Anpassa en hel sida till fönster

Art.nr. 801548

RESERVDELAR

SPARE PARTS

Polar



2005

	Sid.nr.	
CHASSI, CHASSIE	1-4	
PÅSKJUTSBROMS, BRAKE GEAR	5-6	
AXEL, AXLE	7-10	1
BROMS, BRAKES	11-14	
DIVERSE, DIVERS	15-16	
EXTERIÖR, EXTERIOR	1-64	
BÄTTR.FÄRG, COLOUR F. RETOUCH	66-66	
YTTERDÖRR, EXTERIOR DOOR	67-70	
MYGGDÖRR, MOSQUITO DOOR	71-72	
FÖNSTER, WINDOW	73-74	2
TAKLUCKA, ROOF HATCH	75-82	
VENTILATION, VENTILATION	83-84	
EXTERIÖR ÖVRIGT, EXTERIOR OTHERS	85-86	
LÅS / NYCKLAR, LOCKS / KEYS	87-88	
INTERIÖR 520, INTERIOR 520	1-22	
INTERIÖR 560, INTERIOR 560	23-66	
INTERIÖR 590, INTERIOR 590	67-112	
INTERIÖR 620, INTERIOR 620	113-158	
INTERIÖR 680, INTERIOR 680	159-194	
INTERIÖR 730, INTERIOR 730	195-240	3
TVÄTTRUM, WASHROOM	241-258	
DETALJER, COMPONENTS	259-266	
BORD/BORDSSTATIV, TABLE/TABLE STAND	267-272	
DYNOR, CUSHIONS	273-291	
TYGER, TEXTILES	292-293	
KYLSKÅP, REFRIGERATOR	1-8	
GASOLSPIS, COOKING RANGE	9-12	
DISKHO, SINK	13-14	
KÖKSFLÄKT, KITCHEN FAN	15-18	4
UGN, OVEN	19-22	
ELEKTRISK UTRUSTNING 230 V, ELECTRIC EQUIPMENT 230 V	1-4	
ELEKTRISK UTRUSTNING 12 V, ELECTRIC EQUIPMENT 12 V	5-6	
UTVÄNDIG BELYSNING, OUTSIDE ILLUMINATION	7-8	5
INVÄNDIG BELYSNING, INSIDE ILLUMINATION	9-12	
RADIO, TV	13-14	
GOLVVÄRME EL, FLOOR HEATER EL	15-16	
GASOLKOFFERT, GAS BOX	1-4	
VÄRMEPANNA, BOILER	5-6	
VÄRMESYST. , HEATING SYSTEM	7-40	
VATTENSYSTEM, WATER SYSTEM	41-48	
AVLOPPSSYSTEM, SEWAGE SYSTEM	41-48	6
KASSETTOA, CASSETTE TOILET	49-52	
EXPORTUTRUSTNING	53-54	

	Chassi, enkelaxel Chassie, single axle	2005	Grupp Group 1	Sida Page 1

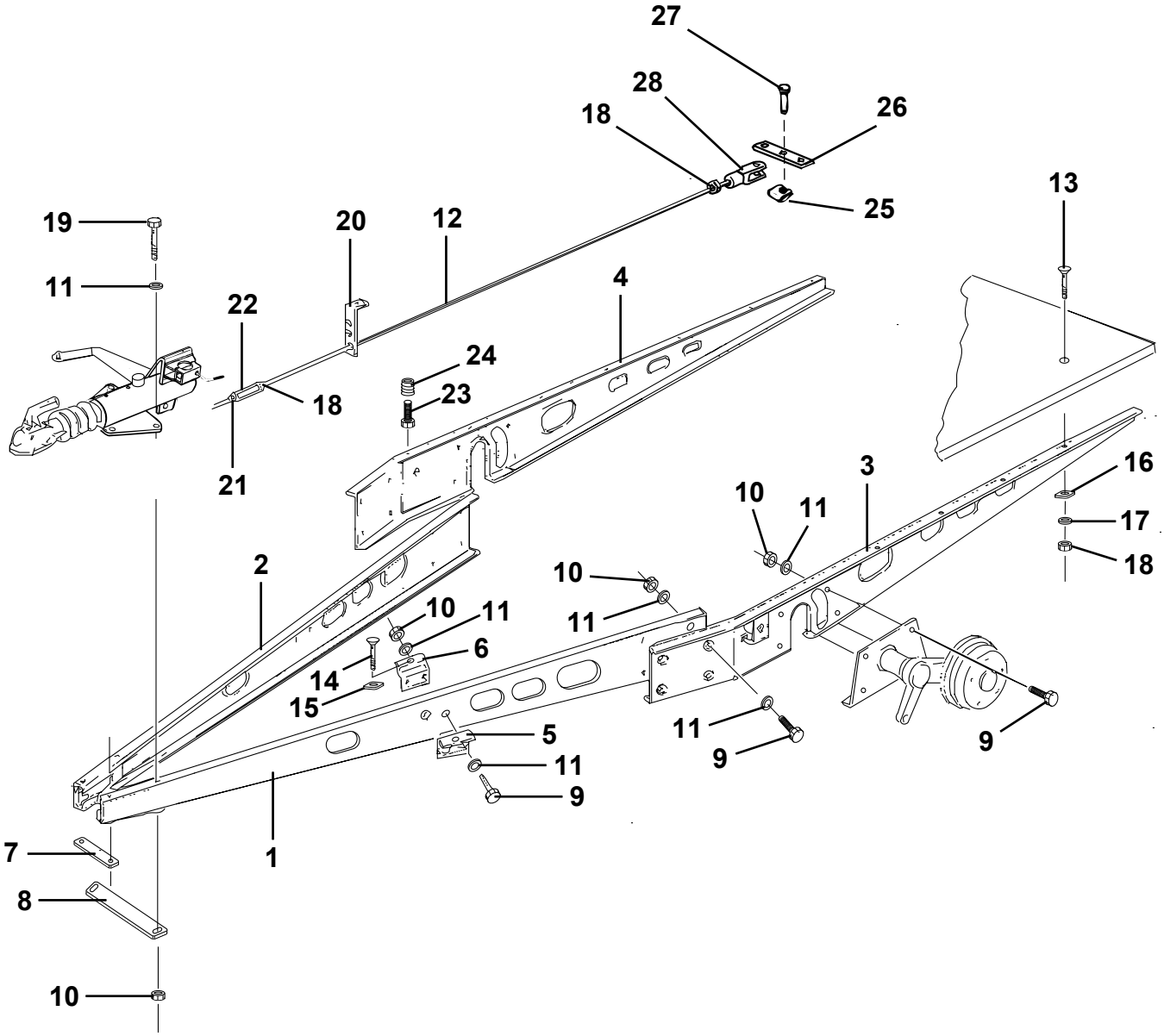

Pos Fig	Det. nr Part. No	Ingår/Fitted 520 LB 2,5	520 BKX /CTH 2,5	560 2,5 alla mod.	590 2,5 alla mod.	Benämning	Description
1	102173	x	x	x	x	Draggrimma V L=3136	Tension bar L L=3136
2	102182	x	x	x	x	Draggrimma H L=3136	Tension bar R L=3136
3	102288	x				Balk ram sida V L=1815	Frame side L L=1815
--	102167		x			Balk ram sida V L=1815	Frame side L L=1815
--	102168			x		Balk ram sida V L=3334	Frame side L L=3334
--	102169				x	Balk ram sida V L=3470	Frame side L L=3470
4	102289	x				Balk ram sida H L=1815	Frame side R L=1815
--	102176		x			Balk ram sida H L=1815	Frame side R L=1815
--	102177			x		Balk ram sida H L=3334	Frame side R L=3334
--	102178				x	Balk ram sida H L=3470	Frame side R L=3470
5	102027	x	x	x	x	Fästvinkel yttre	Elbow bracket outer
6	102026	x	x	x	x	Fästvinkel inre	Elbow bracket inner
7	101893	x	x	x	x	Bindjärn	Iron
8	102204	x	x	x	x	Bindjärn bakre	Iron rear
9	800765	x	x	x	x	Skruv M12x30	Screw M12x30
10	800119	x	x	x	x	Mutter lås M12	Nut lock M12
11	101410	x	x	x	x	Bricka 13x26	Washer 13x26
12	102004	x	x			Bromsstång kpl. M10 L=3100/2560	Brake rod cpl. M10 L=3100/2560
--	102005			x		Bromsstång kpl. M10 L=3435/2895	Brake rod cpl. M10 L=3435/2895
--	102238				x	Bromsstång kpl. M10 L=3550/3010	Brake rod cpl. M10 L=3550/3010
13	800746	x	x	x	x	Skruv MVBFF M10x80	Screw MVBFF M10x80
14	800665	x	x	x	x	Skruv MVBF M10x75 fästvinkel	Screw MVBF M10x75 elbow bracket
15	101717	x	x	x	x	Bricka d:o	Washer d:o
16	800192	x	x	x	x	Bricka 11x30	Washer 11x30
17	800183	x	x	x	x	Bricka tagg 10,5x18	Toothed plate connector 10,5x18
18	800200	x	x	x	x	Mutter M10	Nut M10
19	800849	x	x	x	x	Skruv M12x110	Screw M12x110
20	101631	x	x	x	x	Hållare bromsstång	Holder brake rod
21	800280	x	x	x	x	Mutter M10 V-gängad	Nut M10 L-thread
22	100498	x	x	x	x	Vanthylsa M10	Stretching sleeve M10
23	800847	x	x	x	x	Skruv M10x35	Screw M10x35
24	801213	x	x	x	x	Mutter insats M10	Nut M10
25	102098	x	x	x	x	SL-säkring	Lock
26	100386	x	x	x	x	Bromsok	Brake yoke
27	102097	x	x	x	x	Bult	Bolt
28	100771	x	x	x	x	Gaffel M10	Fork M10

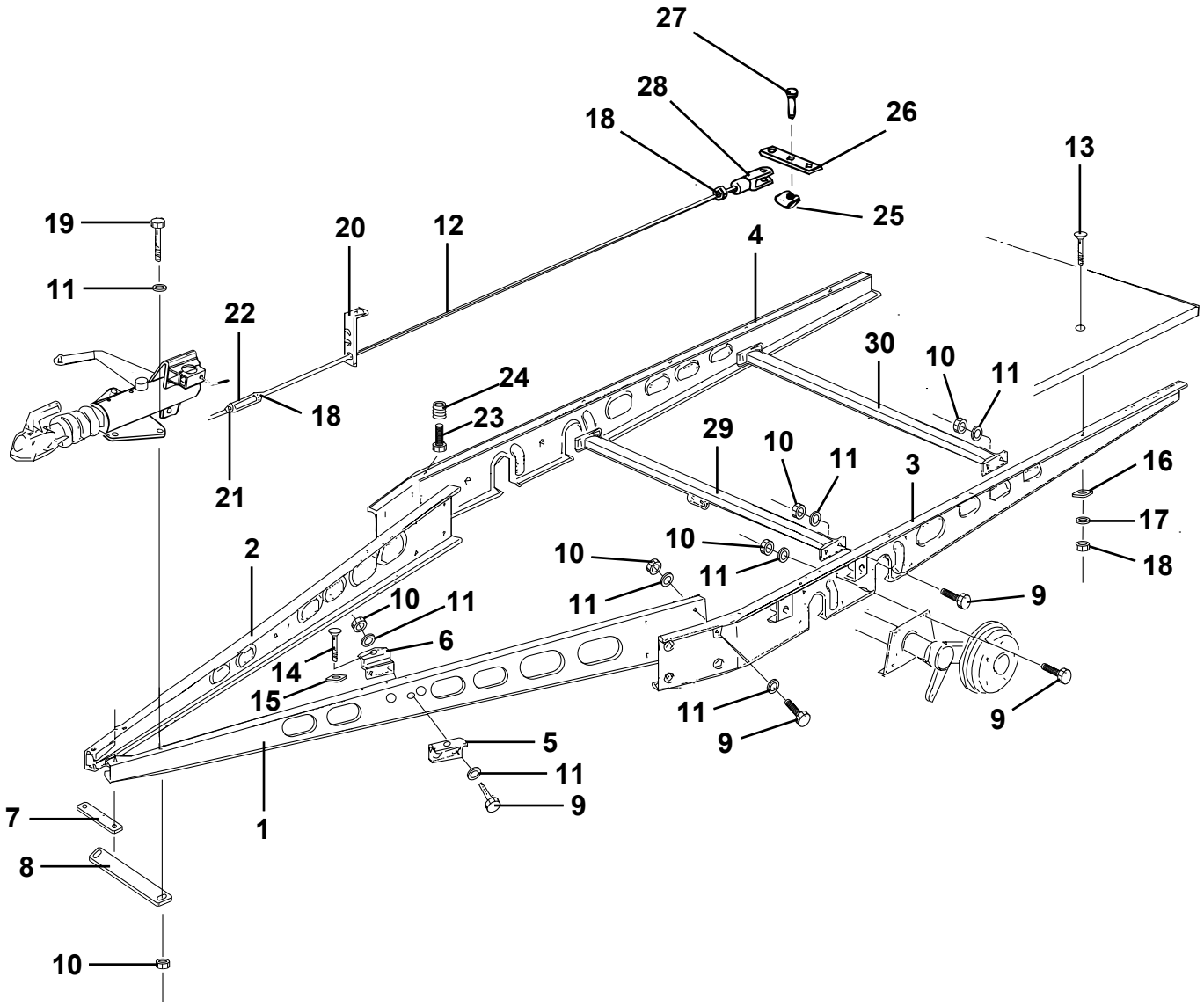
27
28
26
18
13
25
19
20
12
4
11
22
30
10
11
24
18
23
29
10
11
3
16
21
17
10
2
10
11
18
11
9
10
11
6
14
15
11
9
9
5
11
9
7
1
8
10

Pos Fig	Det. nr Part. No	Ingår/Fitted 620 2,5 alla mod.	Ingår/Fitted 680 2,5 alla mod.	Ingår/Fitted 730 2,5 alla mod.	Benämning	Description
1	102174	x	x	x	Draggrimma V L=3136	Tension bar L L=3136
2	102183	x	x	x	Draggrimma H L=3136	Tension bar R L=3136
3	102170	x			Balk ram sida V L=3824	Frame side L L=3824
--	102223		x		Balk ram sida V L=4384	Frame side L L=4384
--	102171			x	Balk ram sida V L=4934	Frame side L L=4934
4	102179	x			Balk ram sida H L=3824	Frame side R L=3824
--	102224		x		Balk ram sida H L=4384	Frame side R L=4384
--	102180			x	Balk ram sida H L=4934	Frame side R L=4934
5	102027	x	x	x	Fästvinkel yttre	Elbow bracket outer
6	102026	x	x	x	Fästvinkel inre	Elbow bracket inner
7	101893	x	x	x	Bindjärn	Iron
8	102204	x	x	x	Bindjärn bakre	Iron rear
9	800765	x	x	x	Skruv M12x30	Screw M12x30
10	800119	x	x	x	Mutter lås M12	Nut lock M12
11	101410	x	x	x	Bricka 13x26	Washer 13x26
12	102008	x			Bromsstång kpl. M10 L=2940/2400	Brake rod cpl. M10 L=2940/2400
--	102225		x		Bromsstång kpl. M10 L=3240/2700	Brake rod cpl. M10 L=3240/2700
--	102118			x	Bromsstång kpl. M10 L=3490/2950	Brake rod cpl. M10 L=3490/2950
13	800746	x	x	x	Skruv MVBFF M10x80	Screw MVBFF M10x80
14	800665	x	x	x	Skruv MVBF M10x75 fästvinkel	Screw MVBF M10x75 elbow bracket
15	101717	x	x	x	Bricka d:o	Washer d:o
16	800192	x	x	x	Bricka 11x30	Washer 11x30
17	800183	x	x	x	Bricka tagg 10,5x18	Toothed plate connector 10,5x18
18	800200	x	x	x	Mutter M10	Nut M10
19	800849	x	x	x	Skruv M12x110	Screw M12x110
--	800684	x	x	x	Skruv M12x120	Screw M12x120
20	101631	x	x	x	Hållare bromsstång	Holder brake rod
21	800280	x	x	x	Mutter M10 V-gängad	Nut M10 L-thread
22	100498	x	x	x	Vanthylsa M10	Stretching sleeve M10
23	800847	x	x	x	Skruv M10x35	Screw M10x35
24	801213	x	x	x	Mutter insats M10	Nut M10
25	102098	x	x	x	SL-säkring	Lock
26	100386	x	x	x	Bromsok	Brake yoke
27	102097	x	x	x	Bult	Bolt
28	100771	x	x	x	Gaffel M10	Fork M10
29	102032	x	x	x	Balk med bromswirehållare L=1778	Holder brake wire L=1778
30	102047		x	x	Balk förstärkning L=1780	Balk L=1780

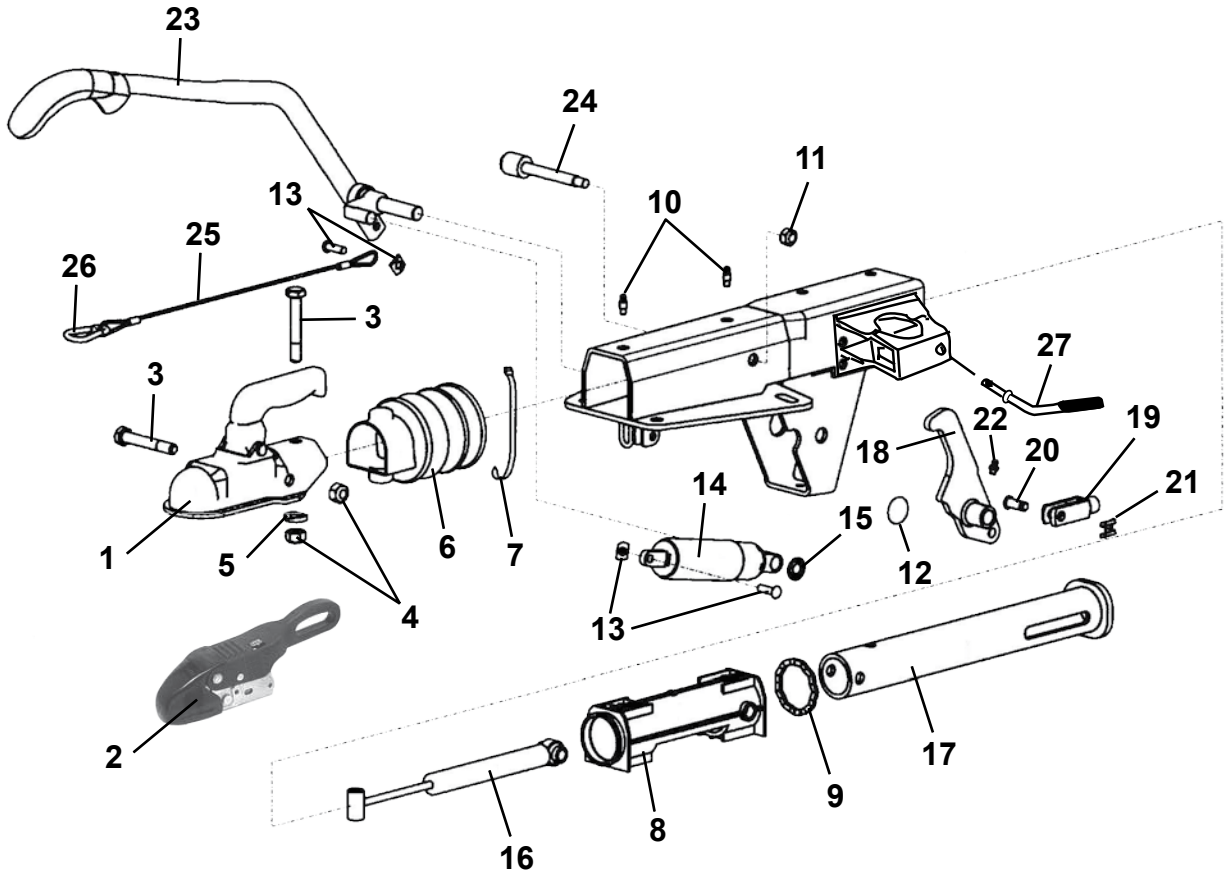
23
24
11
13
10
25
26
3
27
3
22
19
18
20
21
14
1
6
7
15
5
12
4
13
2
17
9
8
16

Pos Fig	Det. nr Part. No	Ingår/Fitted 520 alla mod.	560 alla mod.	590 alla mod.	620 alla mod.	680 alla mod.	730 alla mod.	Benämning	Description
	102227	x	x	x				Påskjutsmekanism	Brake gear
	102256				x	x	x	Påskjutsmekanism	Brake gear
1	102304	x	x	x				Kulkoppling	Coupling
--	102210	T	T	T				Lås d:o	Lock d:o
2	900870	T	T	T	x	x	x	Säkerhetskoppling	Safety connector
--	102257	T	T	T	T	T	T	Lås d:o	Lock d:o
3	800203	x	x	x	x	x	x	Skruv M12x75	Screw M12x75
4	800119	x	x	x	x	x	x	Mutter lås M12	Nut lock M12
5	102305	x	x	x	x	x	x	Bricka fasad	Washer
6	102306	x	x	x	x	x	x	Bälg (gummi)	Rubber
7	800695	x	x	x	x	x	x	Klammer band	Plastic strip
8	102307	x	x	x	x	x	x	Bussning	Bushing
9	102308	x	x	x	x	x	x	Gummiring	Rubber ring
10	102309	x	x	x	x	x	x	Smörjnippel	Lubricator
11	800384	x	x	x	x	x	x	Mutter lås M10	Nut vlock M10
12	102310	x	x	x	x	x	x	Täckbricka	Cover
13	102311	x	x	x	x	x	x	Bult med SL-säkring	Bolt with lock
14	102313	x	x	x	x	x	x	Gasfjäder	Gas spring
15	102314	x	x	x	x	x	x	Låsbricka	Lock washer
16	102316	x	x	x	x	x	x	Stötdämpare påskjut	Shock asorber
17	102318	x	x	x	x	x	x	Tryckstång	Push rod
18	102319	x	x	x	x	x	x	Hävarm kpl. m. gaffel	Working beam cpl. with fork
19	100771	x	x	x	x	x	x	Gaffel M10	Fork M10
20	102097	x	x	x	x	x	x	Bult	Bolt
21	102098	x	x	x	x	x	x	SL-säkring	Lock
22	102320	x	x	x	x	x	x	Smörjnippel	Lubricator
23	102321	x	x	x	x	x	x	Handbromsspak	Hand brake lever
24	102322	x	x	x	x	x	x	Lagerbult	Bolt
25	102323	x	x	x	x	x	x	Katastrofwire kpl.	Wire cpl.
26	100525	x	x	x	x	x	x	Karbinhake	Carbine spring
27	102324	x	x	x	x	x	x	Vinkelskruv	Elbow screw
								T= Tillbehör	T= Accessory

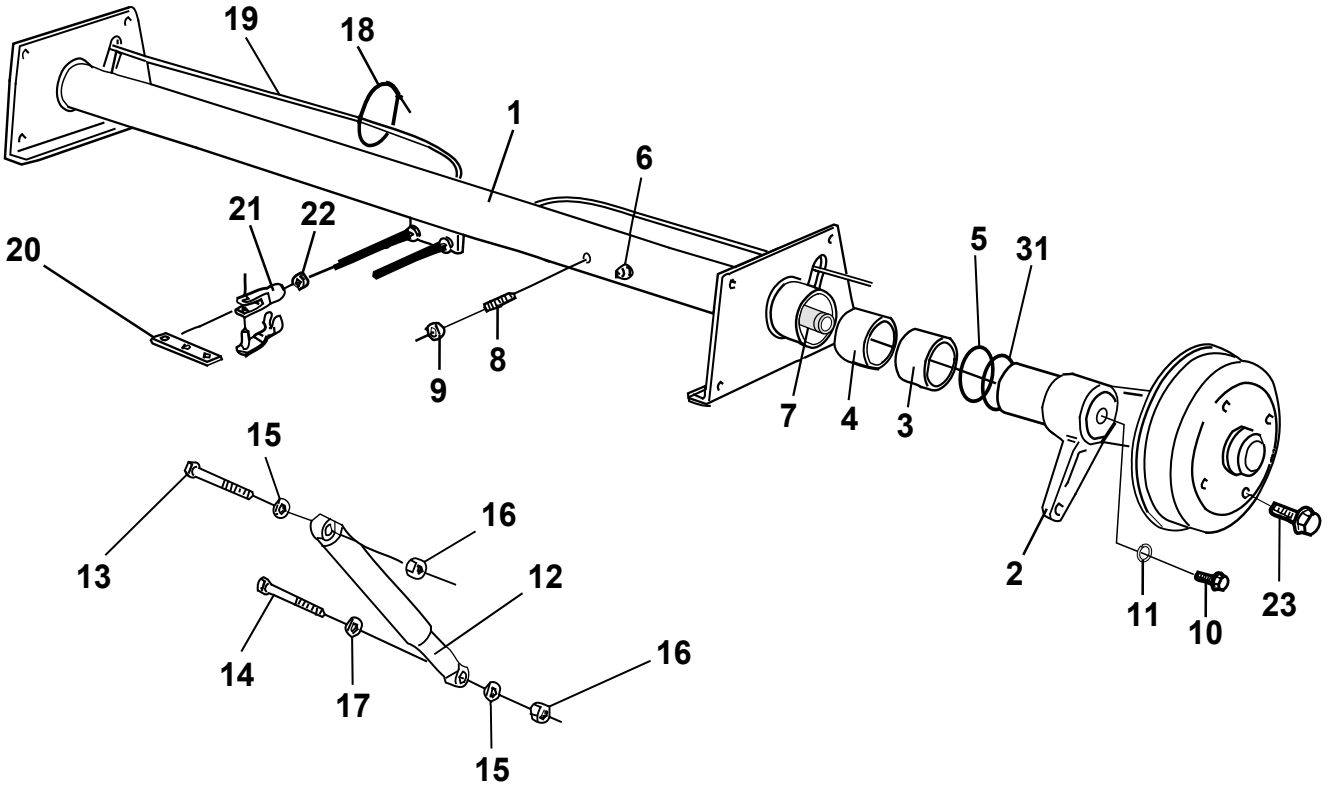
19
18
1
6
21
22
20
5
31
8
9
7
4
3
15
16
13
12
2
11
10
23
14
17
16
15

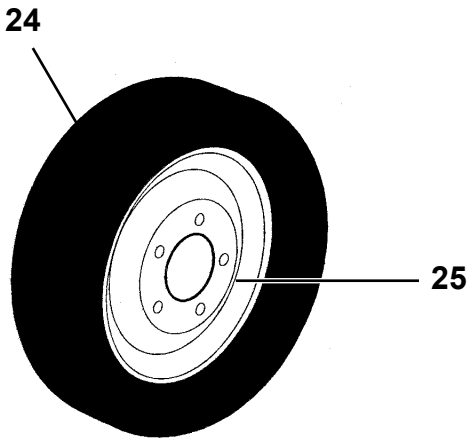
24
25

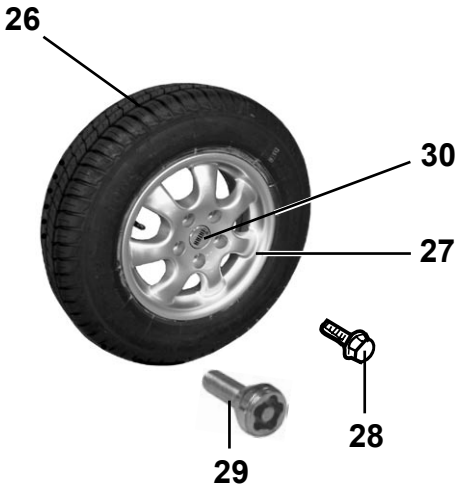
26
30
27
28
29

Pos Fig	Det. nr Part. No	Ingår/Fitted 520 LB 2,5	520 BKX /CTH 2,5	560 2,5 alla mod.	590 2,5 alla mod.	Benämning	Description
1	102039	x	x			Axel kpl. 1500 kg	Axle cpl. 1500 kg
--	102134	x	x			Axelrör d:o (82mm)	Axle pipe d:o (82mm)
--	102205			x	x	Axel kpl. 1600 kg	Axle cpl. 1600 kg
--	102268			x	x	Axelrör d:o (82mm)	Axle pipe d:o (82mm)
2	102131	x	x			Pendelarm H med kpl. bromssköld	Swing arm R with cpl. brake shield
--	102269			x	x	Pendelarm H med kpl. bromssköld	Swing arm R with cpl. brake shield
2	102130	x	x			Pendelarm V med kpl. bromssköld	Swing arm L with cpl. brake shield
--	102270			x	x	Pendelarm V med kpl. bromssköld	Swing arm L with cpl. brake shield
3	102138	x	x	x	x	Bussning yttre	Bushing outer
4	102137	x	x	x	x	Bussning inre	Bushing inner
5	102139	x	x			O-ring	O-ring
--	102271			x	x	O-ring	O-ring
6	100578	x	x	x	x	Smörjnippel	Lubricator
7	102132	x	x	x	x	Fjäderstav V	Torsional spring L
--	102133	x	x	x	x	Fjäderstav H	Torsional spring R
8	101850	x	x	x	x	Stoppskruv M16x45	Lock screw M16x45
9	101851	x	x	x	x	Mutter M16x1,5	Nut M16x1,5
10	102140	x	x	x	x	Skruv M12x25	Screw M12x25
11	102141	x	x	x	x	Bricka lås	Loch washer
12	101446	x	x	x	x	Stötdämpare	Shock absorber
13	800849	x	x	x	x	Skruv M12x110	Screw M12x110
14	800848	x	x	x	x	Skruv M12x70	Screw M12x70
15	101411	x	x	x	x	Bricka	Washer
16	800119	x	x	x	x	Mutter lås M12x14	Lock nut M12x14
17	102029	x	x	x	x	Distansring 5 mm	Spacer ring 5 mm
18	102285	x	x	x	x	Rem L=430	Belt L=430
19	102050	x	x	x	x	Bromswire	Brake wire
20	100386	x	x	x	x	Bromsok	Brake yoke
21	100387	x	x	x	x	Gaffel M8 m. bultlåsning	Fork M8 with screw retention
22	800181	x	x	x	x	Mutter M8	Nut M8
23	101237	x	x	x	x	Hjulskruv Mercedes	Wheel screw Mercedes
24	101824	x	x	x	x	Hjul kpl. 185x14" C8	Wheel cpl. 185x14" C8
--	101779	x	x	x	x	Däck 185x14" C8	Tyre 185x14" C8
--	102196	T	T	T	T	Hjul kpl. 185x14" C8 dubbdäck	Wheel cpl. 185x14" C8 studded tire
25	101854	x	x	x	x	Fälg Mercedes 5 hål 14" vit	Rim Mercedes 5 bolt 14" white
26	102121	T	T	T	T	Hjul kpl. 185x14" C8 m. alumin.fälg	Wheel cpl. 185x14" C8 with rim alumin.
--	101779	T	T	T	T	Däck 185x14" C8	Tyre 185x14" C8
--	102194	T	T	T	T	Hjul kpl. 185x14" C8 friktionsdäck	Wheel cpl. 185x14" C8 friction tire
27	102153	T	T	T	T	Fälg aluminium 5 hål 14"	Rim aluminium 5 bolt 14"
28	102035	T	T	T	T	Hjulskruv d:o	Wheel screw d:o
29	102162	T	T	T	T	Hjulskruv låsbar (sats m. 4 skruvar)	Wheel screw lockable (set w. 4 screws)
30	102208	T	T	T	T	Kåpa fälg "Polar"	Cap "Polar"
31	102272			x	x	O-ring	O-ring
						M= Metervara	M= On the metre
						T= Tillbehör	T= Accessory

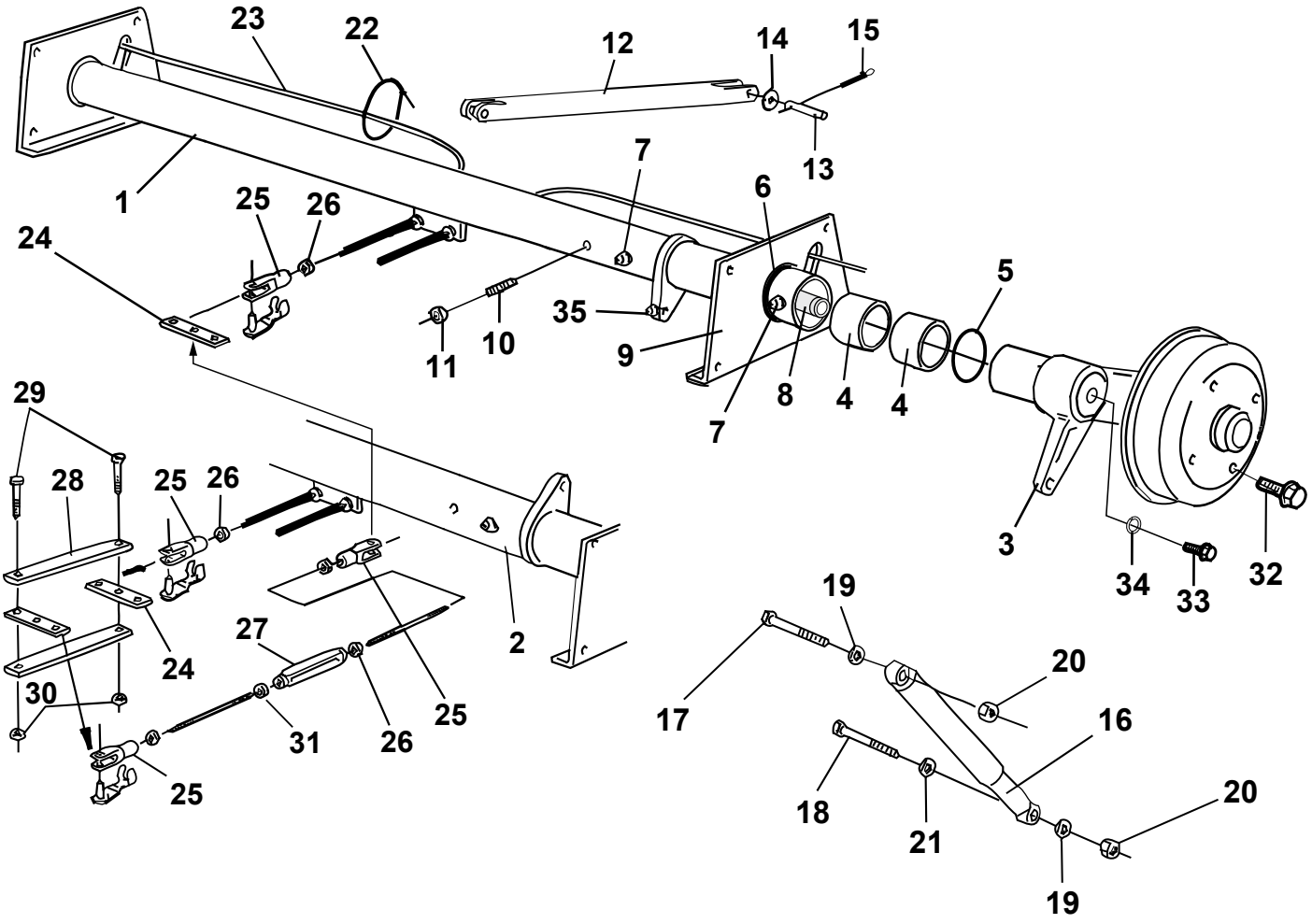
23
22
12
14
15
1
13
7
6
25
26
24
35
5
10
11
9
8
4
4
7
3
34
33
32
29
28
25
26
2
24
27
30
31
26
25
25
19
20
17
16
18
21
20
19

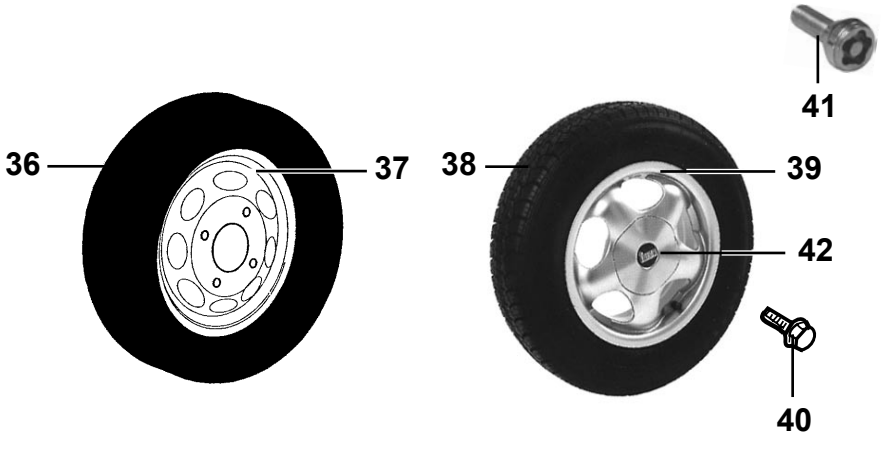
41
36
37
38
39
42
40

Pos Fig	Det. nr Part. No	Ingår/Fitted 620 2,5 alla mod.	680 2,5 alla mod.	730 2,5 alla mod.	Benämning	Description
1	102030	x	x	x	Axel bak kpl. 1050 kg	Axle rear cpl. 1050 kg
--	102143	x	x	x	Axelrör bak (70mm)	Axle pipe rear (70mm)
2	102031	x	x	x	Axel fram kpl. 1050 kg	Axle front cpl. 1050 kg
--	102142	x	x	x	Axelrör fram (70mm)	Axle pipe front (70mm)
3	102145	x	x	x	Pendelarm H-bak m. kpl. bromssköld	Swing arm R.R with cpl. brake shield
--	102203	x	x	x	Pendelarm H-fr. m. kpl. bromssköld	Swing arm R.F with cpl. brake shield
3	102144	x	x	x	Pendelarm V-bak m. kpl. bromssköld	Swing arm L.R with cpl. brake shield
--	102202	x	x	x	Pendelarm V-fr. m. kpl. bromssköld	Swing arm L.F with cpl. brake shield
4	102071	x	x	x	Bussning yttre/inre	Bushing outer/inner
5	101962	x	x	x	O-ring axelrör	O-ring axle pipe
6	102072	x	x	x	O-ring lagerbock	O-ring bracket
7	100578	x	x	x	Smörjnippel	Lubricator
8	102146	x	x	x	Fjäderstav V	Torsional spring L
--	102147	x	x	x	Fjäderstav H	Torsional spring R
9	102070	x	x	x	Lagerbock V kpl.	Bracket L cpl.
9	102069	x	x	x	Lagerbock H kpl.	Bracket R cpl.
10	101850	x	x	x	Stoppskruv M16x45	Lock screw M16x45
11	101851	x	x	x	Mutter M16x1,5	Nut M16x1,5
12	101632	x	x	x	Utjämningsstag	Balancing lever
13	100488	x	x	x	Bult	Bolt
14	100814	x	x	x	Bricka	Washer
15	100815	x	x	x	Saxpinne 4x28	Cotter pin 4x28
16	100476	x	x	x	Stötdämpare	Shock absorber
17	800849	x	x	x	Skruv M12x110	Screw M12x110
18	800848	x	x	x	Skruv M12x70	Screw M12x70
19	101411	x	x	x	Bricka	Washer
20	800119	x	x	x	Mutter lås M12x14	Lock nut M12x14
21	102029	x	x	x	Distansring 5 mm	Spacer ring 5 mm
22	102285	x	x	x	Rem L=430	Belt L=430
23	102050	x	x	x	Bromswire	Brake wire
24	100386	x	x	x	Bromsok	Brake yoke
25	100387	x	x	x	Gaffel M8 m. bultlåsning	Fork M8 with screw retention
26	800181	x	x	x	Mutter M8	Nut M8
27	100361	x	x	x	Vanthylsa M8	Stretching sleeve
28	101667	x	x	x	Dragjärn	Iron
29	800275	x	x	x	Skruv M8x20	Screw M8x20
30	800877	x	x	x	Mutter lås M8	Nut lock M8
31	800273	x	x	x	Mutter M8 V-gängad	Nut M8 L-tread
32	101024	x	x	x	Hjulskruv Opel	Wheel screw Opel
33	102140	x	x	x	Skruv M12x25	Screw M12x25
34	102141	x	x	x	Bricka lås	Loch washer
35	102148	x	x	x	Smörjnippel vinkel	Lubricator angle
36	102152	x	x	x	Hjul kpl. 175/70x13"	Wheel cpl. 175/70x13"
--	102160	x	x	x	Däck 175/70x13"	Tyre 175/70x13"
--	102197	T	T	T	Hjul kpl. 175/70x13" dubbdäck	Wheel cpl. 175/70x13" studded tire
37	101875	x	x	x	Fälg Opel 4 hål 13" vit	Rim Opel 4 bolt 13" white
38	102123	T	T	T	Hjul kpl. 175/70x13" m. aluminiumfälg	Wheel cpl. 175/70x13" with rim alumin.
--	102160	T	T	T	Däck 175/70x13"	Tyre 175/70x13"
--	102195	T	T	T	Hjul kpl. 175/70x13" friktionsdäck	Wheel cpl. 175/70x13" friction tire
39	101937	T	T	T	Fälg aluminium 4 hål 13"	Rim aluminium 4 bolt 13"
40	102035	T	T	T	Hjulskruv d:o	Wheel screw d:o
41	102163	T	T	T	Hjulskruv låsbar (sats m. 4 skruvar)	Wheel screw lockable (set w. 4 screws)
42	102207	T	T	T	Kåpa fälg "Polar"	Cap "Polar"
					T= Tillbehör	T= Accessory

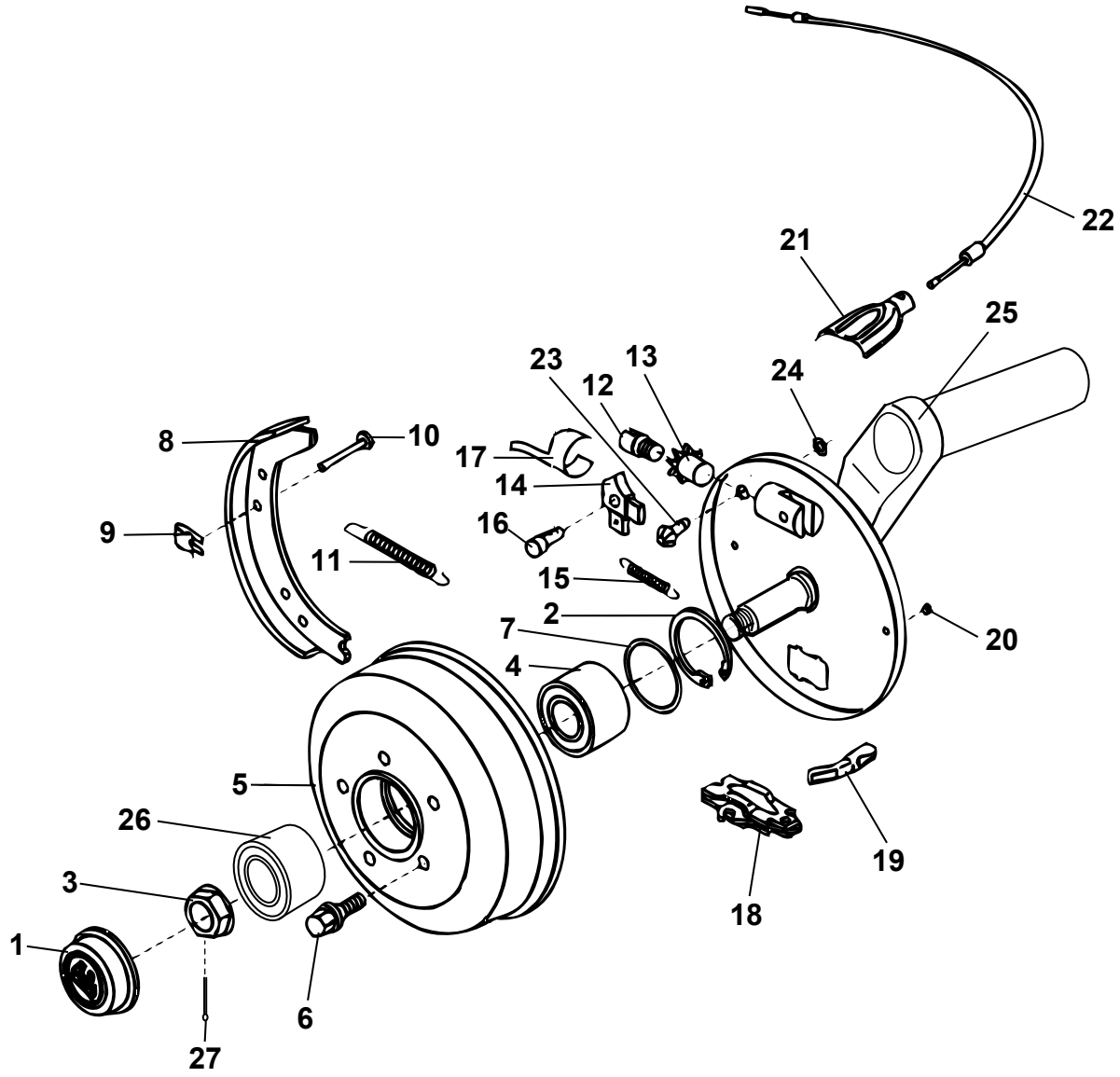
22
21
25
23
13
12
24
8
10
17
14
9
16
11
15
2
7
20
4
5
26
19
3
18
1
6
27

Pos Fig	Det. nr Part. No	Ingår/Fitted 520 LB 2,5	520 BKX /CTH 2,5	560 2,5 alla mod.	590 2,5 alla mod.	Benämning	Description
1	102075	x	x			Navkåpa	Cap
--	102273			x	x	Navkåpa	Cap
2	102076	x	x			Ring säkring	Ring lock
3	102074	x	x			Mutter säkring	Nut lock
--	102274			x	x	Mutter säkring	Nut lock
4	102077	x	x			Lager kompakt	Wheel bearing
--	102275			x	x	Lager inre	Wheel bearing inner
5	102079	x	x			Bromstrumma 5 hål (Merc.)	Brake drum 5 hole (Merc.)
--	102277			x	x	Bromstrumma 5 hål (Merc.)	Brake drum 5 hole (Merc.)
6	101237	x	x	x	x	Hjulskruv (Merc.)	Wheel screw (Merc.)
--	102035	T	T	T	T	Hjulskruv aluminiumfälg	Wheel screw rim aluminium
--	102162	T	T	T	T	Hjulskruv låsbar (sats m. 4 skruvar)	Wheel screw lockable (set w. 4 screws)
7	102081	x	x			Ring distans	Ring distance
--	102278			x	x	Navtätning	Hub sealing
8	102082	x	x			Bromsback	Brake block
--	102279			x	x	Bromsback	Brake block
9	101301	x	x	x	x	Låsbleck	Lock
10	100135	x	x	x	x	Låspinne	Lock pin
11	102083	x	x			Fjäder retur	Spring
--	102280			x	x	Fjäder retur	Spring
12	101310	x	x			Justerskruv	Adjusting screw
--	102281			x	x	Justerskruv	Adjusting screw
13	101306	x	x	x	x	Justermutter	Adjusting nut
14	102084	x	x	x	x	Nock (V)	Cam (L)
--	102085	x	x	x	x	Nock (H)	Cam (R)
15	102086	x	x			Fjäder drag för nock	Spring
--	102282			x	x	Fjäder drag för nock	Spring
16	102087	x	x	x	x	Nockbult	Bolt
17	102088	x	x	x	x	Bladfjäder	Plate spring
18	102089	x	x			Expandermekanism	Expander mechanism
--	102283			x	x	Expandermekanism	Expander mechanism
19	101914	x	x	x	x	Dragstycke	Draw yoke
20	102090	x	x	x	x	Plugg för bromssköld	Plug for brake shield
21	101916	x	x	x	x	Hållarhalva bromswire	Cover for wirebracket
22	102050	x	x	x	x	Bromswire	Brake wire
23	102092	x	x			Justerskruv	Adjusting screw
24	102091	x	x			Ring säkring	Ring lock
25	102131	x	x			Pendelarm H med kpl. bromssköld	Swing arm R with cpl. brake shield
--	102269			x	x	Pendelarm H med kpl. bromssköld	Swing arm R with cpl. brake shield
25	102130	x	x			Pendelarm V med kpl. bromssköld	Swing arm L with cpl. brake shield
--	102270			x	x	Pendelarm V med kpl. bromssköld	Swing arm L with cpl. brake shield
26	102276			x	x	Lager yttre	Wheel bearing outer
27	102284			x	x	Saxpinne 5x36	Cotter pin 5x36
						T= Tillbehör	T= Accessory

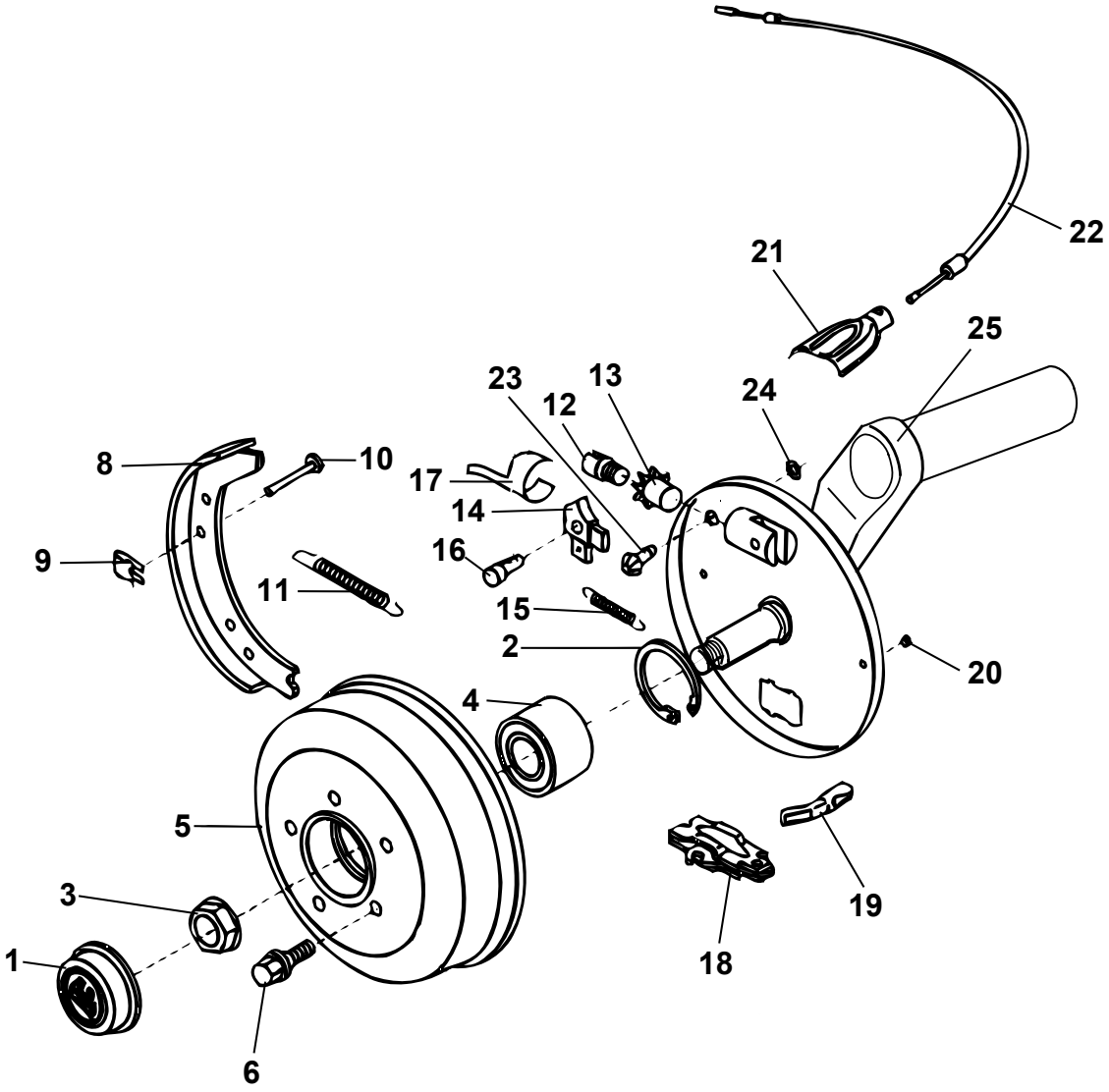
22
21
25
23
13
12
24
8
10
17
14
9
16
11
15
2
20
4
5
3
19
1
18
6

Pos Fig	Det. nr Part. No	Ingår/Fitted 620 2,5 alla mod.	680 2,5 alla mod.	730 2,5 alla mod.	Benämning	Description
1	102075	x	x	x	Navkåpa	Cap
2	101901	x	x	x	Ring säkring	Ring lock
3	102073	x	x	x	Mutter säkring	Nut lock
4	101902	x	x	x	Lager kompakt	Wheel bearing
5	102080	x	x	x	Bromstrumma 4 hål (Opel)	Brake drum 4 hole (Opel)
6	101024	x	x	x	Hjulskruv (Opel)	Wheel screw (Opel)
--	102035	T	T	T	Hjulskruv aluminiumfälg	Wheel screw rim aluminium
--	102163	T	T	T	Hjulskruv låsbar (sats m. 4 skruvar)	Wheel screw lockable (set w. 4 screws)
8	102082	x	x	x	Bromsback	Brake block
9	101301	x	x	x	Låsbleck	Lock
10	100135	x	x	x	Låspinne	Lock pin
11	102083	x	x	x	Fjäder retur	Spring
12	101310	x	x	x	Justerskruv	Adjusting screw
13	101306	x	x	x	Justermutter	Adjusting nut
14	102084	x	x	x	Nock (V)	Cam (L)
--	102085	x	x	x	Nock (H)	Cam (R)
15	102086	x	x	x	Fjäder drag för nock	Spring
16	102087	x	x	x	Nockbult	Bolt
17	102088	x	x	x	Bladfjäder	Plate spring
18	102089	x	x	x	Expandermekanism	Expander mechanism
19	101914	x	x	x	Dragstycke	Draw yoke
20	102090	x	x	x	Plugg för bromssköld	Plug for brake shield
21	101916	x	x	x	Hållarhalva bromswire	Cover for wirebracket
22	102050	x	x	x	Bromswire	Brake wire
23	102092	x	x	x	Justerskruv	Adjusting screw
24	102091	x	x	x	Ring säkring	Ring lock
25	102145	x	x	x	Pendelarm H-bak m. kpl. bromssköld	Swing arm R.R with cpl. brake shield
--	102203	x	x	x	Pendelarm H-fr. m. kpl. bromssköld	Swing arm R.F with cpl. brake shield
25	102144	x	x	x	Pendelarm V-bak m. kpl. bromssköld	Swing arm L.R with cpl. brake shield
--	102202	x	x	x	Pendelarm V-fr. m. kpl. bromssköld	Swing arm L.F with cpl. brake shield

T= Tillbehör

T= Accessory

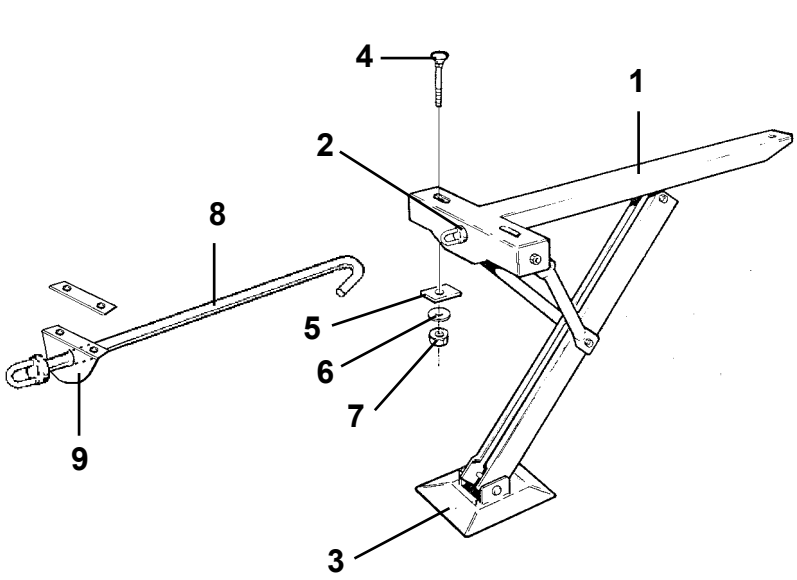
4
1
2
8
5
6
7
9
3

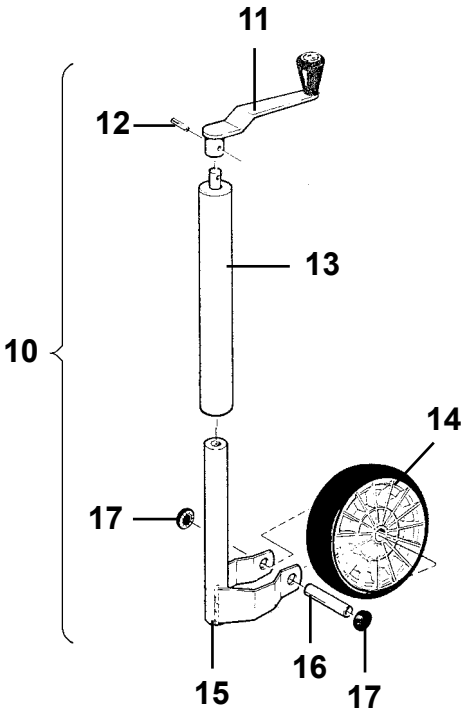
11
12
13
10
14
17
15
16
17

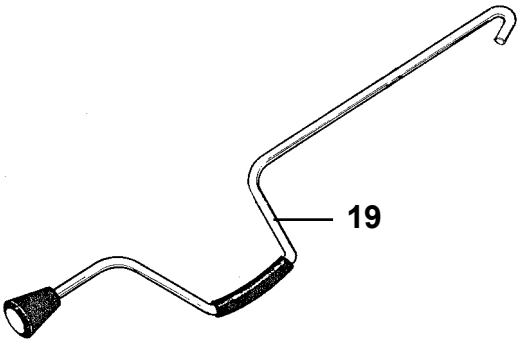
19

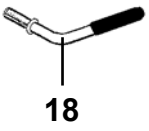
18

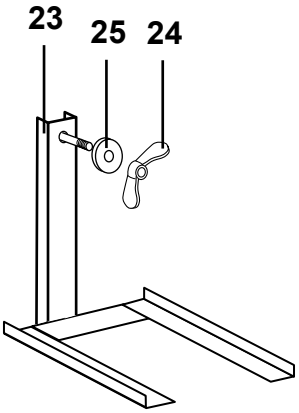
23
25
24

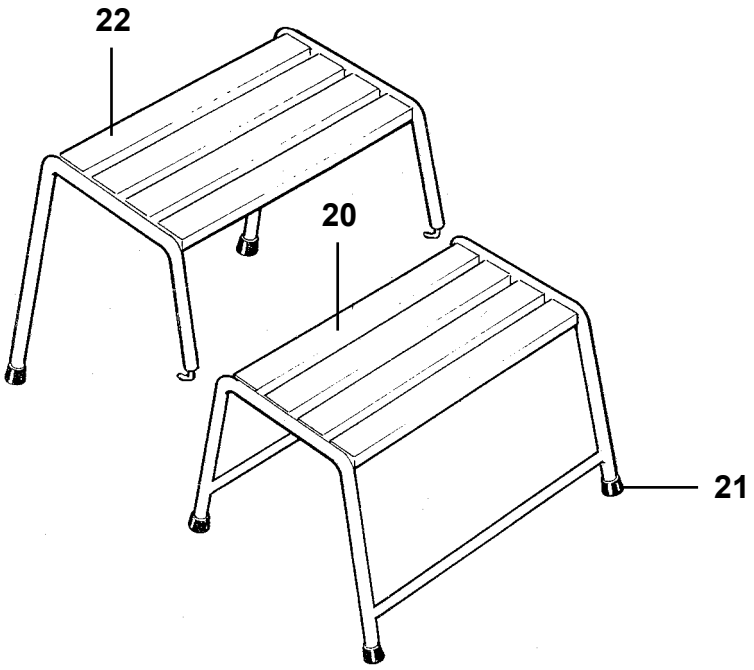
22
20
21

Pos Fig	Det. nr Part. No	Ingår/Fitted 520 alla mod.	560 alla mod.	590 alla mod.	620 alla mod.	680 alla mod.	730 alla mod.	Benämning	Description
1	101773	x	x	x	x	x	x	Stödben kpl. bak	Brace cpl. rear
--	101517	x	x	x	x	x	x	Stödben kpl. fram	Brace cpl. front
2	101707	x	x	x	x	x	x	Bricka nylon	Washer nylon
3	101612	x	x	x	x	x	x	Markplatta med nit	Plate incl. rivet
4	800746	x	x	x	x	x	x	Skruv MVBFF M10x80	Screw MVBFF M10x80
5	800192	x	x	x	x	x	x	Bricka	Washer
6	800183	x	x	x	x	x	x	Bricka tagg 10,5x18	Toothed plate connector 10,5x18
7	800200	x	x	x	x	x	x	Mutter M10	Nut M10
8	208347	x	x	x	x	x	x	Förlängare stödben fram L=205 mm	Extender brace front L=205 mm
9	208636	x	x	x	x	x	x	Hållare förlängare stödben inkl. bricka	Bracket extender incl. washer
--	208883	x	x	x	x	x	x	Bricka d:o	Washer d:o
--	800347	x	x	x	x	x	x	Skruv d:o M6x20	Screw d:o M6x20
--	800505	x	x	x	x	x	x	Mutter lås d:o M6	Nut lock d:o M6
10	102112	x	x	x	x	x	x	Stödhjul kpl.	Trailing wheel cpl.
11	101527	x	x	x	x	x	x	Vev med knopp	Crank
12	101528	x	x	x	x	x	x	Spännstift 5x20	Pin 5x20
13	102156	x	x	x	x	x	x	Överdel stödhjul	Top brace
14	101556	x	x	x	x	x	x	Hjul massivt gummi	Wheel solid rubber
15	102157	x	x	x	x	x	x	Gaffel	Fork
16	101526	x	x	x	x	x	x	Axel	Pivot bolt
17	100425	x	x	x	x	x	x	Låskapsel	Lock cap
18	102324	x	x	x	x	x	x	Vinkelskruv	Elbow screw
19	101516	x	x	x	x	x	x	Stödbensvev	Brace crank
20	102119	x	x	x	x	x	x	Fotpall	Foot plate
21	102158	x	x	x	x	x	x	Plugg fot plast	Plug foot plastic
22	102120	T	T	T	T	T	T	Fotpall överdel	Foot plate top
23	102191	T	T	T	T	T	T	Hållare reservhjul	Spare wheel carrier
24	800758	T	T	T	T	T	T	Mutter ving M10 d:o	Wing nut M10 d:o
25	801305	T	T	T	T	T	T	Bricka plast d:o	Washer plastic d:o

T= Tillbehör

T= Accessory

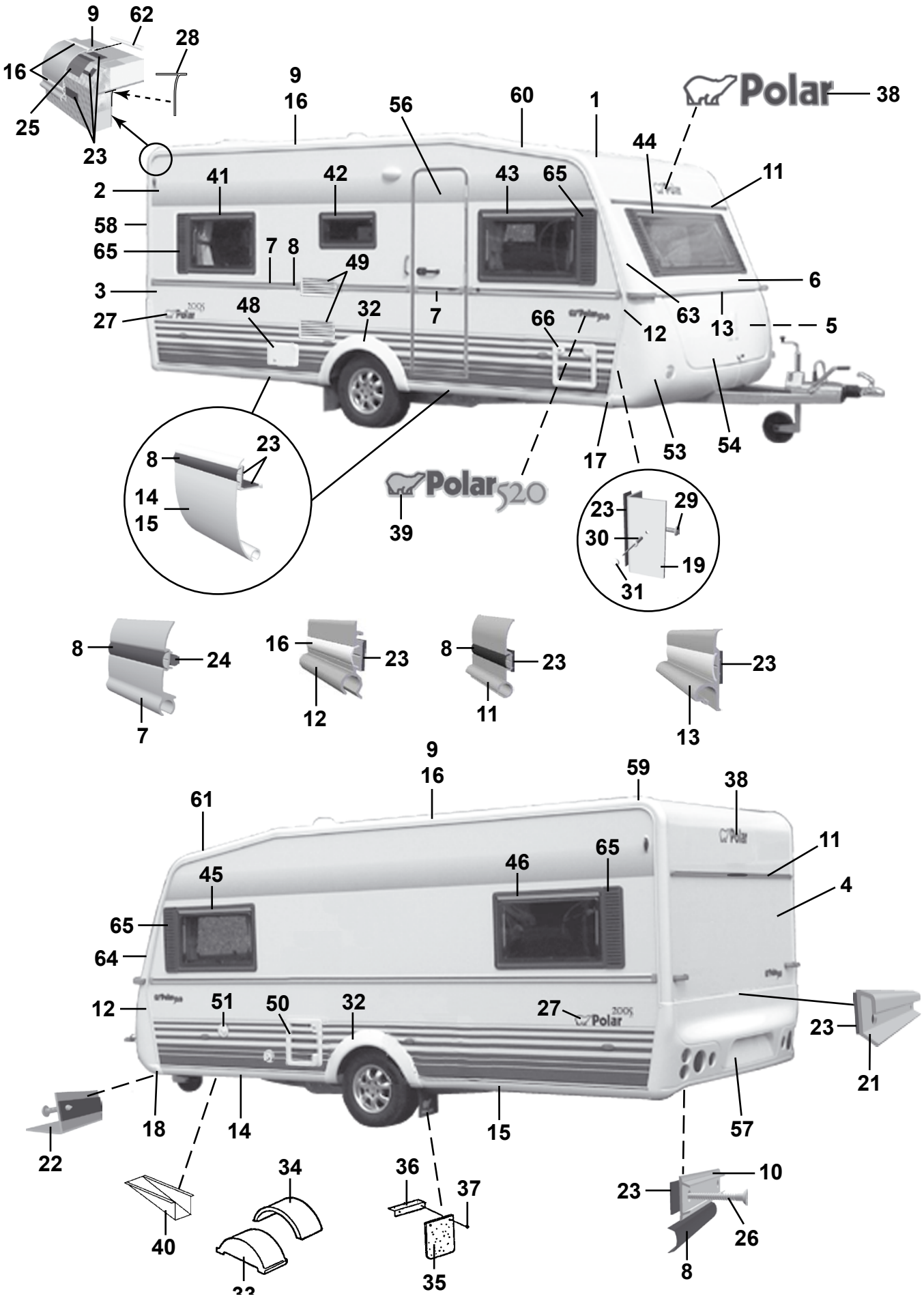
9
62
28
16
25
23
9
16
56
60
1
Polar
38
44
11
2
41
42
43
65
58
65
7
8
49
6
3
27
48
32
7
66
63
12
13
5
8
23
14
15
17
53
54
Polar 520
39
23
29
30
19
31
8
24
7
16
23
12
8
23
11
23
13
9
16
59
38
61
11
45
46
65
4
65
64
12
51
50
32
27
23
21
18
14
15
57
22
34
36
37
10
23
40
26
8
35

Pos Fig	Det. nr Part. No	Ingår/Fitted 520 LB 2,5					Benämning	Description
1	207421	x					Plåt tak 7210x2475	Roofing plate 7210x2475
2	207489	x					Plåt sida övre 6300x1285	Side plate upper 6300x1285
3	208400	x					Plåt sida undre 6300x800	Side plate lower 6300x800
4	208402	x					Plåt gavel 2475x1538	Gable plate 2475x1538
5	207420	x					Plåt gavel undre 2461x1185	Gable plate lower 2461x1185
6	208044	x					Gavel fram övre	Gable front upper
7	208333	x					List midja L=5804	List L=5804
8	202656	M					List dekor plast, svart	List decor plastic, black
9	208213	x					List tält rak L=4990	List straight L=4990
10	205579	x					List dekor alu. L=2390	List decor alu. L=2390
11	208535	x					List markis L=2294	List L=2294
12	208037	x					List front H	List front R
--	208038	x					List front V	List front L
13	208052	x					List koffertlock väggdel L=2177	List trunk lid wall L=2177
--	702283	M					List ifyllnad vit d:o	Strip white d:o
--	207610	x					List koffertlock koffertdel L=1920	List trunk lid trunk part L=1920
14	208336	x					List avb. spoiler V-H fram L=2430	List L-R front L=2430
15	208320	x					List avb. spoiler V-H bak L=2490	List L-R rear L=2490
16	208349	M					List dekor plast, vit	List decor plastic, white
17	208303	x					Ändavslutning H-fram kjollist	End protection R front
18	208302	x					Ändavslutning V-fram kjollist	End protection L front
19	208337	x					List hållare koffert L=665	List holder L=665
21	208210	x					List bakljusramp L=2382	List light holder L=2382
22	208209	x					List gavel-golv fram L=2377	List gable-floor front L=2377
--	208314	x					Tätning "Sikalastome 710" d:o	Seal "Sikalastome 710" d:o
--	800626	x					Skruv d:o B10x25 rostfri	Screw d:o B10x25 rustless
23	208236	M					Bostik profil 15x1,5 (18 m/rulle)	Seal strip Bostik 15x1,5 (18 m/roll)
24	208237	M					Bostik profil Ø=7 mm (14 m/rulle)	Seal strip Bostik Ø=7mm (14 m/roll)
25	208235	M					Bostik profil 60x1,5 (30 m/rulle)	Seal strip Bostik 60x1,5 (30 m/roll)
26	800433	x					Skruv FXT 3,5x25 rostfri 1000 st	Screw FXT 3,5x25 rustless 1000 pcs
27	208612	x					Dekal	Decal
28	204137	M					List täck	Cover strip
29	800626	x					Skruv B10x25 rostfri	Screw B10x25 rustless
30	701980	x					Nit split	Rivet
31	801095	x					Hatt	Cap
32	208062	x					Hjulhusbreddare	Mudguard
33	206747	x					Hjulhus	Wheel housing
34	205342	x					Isolering hjulhus	Insulation wheel housing
35	100950	x					Stänkskydd	Splash guard
36	101223	x					Fäste stänkskydd	Bracket splash guard
37	800118	x					Skruv	Screw
38	208300	x					Dekal	Decal
39	208315	x					Emblem 520	Emblem 520
40	200877	x					Dammskydd	Dust cover
41	208539	x					Fönster H.B. öppn.bart 900x550 kpl.	Window R.R. 900x550 cpl.
--	208092	x					Ruta lös u. karm 900x550 d:o	Pane without frame 900x550 d:o
42	208540	x					Fönster öppn.bart 700x300 pentry kpl.	Window 700x300 pentry cpl.
							M= Metervara	M= On the metre
							T= Tillbehör	T= Accessory

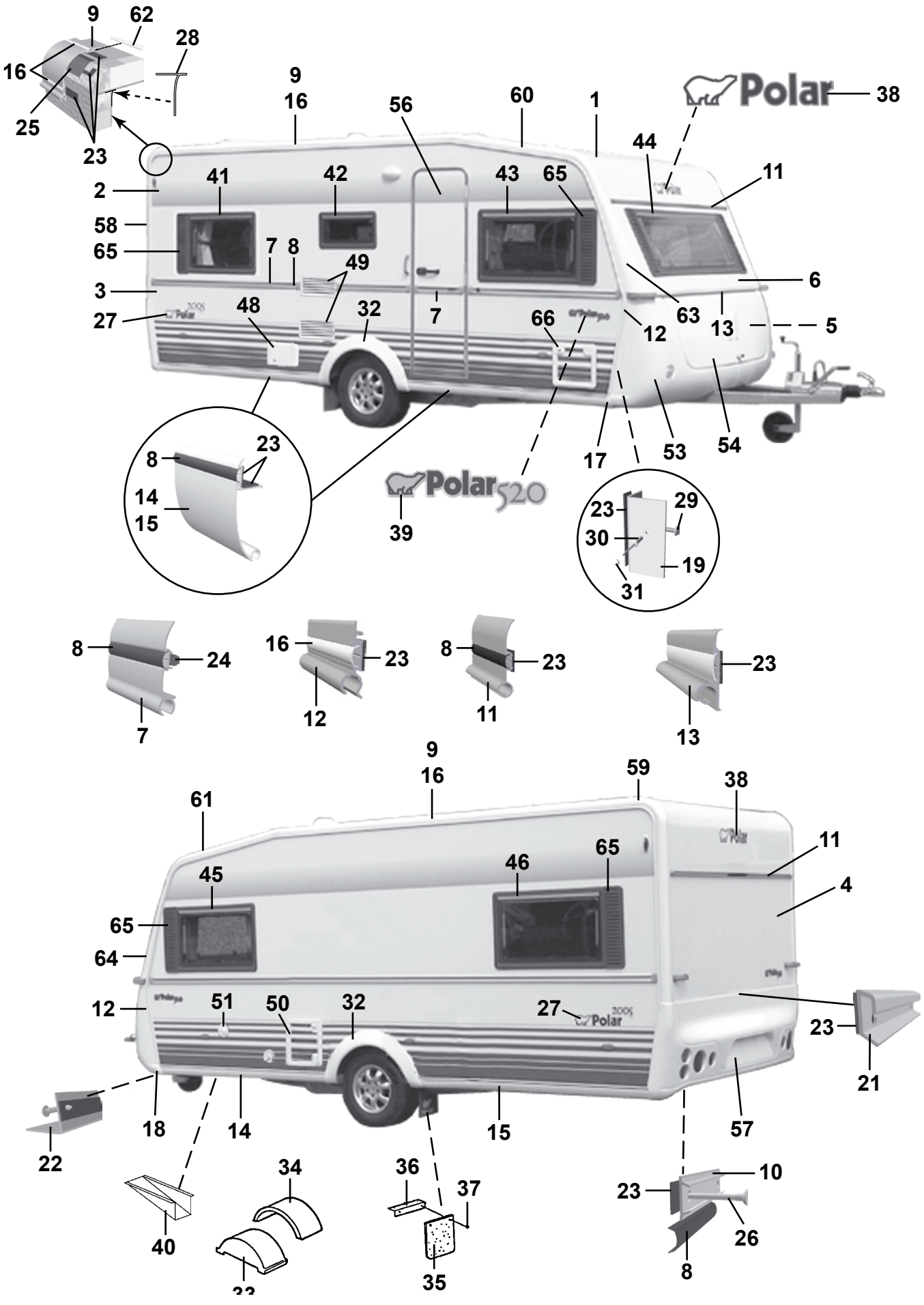
9
62
28
16
25
23
9
16
56
60
1
Polar
38
44
11
2
41
42
43
65
58
65
7
8
49
6
3
27
48
32
7
66
63
12
13
5
8
23
14
15
17
53
54
Polar 520
39
23
29
30
19
31
8
24
7
16
23
12
8
23
11
23
13
9
16
59
38
61
11
45
46
65
4
65
64
12
51
50
32
27
23
21
18
14
15
57
22
34
36
37
10
23
40
26
8
35

Pos Fig	Det. nr Part. No	Ingår/Fitted 520 LB 2,5					Benämning	Description
--	208094	x					Ruta lös u. karm 700x300 d:o	Pane without frame 700x300 d:o
43	208539	x					Fönster H.F. öppn.bart 900x550 kpl.	Window R.F. 900x550 cpl.
--	208092	x					Ruta lös u. karm 900x550 d:o	Pane without frame 900x550 d:o
44	208537	x					Fönster fast 1600x550 kpl.	Window fixed 1600x550 cpl.
--	208090	x					Ruta lös u. karm 1600x550 d:o	Pane without frame 1600x550 d:o
45	208684	x					Fönster V.F. fast 900x550 kpl.	Window L.F. fixed 900x550 cpl.
--	208092	x					Ruta lös u. karm 900x550 d:o	Pane without frame 900x550 d:o
46	208539	x					Fönster V.B. öppn.bart 900x550 kpl.	Window L.R. 900x550 cpl.
--	208092	x					Ruta lös u. karm 900x550 d:o	Pane without frame 900x550 d:o
48	504323	x					El-intag 230 V u. låshus	El. connection 230 V without locking house
--	504324	T					El-intag 230 V u. låshus el-golvvärme	El. connection 230 V el. underfloor heating
--	504325	x					Låshus d:o	Locking house d:o
49	204329	x					Galler ventilation kyl	Louvre ventilation
50	207759	x					Lucka m. innerram, utan spegel	Door with frame inner, without plate
--	207197	x					Innerram d:o	Frame inner d:o
51	311530	x					Vattenpåfyllning u. lock	Water filler without cap
--	314698	x					Lock d:o	Cap d:o
53	504468	x					Gasolkoffert underdel	Gas box
54	503980	x					Lock gasolkoffert u. lås	Trunk lid gas box without lock
56	208116	x					Dörr yttre kpl. H	Outer door cpl. R
--	208117	T					Dörr yttre delad kpl. H	Outer door divided cpl. R
--	208304	T					Myggdörr inre	Mosquito door inner
57	208064	x					Bakljusramp	Light holder
58	208039	x					List tält bockad H-bak	List bent R rear
59	208040	x					List tält bockad V-bak	List bent L rear
60	208041	x					List tält bockad H-fram	List bent R front
61	208042	x					List tält bockad V-fram	List bent L front
62	208323	x					Styrstift list tält 50x3,5 mm	Pin for list 50x6,5 mm
63	208099	x					Front plast H	Front plastic R
64	208100	x					Front plast V	Front plastic L
--	801319	x					Skruv PKM 4,2x14 d:o	Screw PKM 4,2x14 d:o
65	207929	x					Dekorplatta grå H=585	Decor plate grey H=585
66	207759	T					Lucka m. innerram, utan spegel	Door with frame inner, without plate
--	207197	T					Innerram d:o	Frame inner d:o

M= Metervara
T= Tillbehör

M= On the metre
T= Accessory

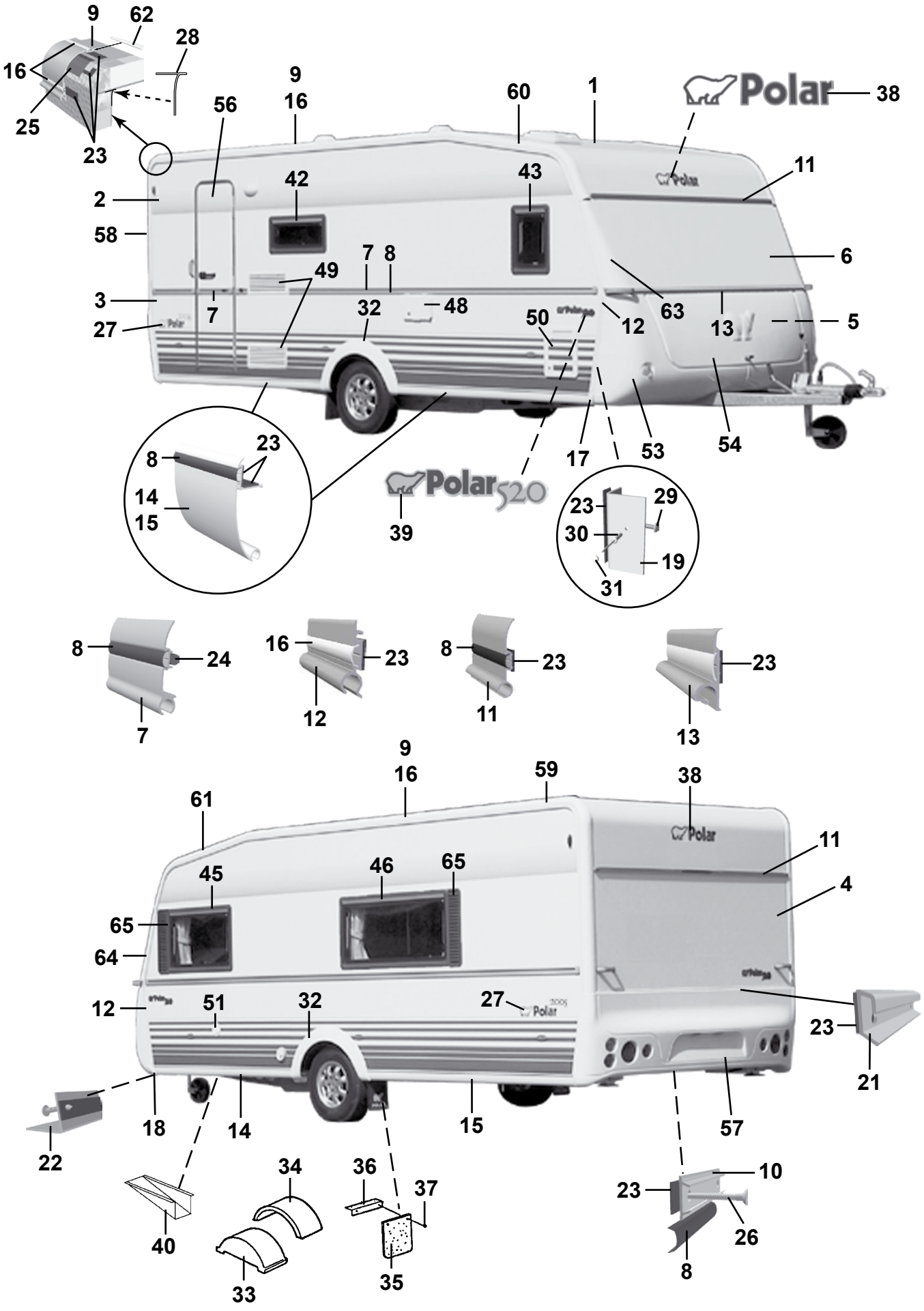
9
62
28
16
25
23
56
9
16
60
1
Polar
38
11
2
42
43
58
7
8
6
49
3
7
32
48
50
12
63
13
5
27
17
53
54
8
23
14
15
Polar 520
39
23
29
30
19
31
8
24
7
16
23
12
8
23
11
23
13
9
16
59
38
61
11
45
46
65
4
65
64
12
51
32
27
23
21
18
14
15
57
22
34
36
37
10
23
40
26
33
35
8

Pos Fig	Det. nr Part. No	Ingår/Fitted 520 BKX 2,5					Benämning	Description
1	207421	x					Plåt tak 7210x2475	Roofing plate 7210x2475
2	207489	x					Plåt sida övre 6300x1285	Side plate upper 6300x1285
3	208400	x					Plåt sida undre 6300x800	Side plate lower 6300x800
4	208402	x					Plåt gavel 2475x1538	Gable plate 2475x1538
5	207420	x					Plåt gavel undre 2461x1185	Gable plate lower 2461x1185
6	208044	x					Gavel fram övre	Gable front upper
7	208333	x					List midja L=5804	List L=5804
8	202656	M					List dekor plast, svart	List decor plastic, black
9	208213	x					List tält rak L=4990	List straight L=4990
10	205579	x					List dekor alu. L=2390	List decor alu. L=2390
11	208535	x					List markis L=2294	List L=2294
12	208037	x					List front H	List front R
--	208038	x					List front V	List front L
13	208052	x					List koffertlock väggdel L=2177	List trunk lid wall L=2177
--	702283	M					List ifyllnad vit d:o	Strip white d:o
--	207610	x					List koffertlock koffertdel L=1920	List trunk lid trunk part L=1920
14	208336	x					List avb. spoiler V-H fram L=2430	List L-R front L=2430
15	208320	x					List avb. spoiler V-H bak L=2490	List L-R rear L=2490
16	208349	M					List dekor plast, vit	List decor plastic, white
17	208303	x					Ändavslutning H-fram kjollist	End protection R front
18	208302	x					Ändavslutning V-fram kjollist	End protection L front
19	208337	x					List hållare koffert L=665	List holder L=665
21	208210	x					List bakljusramp L=2382	List light holder L=2382
22	208209	x					List gavel-golv fram L=2377	List gable-floor front L=2377
--	208314	x					Tätning "Sikalastome 710" d:o	Seal "Sikalastome 710" d:o
--	800626	x					Skruv d:o B10x25 rostfri	Screw d:o B10x25 rustless
23	208236	M					Bostik profil 15x1,5 (18 m/rulle)	Seal strip Bostik 15x1,5 (18 m/roll)
24	208237	M					Bostik profil Ø=7 mm (14 m/rulle)	Seal strip Bostik Ø=7mm (14 m/roll)
25	208235	M					Bostik profil 60x1,5 (30 m/rulle)	Seal strip Bostik 60x1,5 (30 m/roll)
26	800433	x					Skruv FXT 3,5x25 rostfri 1000 st	Screw FXT 3,5x25 rustless 1000 pcs
27	208612	x					Dekal	Decal
28	204137	M					List täck	Cover strip
29	800626	x					Skruv B10x25 rostfri	Screw B10x25 rustless
30	701980	x					Nit split	Rivet
31	801095	x					Hatt	Cap
32	208062	x					Hjulhusbreddare	Mudguard
33	206747	x					Hjulhus	Wheel housing
34	205342	x					Isolering hjulhus	Insulation wheel housing
35	100950	x					Stänkskydd	Splash guard
36	101223	x					Fäste stänkskydd	Bracket splash guard
37	800118	x					Skruv	Screw
38	208300	x					Dekal	Decal
39	208315	x					Emblem 520	Emblem 520
40	200877	x					Dammskydd	Dust cover
42	208540	x					Fönster öppn.bart 700x300 pentry kpl.	Window 700x300 pentry cpl.
--	208094	x					Ruta lös u. karm 700x300 d:o	Pane without frame 700x300 d:o
43	208541	x					Fönster H.F. öppn.bart 350x500 kpl.	Window R.F. 350x550 cpl.
							M= Metervara	M= On the metre
							T= Tillbehör	T= Accessory

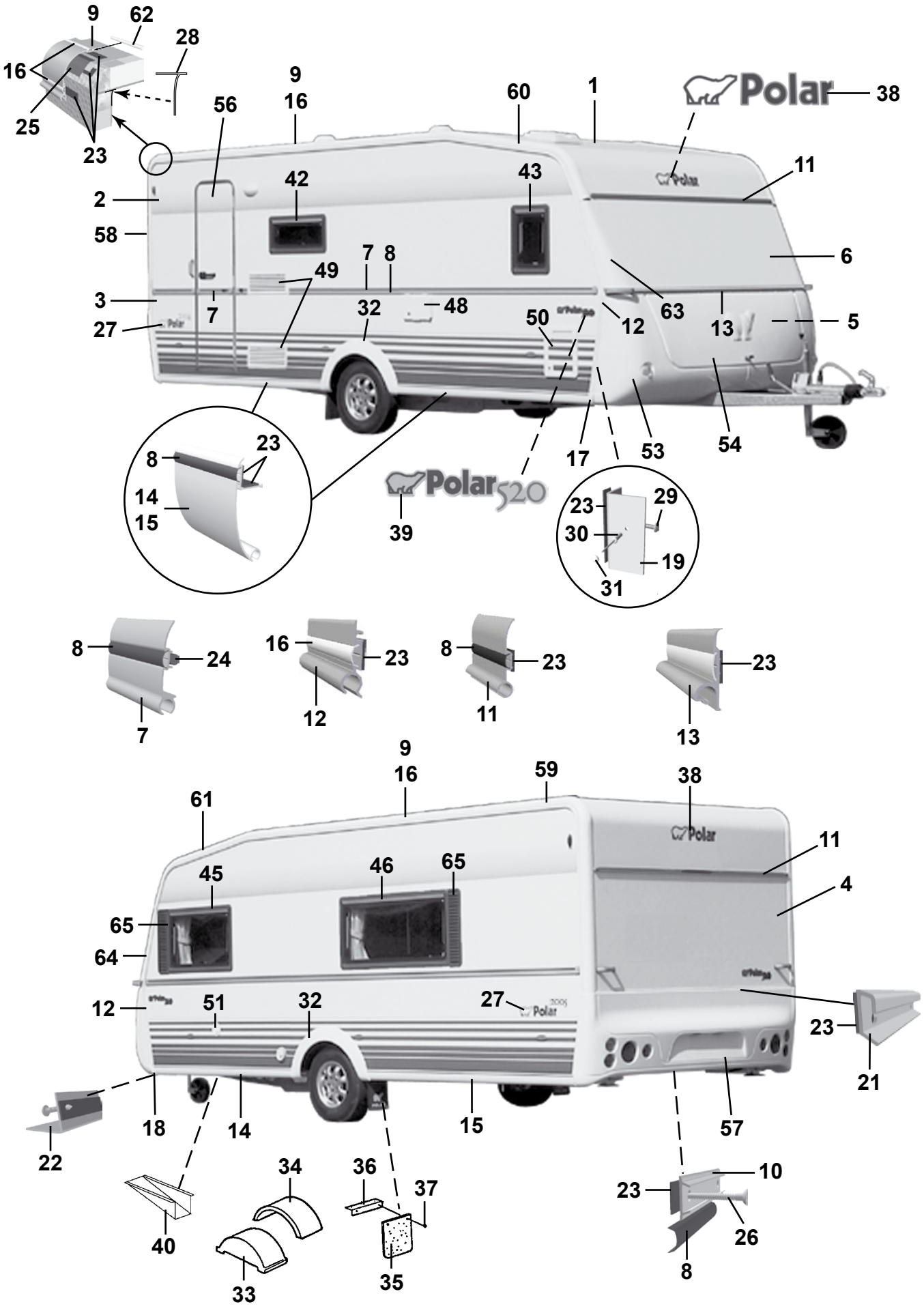
9
62
28
16
25
23
56
9
16
60
1
Polar
38
11
2
42
43
58
7
8
6
49
3
7
32
48
50
12
63
13
5
27
17
53
54
8
23
14
15
Polar 520
39
23
29
30
19
31
8
24
7
16
23
12
8
23
11
23
13
9
16
59
38
61
11
45
46
65
4
65
64
12
51
32
27
23
21
18
14
15
57
22
34
36
37
10
23
40
26
33
35
8

Pos Fig	Det. nr Part. No	Ingår/Fitted 520 BKX 2,5					Benämning	Description
--	208095	x					Ruta lös u. karm 350x500 d:o	Pane without frame 350x500 d:o
45	208539	x					Fönster V.F. öppn.bart 900x550 kpl.	Window L.F. 900x550 cpl.
--	208092	x					Ruta lös u. karm 900x550 d:o	Pane without frame 900x550 d:o
46	208538	x					Fönster V.B. öppn.bart 1300x550 kpl.	Window L.R. 1300x550 cpl.
--	208091	x					Ruta lös u. karm 1300x550 d:o	PPane without frame 1300x550 d:o
48	504323	x					El-intag 230 V u. låshus	El. connection 230 V without locking house
--	504324	T					El-intag 230 V u. låshus el-golvvärme	El. connection 230 V el. underfloor heating
--	504325	x					Låshus d:o	Locking house d:o
49	208207	x					Galler ventilation kyl	Louvre ventilation
50	207759	x					Lucka m. innerram, utan spegel	Door with frame inner, without plate
--	207197	x					Innerram d:o	Frame inner d:o
51	311530	x					Vattenpåfyllning u. lock	Water filler without cap
--	314698	x					Lock d:o	Cap d:o
53	504468	x					Gasolkoffert underdel	Gas box
54	503980	x					Lock gasolkoffert u. lås	Trunk lid gas box without lock
56	208116	x					Dörr yttre kpl. H	Outer door cpl. R
--	208117	T					Dörr yttre delad kpl. H	Outer door divided cpl. R
--	208304	T					Myggdörr inre	Mosquito door inner
57	208064	x					Bakljusramp	Light holder
58	208039	x					List tält bockad H-bak	List bent R rear
59	208040	x					List tält bockad V-bak	List bent L rear
60	208041	x					List tält bockad H-fram	List bent R front
61	208042	x					List tält bockad V-fram	List bent L front
62	208323	x					Styrstift list tält 50x3,5 mm	Pin for list 50x6,5 mm
63	208099	x					Front plast H	Front plastic R
64	208100	x					Front plast V	Front plastic L
--	801319	x					Skruv PKM 4,2x14 d:o	Screw PKM 4,2x14 d:o
65	207929	x					Dekorplatta grå H=585	Decor plate grey H=585

M= Metervara
T= Tillbehör

M= On the metre
T= Accessory

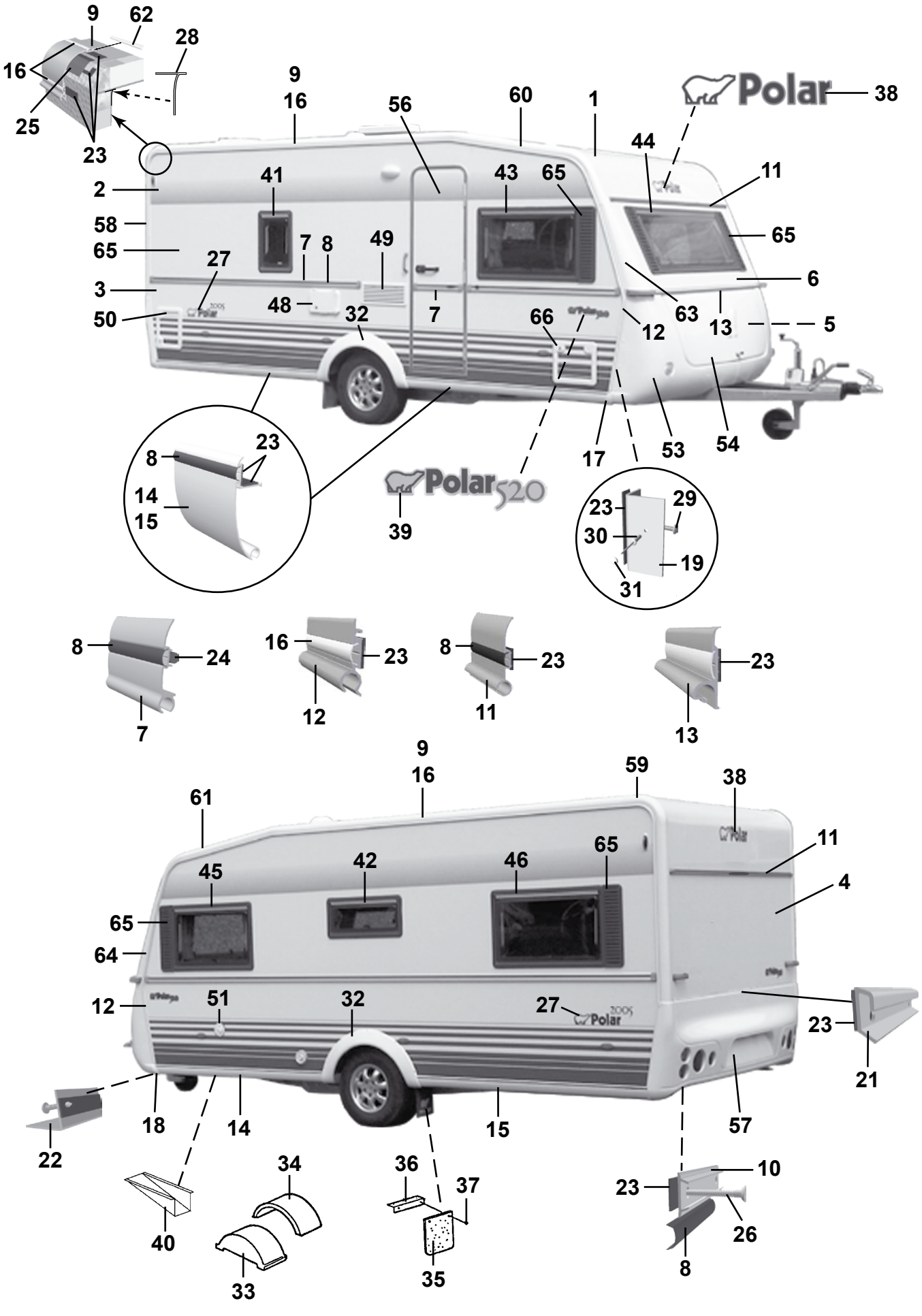
9
62
28
16
25
23
9
16
56
60
1
Polar
38
44
11
2
41
43
65
58
65
7
8
49
65
27
6
3
48
32
7
66
63
13
5
50
12
8
23
14
15
17
53
54
Polar 520
39
23
29
30
19
31
8
24
7
16
23
12
8
23
11
23
13
9
16
59
38
61
11
45
42
46
65
4
65
64
12
51
32
27
23
21
18
14
15
57
22
34
36
37
10
23
40
26
33
35
8

Pos Fig	Det. nr Part. No	Ingår/Fitted 520 CTH 2,5					Benämning	Description
1	207421	x					Plåt tak 7210x2475	Roofing plate 7210x2475
2	207489	x					Plåt sida övre 6300x1285	Side plate upper 6300x1285
3	208400	x					Plåt sida undre 6300x800	Side plate lower 6300x800
4	208402	x					Plåt gavel 2475x1538	Gable plate 2475x1538
5	207420	x					Plåt gavel undre 2461x1185	Gable plate lower 2461x1185
6	208044	x					Gavel fram övre	Gable front upper
7	208333	x					List midja L=5804	List L=5804
8	202656	M					List dekor plast, svart	List decor plastic, black
9	208213	x					List tält rak L=4990	List straight L=4990
10	205579	x					List dekor alu. L=2390	List decor alu. L=2390
11	208535	x					List markis L=2294	List L=2294
12	208037	x					List front H	List front R
--	208038	x					List front V	List front L
13	208052	x					List koffertlock väggdel L=2177	List trunk lid wall L=2177
--	702283	M					List ifyllnad vit d:o	Strip white d:o
--	207610	x					List koffertlock koffertdel L=1920	List trunk lid trunk part L=1920
14	208336	x					List avb. spoiler V-H fram L=2430	List L-R front L=2430
15	208320	x					List avb. spoiler V-H bak L=2490	List L-R rear L=2490
16	208349	M					List dekor plast, vit	List decor plastic, white
17	208303	x					Ändavslutning H-fram kjollist	End protection R front
18	208302	x					Ändavslutning V-fram kjollist	End protection L front
19	208337	x					List hållare koffert L=665	List holder L=665
21	208210	x					List bakljusramp L=2382	List light holder L=2382
22	208209	x					List gavel-golv fram L=2377	List gable-floor front L=2377
--	208314	x					Tätning "Sikalastome 710" d:o	Seal "Sikalastome 710" d:o
--	800626	x					Skruv d:o B10x25 rostfri	Screw d:o B10x25 rustless
23	208236	M					Bostik profil 15x1,5 (18 m/rulle)	Seal strip Bostik 15x1,5 (18 m/roll)
24	208237	M					Bostik profil Ø=7 mm (14 m/rulle)	Seal strip Bostik Ø=7mm (14 m/roll)
25	208235	M					Bostik profil 60x1,5 (30 m/rulle)	Seal strip Bostik 60x1,5 (30 m/roll)
26	800433	x					Skruv FXT 3,5x25 rostfri 1000 st	Screw FXT 3,5x25 rustless 1000 pcs
27	208612	x					Dekal	Decal
28	204137	M					List täck	Cover strip
29	800626	x					Skruv B10x25 rostfri	Screw B10x25 rustless
30	701980	x					Nit split	Rivet
31	801095	x					Hatt	Cap
32	208062	x					Hjulhusbreddare	Mudguard
33	206747	x					Hjulhus	Wheel housing
34	205342	x					Isolering hjulhus	Insulation wheel housing
35	100950	x					Stänkskydd	Splash guard
36	101223	x					Fäste stänkskydd	Bracket splash guard
37	800118	x					Skruv	Screw
38	208300	x					Dekal	Decal
39	208315	x					Emblem 520	Emblem 520
40	200877	x					Dammskydd	Dust cover
41	208541	T					Fönster öppn.bart 350x500 kpl.	Window 350x550 cpl.
--	208095	T					Ruta lös u. karm 350x500 d:o	Pane without frame 350x500 d:o
42	208540	x					Fönster öppn.bart 700x300 pentry kpl.	Window 700x300 pentry cpl.
							M= Metervara	M= On the metre
							T= Tillbehör	T= Accessory

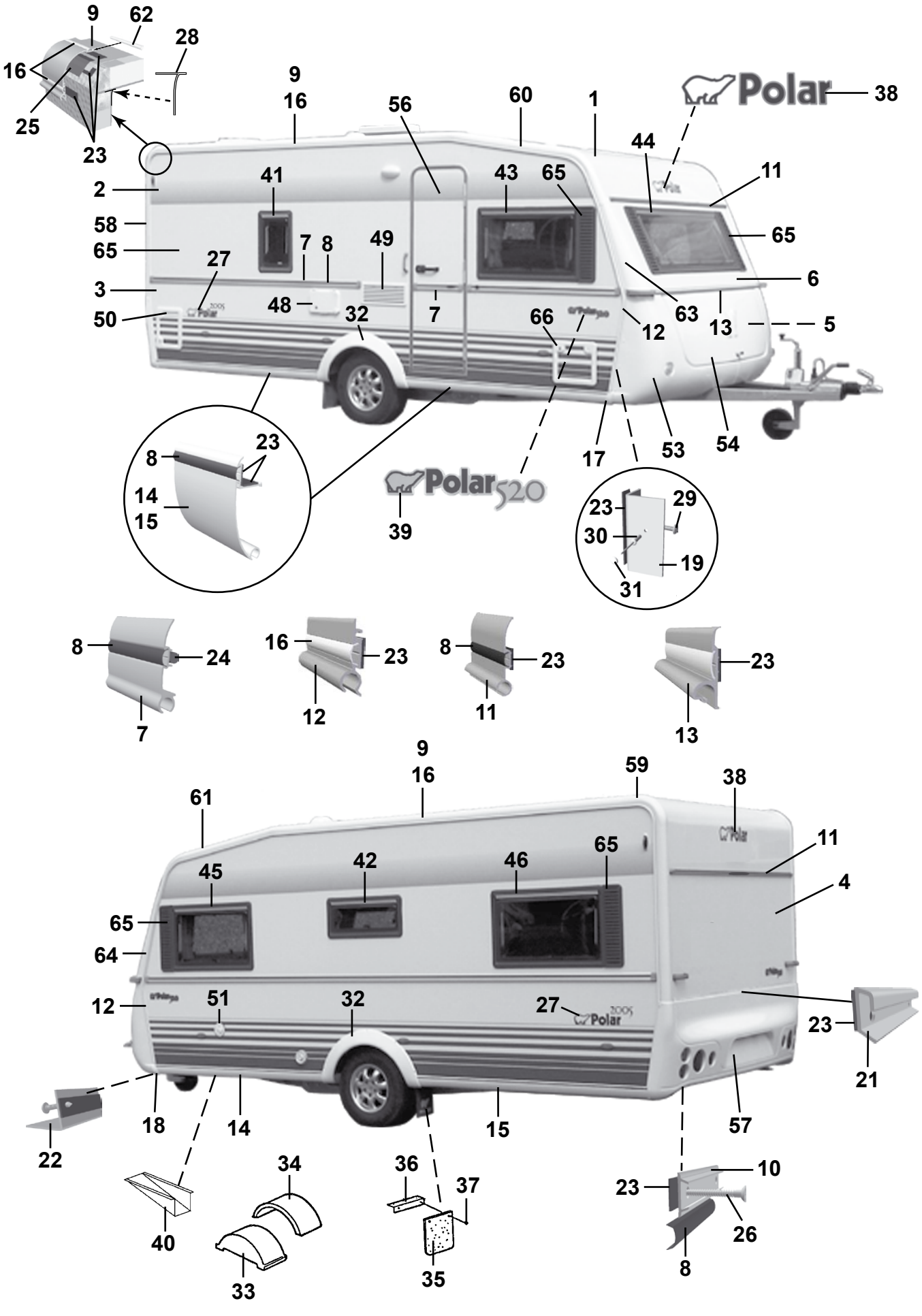
9
62
28
16
25
23
9
16
56
60
1
Polar
38
44
11
2
41
43
65
58
65
7
8
49
65
27
6
3
48
32
7
66
63
13
5
50
12
8
23
14
15
17
53
54
Polar 520
39
23
29
30
19
31
8
24
7
16
23
12
8
23
11
23
13
9
16
59
38
61
11
45
42
46
65
4
65
64
12
51
32
27
23
21
18
14
15
57
22
34
36
37
10
23
40
26
33
35
8

Pos Fig	Det. nr Part. No	Ingår/Fitted 520 CTH 2,5					Benämning	Description
--	208094	x					Ruta lös u. karm 700x300 d:o	Pane without frame 700x300 d:o
43	208539	x					Fönster H.F. öppn.bart 900x550 kpl.	Window R.F. 900x550 cpl.
--	208092	x					Ruta lös u. karm 900x550 d:o	Pane without frame 900x550 d:o
44	208537	x					Fönster fast 1600x550 kpl.	Window fixed 1600x550 cpl.
--	208090	x					Ruta lös u. karm 1600x550	Pane without frame 1600x550 d:o
45	208539	x					Fönster V.F. öppn.bart 900x550 kpl.	Window L.F. 900x550 cpl.
--	208092	x					Ruta lös u. karm 900x550 d:o	Pane without frame 900x550 d:o
46	208539	x					Fönster V.B. öppn.bart 900x550 kpl.	Window L.R. 900x550 cpl.
--	208092	x					Ruta lös u. karm 900x550 d:o	Pane without frame 900x550 d:o
48	504323	x					El-intag 230 V u. låshus	El. connection 230 V without locking house
--	504324	T					El-intag 230 V u. låshus el-golvvärme	El. connection 230 V el. underfloor heating
--	504325	x					Låshus d:o	Locking house d:o
49	208207	x					Galler ventilation kyl	Louvre ventilation
50	207759	x					Lucka m. innerram, utan spegel	Door with frame inner, without plate
--	207197	x					Innerram d:o	Frame inner d:o
51	311530	x					Vattenpåfyllning u. lock	Water filler without cap
--	314698	x					Lock d:o	Cap d:o
53	504468	x					Gasolkoffert underdel	Gas box
54	503980	x					Lock gasolkoffert u. lås	Trunk lid gas box without lock
56	208116	x					Dörr yttre kpl. H	Outer door cpl. R
--	208117	T					Dörr yttre delad kpl. H	Outer door divided cpl. R
--	208304	T					Myggdörr inre	Mosquito door inner
57	208064	x					Bakljusramp	Light holder
58	208039	x					List tält bockad H-bak	List bent R rear
59	208040	x					List tält bockad V-bak	List bent L rear
60	208041	x					List tält bockad H-fram	List bent R front
61	208042	x					List tält bockad V-fram	List bent L front
62	208323	x					Styrstift list tält 50x3,5 mm	Pin for list 50x6,5 mm
63	208099	x					Front plast H	Front plastic R
64	208100	x					Front plast V	Front plastic L
--	801319	x					Skruv PKM 4,2x14 d:o	Screw PKM 4,2x14 d:o
65	207929	x					Dekorplatta grå H=585	Decor plate grey H=585
66	207759	T					Lucka m. innerram, utan spegel	Door with frame inner, without plate
--	207197	T					Innerram d:o	Frame inner d:o

M= Metervara
T= Tillbehör

M= On the metre
T= Accessory

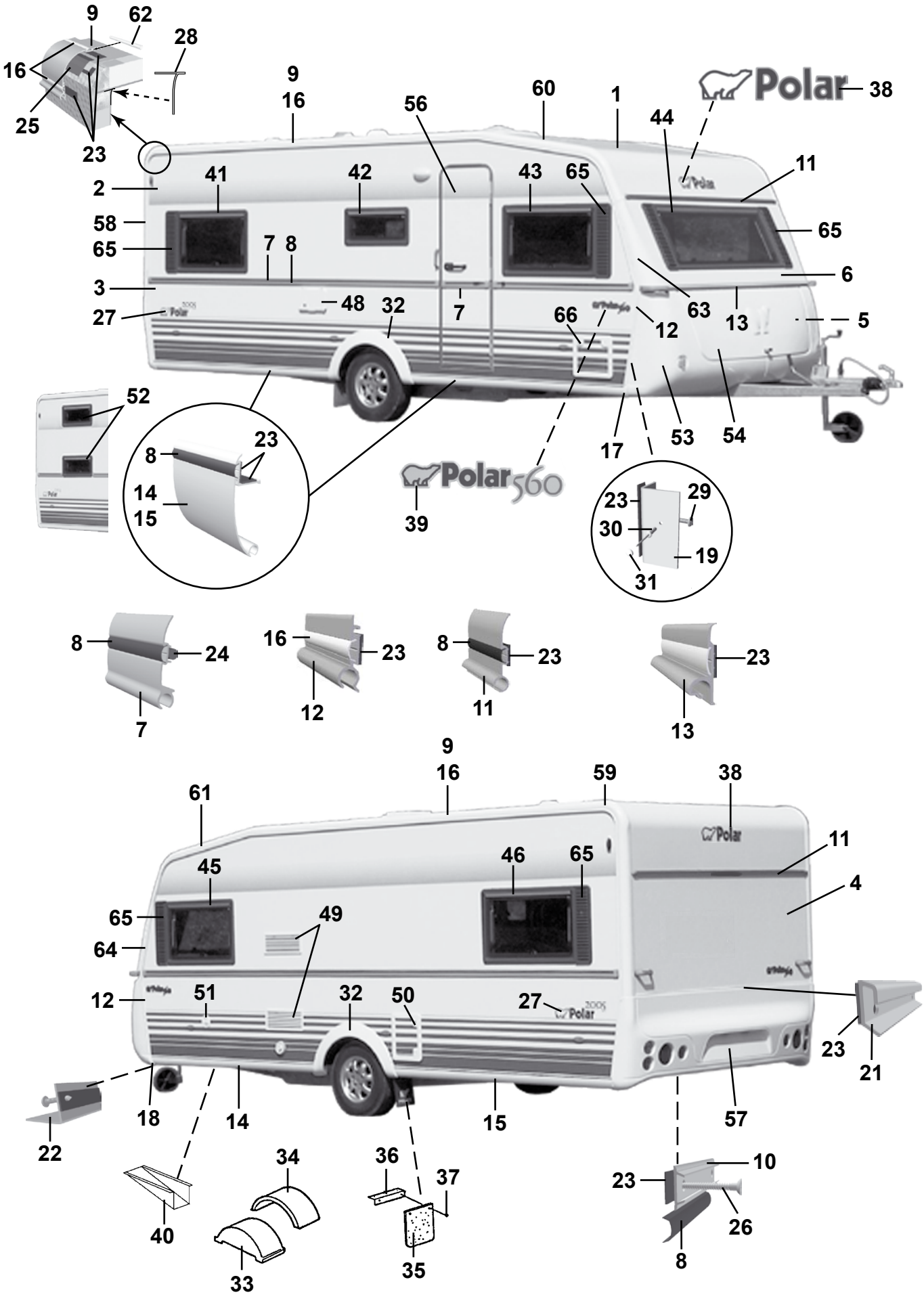
9
62
28
16
25
23
9
16
56
60
1
44
38
Polar
41
42
43
65
11
2
58
65
7
8
65
6
3
48
32
7
63
13
5
27
66
12
52
53
54
17
8
23
14
15
39
Polar560
23
29
30
19
31
8
24
7
16
23
12
8
23
11
23
13
9
16
59
38
61
Polar
11
45
46
65
4
65
49
64
12
51
32
50
27
23
21
18
14
15
57
22
10
23
26
8
34
36
37
40
33
35

Pos Fig	Det. nr Part. No	Ingår/Fitted 560 LB	560 BK	560 DB	560 DBD		Benämning	Description
1	207421	x	x	x	x		Plåt tak 7210x2475	Roofing plate 7210x2475
2	207489	x	x	x	x		Plåt sida övre 6300x1285	Side plate upper 6300x1285
3	208400	x	x	x	x		Plåt sida undre 6300x800	Side plate lower 6300x800
4	208402	x	x	x	x		Plåt gavel 2475x1538	Gable plate 2475x1538
5	207420	x	x	x	x		Plåt gavel undre 2461x1185	Gable plate lower 2461x1185
6	208044	x	x	x	x		Gavel fram övre	Gable front upper
7	208333	x	x	x	x		List midja L=5804	List L=5804
8	202656	M	M	M	M		List dekor plast, svart	List decor plastic, black
9	208213	x	x	x	x		List tält rak L=4990	List straight L=4990
10	205579	x	x	x	x		List dekor alu. L=2390	List decor alu. L=2390
11	208535	x	x	x	x		List markis L=2294	List L=2294
12	208037	x	x	x	x		List front H	List front R
--	208038	x	x	x	x		List front V	List front L
13	208052	x	x	x	x		List koffertlock väggdel L=2177	List trunk lid wall L=2177
--	702283	M	M	M	M		List ifyllnad vit d:o	Strip white d:o
--	207610	x	x	x	x		List koffertlock koffertdel L=1920	List trunk lid trunk part L=1920
14	208336	x	x	x	x		List avb. spoiler V-H fram L=2430	List L-R front L=2430
15	208320	x	x	x	x		List avb. spoiler V-H bak L=2490	List L-R rear L=2490
16	208349	M	M	M	M		List dekor plast, vit	List decor plastic, white
17	208303	x	x	x	x		Ändavslutning H-fram kjollist	End protection R front
18	208302	x	x	x	x		Ändavslutning V-fram kjollist	End protection L front
19	208337	x	x	x	x		List hållare koffert L=665	List holder L=665
21	208210	x	x	x	x		List bakljusramp L=2382	List light holder L=2382
22	208209	x	x	x	x		List gavel-golv fram L=2377	List gable-floor front L=2377
--	208314	x	x	x	x		Tätning "Sikalastome 710" d:o	Seal "Sikalastome 710" d:o
--	800626	x	x	x	x		Skruv d:o B10x25 rostfri	Screw d:o B10x25 rustless
23	208236	M	M	M	M		Bostik profil 15x1,5 (18 m/rulle)	Seal strip Bostik 15x1,5 (18 m/roll)
24	208237	M	M	M	M		Bostik profil Ø=7 mm (14 m/rulle)	Seal strip Bostik Ø=7mm (14 m/roll)
25	208235	M	M	M	M		Bostik profil 60x1,5 (30 m/rulle)	Seal strip Bostik 60x1,5 (30 m/roll)
26	800433	x	x	x	x		Skruv FXT 3,5x25 rostfri 1000 st	Screw FXT 3,5x25 rustless 1000 pcs
27	208612	x	x	x	x		Dekal	Decal
28	204137	M	M	M	M		List täck	Cover strip
29	800626	x	x	x	x		Skruv B10x25 rostfri	Screw B10x25 rustless
30	701980	x	x	x	x		Nit split	Rivet
31	801095	x	x	x	x		Hatt	Cap
32	208062	x	x	x	x		Hjulhusbreddare	Mudguard
33	206747	x	x	x	x		Hjulhus	Wheel housing
34	205342	x	x	x	x		Isolering hjulhus	Insulation wheel housing
35	100950	x	x	x	x		Stänkskydd	Splash guard
36	101223	x	x	x	x		Fäste stänkskydd	Bracket splash guard
37	800118	x	x	x	x		Skruv	Screw
38	208300	x	x	x	x		Dekal	Decal
39	208316	x	x	x	x		Emblem 560	Emblem 560
40	200877	x	x	x	x		Dammskydd	Dust cover
41	208539	x		x	x		Fönster H.B. öppn.bart 900x550 kpl.	Window R.R. 900x550 cpl.
--	208092	x		x	x		Ruta lös u. karm 900x550 d:o	Pane without frame 900x550 d:o
42	208540	x	x	x	x		Fönster öppn.bart 700x300 pentry kpl.	Window 700x300 pentry cpl.
							M= Metervara T= Tillbehör	M= On the metre T= Accessory

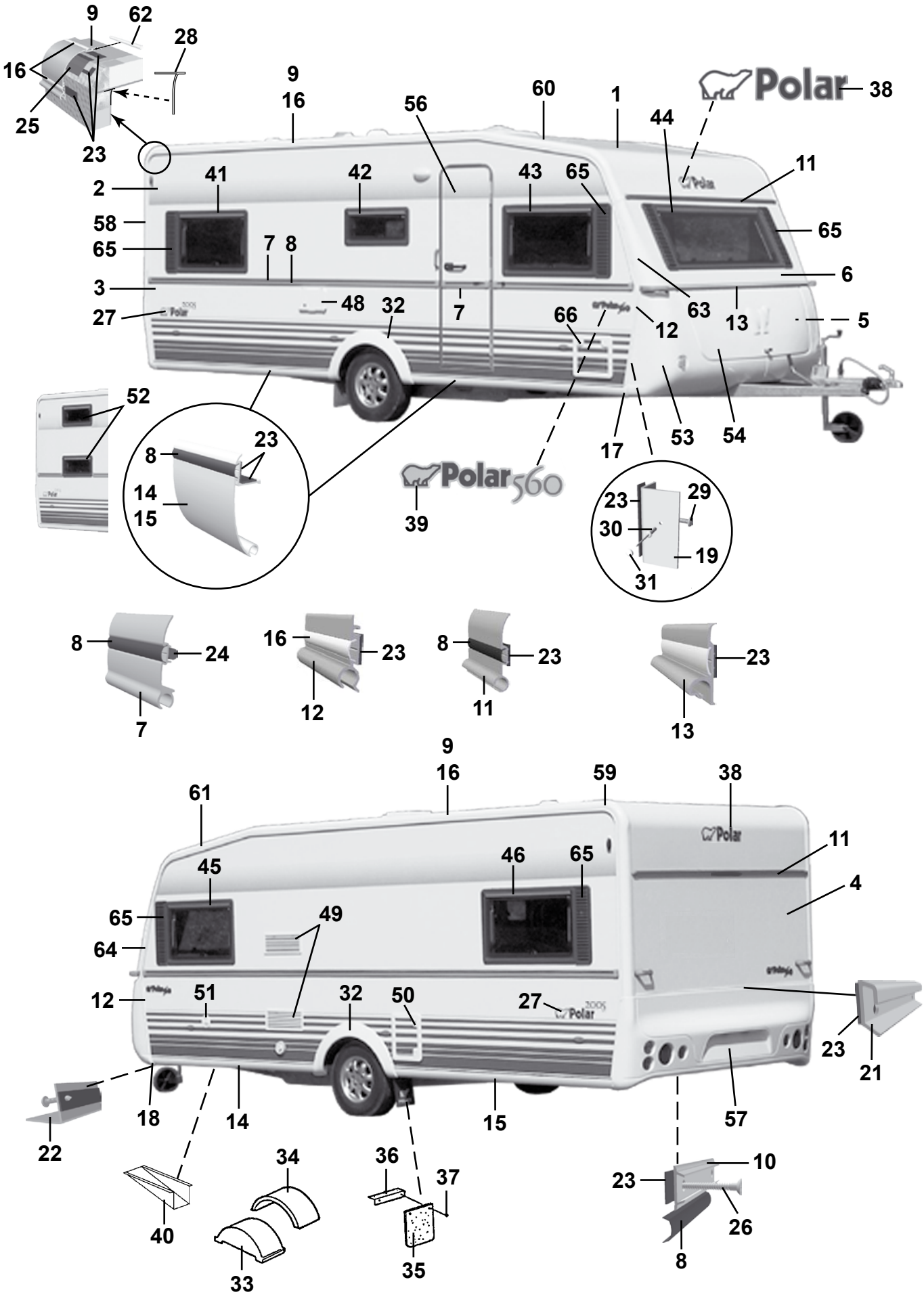
9
62
28
16
25
23
9
16
56
60
1
44
38
Polar
41
42
43
65
11
2
58
65
7
8
65
6
3
48
32
7
63
13
5
27
66
12
52
53
54
17
8
23
14
15
39
Polar560
23
29
30
19
31
8
24
7
16
23
12
8
23
11
23
13
9
16
59
38
61
Polar
11
45
46
65
4
65
49
64
12
51
32
50
27
23
21
18
14
15
57
22
10
23
26
8
34
36
37
40
33
35

Pos Fig	Det. nr Part. No	Ingår/Fitted 560 LB	560 BK	560 DB	560 DBD		Benämning	Description
--	208094	x	x	x	x		Ruta lös u. karm 700x300 d:o	Pane without frame 700x300 d:o
43	208539	x	x	x	x		Fönster H.F. öppn.bart 900x550 kpl.	Window R.F. 900x550 cpl.
--	208092	x	x	x	x		Ruta lös u. karm 900x550 d:o	Pane without frame 900x550 d:o
44	208537	x	x	x	x		Fönster fast 1600x550 kpl.	Window fixed 1600x550 cpl.
--	208090	x	x	x	x		Ruta lös u. karm 1600x550	Pane without frame 1600x550 d:o
45	208539	x	x	x	x		Fönster V.F. öppn.bart 900x550 kpl.	Window L.F. 900x550 cpl.
--	208092	x	x	x	x		Ruta lös u. karm 900x550 d:o	Pane without frame 900x550 d:o
46	208539	x	x	x	x		Fönster V.B. öppn.bart 900x550 kpl.	Window L.R. 900x550 cpl.
--	208092	x	x	x	x		Ruta lös u. karm 900x550 d:o	Pane without frame 900x550 d:o
48	504323	x	x	x	x		El-intag 230 V u. låshus	El. connection 230 V without locking house
--	504324	T	T	T	T		El-intag 230 V u. låshus el-golvvärme	El. connection 230 V el. underfloor heating
--	504325	x	x	x	x		Låshus d:o	Locking house d:o
49	208207	x	x	x	x		Galler ventilation kyl	Louvre ventilation
50	207759	x	x	x	x		Lucka m. innerram, utan spegel	Door with frame inner, without plate
--	207197	x	x	x	x		Innerram d:o	Frame inner d:o
51	311530	x	x	x	x		Vattenpåfyllning u. lock	Water filler without cap
--	314698	x	x	x	x		Lock d:o	Cap d:o
52	208540		x				Fönster öppn.bart 700x300 kpl.	Window 700x300 cpl.
--	208094		x				Ruta lös u. karm 700x300 d:o	Pane without frame 700x300 d:o
53	504468	x	x	x	x		Gasolkoffert underdel	Gas box
54	503980	x	x	x	x		Lock gasolkoffert u. lås	Trunk lid gas box without lock
56	208116	x	x	x	x		Dörr yttre kpl. H	Outer door cpl. R
--	208117	T	T	T	T		Dörr yttre delad kpl. H	Outer door divided cpl. R
--	208304	T	T	T	T		Myggdörr inre	Mosquito door inner
57	208064	x	x	x	x		Bakljusramp	Light holder
58	208039	x	x	x	x		List tält bockad H-bak	List bent R rear
59	208040	x	x	x	x		List tält bockad V-bak	List bent L rear
60	208041	x	x	x	x		List tält bockad H-fram	List bent R front
61	208042	x	x	x	x		List tält bockad V-fram	List bent L front
62	208323	x	x	x	x		Styrstift list tält 50x3,5 mm	Pin for list 50x6,5 mm
63	208099	x	x	x	x		Front plast H	Front plastic R
64	208100	x	x	x	x		Front plast V	Front plastic L
--	801319	x	x	x	x		Skruv PKM 4,2x14 d:o	Screw PKM 4,2x14 d:o
65	207929	x	x	x	x		Dekorplatta grå H=585	Decor plate grey H=585
66	207759	T	T	T	T		Lucka m. innerram, utan spegel	Door with frame inner, without plate
--	207197	T	T	T	T		Innerram d:o	Frame inner d:o

M= Metervara
T= Tillbehör

M= On the metre
T= Accessory

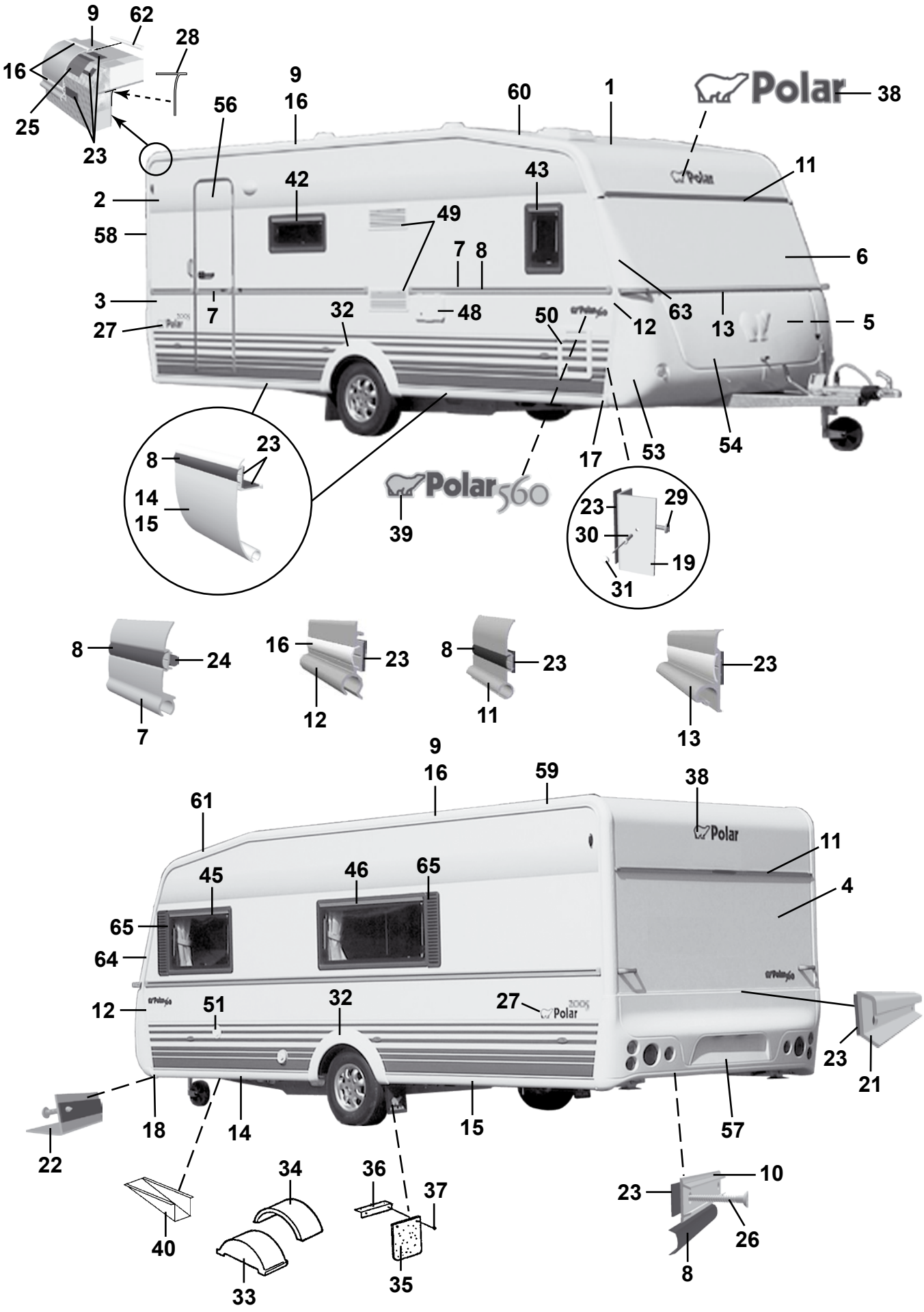
9
62
28
16
25
23
56
9
16
60
1
Polar
38
11
42
43
2
49
58
7
8
6
3
7
32
48
50
12
63
13
5
27
54
17
53
23
8
14
15
39
Polar560
23
29
30
19
31
8
24
7
16
23
12
8
23
11
23
13
9
16
59
38
61
Polar
11
45
46
65
4
65
64
12
51
32
27
23
21
18
14
15
57
22
34
36
37
10
23
40
26
33
35
8

Pos Fig	Det. nr Part. No	Ingår/Fitted 560 GS BKX 2,5					Benämning	Description
1	207421	x					Plåt tak 7210x2475	Roofing plate 7210x2475
2	207489	x					Plåt sida övre 6300x1285	Side plate upper 6300x1285
3	208400	x					Plåt sida undre 6300x800	Side plate lower 6300x800
4	208402	x					Plåt gavel 2475x1538	Gable plate 2475x1538
5	207420	x					Plåt gavel undre 2461x1185	Gable plate lower 2461x1185
6	208044	x					Gavel fram övre	Gable front upper
7	208333	x					List midja L=5804	List L=5804
8	202656	M					List dekor plast, svart	List decor plastic, black
9	208213	x					List tält rak L=4990	List straight L=4990
10	205579	x					List dekor alu. L=2390	List decor alu. L=2390
11	208535	x					List markis L=2294	List L=2294
12	208037	x					List front H	List front R
--	208038	x					List front V	List front L
13	208052	x					List koffertlock väggdel L=2177	List trunk lid wall L=2177
--	702283	M					List ifyllnad vit d:o	Strip white d:o
--	207610	x					List koffertlock koffertdel L=1920	List trunk lid trunk part L=1920
14	208336	x					List avb. spoiler V-H fram L=2430	List L-R front L=2430
15	208320	x					List avb. spoiler V-H bak L=2490	List L-R rear L=2490
16	208349	M					List dekor plast, vit	List decor plastic, white
17	208303	x					Ändavslutning H-fram kjollist	End protection R front
18	208302	x					Ändavslutning V-fram kjollist	End protection L front
19	208337	x					List hållare koffert L=665	List holder L=665
21	208210	x					List bakljusramp L=2382	List light holder L=2382
22	208209	x					List gavel-golv fram L=2377	List gable-floor front L=2377
--	208314	x					Tätning "Sikalastome 710" d:o	Seal "Sikalastome 710" d:o
--	800626	x					Skruv d:o B10x25 rostfri	Screw d:o B10x25 rustless
23	208236	M					Bostik profil 15x1,5 (18 m/rulle)	Seal strip Bostik 15x1,5 (18 m/roll)
24	208237	M					Bostik profil Ø=7 mm (14 m/rulle)	Seal strip Bostik Ø=7mm (14 m/roll)
25	208235	M					Bostik profil 60x1,5 (30 m/rulle)	Seal strip Bostik 60x1,5 (30 m/roll)
26	800433	x					Skruv FXT 3,5x25 rostfri 1000 st	Screw FXT 3,5x25 rustless 1000 pcs
27	208612	x					Dekal	Decal
28	204137	M					List täck	Cover strip
29	800626	x					Skruv B10x25 rostfri	Screw B10x25 rustless
30	701980	x					Nit split	Rivet
31	801095	x					Hatt	Cap
32	208062	x					Hjulhusbreddare	Mudguard
33	206747	x					Hjulhus	Wheel housing
34	205342	x					Isolering hjulhus	Insulation wheel housing
35	100950	x					Stänkskydd	Splash guard
36	101223	x					Fäste stänkskydd	Bracket splash guard
37	800118	x					Skruv	Screw
38	208300	x					Dekal	Decal
39	208316	x					Emblem 560	Emblem 560
40	200877	x					Dammskydd	Dust cover
42	208540	x					Fönster öppn.bart 700x300 pentry kpl.	Window 700x300 pentry cpl.
--	208094	x					Ruta lös u. karm 700x300 d:o	Pane without frame 700x300 d:o
43	208541	x					Fönster H.F. öppn.bart 350x500 kpl.	Window R.F. 350x550 cpl.
							M= Metervara	M= On the metre
							T= Tillbehör	T= Accessory

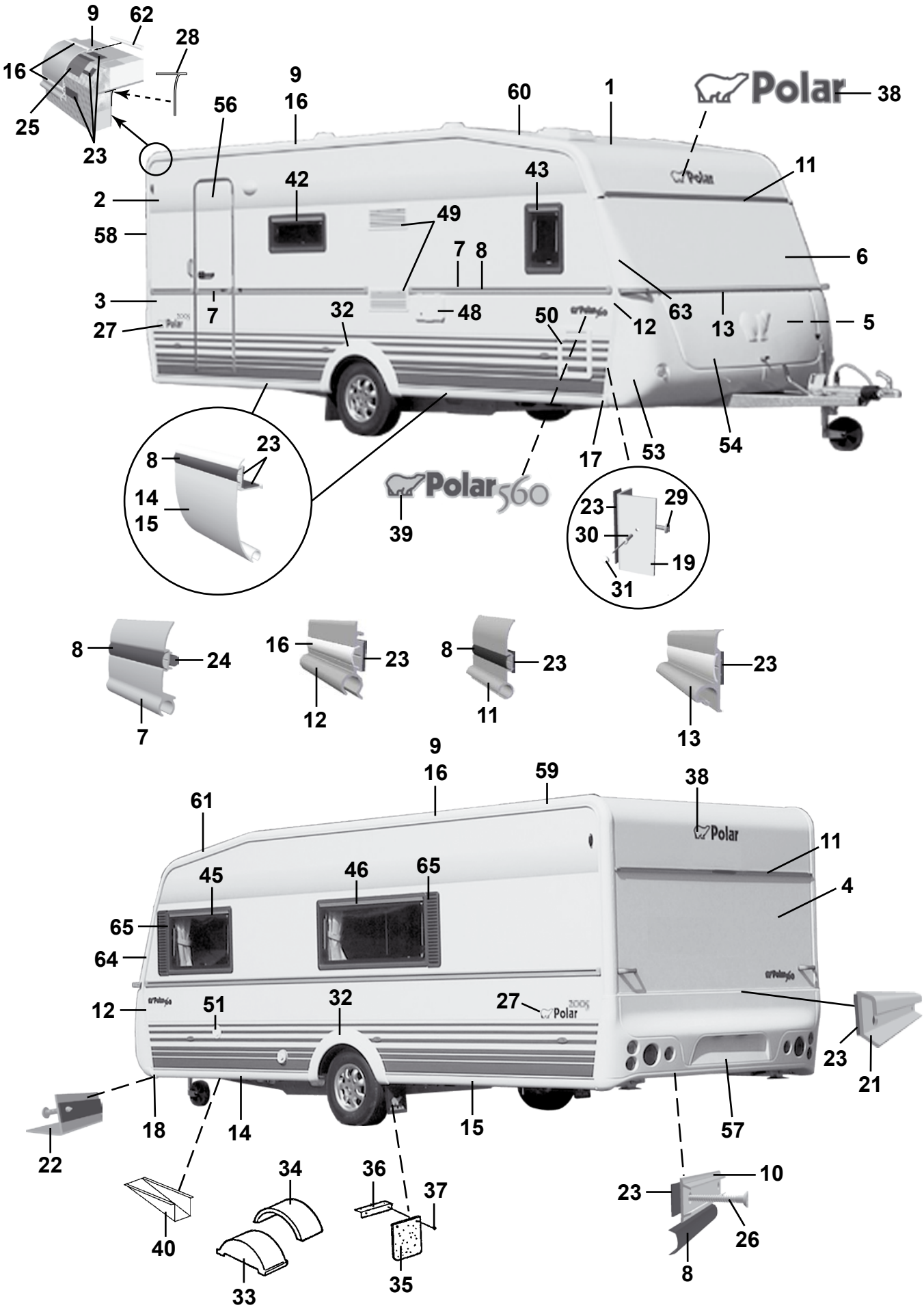
9
62
28
16
25
23
56
9
16
60
1
Polar
38
11
42
43
2
49
58
7
8
6
3
7
32
48
50
12
63
13
5
27
54
17
53
23
8
14
15
39
Polar560
23
29
30
19
31
8
24
7
16
23
12
8
23
11
23
13
9
16
59
38
61
Polar
11
45
46
65
4
65
64
12
51
32
27
23
21
18
14
15
57
22
34
36
37
10
23
40
33
35
26
8

Pos Fig	Det. nr Part. No	Ingår/Fitted 560 GS BKX 2,5					Benämning	Description
--	208095	x					Ruta lös u. karm 350x500 d:o	Pane without frame 350x500 d:o
45	208539	x					Fönster V.F. öppn.bart 900x550 kpl.	Window L.F. 900x550 cpl.
--	208092	x					Ruta lös u. karm 900x550 d:o	Pane without frame 900x550 d:o
46	208538	x					Fönster V.B. öppn.bart 1300x550 kpl.	Window L.R. 1300x550 cpl.
--	208091	x					Ruta lös u. karm 1300x550 d:o	PPane without frame 1300x550 d:o
48	504323	x					El-intag 230 V u. låshus	El. connection 230 V without locking house
--	504324	T					El-intag 230 V u. låshus el-golvvärme	El. connection 230 V el. underfloor heating
--	504325	x					Låshus d:o	Locking house d:o
49	208207	x					Galler ventilation kyl	Louvre ventilation
50	207759	x					Lucka m. innerram, utan spegel	Door with frame inner, without plate
--	207197	x					Innerram d:o	Frame inner d:o
51	311530	x					Vattenpåfyllning u. lock	Water filler without cap
--	314698	x					Lock d:o	Cap d:o
53	504468	x					Gasolkoffert underdel	Gas box
54	503980	x					Lock gasolkoffert u. lås	Trunk lid gas box without lock
56	208116	x					Dörr yttre kpl. H	Outer door cpl. R
--	208117	T					Dörr yttre delad kpl. H	Outer door divided cpl. R
--	208304	T					Myggdörr inre	Mosquito door inner
57	208064	x					Bakljusramp	Light holder
58	208039	x					List tält bockad H-bak	List bent R rear
59	208040	x					List tält bockad V-bak	List bent L rear
60	208041	x					List tält bockad H-fram	List bent R front
61	208042	x					List tält bockad V-fram	List bent L front
62	208323	x					Styrstift list tält 50x3,5 mm	Pin for list 50x6,5 mm
63	208099	x					Front plast H	Front plastic R
64	208100	x					Front plast V	Front plastic L
--	801319	x					Skruv PKM 4,2x14 d:o	Screw PKM 4,2x14 d:o
65	207929	x					Dekorplatta grå H=585	Decor plate grey H=585

M= Metervara
T= Tillbehör

M= On the metre
T= Accessory

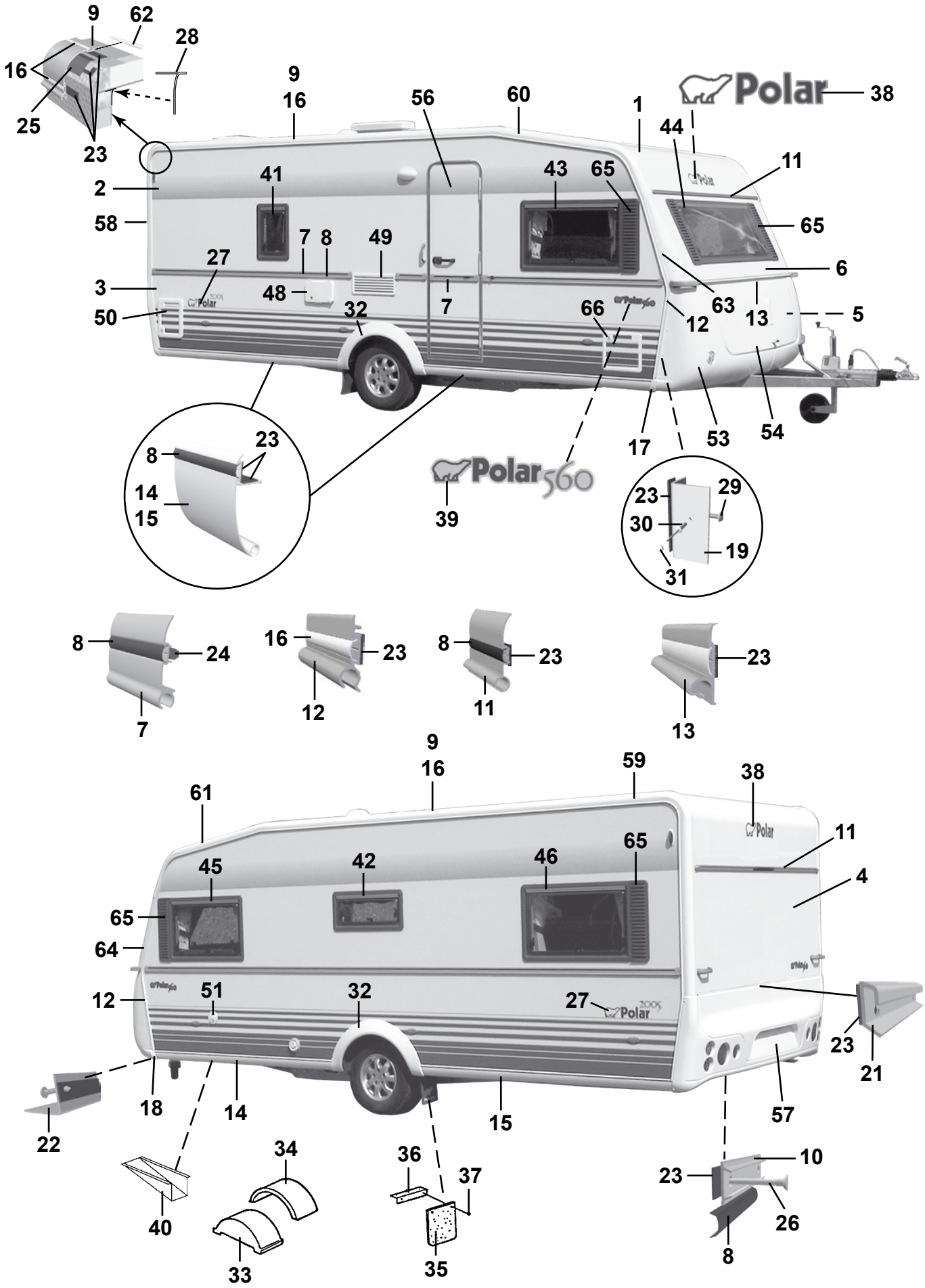
9
62
28
16
25
23
9
16
56
60
1
Polar
38
44
11
41
43
65
2
58
65
7
8
49
27
6
3
48
7
63
13
5
50
32
66
12
17
53
54
23
8
14
15
39
Polar560
23
29
30
19
31
8
24
7
16
23
12
8
23
11
23
13
9
16
59
38
61
Polar
11
45
42
46
65
4
65
64
12
51
32
27
Polar
23
21
18
14
15
57
22
34
36
37
10
23
40
26
33
35
8

Pos Fig	Det. nr Part. No	Ingår/Fitted 560 CTH					Benämning	Description
1	207421	x					Plåt tak 7210x2475	Roofing plate 7210x2475
2	207489	x					Plåt sida övre 6300x1285	Side plate upper 6300x1285
3	208400	x					Plåt sida undre 6300x800	Side plate lower 6300x800
4	208402	x					Plåt gavel 2475x1538	Gable plate 2475x1538
5	207420	x					Plåt gavel undre 2461x1185	Gable plate lower 2461x1185
6	208044	x					Gavel fram övre	Gable front upper
7	208333	x					List midja L=5804	List L=5804
8	202656	M					List dekor plast, svart	List decor plastic, black
9	208213	x					List tält rak L=4990	List straight L=4990
10	205579	x					List dekor alu. L=2390	List decor alu. L=2390
11	208535	x					List markis L=2294	List L=2294
12	208037	x					List front H	List front R
--	208038	x					List front V	List front L
13	208052	x					List koffertlock väggdel L=2177	List trunk lid wall L=2177
--	702283	M					List ifyllnad vit d:o	Strip white d:o
--	207610	x					List koffertlock koffertdel L=1920	List trunk lid trunk part L=1920
14	208336	x					List avb. spoiler V-H fram L=2430	List L-R front L=2430
15	208320	x					List avb. spoiler V-H bak L=2490	List L-R rear L=2490
16	208349	M					List dekor plast, vit	List decor plastic, white
17	208303	x					Ändavslutning H-fram kjollist	End protection R front
18	208302	x					Ändavslutning V-fram kjollist	End protection L front
19	208337	x					List hållare koffert L=665	List holder L=665
21	208210	x					List bakljusramp L=2382	List light holder L=2382
22	208209	x					List gavel-golv fram L=2377	List gable-floor front L=2377
--	208314	x					Tätning "Sikalastome 710" d:o	Seal "Sikalastome 710" d:o
--	800626	x					Skruv d:o B10x25 rostfri	Screw d:o B10x25 rustless
23	208236	M					Bostik profil 15x1,5 (18 m/rulle)	Seal strip Bostik 15x1,5 (18 m/roll)
24	208237	M					Bostik profil Ø=7 mm (14 m/rulle)	Seal strip Bostik Ø=7mm (14 m/roll)
25	208235	M					Bostik profil 60x1,5 (30 m/rulle)	Seal strip Bostik 60x1,5 (30 m/roll)
26	800433	x					Skruv FXT 3,5x25 rostfri 1000 st	Screw FXT 3,5x25 rustless 1000 pcs
27	208612	x					Dekal	Decal
28	204137	M					List täck	Cover strip
29	800626	x					Skruv B10x25 rostfri	Screw B10x25 rustless
30	701980	x					Nit split	Rivet
31	801095	x					Hatt	Cap
32	208062	x					Hjulhusbreddare	Mudguard
33	206747	x					Hjulhus	Wheel housing
34	205342	x					Isolering hjulhus	Insulation wheel housing
35	100950	x					Stänkskydd	Splash guard
36	101223	x					Fäste stänkskydd	Bracket splash guard
37	800118	x					Skruv	Screw
38	208300	x					Dekal	Decal
39	208316	x					Emblem 560	Emblem 560
40	200877	x					Dammskydd	Dust cover
41	208541	T					Fönster öppn.bart 350x500 kpl.	Window 350x550 cpl.
--	208095	T					Ruta lös u. karm 350x500 d:o	Pane without frame 350x500 d:o
42	208540	x					Fönster öppn.bart 700x300 pentry kpl.	Window 700x300 pentry cpl.
							M= Metervara	M= On the metre
							T= Tillbehör	T= Accessory

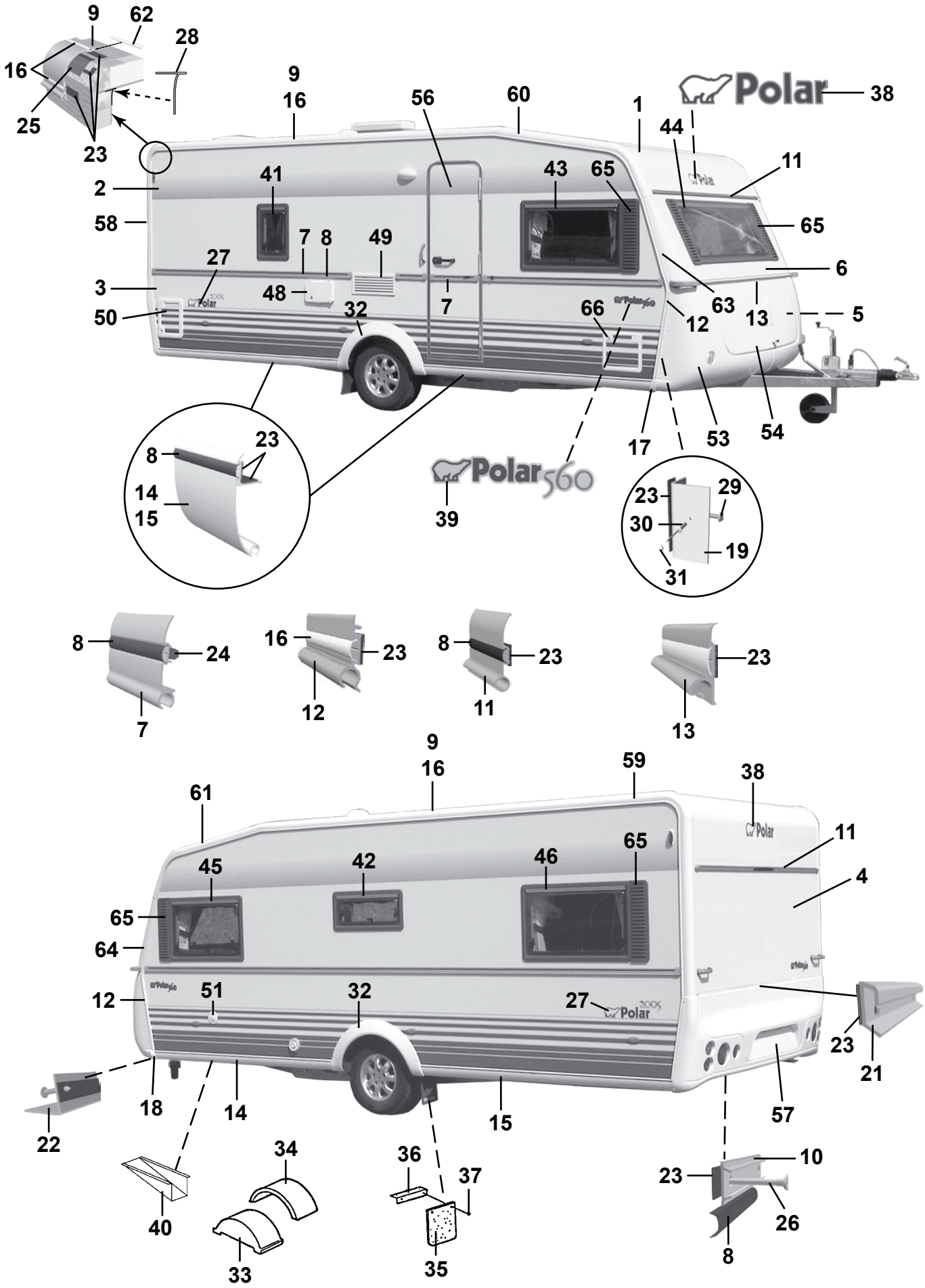
9
62
28
16
25
23
9
16
56
60
1
Polar
38
44
11
41
43
65
2
58
65
7
8
49
27
6
3
48
7
63
13
5
50
32
66
12
17
53
54
39
Polar560
23
8
14
15
23
29
30
19
31
8
24
7
16
23
12
8
23
11
23
13
9
16
59
38
61
Polar
11
45
42
46
65
4
65
64
12
51
32
27
Polar
23
21
18
14
15
57
22
34
36
37
10
23
40
33
35
26
8

Pos Fig	Det. nr Part. No	Ingår/Fitted 560 CTH					Benämning	Description
--	208094	x					Ruta lös u. karm 700x300 d:o	Pane without frame 700x300 d:o
43	208539	x					Fönster H.F. öppn.bart 900x550 kpl.	Window R.F. 900x550 cpl.
--	208092	x					Ruta lös u. karm 900x550 d:o	Pane without frame 900x550 d:o
44	208537	x					Fönster fast 1600x550 kpl.	Window fixed 1600x550 cpl.
--	208090	x					Ruta lös u. karm 1600x550	Pane without frame 1600x550 d:o
45	208539	x					Fönster V.F. öppn.bart 900x550 kpl.	Window L.F. 900x550 cpl.
--	208092	x					Ruta lös u. karm 900x550 d:o	Pane without frame 900x550 d:o
46	208539	x					Fönster V.B. öppn.bart 900x550 kpl.	Window L.R. 900x550 cpl.
--	208092	x					Ruta lös u. karm 900x550 d:o	Pane without frame 900x550 d:o
48	504323	x					El-intag 230 V u. låshus	El. connection 230 V without locking house
--	504324	T					El-intag 230 V u. låshus el-golvvärme	El. connection 230 V el. underfloor heating
--	504325	x					Låshus d:o	Locking house d:o
49	208207	x					Galler ventilation kyl	Louvre ventilation
50	207759	x					Lucka m. innerram, utan spegel	Door with frame inner, without plate
--	207197	x					Innerram d:o	Frame inner d:o
51	311530	x					Vattenpåfyllning u. lock	Water filler without cap
--	314698	x					Lock d:o	Cap d:o
53	504468	x					Gasolkoffert underdel	Gas box
54	503980	x					Lock gasolkoffert u. lås	Trunk lid gas box without lock
56	208116	x					Dörr yttre kpl. H	Outer door cpl. R
--	208117	T					Dörr yttre delad kpl. H	Outer door divided cpl. R
--	208304	T					Myggdörr inre	Mosquito door inner
57	208064	x					Bakljusramp	Light holder
58	208039	x					List tält bockad H-bak	List bent R rear
59	208040	x					List tält bockad V-bak	List bent L rear
60	208041	x					List tält bockad H-fram	List bent R front
61	208042	x					List tält bockad V-fram	List bent L front
62	208323	x					Styrstift list tält 50x3,5 mm	Pin for list 50x6,5 mm
63	208099	x					Front plast H	Front plastic R
64	208100	x					Front plast V	Front plastic L
--	801319	x					Skruv PKM 4,2x14 d:o	Screw PKM 4,2x14 d:o
65	207929	x					Dekorplatta grå H=585	Decor plate grey H=585
66	207759	T					Lucka m. innerram, utan spegel	Door with frame inner, without plate
--	207197	T					Innerram d:o	Frame inner d:o

M= Metervara
T= Tillbehör

M= On the metre
T= Accessory

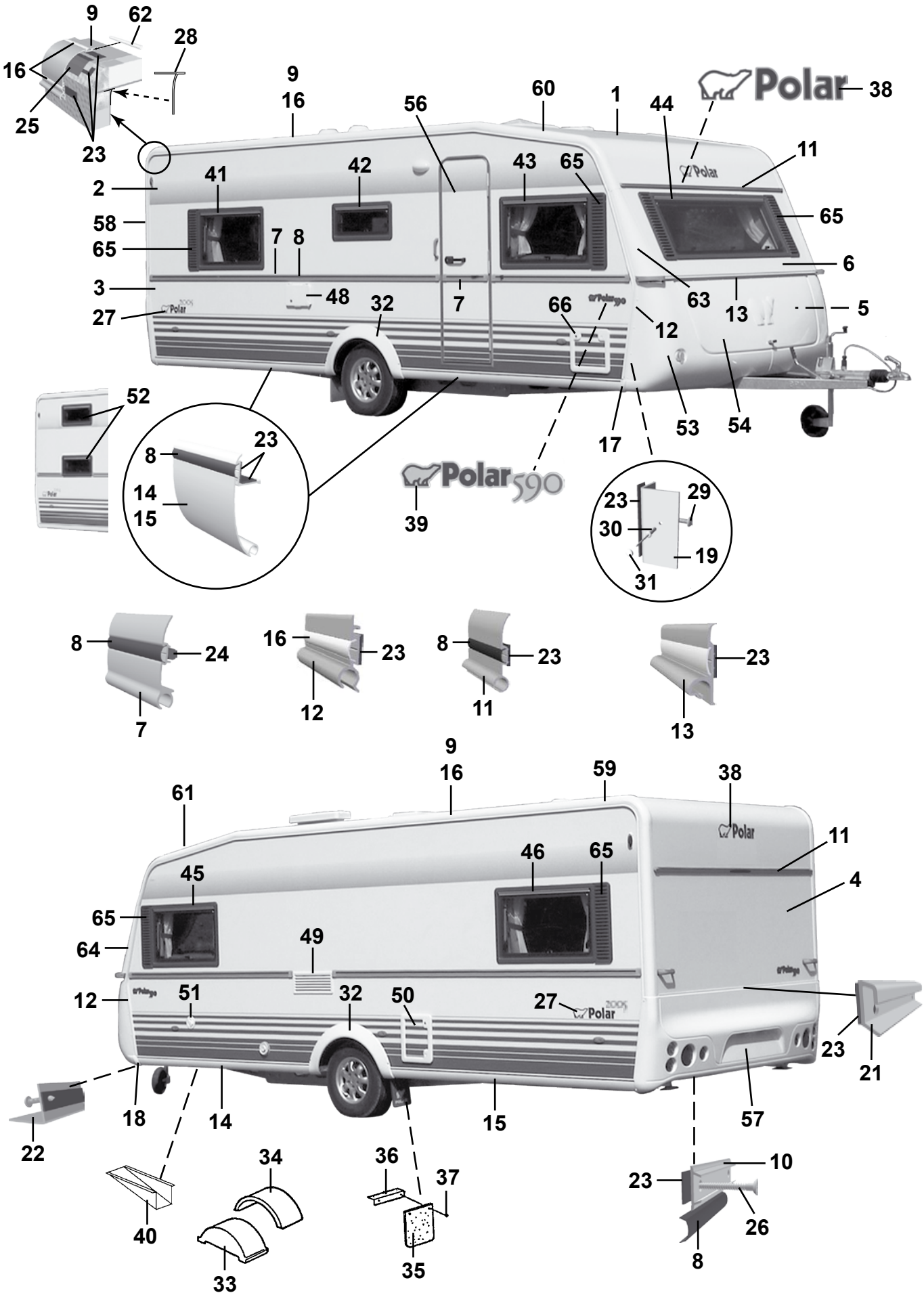
9
62
28
16
25
23
9
16
56
60
1
44
38
Polar
41
42
43
65
11
2
58
65
7
8
65
6
3
48
32
7
63
13
5
27
66
12
52
53
54
17
8
23
14
15
39
Polar590
23
29
30
19
31
8
24
7
16
23
12
8
23
11
23
13
9
16
59
38
61
Polar
11
46
65
45
4
65
64
49
12
51
32
50
27
23
21
22
18
14
15
57
34
36
37
10
23
40
26
33
35
8

Pos Fig	Det. nr Part. No	Ingår/Fitted 590 LB	590 BK	590 DB	590 DBD		Benämning	Description
1	207421	x	x	x	x		Plåt tak 7210x2475	Roofing plate 7210x2475
2	207489	x	x	x	x		Plåt sida övre 6300x1285	Side plate upper 6300x1285
3	208400	x	x	x	x		Plåt sida undre 6300x800	Side plate lower 6300x800
4	208402	x	x	x	x		Plåt gavel 2475x1538	Gable plate 2475x1538
5	207420	x	x	x	x		Plåt gavel undre 2461x1185	Gable plate lower 2461x1185
6	208044	x	x	x	x		Gavel fram övre	Gable front upper
7	208333	x	x	x	x		List midja L=5804	List L=5804
8	202656	M	M	M	M		List dekor plast, svart	List decor plastic, black
9	208213	x	x	x	x		List tält rak L=4990	List straight L=4990
10	205579	x	x	x	x		List dekor alu. L=2390	List decor alu. L=2390
11	208535	x	x	x	x		List markis L=2294	List L=2294
12	208037	x	x	x	x		List front H	List front R
--	208038	x	x	x	x		List front V	List front L
13	208052	x	x	x	x		List koffertlock väggdel L=2177	List trunk lid wall L=2177
--	702283	M	M	M	M		List ifyllnad vit d:o	Strip white d:o
--	207610	x	x	x	x		List koffertlock koffertdel L=1920	List trunk lid trunk part L=1920
14	208336	x	x	x	x		List avb. spoiler V-H fram L=2430	List L-R front L=2430
15	208320	x	x	x	x		List avb. spoiler V-H bak L=2490	List L-R rear L=2490
16	208349	M	M	M	M		List dekor plast, vit	List decor plastic, white
17	208303	x	x	x	x		Ändavslutning H-fram kjollist	End protection R front
18	208302	x	x	x	x		Ändavslutning V-fram kjollist	End protection L front
19	208337	x	x	x	x		List hållare koffert L=665	List holder L=665
21	208210	x	x	x	x		List bakljusramp L=2382	List light holder L=2382
22	208209	x	x	x	x		List gavel-golv fram L=2377	List gable-floor front L=2377
--	208314	x	x	x	x		Tätning "Sikalastome 710" d:o	Seal "Sikalastome 710" d:o
--	800626	x	x	x	x		Skruv d:o B10x25 rostfri	Screw d:o B10x25 rustless
23	208236	M	M	M	M		Bostik profil 15x1,5 (18 m/rulle)	Seal strip Bostik 15x1,5 (18 m/roll)
24	208237	M	M	M	M		Bostik profil Ø=7 mm (14 m/rulle)	Seal strip Bostik Ø=7mm (14 m/roll)
25	208235	M	M	M	M		Bostik profil 60x1,5 (30 m/rulle)	Seal strip Bostik 60x1,5 (30 m/roll)
26	800433	x	x	x	x		Skruv FXT 3,5x25 rostfri 1000 st	Screw FXT 3,5x25 rustless 1000 pcs
27	208612	x	x	x	x		Dekal	Decal
28	204137	M	M	M	M		List täck	Cover strip
29	800626	x	x	x	x		Skruv B10x25 rostfri	Screw B10x25 rustless
30	701980	x	x	x	x		Nit split	Rivet
31	801095	x	x	x	x		Hatt	Cap
32	208062	x	x	x	x		Hjulhusbreddare	Mudguard
33	206747	x	x	x	x		Hjulhus	Wheel housing
34	205342	x	x	x	x		Isolering hjulhus	Insulation wheel housing
35	100950	x	x	x	x		Stänkskydd	Splash guard
36	101223	x	x	x	x		Fäste stänkskydd	Bracket splash guard
37	800118	x	x	x	x		Skruv	Screw
38	208300	x	x	x	x		Dekal	Decal
39	208317	x	x	x	x		Emblem 590	Emblem 590
40	200877	x	x	x	x		Dammskydd	Dust cover
41	208539	x		x	x		Fönster H.B. öppn.bart 900x550 kpl.	Window R.R. 900x550 cpl.
--	208092	x		x	x		Ruta lös u. karm 900x550 d:o	Pane without frame 900x550 d:o
42	208540	x	x	x	x		Fönster öppn.bart 700x300 pentry kpl.	Window 700x300 pentry cpl.
							M= Metervara T= Tillbehör	M= On the metre T= Accessory

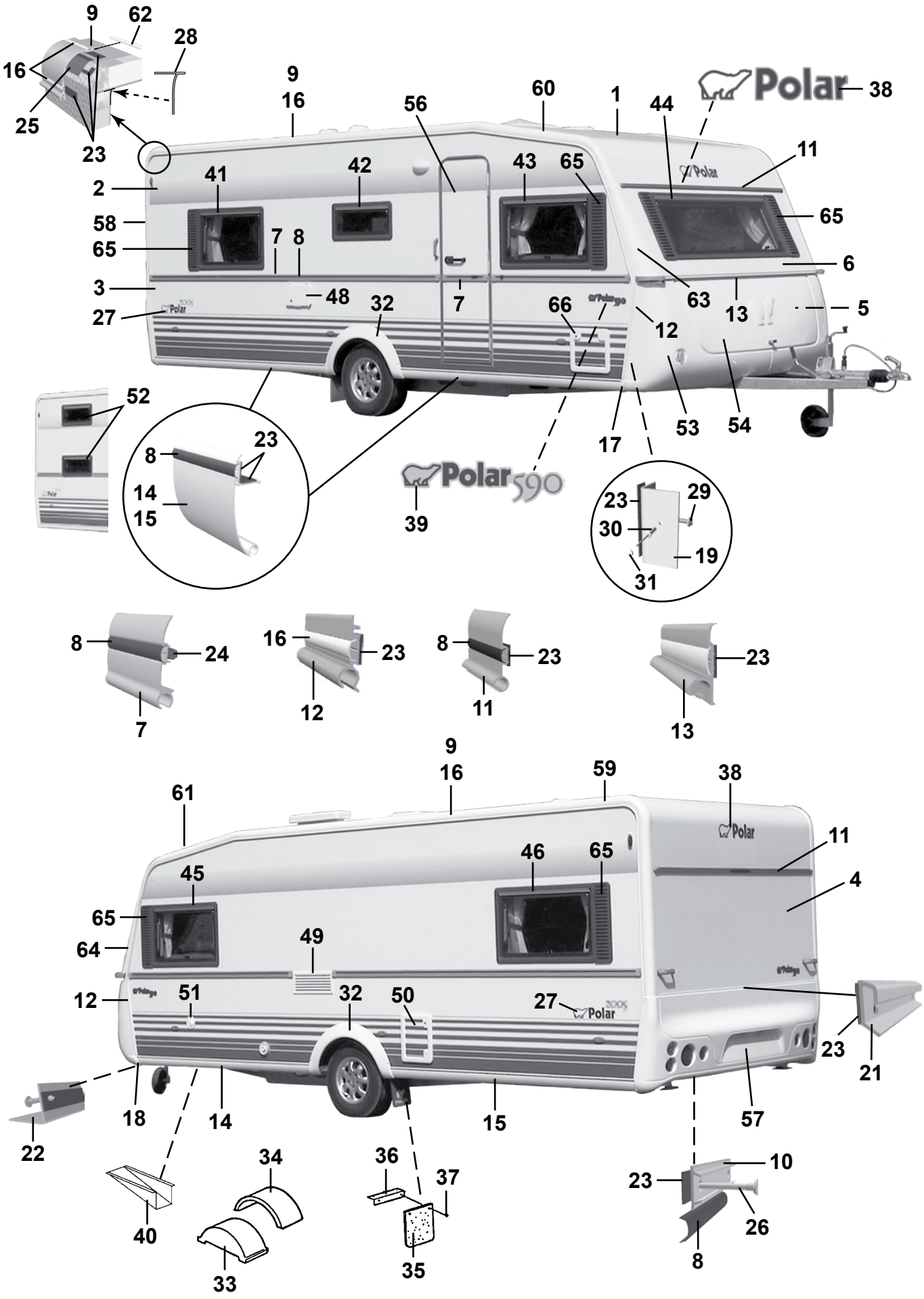
9
62
28
16
25
23
9
16
56
60
1
44
Polar
38
11
2
41
42
43
65
65
58
65
7
8
6
3
48
32
7
66
63
13
5
27
12
52
8
23
14
15
17
53
54
Polar 590
39
23
29
30
19
31
8
24
7
16
23
12
8
23
11
23
13
9
16
59
38
61
11
45
46
65
4
65
64
49
12
51
32
50
27
23
21
18
14
15
57
22
34
36
37
10
23
40
26
33
35
8

Pos Fig	Det. nr Part. No	Ingår/Fitted 590 LB	590 BK	590 DB	590 DBD		Benämning	Description
--	208094	x	x	x	x		Ruta lös u. karm 700x300 d:o	Pane without frame 700x300 d:o
43	208539	x	x	x	x		Fönster H.F. öppn.bart 900x550 kpl.	Window R.F. 900x550 cpl.
--	208092	x	x	x	x		Ruta lös u. karm 900x550 d:o	Pane without frame 900x550 d:o
44	208537	x	x	x	x		Fönster fast 1600x550 kpl.	Window fixed 1600x550 cpl.
--	208090	x	x	x	x		Ruta lös u. karm 1600x550	Pane without frame 1600x550 d:o
45	208539	x	x	x	x		Fönster V.F. öppn.bart 900x550 kpl.	Window L.F. 900x550 cpl.
--	208092	x	x	x	x		Ruta lös u. karm 900x550 d:o	Pane without frame 900x550 d:o
46	208539	x	x	x	x		Fönster V.B. öppn.bart 900x550 kpl.	Window L.R. 900x550 cpl.
--	208092	x	x	x	x		Ruta lös u. karm 900x550 d:o	Pane without frame 900x550 d:o
48	504323	x	x	x	x		El-intag 230 V u. låshus	El. connection 230 V without locking house
--	504324	T	T	T	T		El-intag 230 V u. låshus el-golvvärme	El. connection 230 V el. underfloor heating
--	504325	x	x	x	x		Låshus d:o	Locking house d:o
49	208207	x	x	x	x		Galler ventilation kyl	Louvre ventilation
50	207759	x	x	x	x		Lucka m. innerram, utan spegel	Door with frame inner, without plate
--	207197	x	x	x	x		Innerram d:o	Frame inner d:o
51	311530	x	x	x	x		Vattenpåfyllning u. lock	Water filler without cap
--	314698	x	x	x	x		Lock d:o	Cap d:o
52	208540		x				Fönster öppn.bart 700x300 kpl.	Window 700x300 cpl.
--	208094		x				Ruta lös u. karm 700x300 d:o	Pane without frame 700x300 d:o
53	504468	x	x	x	x		Gasolkoffert underdel	Gas box
54	503980	x	x	x	x		Lock gasolkoffert u. lås	Trunk lid gas box without lock
56	208116	x	x	x	x		Dörr yttre kpl. H	Outer door cpl. R
--	208117	T	T	T	T		Dörr yttre delad kpl. H	Outer door divided cpl. R
--	208304	T	T	T	T		Myggdörr inre	Mosquito door inner
57	208064	x	x	x	x		Bakljusramp	Light holder
58	208039	x	x	x	x		List tält bockad H-bak	List bent R rear
59	208040	x	x	x	x		List tält bockad V-bak	List bent L rear
60	208041	x	x	x	x		List tält bockad H-fram	List bent R front
61	208042	x	x	x	x		List tält bockad V-fram	List bent L front
62	208323	x	x	x	x		Styrstift list tält 50x3,5 mm	Pin for list 50x6,5 mm
63	208099	x	x	x	x		Front plast H	Front plastic R
64	208100	x	x	x	x		Front plast V	Front plastic L
--	801319	x	x	x	x		Skruv PKM 4,2x14 d:o	Screw PKM 4,2x14 d:o
65	207929	x	x	x	x		Dekorplatta grå H=585	Decor plate grey H=585
66	207759	T	T	T	T		Lucka m. innerram, utan spegel	Door with frame inner, without plate
--	207197	T	T	T	T		Innerram d:o	Frame inner d:o

M= Metervara
T= Tillbehör

M= On the metre
T= Accessory

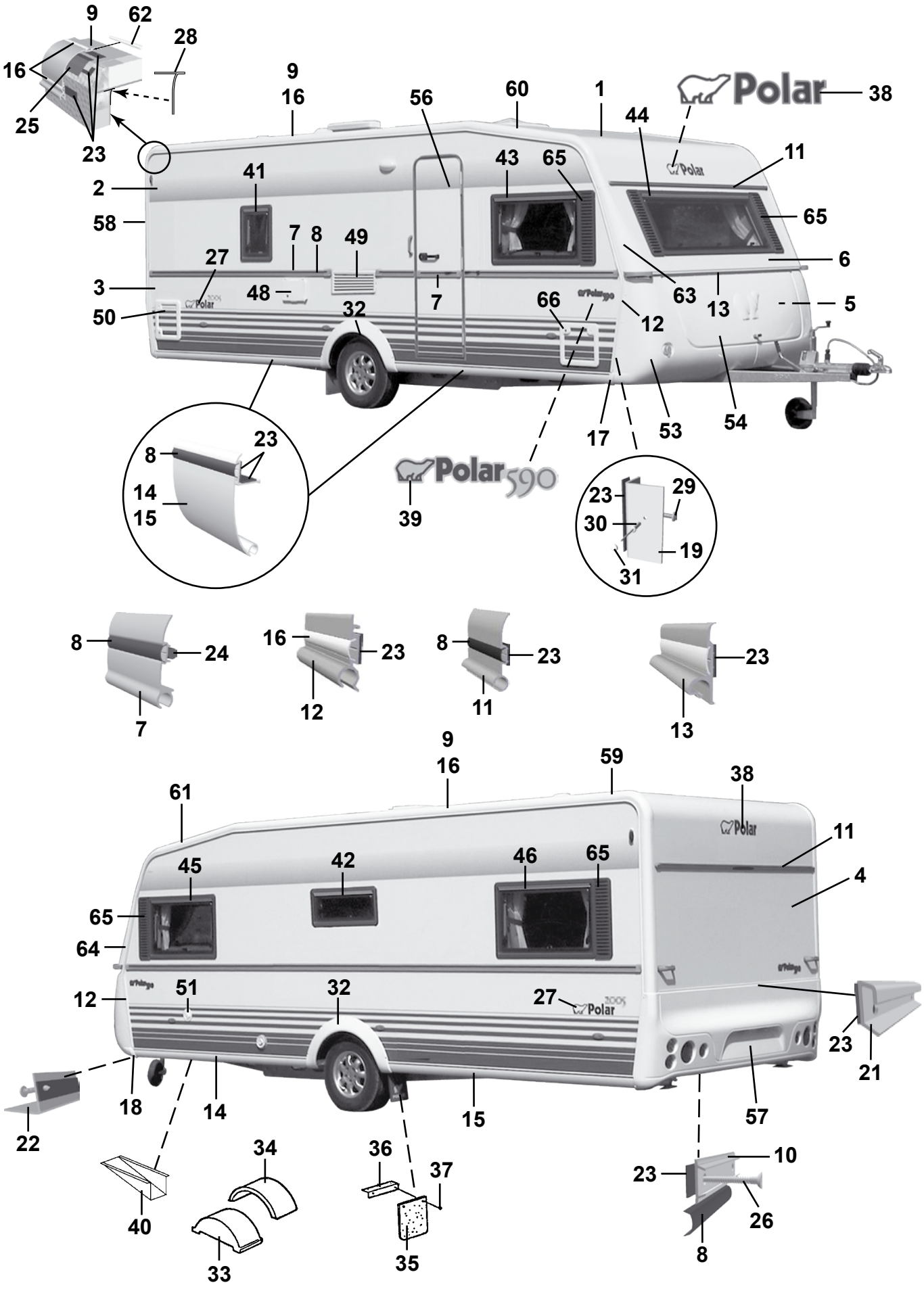
9
62
28
16
25
23
9
16
56
60
1
Polar
38
44
11
2
41
43
65
58
7
8
49
65
6
27
3
48
7
63
13
5
50
32
66
12
17
53
54
8
23
14
15
Polar 590
39
23
29
30
19
31
8
24
7
16
23
12
8
23
11
23
13
9
16
59
38
61
11
45
42
46
65
4
65
64
12
51
32
27
23
21
18
14
15
57
22
34
36
37
10
23
40
26
33
35
8

Pos Fig	Det. nr Part. No	Ingår/Fitted 590 CTH	590 TR DB				Benämning	Description
1	207421	x	x				Plåt tak 7210x2475	Roofing plate 7210x2475
2	207489	x	x				Plåt sida övre 6300x1285	Side plate upper 6300x1285
3	208400	x	x				Plåt sida undre 6300x800	Side plate lower 6300x800
4	208402	x	x				Plåt gavel 2475x1538	Gable plate 2475x1538
5	207420	x	x				Plåt gavel undre 2461x1185	Gable plate lower 2461x1185
6	208044	x	x				Gavel fram övre	Gable front upper
7	208333	x	x				List midja L=5804	List L=5804
8	202656	M	M				List dekor plast, svart	List decor plastic, black
9	208213	x	x				List tält rak L=4990	List straight L=4990
10	205579	x	x				List dekor alu. L=2390	List decor alu. L=2390
11	208535	x	x				List markis L=2294	List L=2294
12	208037	x	x				List front H	List front R
--	208038	x	x				List front V	List front L
13	208052	x	x				List koffertlock väggdel L=2177	List trunk lid wall L=2177
--	702283	M	M				List ifyllnad vit d:o	Strip white d:o
--	207610	x	x				List koffertlock koffertdel L=1920	List trunk lid trunk part L=1920
14	208336	x	x				List avb. spoiler V-H fram L=2430	List L-R front L=2430
15	208320	x	x				List avb. spoiler V-H bak L=2490	List L-R rear L=2490
16	208349	M	M				List dekor plast, vit	List decor plastic, white
17	208303	x	x				Ändavslutning H-fram kjollist	End protection R front
18	208302	x	x				Ändavslutning V-fram kjollist	End protection L front
19	208337	x	x				List hållare koffert L=665	List holder L=665
21	208210	x	x				List bakljusramp L=2382	List light holder L=2382
22	208209	x	x				List gavel-golv fram L=2377	List gable-floor front L=2377
--	208314	x	x				Tätning "Sikalastome 710" d:o	Seal "Sikalastome 710" d:o
--	800626	x	x				Skruv d:o B10x25 rostfri	Screw d:o B10x25 rustless
23	208236	M	M				Bostik profil 15x1,5 (18 m/rulle)	Seal strip Bostik 15x1,5 (18 m/roll)
24	208237	M	M				Bostik profil Ø=7 mm (14 m/rulle)	Seal strip Bostik Ø=7mm (14 m/roll)
25	208235	M	M				Bostik profil 60x1,5 (30 m/rulle)	Seal strip Bostik 60x1,5 (30 m/roll)
26	800433	x	x				Skruv FXT 3,5x25 rostfri 1000 st	Screw FXT 3,5x25 rustless 1000 pcs
27	208612	x	x				Dekal	Decal
28	204137	M	M				List täck	Cover strip
29	800626	x	x				Skruv B10x25 rostfri	Screw B10x25 rustless
30	701980	x	x				Nit split	Rivet
31	801095	x	x				Hatt	Cap
32	208062	x	x				Hjulhusbreddare	Mudguard
33	206747	x	x				Hjulhus	Wheel housing
34	205342	x	x				Isolering hjulhus	Insulation wheel housing
35	100950	x	x				Stänkskydd	Splash guard
36	101223	x	x				Fäste stänkskydd	Bracket splash guard
37	800118	x	x				Skruv	Screw
38	208300	x	x				Dekal	Decal
39	208317	x	x				Emblem 590	Emblem 590
40	200877	x	x				Dammskydd	Dust cover
41	208541	T	T				Fönster öppn.bart 350x500 kpl.	Window 350x550 cpl.
--	208095	T	T				Ruta lös u. karm 350x500 d:o	Pane without frame 350x500 d:o
42	208540	x	x				Fönster öppn.bart 700x300 pentry kpl.	Window 700x300 pentry cpl.
							M= Metervara	M= On the metre
							T= Tillbehör	T= Accessory

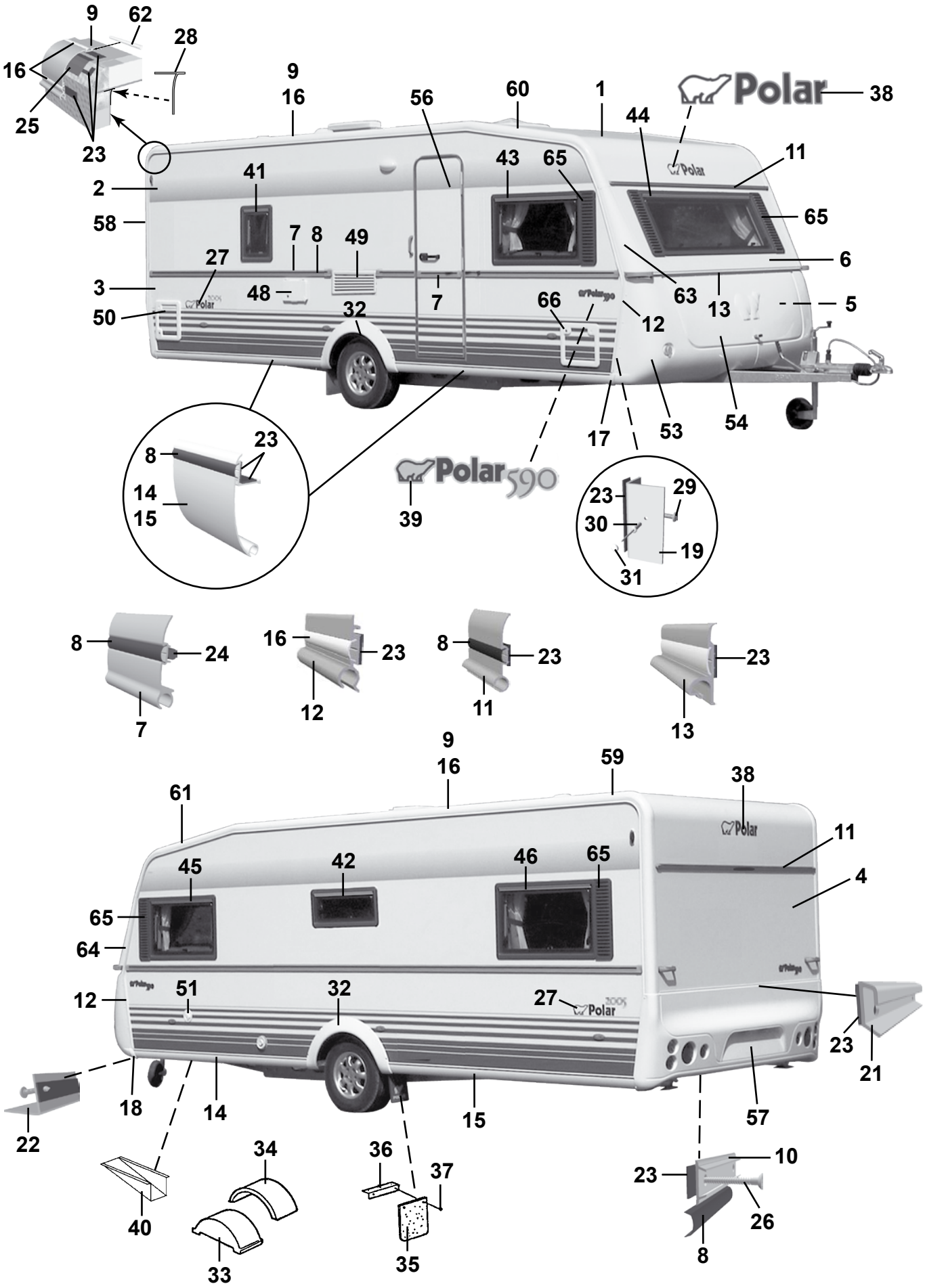
9
62
28
16
25
23
9
16
56
60
1
Polar
38
44
11
2
41
43
65
58
7
8
49
65
6
27
3
48
7
63
13
5
50
32
66
12
17
53
54
8
23
14
15
Polar 590
39
23
29
30
19
31
8
24
7
16
23
12
8
23
11
23
13
9
16
59
38
61
11
45
42
46
65
4
65
64
12
51
32
27
23
21
18
14
15
57
22
34
36
37
10
23
40
26
33
35
8

Pos Fig	Det. nr Part. No	Ingår/Fitted 590 CTH	590 TR DB				Benämning	Description
--	208094	x	x				Ruta lös u. karm 700x300 d:o	Pane without frame 700x300 d:o
43	208539	x	x				Fönster H.F. öppn.bart 900x550 kpl.	Window R.F. 900x550 cpl.
--	208092	x	x				Ruta lös u. karm 900x550 d:o	Pane without frame 900x550 d:o
44	208537	x	x				Fönster fast 1600x550 kpl.	Window fixed 1600x550 cpl.
--	208090	x	x				Ruta lös u. karm 1600x550	Pane without frame 1600x550 d:o
45	208539	x	x				Fönster V.F. öppn.bart 900x550 kpl.	Window L.F. 900x550 cpl.
--	208092	x	x				Ruta lös u. karm 900x550 d:o	Pane without frame 900x550 d:o
46	208539	x	x				Fönster V.B. öppn.bart 900x550 kpl.	Window L.R. 900x550 cpl.
--	208092	x	x				Ruta lös u. karm 900x550 d:o	Pane without frame 900x550 d:o
48	504323	x	x				El-intag 230 V u. låshus	El. connection 230 V without locking house
--	504324	T	T				El-intag 230 V u. låshus el-golvvärme	El. connection 230 V el. underfloor heating
--	504325	x	x				Låshus d:o	Locking house d:o
49	208207	x	x				Galler ventilation kyl	Louvre ventilation
50	207759	x	x				Lucka m. innerram, utan spegel	Door with frame inner, without plate
--	207197	x	x				Innerram d:o	Frame inner d:o
51	311530	x	x				Vattenpåfyllning u. lock	Water filler without cap
--	314698	x	x				Lock d:o	Cap d:o
53	504468	x	x				Gasolkoffert underdel	Gas box
54	503980	x	x				Lock gasolkoffert u. lås	Trunk lid gas box without lock
56	208116	x	x				Dörr yttre kpl. H	Outer door cpl. R
--	208117	T	T				Dörr yttre delad kpl. H	Outer door divided cpl. R
--	208304	T	T				Myggdörr inre	Mosquito door inner
57	208064	x	x				Bakljusramp	Light holder
58	208039	x	x				List tält bockad H-bak	List bent R rear
59	208040	x	x				List tält bockad V-bak	List bent L rear
60	208041	x	x				List tält bockad H-fram	List bent R front
61	208042	x	x				List tält bockad V-fram	List bent L front
62	208323	x	x				Styrstift list tält 50x3,5 mm	Pin for list 50x6,5 mm
63	208099	x	x				Front plast H	Front plastic R
64	208100	x	x				Front plast V	Front plastic L
--	801319	x	x				Skruv PKM 4,2x14 d:o	Screw PKM 4,2x14 d:o
65	207929	x	x				Dekorplatta grå H=585	Decor plate grey H=585
66	207759	T	T				Lucka m. innerram, utan spegel	Door with frame inner, without plate
--	207197	T	T				Innerram d:o	Frame inner d:o

M= Metervara
T= Tillbehör

M= On the metre
T= Accessory

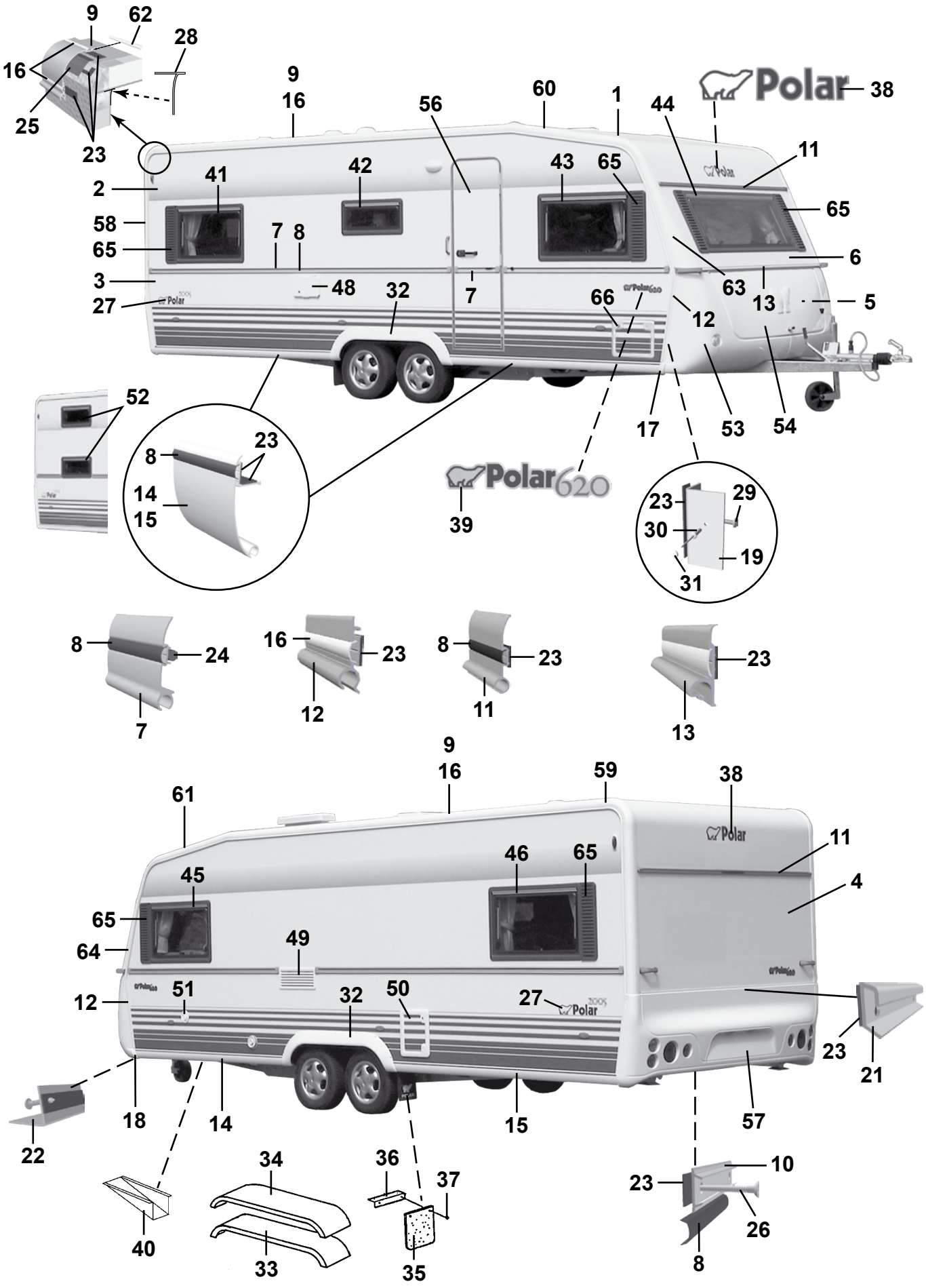
9
62
28
16
25
23
9
16
56
60
1
44
38
Polar
11
41
42
43
65
2
65
58
7
8
65
6
3
48
32
7
63
27
66
12
13
5
52
23
8
14
15
17
53
54
39
Polar620
23
29
30
19
31
8
24
7
16
23
12
8
23
11
23
13
9
16
59
38
61
Polar
11
46
65
45
4
65
64
49
12
51
32
50
27
23
21
18
14
15
57
22
34
36
37
10
23
40
33
35
26
8

Pos Fig	Det. nr Part. No	Ingår/Fitted 620 LB	620 BK	620 DB	620 DBD		Benämning	Description
1	207421	x	x	x	x		Plåt tak 7210x2475	Roofing plate 7210x2475
2	207489	x	x	x	x		Plåt sida övre 6300x1285	Side plate upper 6300x1285
3	208400	x	x	x	x		Plåt sida undre 6300x800	Side plate lower 6300x800
4	208402	x	x	x	x		Plåt gavel 2475x1538	Gable plate 2475x1538
5	207420	x	x	x	x		Plåt gavel undre 2461x1185	Gable plate lower 2461x1185
6	208044	x	x	x	x		Gavel fram övre	Gable front upper
7	208334	x	x	x	x		List midja L=7205	List L=7205
8	202656	M	M	M	M		List dekor plast, svart	List decor plastic, black
9	208213	x	x	x	x		List tält rak L=4990	List straight L=4990
10	205579	x	x	x	x		List dekor alu. L=2390	List decor alu. L=2390
11	208535	x	x	x	x		List markis L=2294	List L=2294
12	208037	x	x	x	x		List front H	List front R
--	208038	x	x	x	x		List front V	List front L
13	208052	x	x	x	x		List koffertlock väggdel L=2177	List trunk lid wall L=2177
--	702283	M	M	M	M		List ifyllnad vit d:o	Strip white d:o
--	207610	x	x	x	x		List koffertlock koffertdel L=1920	List trunk lid trunk part L=1920
14	208336	x	x	x	x		List avb. spoiler V-H fram L=2430	List L-R front L=2430
15	208320	x	x	x	x		List avb. spoiler V-H bak L=2490	List L-R rear L=2490
16	208349	M	M	M	M		List dekor plast, vit	List decor plastic, white
17	208303	x	x	x	x		Ändavslutning H-fram kjollist	End protection R front
18	208302	x	x	x	x		Ändavslutning V-fram kjollist	End protection L front
19	208337	x	x	x	x		List hållare koffert L=665	List holder L=665
21	208210	x	x	x	x		List bakljusramp L=2382	List light holder L=2382
22	208209	x	x	x	x		List gavel-golv fram L=2377	List gable-floor front L=2377
--	208314	x	x	x	x		Tätning "Sikalastome 710" d:o	Seal "Sikalastome 710" d:o
--	800626	x	x	x	x		Skruv d:o B10x25 rostfri	Screw d:o B10x25 rustless
23	208236	M	M	M	M		Bostik profil 15x1,5 (18 m/rulle)	Seal strip Bostik 15x1,5 (18 m/roll)
24	208237	M	M	M	M		Bostik profil Ø=7 mm (14 m/rulle)	Seal strip Bostik Ø=7mm (14 m/roll)
25	208235	M	M	M	M		Bostik profil 60x1,5 (30 m/rulle)	Seal strip Bostik 60x1,5 (30 m/roll)
26	800433	x	x	x	x		Skruv FXT 3,5x25 rostfri 1000 st	Screw FXT 3,5x25 rustless 1000 pcs
27	208612	x	x	x	x		Dekal	Decal
28	204137	M	M	M	M		List täck	Cover strip
29	800626	x	x	x	x		Skruv B10x25 rostfri	Screw B10x25 rustless
30	701980	x	x	x	x		Nit split	Rivet
31	801095	x	x	x	x		Hatt	Cap
32	208063	x	x	x	x		Hjulhusbreddare	Mudguard
33	206777	x	x	x	x		Hjulhus	Wheel housing
34	206830	x	x	x	x		Isolering hjulhus	Insulation wheel housing
35	100950	x	x	x	x		Stänkskydd	Splash guard
36	101223	x	x	x	x		Fäste stänkskydd	Bracket splash guard
37	800118	x	x	x	x		Skruv	Screw
38	208300	x	x	x	x		Dekal	Decal
39	208318	x	x	x	x		Emblem 620	Emblem 620
40	200877	x	x	x	x		Dammskydd	Dust cover
41	208539	x		x	x		Fönster H.B. öppn.bart 900x550 kpl.	Window R.R. 900x550 cpl.
--	208092	x		x	x		Ruta lös u. karm 900x550 d:o	Pane without frame 900x550 d:o
42	208540	x	x	x	x		Fönster öppn.bart 700x300 pentry kpl.	Window 700x300 pentry cpl.
							M= Metervara T= Tillbehör	M= On the metre T= Accessory

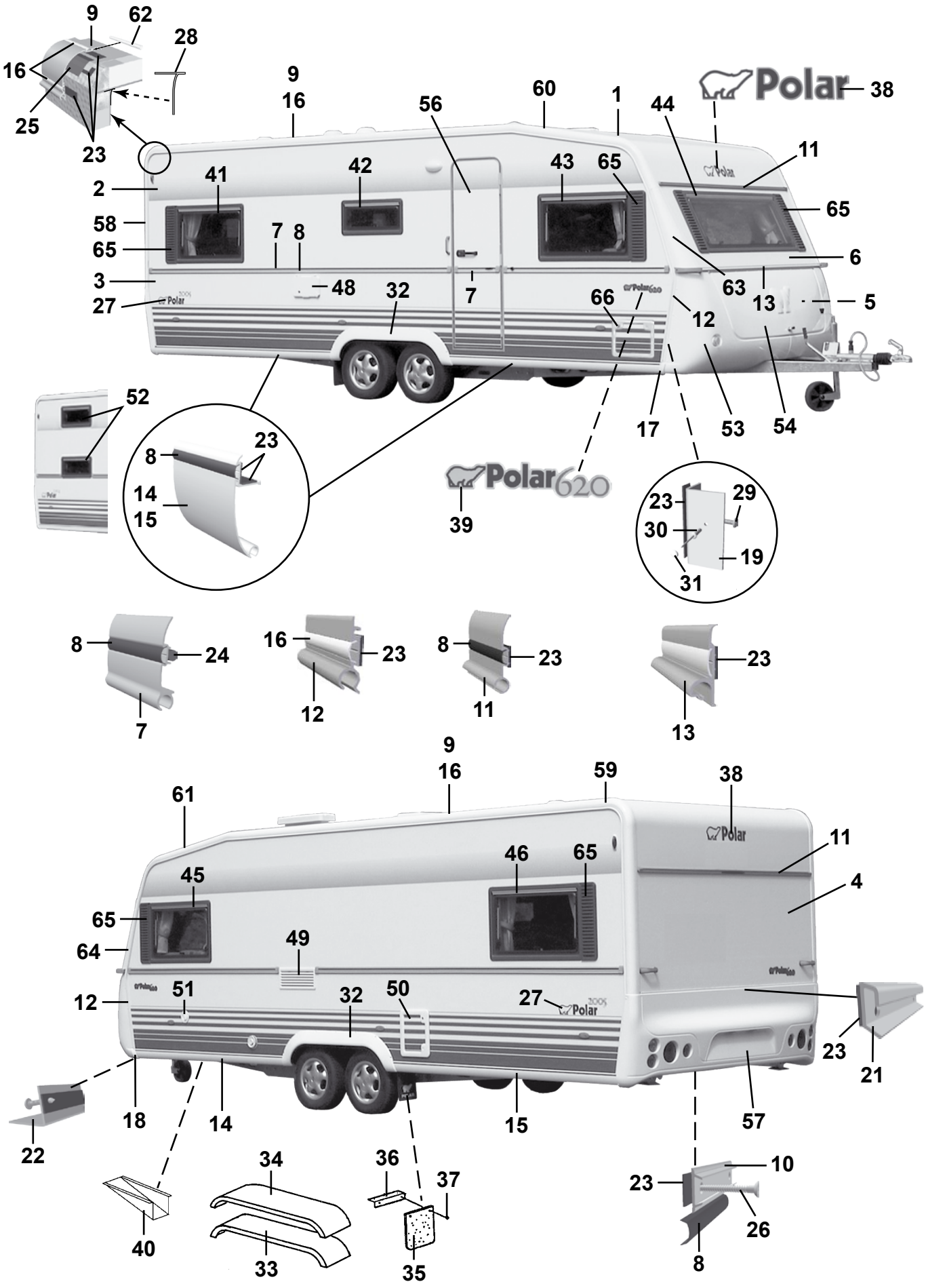
9
62
28
16
25
23
9
16
56
60
1
44
Polar
38
11
2
41
42
43
65
65
58
65
7
8
6
3
48
32
7
63
13
5
27
66
12
52
17
53
54
8
23
14
15
Polar620
39
23
29
30
19
31
8
24
7
16
23
12
8
23
11
23
13
9
16
59
38
61
11
45
46
65
4
65
64
49
12
51
32
50
27
23
21
18
14
15
57
22
34
36
37
10
23
26
40
33
35
8

Pos Fig	Det. nr Part. No	Ingår/Fitted 620 LB	620 BK	620 DB	620 DBD		Benämning	Description
--	208094	x	x	x	x		Ruta lös u. karm 700x300 d:o	Pane without frame 700x300 d:o
43	208539	x	x	x	x		Fönster H.F. öppn.bart 900x550 kpl.	Window R.F. 900x550 cpl.
--	208092	x	x	x	x		Ruta lös u. karm 900x550 d:o	Pane without frame 900x550 d:o
44	208537	x	x	x	x		Fönster fast 1600x550 kpl.	Window fixed 1600x550 cpl.
--	208090	x	x	x	x		Ruta lös u. karm 1600x550	Pane without frame 1600x550 d:o
45	208539	x	x	x	x		Fönster V.F. öppn.bart 900x550 kpl.	Window L.F. 900x550 cpl.
--	208092	x	x	x	x		Ruta lös u. karm 900x550 d:o	Pane without frame 900x550 d:o
46	208539	x	x	x	x		Fönster V.B. öppn.bart 900x550 kpl.	Window L.R. 900x550 cpl.
--	208092	x	x	x	x		Ruta lös u. karm 900x550 d:o	Pane without frame 900x550 d:o
48	504323	x	x	x	x		El-intag 230 V u. låshus	El. connection 230 V without locking house
--	504324	T	T	T	T		El-intag 230 V u. låshus el-golvvärme	El. connection 230 V el. underfloor heating
--	504325	x	x	x	x		Låshus d:o	Locking house d:o
49	208207	x	x	x	x		Galler ventilation kyl	Louvre ventilation
50	207759	x	x	x	x		Lucka m. innerram, utan spegel	Door with frame inner, without plate
--	207197	x	x	x	x		Innerram d:o	Frame inner d:o
51	311530	x	x	x	x		Vattenpåfyllning u. lock	Water filler without cap
--	314698	x	x	x	x		Lock d:o	Cap d:o
53	504468	x	x	x	x		Gasolkoffert underdel	Gas box
54	503980	x	x	x	x		Lock gasolkoffert u. lås	Trunk lid gas box without lock
56	208116	x	x	x	x		Dörr yttre kpl. H	Outer door cpl. R
--	208117	T	T	T	T		Dörr yttre delad kpl. H	Outer door divided cpl. R
--	208304	T	T	T	T		Myggdörr inre	Mosquito door inner
57	208064	x	x	x	x		Bakljusramp	Light holder
58	208039	x	x	x	x		List tält bockad H-bak	List bent R rear
59	208040	x	x	x	x		List tält bockad V-bak	List bent L rear
60	208041	x	x	x	x		List tält bockad H-fram	List bent R front
61	208042	x	x	x	x		List tält bockad V-fram	List bent L front
62	208323	x	x	x	x		Styrstift list tält 50x3,5 mm	Pin for list 50x6,5 mm
63	208099	x	x	x	x		Front plast H	Front plastic R
64	208100	x	x	x	x		Front plast V	Front plastic L
--	801319	x	x	x	x		Skruv PKM 4,2x14 d:o	Screw PKM 4,2x14 d:o
65	207929	x	x	x	x		Dekorplatta grå H=585	Decor plate grey H=585
66	207759	T	T	T	T		Lucka m. innerram, utan spegel	Door with frame inner, without plate
--	207197	T	T	T	T		Innerram d:o	Frame inner d:o

M= Metervara
T= Tillbehör

M= On the metre
T= Accessory

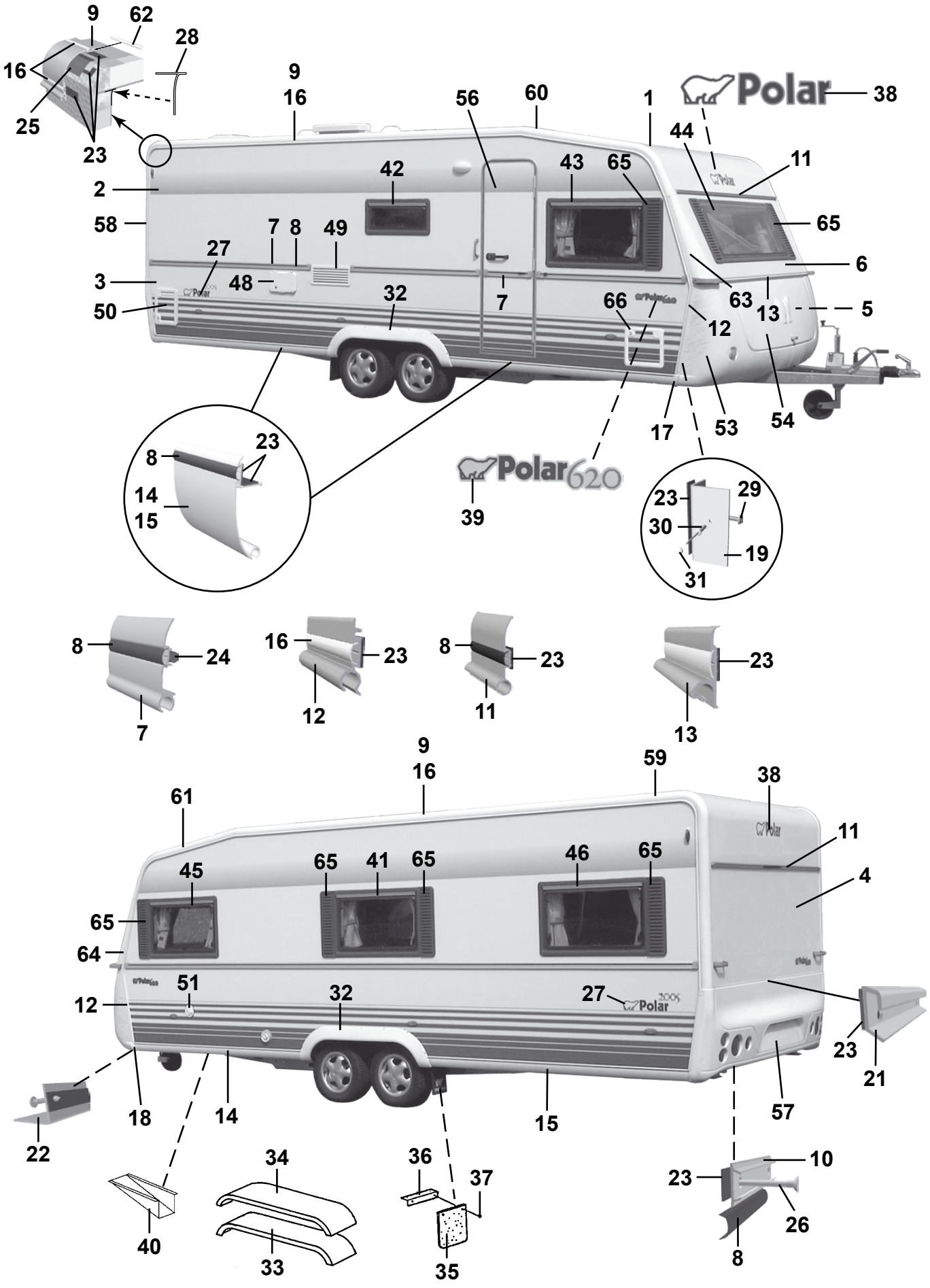
9
62
28
16
25
23
9
16
56
60
1
Polar
38
44
11
42
43
65
65
2
58
7
8
49
27
6
3
48
32
7
66
63
13
5
50
12
17
53
54
23
8
14
15
39
Polar620
23
29
30
19
31
8
24
7
16
23
12
8
23
11
23
13
9
16
59
38
61
11
45
65
41
65
46
65
4
65
64
51
12
32
27
23
21
22
18
14
15
57
10
23
26
8
34
36
37
40
33
35

Pos Fig	Det. nr Part. No	Ingår/Fitted 620 CTX					Benämning	Description
1	207421	x					Plåt tak 7210x2475	Roofing plate 7210x2475
2	207489	x					Plåt sida övre 6300x1285	Side plate upper 6300x1285
3	208400	x					Plåt sida undre 6300x800	Side plate lower 6300x800
4	208402	x					Plåt gavel 2475x1538	Gable plate 2475x1538
5	207420	x					Plåt gavel undre 2461x1185	Gable plate lower 2461x1185
6	208044	x					Gavel fram övre	Gable front upper
7	208334	x					List midja L=7205	List L=7205
8	202656	M					List dekor plast, svart	List decor plastic, black
9	208213	x					List tält rak L=4990	List straight L=4990
10	205579	x					List dekor alu. L=2390	List decor alu. L=2390
11	208535	x					List markis L=2294	List L=2294
12	208037	x					List front H	List front R
--	208038	x					List front V	List front L
13	208052	x					List koffertlock väggdel L=2177	List trunk lid wall L=2177
--	702283	M					List ifyllnad vit d:o	Strip white d:o
--	207610	x					List koffertlock koffertdel L=1920	List trunk lid trunk part L=1920
14	208336	x					List avb. spoiler V-H fram L=2430	List L-R front L=2430
15	208320	x					List avb. spoiler V-H bak L=2490	List L-R rear L=2490
16	208349	M					List dekor plast, vit	List decor plastic, white
17	208303	x					Ändavslutning H-fram kjollist	End protection R front
18	208302	x					Ändavslutning V-fram kjollist	End protection L front
19	208337	x					List hållare koffert L=665	List holder L=665
21	208210	x					List bakljusramp L=2382	List light holder L=2382
22	208209	x					List gavel-golv fram L=2377	List gable-floor front L=2377
--	208314	x					Tätning "Sikalastome 710" d:o	Seal "Sikalastome 710" d:o
--	800626	x					Skruv d:o B10x25 rostfri	Screw d:o B10x25 rustless
23	208236	M					Bostik profil 15x1,5 (18 m/rulle)	Seal strip Bostik 15x1,5 (18 m/roll)
24	208237	M					Bostik profil Ø=7 mm (14 m/rulle)	Seal strip Bostik Ø=7mm (14 m/roll)
25	208235	M					Bostik profil 60x1,5 (30 m/rulle)	Seal strip Bostik 60x1,5 (30 m/roll)
26	800433	x					Skruv FXT 3,5x25 rostfri 1000 st	Screw FXT 3,5x25 rustless 1000 pcs
27	208612	x					Dekal	Decal
28	204137	M					List täck	Cover strip
29	800626	x					Skruv B10x25 rostfri	Screw B10x25 rustless
30	701980	x					Nit split	Rivet
31	801095	x					Hatt	Cap
32	208063	x					Hjulhusbreddare	Mudguard
33	206777	x					Hjulhus	Wheel housing
34	206830	x					Isolering hjulhus	Insulation wheel housing
35	100950	x					Stänkskydd	Splash guard
36	101223	x					Fäste stänkskydd	Bracket splash guard
37	800118	x					Skruv	Screw
38	208300	x					Dekal	Decal
39	208318	x					Emblem 620	Emblem 620
40	200877	x					Dammskydd	Dust cover
41	208539	x					Fönster öppn.bart 900x550 kpl.	Window 900x550 cpl.
--	208092	x					Ruta lös u. karm 900x550 d:o	Pane without frame 900x550 d:o
42	208540	x					Fönster öppn.bart 700x300 pentry kpl.	Window 700x300 pentry cpl.
							M= Metervara	M= On the metre
							T= Tillbehör	T= Accessory

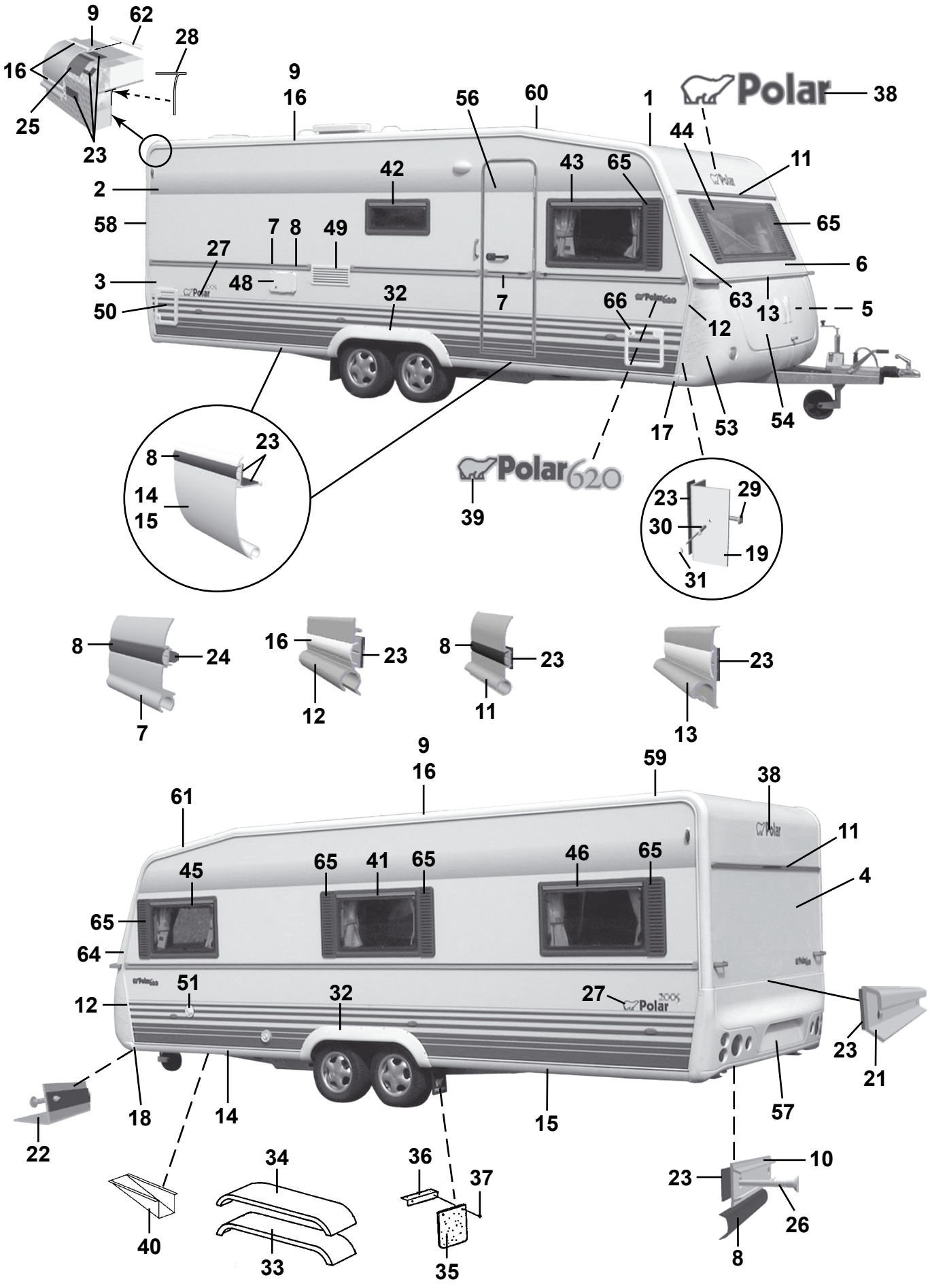
9
62
28
16
25
23
9
16
56
60
1
Polar
38
44
11
2
42
43
65
58
7
8
49
65
27
6
3
48
32
7
66
63
13
5
50
12
17
53
54
8
23
14
15
Polar620
39
23
29
30
19
31
8
24
7
16
23
12
8
23
11
23
13
9
16
59
38
61
11
45
65
41
65
46
65
4
65
64
51
32
27
12
23
21
18
14
15
57
22
34
36
37
10
23
26
40
33
35
8

Pos Fig	Det. nr Part. No	Ingår/Fitted 620 CTX					Benämning	Description
--	208094	x					Ruta lös u. karm 700x300 d:o	Pane without frame 700x300 d:o
43	208539	x					Fönster H.F. öppn.bart 900x550 kpl.	Window R.F. 900x550 cpl.
--	208092	x					Ruta lös u. karm 900x550 d:o	Pane without frame 900x550 d:o
44	208537	x					Fönster fast 1600x550 kpl.	Window fixed 1600x550 cpl.
--	208090	x					Ruta lös u. karm 1600x550	Pane without frame 1600x550 d:o
45	208539	x					Fönster V.F. öppn.bart 900x550 kpl.	Window L.F. 900x550 cpl.
--	208092	x					Ruta lös u. karm 900x550 d:o	Pane without frame 900x550 d:o
46	208539	x					Fönster V.B. öppn.bart 900x550 kpl.	Window L.R. 900x550 cpl.
--	208092	x					Ruta lös u. karm 900x550 d:o	Pane without frame 900x550 d:o
48	504323	x					El-intag 230 V u. låshus	El. connection 230 V without locking house
--	504324	T					El-intag 230 V u. låshus el-golvvärme	El. connection 230 V el. underfloor heating
--	504325	x					Låshus d:o	Locking house d:o
49	208207	x					Galler ventilation kyl	Louvre ventilation
50	207759	x					Lucka m. innerram, utan spegel	Door with frame inner, without plate
--	207197	x					Innerram d:o	Frame inner d:o
51	311530	x					Vattenpåfyllning u. lock	Water filler without cap
--	314698	x					Lock d:o	Cap d:o
53	504468	x					Gasolkoffert underdel	Gas box
54	503980	x					Lock gasolkoffert u. lås	Trunk lid gas box without lock
56	208116	x					Dörr yttre kpl. H	Outer door cpl. R
--	208117	T					Dörr yttre delad kpl. H	Outer door divided cpl. R
--	208304	T					Myggdörr inre	Mosquito door inner
57	208064	x					Bakljusramp	Light holder
58	208039	x					List tält bockad H-bak	List bent R rear
59	208040	x					List tält bockad V-bak	List bent L rear
60	208041	x					List tält bockad H-fram	List bent R front
61	208042	x					List tält bockad V-fram	List bent L front
62	208323	x					Styrstift list tält 50x3,5 mm	Pin for list 50x6,5 mm
63	208099	x					Front plast H	Front plastic R
64	208100	x					Front plast V	Front plastic L
--	801319	x					Skruv PKM 4,2x14 d:o	Screw PKM 4,2x14 d:o
65	207929	x					Dekorplatta grå H=585	Decor plate grey H=585
66	207759	T					Lucka m. innerram, utan spegel	Door with frame inner, without plate
--	207197	T					Innerram d:o	Frame inner d:o

M= Metervara
T= Tillbehör

M= On the metre
T= Accessory

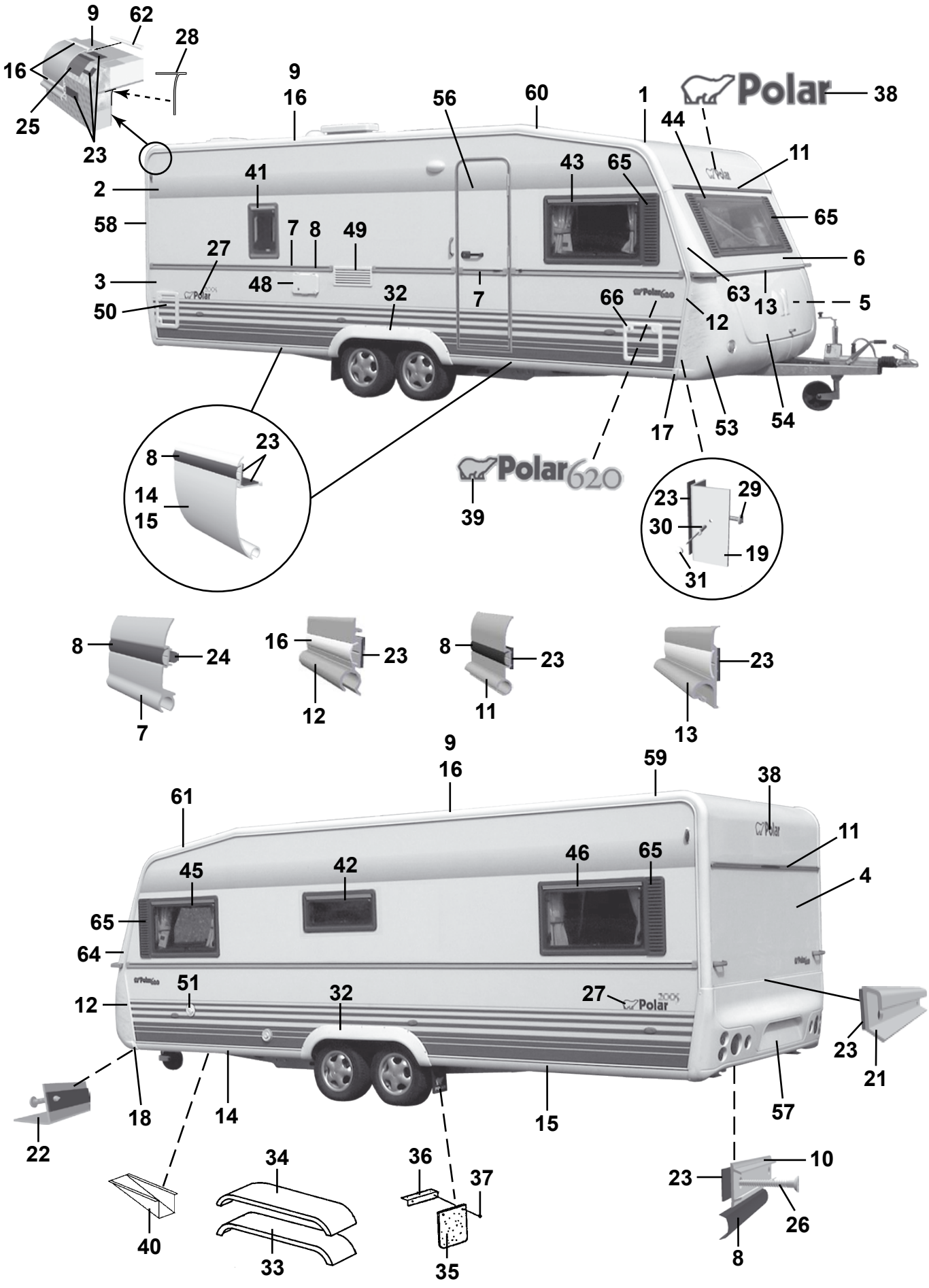
9
62
28
16
25
23
9
16
56
60
1
Polar
38
44
11
41
43
65
2
58
7
8
49
65
27
6
3
48
32
7
66
63
13
5
50
12
17
53
54
23
8
14
15
39
Polar620
23
29
30
19
31
8
24
7
16
23
12
8
23
11
23
13
9
16
59
38
61
11
45
42
46
65
4
65
64
51
32
27
12
23
21
22
18
14
15
57
34
36
37
10
23
40
33
35
26
8

Pos Fig	Det. nr Part. No	Ingår/Fitted 620 CTH					Benämning	Description
1	207421	x					Plåt tak 7210x2475	Roofing plate 7210x2475
2	207489	x					Plåt sida övre 6300x1285	Side plate upper 6300x1285
3	208400	x					Plåt sida undre 6300x800	Side plate lower 6300x800
4	208402	x					Plåt gavel 2475x1538	Gable plate 2475x1538
5	207420	x					Plåt gavel undre 2461x1185	Gable plate lower 2461x1185
6	208044	x					Gavel fram övre	Gable front upper
7	208334	x					List midja L=7205	List L=7205
8	202656	M					List dekor plast, svart	List decor plastic, black
9	208213	x					List tält rak L=4990	List straight L=4990
10	205579	x					List dekor alu. L=2390	List decor alu. L=2390
11	208535	x					List markis L=2294	List L=2294
12	208037	x					List front H	List front R
--	208038	x					List front V	List front L
13	208052	x					List koffertlock väggdel L=2177	List trunk lid wall L=2177
--	702283	M					List ifyllnad vit d:o	Strip white d:o
--	207610	x					List koffertlock koffertdel L=1920	List trunk lid trunk part L=1920
14	208336	x					List avb. spoiler V-H fram L=2430	List L-R front L=2430
15	208320	x					List avb. spoiler V-H bak L=2490	List L-R rear L=2490
16	208349	M					List dekor plast, vit	List decor plastic, white
17	208303	x					Ändavslutning H-fram kjollist	End protection R front
18	208302	x					Ändavslutning V-fram kjollist	End protection L front
19	208337	x					List hållare koffert L=665	List holder L=665
21	208210	x					List bakljusramp L=2382	List light holder L=2382
22	208209	x					List gavel-golv fram L=2377	List gable-floor front L=2377
--	208314	x					Tätning "Sikalastome 710" d:o	Seal "Sikalastome 710" d:o
--	800626	x					Skruv d:o B10x25 rostfri	Screw d:o B10x25 rustless
23	208236	M					Bostik profil 15x1,5 (18 m/rulle)	Seal strip Bostik 15x1,5 (18 m/roll)
24	208237	M					Bostik profil Ø=7 mm (14 m/rulle)	Seal strip Bostik Ø=7mm (14 m/roll)
25	208235	M					Bostik profil 60x1,5 (30 m/rulle)	Seal strip Bostik 60x1,5 (30 m/roll)
26	800433	x					Skruv FXT 3,5x25 rostfri 1000 st	Screw FXT 3,5x25 rustless 1000 pcs
27	208612	x					Dekal	Decal
28	204137	M					List täck	Cover strip
29	800626	x					Skruv B10x25 rostfri	Screw B10x25 rustless
30	701980	x					Nit split	Rivet
31	801095	x					Hatt	Cap
32	208063	x					Hjulhusbreddare	Mudguard
33	206777	x					Hjulhus	Wheel housing
34	206830	x					Isolering hjulhus	Insulation wheel housing
35	100950	x					Stänkskydd	Splash guard
36	101223	x					Fäste stänkskydd	Bracket splash guard
37	800118	x					Skruv	Screw
38	208300	x					Dekal	Decal
39	208318	x					Emblem 620	Emblem 620
40	200877	x					Dammskydd	Dust cover
41	208541	T					Fönster öppn.bart 350x500 kpl.	Window 350x550 cpl.
--	208095	T					Ruta lös u. karm 350x500 d:o	Pane without frame 350x500 d:o
42	208540	x					Fönster öppn.bart 700x300 pentry kpl.	Window 700x300 pentry cpl.
							M= Metervara	M= On the metre
							T= Tillbehör	T= Accessory

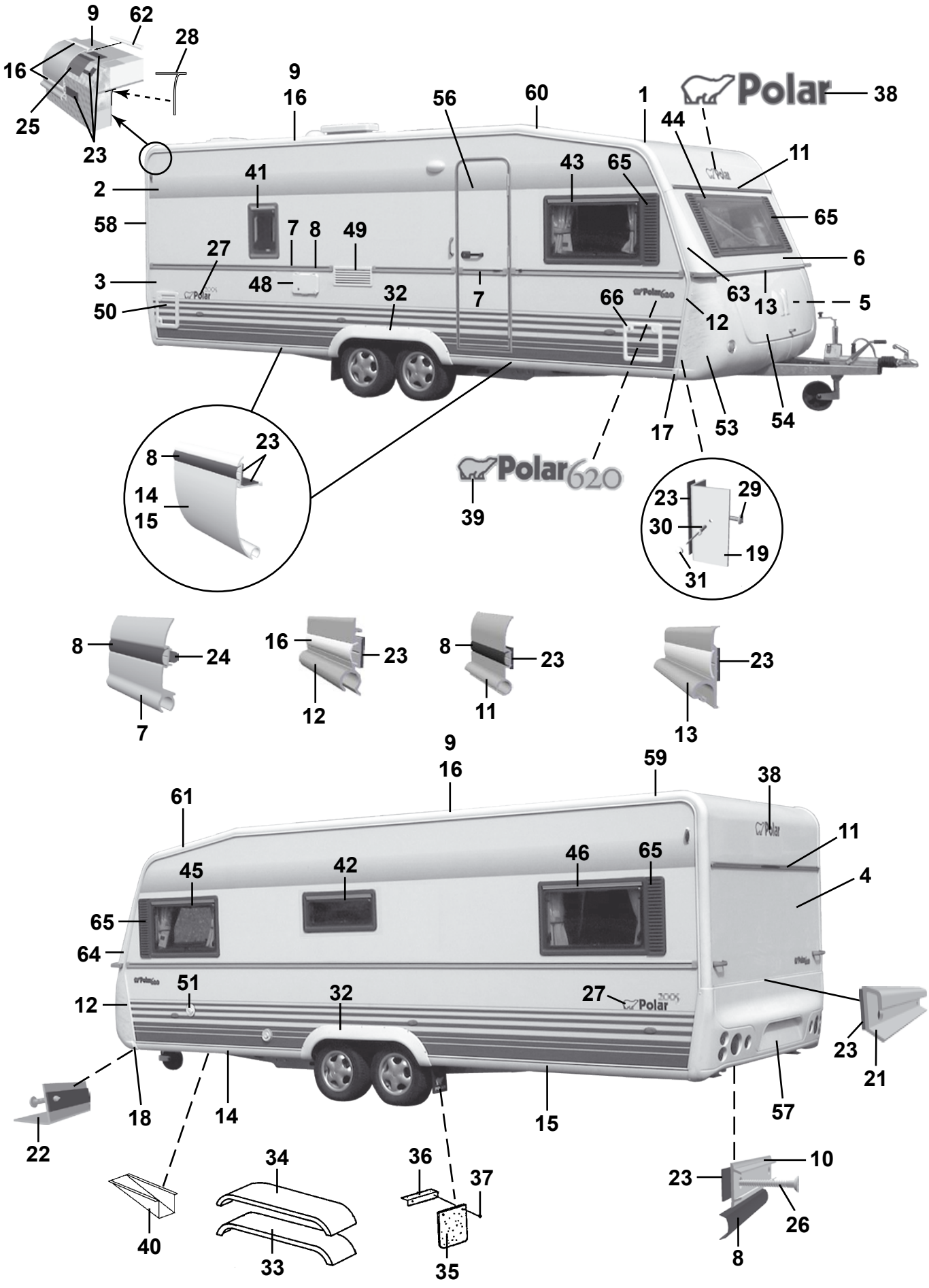
9
62
28
16
25
23
9
16
56
60
1
Polar
38
44
11
2
41
43
65
65
58
7
8
49
27
6
3
48
32
7
66
63
13
5
50
12
17
53
54
8
23
14
15
Polar620
39
23
29
30
19
31
8
24
7
16
23
12
8
23
11
23
13
9
16
59
38
61
11
45
42
46
65
4
65
64
51
32
27
12
23
21
18
14
15
57
22
34
36
37
10
23
26
40
33
35
8

Pos Fig	Det. nr Part. No	Ingår/Fitted 620 CTH					Benämning	Description
--	208094	x					Ruta lös u. karm 700x300 d:o	Pane without frame 700x300 d:o
43	208539	x					Fönster H.F. öppn.bart 900x550 kpl.	Window R.F. 900x550 cpl.
--	208092	x					Ruta lös u. karm 900x550 d:o	Pane without frame 900x550 d:o
44	208537	x					Fönster fast 1600x550 kpl.	Window fixed 1600x550 cpl.
--	208090	x					Ruta lös u. karm 1600x550	Pane without frame 1600x550 d:o
45	208539	x					Fönster V.F. öppn.bart 900x550 kpl.	Window L.F. 900x550 cpl.
--	208092	x					Ruta lös u. karm 900x550 d:o	Pane without frame 900x550 d:o
46	208539	x					Fönster V.B. öppn.bart 900x550 kpl.	Window L.R. 900x550 cpl.
--	208092	x					Ruta lös u. karm 900x550 d:o	Pane without frame 900x550 d:o
48	504323	x					El-intag 230 V u. låshus	El. connection 230 V without locking house
--	504324	T					El-intag 230 V u. låshus el-golvvärme	El. connection 230 V el. underfloor heating
--	504325	x					Låshus d:o	Locking house d:o
49	208207	x					Galler ventilation kyl	Louvre ventilation
50	207759	x					Lucka m. innerram, utan spegel	Door with frame inner, without plate
--	207197	x					Innerram d:o	Frame inner d:o
51	311530	x					Vattenpåfyllning u. lock	Water filler without cap
--	314698	x					Lock d:o	Cap d:o
53	504468	x					Gasolkoffert underdel	Gas box
54	503980	x					Lock gasolkoffert u. lås	Trunk lid gas box without lock
56	208116	x					Dörr yttre kpl. H	Outer door cpl. R
--	208117	T					Dörr yttre delad kpl. H	Outer door divided cpl. R
--	208304	T					Myggdörr inre	Mosquito door inner
57	208064	x					Bakljusramp	Light holder
58	208039	x					List tält bockad H-bak	List bent R rear
59	208040	x					List tält bockad V-bak	List bent L rear
60	208041	x					List tält bockad H-fram	List bent R front
61	208042	x					List tält bockad V-fram	List bent L front
62	208323	x					Styrstift list tält 50x3,5 mm	Pin for list 50x6,5 mm
63	208099	x					Front plast H	Front plastic R
64	208100	x					Front plast V	Front plastic L
--	801319	x					Skruv PKM 4,2x14 d:o	Screw PKM 4,2x14 d:o
65	207929	x					Dekorplatta grå H=585	Decor plate grey H=585
66	207759	T					Lucka m. innerram, utan spegel	Door with frame inner, without plate
--	207197	T					Innerram d:o	Frame inner d:o

M= Metervara
T= Tillbehör

M= On the metre
T= Accessory

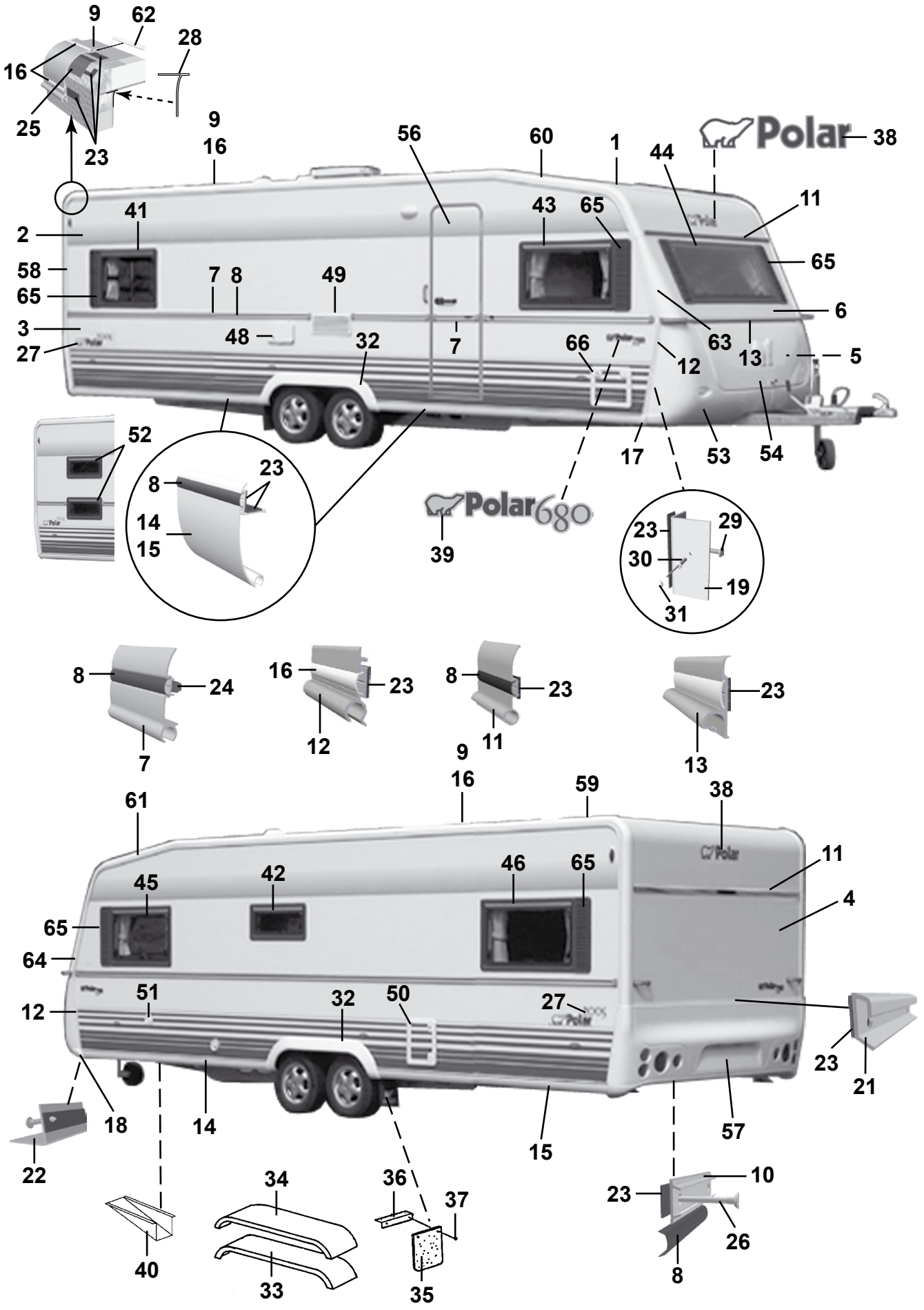
9
62
28
16
25
23
9
16
56
60
1
44
Polar
38
11
41
43
65
2
58
65
7
8
49
65
6
3
48
32
7
66
63
13
5
27
12
52
17
53
54
8
23
14
15
Polar680
39
23
29
30
19
31
8
24
16
23
8
23
23
7
12
11
13
9
16
59
38
61
11
45
42
46
65
4
65
64
51
32
50
27
12
23
21
18
14
15
57
22
34
36
37
10
23
26
40
33
35
8

Pos Fig	Det. nr Part. No	Ingår/Fitted 680 LB	680 BK	680 DB	680 DS	680 DBD	Benämning	Description
1	207733	x	x	x	x	x	Plåt tak 8000x2475	Roofing plate 8000x2475
2	207734	x	x	x	x	x	Plåt sida övre 7500x1285	Side plate upper 7500x1285
3	208401	x	x	x	x	x	Plåt sida undre 7500x800	Side plate lower 7500x800
4	208402	x	x	x	x	x	Plåt gavel 2475x1538	Gable plate 2475x1538
5	207420	x	x	x	x	x	Plåt gavel undre 2461x1185	Gable plate lower 2461x1185
6	208044	x	x	x	x	x	Gavel fram övre	Gable front upper
7	208334	x	x	x	x	x	List midja L=7205	List L=7205
8	202656	M	M	M	M	M	List dekor plast, svart	List decor plastic, black
9	208213	x	x	x	x	x	List tält rak L=4990	List straight L=4990
10	205579	x	x	x	x	x	List dekor alu. L=2390	List decor alu. L=2390
11	208535	x	x	x	x	x	List markis L=2294	List L=2294
12	208037	x	x	x	x	x	List front H	List front R
--	208038	x	x	x	x	x	List front V	List front L
13	208052	x	x	x	x	x	List koffertlock väggdel L=2177	List trunk lid wall L=2177
--	702283	M	M	M	M	M	List ifyllnad vit d:o	Strip white d:o
--	207610	x	x	x	x	x	List koffertlock koffertdel L=1920	List trunk lid trunk part L=1920
14	208215	x	x	x	x	x	List avb. spoiler V-H fram L=2815	List L-R front L=2815
15	208214	x	x	x	x	x	List avb. spoiler V-H bak L=2975	List L-R rear L=2975
16	208349	M	M	M	M	M	List dekor plast, vit	List decor plastic, white
17	208303	x	x	x	x	x	Ändavslutning H-fram kjollist	End protection R front
18	208302	x	x	x	x	x	Ändavslutning V-fram kjollist	End protection L front
19	208337	x	x	x	x	x	List hållare koffert L=665	List holder L=665
21	208210	x	x	x	x	x	List bakljusramp L=2382	List light holder L=2382
22	208209	x	x	x	x	x	List gavel-golv fram L=2377	List gable-floor front L=2377
--	208314	x	x	x	x	x	Tätning "Sikalastome 710" d:o	Seal "Sikalastome 710" d:o
--	800626	x	x	x	x	x	Skruv d:o B10x25 rostfri	Screw d:o B10x25 rustless
23	208236	M	M	M	M	M	Bostik profil 15x1,5 (18 m/rulle)	Seal strip Bostik 15x1,5 (18 m/roll)
24	208237	M	M	M	M	M	Bostik profil Ø=7 mm (14 m/rulle)	Seal strip Bostik Ø=7mm (14 m/roll)
25	208235	M	M	M	M	M	Bostik profil 60x1,5 (30 m/rulle)	Seal strip Bostik 60x1,5 (30 m/roll)
26	800433	x	x	x	x	x	Skruv FXT 3,5x25 rostfri 1000 st	Screw FXT 3,5x25 rustless 1000 pcs
27	208612	x	x	x	x	x	Dekal	Decal
28	204137	M	M	M	M	M	List täck	Cover strip
29	800626	x	x	x	x	x	Skruv B10x25 rostfri	Screw B10x25 rustless
30	701980	x	x	x	x	x	Nit split	Rivet
31	801095	x	x	x	x	x	Hatt	Cap
32	208063	x	x	x	x	x	Hjulhusbreddare	Mudguard
33	206777	x	x	x	x	x	Hjulhus	Wheel housing
34	206830	x	x	x	x	x	Isolering hjulhus	Insulation wheel housing
35	100950	x	x	x	x	x	Stänkskydd	Splash guard
36	101223	x	x	x	x	x	Fäste stänkskydd	Bracket splash guard
37	800118	x	x	x	x	x	Skruv	Screw
38	208300	x	x	x	x	x	Dekal	Decal
39	208576	x	x	x	x	x	Emblem 680	Emblem 680
40	200877	x	x	x	x	x	Dammskydd	Dust cover
41	208539	x		x	x	x	Fönster H.B. öppn.bart 900x550 kpl.	Window R.R. 900x550 cpl.
--	208092	x		x	x	x	Ruta lös u. karm 900x550 d:o	Pane without frame 900x550 d:o
42	208540	x	x	x	x	x	Fönster öppn.bart 700x300 pentry kpl.	Window 700x300 pentry cpl.
							M= Metervara T= Tillbehör	M= On the metre T= Accessory

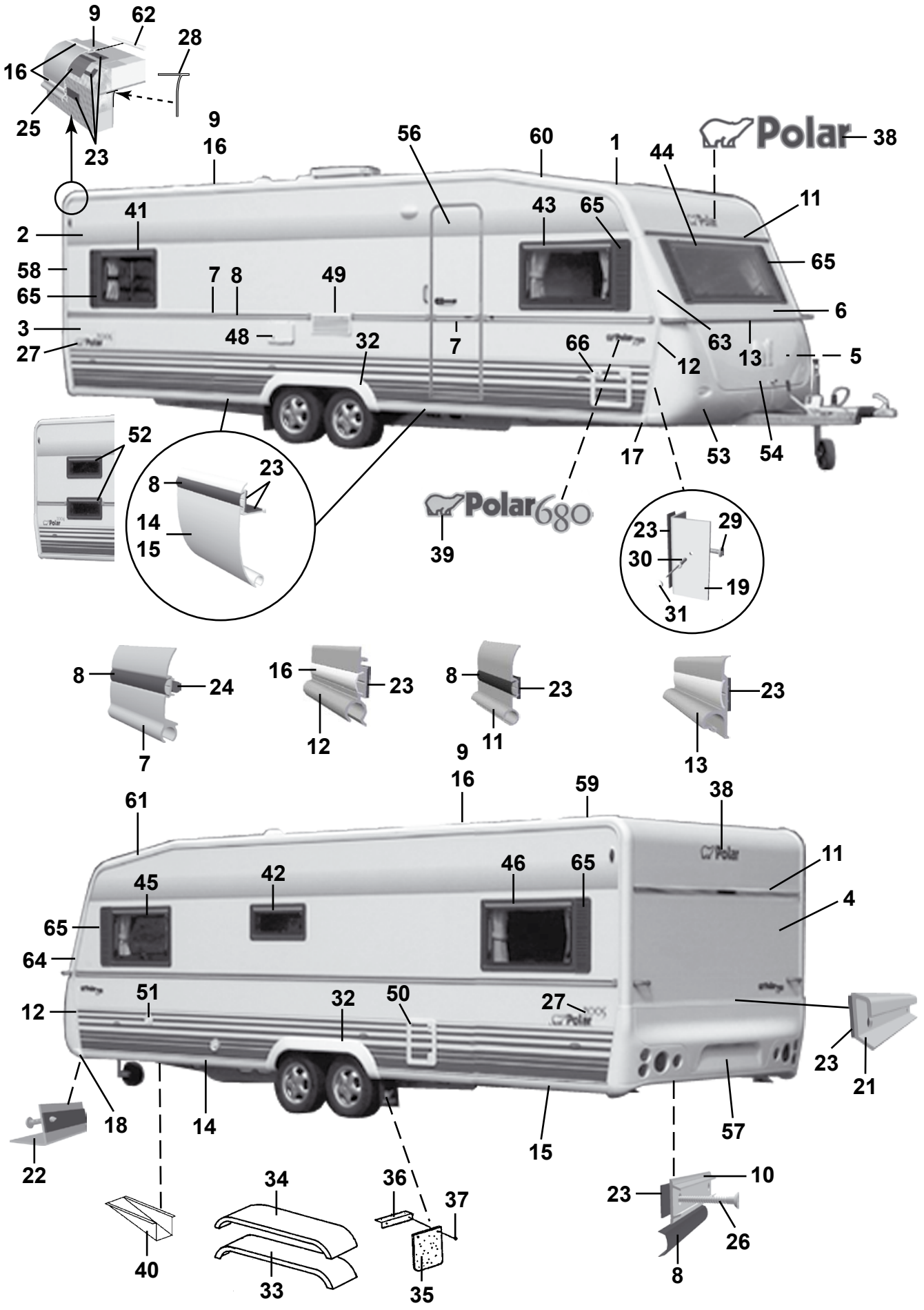
9
62
28
16
25
23
9
16
56
60
1
44
Polar
38
11
41
43
65
2
58
65
7
8
49
65
6
3
48
32
7
66
63
13
5
27
12
52
17
53
54
8
23
14
15
Polar680
39
23
29
30
19
31
8
24
16
23
8
23
23
7
12
11
13
9
16
59
38
61
11
45
42
46
65
4
65
64
51
32
50
27
12
23
21
18
14
15
57
22
34
36
37
10
23
26
40
33
35
8

Pos Fig	Det. nr Part. No	Ingår/Fitted 680 LB	680 BK	680 DB	680 DS	680 DBD	Benämning	Description
--	208094	x	x	x	x	x	Ruta lös u. karm 700x300 d:o	Pane without frame 700x300 d:o
43	208539	x	x	x	x	x	Fönster H.F. öppn.bart 900x550 kpl.	Window R.F. 900x550 cpl.
--	208092	x	x	x	x	x	Ruta lös u. karm 900x550 d:o	Pane without frame 900x550 d:o
44	208537	x	x	x	x	x	Fönster fast 1600x550 kpl.	Window fixed 1600x550 cpl.
--	208090	x	x	x	x	x	Ruta lös u. karm 1600x550	Pane without frame 1600x550 d:o
45	208539	x	x	x	x	x	Fönster V.F. öppn.bart 900x550 kpl.	Window L.F. 900x550 cpl.
--	208092	x	x	x	x	x	Ruta lös u. karm 900x550 d:o	Pane without frame 900x550 d:o
46	208539	x	x	x	x	x	Fönster V.B. öppn.bart 900x550 kpl.	Window L.R. 900x550 cpl.
--	208092	x	x	x	x	x	Ruta lös u. karm 900x550 d:o	Pane without frame 900x550 d:o
48	504323	x	x	x	x	x	El-intag 230 V u. låshus	El. connection 230 V without locking house
–	504324	T	T	T	T	T	El-intag 230 V u. låshus el-golvvärme	El. connection 230 V el. underfloor heating
--	504325	x	x	x	x	x	Låshus d:o	Locking house d:o
49	208207	x	x	x	x	x	Galler ventilation kyl	Louvre ventilation
50	207759	x	x	x	x	x	Lucka m. innerram, utan spegel	Door with frame inner, without plate
--	207197	x	x	x	x	x	Innerram d:o	Frame inner d:o
51	311530	x	x	x	x	x	Vattenpåfyllning u. lock	Water filler without cap
--	314698	x	x	x	x	x	Lock d:o	Cap d:o
52	208540		x				Fönster öppn.bart 700x300 kpl.	Window 700x300 cpl.
--	208094		x				Ruta lös u. karm 700x300 d:o	Pane without frame 700x300 d:o
53	504468	x	x	x	x	x	Gasolkoffert underdel	Gas box
54	503980	x	x	x	x	x	Lock gasolkoffert u. lås	Trunk lid gas box without lock
56	208116	x	x	x	x	x	Dörr yttre kpl. H	Outer door cpl. R
--	208117	T	T	T	T	T	Dörr yttre delad kpl. H	Outer door divided cpl. R
--	208304	T	T	T	T	T	Myggdörr inre	Mosquito door inner
57	208064	x	x	x	x	x	Bakljusramp	Light holder
58	208039	x	x	x	x	x	List tält bockad H-bak	List bent R rear
59	208040	x	x	x	x	x	List tält bockad V-bak	List bent L rear
60	208041	x	x	x	x	x	List tält bockad H-fram	List bent R front
61	208042	x	x	x	x	x	List tält bockad V-fram	List bent L front
62	208323	x	x	x	x	x	Styrstift list tält 50x3,5 mm	Pin for list 50x6,5 mm
63	208099	x	x	x	x	x	Front plast H	Front plastic R
64	208100	x	x	x	x	x	Front plast V	Front plastic L
--	801319	x	x	x	x	x	Skruv PKM 4,2x14 d:o	Screw PKM 4,2x14 d:o
65	207929	x	x	x	x	x	Dekorplatta grå H=585	Decor plate grey H=585
66	207759	T	T	T	T	T	Lucka m. innerram, utan spegel	Door with frame inner, without plate
--	207197	T	T	T	T	T	Innerram d:o	Frame inner d:o

M= Metervara
T= Tillbehör

M= On the metre
T= Accessory

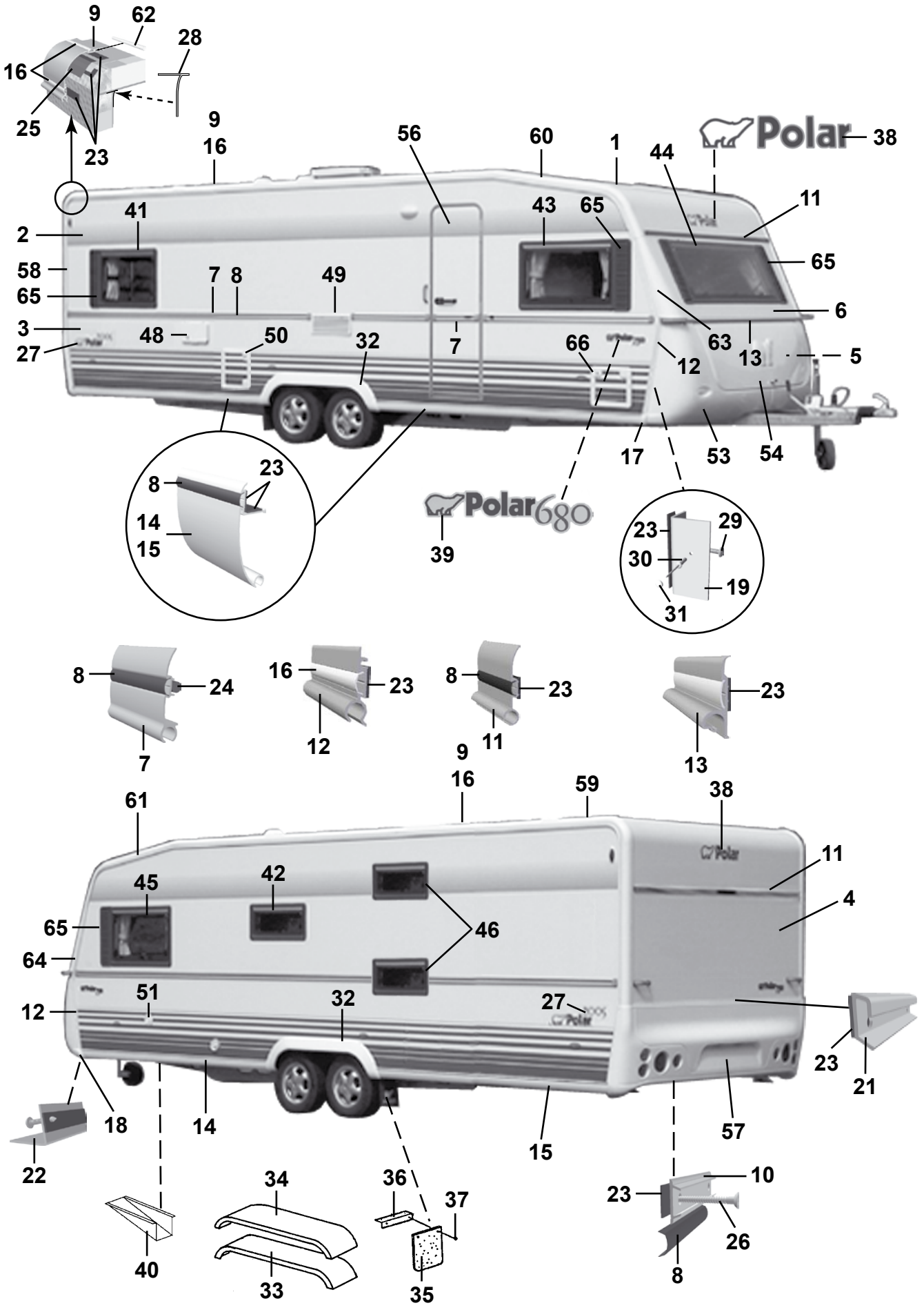
9
62
28
16
25
23
9
16
56
60
1
44
38
Polar
41
43
65
11
2
58
65
7
8
49
65
6
3
27
48
50
32
7
66
63
13
5
12
17
53
54
8
23
14
15
39
Polar680
23
29
30
19
31
8
24
7
16
23
12
8
23
11
23
13
9
16
59
38
61
45
42
46
11
4
65
64
12
51
32
27
23
21
18
14
15
57
22
34
36
37
10
23
26
40
33
35
8

Pos Fig	Det. nr Part. No	Ingår/Fitted 680 BKS					Benämning	Description
1	207733	x					Plåt tak 8000x2475	Roofing plate 8000x2475
2	207734	x					Plåt sida övre 7500x1285	Side plate upper 7500x1285
3	208401	x					Plåt sida undre 7500x800	Side plate lower 7500x800
4	208402	x					Plåt gavel 2475x1538	Gable plate 2475x1538
5	207420	x					Plåt gavel undre 2461x1185	Gable plate lower 2461x1185
6	208044	x					Gavel fram övre	Gable front upper
7	208334	x					List midja L=7205	List L=7205
8	202656	M					List dekor plast, svart	List decor plastic, black
9	208213	x					List tält rak L=4990	List straight L=4990
10	205579	x					List dekor alu. L=2390	List decor alu. L=2390
11	208535	x					List markis L=2294	List L=2294
12	208037	x					List front H	List front R
--	208038	x					List front V	List front L
13	208052	x					List koffertlock väggdel L=2177	List trunk lid wall L=2177
--	702283	M					List ifyllnad vit d:o	Strip white d:o
--	207610	x					List koffertlock koffertdel L=1920	List trunk lid trunk part L=1920
14	208215	x					List avb. spoiler V-H fram L=2815	List L-R front L=2815
15	208214	x					List avb. spoiler V-H bak L=2975	List L-R rear L=2975
16	208349	M					List dekor plast, vit	List decor plastic, white
17	208303	x					Ändavslutning H-fram kjollist	End protection R front
18	208302	x					Ändavslutning V-fram kjollist	End protection L front
19	208337	x					List hållare koffert L=665	List holder L=665
21	208210	x					List bakljusramp L=2382	List light holder L=2382
22	208209	x					List gavel-golv fram L=2377	List gable-floor front L=2377
--	208314	x					Tätning "Sikalastome 710" d:o	Seal "Sikalastome 710" d:o
--	800626	x					Skruv d:o B10x25 rostfri	Screw d:o B10x25 rustless
23	208236	M					Bostik profil 15x1,5 (18 m/rulle)	Seal strip Bostik 15x1,5 (18 m/roll)
24	208237	M					Bostik profil Ø=7 mm (14 m/rulle)	Seal strip Bostik Ø=7mm (14 m/roll)
25	208235	M					Bostik profil 60x1,5 (30 m/rulle)	Seal strip Bostik 60x1,5 (30 m/roll)
26	800433	x					Skruv FXT 3,5x25 rostfri 1000 st	Screw FXT 3,5x25 rustless 1000 pcs
27	208612	x					Dekal	Decal
28	204137	M					List täck	Cover strip
29	800626	x					Skruv B10x25 rostfri	Screw B10x25 rustless
30	701980	x					Nit split	Rivet
31	801095	x					Hatt	Cap
32	208063	x					Hjulhusbreddare	Mudguard
33	206777	x					Hjulhus	Wheel housing
34	206830	x					Isolering hjulhus	Insulation wheel housing
35	100950	x					Stänkskydd	Splash guard
36	101223	x					Fäste stänkskydd	Bracket splash guard
37	800118	x					Skruv	Screw
38	208300	x					Dekal	Decal
39	208576	x					Emblem 680	Emblem 680
40	200877	x					Dammskydd	Dust cover
41	208539	x					Fönster H.B. öppn.bart 900x550 kpl.	Window R.R. 900x550 cpl.
--	208092	x					Ruta lös u. karm 900x550 d:o	Pane without frame 900x550 d:o
42	208540	x					Fönster öppn.bart 700x300 pentry kpl.	Window 700x300 pentry cpl.
							M= Metervara	M= On the metre
							T= Tillbehör	T= Accessory

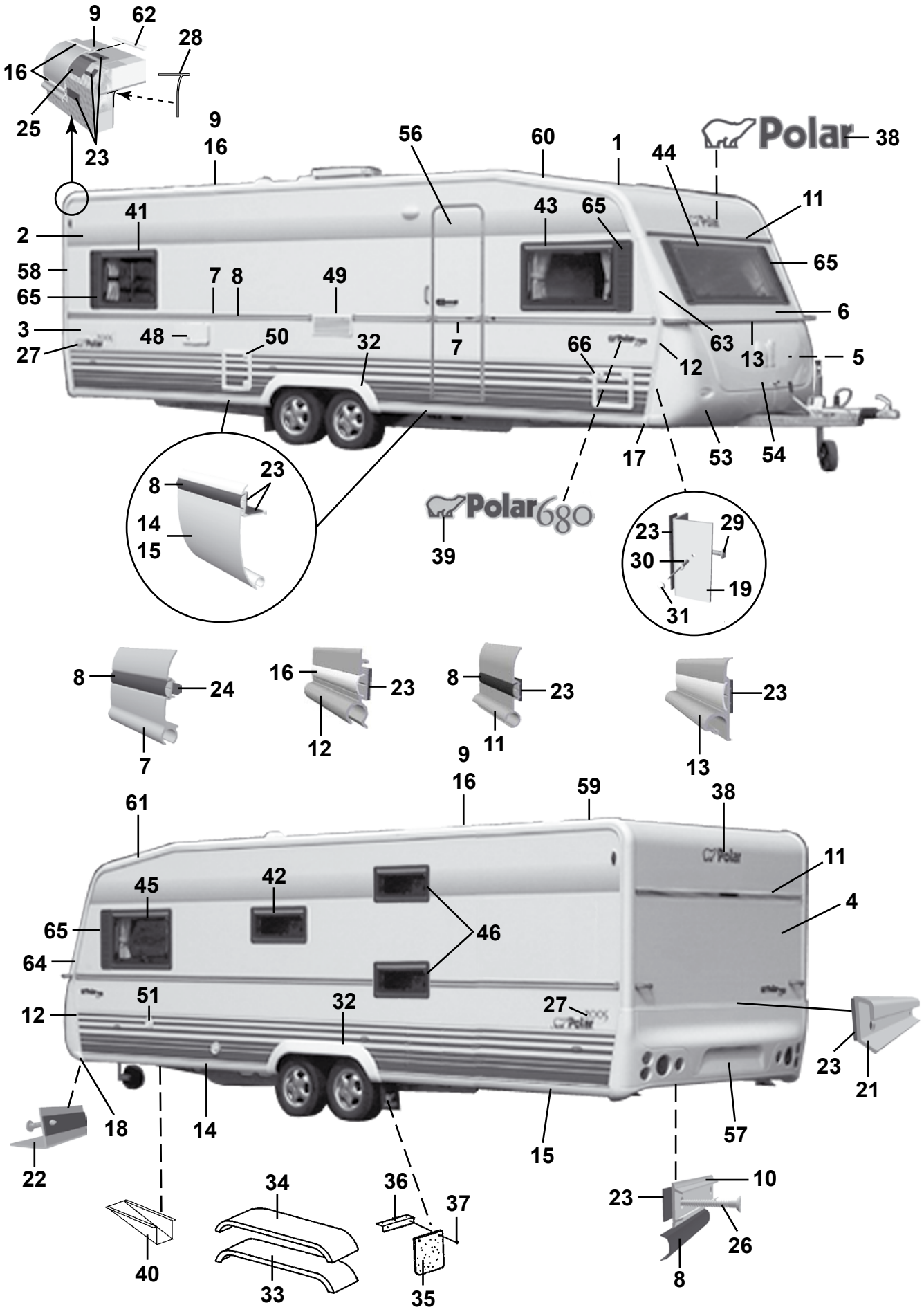
9
62
28
16
25
23
9
16
56
60
1
44
38
Polar
41
43
65
11
2
58
65
7
8
49
65
6
3
27
48
50
32
7
66
63
13
5
12
17
53
54
8
23
14
15
39
Polar680
23
29
30
19
31
8
24
7
16
23
12
8
23
11
23
13
9
16
59
38
61
45
42
46
11
4
65
64
12
51
32
27
23
21
18
14
15
57
22
40
34
33
36
37
35
10
23
26
8

Pos Fig	Det. nr Part. No	Ingår/Fitted 680 BKS					Benämning	Description
--	208094	x					Ruta lös u. karm 700x300 d:o	Pane without frame 700x300 d:o
43	208539	x					Fönster H.F. öppn.bart 900x550 kpl.	Window R.F. 900x550 cpl.
--	208092	x					Ruta lös u. karm 900x550 d:o	Pane without frame 900x550 d:o
44	208537	x					Fönster fast 1600x550 kpl.	Window fixed 1600x550 cpl.
--	208090	x					Ruta lös u. karm 1600x550	Pane without frame 1600x550 d:o
45	208539	x					Fönster V.F. öppn.bart 900x550 kpl.	Window L.F. 900x550 cpl.
--	208092	x					Ruta lös u. karm 900x550 d:o	Pane without frame 900x550 d:o
46	208540	x					Fönster öppn.bart 700x300 kpl.	Window 700x300 cpl.
--	208094	x					Ruta lös u. karm 700x300 d:o	Pane without frame 700x300 d:o
48	504323	x					El-intag 230 V u. låshus	El. connection 230 V without locking house
–	504324	T					El-intag 230 V u. låshus el-golvvärme	El. connection 230 V el. underfloor heating
--	504325	x					Låshus d:o	Locking house d:o
49	208207	x					Galler ventilation kyl	Louvre ventilation
50	207759	x					Lucka m. innerram, utan spegel	Door with frame inner, without plate
--	207197	x					Innerram d:o	Frame inner d:o
51	311530	x					Vattenpåfyllning u. lock	Water filler without cap
--	314698	x					Lock d:o	Cap d:o
53	504468	x					Gasolkoffert underdel	Gas box
54	503980	x					Lock gasolkoffert u. lås	Trunk lid gas box without lock
56	208116	x					Dörr yttre kpl. H	Outer door cpl. R
--	208117	T					Dörr yttre delad kpl. H	Outer door divided cpl. R
--	208304	T					Myggdörr inre	Mosquito door inner
57	208064	x					Bakljusramp	Light holder
58	208039	x					List tält bockad H-bak	List bent R rear
59	208040	x					List tält bockad V-bak	List bent L rear
60	208041	x					List tält bockad H-fram	List bent R front
61	208042	x					List tält bockad V-fram	List bent L front
62	208323	x					Styrstift list tält 50x3,5 mm	Pin for list 50x6,5 mm
63	208099	x					Front plast H	Front plastic R
64	208100	x					Front plast V	Front plastic L
--	801319	x					Skruv PKM 4,2x14 d:o	Screw PKM 4,2x14 d:o
65	207929	x					Dekorplatta grå H=585	Decor plate grey H=585
66	207759	T					Lucka m. innerram, utan spegel	Door with frame inner, without plate
--	207197	T					Innerram d:o	Frame inner d:o

M= Metervara
T= Tillbehör

M= On the metre
T= Accessory

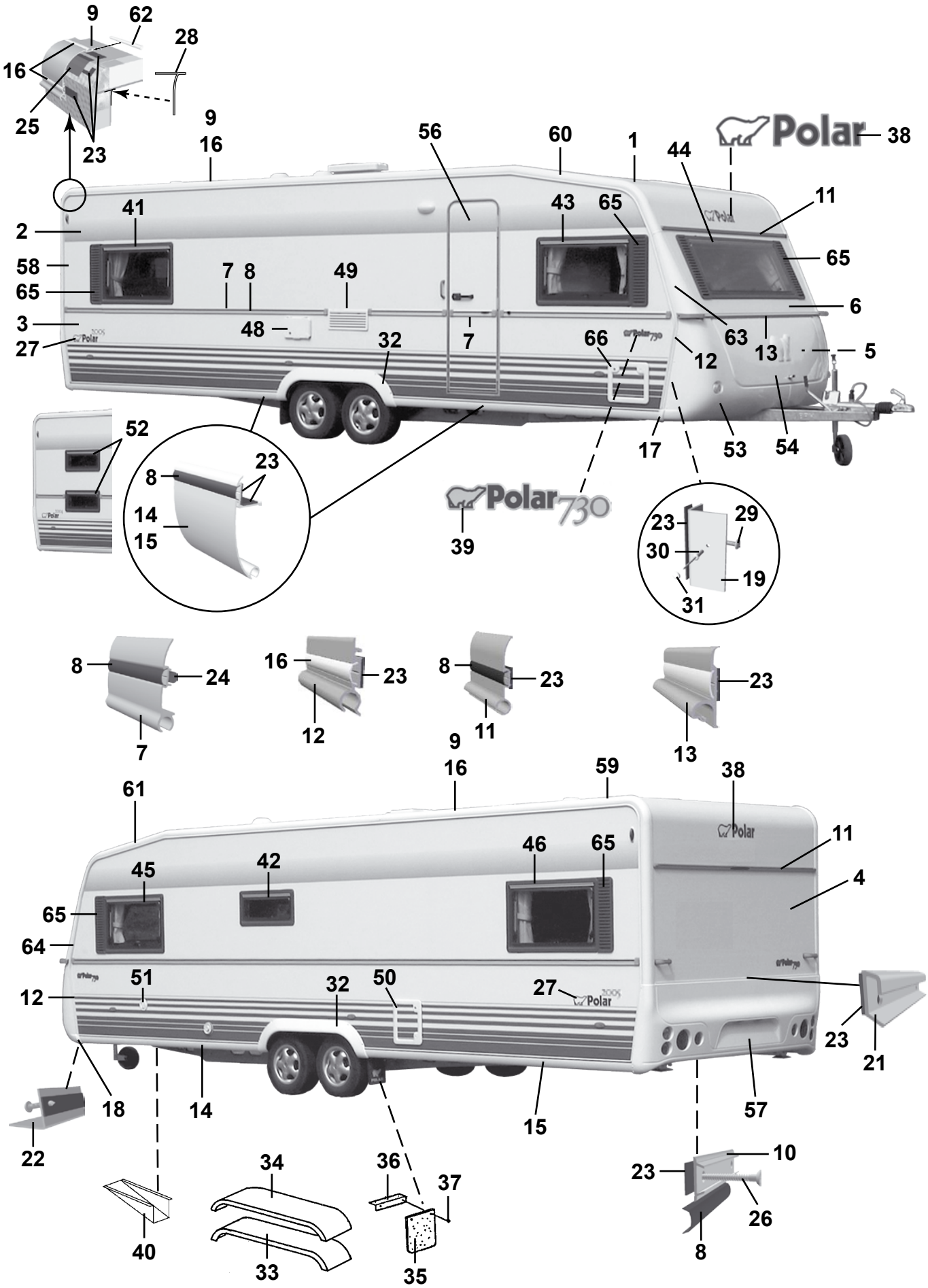
9
62
28
16
25
23
9
16
56
60
1
44
Polar
38
11
2
41
43
65
65
58
65
7
8
49
6
3
48
63
27
32
7
66
12
13
5
52
17
53
54
8
23
14
15
Polar 730
39
23
29
30
19
31
8
24
16
23
8
23
23
7
12
11
13
9
16
59
38
61
11
45
42
46
65
4
65
64
51
32
50
27
12
23
21
18
14
15
57
22
10
34
36
37
23
26
40
33
35
8

Pos Fig	Det. nr Part. No	Ingår/Fitted 730 LB	730 BK	730 DB	730 DS	730 DBD	Benämning	Description
1	207733	x	x	x	x	x	Plåt tak 8000x2475	Roofing plate 8000x2475
2	207734	x	x	x	x	x	Plåt sida övre 7500x1285	Side plate upper 7500x1285
3	208401	x	x	x	x	x	Plåt sida undre 7500x800	Side plate lower 7500x800
4	208402	x	x	x	x	x	Plåt gavel 2475x1538	Gable plate 2475x1538
5	207420	x	x	x	x	x	Plåt gavel undre 2461x1185	Gable plate lower 2461x1185
6	208044	x	x	x	x	x	Gavel fram övre	Gable front upper
7	208334	x	x	x	x	x	List midja L=7205	List L=7205
8	202656	M	M	M	M	M	List dekor plast, svart	List decor plastic, black
9	208213	x	x	x	x	x	List tält rak L=4990	List straight L=4990
10	205579	x	x	x	x	x	List dekor alu. L=2390	List decor alu. L=2390
11	208535	x	x	x	x	x	List markis L=2294	List L=2294
12	208037	x	x	x	x	x	List front H	List front R
--	208038	x	x	x	x	x	List front V	List front L
13	208052	x	x	x	x	x	List koffertlock väggdel L=2177	List trunk lid wall L=2177
--	702283	M	M	M	M	M	List ifyllnad vit d:o	Strip white d:o
--	207610	x	x	x	x	x	List koffertlock koffertdel L=1920	List trunk lid trunk part L=1920
14	208215	x	x	x	x	x	List avb. spoiler V-H fram L=2815	List L-R front L=2815
15	208214	x	x	x	x	x	List avb. spoiler V-H bak L=2975	List L-R rear L=2975
16	208349	M	M	M	M	M	List dekor plast, vit	List decor plastic, white
17	208303	x	x	x	x	x	Ändavslutning H-fram kjollist	End protection R front
18	208302	x	x	x	x	x	Ändavslutning V-fram kjollist	End protection L front
19	208337	x	x	x	x	x	List hållare koffert L=665	List holder L=665
21	208210	x	x	x	x	x	List bakljusramp L=2382	List light holder L=2382
22	208209	x	x	x	x	x	List gavel-golv fram L=2377	List gable-floor front L=2377
--	208314	x	x	x	x	x	Tätning "Sikalastome 710" d:o	Seal "Sikalastome 710" d:o
--	800626	x	x	x	x	x	Skruv d:o B10x25 rostfri	Screw d:o B10x25 rustless
23	208236	M	M	M	M	M	Bostik profil 15x1,5 (18 m/rulle)	Seal strip Bostik 15x1,5 (18 m/roll)
24	208237	M	M	M	M	M	Bostik profil Ø=7 mm (14 m/rulle)	Seal strip Bostik Ø=7mm (14 m/roll)
25	208235	M	M	M	M	M	Bostik profil 60x1,5 (30 m/rulle)	Seal strip Bostik 60x1,5 (30 m/roll)
26	800433	x	x	x	x	x	Skruv FXT 3,5x25 rostfri 1000 st	Screw FXT 3,5x25 rustless 1000 pcs
27	208612	x	x	x	x	x	Dekal	Decal
28	204137	M	M	M	M	M	List täck	Cover strip
29	800626	x	x	x	x	x	Skruv B10x25 rostfri	Screw B10x25 rustless
30	701980	x	x	x	x	x	Nit split	Rivet
31	801095	x	x	x	x	x	Hatt	Cap
32	208063	x	x	x	x	x	Hjulhusbreddare	Mudguard
33	206777	x	x	x	x	x	Hjulhus	Wheel housing
34	206830	x	x	x	x	x	Isolering hjulhus	Insulation wheel housing
35	100950	x	x	x	x	x	Stänkskydd	Splash guard
36	101223	x	x	x	x	x	Fäste stänkskydd	Bracket splash guard
37	800118	x	x	x	x	x	Skruv	Screw
38	208300	x	x	x	x	x	Dekal	Decal
39	208319	x	x	x	x	x	Emblem 730	Emblem 730
40	200877	x	x	x	x	x	Dammskydd	Dust cover
41	208539	x		x	x	x	Fönster H.B. öppn.bart 900x550 kpl.	Window R.R. 900x550 cpl.
--	208092	x		x	x	x	Ruta lös u. karm 900x550 d:o	Pane without frame 900x550 d:o
42	208540	x	x	x	x	x	Fönster öppn.bart 700x300 pentry kpl.	Window 700x300 pentry cpl.
							M= Metervara T= Tillbehör	M= On the metre T= Accessory

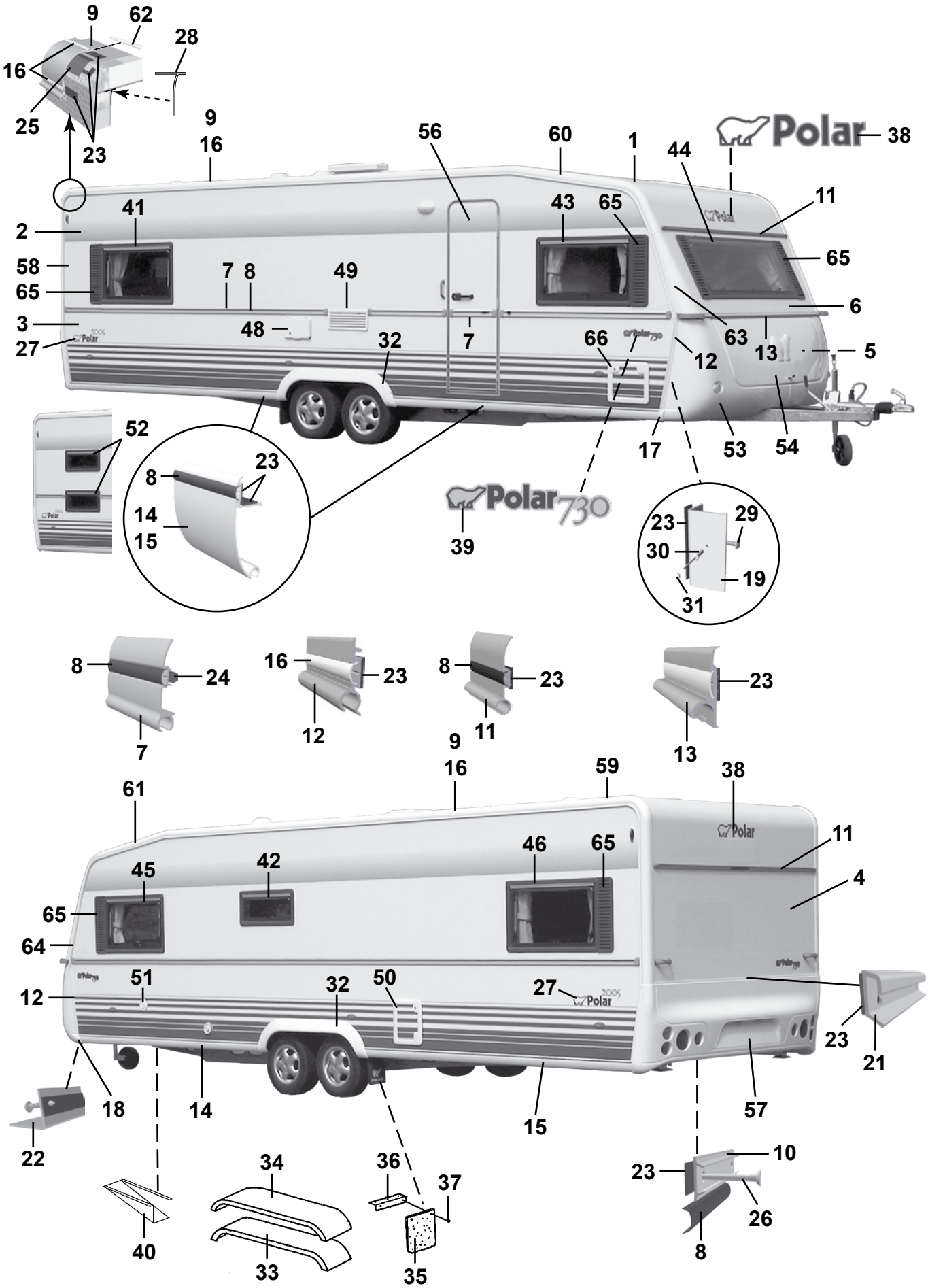
9
62
28
16
25
23
9
16
56
60
1
44
Polar
38
11
2
41
43
65
65
58
65
7
8
49
6
3
48
63
27
32
7
66
12
13
5
52
17
53
54
8
23
14
15
Polar 730
39
23
29
30
19
31
8
24
16
23
8
23
23
7
12
11
13
9
16
59
38
61
11
45
42
46
65
4
65
64
51
32
50
27
12
23
21
18
14
15
57
22
10
34
36
37
23
26
40
33
35
8

Pos Fig	Det. nr Part. No	Ingår/Fitted 730 LB	730 BK	730 DB	730 DS	730 DBD	Benämning	Description
--	208094	x	x	x	x	x	Ruta lös u. karm 700x300 d:o	Pane without frame 700x300 d:o
43	208539	x	x	x	x	x	Fönster H.F. öppn.bart 900x550 kpl.	Window R.F. 900x550 cpl.
--	208092	x	x	x	x	x	Ruta lös u. karm 900x550 d:o	Pane without frame 900x550 d:o
44	208537	x	x	x	x	x	Fönster fast 1600x550 kpl.	Window fixed 1600x550 cpl.
--	208090	x	x	x	x	x	Ruta lös u. karm 1600x550	Pane without frame 1600x550 d:o
45	208539	x	x	x	x	x	Fönster V.F. öppn.bart 900x550 kpl.	Window L.F. 900x550 cpl.
--	208092	x	x	x	x	x	Ruta lös u. karm 900x550 d:o	Pane without frame 900x550 d:o
46	208539	x	x	x	x	x	Fönster V.B. öppn.bart 900x550 kpl.	Window L.R. 900x550 cpl.
--	208092	x	x	x	x	x	Ruta lös u. karm 900x550 d:o	Pane without frame 900x550 d:o
48	504324	x	x	x	x	x	El-intag 230 V u. låshus el-golvvärme	El. connection 230 V el. underfloor heating
--	504325	x	x	x	x	x	Låshus d:o	Locking house d:o
49	208207	x	x	x	x	x	Galler ventilation kyl	Louvre ventilation
50	207759	x	x	x	x	x	Lucka m. innerram, utan spegel	Door with frame inner, without plate
--	207197	x	x	x	x	x	Innerram d:o	Frame inner d:o
51	311530	x	x	x	x	x	Vattenpåfyllning u. lock	Water filler without cap
--	314698	x	x	x	x	x	Lock d:o	Cap d:o
52	208540		x				Fönster öppn.bart 700x300 kpl.	Window 700x300 cpl.
--	208094		x				Ruta lös u. karm 700x300 d:o	Pane without frame 700x300 d:o
53	504468	x	x	x	x	x	Gasolkoffert underdel	Gas box
54	503980	x	x	x	x	x	Lock gasolkoffert u. lås	Trunk lid gas box without lock
56	208116	x	x	x	x	x	Dörr yttre kpl. H	Outer door cpl. R
--	208117	T	T	T	T	T	Dörr yttre delad kpl. H	Outer door divided cpl. R
--	208304	T	T	T	T	T	Myggdörr inre	Mosquito door inner
57	208064	x	x	x	x	x	Bakljusramp	Light holder
58	208039	x	x	x	x	x	List tält bockad H-bak	List bent R rear
59	208040	x	x	x	x	x	List tält bockad V-bak	List bent L rear
60	208041	x	x	x	x	x	List tält bockad H-fram	List bent R front
61	208042	x	x	x	x	x	List tält bockad V-fram	List bent L front
62	208323	x	x	x	x	x	Styrstift list tält 50x3,5 mm	Pin for list 50x6,5 mm
63	208099	x	x	x	x	x	Front plast H	Front plastic R
64	208100	x	x	x	x	x	Front plast V	Front plastic L
--	801319	x	x	x	x	x	Skruv PKM 4,2x14 d:o	Screw PKM 4,2x14 d:o
65	207929	x	x	x	x	x	Dekorplatta grå H=585	Decor plate grey H=585
66	207759	T	T	T	T	T	Lucka m. innerram, utan spegel	Door with frame inner, without plate
--	207197	T	T	T	T	T	Innerram d:o	Frame inner d:o
							M= Metervara T= Tillbehör	M= On the metre T= Accessory

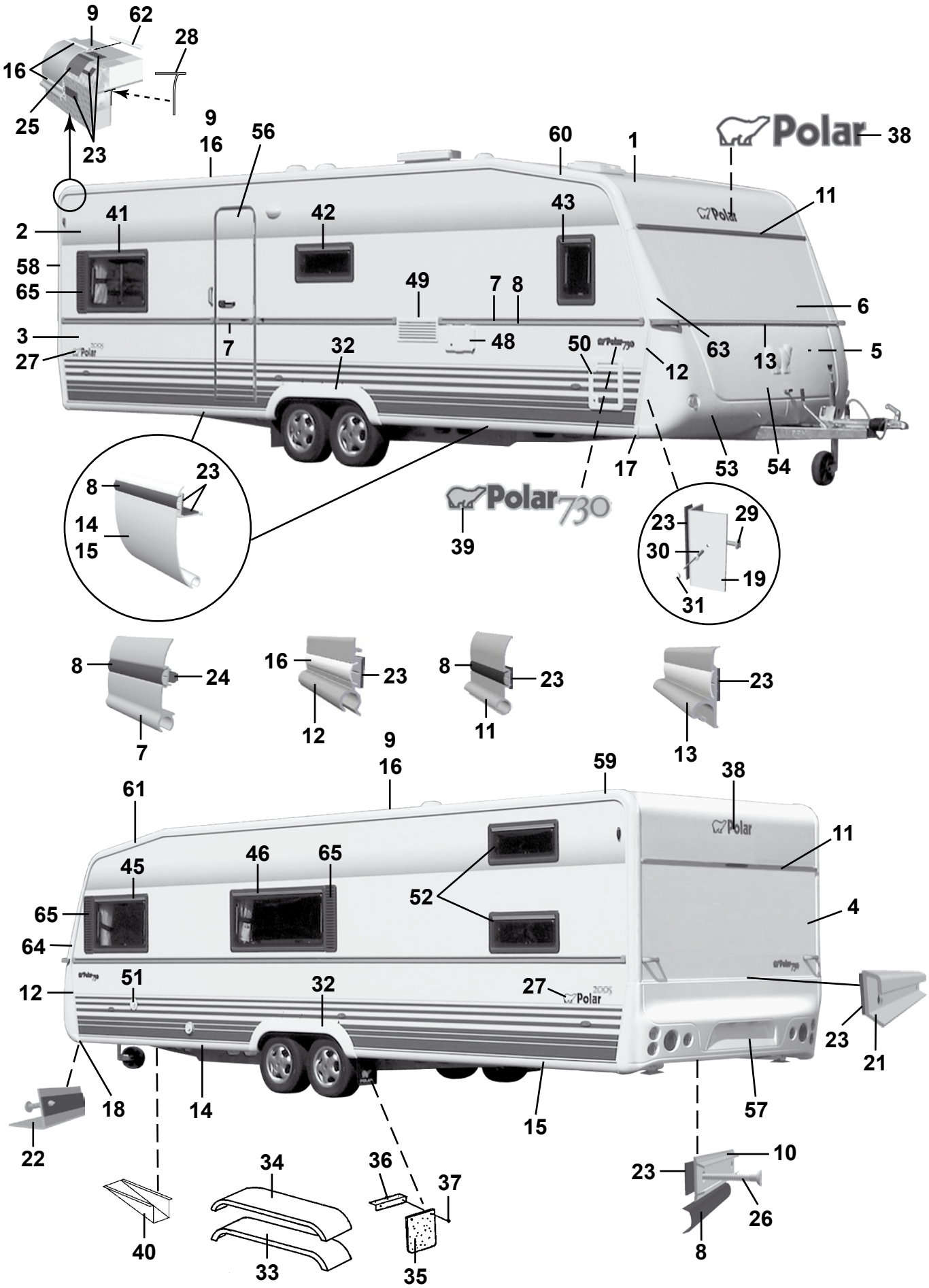
9
62
28
16
25
23
9
16
56
60
1
Polar
38
11
41
42
43
2
58
65
49
7
8
6
3
27
7
32
48
50
63
13
5
12
17
53
54
39
Polar730
8
23
14
15
23
29
30
19
31
8
24
7
16
23
12
8
23
11
23
13
9
16
59
38
61
45
46
65
52
11
65
64
4
12
51
32
27
23
21
18
14
15
57
22
40
34
33
36
37
35
10
23
26
8

Pos Fig	Det. nr Part. No	Ingår/Fitted 560 GS BKX 2,5					Benämning	Description
1	207733	x					Plåt tak 8000x2475	Roofing plate 8000x2475
2	207734	x					Plåt sida övre 7500x1285	Side plate upper 7500x1285
3	208401	x					Plåt sida undre 7500x800	Side plate lower 7500x800
4	208402	x					Plåt gavel 2475x1538	Gable plate 2475x1538
5	207420	x					Plåt gavel undre 2461x1185	Gable plate lower 2461x1185
6	208044	x					Gavel fram övre	Gable front upper
7	208334	x					List midja L=7205	List L=7205
8	202656	M					List dekor plast, svart	List decor plastic, black
9	208213	x					List tält rak L=4990	List straight L=4990
10	205579	x					List dekor alu. L=2390	List decor alu. L=2390
11	208535	x					List markis L=2294	List L=2294
12	208037	x					List front H	List front R
--	208038	x					List front V	List front L
13	208052	x					List koffertlock väggdel L=2177	List trunk lid wall L=2177
--	702283	M					List ifyllnad vit d:o	Strip white d:o
--	207610	x					List koffertlock koffertdel L=1920	List trunk lid trunk part L=1920
14	208215	x					List avb. spoiler V-H fram L=2815	List L-R front L=2815
15	208214	x					List avb. spoiler V-H bak L=2975	List L-R rear L=2975
16	208349	M					List dekor plast, vit	List decor plastic, white
17	208303	x					Ändavslutning H-fram kjollist	End protection R front
18	208302	x					Ändavslutning V-fram kjollist	End protection L front
19	208337	x					List hållare koffert L=665	List holder L=665
21	208210	x					List bakljusramp L=2382	List light holder L=2382
22	208209	x					List gavel-golv fram L=2377	List gable-floor front L=2377
--	208314	x					Tätning "Sikalastome 710" d:o	Seal "Sikalastome 710" d:o
--	800626	x					Skruv d:o B10x25 rostfri	Screw d:o B10x25 rustless
23	208236	M					Bostik profil 15x1,5 (18 m/rulle)	Seal strip Bostik 15x1,5 (18 m/roll)
24	208237	M					Bostik profil Ø=7 mm (14 m/rulle)	Seal strip Bostik Ø=7mm (14 m/roll)
25	208235	M					Bostik profil 60x1,5 (30 m/rulle)	Seal strip Bostik 60x1,5 (30 m/roll)
26	800433	x					Skruv FXT 3,5x25 rostfri 1000 st	Screw FXT 3,5x25 rustless 1000 pcs
27	208612	x					Dekal	Decal
28	204137	M					List täck	Cover strip
29	800626	x					Skruv B10x25 rostfri	Screw B10x25 rustless
30	701980	x					Nit split	Rivet
31	801095	x					Hatt	Cap
32	208063	x					Hjulhusbreddare	Mudguard
33	206777	x					Hjulhus	Wheel housing
34	206830	x					Isolering hjulhus	Insulation wheel housing
35	100950	x					Stänkskydd	Splash guard
36	101223	x					Fäste stänkskydd	Bracket splash guard
37	800118	x					Skruv	Screw
38	208300	x					Dekal	Decal
39	208319	x					Emblem 730	Emblem 730
40	200877	x					Dammskydd	Dust cover
41	208539	x					Fönster H.B. öppn.bart 900x550 kpl.	Window R.R. 900x550 cpl.
--	208092	x					Ruta lös u. karm 900x550 d:o	Pane without frame 900x550 d:o
42	208540	x					Fönster öppn.bart 700x300 pentry kpl.	Window 700x300 pentry cpl.
							M= Metervara	M= On the metre
							T= Tillbehör	T= Accessory

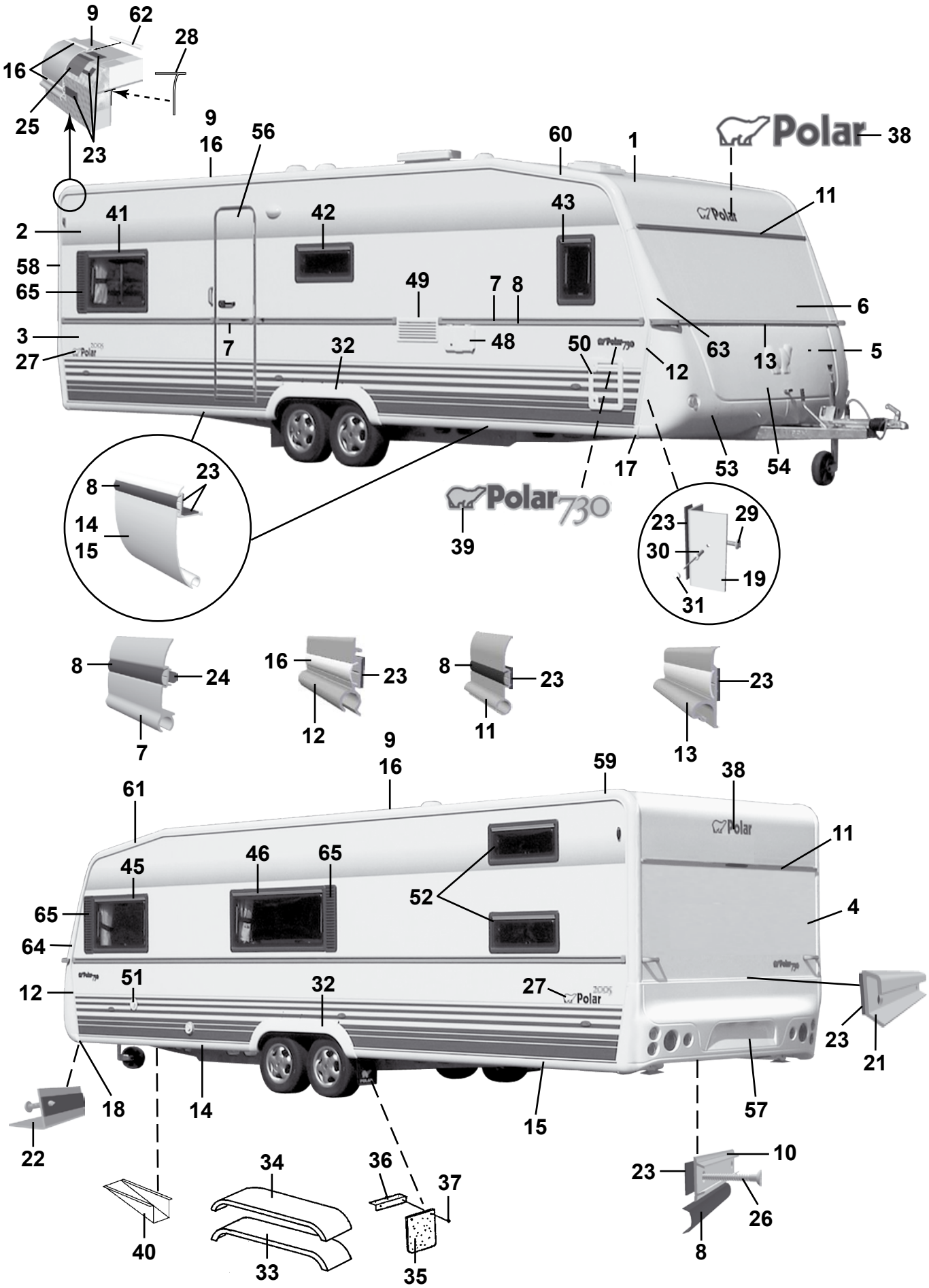
9
62
28
16
25
23
9
16
56
60
1
Polar
38
11
41
42
43
2
58
65
49
7
8
6
3
27
7
32
48
50
63
13
5
12
17
53
54
39
Polar730
8
23
14
15
23
29
30
19
31
8
24
7
16
23
12
8
23
11
23
13
9
16
59
38
61
45
46
65
52
11
65
64
4
12
51
32
27
23
21
18
14
15
57
22
40
34
33
36
37
35
10
23
26
8

Pos Fig	Det. nr Part. No	Ingår/Fitted 730 GSE BKX 2,5					Benämning	Description
--	208094	x					Ruta lös u. karm 700x300 d:o	Pane without frame 700x300 d:o
43	208541	x					Fönster H.F. öppn.bart 350x500 kpl.	Window R.F. 350x550 cpl.
--	208095	x					Ruta lös u. karm 350x500 d:o	Pane without frame 350x500 d:o
45	208539	x					Fönster V.F. öppn.bart 900x550 kpl.	Window L.F. 900x550 cpl.
--	208092	x					Ruta lös u. karm 900x550 d:o	Pane without frame 900x550 d:o
46	208538	x					Fönster V.B. öppn.bart 1300x550 kpl.	Window L.R. 1300x550 cpl.
--	208091	x					Ruta lös u. karm 1300x550 d:o	PPane without frame 1300x550 d:o
48	504324	x					El-intag 230 V u. låshus el-golvvärme	El. connection 230 V el. underfloor heating
--	504325	x					Låshus d:o	Locking house d:o
49	208207	x					Galler ventilation kyl	Louvre ventilation
50	207759	x					Lucka m. innerram, utan spegel	Door with frame inner, without plate
--	207197	x					Innerram d:o	Frame inner d:o
51	311530	x					Vattenpåfyllning u. lock	Water filler without cap
--	314698	x					Lock d:o	Cap d:o
52	208540	x					Fönster öppn.bart 700x300 kpl.	Window 700x300 cpl.
--	208094	x					Ruta lös u. karm 700x300 d:o	Pane without frame 700x300 d:o
53	504468	x					Gasolkoffert underdel	Gas box
54	503980	x					Lock gasolkoffert u. lås	Trunk lid gas box without lock
56	208116	x					Dörr yttre kpl. H	Outer door cpl. R
--	208117	T					Dörr yttre delad kpl. H	Outer door divided cpl. R
--	208304	T					Myggdörr inre	Mosquito door inner
57	208064	x					Bakljusramp	Light holder
58	208039	x					List tält bockad H-bak	List bent R rear
59	208040	x					List tält bockad V-bak	List bent L rear
60	208041	x					List tält bockad H-fram	List bent R front
61	208042	x					List tält bockad V-fram	List bent L front
62	208323	x					Styrstift list tält 50x3,5 mm	Pin for list 50x6,5 mm
63	208099	x					Front plast H	Front plastic R
64	208100	x					Front plast V	Front plastic L
--	801319	x					Skruv PKM 4,2x14 d:o	Screw PKM 4,2x14 d:o
65	207929	x					Dekorplatta grå H=585	Decor plate grey H=585

M= Metervara
T= Tillbehör

M= On the metre
T= Accessory

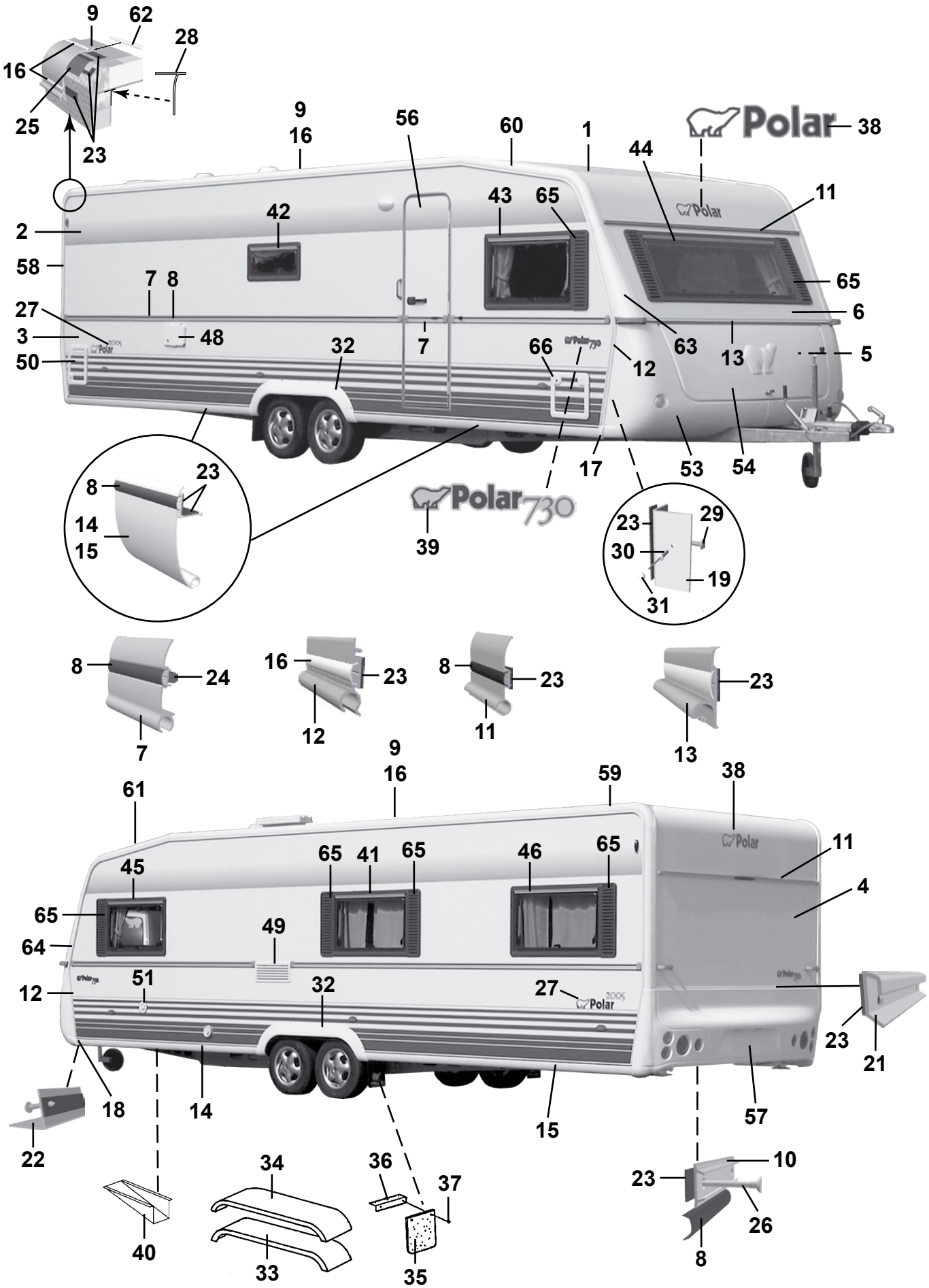
9
62
28
16
25
23
9
16
56
60
1
44
Polar
38
11
2
42
43
65
58
7
8
65
27
6
3
48
32
7
66
63
13
5
50
12
17
53
54
8
23
14
15
39
Polar 730
23
29
30
19
31
8
24
7
16
23
12
8
23
11
23
13
9
16
59
38
61
45
65
41
65
46
65
11
4
65
49
64
12
51
32
27
23
21
18
14
15
57
22
34
36
37
10
23
26
40
33
35
8

Pos Fig	Det. nr Part. No	Ingår/Fitted 730 CTX					Benämning	Description
1	207733	x					Plåt tak 8000x2475	Roofing plate 8000x2475
2	207734	x					Plåt sida övre 7500x1285	Side plate upper 7500x1285
3	208401	x					Plåt sida undre 7500x800	Side plate lower 7500x800
4	208402	x					Plåt gavel 2475x1538	Gable plate 2475x1538
5	207420	x					Plåt gavel undre 2461x1185	Gable plate lower 2461x1185
6	208044	x					Gavel fram övre	Gable front upper
7	208334	x					List midja L=7205	List L=7205
8	202656	M					List dekor plast, svart	List decor plastic, black
9	208213	x					List tält rak L=4990	List straight L=4990
10	205579	x					List dekor alu. L=2390	List decor alu. L=2390
11	208535	x					List markis L=2294	List L=2294
12	208037	x					List front H	List front R
--	208038	x					List front V	List front L
13	208052	x					List koffertlock väggdel L=2177	List trunk lid wall L=2177
--	702283	M					List ifyllnad vit d:o	Strip white d:o
--	207610	x					List koffertlock koffertdel L=1920	List trunk lid trunk part L=1920
14	208215	x					List avb. spoiler V-H fram L=2815	List L-R front L=2815
15	208214	x					List avb. spoiler V-H bak L=2975	List L-R rear L=2975
16	208349	M					List dekor plast, vit	List decor plastic, white
17	208303	x					Ändavslutning H-fram kjollist	End protection R front
18	208302	x					Ändavslutning V-fram kjollist	End protection L front
19	208337	x					List hållare koffert L=665	List holder L=665
21	208210	x					List bakljusramp L=2382	List light holder L=2382
22	208209	x					List gavel-golv fram L=2377	List gable-floor front L=2377
--	208314	x					Tätning "Sikalastome 710" d:o	Seal "Sikalastome 710" d:o
--	800626	x					Skruv d:o B10x25 rostfri	Screw d:o B10x25 rustless
23	208236	M					Bostik profil 15x1,5 (18 m/rulle)	Seal strip Bostik 15x1,5 (18 m/roll)
24	208237	M					Bostik profil Ø=7 mm (14 m/rulle)	Seal strip Bostik Ø=7mm (14 m/roll)
25	208235	M					Bostik profil 60x1,5 (30 m/rulle)	Seal strip Bostik 60x1,5 (30 m/roll)
26	800433	x					Skruv FXT 3,5x25 rostfri 1000 st	Screw FXT 3,5x25 rustless 1000 pcs
27	208612	x					Dekal	Decal
28	204137	M					List täck	Cover strip
29	800626	x					Skruv B10x25 rostfri	Screw B10x25 rustless
30	701980	x					Nit split	Rivet
31	801095	x					Hatt	Cap
32	208063	x					Hjulhusbreddare	Mudguard
33	206777	x					Hjulhus	Wheel housing
34	206830	x					Isolering hjulhus	Insulation wheel housing
35	100950	x					Stänkskydd	Splash guard
36	101223	x					Fäste stänkskydd	Bracket splash guard
37	800118	x					Skruv	Screw
38	208300	x					Dekal	Decal
39	208319	x					Emblem 730	Emblem 730
40	200877	x					Dammskydd	Dust cover
41	208539	x					Fönster öppn.bart 900x550 kpl.	Window 900x550 cpl.
--	208092	x					Ruta lös u. karm 900x550 d:o	Pane without frame 900x550 d:o
42	208540	x					Fönster öppn.bart 700x300 pentry kpl.	Window 700x300 pentry cpl.
							M= Metervara	M= On the metre
							T= Tillbehör	T= Accessory

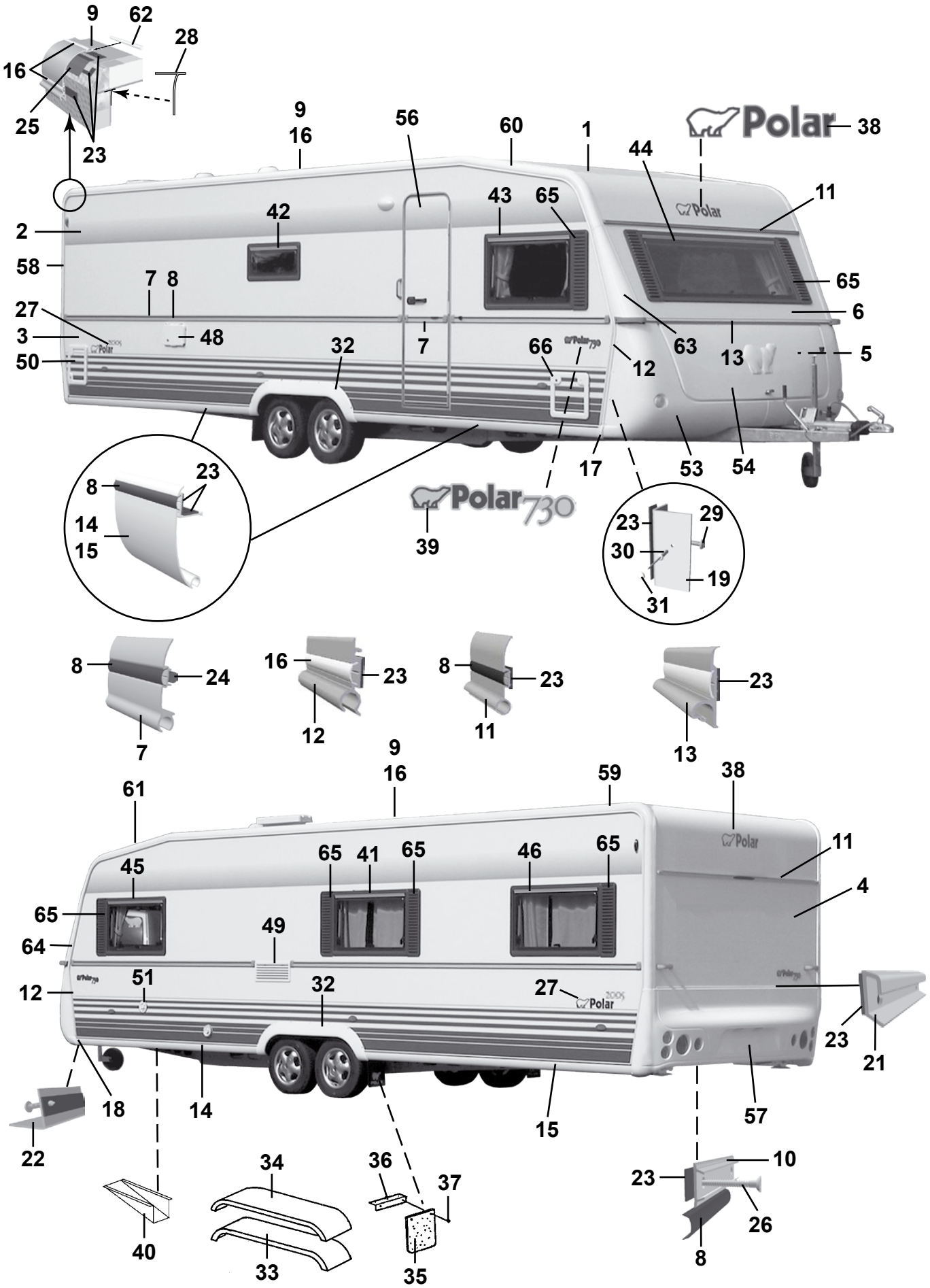
9
62
28
16
25
23
9
16
56
60
1
44
Polar
38
11
2
42
43
65
58
7
8
65
27
6
3
48
32
7
66
63
13
5
50
12
17
53
54
8
23
14
15
39
Polar 730
23
29
30
19
31
8
24
7
16
23
12
8
23
11
23
13
9
16
59
38
61
45
65
41
65
46
65
11
4
65
49
64
12
51
32
27
23
21
18
14
15
57
22
34
36
37
10
23
26
40
33
35
8

Pos Fig	Det. nr Part. No	Ingår/Fitted 730 CTX					Benämning	Description
--	208094	x					Ruta lös u. karm 700x300 d:o	Pane without frame 700x300 d:o
43	208539	x					Fönster H.F. öppn.bart 900x550 kpl.	Window R.F. 900x550 cpl.
--	208092	x					Ruta lös u. karm 900x550 d:o	Pane without frame 900x550 d:o
44	208537	x					Fönster fast 1600x550 kpl.	Window fixed 1600x550 cpl.
--	208090	x					Ruta lös u. karm 1600x550	Pane without frame 1600x550 d:o
45	208539	x					Fönster V.F. öppn.bart 900x550 kpl.	Window L.F. 900x550 cpl.
--	208092	x					Ruta lös u. karm 900x550 d:o	Pane without frame 900x550 d:o
46	208539	x					Fönster V.B. öppn.bart 900x550 kpl.	Window L.R. 900x550 cpl.
--	208092	x					Ruta lös u. karm 900x550 d:o	Pane without frame 900x550 d:o
48	504324	x					El-intag 230 V u. låshus el-golvvärme	El. connection 230 V el. underfloor heating
--	504325	x					Låshus d:o	Locking house d:o
49	208207	x					Galler ventilation kyl	Louvre ventilation
50	207759	x					Lucka m. innerram, utan spegel	Door with frame inner, without plate
--	207197	x					Innerram d:o	Frame inner d:o
51	311530	x					Vattenpåfyllning u. lock	Water filler without cap
--	314698	x					Lock d:o	Cap d:o
53	504468	x					Gasolkoffert underdel	Gas box
54	503980	x					Lock gasolkoffert u. lås	Trunk lid gas box without lock
56	208116	x					Dörr yttre kpl. H	Outer door cpl. R
--	208117	T					Dörr yttre delad kpl. H	Outer door divided cpl. R
--	208304	T					Myggdörr inre	Mosquito door inner
57	208064	x					Bakljusramp	Light holder
58	208039	x					List tält bockad H-bak	List bent R rear
59	208040	x					List tält bockad V-bak	List bent L rear
60	208041	x					List tält bockad H-fram	List bent R front
61	208042	x					List tält bockad V-fram	List bent L front
62	208323	x					Styrstift list tält 50x3,5 mm	Pin for list 50x6,5 mm
63	208099	x					Front plast H	Front plastic R
64	208100	x					Front plast V	Front plastic L
--	801319	x					Skruv PKM 4,2x14 d:o	Screw PKM 4,2x14 d:o
65	207929	x					Dekorplatta grå H=585	Decor plate grey H=585
66	207759	T					Lucka m. innerram, utan spegel	Door with frame inner, without plate
--	207197	T					Innerram d:o	Frame inner d:o

M= Metervara
T= Tillbehör

M= On the metre
T= Accessory


1
2
1


1
3
3
2
2005
Polar

Pos Fig	Det. nr Part. No	Ingår/Fitted 520 alla mod.	560 alla mod.	590 alla mod.	620 alla mod.	680 alla mod.	730 alla mod.	Benämning	Description
1	205941	x	x	x	x	x	x	Färg vit NCS 0502-Y, 0,125 l	Colour white NCS 0502-Y, 0,125 l
2	206894	x	x	x	x	x	x	Färg blå NCS 4050 R80B, 0,125 l	Colour blue NCS 4050 R80B, 0,125 l
3	207241	x	x	x	x	x	x	Färg blå NCS 1050 R80B, 0,125 l	Colour blue NCS 1050 R80B, 0,125 l
--	905212	-	-	-	-	-	-	Penselflaska för färg 20 ml	Brushbottle for colour 20 ml

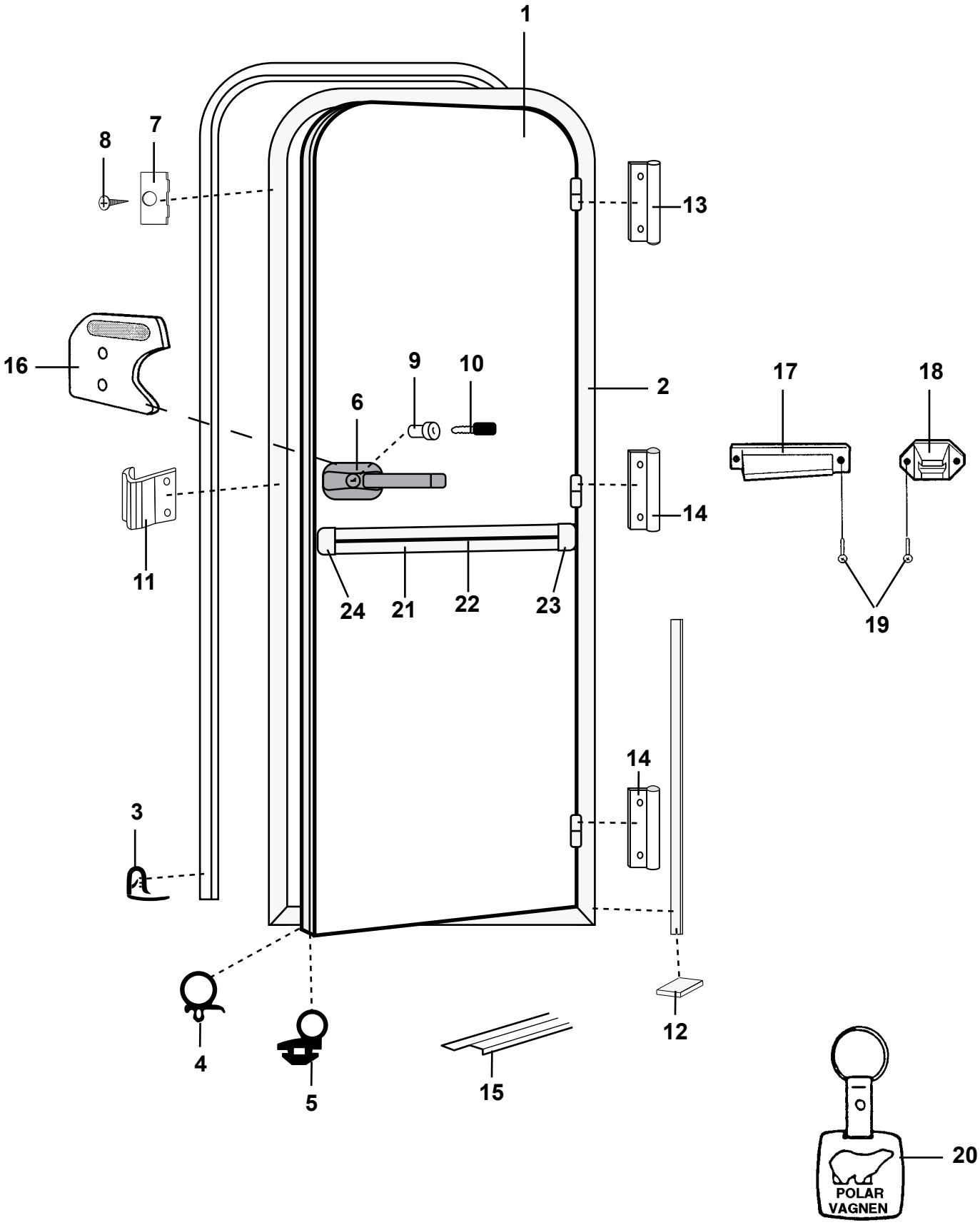
1
8
7
13
16
9
10
2
17
18
6
14
11
24
21
22
23
19
14
3
4
5
15
12
20
POLAR
VAGNEN

Pos Fig	Det. nr Part. No	Ingår/Fitted 520 alla mod.	560 alla mod.	590 alla mod.	620 alla mod.	680 alla mod.	730 alla mod.	Benämning	Description
1	208116	x	x	x	x	x	x	Dörr yttre kpl. H	Outer door cpl. R
--	208820	x	x	x	x	x	x	Dörrblad utan lås	Door plate excl. lock
2	208821	x	x	x	x	x	x	Karm dörr H	Frame door R
3	207673	x	x	x	x	x	x	List dörrfoder L=5000 mm	Strip L=5000 mm
4	207674	M	M	M	M	M	M	List tätning dörrblad	Seal strip door
5	208822	x	x	x	x	x	x	List tätning	Seal strip
6	208687	x	x	x	x	x	x	Lås ytterdörr H-hängd	Lock outer door L
7	207676	x	x	x	x	x	x	Fästbleck	Bracket
8	800152	x	x	x	x	x	x	Skruv fästbleck	Screw bracket
9	---	x	x	x	x	x	x	Låskolv; se "lås" grp. 2	Bolt; see "locks" grp. 2
10	---	x	x	x	x	x	x	Nyckel; se "lås" grp. 2	Key; see "locks" grp. 2
11	207677	x	x	x	x	x	x	Låsbleck	Securing plate
12	207678	M	M	M	M	M	M	List tätning	Seal strip
13	209111	x	x	x	x	x	x	Gångjärn dörrblad undre	Hinge door plate under
14	209112	x	x	x	x	x	x	Gångjärn dörrblad övre	Hinge door plate upper
15	314687	x	x	x	x	x	x	Tröskel L= 850 mm	Threshold L= 850 mm
16	206546	x	x	x	x	x	x	Handtag insida dörr	Handle inside door
17	201821	x	x	x	x	x	x	Hållare dörr, dörrdel	Door holder
18	201822	x	x	x	x	x	x	Hållare dörr, väggdel	Door holder
19	800631	x	x	x	x	x	x	Skruv B6x25 rostfri	Screw B6x25 rustless
20	200727	x	x	x	x	x	x	Nyckelhållare	Key holder
21	208333	x	x	x	x	x	x	List midja L=5804	List L=5804
22	202656	M	M	M	M	M	M	List dekor plast, svart	List decor plastic, black
23	205630	x	x	x	x	x	x	Ändavslutning H midjelist	End protection R tent list
24	205631	x	x	x	x	x	x	Ändavslutning V midjelist	End protection L tent list

M= Metervara
T= Tillbehör

M= On the metre
T= Accessory

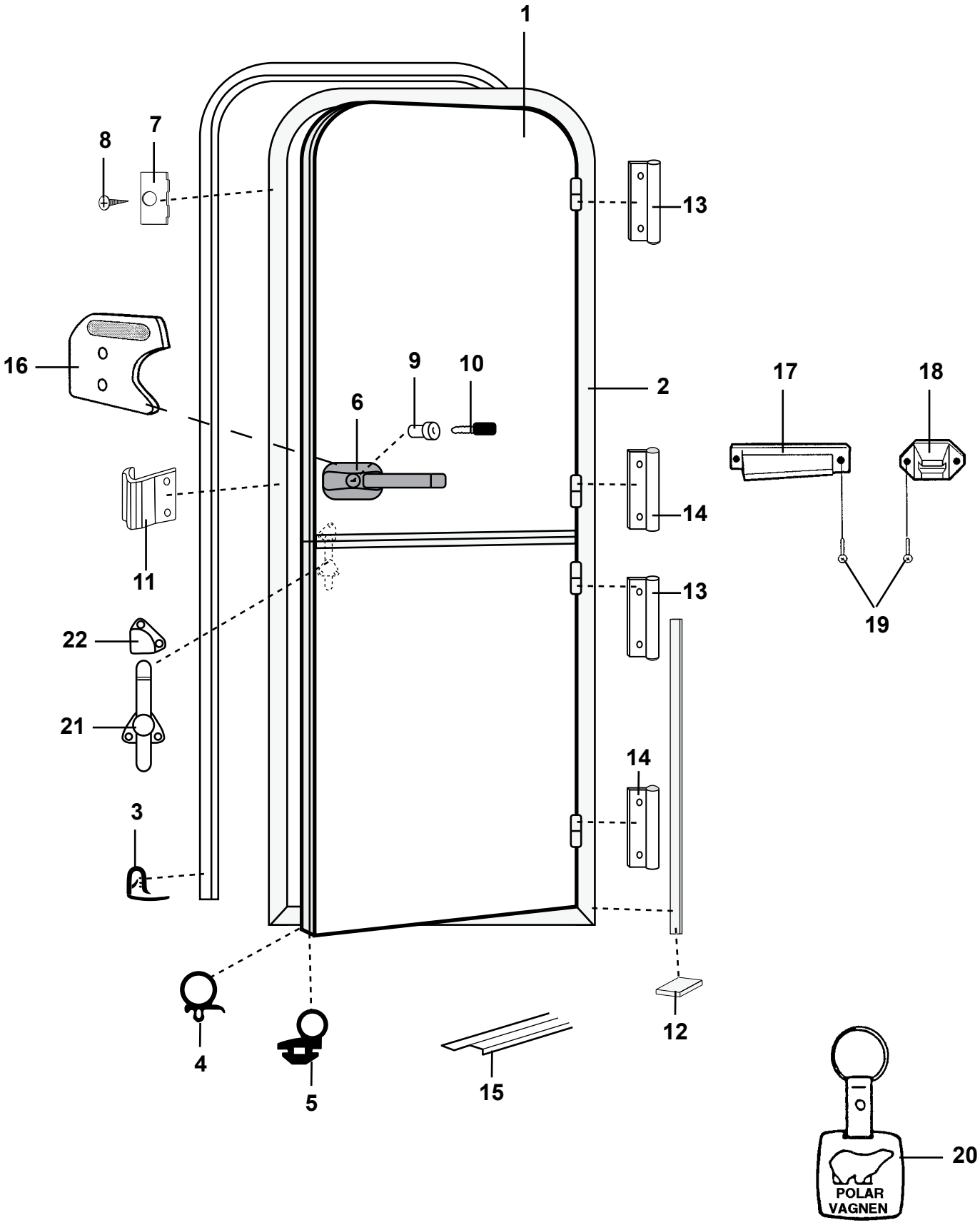
1
8
7
13
16
9
10
2
6
17
18
14
11
13
19
22
21
14
3
4
5
15
12
20
POLAR
VAGNEN

Pos Fig	Det. nr Part. No	Ingår/Fitted 520 alla mod.	560 alla mod.	590 alla mod.	620 alla mod.	680 alla mod.	730 alla mod.	Benämning	Description
1	208117	x	x	x	x	x	x	Dörr yttre kpl. H	Outer door cpl. R
--	208823	x	x	x	x	x	x	Dörrblad övre utan lås	Door plate upper excl. lock
--	208824	x	x	x	x	x	x	Dörrblad nedre utan lås	Door plate under excl. lock
2	208825	x	x	x	x	x	x	Karm dörr H	Frame door R
3	207673	x	x	x	x	x	x	List dörrfoder L=5000 mm	Strip L=5000 mm
4	207674	M	M	M	M	M	M	List tätning dörrblad	Seal strip door
5	208822	x	x	x	x	x	x	List tätning	Seal strip
6	208687	x	x	x	x	x	x	Lås ytterdörr H-hängd	Lock outer door L
7	207676	x	x	x	x	x	x	Fästbleck	Bracket
8	800152	x	x	x	x	x	x	Skruv fästbleck	Screw bracket
9	---	x	x	x	x	x	x	Låskolv; se "lås" grp. 2	Bolt; see "locks" grp. 2
10	---	x	x	x	x	x	x	Nyckel; se "lås" grp. 2	Key; see "locks" grp. 2
11	207677	x	x	x	x	x	x	Låsbleck	Securing plate
12	207678	M	M	M	M	M	M	List tätning	Seal strip
13	209111	x	x	x	x	x	x	Gångjärn dörrblad undre	Hinge door plate under
14	209112	x	x	x	x	x	x	Gångjärn dörrblad övre	Hinge door plate upper
15	314687	x	x	x	x	x	x	Tröskel L= 850 mm	Threshold L= 850 mm
16	206546	x	x	x	x	x	x	Handtag insida dörr	Handle inside door
17	201821	x	x	x	x	x	x	Hållare dörr, dörrdel	Door holder
18	201822	x	x	x	x	x	x	Hållare dörr, väggdel	Door holder
19	800631	x	x	x	x	x	x	Skruv B6x25 rostfri	Screw B6x25 rustless
20	200727	x	x	x	x	x	x	Nyckelhållare	Key holder
21	207688	x	x	x	x	x	x	Låsregel underdel	Lock bolt under
22	207689	x	x	x	x	x	x	Låsregel överdel	Lock bolt upper
								M= Metervara	M= On the metre
								T= Tillbehör	T= Accessory

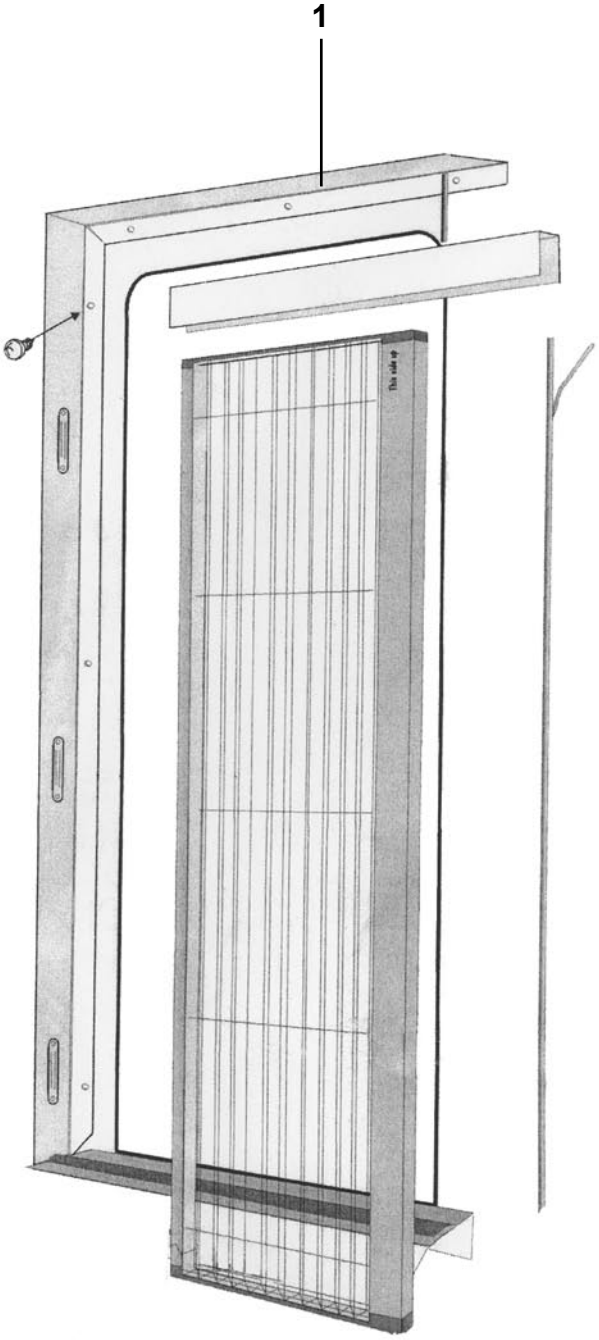
1

Pos Fig	Det. nr Part. No	Ingår/Fitted 520 alla mod.	560 alla mod.	590 alla mod.	620 alla mod.	680 alla mod.	730 alla mod.	Benämning	Description
1	208304	T	T	T	T	T	T	Myggdörr inre	Mosquito door inner

T= Tillbehör

T= Accessory

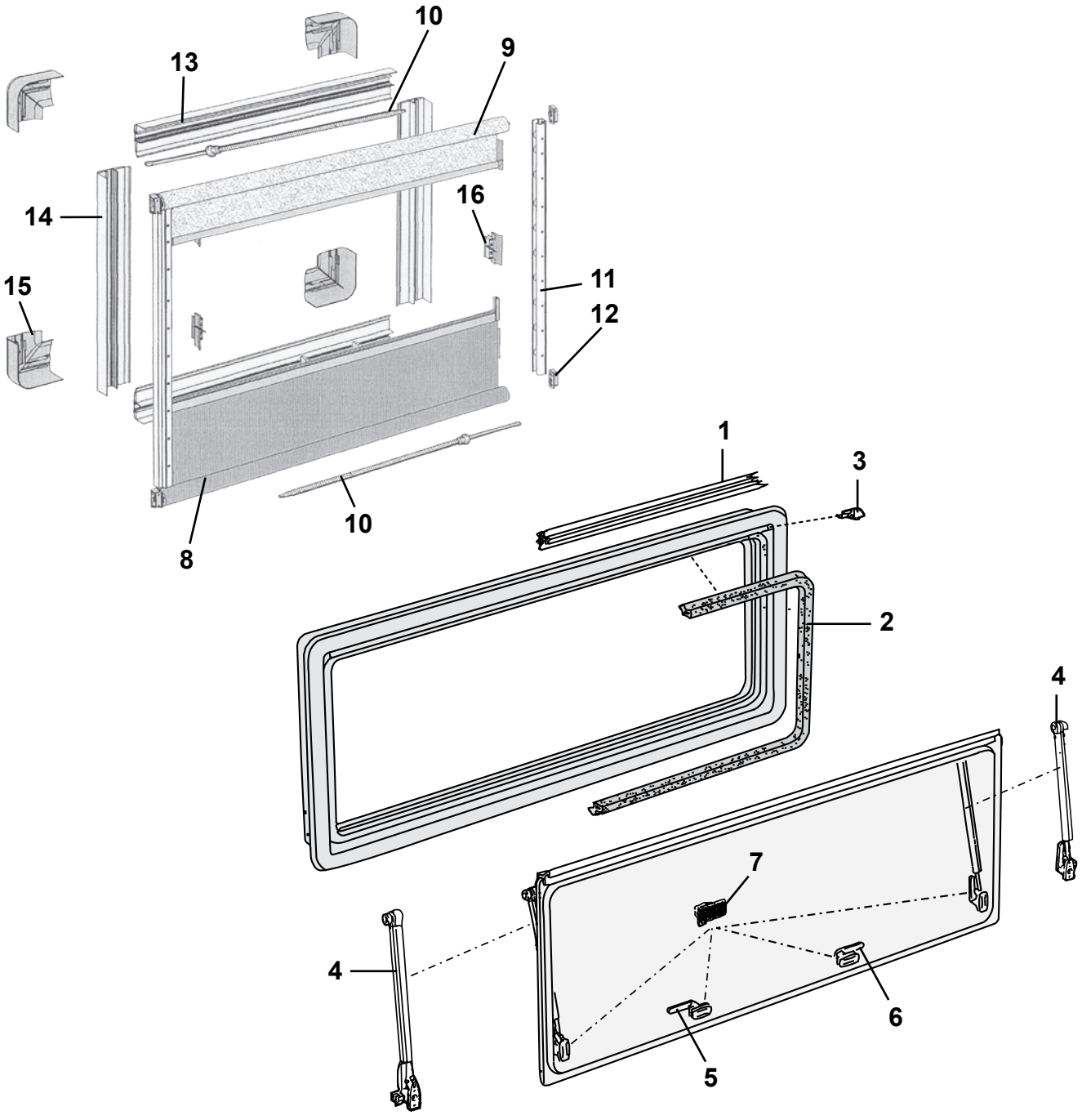
10
13
9
14
16
15
11
12
8
10
1
3
2
4
7
4
6
5

Pos Fig	Det. nr Part. No	Ingår/Fitted 520 alla mod.	560 alla mod.	590 alla mod.	620 alla mod.	680 alla mod.	730 alla mod.	520, 560, 730 BKX	Benämning	Description
	208537	x	x	x	x	x	x		Fönster fast 1600x550 kpl.	Window fixed 1600x550 cpl.
	208090	x	x	x	x	x	x		Ruta lös u. karm 1600x550 d:o	Pane without frame 1600x550 d:o
	208538							x	Fönster öppn.bart 1300x550 kpl.	Window 1300x550 cpl.
	208091							x	Ruta lös u. karm 1300x550 d:o	Pane without frame 1300x550 d:o
	208539	x	x	x	x	x	x	x	Fönster öppn.bart 900x550 kpl.	Window 900x550 cpl.
	208092	x	x	x	x	x	x	x	Ruta lös u. karm 900x550 d:o	Pane without frame 900x550 d:o
	208684	x							Fönster fast 900x550 kpl. *	Window fixed 900x550 cpl. *
	208092	x							Ruta lös u. karm 900x550 d:o	Pane without frame 900x550 d:o
	208540	x	x	x	x	x	x	x	Fönster öppn.bart 700x300 kpl.	Window 700x300 cpl.
	208094	x	x	x	x	x	x	x	Ruta lös u. karm 700x300 d:o	Pane withoutframe 700x300 d:o
	208541	T	T	T	T			x	Fönster öppn.bart 350x500 kpl.	Window 350x500 cpl.
	208095	T	T	T	T			x	Ruta lös u. karm 350x500 d:o	Pane without frame 350x500 d:o
1	208066	x	x	x	x	x	x	x	List tätning L=5000 mm	Sealing strip L=5000 mm
2	208067	x	x	x	x	x	x	x	List tätning L=5000 mm	Sealing strip L=5000 mm
3	208068	x	x	x	x	x	x	x	Ändstycke (säljes i par)	Ending part (exp. in pair)
4	208069	x	x	x	x	x	x	x	Hållare fönster L=380 (säljes i par) [1]	Bracket window L=380 (exp. in pair) [1]
--	208070	x	x	x	x	x	x	x	Hållare fönster L=435 (säljes i par) [2]	Bracket window L=435 (exp. in pair) [2]
--	208096	x	x	x	x	x	x	x	Hållare pentryfönster L=150	Bracket window pentry L=150
5	208071	x	x	x	x	x	x	x	Lås fönster H	Lock H
6	208072	x	x	x	x	x	x	x	Lås fönster V	Lock V
7	208073	x	x	x	x	x	x	x	Fästhake, fönster fast (5 st/sats)	Bracket, window fixed (5 st/kit)
8	209032	x	x	x	x	x	x		Rullgardin 1600x550	Blind 1600x550
--	209033							x	Rullgardin 1300x550	Blind 1300x550
--	209034	x	x	x	x	x	x	x	Rullgardin 900x550	Blind 900x550
--	209035	x	x	x	x	x	x	x	Rullgardin 700x300	Blind 700x300
--	209036	T	T	T	T			x	Rullgardin 350x500	Blind 350x500
9	209037	x	x	x	x	x	x		Myggnät rullgardin 1600x550	Mosquito net 1600x550
--	209038							x	Myggnät rullgardin 1300x550	Mosquito net 1300x550
--	209039	x	x	x	x	x	x	x	Myggnät rullgardin 900x550	Mosquito net 900x550
--	209040	x	x	x	x	x	x	x	Myggnät rullgardin 700x300	Mosquito net 700x300
--	209041	T	T	T	T			x	Myggnät rullgardin 350x500	Mosquito net 350x500
10	209042	x	x	x	x	x	x	x	Fjäder	Spring
11	209043	x	x	x	x	x	x	x	Glidskena	Slide bar
12	209044	x	x	x	x	x	x	x	Fäste	Bracket
13	209045	x	x	x	x	x	x	x	Täckprofil bredd L=2070 mm	Cover profile width L=2070 mm
14	209046	x	x	x	x	x	x	x	Täckprofil höjd L=2070 mm	Cover profile height L=2070 mm
15	209047	x	x	x	x	x	x	x	Hörn (sats 4 st)	Corner bracket (set 4 pcs)
16	209048	x	x	x	x	x	x	x	Fäste (sats 5 st)	Fixing bracket (set 5 pcs)
									* = Endast i 520 LB	* = Only in 520 LB
									[1] = För fönster höjd = 500 mm	[1] = For window height = 500 mm
									[2] = För fönster höjd = 550 mm	[2] = For window height = 550 mm
									T= Tillbehör	T= Accessory

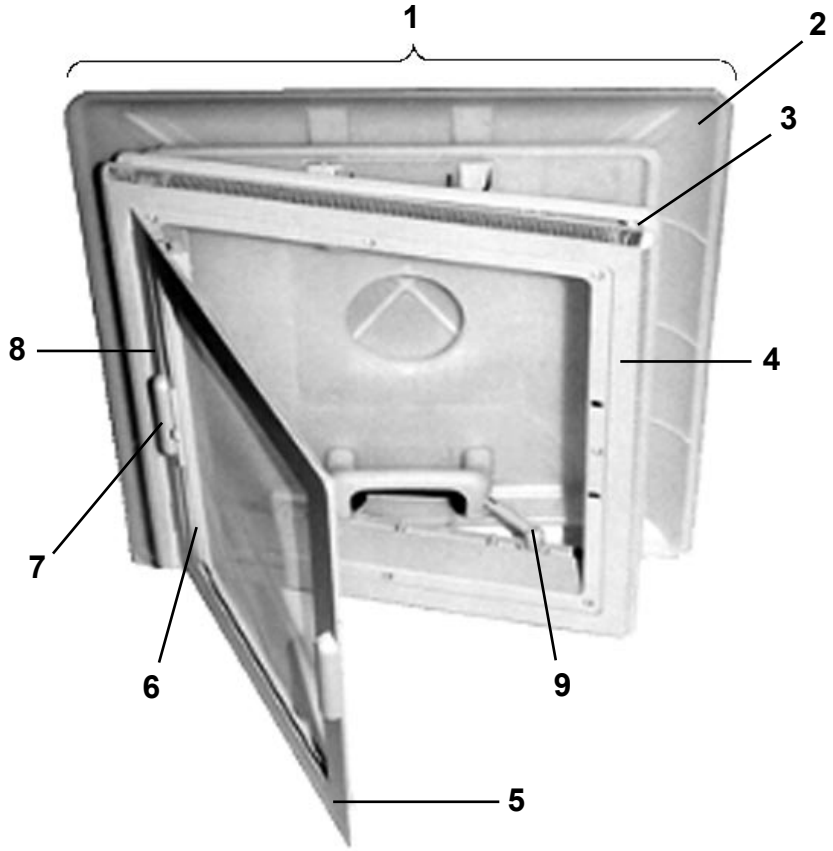
1
2
3
8
4
7
6
9
5

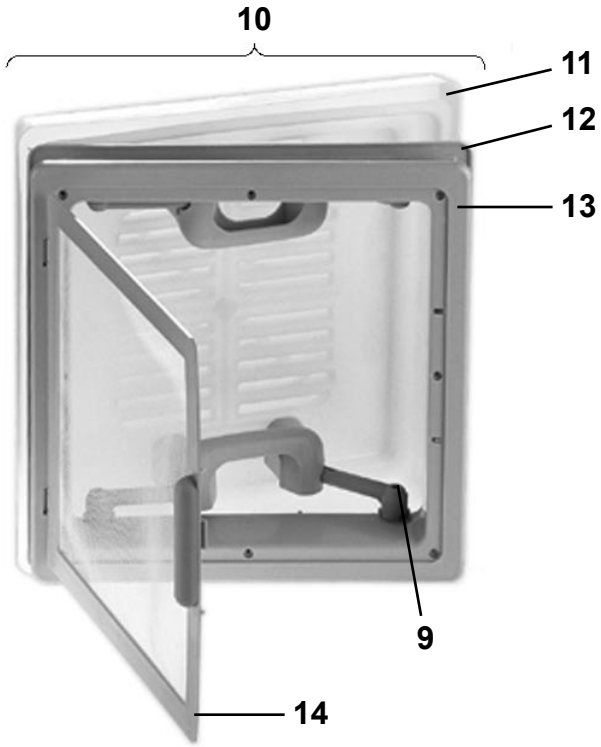
10
11
12
13
9
14

Pos Fig	Det. nr Part. No	Ingår/Fitted 520 alla mod.	560 alla mod.	590 alla mod.	620 alla mod.	680 alla mod.	730 alla mod.	Benämning	Description
1	207212	x	x	x	x	T	T	Taklucka 400x400 kpl. rumsdel	Roof hatch 400x400 cpl.
2	207277	x	x	x	x	T	T	Huv inkl. handtag	Hood incl. handles
3	207279	x	x	x	x	T	T	Ram yttre	Frame outer
4	207278	x	x	x	x	T	T	Ram inre	Frame inner
5	207283	x	x	x	x	T	T	Myggnät	Mosquito net
6	207281	x	x	x	x	T	T	Rullgardin	Blind
7	207280	x	x	x	x	T	T	Draghandtag rullgardin, 2 delar	Handle blind, 2 parts
8	207282	x	x	x	x	T	T	Täcklist rullgardin	List cover blind
9	207276	x	x	x	x	x	x	Skruv handtag	Screw handle
10	207211	x	x	x	x	x	x	Taklucka 280x280 kpl. tvättrum	Roof hatch 280x280 cpl. washing room
11	207272	x	x	x	x	x	x	Huv inkl. handtag	Hood incl. handles
12	207273	x	x	x	x	x	x	Ram yttre	Frame outer
13	207274	x	x	x	x	x	x	Ram inre	Frame inner
14	207275	x	x	x	x	x	x	Myggnät	Mosquito net

T= Tillbehör

T= Accessory

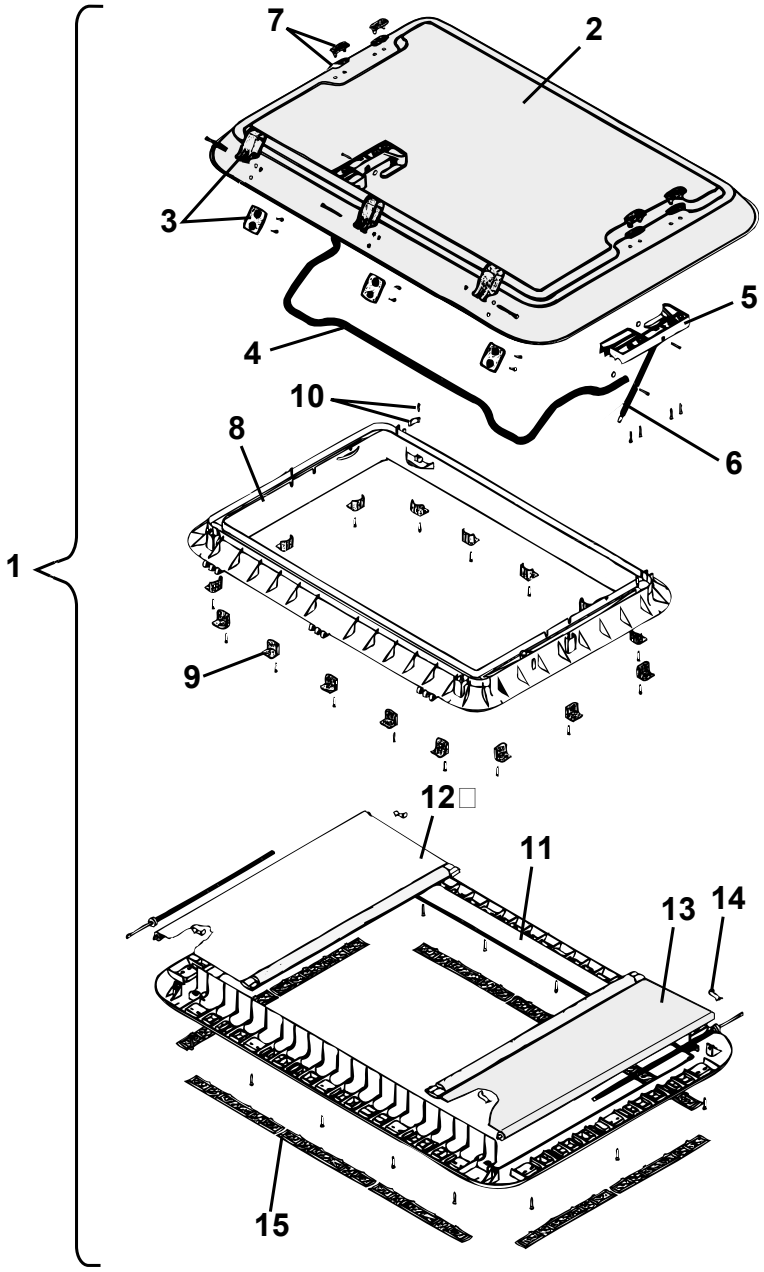
1
2
3
4
5
6
7
8
9
10
11
12
13
14
15

Pos Fig	Det. nr Part. No	Ingår/Fitted 520 alla mod.	560 alla mod.	590 alla mod.	620 alla mod.	680 alla mod.	730 alla mod.	Benämning	Description
1	207265	T	T	T	T	x	x	Taklucka 960x655 kpl.	Roof hatch 960x655 cpl.
2	207463	T	T	T	T	x	x	Huv taklucka	Hood roof hattch
3	207464	T	T	T	T	x	x	Gångjärn kpl.	Hinge cpl.
4	207465	T	T	T	T	x	x	Bygel kpl.	Clamp cpl.
5	207466	T	T	T	T	x	x	Hållare V-H kpl. u. dämpare	Holder L-R cpl. without damper
6	207467	T	T	T	T	x	x	Dämpare kpl.	Damper cpl.
7	207468	T	T	T	T	x	x	Täckhatt	Cover
8	207469	T	T	T	T	x	x	Ram yttre	Frame outer
9	208219	T	T	T	T	x	x	Monteringsbeslag m. skruv	Mounting bracket with screw
10	207471	T	T	T	T	x	x	Låshake	Lock fittings
11	207472	T	T	T	T	x	x	Ram inre m. fästskruvar	Frame inner with screws
--	208381	T	T	T	T	T	T	Ram inre kpl. m. detaljer (de Luxe) *	Frame inner cpl. with details (de Luxe) *
12	207473	T	T	T	T	x	x	Myggnät rullgardin kpl.	Mosquito net roller blind cpl.
13	207474	T	T	T	T	x	x	Rullgardin kpl.	Roller blind cpl.
14	207475	T	T	T	T	x	x	Fjäderklämma	Spring clip
15	207476	T	T	T	T	x	x	Galler ventilation	Ventilator grill
								*= Detaljer se Heki de Luxe	*= Components see Heki de Luxe
								T= Tillbehör	T= Accessory

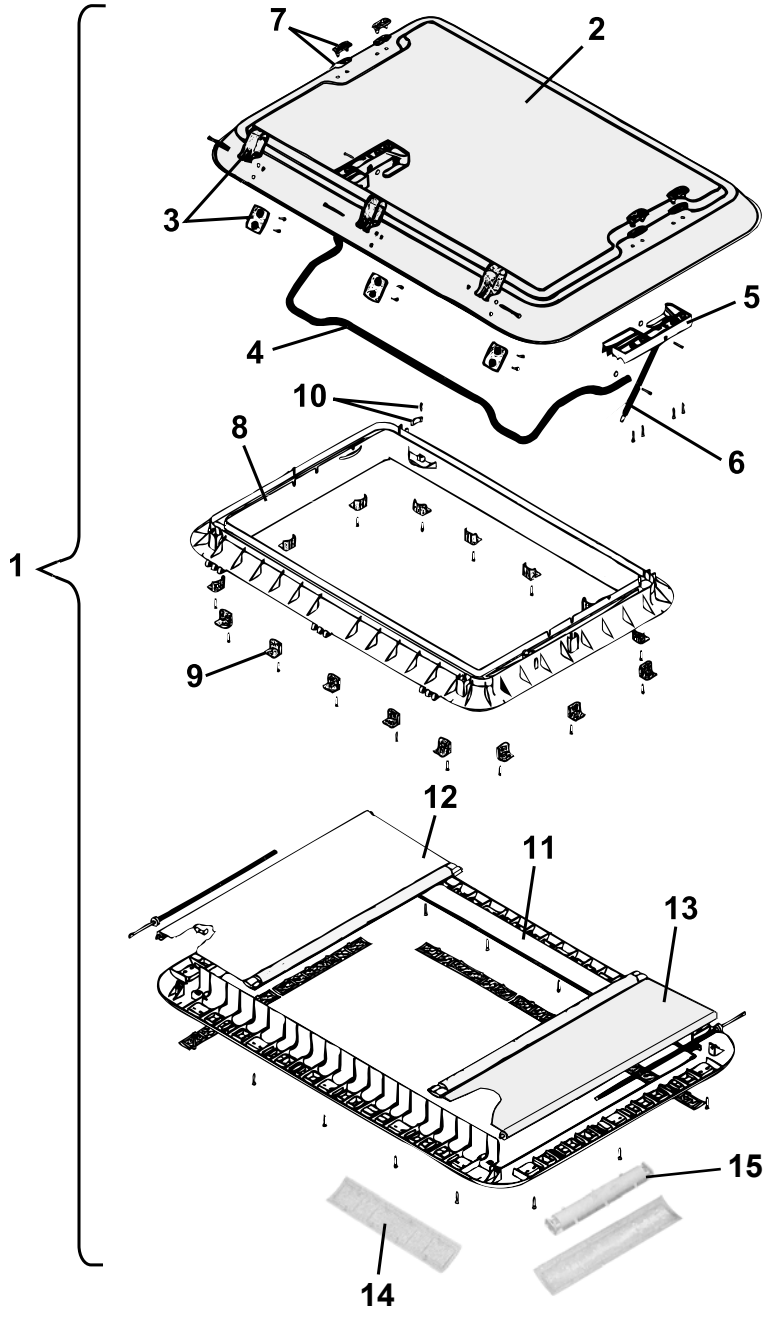
1
2
3
4
5
6
7
8
9
10
11
12
13
14
15

Pos Fig	Det. nr Part. No	Ingår/Fitted 520 alla mod.	560 alla mod.	590 alla mod.	620 alla mod.	680 alla mod.	730 alla mod.	Benämning	Description
1	207780	T	T	T	T	T	T	Taklucka 960x655 kpl.	Roof hatch 960x655 cpl.
2	207463	T	T	T	T	T	T	Huv taklucka	Hood roof hattch
3	207464	T	T	T	T	T	T	Gångjärn kpl.	Hinge cpl.
4	207465	T	T	T	T	T	T	Bygel kpl.	Clamp cpl.
5	207466	T	T	T	T	T	T	Hållare V-H kpl. u. dämpare	Holder L-R cpl. without damper
6	207467	T	T	T	T	T	T	Dämpare kpl.	Damper cpl.
7	207468	T	T	T	T	T	T	Täckhatt	Cover
8	207469	T	T	T	T	T	T	Ram yttre	Frame outer
9	208219	T	T	T	T	T	T	Monteringsbeslag m. skruv	Mounting bracket with screw
10	207471	T	T	T	T	T	T	Låshake	Lock fittings
11	208381	T	T	T	T	T	T	Ram inre kpl. m. detaljer	Frame inner cpl. with details
12	208382	T	T	T	T	T	T	Myggnät rullgardin kpl.	Mosquito net roller blind cpl.
13	208383	T	T	T	T	T	T	Rullgardin kpl.	Roller blind cpl.
14	208384	T	T	T	T	T	T	Galler ventilation	Ventilator grill
15	208385	T	T	T	T	T	T	Lamphållare	Lamp-holder

T= Tillbehör

T= Accessory

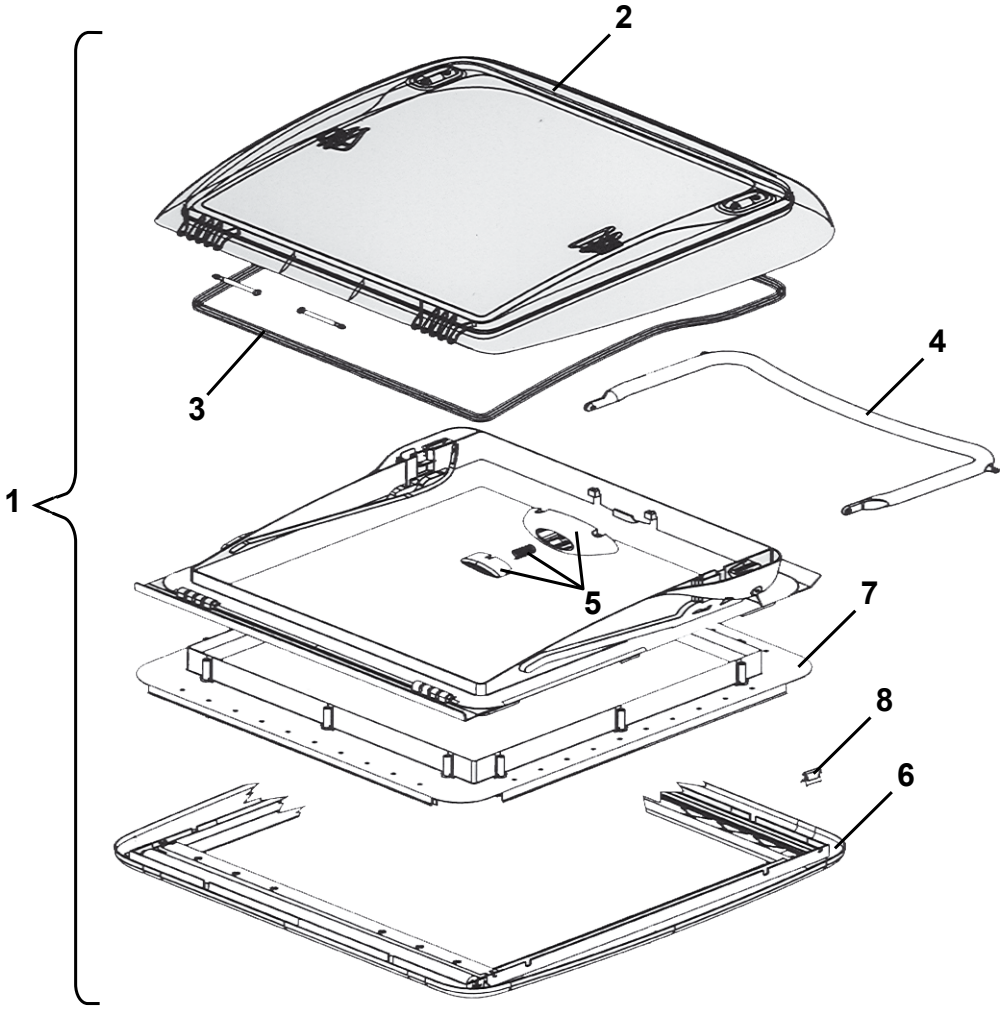
1
2
3
4
5
6
7
8

Pos Fig	Det. nr Part. No	Ingår/Fitted 520 alla mod.	560 alla mod.	590 alla mod.	620 alla mod.	680 alla mod.	730 alla mod.	Benämning	Description
1	208690	T	T	T	T	T	T	Taklucka 400x400 kpl.	Roof hatch 400x400 cpl.
2	209555	T	T	T	T	T	T	Huv taklucka	Hood roof hattch
3	209556	T	T	T	T	T	T	Packning	Seal
4	209557	T	T	T	T	T	T	Bygel kpl.	Clamp cpl.
5	209558	T	T	T	T	T	T	Tryckknapp	Push button
6	209559	T	T	T	T	T	T	Ram inre kpl. m. rullgardin	Frame inner cpl. with roller blind
7	209560	T	T	T	T	T	T	Monteringsram kpl.	Mounting frame cpl.
8	209561	T	T	T	T	T	T	Fjäderklämma ram inre	Spring clip frame inner

T= Tillbehör

T= Accessory

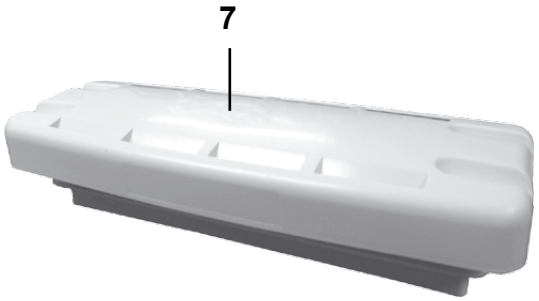
7

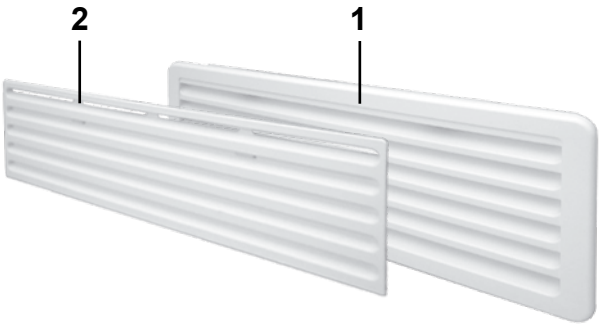
2
1

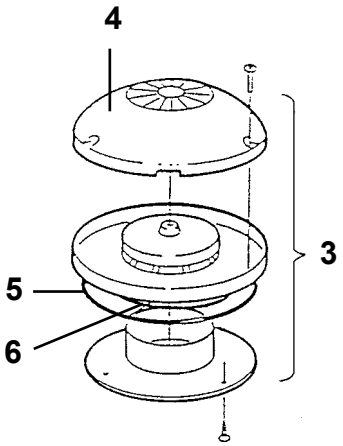
4
3
5
6

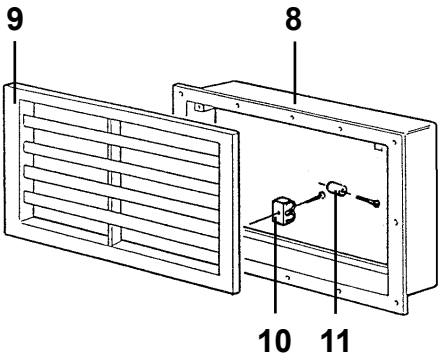
9
8
10
11

Pos Fig	Det. nr Part. No	Ingår/Fitted 520 alla mod.	560 alla mod.	590 alla mod.	620 alla mod.	680 alla mod.	730 alla mod.	Benämning	Description
1	208207	x	x	x	x	x	x	Galler ventilation kyl kpl. m. sarg	Louvre ventilation cpl. with rim
--	800631	x	x	x	x	x	x	Skruv d:o B6x25	Screw d:o B6x25
2	208208	x	x	x	x	x	x	Lucka vinter kylsk. vent.	Cover ventilation
3	205808	x	x	x	x	x	x	Ventilator kpl.	Ventilator cpl.
4	400492	x	x	x	x	x	x	Ventilatorkåpa	Cap ventilator
5	200156	x	x	x	x	x	x	Tätning ventilator	Sealing ventilator
6	801009	x	x	x	x	x	x	Tätning O-ring	Sealing O-ring
7	208023	T[1]	T[1]	T	x	x	x	Ventil tak för kyl	Ventilator roof for refrigerator
8	204330	x[2]						Sarg ventilation kyl 155x320	Rim ventilation 155x320
--	800631	x						Skruv d:o B6x25	Screw d:o B6x25
9	204329	x[2]						Galler ventilation kyl 155x320	Ventilator grill 155x320
10	860398	x						Lås snäppare u. stolpe	Lock
11	860441	x						Stolpe till snäppare	Prop for snap

[1]= Endast 520 / 560 CTH samt 560 BKX

[1]= Only 520 / 560 CTH and 560 BKX

[2]= Endast 520 LB

[2]= Only 520 LB

T= Tillbehör

T= Accessory

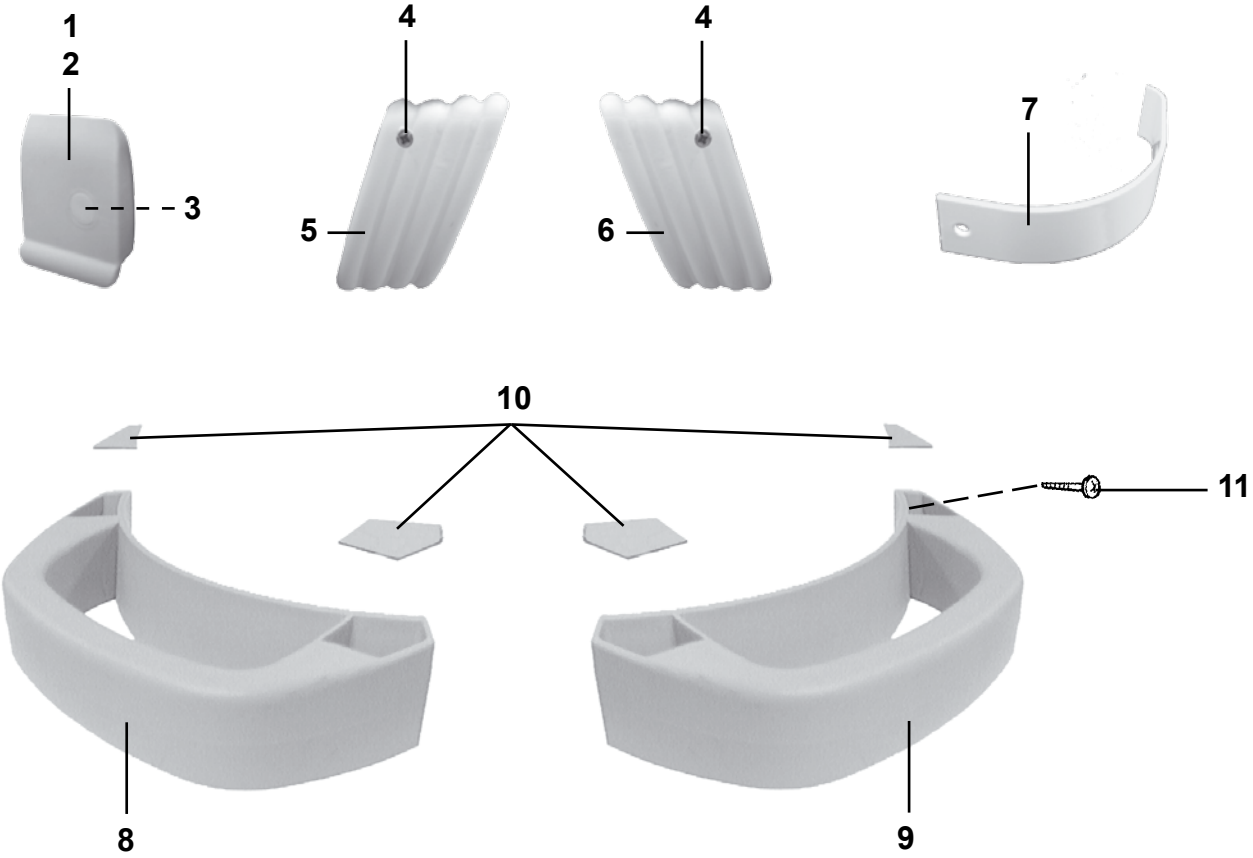
1
2
3
4
5
4
6
7
10
11
8
9

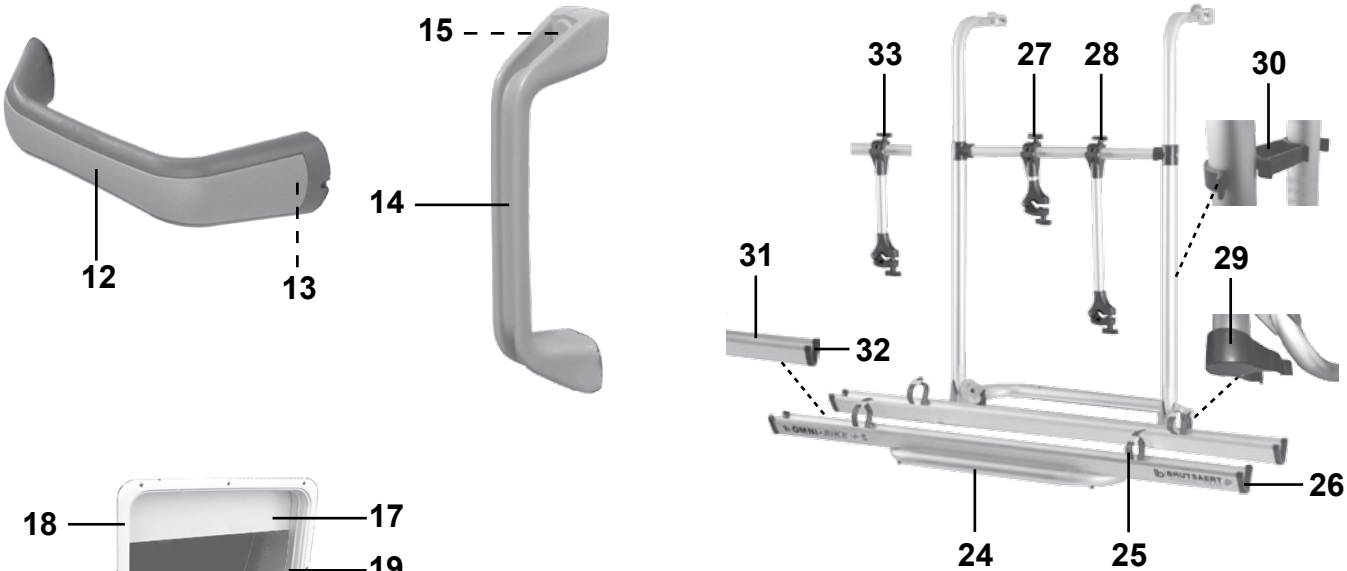
12
13
15
14
33
27
28
30
31
29
32
26
24
25

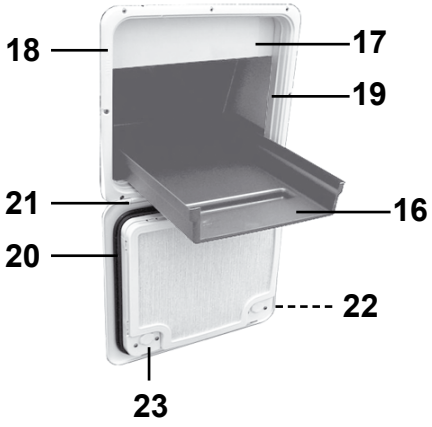
18
17
19
21
16
20
22
23

Pos Fig	Det. nr Part. No	Ingår/Fitted 520 alla mod.	560 alla mod.	590 alla mod.	620 alla mod.	680 alla mod.	730 alla mod.	Benämning	Description
1	205630	x	x	x	x	x	x	Ändavslutning H midjelist	End protection R tent list
2	205631	x	x	x	x	x	x	Ändavslutning V midjelist	End protection L tent list
3	800640	x	x	x	x	x	x	Skruv B8x13 rostfri	Screw B8x13 rustless
4	800631	x	x	x	x	x	x	Skruv B6x25 rostfri	Screw B6x25 rustless
5	208303	x	x	x	x	x	x	Ändavslutning H-fram kjollist	End protection R front
6	208302	x	x	x	x	x	x	Ändavslutning V-fram kjollist	End protection L front
7	208351	x	x	x	x	x	x	Ändavslutning front fram	End protection front
--	801319	x	x	x	x	x	x	Skruv PKM 4,2x14 d:o	Screw PKM 4,2x14 d:o
8	206766	x	x	x	x	x	x	Draghandtag H-fram	Draw handle R front
9	206767	x	x	x	x	x	x	Draghandtag V-fram	Draw handle L front
10	207632	x	x	x	x	x	x	Täckpluggsats till 2 handtag	Cover set for 2 draw handle
11	801105	x	x	x	x	x	x	Skruv B10x50 rostfri	Screw B10x50 rustless
12	208181	x	x	x	x	x	x	Draghandtag bak	Draw handle rear
13	801129	x	x	x	x	x	x	Skruv TFX 5.0X35 d:o	Screw TFX 5.0X35 d:o
14	206881	x	x	x	x	x	x	Draghandtag grå, vid ytterdörr	Draw handle grey, beside out door
15	800626	x	x	x	x	x	x	Skruv B10x25 rostfri	Screw B10x25 rustless
16	315132	T	T	T	T	T	T	Balja lastlucka	Tub loading hatch
17	208027	T	T	T	T	T	T	Plåt skydd lastlucka	Plate protection
18	207759	T	T	T	T	T	T	Lucka m. innerram, utan spegel	Door with frame inner, without plate
19	207197	T	T	T	T	T	T	Innerram d:o	Frame inner d:o
20	314548	T	T	T	T	T	T	Packning lucka	Gasket
21	314549	T	T	T	T	T	T	Pinne gångjärn	Pin
22	314550	T	T	T	T	T	T	Tryckknapp	Push botton
23	315442	T	T	T	T	T	T	Låshus kpl. utan låskolv	Locking device cpl. without bolt
--	---	T	T	T	T	T	T	Låskolv; se "lås" grp. 2	Bolt; see "locks" grp. 2
--	---	T	T	T	T	T	T	Nyckel; se "lås" grp. 2	Key; see "locks" grp. 2
24	207545	T	T	T	T	T	T	Cykelhållare kpl., 2 cyklar	Bicycle stand cpl., 2 bicycles
--	209163	T	T	T	T	T	T	Räls d:o	Rail d:o
25	209165	T	T	T	T	T	T	Gummistropp d:o	Strap d:o
26	209164	T	T	T	T	T	T	Ändavslutning	End part
27	209166	T	T	T	T	T	T	Hållare 135 mm	Bracket 135 mm
28	209168	T	T	T	T	T	T	Hållare 415 mm	Bracket 415 mm
29	209169	T	T	T	T	T	T	Klämma	Clip
30	209170	T	T	T	T	T	T	Hållare	Holder
31	207805	T	T	T	T	T	T	Räls kpl. med hållare 275 mm, 3 cyklar	Rail cpl. with bracket 275 mm, 3 bicycles
--	209171	T	T	T	T	T	T	Räls d:o	Rail d:o
--	209173	T	T	T	T	T	T	Spännrem d:o	Strap d:o
32	209172	T	T	T	T	T	T	Ändavslutning	End part
33	209167	T	T	T	T	T	T	Hållare 275 mm, 3 cyklar	Bracket 275 mm, 3 bicycles

T= Tillbehör

T= Accessory

Pos Fig	Det. nr Part. No	Ingår/Fitted 520 alla mod.	560 alla mod.	590 alla mod.	620 alla mod.	680 alla mod.	730 alla mod.	Benämning	Description
	801351	x	x	x	x	x	x	Låskolv nr. 51 *	Bolt No. 51 *
	801352	x	x	x	x	x	x	Låskolv nr. 52 *	Bolt No. 52 *
	801353	x	x	x	x	x	x	Låskolv nr. 53 *	Bolt No. 53 *
	801354	x	x	x	x	x	x	Låskolv nr. 54 *	Bolt No. 54 *
	801355	x	x	x	x	x	x	Låskolv nr. 55 *	Bolt No. 55 *
	801356	x	x	x	x	x	x	Låskolv nr. 56 *	Bolt No. 56 *
	801357	x	x	x	x	x	x	Låskolv nr. 57 *	Bolt No. 57 *
	801358	x	x	x	x	x	x	Låskolv nr. 58 *	Bolt No. 58 *
	801359	x	x	x	x	x	x	Låskolv nr. 59 *	Bolt No. 59 *
	801360	x	x	x	x	x	x	Låskolv nr. 60 *	Bolt No. 60 *
	801361	x	x	x	x	x	x	Låskolv nr. 61 *	Bolt No. 61 *
	801362	x	x	x	x	x	x	Låskolv nr. 62 *	Bolt No. 62 *
	801363	x	x	x	x	x	x	Låskolv nr. 63 *	Bolt No. 63 *
	801364	x	x	x	x	x	x	Låskolv nr. 64 *	Bolt No. 64 *
	801365	x	x	x	x	x	x	Låskolv nr. 65 *	Bolt No. 65 *
	801366	x	x	x	x	x	x	Låskolv nr. 66 *	Bolt No. 66 *
	801367	x	x	x	x	x	x	Låskolv nr. 67 *	Bolt No. 67 *
	801368	x	x	x	x	x	x	Låskolv nr. 68 *	Bolt No. 68 *
	801369	x	x	x	x	x	x	Låskolv nr. 69 *	Bolt No. 69 *
	801370	x	x	x	x	x	x	Låskolv nr. 70 *	Bolt No. 70 *
	801371	x	x	x	x	x	x	Låskolv nr. 71 *	Bolt No. 71 *
	801372	x	x	x	x	x	x	Låskolv nr. 72 *	Bolt No. 72 *
	801373	x	x	x	x	x	x	Låskolv nr. 73 *	Bolt No. 73 *
	801374	x	x	x	x	x	x	Låskolv nr. 74 *	Bolt No. 74 *
	801375	x	x	x	x	x	x	Låskolv nr. 75 *	Bolt No. 75 *
	801376	x	x	x	x	x	x	Låskolv nr. 76 *	Bolt No. 76 *
	801377	x	x	x	x	x	x	Låskolv nr. 77 *	Bolt No. 77 *
	801378	x	x	x	x	x	x	Låskolv nr. 78 *	Bolt No. 78 *
	801379	x	x	x	x	x	x	Låskolv nr. 79 *	Bolt No. 79 *
	801380	x	x	x	x	x	x	Låskolv nr. 80 *	Bolt No. 80 *
	801381	x	x	x	x	x	x	Låskolv nr. 81 *	Bolt No. 81 *
	801382	x	x	x	x	x	x	Låskolv nr. 82 *	Bolt No. 82 *
	801383	x	x	x	x	x	x	Låskolv nr. 83 *	Bolt No. 83 *
	801384	x	x	x	x	x	x	Låskolv nr. 84 *	Bolt No. 84 *
	801385	x	x	x	x	x	x	Låskolv nr. 85 *	Bolt No. 85 *
	801386	x	x	x	x	x	x	Låskolv nr. 86 *	Bolt No. 86 *
	801387	x	x	x	x	x	x	Låskolv nr. 87 *	Bolt No. 87 *
	801388	x	x	x	x	x	x	Låskolv nr. 88 *	Bolt No. 88 *
	801389	x	x	x	x	x	x	Låskolv nr. 89 *	Bolt No. 89 *
	801390	x	x	x	x	x	x	Låskolv nr. 90 *	Bolt No. 90 *
	801391	x	x	x	x	x	x	Låskolv nr. 91 *	Bolt No. 91 *
	801392	x	x	x	x	x	x	Låskolv nr. 92 *	Bolt No. 92 *
	801393	x	x	x	x	x	x	Låskolv nr. 93 *	Bolt No. 93 *
	801394	x	x	x	x	x	x	Låskolv nr. 94 *	Bolt No. 94 *
	801395	x	x	x	x	x	x	Låskolv nr. 95 *	Bolt No. 95 *
	801396	x	x	x	x	x	x	Låskolv nr. 96 *	Bolt No. 96 *
	801397	x	x	x	x	x	x	Låskolv nr. 97 *	Bolt No. 97 *
								*= Ange nummer vid order	*= State No. when ordering

Pos Fig	Det. nr Part. No	Ingår/Fitted 520 alla mod.	560 alla mod.	590 alla mod.	620 alla mod.	680 alla mod.	730 alla mod.	Benämning	Description
	801451	x	x	x	x	x	x	Nyckel nr. 51 *	Key No. 51 *
	801452	x	x	x	x	x	x	Nyckel nr. 52 *	Key No. 52 *
	801453	x	x	x	x	x	x	Nyckel nr. 53 *	Key No. 53 *
	801454	x	x	x	x	x	x	Nyckel nr. 54 *	Key No. 54 *
	801455	x	x	x	x	x	x	Nyckel nr. 55 *	Key No. 55 *
	801456	x	x	x	x	x	x	Nyckel nr. 56 *	Key No. 56 *
	801457	x	x	x	x	x	x	Nyckel nr. 57 *	Key No. 57 *
	801458	x	x	x	x	x	x	Nyckel nr. 58 *	Key No. 58 *
	801459	x	x	x	x	x	x	Nyckel nr. 59 *	Key No. 59 *
	801460	x	x	x	x	x	x	Nyckel nr. 60 *	Key No. 60 *
	801461	x	x	x	x	x	x	Nyckel nr. 61 *	Key No. 61 *
	801462	x	x	x	x	x	x	Nyckel nr. 62 *	Key No. 62 *
	801463	x	x	x	x	x	x	Nyckel nr. 63 *	Key No. 63 *
	801464	x	x	x	x	x	x	Nyckel nr. 64 *	Key No. 64 *
	801465	x	x	x	x	x	x	Nyckel nr. 65 *	Key No. 65 *
	801466	x	x	x	x	x	x	Nyckel nr. 66 *	Key No. 66 *
	801467	x	x	x	x	x	x	Nyckel nr. 67 *	Key No. 67 *
	801468	x	x	x	x	x	x	Nyckel nr. 68 *	Key No. 68 *
	801469	x	x	x	x	x	x	Nyckel nr. 69 *	Key No. 69 *
	801470	x	x	x	x	x	x	Nyckel nr. 70 *	Key No. 70 *
	801471	x	x	x	x	x	x	Nyckel nr. 71 *	Key No. 71 *
	801472	x	x	x	x	x	x	Nyckel nr. 72 *	Key No. 72 *
	801473	x	x	x	x	x	x	Nyckel nr. 73 *	Key No. 73 *
	801474	x	x	x	x	x	x	Nyckel nr. 74 *	Key No. 74 *
	801475	x	x	x	x	x	x	Nyckel nr. 75 *	Key No. 75 *
	801476	x	x	x	x	x	x	Nyckel nr. 76 *	Key No. 76 *
	801477	x	x	x	x	x	x	Nyckel nr. 77 *	Key No. 77 *
	801478	x	x	x	x	x	x	Nyckel nr. 78 *	Key No. 78 *
	801479	x	x	x	x	x	x	Nyckel nr. 79 *	Key No. 79 *
	801480	x	x	x	x	x	x	Nyckel nr. 80 *	Key No. 80 *
	801481	x	x	x	x	x	x	Nyckel nr. 81 *	Key No. 81 *
	801482	x	x	x	x	x	x	Nyckel nr. 82 *	Key No. 82 *
	801483	x	x	x	x	x	x	Nyckel nr. 83 *	Key No. 83 *
	801484	x	x	x	x	x	x	Nyckel nr. 84 *	Key No. 84 *
	801485	x	x	x	x	x	x	Nyckel nr. 85 *	Key No. 85 *
	801486	x	x	x	x	x	x	Nyckel nr. 86 *	Key No. 86 *
	801487	x	x	x	x	x	x	Nyckel nr. 87 *	Key No. 87 *
	801488	x	x	x	x	x	x	Nyckel nr. 88 *	Key No. 88 *
	801489	x	x	x	x	x	x	Nyckel nr. 89 *	Key No. 89 *
	801490	x	x	x	x	x	x	Nyckel nr. 90 *	Key No. 90 *
	801491	x	x	x	x	x	x	Nyckel nr. 91 *	Key No. 91 *
	801492	x	x	x	x	x	x	Nyckel nr. 92 *	Key No. 92 *
	801493	x	x	x	x	x	x	Nyckel nr. 93 *	Key No. 93 *
	801494	x	x	x	x	x	x	Nyckel nr. 94 *	Key No. 94 *
	801495	x	x	x	x	x	x	Nyckel nr. 95 *	Key No. 95 *
	801496	x	x	x	x	x	x	Nyckel nr. 96 *	Key No. 96 *
	801497	x	x	x	x	x	x	Nyckel nr. 97 *	Key No. 97 *
								*= Ange nummer vid order	*= State No. when ordering

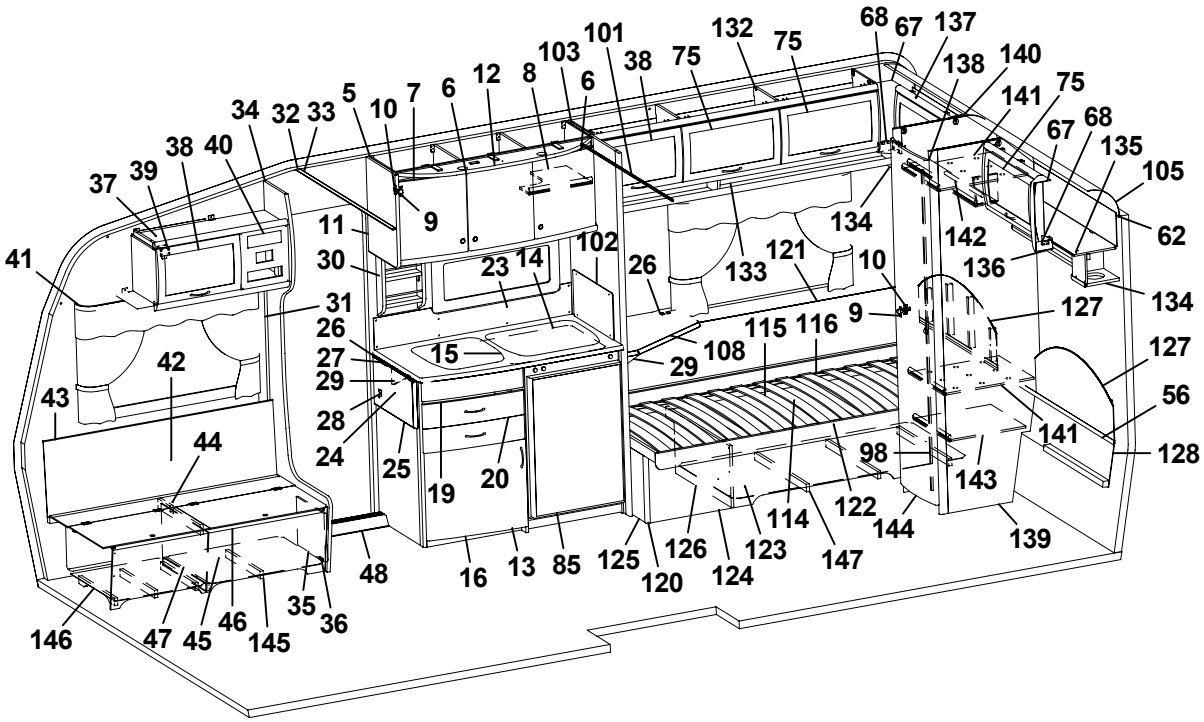
68 67 137
132 75
101
103
38 75
138 140
141 75
67 68
135
105
62
134
142
136
134
127
127
56
128
141
143
139
144
122
114
147
123
124
126
120
125
85
13
16
48
35
36
46
145
45
47
146
44
43
42
41
37
39
38 40
34 32 33
5
10
7
6
12
8
6
9
11
30
23
14
102
26
133
121
10
9
31
26
27
29
28
24
25
19
20
15
29
108
115 116
98

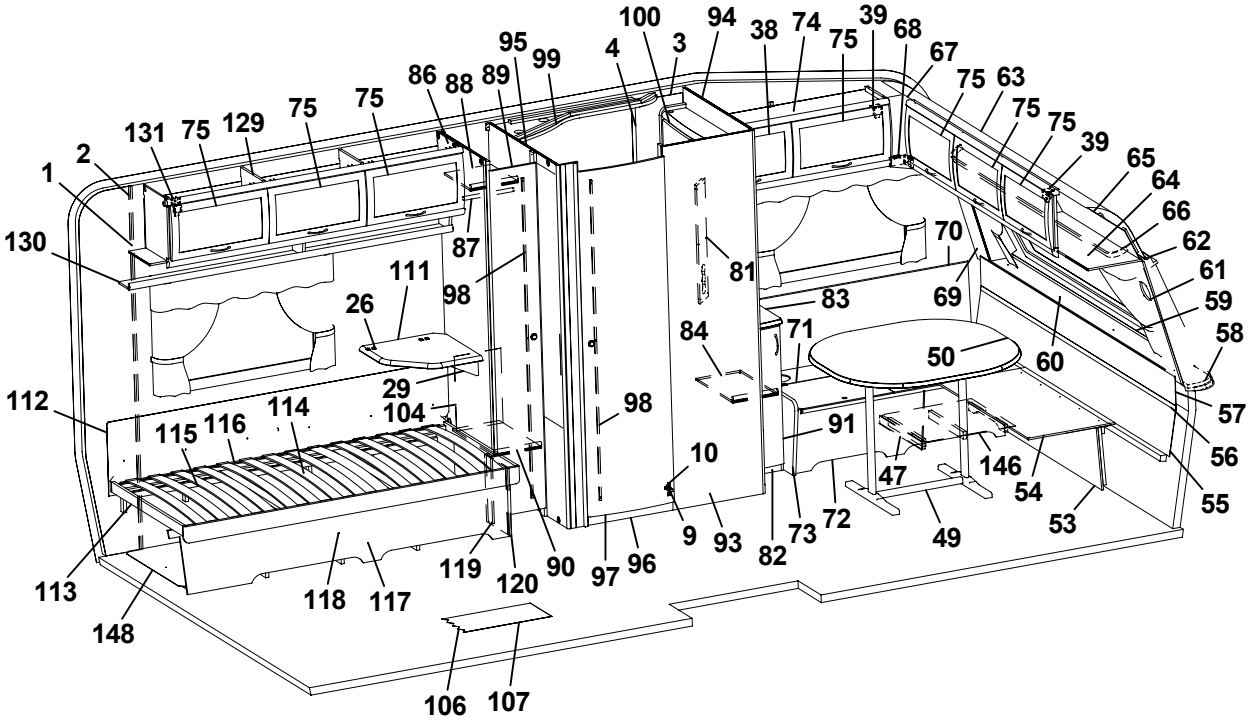
100
94
38 74
75 39
68
67
75 63
75
75
39
65
64
66
62
61
59
58
57
56
55
53
54
146
47
49
72
73
82
93
9
10
97
96
90
120
119
117
118
148
113
112
130
1
2
131 75 129
75
75
86 88 89
95 99
4
3
87
98
111
26
29
104
98
81
83
84
71
50
60
70
69
91
115 116 114

Pos Fig	Det. nr Part. No	Ingår Fitted	OBS!! Ange alltid årsmodell vid beställning av inredning Benämning	OBS!! Specify always year of model when ordering equipment Description
1	312219	M	Tapet vägg/tak	Wall paper
2	312220	M	Tejp tapet, vägg	Tape, wall paper
3	314524	M	Tapet vägg tvättrum	Wall paper, washroom
4	314344	M	Tejp tapet, vägg tvättrum 50 m/rulle	Tape, wall paper washroom 50 m/roll
5	323014	x	Skåp kök L1118 kpl.	Cupboard kitchen L1118 cpl.
6	323021	x	Lucka H 368x420	Door R 368x420
7	323020	x	Lucka V 368x420	Door L 368x420
8	323092	x	Hylla	Shelf
9	311917	x	Gångjärn	Hinge
10	312588	x	Platta gångjärn	Plate hinge
11	323126	x	Gavel rundad köksskåp	Gable
12	323401	x	Ljusramp köksskåp	Light holder
13	324737	x	Diskbänk kpl. m. skiva/luckor/lådor	Kitchen sink cpl. with board/doors/drawers
14	401328	x	Plåt under spis	Plate cover under fireplace
15	324769	x	Skiva diskbänk	Board
16	323504	x	Lucka V 550x470	Door L 550x470
19	323505	x	Låda diskbänk kpl.	Drawer cpl.
20	323506	x	Låda diskbänk kpl.	Drawer cpl.
23	325391	x	Flamskydd	Flame guard
24	315751	T	Mont-sats vikskiva kpl. sats	Board cpl. kit
25	323240	T	Vikskiva diskbänk	Board
26	860621	T	Gångjärn	Hinge
27	315145	T	Distans vikskiva	Distance
28	800639	T	Snäppare mässing	Snap brass
29	315749	T	Stöd	Support board
30	320307	x	Kryddhylla	Spice shelf
31	504400	x	List täck el-kabel B=44 L=2000	Cover strip B=44 L=2000
32	309969	x	List snäpp undre L2379	List under L2379
33	309970	x	List snäpp övre L2379	List upper L2379
34	324721	x	Stolpe först. L1922 kpl. m. lucka	Support bar cpl. with door
35	320005	x	Lucka	Door
36	312589	x	Gångjärn	Hinge
37	324718	x	Skåp övre elc. L=752	Cupboard upper L=752
38	323002	x	Lucka	Door
39	860406	x	Gångjärn	Hinge
40	312404	x	Täckfront radio 189x62	Cover radio
41	315220	x	Skena gardin L1020	Curtain rod L1020
42	323184	x	Värmespalt H fram	Air gap R.F.
43	860423	M	List kant ljusbrun	Strip, light brown
44	323178	x	Lock bäddlåda	Cover bed box
45	323174	x	Front bäddlåda H F (utan lastlucka)	Front bed box R.F. (without loading hatch)
--	324422	T	Front bäddlåda H F (med lastlucka)	Front bed box R.F. (with loading hatch)
46	860562	x	List bädd	List bed
47	312825	x	Stöd bäddlåda HF	Support bed box
48	314687	x	Tröskel aluminium L=850	Threshold aluminium L=850
49	313185	x	Bordsstativ	Table stand
50	323222	x	Bordsskiva 940x1026	Table top 940x1026
53	323180	x	Front bäddlåda gavel (2 st när lastl. mont.)	Front bed box gable (2 pcs in loading hatch)
54	323205	x	Skiva rundsittgrupp	Sheet seat
55	323203	x	Värmespalt nedre gavel fram	Air gap under
			M= Metervara T= Tillbehör	M= On the metre T= Accessory

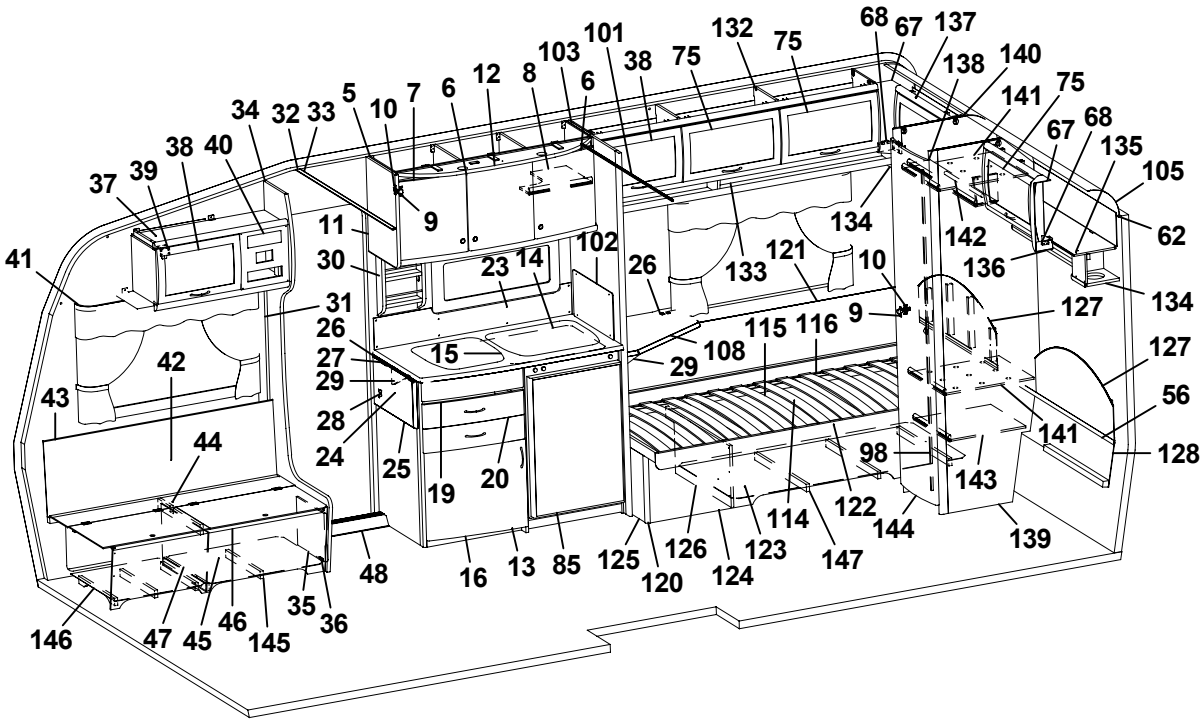
68 67 137
101 132 75
103 38 75 138 140
12 8 6 141 75
5 10 7 6 67 68
34 32 33 135
38 40 105
37 39 9 134 142 62
11 102 121 136
41 30 23 14 26 133 10 134
31 127
26 115 116 9
27 15 108 127
42 29 29
43 28 56
24 141
44 25 20 98 128
19 143
122
114 144
48 16 13 85 125 126 123 147 139
120 124
35 36
146 47 45 46 145

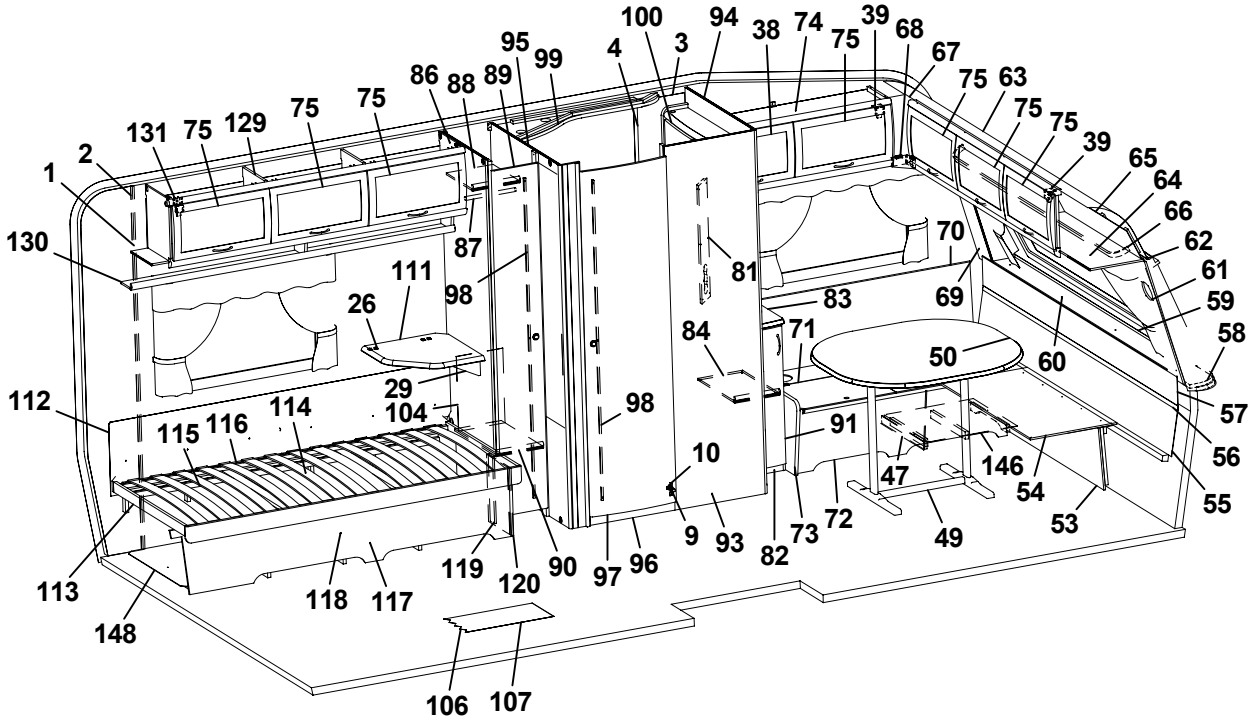
100 94 38 74 39 68
95 99 4 3 75 67
86 88 89 75 63
131 75 129 75 75 75 75 39
2 65
1 64
66
130 87 70 62
111 81 61
98 83 69 59
26 84 71 58
29 50 60
112 104 98 57
115 116 114 91 56
10 47 146 54 55
9 93 73 72 49 53
113 119 120 90 97 96 82
118 117
148
106 107

Pos Fig	Det. nr Part. No	Ingår Fitted	OBS!! Ange alltid årsmodell vid beställning av inredning Benämning	OBS!! Specify always year of model when ordering equipment Description
56	314287	x	List plast L=2270	List plastic L=2270
57	323200	x	Värmespalt övre gavel fram	Air gap upper
58	323128	x	Hylla front L2444	Shelf front L2444
59	860593	x	Raskant plast L=2600	Cantlist shelf front L=2600
60	324022	x	Luftspalt fronthylla	Air gap shelf front
61	323270	x	Front högtalare H	Front loudspeaker R
62	313884	x	List plast radie L=2379	List L=2379
63	316005	x	Skiva plast 295x2363x1	Plastic sheet
64	323044	x	Skåp gavel fram L=2365	Cupboard L=2365
65	323059	x	Skiva skåp 2345x180	Sheet 2345x180
66	315223	x	Skena gardin L1920	Curtain rod L1920
67	323094	x	Hörn inredning	Corner
68	324321	x	Täckvinkel hörn inredning	Cover for corner
69	323271	x	Front högtalare V	Front loudspeaker L
70	324731	x	Värmespalt V fram	Air gap L.F.
71	324735	x	Lock bäddlåda V F	Cover bed box L.F.
72	324732	x	Front bäddlåda V F	Front bed box L.F.
73	323449	x	Gavel bäddlåda V F	Gable bed box L.F
74	323045	x	Skåp övre L=1034	Cupboard upper L=1034
75	323000	x	Lucka	Door
81	321973	x	Front el-uttag 130x633	Front outlet 130x633
82	323741	x	Hurts	Cupboard
83	323238	x	Skiva hurts 295x550	Board pedestal
84	323745	x	Hylla	Shelf
85	371200	x	Skiva kyl 493x730	Sheet refrigerator 493x730
86	324733	x	Vägg backskåp V	Wall L
87	312053	x	Galgstång L=780	Clothes hanger L=780
88	323728	x	Hylla backskåp	Shelf
89	324080	x	Dörr 260x1850	Door 260x1850
90	320601	x	Hylla backskåp	Shelf
91	323517	x	Lucka 270x740	Door 270x740
93	324489	x	Vägg tvättrum yttre	Wall washroom
94	324736	x	Vägg tvättrum H	Wall washroom R
95	324734	x	Vägg tvättrum V	Wall washroom L
96	320646	x	Tröskel tvättrum	Threshold
97	321518	x	Dörr 490x1850	Door
98	314523	x	Rätningslist dörr L=1715	List L=1715
99	324588	x	Ljusramp tvättrum	Light holder
100	323278	x	Skåp tvättrum	Cupboard washroom
101	314917	x	Skena draperi L=1190	Drapery rail L=1190
102	401475	x	Flamskydd	Flame guard
103	324738	x	Vägg vid diskbänk	Wall
104	322389	x	Täckskiva exp.kärl	Board
105	316005	x	Skiva plast 295x2363x1	Plastic sheet
106	314659	M	Matta golv, parkett (I vagnar fram till Mars 2005)	Carpet floor, parquet (In caravans into Mars 2005)
107	316004	M	Matta golv, Solidwood (I vagnar från Mars 2005)	Carpet floor, Solidwood (In caravans from Mars 2005)
108	323231	T	Skiva TV-bänk 580x535	Board 580x535
111	324300	T	Skiva TV-hylla 470x470	Board 470x470
112	312006	x	Värmespalt V-H bak	Air gap L-R rear
113	313898	x	Sängram u. ribbotten	Bed bottom without laths
			M= Metervara	M= On the metre
			T= Tillbehör	T= Accessory

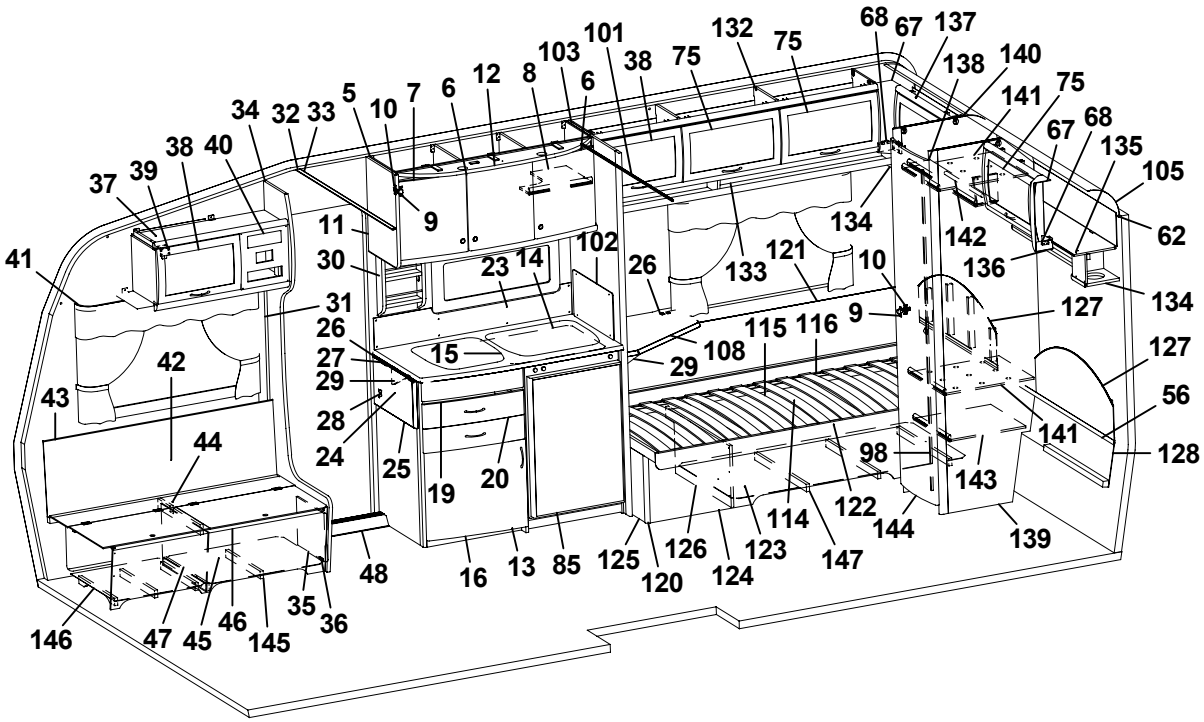
68 67 137
101 132 75
103 38 75 138 140
12 8 6 141 75
34 32 33 5 10 7 6 67 68
38 40 135
37 39 105
9 134 142 62
11 102 121 136
41 30 23 14 26 133 10 134
31 9 127
26 115 116
27 15 108 127
42 29 29
43 28 56
24 25 141
44 98 128
19 20 143
122 114 144 139
48 16 13 85 125 126 123 147
120 124
35 36
146 47 45 46 145

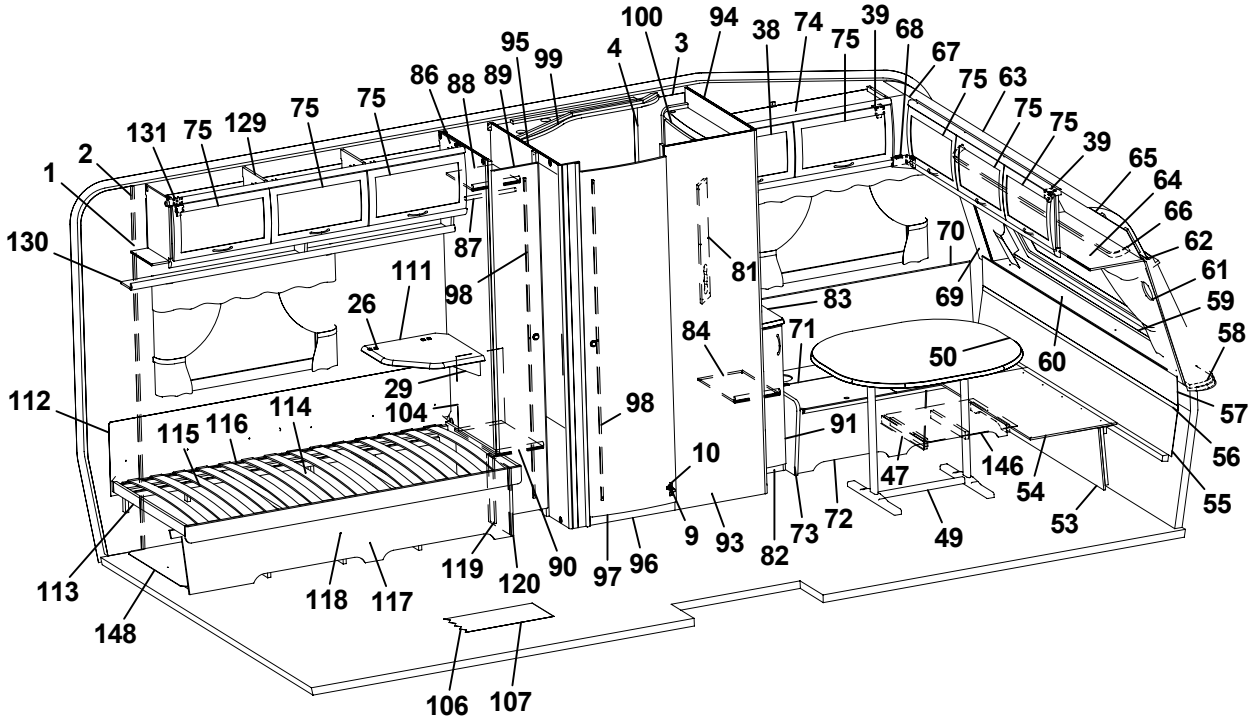
100 94 38 74 39 68
95 99 4 3 75 67
86 88 89 75 63
131 75 129 75 75 75 75 39
2 65
1 64
66
130 87 70 62
111 81 61
98 83 69 59
26 84 71 58
29 50 60
112 104 98 57
115 116 114 91 56
10 47 146 54 55
9 93 73 72 49 53
113 119 120 90 97 96 82
118 117
148
106 107

Pos Fig	Det. nr Part. No	Ingår Fitted	OBS!! Ange alltid årsmodell vid beställning av inredning Benämning	OBS!! Specify always year of model when ordering equipment Description
114	325342	x	Ribbotten kpl.	Laths bottom cpl.
115	314211	x	Ribba sängbotten L=820 B=63	Lath bed bottom L=820 B=63
116	312046	x	Band t. ribbotten	Band for laths bottom
117	325486	x	Sänglåda V kpl.	Bed box L cpl.
118	323799	x	Front säng V	Front bed L
119	321577	x	Gavel säng	Gable bed
120	860590	x	List hörn L=2500	Corner strip L=2500
121	324578	x	Värmespalt V-H bak	Air gap L-R rear
122	324567	x	Sängram u. ribbotten	Bed bottom without laths
123	325479	x	Sänglåda H kpl.	Bed box R cpl.
124	324740	x	Front säng H	Front bed box R
125	320422	x	Gavel säng	Gable bed
126	324742	x	Gavel sänglåda	Gable bed box
127	324363	x	Värmespalt övre gavel bak	Air gap upper
128	323369	x	Värmespalt nedre gavel bak	Air gap lower
129	323046	x	Skåp övre L=1674	Cupboard upper L=1674
130	323082	x	Hyllpaket	Shelf
131	315194	x	Gångjärn	Hinge
132	324557	x	Skåp övre L=1614	Cupboard upper L=1614
133	324562	x	Hyllpaket	Shelf
134	323047	x	Högtalarlåda	Box loudspeaker
135	324375	x	Skåp gavel bak V L=963	Cupboard gable L L=963
136	324380	x	Hyllpaket	Shelf
137	324739	x	Skåp gavel bak H L=963	Cupboard gable R L=963
138	324370	x	Hyllpaket	Shelf
139	323257	x	Vägg garderob H	Wall wardrobe R
140	324362	x	Vägg garderob V	Wall wardrobe L
141	324358	x	Hylla	Shelf
142	312053	x	Galgstång L=780	Clothes hanger L=780
143	324360	x	Hylla	Shelf
144	321519	x	Dörr 415x1850	Door 415x1850
145	324136	x	Luftspalt H-fram	Air gap R front
146	324138	x	Luftspalt fram	Air gap front
147	324741	x	Luftspalt H-bak	Air gap R-rear
148	324124	x	Luftspalt H-bak	Air gap R-rear
			Dyntyger, gardiner m.m. (se tyger)	Cushion textilies, curtains etc. (see textiles)
			M= Metervara T= Tillbehör	M= On the metre T= Accessory

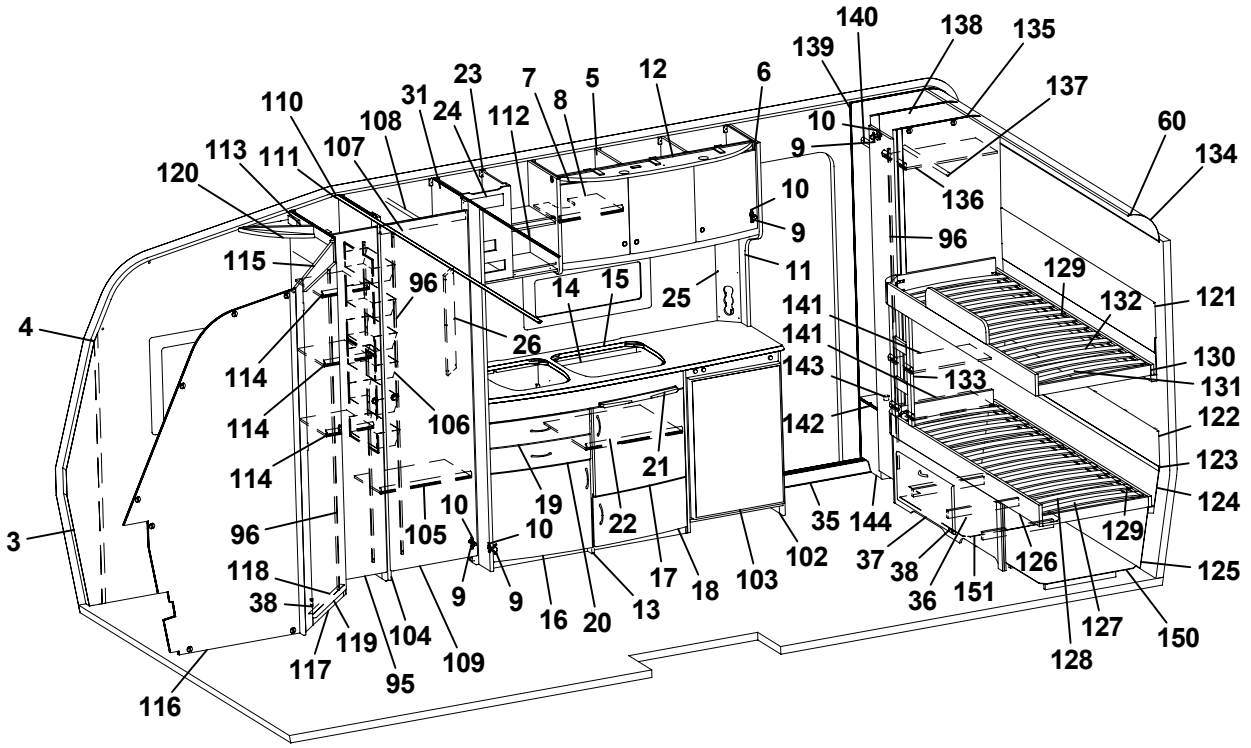
140
138
135
139
137
60
134
23
7
5
12
6
31
24
112
8
110
108
107
113
111
120
10
9
136
96
115
11
129
132
121
14
15
25
141
141
130
131
4
26
143
133
114
106
142
122
123
21
124
19
22
35
144
129
3
96
105
10
102
37
38
126
125
118
38
9
9
16
20
13
17
18
103
36
151
127
150
119
104
109
128
117
95
116

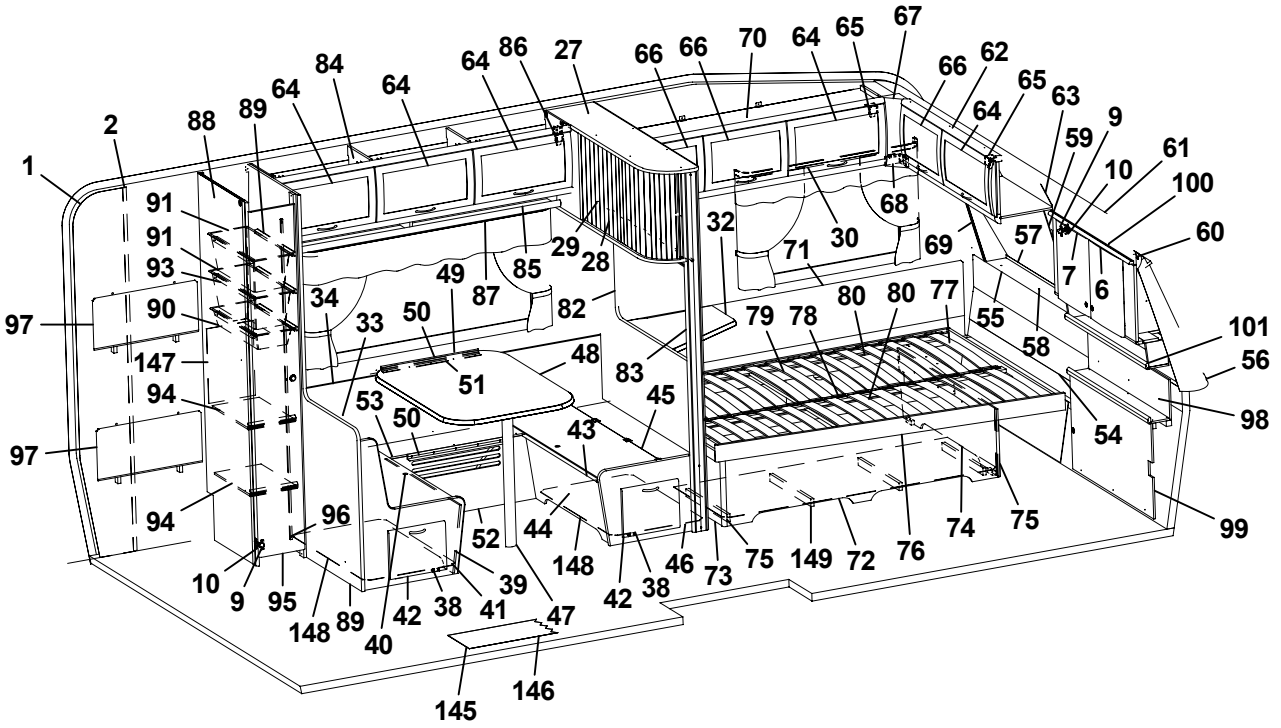
67
65
64
70
66
66
27
86
64
84
64
62
66
65
63
64
9
59
61
2
88
89
64
10
100
1
91
68
32
30
60
91
29
28
71
69
57
93
85
49
87
82
7
6
97
90
34
33
50
79
78
80
80
77
55
58
101
147
48
83
56
51
94
53
50
45
98
43
54
97
94
96
52
44
148
46
73
75
149
72
76
74
75
99
10
9
95
148
89
40
42
38
41
39
47
42
38
145
146

Pos Fig	Det. nr Part. No	Ingår Fitted	OBS!! Ange alltid årsmodell vid beställning av inredning Benämning	OBS!! Specify always year of model when ordering equipment Description
1	312219	M	Tapet vägg/tak	Wall paper
2	312220	M	Tejp tapet, vägg	Tape, wall paper
3	314524	M	Tapet vägg tvättrum	Wall paper, washroom
4	314344	M	Tejp tapet vägg tvättrum	Tape, wall paper, washroom
5	323406	x	Skåp kök L1120 kpl.	Cupboard kitchen L1120 cpl.
6	323021	x	Lucka H 368x420	Door R 368x420
7	323020	x	Lucka V 368x420	Door L 368x420
8	323418	x	Hylla	Shelf
9	311917	x	Gångjärn	Hinge
10	312588	x	Platta gångjärn	Plate hinge
11	323696	x	Gavel rundad	Gable
12	323401	x	Ljusramp köksskåp	Light holder
13	323526	x	Diskbänk kpl. m. skiva/luckor/lådor	Kitchen sink cpl. with board/doors/drawers
14	401328	x	Plåt under spis	Plate cover under fireplace
15	323171	x	Skiva diskbänk	Board
16	323504	x	Lucka V 550x470	Door L 550x470
17	323503	x	Lucka H 550x470	Door R 550x470
18	323510	x	Lucka H 550x265	Door R 550x265
19	323505	x	Låda diskbänk kpl.	Drawer cpl.
20	323506	x	Låda diskbänk kpl.	Drawer cpl.
21	323412	x	Skärbräda	Cutting board
22	320460	x	Hylla övre	Shelf upper
23	323607	x	Skåp övre elc. 545mm	Cupboard upper
24	312404	x	Täckfront radio 189x62	Cover radio
25	321501	x	Front el-uttag 130x533	Front outlet 130x533
26	321969	x	Front 130x533	Front 130x533
27	323483	x	Skåp utskjut L1230	Cupboard L1230
28	321600	x	Jalusi	Jalousie
29	314721	x	Skena draperi L=1100	Drapery rail L=1100
30	315220	x	Skena gardin L1020	Curtain rod L1020
31	321630	x	Vägg garderob H	Wall
32	323231	x	Skiva TV-bänk 580x535	Board 580x535
33	320341	x	Värmespalt H-bak	Air gap R rear
34	860423	M	List kant U-gap ljusbrun	Strip, light brown
35	314687	x	Tröskel aluminium L=850	Threshold aluminium L=850
36	321699	x	Sänglåda u. lucka	Bed box without door
37	321703	x	Lucka	Door
38	312589	9	Gångjärn	Hinge
39	321614	x	Front bäddlåda bakre	Front bed box rear
40	321616	x	Lock bäddlåda V	Cover bed box L
41	322380	x	Gavel bäddlåda bakre	Gable bed box rear
42	320005	x	Lucka	Door
43	860562	x	List bädd	List bed
44	321613	x	Front bäddlåda främre	Front bed box front
45	321615	x	Lock bäddlåda H	Cover bed box R
46	321996	x	Gavel bäddlåda främre	Gable bed box front
47	320711	x	Bordsben fällbart H=730	Table leg H=730
48	323223	x	Bordsskiva 750x1030	Table top 750x1030
49	312314	x	Fästregel bord	Bracket
50	300108	x	List bord väggdel L550	List wall
			M= Metervara T= Tillbehör	M= On the metre T= Accessory

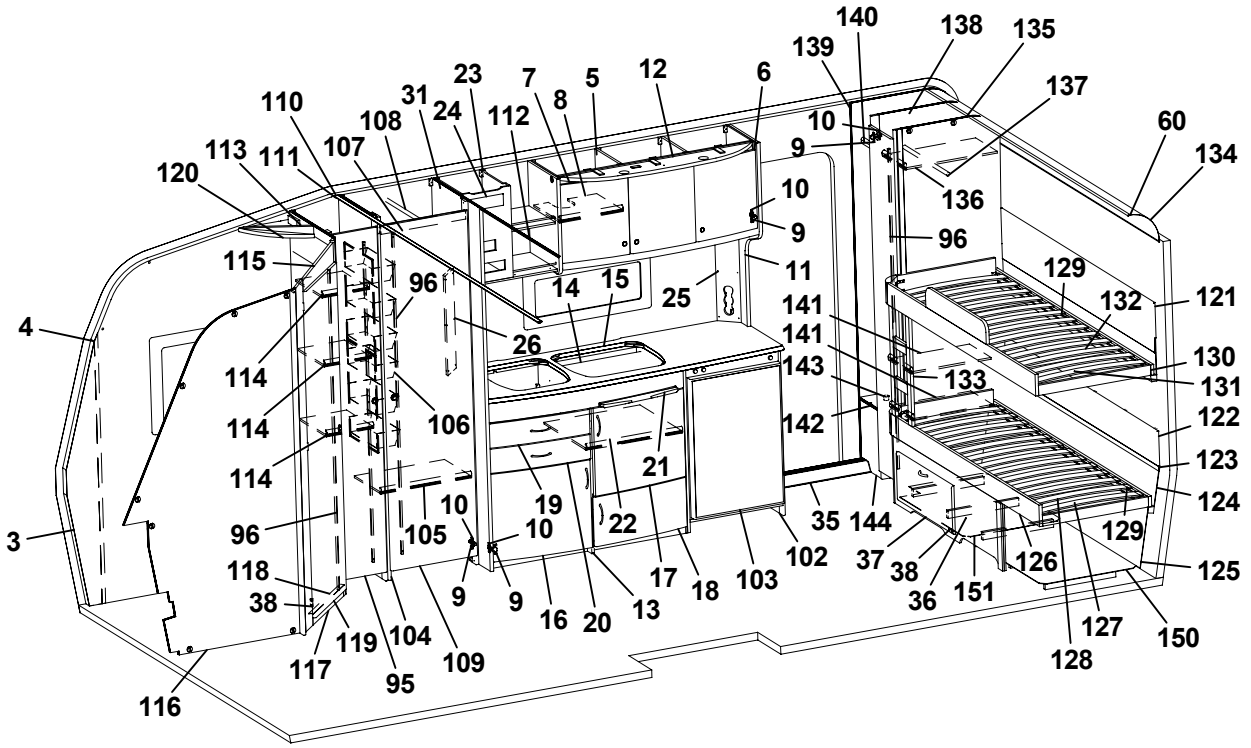
140
138
135
139
137
60
134
23
7
5
12
6
31
24
112
8
110
108
107
113
111
120
10
9
136
96
115
11
129
132
121
14
15
25
141
141
130
131
4
26
143
133
114
106
142
122
123
21
124
19
22
35
144
129
3
96
105
10
102
37
38
126
125
118
38
9
9
16
20
13
17
18
103
36
151
127
150
119
104
109
128
117
95
116

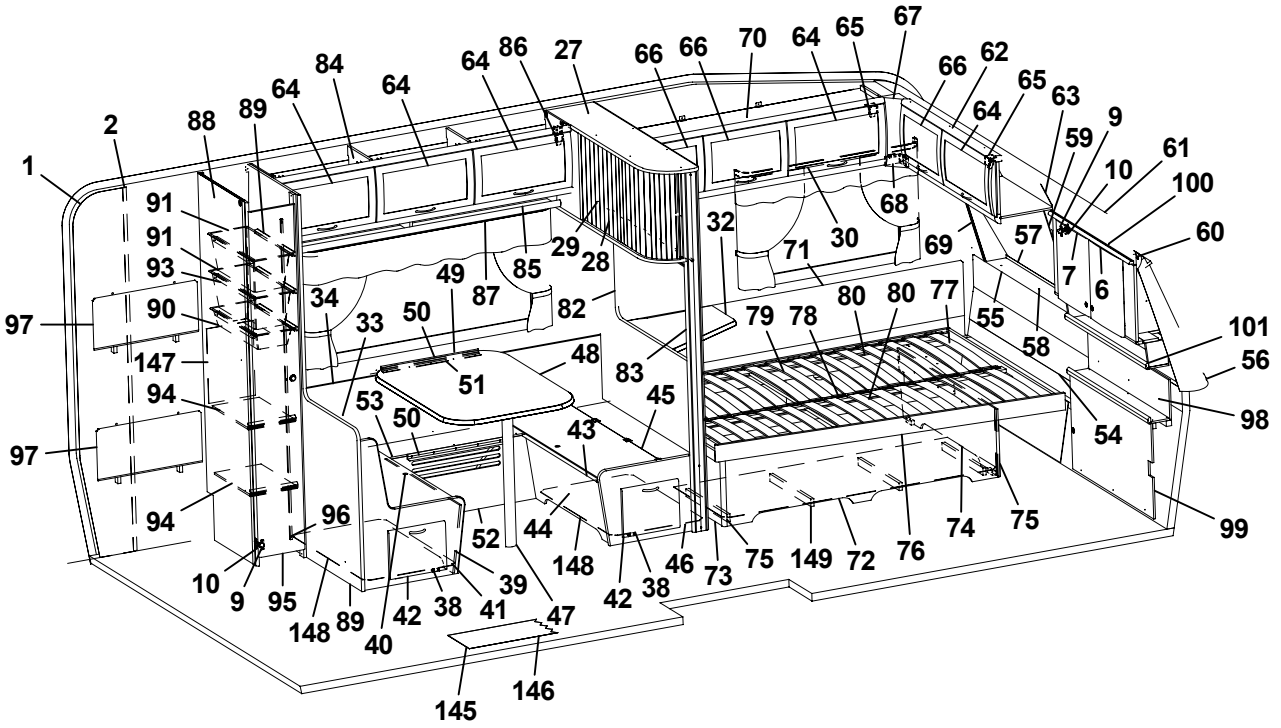
67
65
64
70
66
66
27
86
64
84
64
62
66
65
63
64
89
88
2
59
9
61
1
10
100
91
68
32
30
60
91
29
28
71
69
57
93
49
85
87
7
6
34
82
80
80
77
97
90
33
50
79
78
55
101
147
48
83
58
56
51
94
53
45
98
50
43
54
97
96
52
44
74
75
99
94
148
46
73
75
149
72
76
10
9
95
39
42
38
41
47
42
38
148
89
40
146
145

Pos Fig	Det. nr Part. No	Ingår Fitted	OBS!! Ange alltid årsmodell vid beställning av inredning Benämning	OBS!! Specify always year of model when ordering equipment Description
51	300420	x	List upphäng bordsdel L550	List board
52	320765	x	Front bäddlåda	Front bed box
53	321617	x	Lock front bäddlåda 1525x278	Cover front bed box
54	323492	x	Värmespalt nedre gavel fram	Air gap under
55	323493	x	Värmespalt övre gavel fram	Air gap upper
56	323128	x	Hylla front L2444	Shelf front L2444
57	860593	x	Raskant plast L=2600	Cantlist shelf front L=2600
58	324030	x	Luftspalt fronthylla	Air gap shelf front
59	323270	x	Front högtalare H	Front loudspeaker R
60	313884	x	List plast radie L=2379	List L=2379
61	316005	x	Skiva plast 295x2363x1	Plastic sheet
62	323491	x	Skåp gavel fram L1409	Cupboard L1409
63	323669	x	Skiva skåp 1399x190	Sheet 1399x190
64	323000	x	Lucka	Door
65	860406	x	Gångjärn	Hinge
66	323002	x	Lucka	Door
67	323094	x	Hörn inredning	Corner
68	324321	x	Täckvinkel hörn inredning	Cover for corner
69	323271	x	Front högtalare V	Front loudspeaker L
70	323626	x	Skåp övre L1603	Cupboard upper L1603
71	323752	x	Värmespalt V fram	Air gap L.F.
72	321980	x	Front säng	Front bed
73	322513	x	Gavel säng V	Gable bed L
74	322344	x	Gavel säng H	Gable bed R
75	860590	x	List hörn L=2500	Corner strip L=2500
76	321660	x	Sängram u. ribbotten	Bed bottom without laths
77	325340	x	Ribbotten kpl.	Laths bottom cpl.
78	312046	x	Band t. ribbotten	Band for laths bottom
79	311985	x	Ribba sängbotten L=718 B=63	Lath bed bottom L=718 B=63
80	321983	x	List furu 17,5x55x1550	Wood lath pine 17,5x55x1550
82	321618	x	Vägg främre	Wall front
83	322160	x	Stolpe utskjut främre	Support bar, front
84	323617	x	Skåp övre L1680	Cupboard upper L1680
85	323620	x	Hyllpaket	Shelf
86	315194	x	Gångjärn	Hinge
87	315221	x	Skena gardin L1420	Curtain rod L=1420
88	323482	x	Vägg backskåp V	Wall cupboard L
89	321620	x	Vägg bakre	Wall
90	309009	x	Trådback vit 227x527x85	Tray 227x527x85
91	309010	x	Trådback vit 227x527x185	Tray 227x527x185
92	315487	x	Glidlist trådback L430 D8	Sliding strip try L430 D8
93	315488	x	Glidlist trådback L430 D14	Sliding strip tray L430 D14
94	321745	x	Hylla	Shelf
95	324080	x	Dörr 260x1850	Door 260x1850
96	314523	x	Rätningslist dörr L=1715	List L=1715
97	321688	x	Värmespalt V-bak	Air gap L rear
98	323759	x	Värmespalt	Air gap
99	323758	x	Front	Front
100	323757	x	Skåp tvättrum	Cupboard
101	324251	x	Hylla tvättrum	Shelf
			M= Metervara T= Tillbehör	M= On the metre T= Accessory

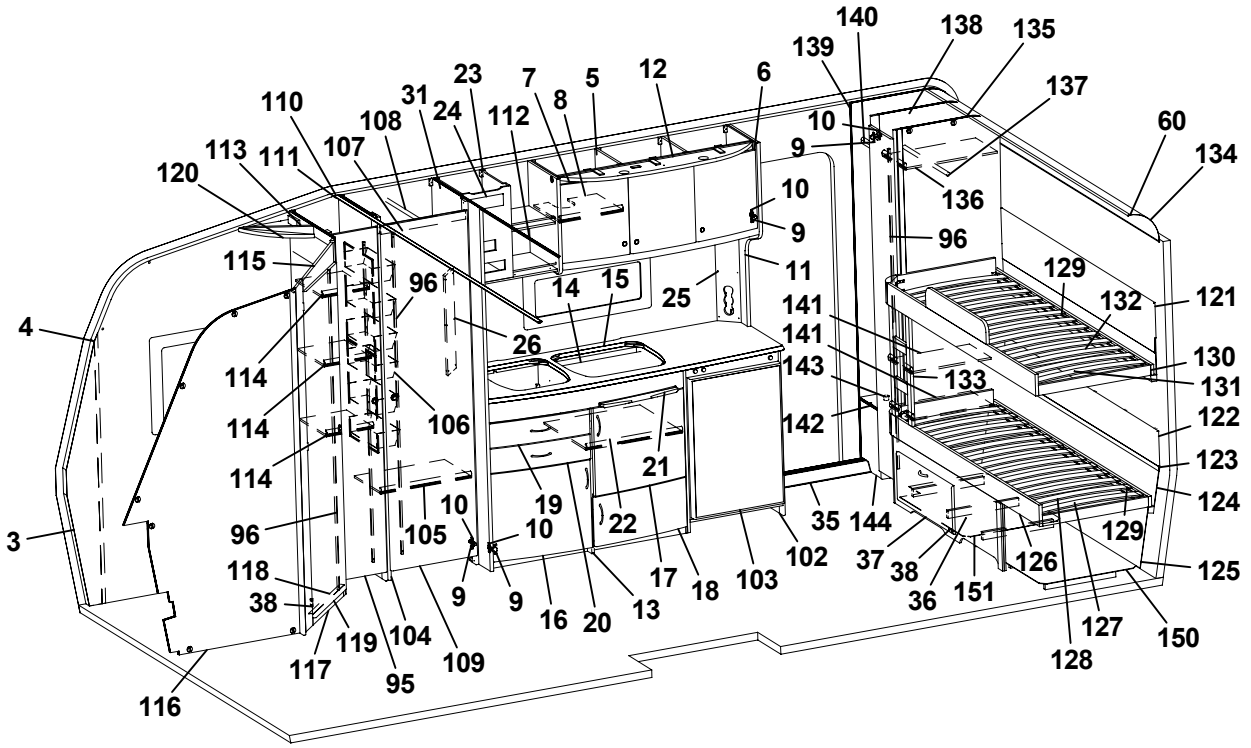
140
138
135
139
137
60
134
23
7
5
12
6
31
24
112
8
110
108
107
113
111
120
10
9
136
96
115
11
129
132
121
14
15
25
141
141
130
131
4
26
143
133
114
106
142
122
123
21
124
19
22
35
144
129
3
96
105
10
102
37
38
126
125
118
38
9
9
16
20
13
17
18
103
36
151
127
150
119
104
109
128
117
95
116

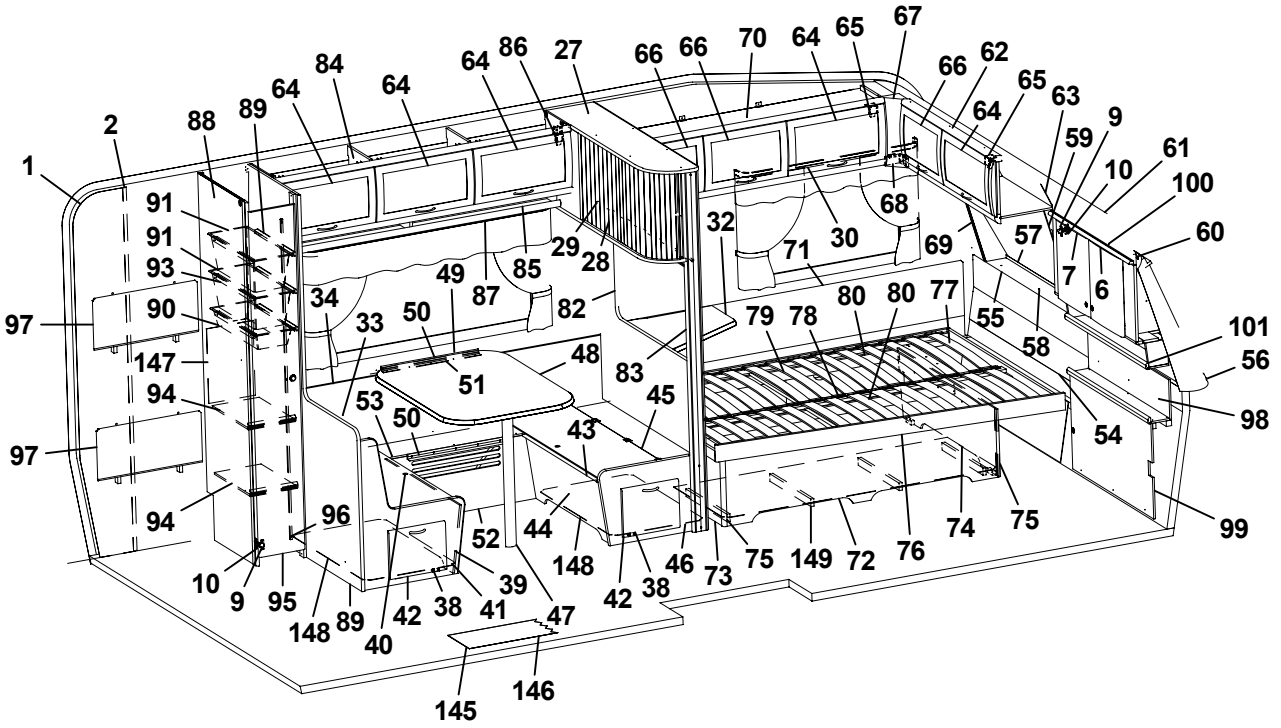
67
65
64
70
66
66
27
86
64
84
64
62
66
65
63
64
89
64
88
2
59
9
61
1
10
100
91
68
32
30
60
91
29
28
71
69
57
93
49
85
87
7
6
34
82
80
80
77
97
90
33
50
79
78
55
101
147
48
83
58
56
51
94
53
45
98
50
43
54
97
96
52
44
74
75
99
94
148
46
73
75
149
72
76
10
9
95
39
42
38
41
47
42
38
148
89
40
146
145

Pos Fig	Det. nr Part. No	Ingår Fitted	OBS!! Ange alltid årsmodell vid beställning av inredning Benämning	OBS!! Specify always year of model when ordering equipment Description
102	321708	x	Kylskåpsbänk	Cupboard
103	320658	x	Skiva kyl 493x730	Sheet refrigerator
104	324172	x	Vägg garderob H	Wall wardrobe R
105	320792	x	Hylla	Shelf
106	312162	x	Korg garderob 330x140x520	Basket
107	320667	x	Överbit garderob	Overlap wardrobe
108	312053	x	Galgstång L=780	Clothes hanger L=780
109	320001	x	Dörr 490x1850	Door 490x1850
110	309969	x	List snäpp undre L2379	List under L2379
111	309970	x	List snäpp övre L2379	List upper L2379
112	314722	x	Skena draperi L=900	Curtain rod L=900
113	323761	x	Vägg tvättrum bakre	Wall washroom
114	323767	x	Hylla	Shelf
115	323762	x	Överbit tvättrum	Overlap washroom
116	323760	x	Vägg tvättrum främre	Wall washroom front
117	321060	x	Tröskel 480x60	Threshold 480x60
118	314591	x	List tröskel al. L=480	List threshold L=480
119	321706	x	Dörr 490x1750	Door 490x1750
120	322002	x	Ljusramp tvättrum	Light holder
121	323487	x	Värmespalt övre gavel bak	Air gap upper
122	323486	x	Värmespalt övre gavel bak	Air gap upper
123	314287	x	List plast L=2270	List plastic L=2270
124	323485	x	Värmespalt nedre gavel bak	Air gap under
125	321723	x	Värmespalt förl. 2265x320	Air gap 2265x320
126	323488	x	Sängram undre u ribbotten	Bed bottom without laths
127	325493	x	Ribbotten kpl.	Laths bottom cpl.
128	311985	x	Ribba sängbotten L=718 B=63	Lath bed bottom L=718 B=63
129	312046	x	Band t. ribbotten DF6366-14	Band for laths bottom
130	323489	x	Sängram övre u ribbotten	Bedbottom without laths
131	325494	x	Ribbotten kpl.	Laths bottom cpl.
132	311985	x	Ribba sängbotten L=718 B=63	Lath bed bottom L=718 B=63
133	321685	x	Stege	Ladder
134	316005	x	Skiva plast 295x2363x1	Plastic sheet
135	323754	x	Vägg garderob H	Wall wardrobe R
136	323788	x	Hylla	Shelf
137	312053	x	Galgstång L=780	Clothes hanger L=780
138	323755	x	Vägg garderob	Wall wardrobe
139	323756	x	Vägg garderob	Wall wardrobe
140	323765	x	Hylla	Shelf
141	322360	x	Hylla	Shelf
142	323241	x	Hylla 530x226	Shelf
143	314897	x	Bussning plast Ø=29 mm	Bushing plastic Ø=29 mm
144	323766	x	Front instegsgarderob	Front
145	314659	M	Matta golv, parkett (I vagnar fram till Mars 2005)	Carpet floor, parquet (In caravans into Mars 2005)
146	316004	M	Matta golv, Solidwood (I vagnar från Mars 2005)	Carpet floor, Solidwood (In caravans from Mars 2005)
147	322389	x	Täckskiva exp.kärl	Board
148	321741	x	Luftspalt	Air gap
149	325113	x	Luftspalt	Air gap
150	324151	x	Luftspalt	Air gap
151	324153	x	Luftspalt	Air gap
			Dyntyger, gardiner m.m. (se tyger)	Cushion textilies, curtains etc. (see textiles)
			M= Metervara T= Tillbehör	M= On the metre T= Accessory

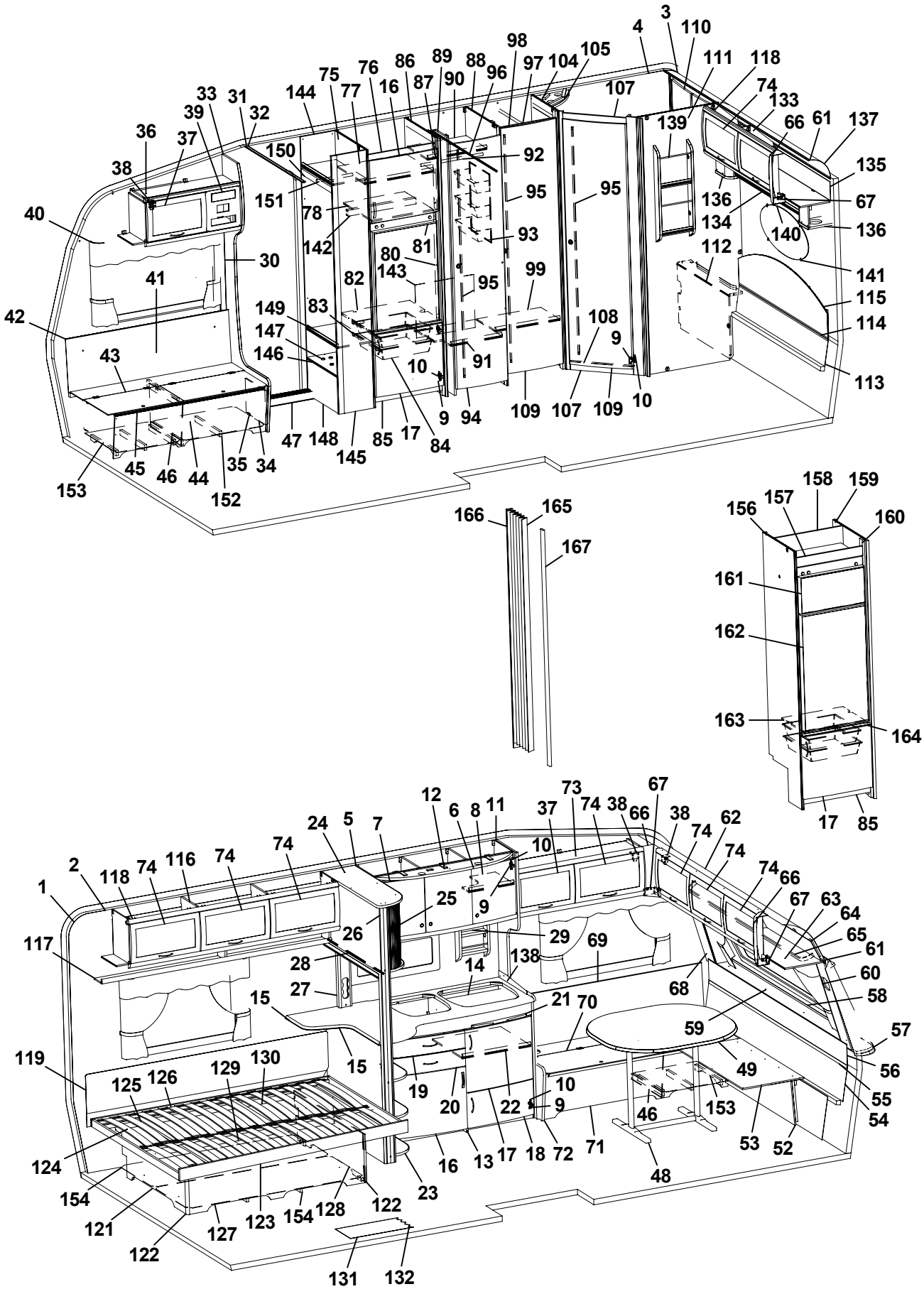
1 2 3 4 5 6 7 8 9 10 11 12 13 14 15 16 17 18 19 20 21 22 23 24 25 26 27 28 29 30 31 32 33 34 35 36 37 38 39 40 41 42 43 44 45 46 47 48 49 52 53 54 55 56 57 58 59 60 61 62 63 64 65 66 67 68 69 70 71 72 73 74 75 76 77 78 80 81 82 83 84 85 86 87 88 89 90 91 92 93 94 95 96 97 98 99 104 105 107 108 109 110 111 112 113 114 115 116 117 118 119 120 121 122 123 124 125 126 127 128 129 130 131 132 133 134 135 136 137 138 139 140 141 142 143 144 145 146 147 148 149 150 151 152 153 154 156 157 158 159 160 161 162 163 164 165 166 167

Pos Fig	Det. nr Part. No	Ingår Fitted	OBS!! Ange alltid årsmodell vid beställning av inredning Benämning	OBS!! Specify always year of model when ordering equipment Description
1	312219	M	Tapet vägg/tak	Wall paper
2	312220	M	Tejp tapet, vägg	Tape, wall paper
3	314524	M	Tapet vägg tvättrum	Wall paper, washroom
4	314344	M	Tejp tapet, vägg tvättrum 50 m/rulle	Tape, wall paper washroom 50 m/roll
5	323014	M	Skåp kök L1118 kpl.	Cupboard kitchen L1118 cpl.
6	323021	x	Lucka H 368x420	Door R 368x420
7	323020	x	Lucka V 368x420	Door L 368x420
8	323092	x	Hylla	Shelf
9	311917	x	Gångjärn	Hinge
10	312588	x	Platta gångjärn	Plate hinge
11	323439	x	Vägg vid diskbänk	Wall
12	323401	x	Ljusramp köksskåp	Light holder
13	324802	x	Diskbänk kpl. m. skiva/luckor/lådor	Kitchen sink cpl. with board/doors/drawers
14	401328	x	Plåt under spis	Plate cover under fireplace
15	324795	x	Skiva diskbänk	Board
16	323504	x	Lucka V 550x470	Door L 550x470
17	323503	x	Lucka H 550x470	Door R 550x470
18	323510	x	Lucka H 550x265	Door R 550x265
19	323505	x	Låda diskbänk kpl.	Drawer cpl.
20	323506	x	Låda diskbänk kpl.	Drawer cpl.
21	323412	x	Skärbräda	Cutting board
22	320460	x	Hylla övre	Shelf upper
23	320482	x	Utskjut diskbänk	Projection kitchen sink
24	324660	x	Skåp utskjut kökskåp	Cupboard projection
25	324647	x	Jalusi	Jalousie
26	323442	x	Stolpe utskjut	Support bar
27	324665	x	Front el-uttag	Front outlet
28	314722	x	Skena draperi L=900	Curtain rod L=900
29	321999	x	Kryddhylla	Spice rack
30	504400	x	List täck el-kabel B=44 L=2000	Cover strip B=44 L=2000
31	309969	x	List snäpp undre L2379	List under L2379
32	309970	x	List snäpp övre L2379	List upper L2379
33	324721	x	Stolpe först. L1922 kpl. m. lucka	Support bar cpl. with door
34	320005	x	Lucka	Door
35	312589	x	Gångjärn	Hinge
36	324718	x	Skåp övre elc. L=752	Cupboard upper L=752
37	323002	x	Lucka	Door
38	860406	x	Gångjärn	Hinge
39	312404	x	Täckfront radio 189x62	Cover radio
40	315220	x	Skena gardin L1020	Curtain rod L1020
41	323184	x	Värmespalt H fram	Air gap R.F.
42	860423	M	List kant ljusbrun	Strip, light brown
43	323178	x	Lock bäddlåda H F	Cover bedbox R.F.
44	323174	x	Front bäddlåda H F (utan lastlucka)	Front bed box R.F. (without loading hatch)
45	860562	x	List bädd	List bed
46	312825	x	Stöd bäddlåda HF	Support bed box
47	314687	x	Tröskel aluminium L=850	Threshold aluminium L=850
48	313185	x	Bordsstativ	Table stand
49	323222	x	Bordsskiva 940x1026	Table top 940x1026
52	323180	x	Front bäddlåda gavel (2 st när lastl. mont.)	Front bed box gable (2 pcs in loading hatch)
53	323205	x	Skiva rundsittgrupp	Sheet seat
54	323203	x	Värmespalt nedre gavel fram	Air gap under
55	314287	x	List plast L=2270	List plastic L=2270
56	323200	x	Värmespalt övre gavel fram	Air gap upper
57	323128	x	Hylla front L2444	Shelf front L2444
			M= Metervara T= Tillbehör	M= On the metre T= Accessory

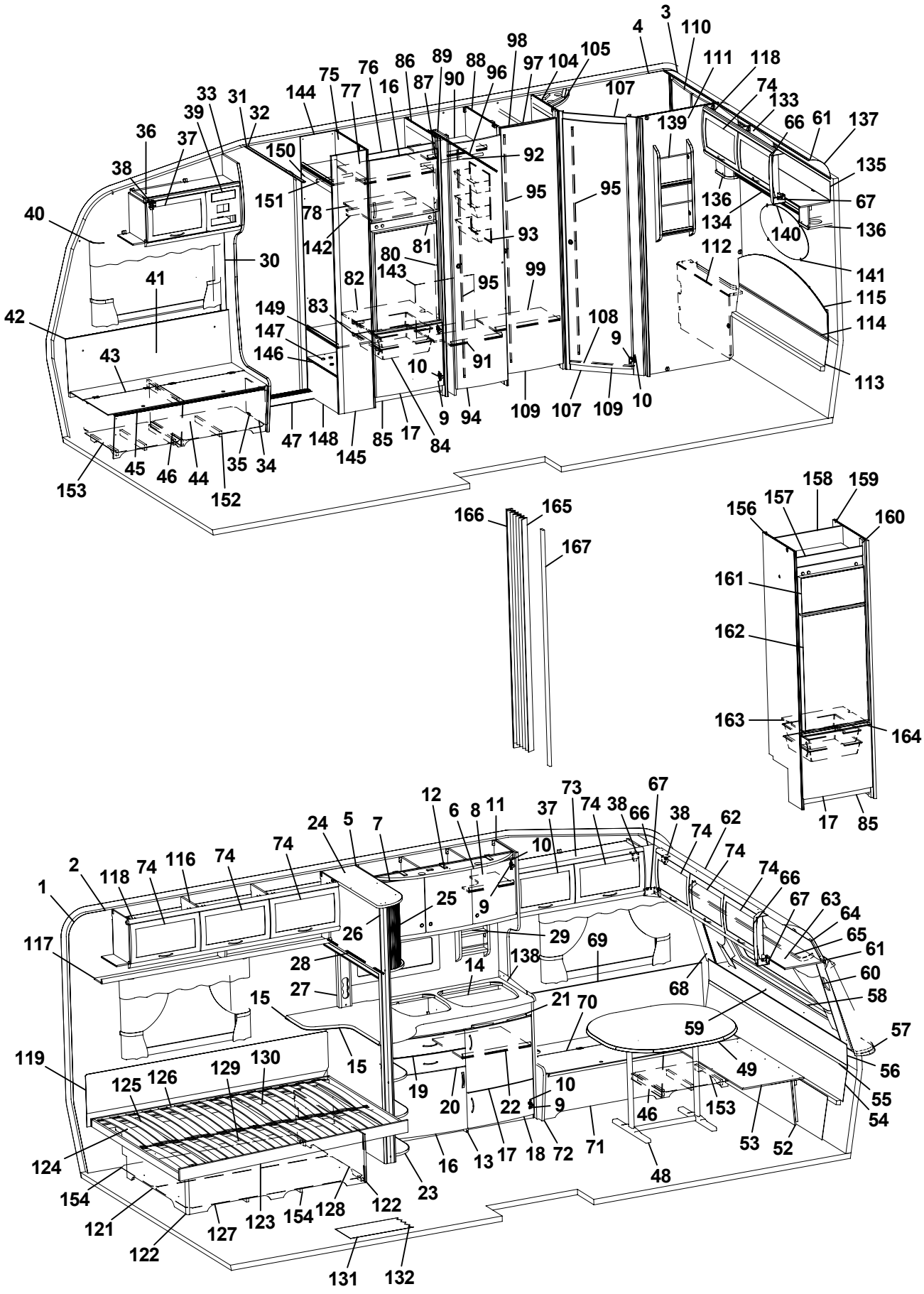
1 2 3 4 5 6 7 8 9 10 11 12 13 14 15 16 17 18 19 20 21 22 23 24 25 26 27 28 29 30 31 32 33 34 35 36 37 38 39 40 41 42 43 44 45 46 47 48 49 52 53 54 55 56 57 58 59 60 61 62 63 64 65 66 67 68 69 70 71 72 73 74 75 76 77 78 80 81 82 83 84 85 86 87 88 89 90 91 92 93 94 95 96 97 98 99 104 105 107 108 109 110 111 112 113 114 115 116 117 118 119 120 121 122 123 124 125 126 127 128 129 130 131 132 133 134 135 136 137 138 139 140 141 142 143 144 145 146 147 148 149 150 151 152 153 154 156 157 158 159 160 161 162 163 164 165 166 167

Pos Fig	Det. nr Part. No	Ingår Fitted	OBS!! Ange alltid årsmodell vid beställning av inredning Benämning	OBS!! Specify always year of model when ordering equipment Description
58	860593	x	Raskant plast L=2600	Cantlist shelf front L=2600
59	324022	x	Luftspalt fronthylla	Air gap shelf front
60	323270	x	Front högtalare H	Front loudspeaker R
61	313884	x	List plast radie L=2379	List L=2379
62	316005	x	Skiva plast 295x2363x1	Plastic sheet
63	323044	x	Skåp gavel fram L=2365	Cupboard L=2365
64	323059	x	Skiva skåp 2345x180	Sheet 2345x180
65	315223	x	Skena gardin L1920	Curtain rod L1920
66	323094	x	Hörn inredning	Corner
67	324321	x	Täckvinkel hörn inredning	Cover for corner
68	323271	x	Front högtalare V	Front loudspeaker L
69	323186	x	Värmespalt V fram	Air gap L.F.
70	323179	x	Lock bäddlåda V F	Cover bed box L.F
71	323176	x	Front bäddlåda V F (utan lastlucka)	Front bed box L.F. (without loading hatch)
72	323449	x	Gavel bäddlåda V F	Gable bed box L.F
73	323045	x	Skåp övre L=1034	Cupboard upper L=1034
74	323000	x	Lucka	Door
75	323571	x	Vägg kyl V	Wall refrigerator L
76	321395	x	Front kylskåpsskåp	Front
77	321366	x	Hylla skåp o. kyl	Shelf
78	320656	x	Hylla över kyl	Shelf over refrigerator
80	321824	x	List gard.vägg 821x45	List 821x45
81	320658	x	Skiva kyl 493x718	Sheet refrigerator
82	324919	x	Hylla under kyl	Shelf under refrigerator
83	312712	x	Glidlist trådback (säljes i par)	Sliding strip tray (pair)
84	310325	x	Trådback vit 427x427x85	Tray 427x427x85
85	320657	x	Front skåp under kyl	Front cupboard
86	324725	x	Vägg kyl H	Wall refrigerator R
87	323612	x	List 543x45	List 543x45
88	324729	x	Vägg garderob	Wall wardrobe
89	323269	x	Nisch, vikdörr	Niche folding door
90	323116	x	Hylla garderob övre	Shelf wardrobe upper
91	323734	x	Hylla nedre garderob	Shelf wardrobe under
92	312053	x	Galgstång L=780	Clothes hanger L=780
93	312162	x	Korg garderob 330x140x520	Basket
94	321519	x	Dörr 415x1850	Door 415x1850
95	314523	x	Rätningslist dörr L=1715	List L=1715
96	314917	x	Skena draperi L=1190	Drapery rail L=1190
97	312053	x	Galgstång L=780	Clothes hanger L=780
98	320667	x	Överbit garderob	Overlap wardrobe
99	320792	x	Hylla	Shelf
104	323685	x	Vägg tvättrum främre	Wall washroom
105	320892	x	Ljusramp tvättrum	Light holder
107	321060	x	Tröskel 480x60	Threshold 480x60
108	314591	x	List tröskel al. L=480	List threshold L=480
109	321518	x	Dörr 490x1850	Door 490x1850
110	323453	x	Skåp tvättrum L766	Cupboard L766
111	323444	x	Vägg tvättrum bakre	Wall washroom rear
112	323456	x	Front tvättrum	Front washroom
113	323864	x	Värmespalt gavel bak nedre	Air gap under
114	314287	x	List plast L=2270	List plastic L=2270
115	323291	x	Värmespalt övre gavel bak	Air gap upper
116	323046	x	Skåp övre L=1674	Cupboard upper L=1674
117	323082	x	Hyllpaket	Shelf
118	315194	x	Gångjärn	Hinge
			M= Metervara T= Tillbehör	M= On the metre T= Accessory

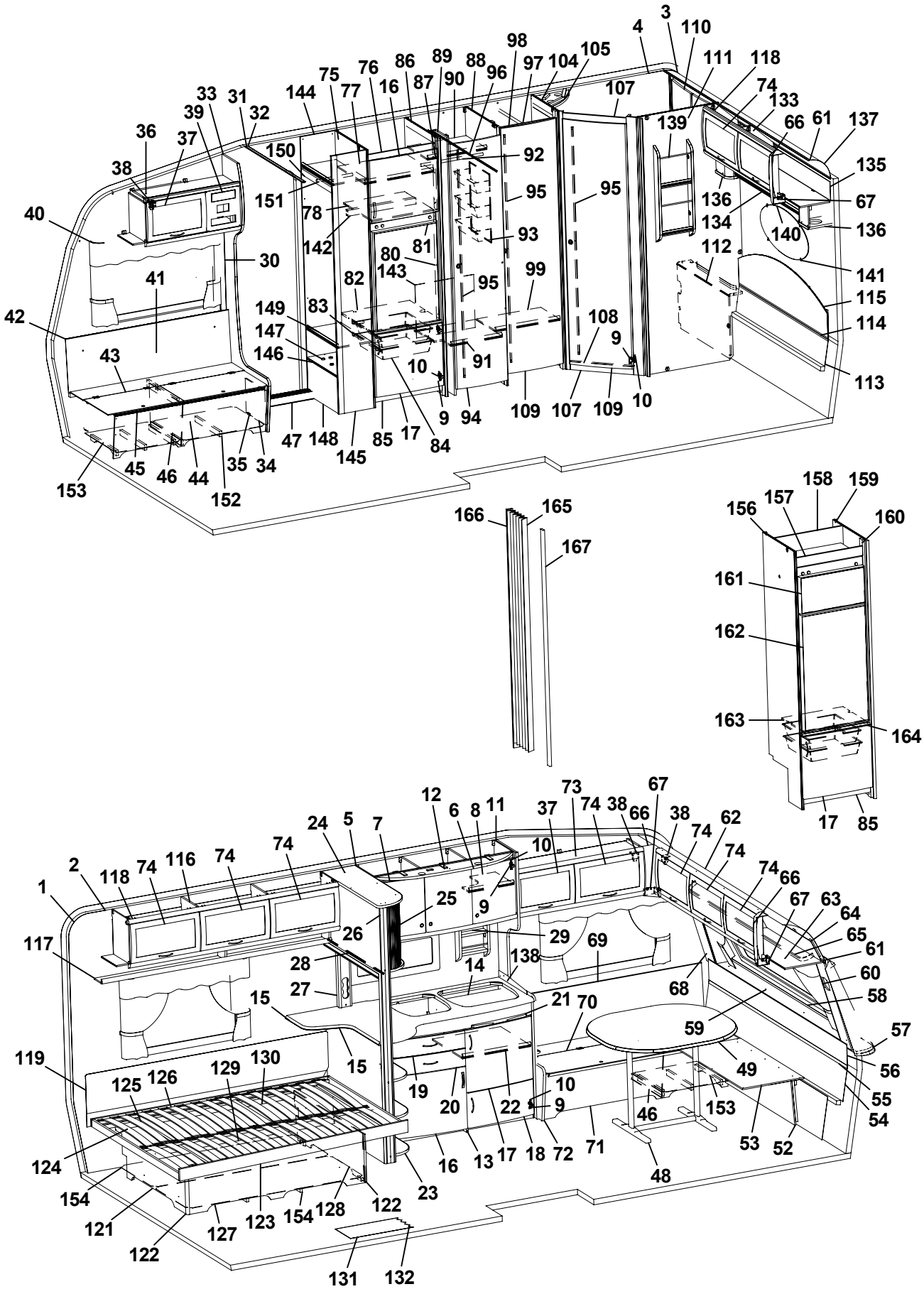
1 2 3 4 5 6 7 8 9 10 11 12 13 14 15 16 17 18 19 20 21 22 23 24 25 26 27 28 29 30 31 32 33 34 35 36 37 38 39 40 41 42 43 44 45 46 47 48 49 52 53 54 55 56 57 58 59 60 61 62 63 64 65 66 67 68 69 70 71 72 73 74 75 76 77 78 80 81 82 83 84 85 86 87 88 89 90 91 92 93 94 95 96 97 98 99 104 105 107 108 109 110 111 112 113 114 115 116 117 118 119 120 121 122 123 124 125 126 127 128 129 130 131 132 133 134 135 136 137 138 139 140 141 142 143 144 145 146 147 148 149 150 151 152 153 154 156 157 158 159 160 161 162 163 164 165 166 167

Pos Fig	Det. nr Part. No	Ingår Fitted	OBS!! Ange alltid årsmodell vid beställning av inredning Benämning	OBS!! Specify always year of model when ordering equipment Description
119	312006	x	Värmespalt V-H bak	Air gap L-R rear
121	322346	x	Gavel säng V	Gable bed L
122	860590	x	List hörn L=2500	Corner strip L=2500
123	324039	x	Sängram u. ribbotten	Bed bottom without laths
124	325339	x	Ribbotten kpl.	Laths bottom cpl.
125	311985	x	Ribba sängbotten L=718 B=63	Lath bed bottom L=718 B=63
126	312046	x	Band t. ribbotten	Band for laths bottom
127	323282	x	Front säng	Front bed
128	322344	x	Gavel säng H	Gable bed R
129	315203	x	Regel 17,5x55x1415	Wood lath pine 17,5x55x1415
130	315204	x	Regel 17,5x40x1415	Wood lath pine 17,5x40x1415
131	314659	M	Matta golv, parkett (I vagnar fram till Mars 2005)	Carpet floor, parquet (In caravans into Mars 2005)
132	316004	M	Matta golv, Solidwood (I vagnar från Mars 2005)	Carpet floor, Solidwood (In caravans from Mars 2005)
133	323471	x	Skåp gavel bak L1510	Cupboard gable L1510
134	323476	x	Hyllpaket	Shelf
135	323480	x	Skiva skåp 1500x140	Sheet 1500x140
136	323047	x	Högtalarlåda	Box loudspeaker
137	316005	x	Skiva plast 295x2363x1	Plastic sheet
138	401476	x	Flamskydd glas	Flame guard
139	320316	x	Tidningshylla 280x720 kpl	Newspaper shelf
140	313449	x	Spegel oval 800x350x3	Mirror 800x350x3
141	312809	x	Hållare spegel	Holder mirror
142	321823	x	List 30x44x543	List 30x44x543
143	324088	x	Täckskiva exp. kärl	Board
144	322280	x	Vägg instegsgarderob V	Wall wardrobe L
145	322279	x	Vägg instegsgarderob H	Wall wardrobe R
146	323239	x	Hylla insteg 494x275	Shelf
147	314897	x	Bussning plast Ø=29 mm	Bushing plastic Ø=29 mm
148	322281	x	Front nedre	Front lower
149	322191	x	Hylla	Shelf
150	322283	x	Front övre	Front upper
151	312053	x	Galgstång L=780	Clothes hanger L=780
152	324136	x	Luftspalt H-fram	Air gap R front
153	324138	x	Luftspalt fram	Air gap front
154	324938	x	Luftspalt sänglåda	Air gap bed box
156	323575	T	Vägg kyl V	Wall refrigerator L
157	324067	T	Front kylskåpsskåp	Front cupboard
158	324918	T	Bakstycke kyl	Back cupboard
159	324727	T	Vägg kyl-frys H	Wall refrigerator R
160	323613	T	List folierad L=1365	List L=1365
161	324828	T	Skiva frys	Sheet freezer
162	324829	T	Skiva kyl	Sheet refrigerator
163	324914	T	Hylla under kyl	Shelf under refrigerator
164	321826	T	Front hylla	Front
165	315216	T	Vikdörr 1900x1500	Folding door
166	323115	T	Bakdel nisch vikdörr	Back niche folding door
167	325096	T	Stolpe utskjut	Support bar
			Dyntyger, gardiner m.m. (se tyger)	Cushion textilies, curtains etc. (see textiles)
			M= Metervara T= Tillbehör	M= On the metre T= Accessory

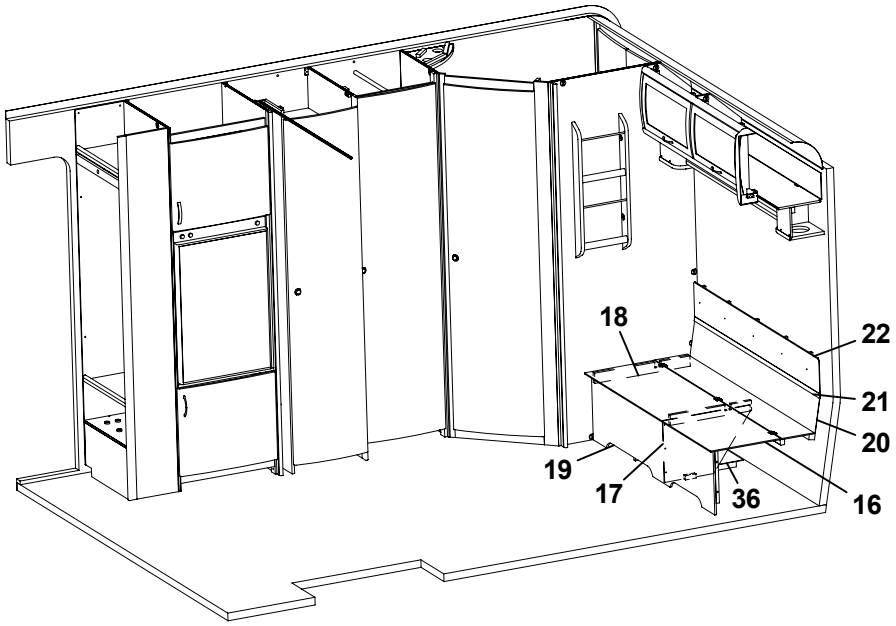
18
22
21
20
19
17
36
16

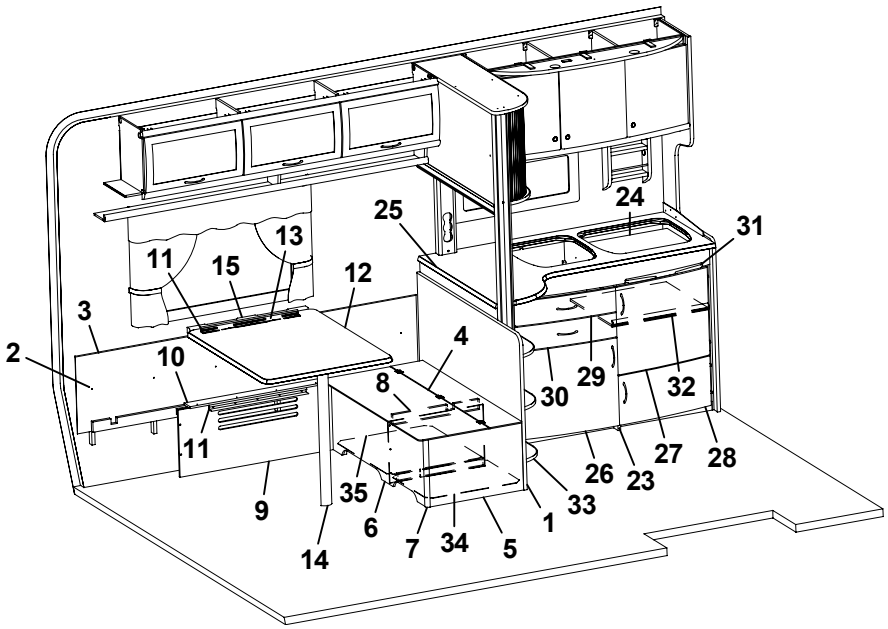
25
24
31
13
11
15
12
3
2
10
4
8
30
29
32
11
27
28
26
23
35
33
9
6
1
7
34
5
14

Pos Fig	Det. nr Part. No	Ingår Fitted	OBS!! Ange alltid årsmodell vid beställning av inredning Benämning	OBS!! Specify always year of model when ordering equipment Description
1	321336	x	Vägg vid bäddlåda	Wall by bed box
2	321340	x	Värmespalt V-bak	Air gap L rear
3	860423	M	List kant U-gap ljusbrun	Strip, light brown
4	321335	x	Lock bäddlåda	Cover bed box
5	320771	x	Gavel bäddlåda	Gable bed box
6	321333	x	Front bäddlåda	Front bed box
7	860590	x	List hörn L=2500	Corner strip L=2500
8	321345	x	Stöd bäddlåda	Support bed box
9	324101	x	Front bäddlåda	Front bed box
10	323373	x	Lock front bäddlåda HB	Cover front bed box R.R.
11	300108	x	List bord väggdel L550	List wall
12	323226	x	Bordsskiva 740x940	Table top 740x940
13	300420	x	List upphäng bordsdel L550	List board
14	320711	x	Bordsben fällbart H=730	Table leg H=730
15	312314	x	Fästregel bord	Bracket
16	324098	x	Lock bäddlåda	Cover bed box
17	321329	x	Stöd bäddlåda	Support bed box
18	660470	x	List 17,5x55x540	List 17,5x55x540
19	324099	x	Front bäddlåda	Front bed box
20	323864	x	Värmespalt gavel bak nedre	Air gap under
21	314287	x	List plast L=2270	List plastic L=2270
22	324100	x	Värmespalt gavel bak övre	Air gap upper
23	323447	x	Diskbänk kpl. m. skiva/luckor/lådor	Kitchen sink cpl. with board/doors/drawers
24	401328	x	Plåt under spis	Plate cover under fireplace
25	323219	x	Skiva diskbänk	Board
26	323504	x	Lucka V 550x470	Door L 550x470
27	323503	x	Lucka H 550x470	Door R 550x470
28	323510	x	Lucka H 550x265	Door R 550x265
29	323505	x	Låda diskbänk kpl.	Drawer cpl.
30	323506	x	Låda diskbänk kpl.	Drawer cpl.
31	323412	x	Skärbräda	Cutting board
32	320460	x	Hylla övre	Shelf upper
33	320482	x	Utskjut diskbänk	Projection kitchen sink
34	321508	x	Luftspalt V-bak främre	Air gap
35	324128	x	Luftspalt V-bak främre	Air gap
36	324130	x	Luftspalt V-bak bakre	Air gap
			M= Metervara T= Tillbehör	M= On the metre T= Accessory

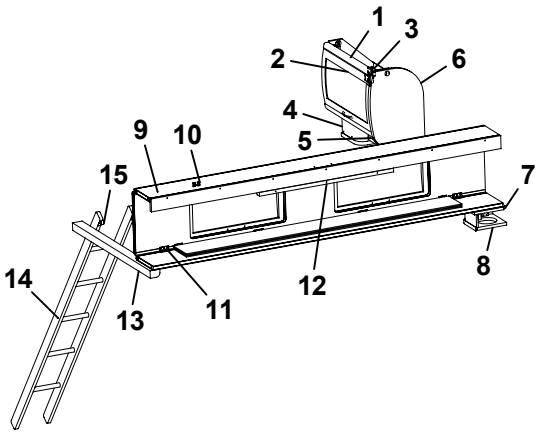
1
3
2
6
4
5
9
10
15
7
14
13
11
12
8

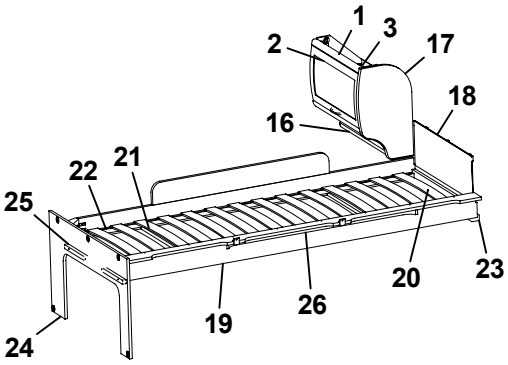
1
3
2
17
18
16
22
21
25
20
23
26
19
24

Pos Fig	Det. nr Part. No	Ingår Fitted	**OBS!!** Ange alltid årsmodell vid beställning av inredning Benämning	**OBS!!** Specify always year of model when ordering equipment Description
1	323884	2	Skåp gavel bak L560	Cupboard gable L560
2	323000	2	Lucka	Door
3	315194	2	Gångjärn	Hinge
4	323047	1	Högtalarlåda	Box loudspeaker
5	324120	1	Hyllpaket	Shelf
6	324047	1	Gavel rundad	Gable
7	324059	1	Hylla gavel bak 935x180	Shelf gable rear
8	324111	1	Högtalarlåda	Box loudspeaker
9	323817	1	Överbäddskåp L1980	Upper bed L1980
10	860402	1	Gångjärn	Hinge
11	860405	1	Gångjärn	Hinge
12	312233	1	Regel låsning	Lock bar
13	313780	1	Bärregel 900x55x40	Bearing rail
14	312613	T	Stege ö-bäddsskåp 201x1800 kpl.	Ladder upper bed 201x1800 cpl.
15	860426	T	Krok t. stege	Hook for ladder
16	323888	1	Hyllpaket	Shelf
17	323657	1	Gavel rundad	Gable
18	321209	1	Värmespalt gavel	Air gap gable
19	323797	1	Sängram vån.säng V u. ribbotten	Bed bottom L without laths
20	325430	1	Ribbotten kpl.	Laths bottom cpl.
21	311985	1	Ribba sängbotten L=718 B=63	Lath bed bottom L=718 B=63
22	312046	1	Band t. ribbotten	Band for laths bottom
23	324117	1	Bärregel	Bearing rail
24	324299	1	Skiva fast bädd	Sheet upper bed
25	312313	1	Bärregel 670x22x22	Bearing rail 670x22x22
26	315447	1	Skena gardin L1080	Curtain rod L1080
			T= Tillbehör	T= Accessory

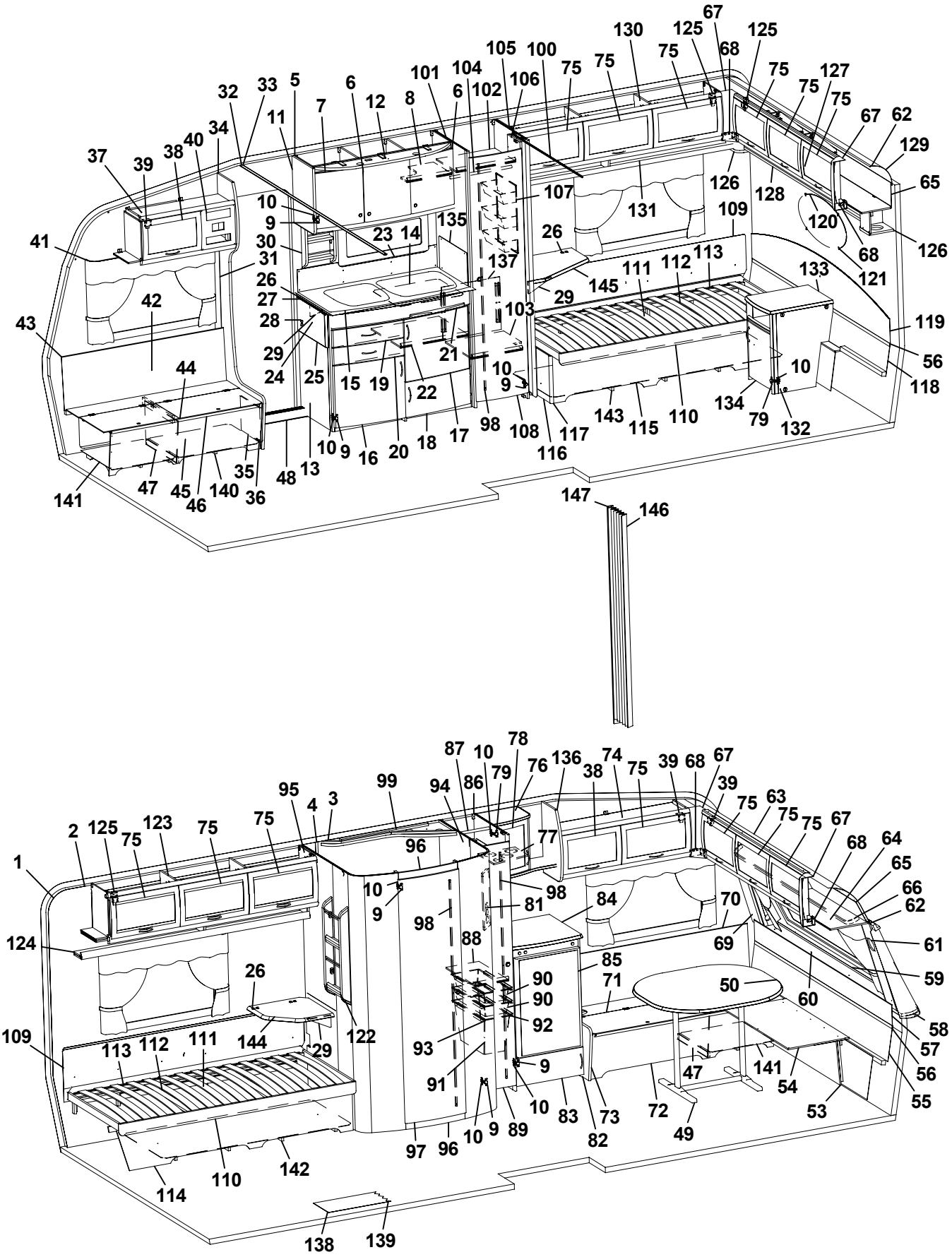
67 130 125 67 125 105 100 75 75 75 68 125 101 104 6 102 106 75 75 127 32 33 5 6 12 8 6 11 7 75 75 67 62 129 37 39 38 40 34 126 128 65 10 107 131 109 9 135 23 14 26 120 41 30 137 68 126 31 111 112 113 26 145 121 27 29 133 42 103 28 43 119 29 24 25 15 19 21 10 56 44 22 9 134 10 118 16 20 18 17 98 108 117 143 115 110 79 132 35 48 13 141 47 45 46 140 36 147 146

87 10 78 79 76 136 74 75 39 68 67 95 4 3 99 94 86 38 39 75 63 2 125 75 123 75 75 96 77 75 75 67 68 64 1 10 98 65 66 9 98 81 84 70 62 124 88 69 61 85 26 90 71 50 59 90 60 109 113 112 111 144 29 122 92 58 93 57 91 9 47 141 54 56 10 83 73 72 55 97 96 10 9 89 82 49 53 114 110 142 138 139

Pos Fig	Det. nr Part. No	Ingår Fitted	OBS!! Ange alltid årsmodell vid beställning av inredning Benämning	OBS!! Specify always year of model when ordering equipment Description
1	312219	M	Tapet vägg/tak	Wall paper
2	312220	M	Tejp tapet, vägg	Tape, wall paper
3	314524	M	Tapet vägg tvättrum	Wall paper, washroom
4	314344	M	Tejp tapet, vägg tvättrum 50 m/rulle	Tape, wall paper washroom 50 m/roll
5	323014	M	Skåp kök L1118 kpl.	Cupboard kitchen L1118 cpl.
6	323021	x	Lucka H 368x420	Door R 368x420
7	323020	x	Lucka V 368x420	Door L 368x420
8	323092	x	Hylla	Shelf
9	311917	x	Gångjärn	Hinge
10	312588	x	Platta gångjärn	Plate hinge
11	323126	x	Gavel rundad köksskåp	Gable
12	323401	x	Ljusramp köksskåp	Light holder
13	323063	x	Diskbänk kpl. m. skiva/luckor/lådor	Kitchen sink cpl. with board/doors/drawers
14	401328	x	Plåt under spis	Plate cover under fireplace
15	323168	x	Skiva diskbänk	Board
16	323504	x	Lucka V 550x470	Door L 550x470
17	323503	x	Lucka H 550x470	Door R 550x470
18	323510	x	Lucka H 550x265	Door R 550x265
19	323505	x	Låda diskbänk kpl.	Drawer cpl.
20	323506	x	Låda diskbänk kpl.	Drawer cpl.
21	323412	x	Skärbräda	Cutting board
22	320460	x	Hylla övre	Shelf upper
23	325391	x	Flamskydd	Flame guard
24	315751	T	Mont-sats vikskiva kpl. sats	Board cpl. kit
25	323240	T	Vikskiva diskbänk	Board
26	860621	T	Gångjärn	Hinge
27	315145	T	Distans vikskiva	Distance
28	800639	T	Snäppare mässing	Snap brass
29	315749	T	Stöd	Support board
30	320307	x	Kryddhylla	Spice shelf
31	504400	x	List täck el-kabel B=44 L=2000	Cover strip B=44 L=2000
32	309969	x	List snäpp undre L2379	List under L2379
33	309970	x	List snäpp övre L2379	List upper L2379
34	324721	x	Stolpe först. L1922 kpl. m. lucka	Support bar cpl. with door
35	320005	x	Lucka	Door
36	312589	x	Gångjärn	Hinge
37	324718	x	Skåp övre elc. L=752	Cupboard upper L=752
38	323002	x	Lucka	Door
39	860406	x	Gångjärn	Hinge
40	312404	x	Täckfront radio 189x62	Cover radio
41	315220	x	Skena gardin L1020	Curtain rod L1020
42	323184	x	Värmespalt H fram	Air gap R.F.
43	860423	M	List kant ljusbrun	Strip, light brown
44	323178	x	Lock bäddlåda H F	Cover bedbox R.F.
45	323174	x	Front bäddlåda H F (utan lastlucka)	Front bed box R.F. (without loading hatch)
--	324422	T	Front bäddlåda H F (med lastlucka)	Front bed box R.F. (with loading hatch)
46	860562	x	List bädd	List bed
47	312825	x	Stöd bäddlåda HF	Support bed box
48	314687	x	Tröskel aluminium L=850	Threshold aluminium L=850
49	313185	x	Bordsstativ	Table stand
			M= Metervara T= Tillbehör	M= On the metre T= Accessory

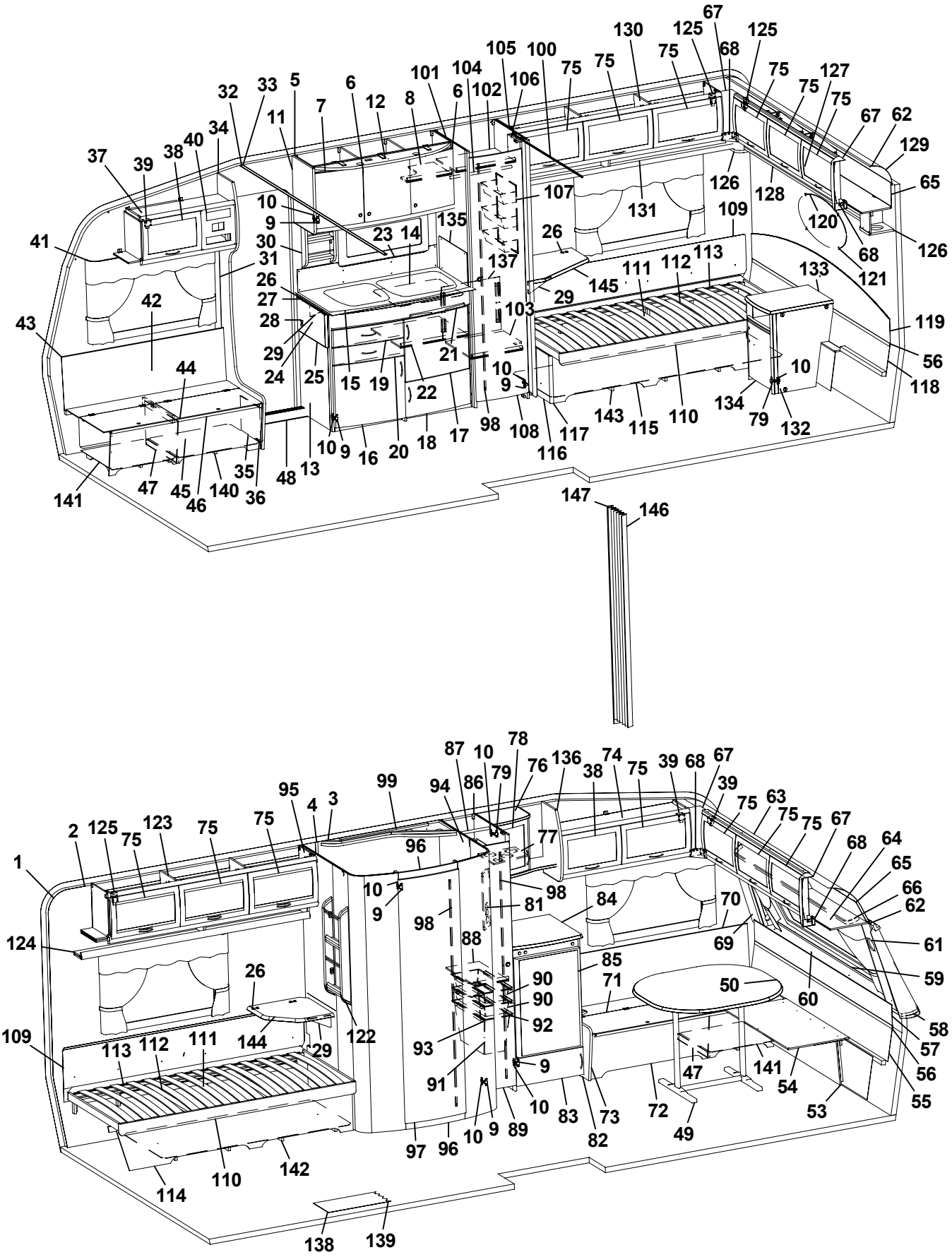
1 2 3 4 5 6 7 8 9 10 11 12 13 14 15 16 17 18 19 20 21 22 23 24 25 26 27 28 29 30 31 32 33 34 35 36 37 38 39 40 41 42 43 44 45 46 47 48 67 68 75 78 79 86 87 88 89 90 91 92 93 94 95 96 97 98 99 100 101 102 103 104 105 106 107 108 109 110 111 112 113 114 115 116 117 120 121 122 123 124 125 126 127 128 129 130 131 132 133 134 135 136 137 138 139 140 141 142 143 144 145 146 147

Pos Fig	Det. nr Part. No	Ingår Fitted	OBS!! Ange alltid årsmodell vid beställning av inredning Benämning	OBS!! Specify always year of model when ordering equipment Description
50	323222	x	Bordsskiva 940x1026	Table top 940x1026
53	323180	x	Front bäddlåda gavel (2 st när lastl. mont.)	Front bed box gable (2 pcs in loading hatch)
54	323205	x	Skiva rundsittgrupp	Sheet seat
55	323203	x	Värmespalt nedre gavel fram	Air gap under
56	314287	x	List plast L=2270	List plastic L=2270
57	323200	x	Värmespalt övre gavel fram	Air gap upper
58	323128	x	Hylla front L2444	Shelf front L2444
59	860593	x	Raskant plast L=2600	Cantlist shelf front L=2600
60	324022	x	Luftspalt fronthylla	Air gap shelf front
61	323270	x	Front högtalare H	Front loudspeaker R
62	313884	x	List plast radie L=2379	List L=2379
63	316005	x	Skiva plast 295x2363x1	Plastic sheet
64	323044	x	Skåp gavel fram L=2365	Cupboard L=2365
65	323059	x	Skiva skåp 2345x180	Sheet 2345x180
66	315223	x	Skena gardin L1920	Curtain rod L1920
67	323094	x	Hörn inredning	Corner
68	324321	x	Täckvinkel hörn inredning	Cover for corner
69	323271	x	Front högtalare V	Front loudspeaker L
70	323186	x	Värmespalt V fram	Air gap L.F.
71	323179	x	Lock bäddlåda V F	Cover bed box L.F
72	323176	x	Front bäddlåda V F (utan lastlucka)	Front bed box L.F. (without loading hatch)
--	324426	T	Front bäddlåda V F (med lastlucka)	Front bed box L.F. (with loading hatch)
73	323449	x	Gavel bäddlåda V F	Gable bed box L.F
74	323045	x	Skåp övre L=1034	Cupboard upper L=1034
75	323000	x	Lucka	Door
76	323276	x	Skåp bar kpl.	Coctail cabinet cpl.
77	323399	x	Hållare flaskor	Bottle-holder
78	324017	x	Lucka V 295x388 vitrin	Door L 295x388
79	315202	x	Gångjärn	Hinge
81	320623	x	Front el-uttag 130x429	Front outlet
82	323244	x	Kylskåpsbänk u. skiva	Cupboard without board
83	320653	x	Lucka V 540x208	Door L 540x208
84	323233	x	Skiva kyls.bänk 575x570	Board
85	324069	x	Skiva kyl 468x725	Sheet refrigerator 468x725
86	320519	x	Vägg backskåp H	Wall cupboard R
87	312053	x	Galgstång L=780	Clothes hanger L=780
88	320601	x	Hylla backskåp	Shelf
89	324080	x	Dörr 260x1850	Door 260x1850
90	309009	x	Trådback vit 227x527x85	Tray 227x527x85
91	312157	x	Trådback vit 227x527x285	Tray 227x527x285
92	315487	x	Glidlist trådback L430 D8	Sliding strip try L430 D8
93	315488	x	Glidlist trådback L430 D14	Sliding strip tray L430 D14
94	322310	x	Vägg tvättrum H	Wall washroom R
95	322312	x	Vägg tvättrum V	Wall washroom L
96	321560	x	Tröskel/överbit	Treshold/overlap
97	321518	x	Dörr 490x1850	Door 490x1850
98	314523	x	Rätningslist dörr L=1715	List L=1715
99	323347	x	Ljusramp tvättrum	Light holder
100	314917	x	Skena draperi L=1190	Drapery rail L=1190
101	322314	x	Vägg garderob V	Wall wardrobe L
			M= Metervara T= Tillbehör	M= On the metre T= Accessory

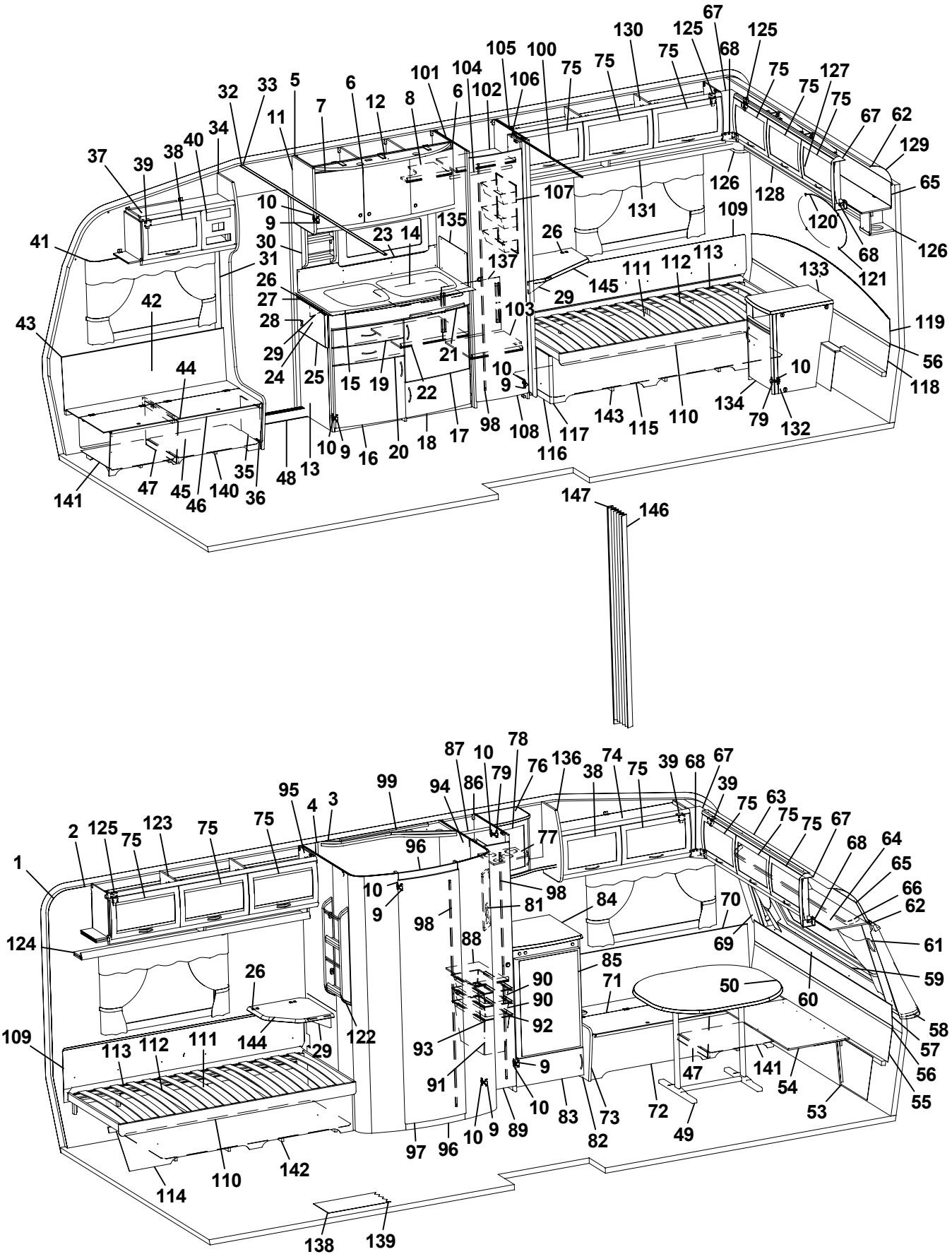
1 2 3 4 5 6 7 8 9 10 11 12 13 14 15 16 17 18 19 20 21 22 23 24 25 26 27 28 29 30 31 32 33 34 35 36 37 38 39 40 41 42 43 44 45 46 47 48 49 50 53 54 55 56 57 58 59 60 61 62 63 64 65 66 67 68 69 70 71 72 73 74 75 76 77 78 79 83 84 85 86 87 88 89 90 91 92 93 94 95 96 97 98 99 100 101 102 103 104 105 106 107 108 109 110 111 112 113 114 115 116 117 118 119 120 121 122 123 124 125 126 127 128 129 130 131 132 133 134 135 136 137 138 139 140 141 142 143 144 145 146 147

Pos Fig	Det. nr Part. No	Ingår Fitted	OBS!! Ange alltid årsmodell vid beställning av inredning Benämning	OBS!! Specify always year of model when ordering equipment Description
102	323116	x	Hylla garderob övre	Shelf wardrobe upper
103	323119	x	Hylla garderob nedre	Shelf wardrobe lower
104	312053	x	Galgstång L=780	Clothes hanger L=780
105	322316	x	Vägg garderob H	Wall wardrobe H
106	323114	x	Nisch vikdörr	Niche folding door
107	312162	x	Korg garderob 330x140x520	Basket
108	321519	x	Dörr 415x1850	Door 415x1850
109	312006	x	Värmespalt V-H bak	Air gap L-R rear
110	313898	x	Sängram u. ribbotten	Bed bottom without laths
111	325342	x	Ribbotten kpl.	Laths bottom cpl.
112	314211	x	Ribba sängbotten L=820 B=63	Lath bed bottom L=820 B=63
113	312046	x	Band t. ribbotten	Band for laths bottom
114	323367	x	Front säng V	Front bed L
115	323366	x	Front säng H	Front bed R
116	320422	x	Gavel säng	Gable bed
117	860590	x	List hörn L=2500	Corner strip L=2500
118	323369	x	Värmespalt nedre gavel bak	Air gap lower
119	323368	x	Värmespalt övre gavel bak	Air gap upper
120	313449	x	Spegel oval 800x350x3	Mirror 800x350x3
121	312809	x	Hållare spegel	Holder mirror
122	320316	x	Tidningshylla 280x720 kpl	Newspaper shelf
123	323046	x	Skåp övre L=1674	Cupboard upper L=1674
124	323082	x	Hyllpaket	Shelf
125	315194	x	Gångjärn	Hinge
126	323047	x	Högtalarlåda	Box loudspeaker
127	323049	x	Skåp gavel bak L2365	Cupboard gable L2365
128	323138	x	Hyllpaket	Shelf
129	316005	x	Skiva plast 295x2363x1	Plastic sheet
130	323153	x	Skåp övre L1674	Cupboard upper L1674
131	323155	x	Hyllpaket	Shelf
132	323024	x	Hurts	Cupboard
133	323027	x	Skiva hurts 424x530	Board cupboard
134	324018	x	Lucka H 368x420	Door
135	401475	x	Flamskydd	Flame guard
136	323277	x	Gavel rundad	Gable
137	324088	x	Täckskiva exp. kärl	Board
138	314659	M	Matta golv, parkett (I vagnar fram till Mars 2005)	Carpet floor, parquet (In caravans into Mars 2005)
139	316004	M	Matta golv, Solidwood (I vagnar från Mars 2005)	Carpet floor, Solidwood (In caravans from Mars 2005)
140	324136	x	Luftspalt H-fram	Air gap R front
141	324138	x	Luftspalt fram	Air gap front
142	324126	x	Luftspalt V-bak	Air gap L-rear
143	324124	x	Luftspalt H-bak	Air gap R-rear
144	324300	T	Skiva TV-hylla 470x470	Board 470x470
145	323231	T	Skiva TV-bänk 580x535	Board 580x535
146	315216	T	Vikdörr 1900x1500	Folding door
147	323115	T	Bakdel nisch vikdörr	Back niche folding door
			Dyntyger, gardiner m.m. (se tyger)	Cushion textilies, curtains etc. (see textiles)
			M= Metervara T= Tillbehör	M= On the metre T= Accessory

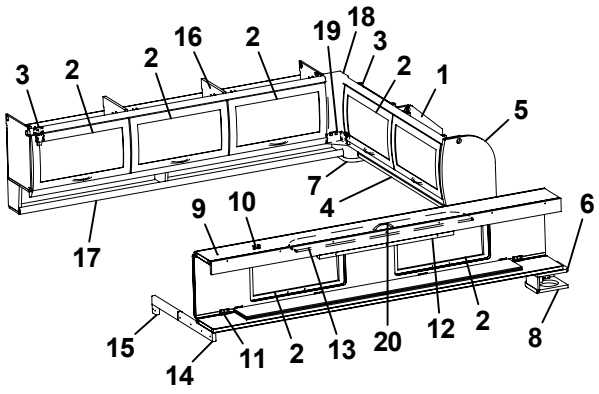
3 2 2 16 2 19 18 3 2 1 5 7 4 6 9 10 17 15 14 11 2 13 20 12 2 8

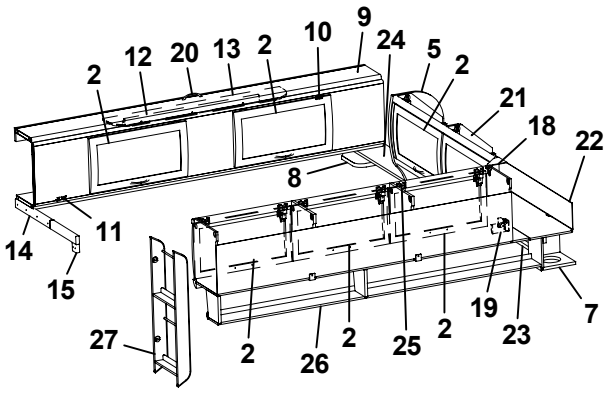
2 12 20 13 2 10 9 24 5 2 21 18 22 8 14 11 15 27 2 26 2 25 2 19 23 7

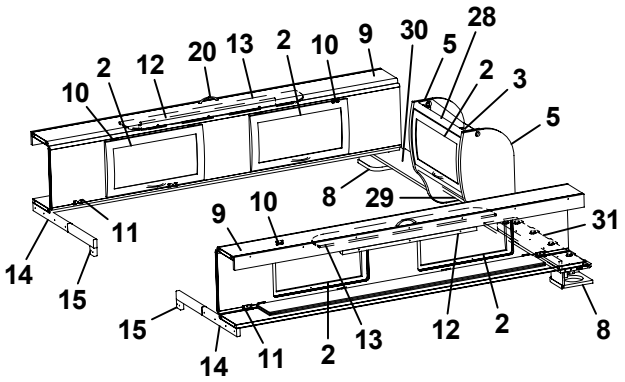
10 2 12 20 13 2 10 9 30 5 28 2 3 5 8 29 9 10 14 11 15 31 15 14 11 2 13 12 2 8

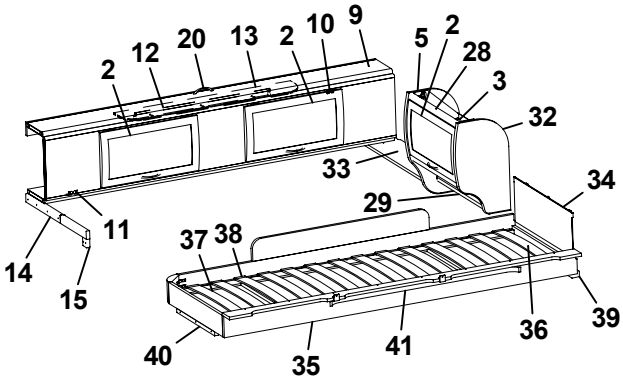
2 12 20 13 2 10 9 5 2 28 3 32 33 34 29 14 11 15 37 38 40 35 41 36 39

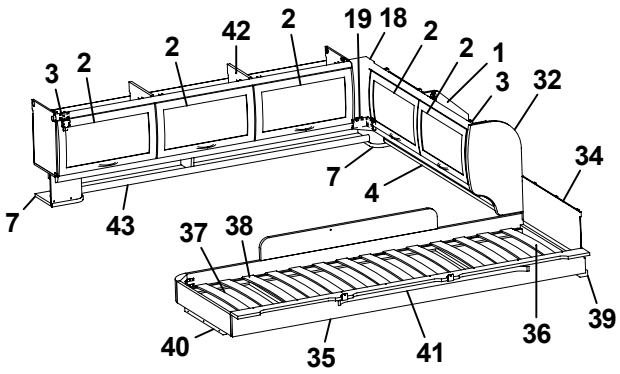
3 2 2 42 2 19 18 2 2 1 3 32 7 4 34 7 43 37 38 40 35 41 36 39

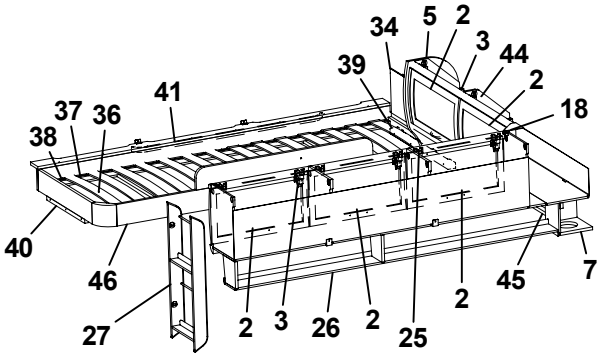
34 5 2 3 44 39 2 41 37 36 18 38 40 46 27 2 3 26 2 25 2 45 7

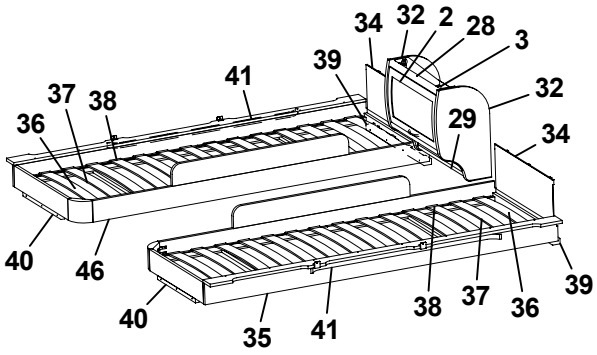
34 32 2 28 3 41 39 37 38 32 36 29 34 40 46 40 35 41 38 37 36 39

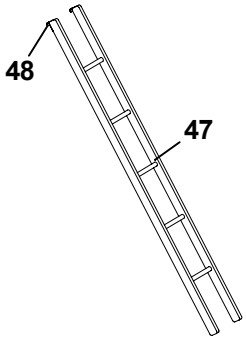
48 47

Pos Fig	Det. nr Part. No	Ingår Fitted	OBS!! Ange alltid årsmodell vid beställning av inredning Benämning	OBS!! Specify always year of model when ordering equipment Description
1	323649	x	Skåp gavel bak H L1510	Cupboard
2	323000	x	Lucka	Door
3	315194	x	Gångjärn	Hinge
4	323653	x	Hyllpaket	Shelf
5	324047	x	Gavel rundad	Gable
6	324051	x	Hylla gavel bak V 835x180	Shelf gable rear L 835x180
7	323047	x	Högtalarlåda	Box loudspeaker
8	324111	x	Högtalarlåda	Box loudspeaker
9	323817	x	Överbäddskåp L1980	Upper bed L1980
10	860402	x	Gångjärn	Hinge
11	860405	x	Gångjärn	Hinge
12	312233	x	Regel låsning	Lock bar
13	323846	x	Rasskydd ö-bäddskåp	Protective plate
14	312713	x	Bärregel (vikbar)	Bearing rail
15	312726	x	Kloss bärregel	Block bearing rail
16	323153	x	Skåp övre L=1674	Cupboard upper L=1674
17	323155	x	Hyllpaket	Shelf
18	323094	x	Hörn inredning	Corner
19	324321	x	Täckvinkel hörn inredning	Cover for corner
20	315188	x	Handtag	Handle
21	323471	x	Skåp gavel bak V L1510	Cupboard gable
22	323480	x	Skiva skåp 1500x140	Sheet 1500x140
23	324947	x	Hyllpaket	Shelf
24	324051	x	Hylla gavel bak H 835x180	Shelf R 835x180
25	323046	x	Skåp övre L=1674	Cupboard upper L=1674
26	323082	x	Hyllpaket	Shelf
27	320316	x	Tidningshylla 280x720 kpl	Newspaper shelf
28	323884	x	Skåp gavel bak L560	Cupboard gable L560
29	323888	x	Hyllpaket	Shelf
30	324107	x	Hylla gavel bak H 886x180	Shelf R 886x180
31	324107	x	Hylla gavel bak V 886x180	Shelf L 886x180
32	323657	x	Gavel rundad	Gable
33	324107	x	Hylla gavel bak 886x180	Shelf 886x180
34	321209	x	Värmespalt gavel	Air gap gable
35	323797	x	Sängram vån.säng V u. ribbotten	Bed bottom L without laths
36	325430	x	Ribbotten kpl.	Laths bottom cpl.
37	311985	x	Ribba sängbotten L=718 B=63	Lath bed bottom L=718 B=63
38	312046	x	Band t. ribbotten	Band for laths bottom
39	324117	x	Bärregel	Bearing rail
40	312436	x	Bärregel L=440	Bearing rail L=440
41	315447	x	Skena gardin L1080	Curtain rod L1080
42	323153	x	Skåp övre L=1674	Cupboard upper L=1674
43	324907	x	Hyllpaket	Shelf
44	323471	x	Skåp gavel bak L1510	Cupboard gable L1510
45	323476	x	Hyllpaket	Shelf
46	323798	x	Sängram vån.säng H u. ribbotten	Bed bottom
47	312613	T	Stege ö-bäddsskåp 201x1800 kpl.	Ladder upper bed 201x1800 cpl.
48	860426	T	Krok t. stege	Hook for ladder
			T= Tillbehör	T= Accessory

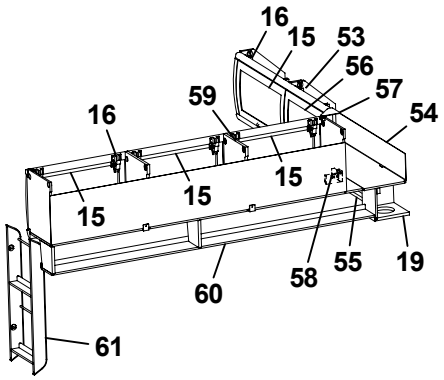
16
15
53
56
57
54
59
16
15
15
15
60
58
55
19
61

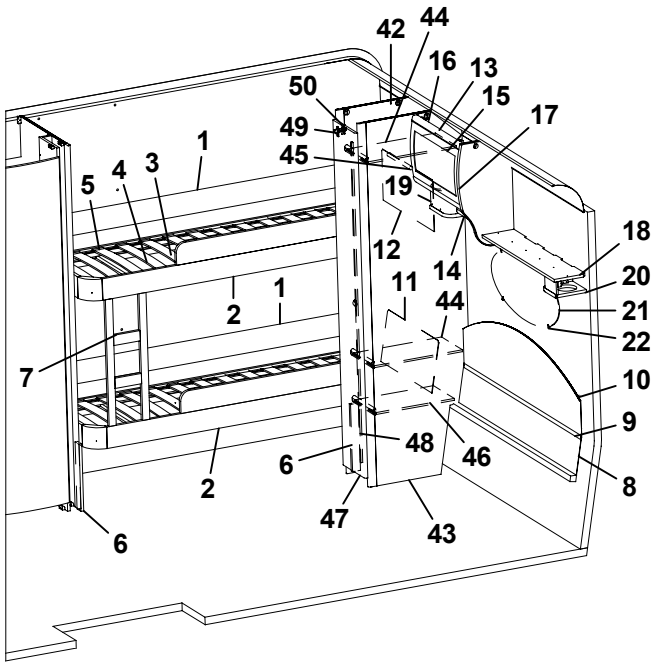
42
44
16
13
15
17
50
49
45
1
5
4
3
19
12
14
18
20
21
22
11
44
2
1
7
10
9
48
46
6
2
8
47
43
6

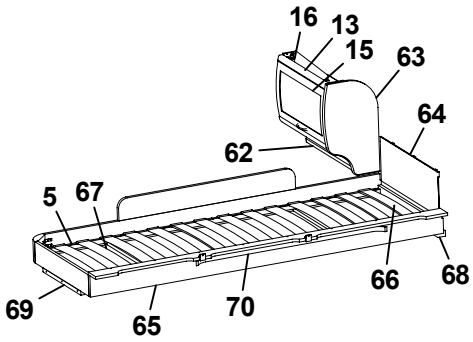
16
13
15
63
64
62
5
67
66
68
69
65
70

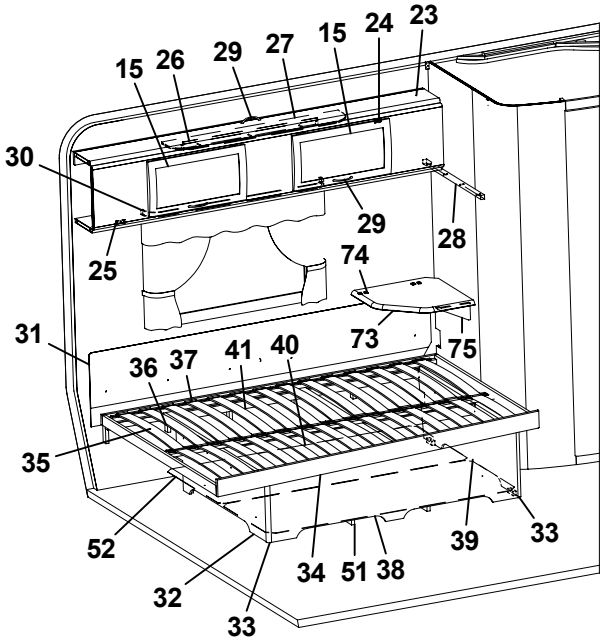
15
26
29
27
15
24
23
30
29
28
25
74
31
73
75
36
37
41
40
35
52
34
51
38
39
33
32
33

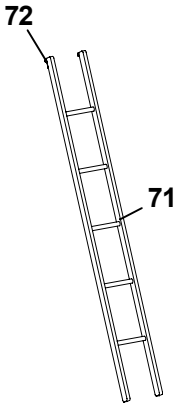
72
71

Pos Fig	Det. nr Part. No	Ingår Fitted	OBS!! Ange alltid årsmodell vid beställning av inredning Benämning	OBS!! Specify always year of model when ordering equipment Description
1	321919	x	Värmespalt H-bak	Air gap R rear
2	323781	x	Sängram fast u. ribbotten	Bed bottom without laths
3	325432	x	Ribbotten kpl.	Laths bottom cpl.
4	311985	x	Ribba sängbotten L=718 B=63	Lath bed bottom L=718 B=63
5	312046	x	Band t. ribbotten	Band for laths bottom
6	322338	x	Stöd säng 15,5x45x360	Support bed
7	324114	x	Stege	Ladder
8	323785	x	Värmespalt nedre gavel bak	Air gap under
9	314287	x	List plast L=2270	List plastic L=2270
10	323784	x	Värmespalt övre gavel bak	Air gap upper
11	323783	x	Värmespalt H-bak	Air gap R rear
12	321688	x	Värmespalt V-bak	Air gap L rear
13	323884	x	Skåp gavel bak L560	Cupboard gable L560
14	324120	x	Hyllpaket	Shelf
15	323000	x	Lucka	Door
16	315194	x	Gångjärn	Hinge
17	324047	x	Gavel rundad	Gable
18	324051	x	Hylla gavel bak V 835x180	Shelf gable rear L 835x180
19	323047	x	Högtalarlåda	Box loudspeaker
20	324111	x	Högtalarlåda	Box loudspeaker
21	313449	x	Spegel oval 800x350x3	Mirror 800x350x3
22	312809	x	Hållare spegel	Holder mirror
23	323817	x	Överbäddskåp L1980	Upper bed L1980
24	860402	x	Gångjärn	Hinge
25	860405	x	Gångjärn	Hinge
26	312233	x	Regel låsning	Lock bar
27	323846	x	Rasskydd ö-bäddskåp	Protective plate
28	312313	x	Bärregel 670x22x22	Bearing rail 670x22x22
29	315188	x	Handtag	Handle
30	315220	x	Skena gardin L1020	Curtain rod L1020
31	312006	x	Värmespalt V-H bak	Air gap L-R rear
32	322346	x	Gavel säng V	Gable bed L
33	860590	x	List hörn L=2500	Corner strip L=2500
34	324035	x	Sängram u. ribbotten	Bedbottom without laths
35	325343	x	Ribbotten kpl.	Laths bottom cpl.
36	311985	x	Ribba sängbotten L=718 B=63	Lath bed bottom L=718 B=63
37	312046	x	Band t. ribbotten	Band for laths bottom
38	323282	x	Front säng	Front bed
39	322344	x	Gavel säng H	Gable bed R
40	315203	x	Regel 17,5x55x1415	Wood lath pine 17,5x55x1415
41	315204	x	Regel 17,5x40x1415	Wood lath pine 17,5x40x1415
42	323924	x	Vägg garderob V	Wall wardrobe L
43	323257	x	Vägg garderob H	Wall wardrobe R
44	323926	x	Hylla	Shelf
45	312053	x	Galgstång L=780	Clothes hanger L=780
46	322362	x	Hylla	Shelf
47	324080	x	Dörr 260x1850	Door 260x1850
48	314523	x	Rätningslist dörr L=1715	List L=1715
49	311917	x	Gångjärn	Hinge
50	312588	x	Platta gångjärn	Plate hinge
			T= Tillbehör	T= Accessory

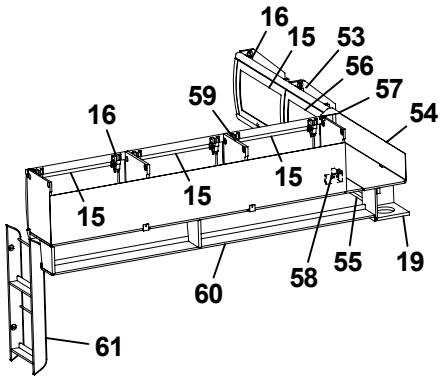
16
15
53
56
57
54
59
16
15
15
15
60
58
55
19
61

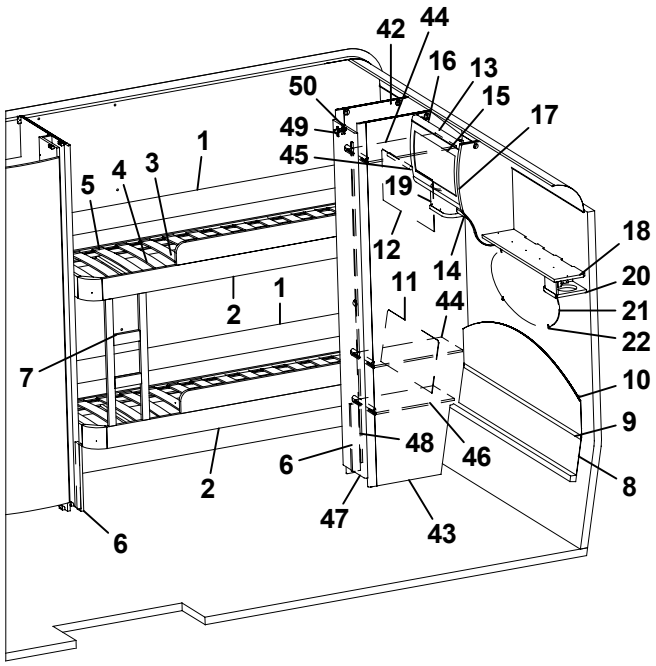
42
44
16
13
15
17
50
49
45
1
5
4
3
19
12
14
18
20
21
22
11
44
2
1
7
10
9
48
46
6
2
8
47
43
6

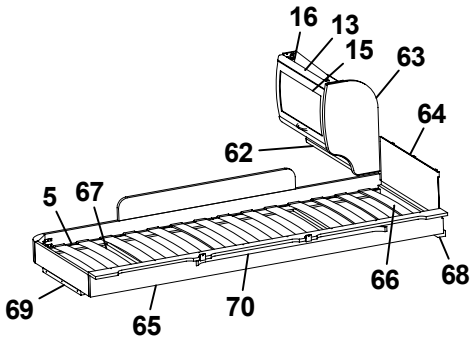
16
13
15
63
64
62
5
67
66
68
69
65
70

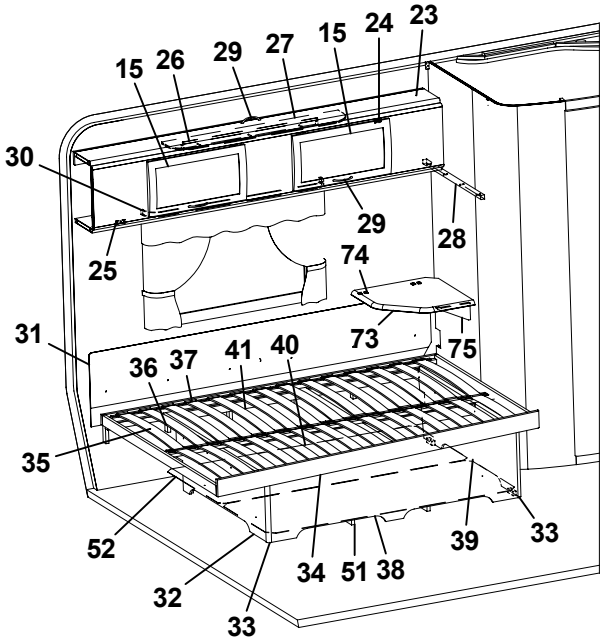
15
26
29
27
15
24
23
30
29
28
25
74
31
73
75
36
37
41
40
35
52
34
51
38
39
33
32
33

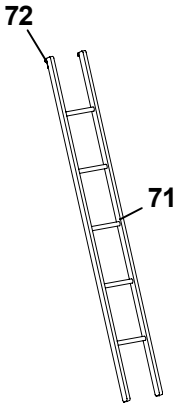
72
71

Pos Fig	Det. nr Part. No	Ingår Fitted	OBS!! Ange alltid årsmodell vid beställning av inredning Benämning	OBS!! Specify always year of model when ordering equipment Description
51	324938	x	Luftspalt sänglåda	Air gap bed box
52	324940	x	Luftspalt sänglåda	Air gap bed box
53	323461	T	Skåp gavel bak V L1410	Cupboard upper L1410
54	323469	T	Skiva skåp 1400x140	Sheet 1400x140
55	323466	T	Hyllpaket	Shelf
56	323002	T	Lucka	Door
57	323094	T	Hörn inredning	Corner
58	324321	T	Täckvinkel hörn inredning	Cover for corner
59	323046	T	Skåp övre L=1674	Cupboard upper L=1674
60	323082	T	Hyllpaket	Shelf
61	320316	T	Tidningshylla 280x720 kpl	Newspaper shelf
62	323888	T	Hyllpaket	Shelf
63	323657	T	Gavel rundad	Gable
64	321209	T	Värmespalt gavel	Air gap gable
65	323797	T	Sängram vån.säng V u. ribbotten	Bed bottom L without laths
66	325430	T	Ribbotten kpl.	Laths bottom cpl.
67	311985	T	Ribba sängbotten L=718 B=63	Lath bed bottom L=718 B=63
68	324117	T	Bärregel	Bearing rail
69	312436	T	Bärregel L=440	Bearing rail L=440
70	315447	T	Skena gardin L1080	Curtain rod L1080
71	312613	T	Stege ö-bäddsskåp 201x1800 kpl.	Ladder upper bed 201x1800 cpl.
72	860426	T	Krok t. stege	Hook for ladder
73	324300	T	Skiva TV-hylla 470x470	Board 470x470
74	860621	T	Gångjärn	Hinge
75	315749	T	Stöd	Support board

T= Tillbehör

T= Accessory

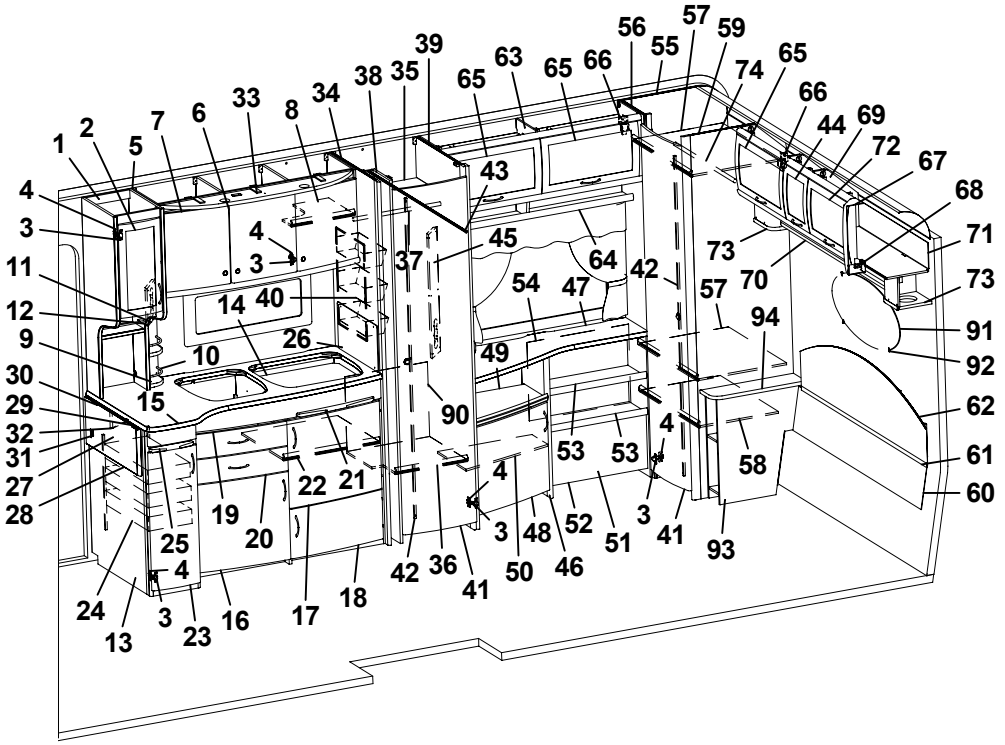
1
2
5
7
6
33
8
34
38
35
39
65
63
65
66
56
55
57
59
74
65
66
44
69
72
67
68
71
73
70
73
91
92
62
61
60
4
3
11
12
9
30
29
32
31
27
28
4
3
14
40
10
26
15
37
45
43
64
42
54
47
57
94
49
90
53
53
4
58
19
22
21
20
25
4
24
13
3
23
16
17
18
42
36
41
3
48
50
52
46
51
3
41
93

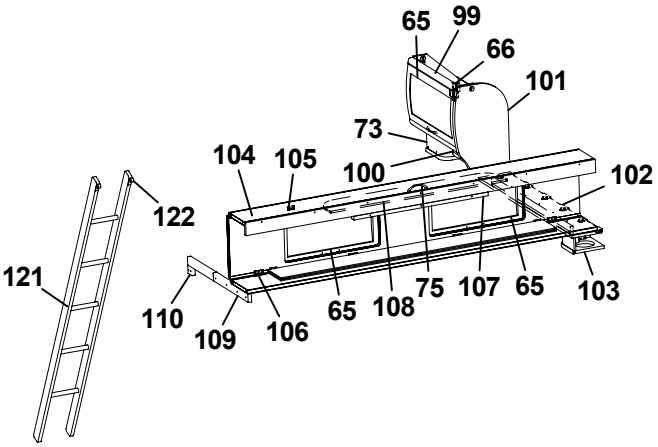
65
99
66
101
73
104
105
100
102
122
121
110
109
106
65
108
75
107
65
103

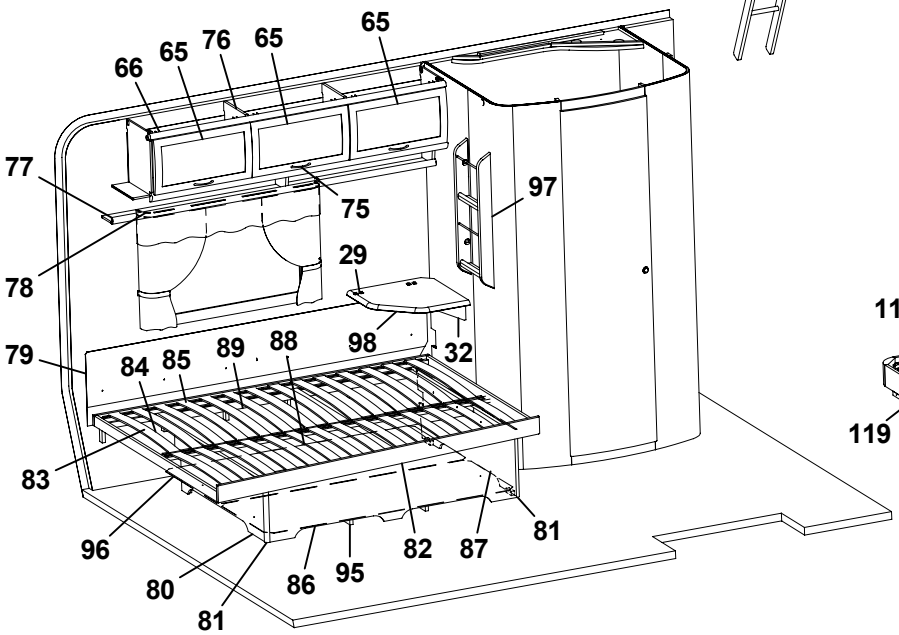
66
65
76
65
65
77
75
97
78
29
79
84
85
89
88
98
32
83
96
80
81
86
95
82
87
81

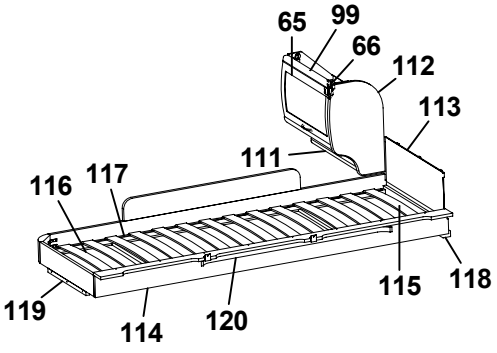
65
99
66
112
113
111
116
117
119
114
120
115
118

Pos Fig	Det. nr Part. No	Ingår Fitted	OBS!! Ange alltid årsmodell vid beställning av inredning Benämning	OBS!! Specify always year of model when ordering equipment Description
1	323267	x	Skåp utskjut kökskåp kpl.	Cupboard projekting cpl.
2	323426	x	Lucka V 236x500	Door L 236x500
3	311917	x	Gångjärn	Hinge
4	312588	x	Platta gångjärn	Plate hinge
5	323014	x	Skåp kök L1118 kpl.	Cupboard kitchen L1118 cpl.
6	323021	x	Lucka H 368x420	Door R 368x420
7	323020	x	Lucka V 368x420	Door L 368x420
8	323092	x	Hylla	Shelf
9	320312	x	Kryddhylla	Spice shelf
10	314352	x	Rasskydd al. rör L=210	Pipe al. L=210
11	320626	x	Front	Front
12	320627	x	Skiva täck	Sheet cover
13	323043	x	Diskbänk kpl. m. skiva/luckor/lådor	Kitchen sink with board/doors/drawers
14	401328	x	Plåt under spis	Plate cover under fireplace
15	323169	x	Skiva diskbänk	Board
16	323504	x	Lucka V 550x470	Door L 550x470
17	323503	x	Lucka H 550x470	Door R 550x470
18	323510	x	Lucka H 550x265	Door R 550x265
19	323505	x	Låda diskbänk kpl.	Drawer cpl.
20	323506	x	Låda diskbänk kpl.	Drawer cpl.
21	323412	x	Skärbräda	Cutting board
22	320460	x	Hylla övre	Shelf upper
23	323517	x	Lucka 270x740	Door 270x740
24	312106	x	Bänkutdragssats kpl.	Extensible basket
--	315995	x	Skena d:o	Rail d:o
--	315996	x	Krok d:o	Hook d:o
25	323413	x	Skärbräda	Cutting board
26	401475	x	Flamskydd	Flame guard
27	315750	T	Mont-sats vikskiva kpl. sats	Board cpl. kit
28	323240	T	Vikskiva diskbänk	Board
29	860621	T	Gångjärn	Hinge
30	315145	T	Distans vikskiva	Distance
31	800639	T	Snäppare mässing	Snap brass
32	315749	T	Stöd	Support board
33	323401	x	Ljusramp köksskåp	Light holder
34	320532	x	Vägg garderob V	Wall wardrobe L
35	323116	x	Hylla garderob övre	Shelf wardrobe upper
36	323734	x	Hylla nedre garderob	Shelf wardrobe under
37	312053	x	Galgstång L=780	Clothes hanger L=780
38	323269	x	Nisch, vikdörr	Niche folding door
39	320529	x	Vägg garderob H	Wall wardrobe R
40	312162	x	Korg garderob 330x140x520	Basket
41	321519	x	Dörr 415x1850	Door 415x1850
42	314523	x	Rätningslist dörr L=1715	List L=1715
43	314917	x	Skena draperi L=1190	Drapery rail L=1190
44	323001	x	Lucka	Door
45	320624	x	Front el-uttag 130x665	Front outlet 130x665
46	323317	x	TV-bänk kpl. u. skiva	TV-bench cpl. without board
47	323319	x	Skiva TV-bänk 1140x515/270	Board
48	323504	x	Lucka V 550x470	Door L 550x470
			T= Tillbehör	T= Accessory

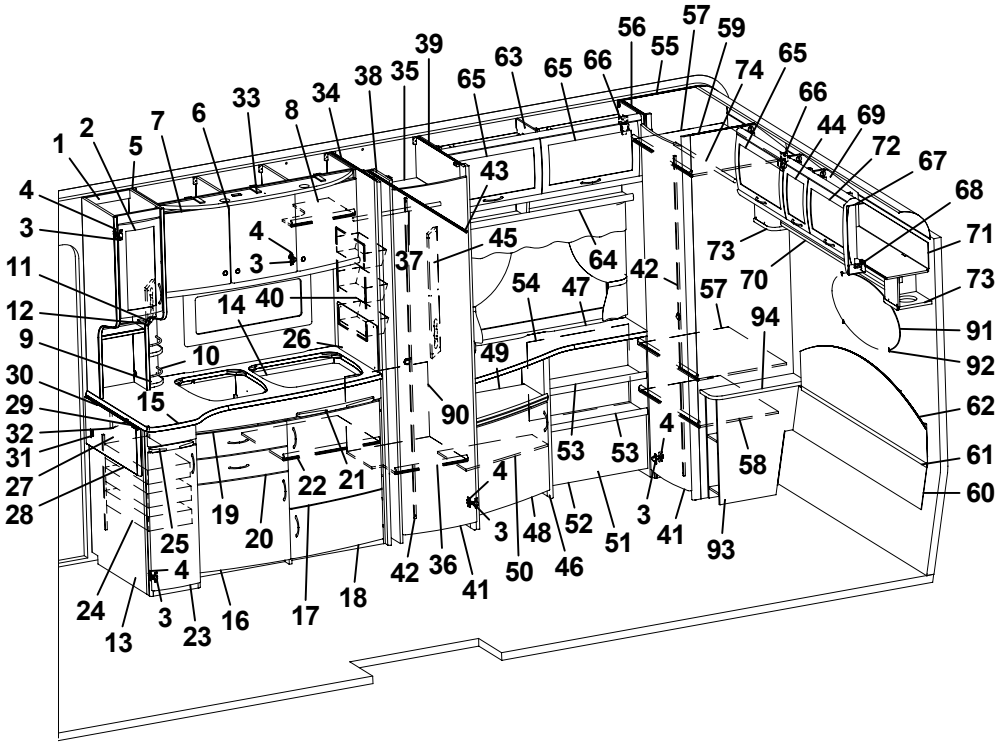
1
2
5
7
6
33
8
34
38
35
39
65
63
65
66
56
55
57
59
74
65
66
44
69
72
67
68
71
73
70
73
91
92
62
61
60
4
3
11
12
9
30
29
32
31
27
28
4
3
14
40
10
26
15
37
45
43
64
42
54
47
57
94
49
90
53
53
4
58
19
22
21
20
25
4
24
13
3
23
16
17
18
42
36
41
3
48
50
52
46
51
3
41
93

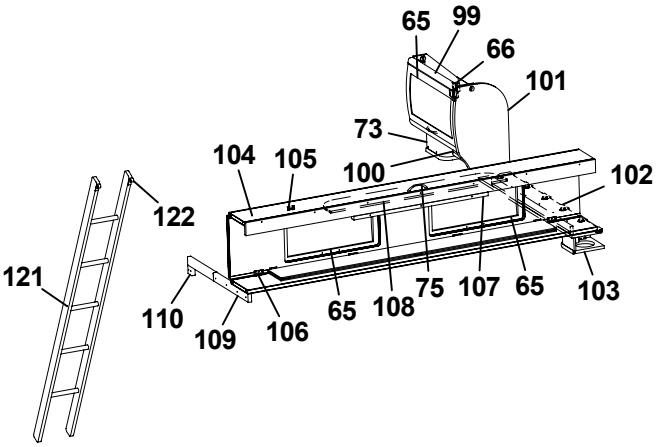
65
99
66
101
73
104
105
100
102
122
121
110
109
106
65
108
75
107
65
103

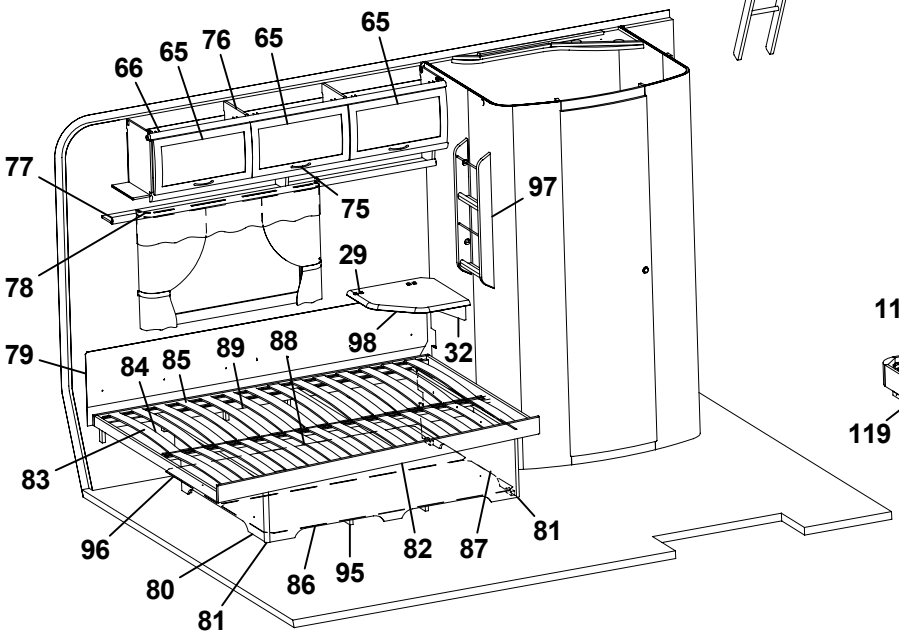
66
65
76
65
65
77
75
97
78
29
79
84
85
89
88
98
32
83
96
80
81
86
95
82
87
81

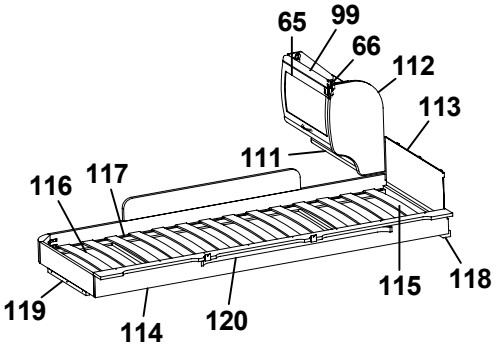
65
99
66
112
113
111
116
117
119
114
120
115
118

Pos Fig	Det. nr Part. No	Ingår Fitted	OBS!! Ange alltid årsmodell vid beställning av inredning Benämning	OBS!! Specify always year of model when ordering equipment Description
49	323320	x	Hylla övre	Shelf upper
50	323321	x	Hylla undre	Shelf lower
51	323284	x	Hylla DB	Shelf
52	323286	x	Front	Front
53	323288	x	Hylla	Shelf
54	321326	x	Värmespalt H-bak	Air gap
55	323256	x	Vägg garderob V	Wall wardrobe L
56	323258	x	Front garderob	Front
57	323259	x	Hylla garderob	Shelf wardrobe
58	323732	x	Hylla	Shelf
59	323257	x	Vägg garderob H	Wall wardrobe R
60	323826	x	Värmespalt nedre gavel bak	Air gap lower
61	314287	x	List plast L=2270	List plastic L=2270
62	323291	x	Värmespalt övre gavel bak	Air gap upper
63	323305	x	Skåp övre L1140	Cupboard
64	323312	x	Hyllpaket	Shelf
65	323000	x	Lucka	Door
66	315194	x	Gångjärn	Hinge
67	323094	x	Hörn inredning	Corner
68	324321	x	Täckvinkel hörn inredning	Cover for corner
69	323295	x	Skåp gavel bak L1661	Cupboard gable L1661
70	323300	x	Hyllpaket	Shelf
71	323303	x	Skiva 1651x140	Board
72	323002	x	Lucka	Door
73	323047	x	Högtalarlåda	Box loudspeaker
74	312053	x	Galgstång L=780	Clothes hanger L=780
75	315188	x	Handtag	Handle
76	323046	x	Skåp övre L=1674	Cupboard upper L=1674
77	323082	x	Hyllpaket	Shelf
78	315220	x	Skena gardin L1020	Curtain rod L1020
79	312006	x	Värmespalt V-H bak	Air gap L-R rear
80	322346	x	Gavel säng V	Gable bed L
81	860590	x	List hörn L=2500	Corner strip L=2500
82	324039	x	Sängram u. ribbotten	Bed bottom without laths
83	325339	x	Ribbotten kpl.	Laths bottom cpl.
84	311985	x	Ribba sängbotten L=718 B=63	Lath bed bottom L=718 B=63
85	312046	x	Band t. ribbotten	Band for laths bottom
86	323282	x	Front säng	Front bed
87	322344	x	Gavel säng H	Gable bed R
88	315203	x	Regel 17,5x55x1415	Wood lath pine 17,5x55x1415
89	315204	x	Regel 17,5x40x1415	Wood lath pine 17,5x40x1415
90	324088	x	Täckskiva exp. kärl	Board
91	313449	x	Spegel oval 800x350x3	Mirror 800x350x3
92	312809	x	Hållare spegel	Holder mirror
93	323260	x	Sängbord kpl.	Bedside table cpl.
94	323261	x	Skiva sängbord	Board bedside table
95	324938	x	Luftspalt sänglåda	Air gap bed box
96	324940	x	Luftspalt sänglåda	Air gap bed box
97	320316	x	Tidningshylla 280x720 kpl	Newspaper shelf
98	324300	T	Skiva TV-hylla 470x470	Board 470x470
			T= Tillbehör	T= Accessory

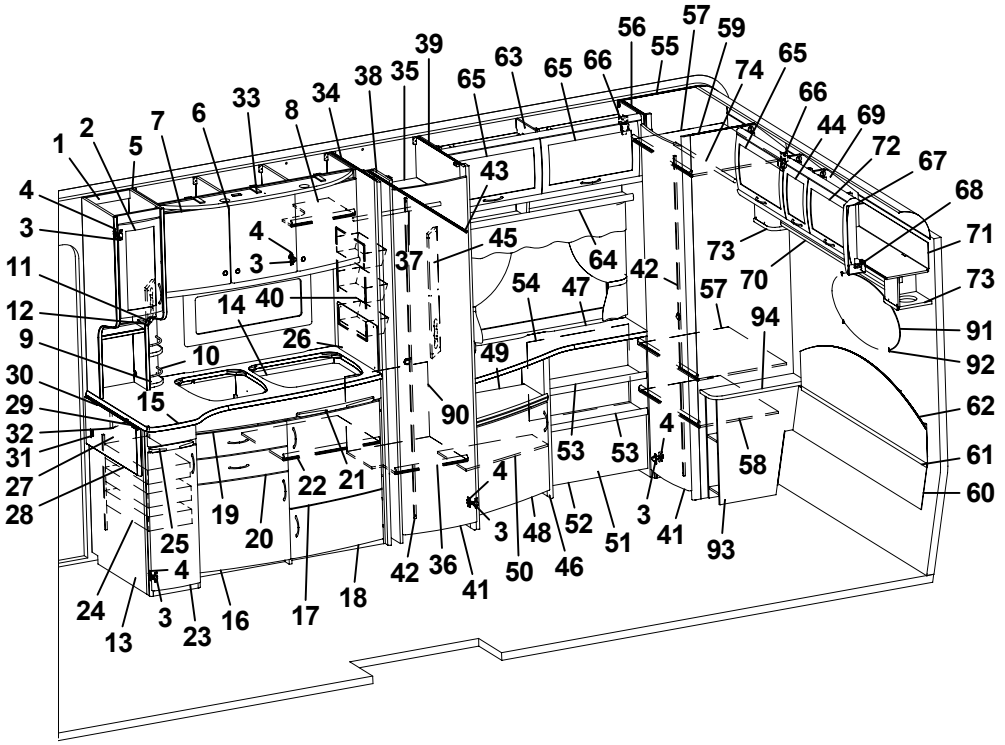
1
2
5
7
6
33
8
34
38
35
39
65
63
65
66
56
55
57
59
74
65
66
44
69
72
67
68
71
73
91
92
62
61
60
4
3
11
12
9
30
29
32
31
27
28
4
3
14
40
10
26
15
37
45
43
64
42
54
47
57
70
73
94
49
90
53
53
4
58
19
22
21
20
25
4
24
13
3
23
16
17
18
42
36
41
3
48
50
52
46
51
3
41
93

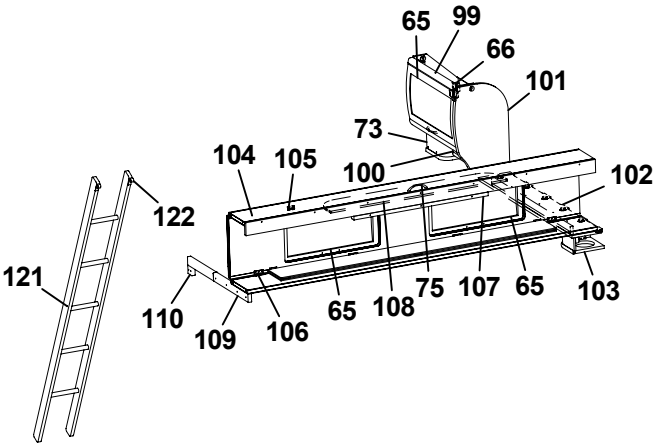
65
99
66
101
73
104
105
100
102
122
121
110
109
106
65
108
75
107
65
103

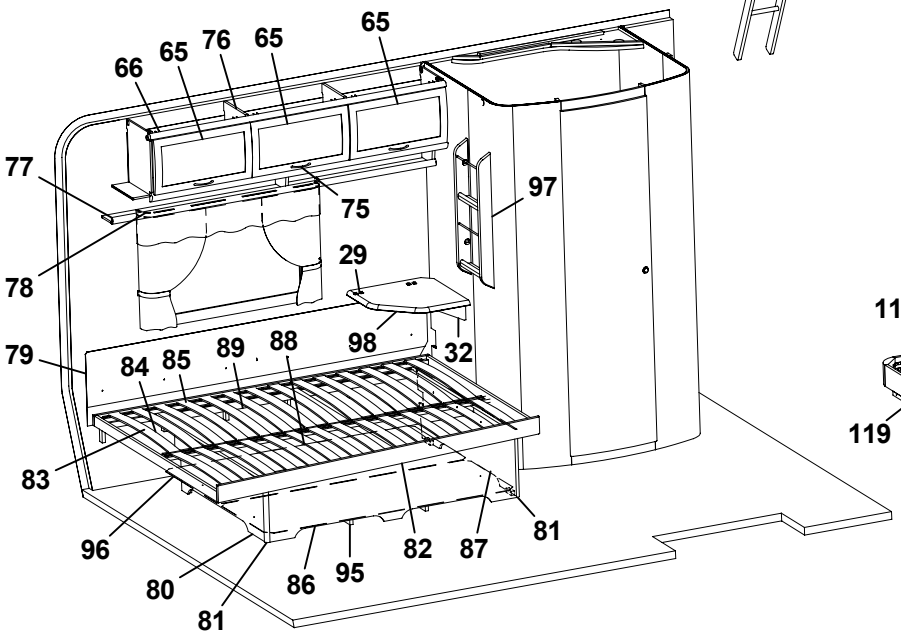
66
65
76
65
65
77
75
97
78
29
79
84
85
89
88
98
32
83
96
80
81
86
95
82
87
81

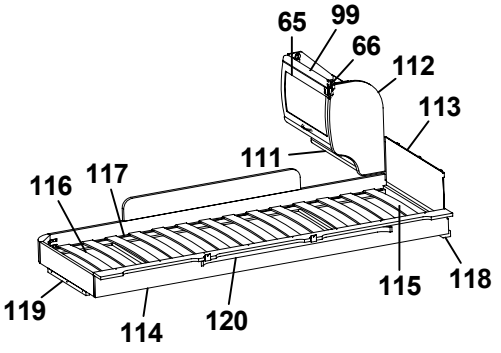
65
99
66
112
113
111
116
117
119
114
120
115
118

Pos Fig	Det. nr Part. No	Ingår Fitted	OBS!! Ange alltid årsmodell vid beställning av inredning Benämning	OBS!! Specify always year of model when ordering equipment Description
99	323884	T	Skåp gavel bak L560	Cupboard gable L560
100	324120	T	Hyllpaket	Shelf
101	324047	T	Gavel rundad	Gable
102	324062	T	Hylla gavel bak 1085x180	Shelf gable rear 1085s180
103	324111	T	Högtalarlåda	Box loudspeaker
104	323817	T	Överbäddskåp L1980	Upper bed L1980
105	860402	T	Gångjärn	Hinge
106	860405	T	Gångjärn	Hinge
107	312233	T	Regel låsning	Lock bar
108	323846	T	Rasskydd ö-bäddskåp	Protective plate
109	312713	T	Bärregel (vikbar)	Bearing rail
110	312726	T	Kloss bärregel	Block bearing rail
111	323888	T	Hyllpaket	Shelf
112	323657	T	Gavel rundad	Gable
113	321209	T	Värmespalt gavel	Air gap gable
114	323797	T	Sängram vån.säng V u. ribbotten	Bed bottom L without laths
115	325430	T	Ribbotten kpl.	Laths bottom cpl.
116	311985	T	Ribba sängbotten L=718 B=63	Lath bed bottom L=718 B=63
117	312046	T	Band t. ribbotten	Band for laths bottom
118	324117	T	Bärregel	Bearing rail
119	312436	T	Bärregel L=440	Bearing rail L=440
120	315447	T	Skena gardin L1080	Curtain rod L1080
121	312613	T	Stege ö-bäddsskåp 201x1800 kpl.	Ladder upper bed 201x1800 cpl.
122	860426	T	Krok t. stege	Hook for ladder

T= Tillbehör

T= Accessory

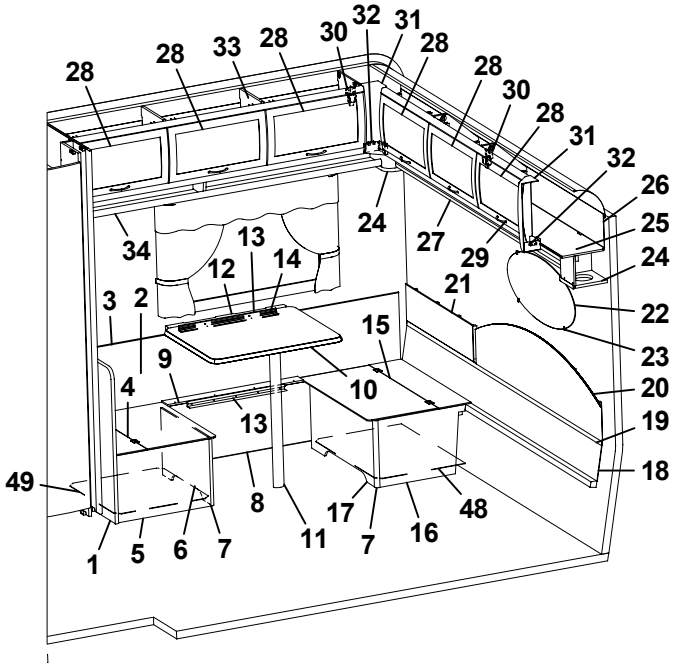
28
28
33
28
30
32
31
28
28
30
28
31
32
26
25
24
24
27
29
34
13
12
14
3
2
21
22
15
23
9
10
4
20
13
19
18
49
8
17
48
11
7
16
1
5
6
7

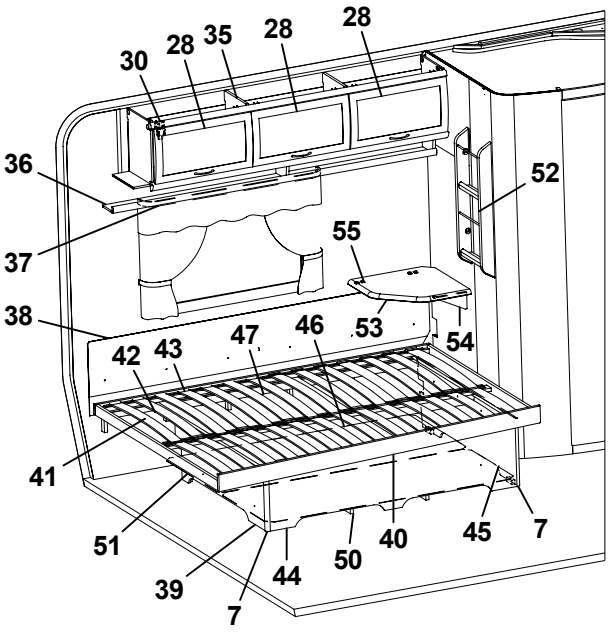
28
28
35
28
30
28
36
52
55
37
38
53
54
42
43
47
46
41
51
40
45
7
39
44
50
7

Pos Fig	Det. nr Part. No	Ingår Fitted	OBS!! Ange alltid årsmodell vid beställning av inredning Benämning	OBS!! Specify always year of model when ordering equipment Description
1	320636	x	Vägg vid bäddlåda	Wall by bed box
2	320341	x	Värmespalt H-bak	Air gap R rear
3	860423	M	List kant U-gap ljusbrun	Strip, light brown
4	312251	x	Lock bäddlåda HB främre	Cover bed box R.R. front
5	320400	x	Gavel bäddlåda HB främre	Gable bed box R.R. front
6	320397	x	Front bäddlåda HB främre	Front bed box R.R. front
7	860590	x	List hörn L=2500	Corner strip L=2500
8	323370	x	Front bäddlåda H bak	Front bed box R.R.
9	323373	x	Lock front bäddlåda HB	Cover front bed box R.R.
10	323230	x	Bordsskiva 750x600	Table top 750x600
11	320711	x	Bordsben fällbart H=730	Table leg H=730
12	312314	x	Fästregel bord	Bracket
13	300108	x	List bord väggdel L550	List wall
14	300420	x	List upphäng bordsdel L550	List board
15	312250	x	Lock bäddlåda HB bakre	Cover bed box R.R. rear
16	323372	x	Gavel bäddlåda HB bakre	Gable bed box R.R. rear
17	320395	x	Front bäddlåda HB bakre	Front bed box R.R. rear
18	323293	x	Värmespalt nedre gavel bak	Air gap under
19	314287	x	List plast L=2270	List plastic L=2270
20	323291	x	Värmespalt övre gavel bak	Air gap upper
21	323371	x	Värmespalt övre gavel bak	Air gap upper
22	313449	x	Spegel oval 800x350x3	Mirror 800x350x3
23	312809	x	Hållare spegel	Holder mirror
24	323047	x	Högtalarlåda	Box loudspeaker
25	323049	x	Skåp gavel bak L2365	Cupboard gable L2365
26	323059	x	Skiva skåp 2345x180	Sheet 2345x180
27	323138	x	Hyllpaket	Shelf
28	323000	x	Lucka	Door
29	315188	x	Handtag	Handle
30	315194	x	Gångjärn	Hinge
31	323094	x	Hörn inredning	Corner
32	324321	x	Täckvinkel hörn inredning	Cover for corner
33	323153	x	Skåp övre L1674	Cupboard upper L1674
34	323155	x	Hyllpaket	Shelf
35	323046	x	Skåp övre L=1674	Cupboard upper L=1674
36	323082	x	Hyllpaket	Shelf
37	315220	x	Skena gardin L1020	Curtain rod L1020
38	312006	x	Värmespalt V-H bak	Air gap L-R rear
39	322346	x	Gavel säng V	Gable bed L
40	324039	x	Sängram u. ribbotten	Bed bottom without laths
41	325339	x	Ribbotten kpl.	Laths bottom cpl.
42	311985	x	Ribba sängbotten L=718 B=63	Lath bed bottom L=718 B=63
43	312046	x	Band t. ribbotten	Band for laths bottom
44	323282	x	Front säng	Front bed
45	322344	x	Gavel säng H	Gable bed R
46	315203	x	Regel 17,5x55x1415	Wood lath pine 17,5x55x1415
47	315204	x	Regel 17,5x40x1415	Wood lath pine 17,5x40x1415
48	324142	x	Luftspalt H-bak bakre	Air gap
49	312429	x	Luftspalt H-bak främre	Air gap
50	324938	x	Luftspalt sänglåda	Air gap bed box
51	324940	x	Luftspalt sänglåda	Air gap bed box
52	320316	x	Tidningshylla 280x720 kpl	Newspaper shelf
53	324300	T	Skiva TV-hylla 470x470	Board 470x470
54	315749	T	Stöd	Support board
55	860621	T	Gångjärn	Hinge
			M= Metervara T= Tillbehör	M= On the metre T= Accessory

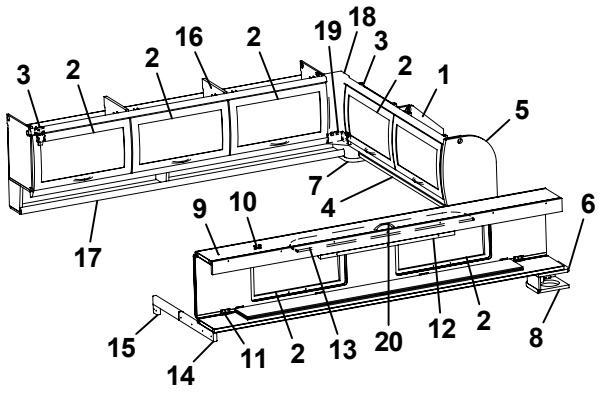
3 2 2 16 2 19 18 3 2 1 5 7 4 6 9 10 17 15 14 11 2 13 20 12 2 8

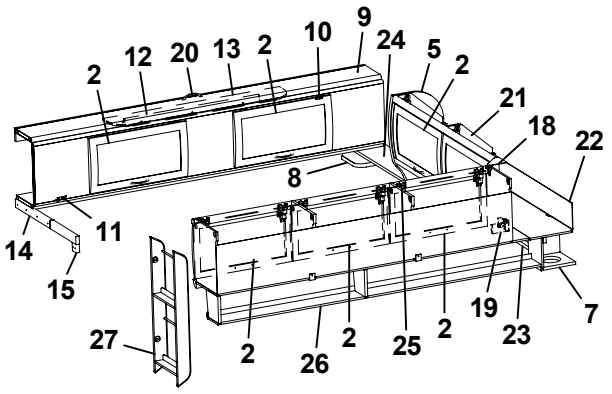
2 12 20 13 2 10 9 24 5 2 21 18 22 8 14 11 15 27 2 26 2 25 2 19 23 7

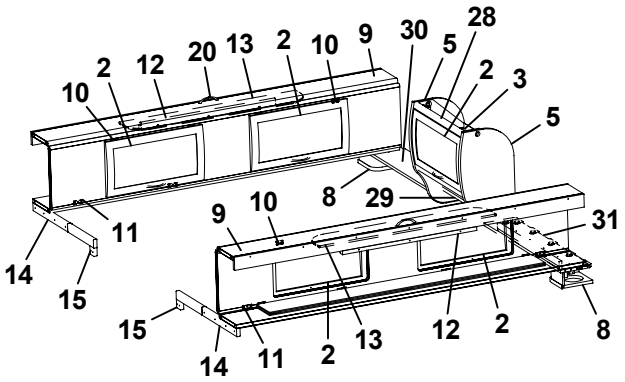
10 2 12 20 13 2 10 9 30 5 28 2 3 5 8 29 9 10 14 11 15 31 15 14 11 2 13 12 2 8

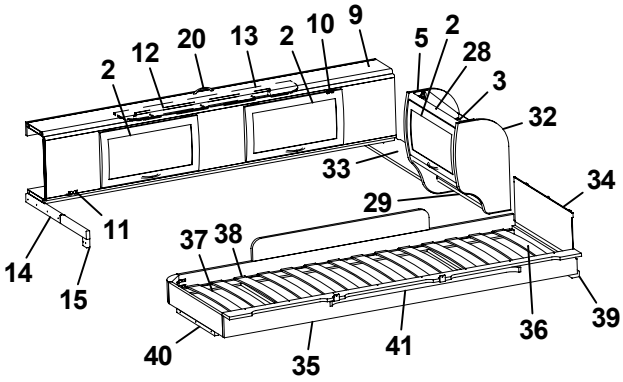
2 12 20 13 2 10 9 5 2 28 3 32 33 34 29 14 11 15 37 38 40 35 41 36 39

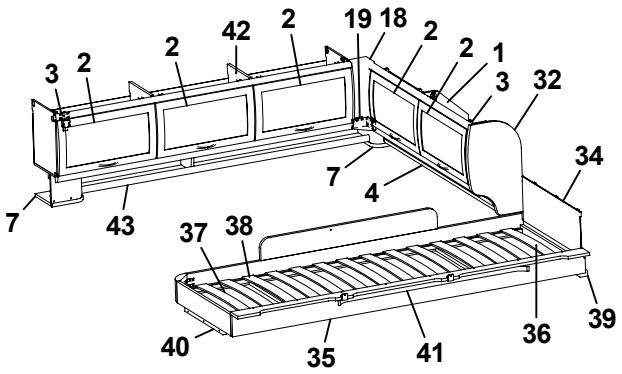
3 2 2 42 2 19 18 2 2 1 3 32 7 4 34 7 43 37 38 40 35 41 36 39

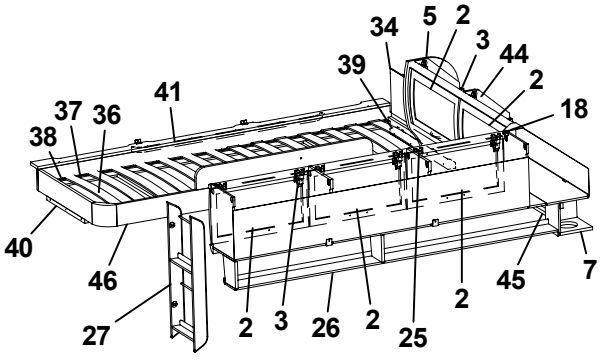
34 5 2 3 44 39 2 41 37 36 18 38 40 46 27 2 3 26 2 25 2 45 7

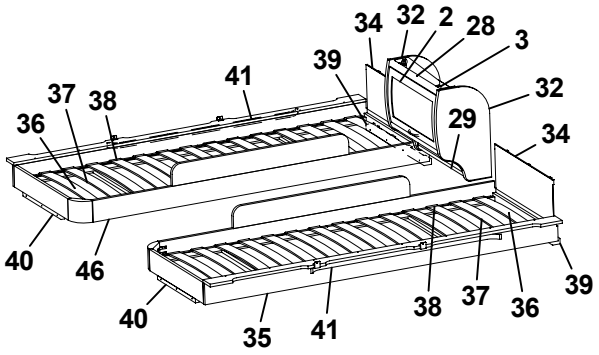
34 32 2 28 3 41 39 37 38 32 36 29 34 40 46 40 35 41 38 37 36 39

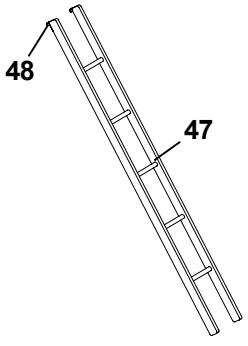
48 47

Pos Fig	Det. nr Part. No	Ingår Fitted	OBS!! Ange alltid årsmodell vid beställning av inredning Benämning	OBS!! Specify always year of model when ordering equipment Description
1	323649	x	Skåp gavel bak H L1510	Cupboard
2	323000	x	Lucka	Door
3	315194	x	Gångjärn	Hinge
4	323653	x	Hyllpaket	Shelf
5	324047	x	Gavel rundad	Gable
6	324051	x	Hylla gavel bak V 835x180	Shelf gable rear L 835x180
7	323047	x	Högtalarlåda	Box loudspeaker
8	324111	x	Högtalarlåda	Box loudspeaker
9	323817	x	Överbäddskåp L1980	Upper bed L1980
10	860402	x	Gångjärn	Hinge
11	860405	x	Gångjärn	Hinge
12	312233	x	Regel låsning	Lock bar
13	323846	x	Rasskydd ö-bäddskåp	Protective plate
14	312713	x	Bärregel (vikbar)	Bearing rail
15	312726	x	Kloss bärregel	Block bearing rail
16	323153	x	Skåp övre L=1674	Cupboard upper L=1674
17	323155	x	Hyllpaket	Shelf
18	323094	x	Hörn inredning	Corner
19	324321	x	Täckvinkel hörn inredning	Cover for corner
20	315188	x	Handtag	Handle
21	323471	x	Skåp gavel bak V L1510	Cupboard gable
22	323480	x	Skiva skåp 1500x140	Sheet 1500x140
23	324947	x	Hyllpaket	Shelf
24	324051	x	Hylla gavel bak H 835x180	Shelf R 835x180
25	323046	x	Skåp övre L=1674	Cupboard upper L=1674
26	323082	x	Hyllpaket	Shelf
27	320316	x	Tidningshylla 280x720 kpl	Newspaper shelf
28	323884	x	Skåp gavel bak L560	Cupboard gable L560
29	323888	x	Hyllpaket	Shelf
30	324107	x	Hylla gavel bak H 886x180	Shelf R 886x180
31	324107	x	Hylla gavel bak V 886x180	Shelf L 886x180
32	323657	x	Gavel rundad	Gable
33	324107	x	Hylla gavel bak 886x180	Shelf 886x180
34	321209	x	Värmespalt gavel	Air gap gable
35	323797	x	Sängram vån.säng V u. ribbotten	Bed bottom L without laths
36	325430	x	Ribbotten kpl.	Laths bottom cpl.
37	311985	x	Ribba sängbotten L=718 B=63	Lath bed bottom L=718 B=63
38	312046	x	Band t. ribbotten	Band for laths bottom
39	324117	x	Bärregel	Bearing rail
40	312436	x	Bärregel L=440	Bearing rail L=440
41	315447	x	Skena gardin L1080	Curtain rod L1080
42	323153	x	Skåp övre L=1674	Cupboard upper L=1674
43	324907	x	Hyllpaket	Shelf
44	323471	x	Skåp gavel bak L1510	Cupboard gable L1510
45	323476	x	Hyllpaket	Shelf
46	323798	x	Sängram vån.säng H u. ribbotten	Bed bottom
47	312613	T	Stege ö-bäddsskåp 201x1800 kpl.	Ladder upper bed 201x1800 cpl.
48	860426	T	Krok t. stege	Hook for ladder
			T= Tillbehör	T= Accessory

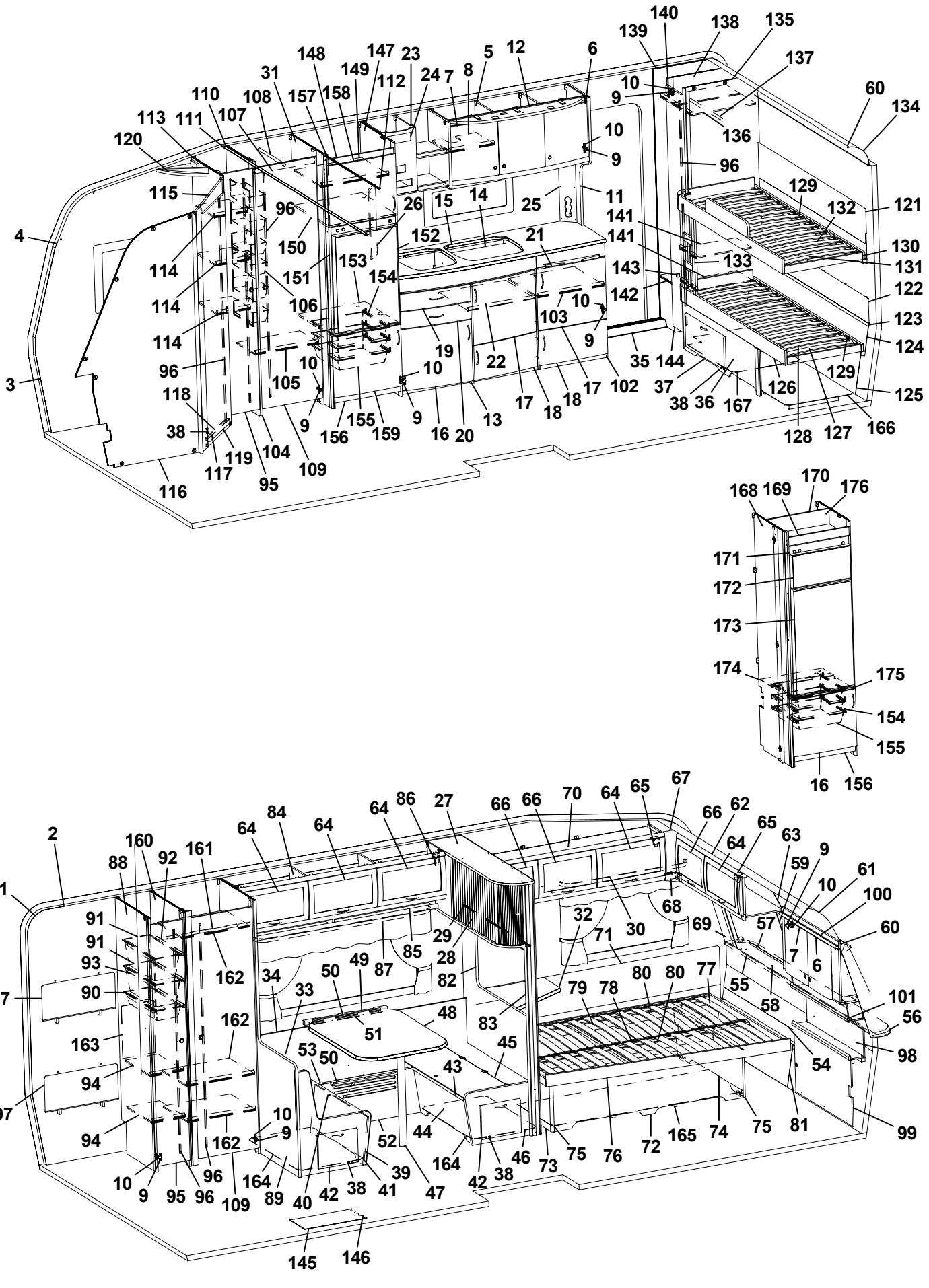
1 2 3 4 5 6 7 8 9 10 11 12 13 14 15 16 17 18 19 20 21 22 23 24 25 26 27 28 29 30 31 32 33 34 35 36 37 38 39 40 41 42 43 44 45 46 47 48 49 50 51 52 53 54 55 56 57 58 59 60 61 62 63 64 65 66 67 68 69 70 71 72 73 74 75 76 77 78 79 80 81 82 83 84 85 86 87 88 89 90 91 92 93 94 95 96 97 98 99 100 101 102 103 104 105 106 107 108 109 110 111 112 113 114 115 116 117 118 119 120 121 122 123 124 125 126 127 128 129 130 131 132 133 134 135 136 137 138 139 140 141 142 143 144 145 146 147 148 149 150 151 152 153 154 155 156 157 158 159 160 161 162 163 164 165 166 167 168 169 170 171 172 173 174 175 176

Pos Fig	Det. nr Part. No	Ingår Fitted	OBS!! Ange alltid årsmodell vid beställning av inredning Benämning	OBS!! Specify always year of model when ordering equipment Description
1	312219	M	Tapet vägg/tak	Wall paper
2	312220	M	Tejp tapet, vägg	Tape, wall paper
3	314524	M	Tapet vägg tvättrum	Wall paper, washroom
4	314344	M	Tejp tapet vägg tvättrum	Tape, wall paper, washroom
5	323406	M	Skåp kök L1120 kpl.	Cupboard kitchen L1120 cpl.
6	323021	x	Lucka H 368x420	Door R 368x420
7	323020	x	Lucka V 368x420	Door L 368x420
8	323418	x	Hylla	Shelf
9	311917	x	Gångjärn	Hinge
10	312588	x	Platta gångjärn	Plate hinge
11	323696	x	Gavel rundad	Gable
12	323401	x	Ljusramp köksskåp	Light holder
13	323522	x	Diskbänk kpl. m. skiva/luckor/lådor	Kitchen sink with board and doors/drawers
14	401328	x	Plåt under spis	Plate cover under fireplace
15	323171	x	Skiva diskbänk	Board
16	323504	x	Lucka V 550x470	Door L 550x470
17	323503	x	Lucka H 550x470	Door R 550x470
18	323510	x	Lucka H 550x265	Door R 550x265
19	323505	x	Låda diskbänk kpl.	Drawer cpl.
20	323506	x	Låda diskbänk kpl.	Drawer cpl.
21	323411	x	Skärbräda	Cutting board
22	320460	x	Hylla övre	Shelf upper
23	323607	x	Skåp övre elc. 545mm	Cupboard upper
24	312404	x	Täckfront radio 189x62	Cover radio
25	321501	x	Front el-uttag 130x533	Front outlet 130x533
26	321969	x	Front 130x533	Front 130x533
27	323483	x	Skåp utskjut L1230	Cupboard L1230
28	321600	x	Jalusi	Jalousie
29	314721	x	Skena draperi L=1100	Drapery rail L=1100
30	315220	x	Skena gardin L1020	Curtain rod L1020
31	323563	x	Vägg kyl V	Wall cupboard L
32	323231	x	Skiva TV-bänk 580x535	Board 580x535
33	320341	x	Värmespalt H-bak	Air gap R rear
34	860423	x	List kant U-gap ljusbrun	Strip, light brown
35	314687	x	Tröskel aluminium L=850	Threshold aluminium L=850
36	321699	x	Sänglåda u. lucka	Bed box without door
37	321703	x	Lucka	Door
38	312589	x	Gångjärn	Hinge
39	321614	x	Front bäddlåda bakre	Front bed box rear
40	321616	x	Lock bäddlåda V	Cover bed box L
41	322380	x	Gavel bäddlåda bakre	Gable bed box rear
42	320005	x	Lucka	Door
43	860562	x	List bädd	List bed
44	321613	x	Front bäddlåda främre	Front bed box front
45	321615	x	Lock bäddlåda H	Cover bed box R
46	321996	x	Gavel bäddlåda främre	Gable bed box front
47	320711	x	Bordsben fällbart H=730	Table leg H=730
48	323223	x	Bordsskiva 750x1030	Table top 750x1030
49	312314	x	Fästregel bord	Bracket
50	300108	x	List bord väggdel L550	List wall
			M= Metervara T= Tillbehör	M= On the metre T= Accessory

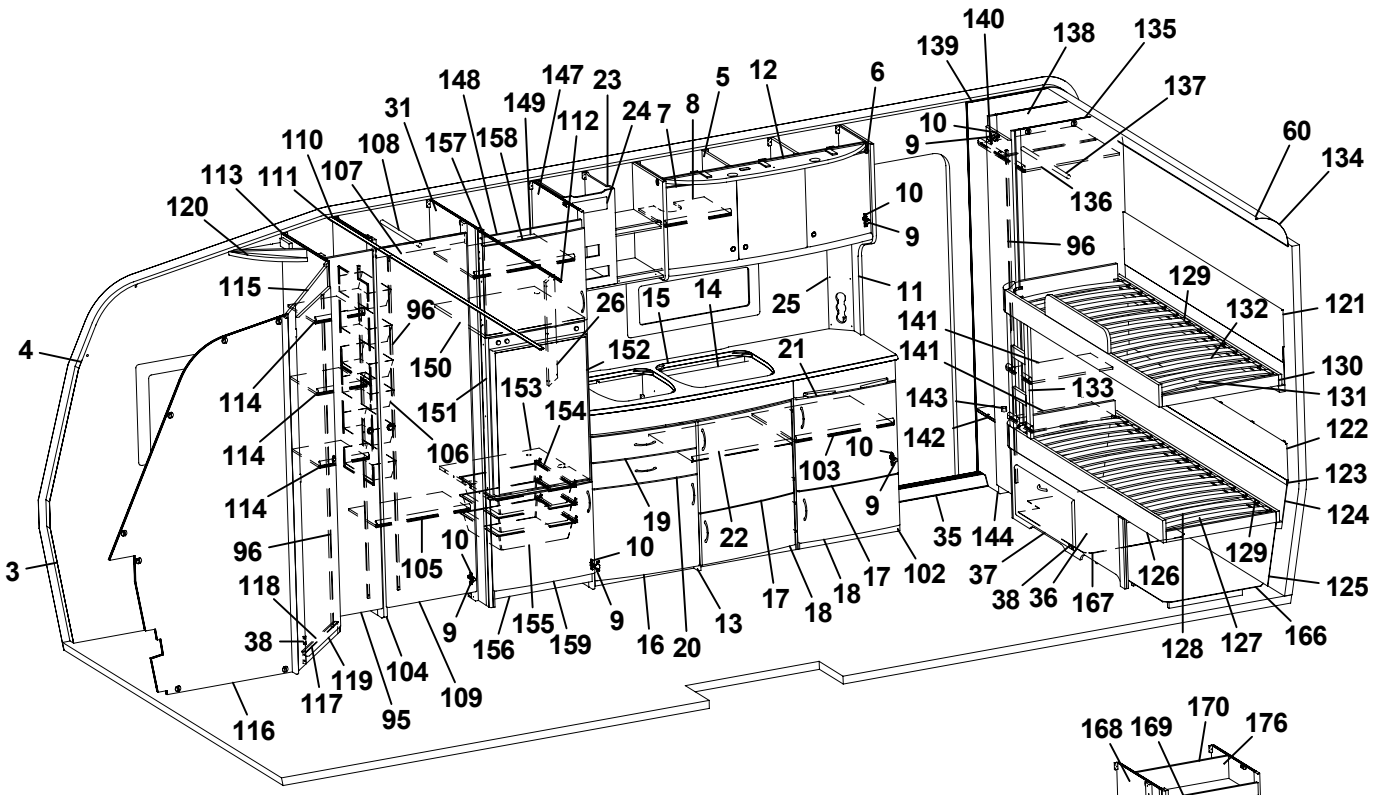
140
139
138
135
148
147
23
5
12
6
137
31
149
112
24
7
8
10
60
134
110
108
157
158
9
113
111
107
136
10
120
9
96
129
115
11
25
132
121
96
26
15
14
141
4
152
21
141
130
150
153
133
114
151
154
143
131
114
106
142
122
10
103
114
123
9
19
22
35
144
124
3
96
105
10
10
102
37
38
36
167
126
129
125
118
9
155
159
9
16
20
13
17
18
18
17
38
104
109
128
127
166
117
119
95
116

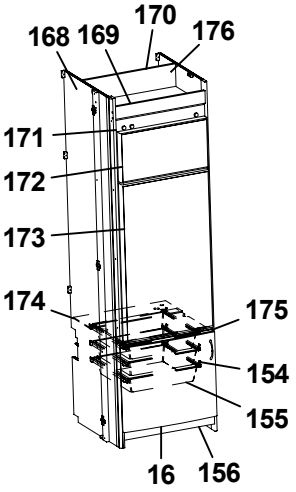
168
169
170
176
171
172
173
174
175
154
155
16
156

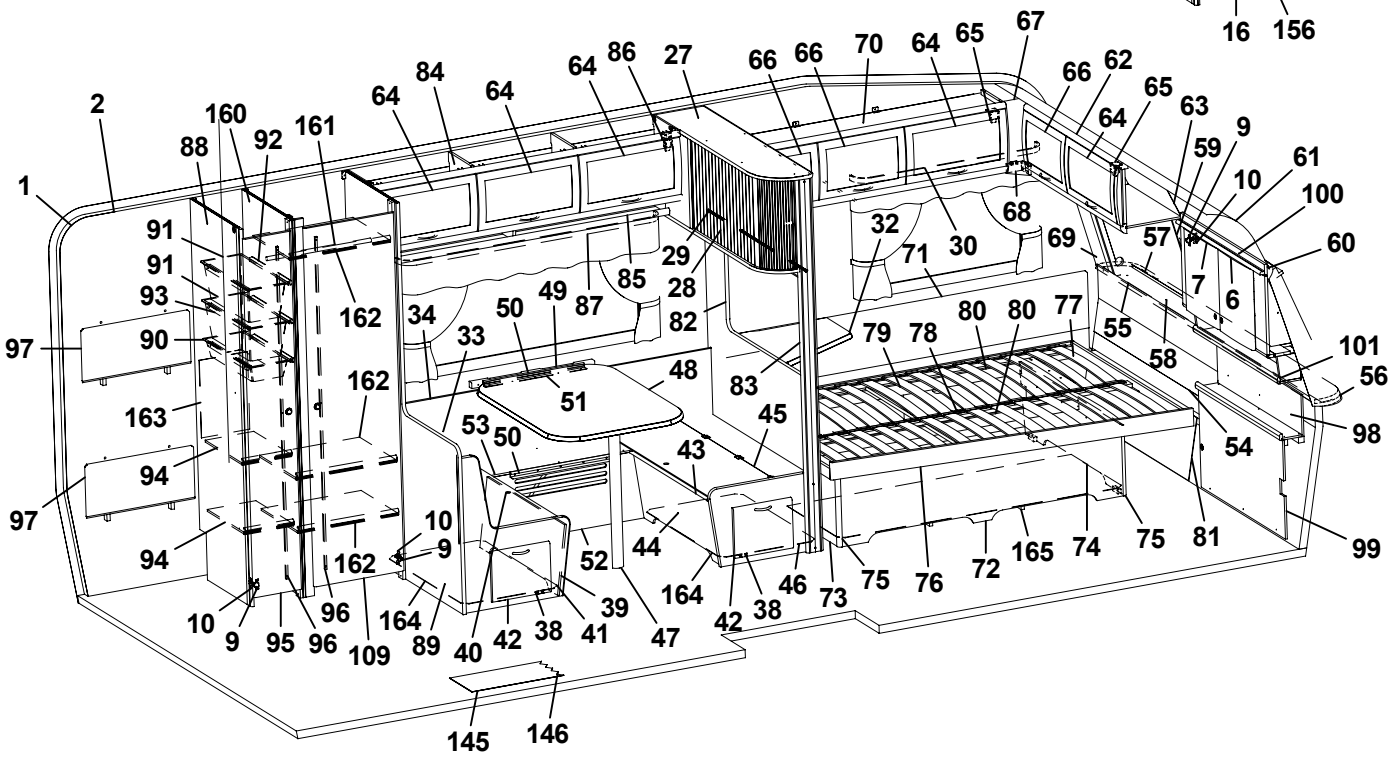
2
160
92
161
64
84
64
64
86
27
66
66
70
64
65
67
66
62
65
64
63
9
88
59
61
1
10
100
91
68
32
30
69
57
60
91
29
71
7
6
93
85
87
49
50
28
82
34
33
55
58
80
80
77
101
97
90
162
79
78
56
48
83
51
163
162
45
53
50
54
98
94
43
97
10
44
52
164
46
73
75
76
72
165
74
75
81
99
94
9
162
39
10
9
95
96
109
89
40
42
38
41
47
42
38
96
164
145
146

Pos Fig	Det. nr Part. No	Ingår Fitted	OBS!! Ange alltid årsmodell vid beställning av inredning Benämning	OBS!! Specify always year of model when ordering equipment Description
51	300420	x	List upphäng bordsdel L550	List board
52	320765	x	Front bäddlåda	Front bed box
53	321617	x	Lock front bäddlåda 1525x278	Cover front bed box
54	323492	x	Värmespalt nedre gavel fram	Air gap under
55	323493	x	Värmespalt övre gavel fram	Air gap upper
56	323128	x	Hylla front L2444	Shelf front L2444
57	860593	x	Raskant plast L=2600	Cantlist shelf front L=2600
58	324030	x	Luftspalt fronthylla	Air gap shelf front
59	323270	x	Front högtalare H	Front loudspeaker R
60	313884	x	List plast radie L=2379	List L=2379
61	316005	x	Skiva plast 295x2363x1	Plastic sheet
62	323491	x	Skåp gavel fram L1409	Cupboard L1409
63	323669	x	Skiva skåp 1399x190	Sheet 1399x190
64	323000	x	Lucka	Door
65	860406	x	Gångjärn	Hinge
66	323002	x	Lucka	Door
67	323094	x	Hörn inredning	Corner
68	324321	x	Täckvinkel hörn inredning	Cover for corner
69	323271	x	Front högtalare V	Front loudspeaker L
70	323626	x	Skåp övre L1603	Cupboard upper L1603
71	323752	x	Värmespalt V fram	Air gap L.F.
72	321980	x	Front säng	Front bed
73	322513	x	Gavel säng V	Gable bed L
74	322344	x	Gavel säng H	Gable bed R
75	860590	x	List hörn L=2500	Corner strip L=2500
76	321660	x	Sängram u. ribbotten	Bed bottom without laths
77	325340	x	Ribbotten kpl.	Laths bottom cpl.
78	312046	x	Band t. ribbotten	Band for laths bottom
79	311985	x	Ribba sängbotten L=718 B=63	Lath bed bottom L=718 B=63
80	321983	x	List furu 17,5x55x1550	Wood lath pine 17,5x55x1550
81	320432	x	Värmespalt förl. 1200x320	Air gap 1200x320
82	321618	x	Vägg främre	Wall front
83	322160	x	Stolpe utskjut främre	Support bar, front
84	323617	x	Skåp övre L1680	Cupboard upper L1680
85	323620	x	Hyllpaket	Shelf
86	315194	x	Gångjärn	Hinge
87	315221	x	Skena gardin L1420	Curtain rod L=1420
88	323482	x	Vägg backskåp V	Wall cupboard L
89	322220	x	Vägg bakre	Wall rear
90	309009	x	Trådback vit 227x527x85	Tray 227x527x85
91	309010	x	Trådback vit 227x527x185	Tray 227x527x185
92	315487	x	Glidlist trådback L430 D8	Sliding strip try L430 D8
93	315488	x	Glidlist trådback L430 D14	Sliding strip tray L430 D14
94	321745	x	Hylla	Shelf
95	324080	x	Dörr 260x1850	Door 260x1850
96	314523	x	Rätningslist dörr L=1715	List L=1715
97	321688	x	Värmespalt V-bak	Air gap L rear
98	323759	x	Värmespalt	Air gap
99	323758	x	Front	Front
100	323757	x	Skåp tvättrum	Cupboard
			M= Metervara T= Tillbehör	M= On the metre T= Accessory

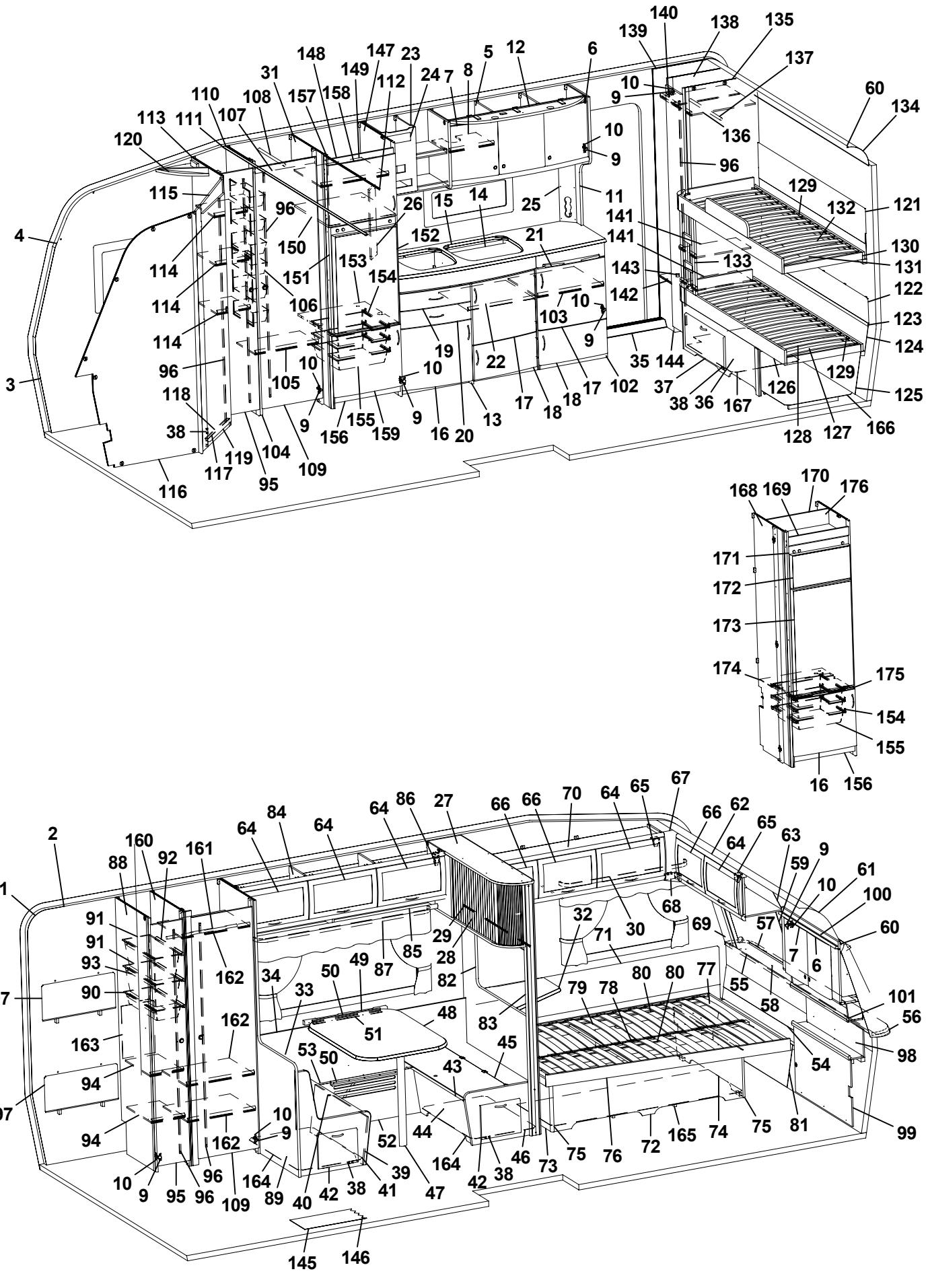
1 2 3 4 5 6 7 8 9 10 11 12 13 14 15 16 17 18 19 20 21 22 23 24 25 26 27 28 29 30 31 32 33 34 35 36 37 38 39 40 41 42 43 44 45 46 47 48 49 50 51 52 53 54 55 56 57 58 59 60 61 62 63 64 65 66 67 68 69 70 71 72 73 74 75 76 77 78 79 80 81 82 83 84 85 86 87 88 89 90 91 92 93 94 95 96 97 98 99 100 101 102 103 104 105 106 107 108 109 110 111 112 113 114 115 116 117 118 119 120 121 122 123 124 125 126 127 128 129 130 131 132 133 134 135 136 137 138 139 140 141 142 143 144 145 146 147 148 149 150 151 152 153 154 155 156 157 158 159 160 161 162 163 164 165 166 167 168 169 170 171 172 173 174 175 176

Pos Fig	Det. nr Part. No	Ingår Fitted	OBS!! Ange alltid årsmodell vid beställning av inredning Benämning	OBS!! Specify always year of model when ordering equipment Description
101	324251	x	Hylla tvättrum	Shelf
102	323533	x	Utskjut diskbänk	Projecting kitchen sink
103	321363	x	Hylla	Shelf
104	324172	x	Vägg garderob H	Wall wardrobe R
105	320792	x	Hylla	Shelf
106	312162	x	Korg garderob 330x140x520	Basket
107	320667	x	Överbit garderob	Overlap wardrobe
108	312053	x	Galgstång L=780	Clothes hanger L=780
109	320001	x	Dörr 490x1850	Door 490x1850
110	309969	x	List snäpp undre L2379	List under L2379
111	309970	x	List snäpp övre L2379	List upper L2379
112	314722	x	Skena draperi L=900	Curtain rod L=900
113	323761	x	Vägg tvättrum bakre	Wall washroom rear
114	323767	x	Hylla	Shelf
115	323762	x	Överbit tvättrum	Overlap washroom
116	323760	x	Vägg tvättrum främre	Wall washroom front
117	321060	x	Tröskel 480x60	Threshold 480x60
118	314591	x	List tröskel al. L=480	List threshold L=480
119	321706	x	Dörr 490x1750	Door 490x1750
120	322002	x	Ljusramp tvättrum	Light holder
121	323487	x	Värmespalt övre gavel bak	Air gap upper
122	323486	x	Värmespalt övre gavel bak	Air gap upper
123	314287	x	List plast L=2270	List plastic L=2270
124	323485	x	Värmespalt nedre gavel bak	Air gap under
125	321723	x	Värmespalt förl. 2265x320	Air gap 2265x320
126	323488	x	Sängram undre u ribbotten	Bed bottom without laths
127	325493	x	Ribbotten kpl.	Laths bottom cpl.
128	311985	x	Ribba sängbotten L=718 B=63	Lath bed bottom L=718 B=63
129	312046	x	Band t. ribbotten DF6366-14	Band for laths bottom
130	323489	x	Sängram övre u ribbotten	Bedbottom without laths
131	325494	x	Ribbotten kpl.	Laths bottom cpl.
132	311985	x	Ribba sängbotten L=718 B=63	Lath bed bottom L=718 B=63
133	321685	x	Stege	Ladder
134	316005	x	Skiva plast 295x2363x1	Plastic sheet
135	323754	x	Vägg garderob H	Wall wardrobe R
136	323788	x	Hylla	Shelf
137	312053	x	Galgstång L=780	Clothes hanger L=780
138	323755	x	Vägg garderob	Wall wardrobe
139	323756	x	Vägg garderob	Wall wardrobe
140	323765	x	Hylla	Shelf
141	322360	x	Hylla	Shelf
142	323241	x	Hylla 530x226	Shelf
143	314897	x	Bussning plast Ø=29 mm	Bushing plastic Ø=29 mm
144	323766	x	Front instegsgarderob	Front
145	314659	M	Matta golv, parkett (I vagnar fram till Mars 2005)	Carpet floor, parquet (In caravans into Mars 2005)
146	316004	M	Matta golv, Solidwood (I vagnar från Mars 2005)	Carpet floor, Solidwood (In caravans from Mars 2005)
147	323561	x	Vägg kyl H	Wall cupboard R
148	321395	x	Front kylskåpsskåp	Front
149	321366	x	Hylla skåp o. kyl	Shelf
150	323616	x	Hylla över kyl	Shelf over refrigerator
			M= Metervara T= Tillbehör	M= On the metre T= Accessory

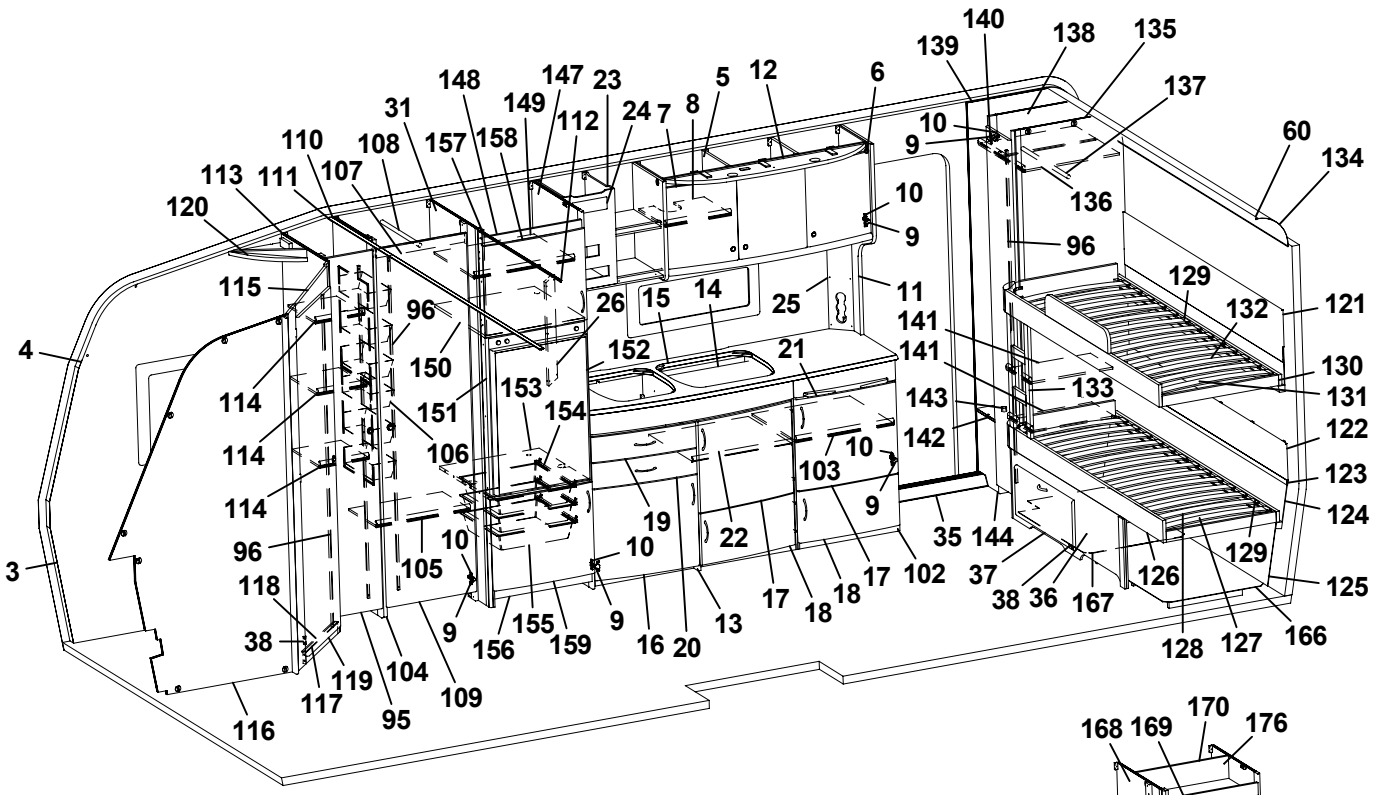
140
139
138
135
137
148
147
23
5
12
6
31
149
112
24
7
8
10
9
60
134
110
108
157
158
136
113
111
107
10
120
9
96
115
26
15
14
25
11
129
132
121
96
141
4
150
152
21
141
130
114
153
133
131
151
154
143
122
114
106
10
142
103
123
114
19
9
124
96
10
22
35
144
129
3
105
10
102
37
126
125
118
17
18
17
38
36
167
9
155
9
13
38
156
159
16
20
128
127
166
119
104
117
109
95
116

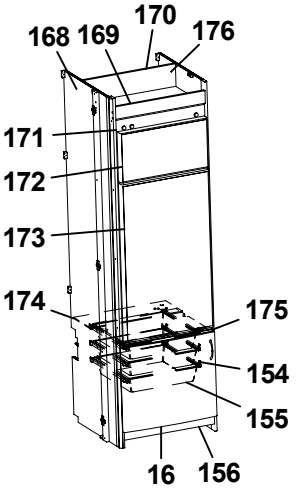
168
169
170
176
171
172
173
174
175
154
155
16
156

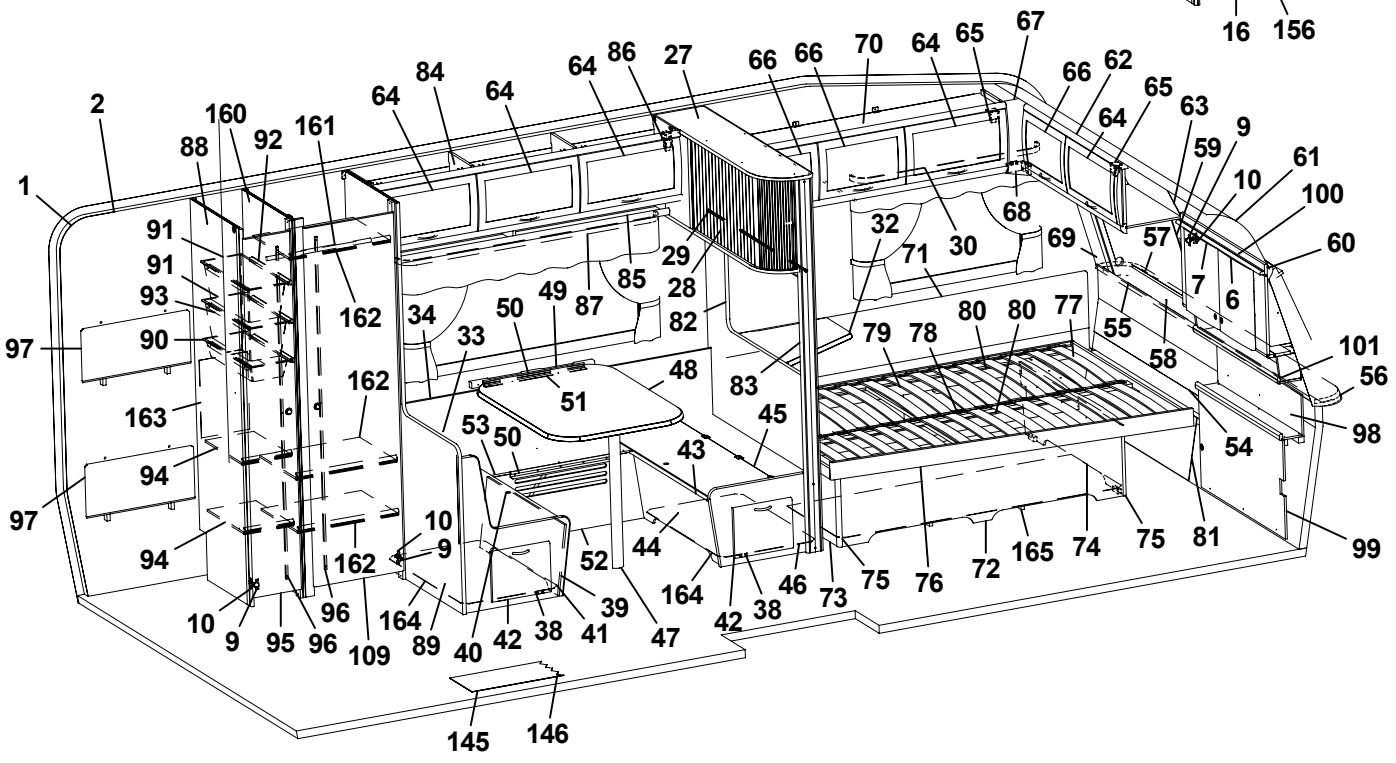
67
2
64
86
27
66
66
70
64
65
66
62
84
64
64
65
63
160
92
161
64
9
88
59
61
1
10
100
91
68
32
30
69
57
60
91
29
71
7
6
93
162
85
28
87
49
34
50
82
80
80
77
55
97
90
33
79
78
58
101
162
48
83
56
163
51
45
53
50
54
98
94
43
97
10
44
75
81
99
94
162
9
52
165
74
72
75
76
164
46
73
10
96
39
42
38
9
95
96
109
164
89
40
42
38
41
47
145
146

Pos Fig	Det. nr Part. No	Ingår Fitted	OBS!! Ange alltid årsmodell vid beställning av inredning Benämning	OBS!! Specify always year of model when ordering equipment Description
151	321824	x	List gard.vägg 821x45	List 821x45
152	320658	x	Skiva kyl 493x718	Sheet refrigerator
153	324920	x	Hylla under kyl	Shelf under refrigerator
154	312712	x	Glidlist trådback (säljes i par)	Sliding strip tray (pair)
155	310325	x	Trådback vit 427x427x85	Tray 427x427x85
156	320657	x	Front skåp under kyl	Front cupboard
157	323612	x	List 543x45	List 543x45
158	323503	x	Lucka H 550x470	Door R 550x470
159	323504	x	Lucka V 550x470	Door L 550x470
160	322222	x	Vägg garderob V	Wall wardrobe L
161	312053	x	Galgstång L=780	Clothes hanger L=780
162	320610	x	Hylla garderob	Shelf wardrobe
163	322389	x	Täckskiva exp.kärl	Board
164	321741	x	Luftspalt	Air gap
165	325113	x	Luftspalt	Air gap
166	324151	x	Luftspalt	Air gap
167	324153	x	Luftspalt	Air gap
168	323567	T	Vägg kyl V	Wall cupboard L
169	324067	T	Front kylskåpsskåp	Front cupboard
170	324918	T	Bakstycke kyl	Back cupboard
171	323613	T	List folierad L=1365	List L=1365
172	324828	T	Skiva frys	Sheet freezer
173	324829	T	Skiva kyl	Sheet refrigerator
174	324913	T	Hylla under kyl	Shelf
175	321826	T	Front hylla	Front
176	323565	T	Vägg kyl H	Wall refrigerator R
			Dyntyger, gardiner m.m. (se tyger)	Cushion textilies, curtains etc. (see textiles)
			M= Metervara T= Tillbehör	M= On the metre T= Accessory

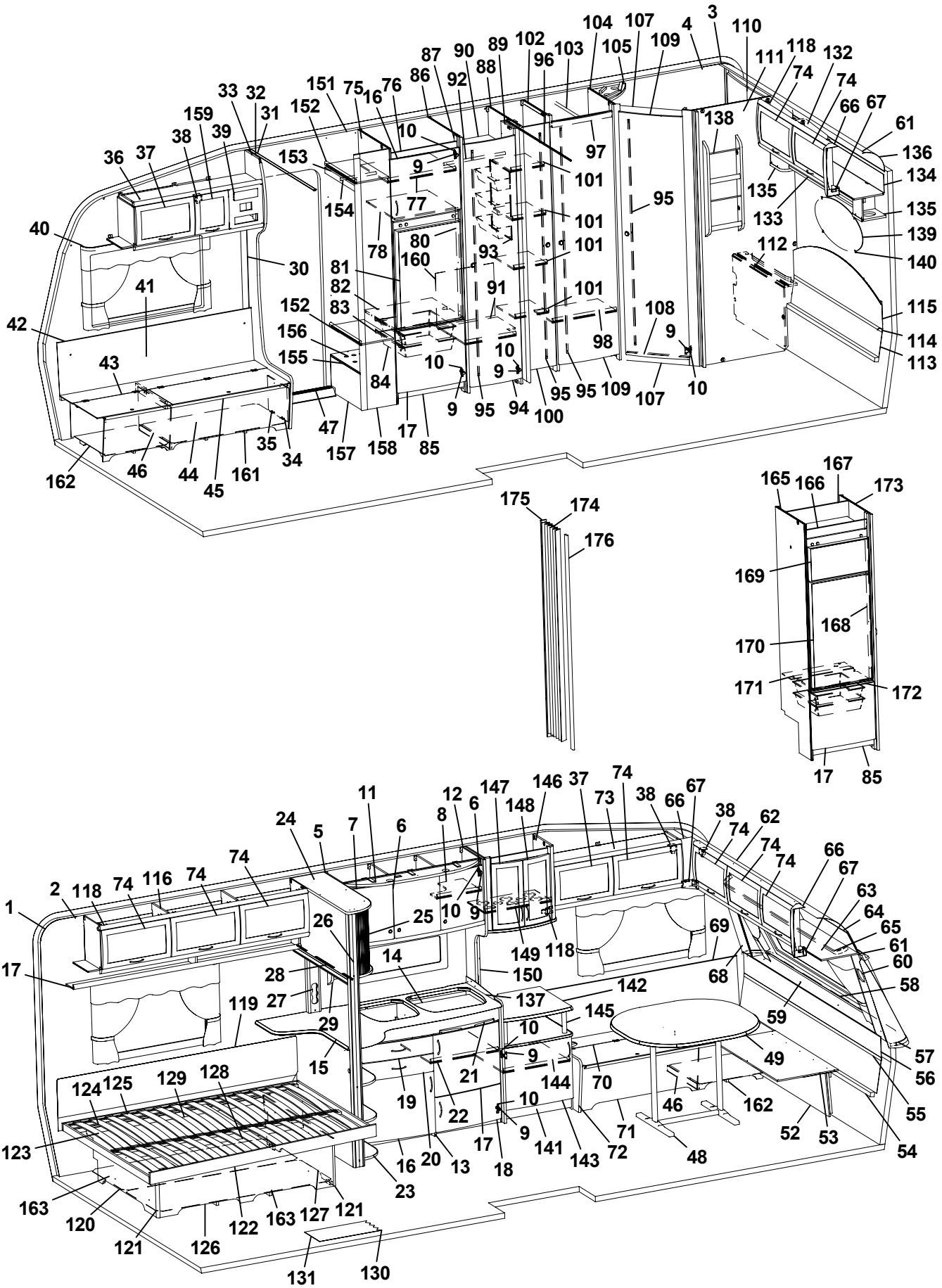
1 2 3 4 5 6 7 8 9 10 11 12 13 14 15 16 17 18 19 20 21 22 23 24 25 26 27 28 29 30 31 32 33 34 35 36 37 38 39 40 41 42 43 44 45 46 47 48 49 52 53 54 55 56 57 58 59 60 61 62 63 64 65 66 67 68 69 70 71 72 73 74 75 76 77 78 80 81 82 83 84 85 86 87 88 89 90 91 92 93 94 95 96 97 98 100 101 102 103 104 105 107 108 109 110 111 112 113 114 115 116 117 118 119 120 121 122 123 124 125 126 127 128 129 130 131 132 133 134 135 136 138 139 140 141 142 143 144 145 146 147 148 149 150 151 152 153 154 155 156 157 158 159 160 161 162 163 165 166 167 168 169 170 171 172 173 174 175 176

Pos Fig	Det. nr Part. No	Ingår Fitted	OBS!! Ange alltid årsmodell vid beställning av inredning Benämning	OBS!! Specify always year of model when ordering equipment Description
1	312219	M	Tapet vägg/tak	Wall paper
2	312220	M	Tejp tapet, vägg	Tape, wall paper
3	314524	M	Tapet vägg tvättrum	Wall paper, washroom
4	314344	M	Tejp tapet, vägg tvättrum 50 m/rulle	Tape, wall paper washroom 50 m/roll
5	323014	x	Skåp kök L1118 kpl.	Cupboard kitchen L1118 cpl.
6	323021	x	Lucka H 368x420	Door R 368x420
7	323020	x	Lucka V 368x420	Door L 368x420
8	323092	x	Hylla	Shelf
9	311917	x	Gångjärn	Hinge
10	312588	x	Platta gångjärn	Plate hinge
11	323401	x	Ljusramp köksskåp	Light holder
12	323439	x	Vägg vid diskbänk	Wall
13	324802	x	Diskbänk kpl. m. skiva/luckor/lådor	Kitchen sink cpl. with board/doors/drawers
14	401328	x	Plåt under spis	Plate cover under fireplace
15	324795	x	Skiva diskbänk	Board
16	323504	x	Lucka V 550x470	Door L 550x470
17	323503	x	Lucka H 550x470	Door R 550x470
18	323510	x	Lucka H 550x265	Door R 550x265
19	323505	x	Låda diskbänk kpl.	Drawer cpl.
20	323506	x	Låda diskbänk kpl.	Drawer cpl.
21	323412	x	Skärbräda	Cutting board
22	320460	x	Hylla övre	Shelf upper
23	320482	x	Utskjut diskbänk	Projection kitchen sink
24	324660	x	Skåp utskjut kökskåp	Cupboard projection
25	324647	x	Jalusi	Jalousie
26	323442	x	Stolpe utskjut	Support bar
27	324665	x	Front el-uttag	Front outlet
28	314722	x	Skena draperi L=900	Curtain rod L=900
29	321999	x	Kryddhylla	Spice rack
30	504400	x	List täck el-kabel B=44 L=2000	Cover strip B=44 L=2000
31	309969	x	List snäpp undre L2379	List under L2379
32	309970	x	List snäpp övre L2379	List upper L2379
33	324723	x	Stolpe först. L1948 kpl. m. lucka	Support bar cpl. with door
34	320005	x	Lucka	Door
35	312589	x	Gångjärn	Hinge
36	324720	x	Skåp övre elc. L1032	Cupboard upper L1032
37	323002	x	Lucka	Door
38	860406	x	Gångjärn	Hinge
39	312404	x	Täckfront radio 189x62	Cover radio
40	315220	x	Skena gardin L1020	Curtain rod L1020
41	323457	x	Värmespalt H fram	Air gap R.F.
42	860423	M	List kant U-gap ljusbrun	Strip, light brown
43	323446	x	Lock bäddlåda H F	Cover bed box R.F.
44	323445	x	Front bäddlåda H F (utan lastlucka)	Front bed box R.F. (without loading hatch)
--	324424	T	Front bäddlåda H F (med lastlucka)	Front bed box R.F. (with loading hatch)
45	860562	x	List bädd	List bed
46	312825	x	Stöd bäddlåda HF	Support bed box
47	314687	x	Tröskel aluminium L=850	Threshold aluminium L=850
48	313185	x	Bordsstativ	Table stand
49	323222	x	Bordsskiva 940x1026	Table top 940x1026
			M= Metervara T= Tillbehör	M= On the metre T= Accessory

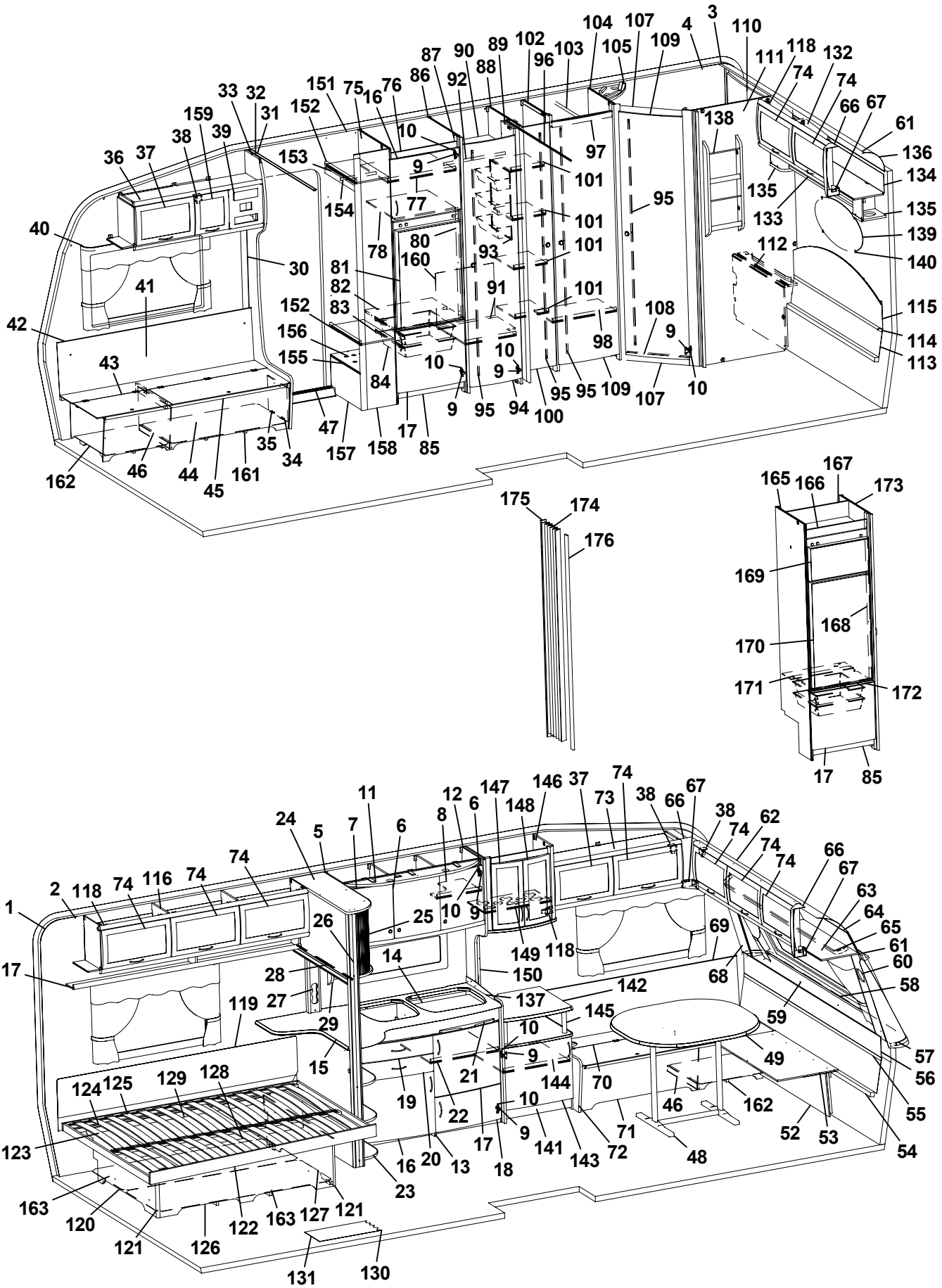
1 2 3 4 5 6 7 8 9 10 11 12 13 14 15 16 17 18 19 20 21 22 23 24 25 26 27 28 29 30 31 32 33 34 35 36 37 38 39 40 41 42 43 44 45 46 47 48 49 52 53 54 55 56 57 58 59 60 61 62 63 64 65 66 67 68 69 70 71 72 73 74 75 76 77 78 80 81 82 83 84 85 86 87 88 89 90 91 92 93 94 95 96 97 98 100 101 102 103 104 105 107 108 109 110 111 112 113 114 115 116 117 118 119 120 121 122 123 124 125 126 127 128 129 130 131 132 133 134 135 136 138 139 140 141 142 143 144 145 146 147 148 149 150 151 152 153 154 155 156 157 158 159 160 161 162 163 165 166 167 168 169 170 171 172 173 174 175 176

Pos Fig	Det. nr Part. No	Ingår Fitted	OBS!! Ange alltid årsmodell vid beställning av inredning Benämning	OBS!! Specify always year of model when ordering equipment Description
52	323180	x	Front bäddlåda gavel (2 st när lastl. mont.)	Front bed box gable (2 pcs in loading hatch)
53	323205	x	Skiva rundsittgrupp	Sheet seat
54	323203	x	Värmespalt nedre gavel fram	Air gap under
55	314287	x	List plast L=2270	List plastic L=2270
56	323200	x	Värmespalt övre gavel fram	Air gap upper
57	323128	x	Hylla front L2444	Shelf front L2444
58	860593	x	Raskant plast L=2600	Cantlist shelf front L=2600
59	324022	x	Luftspalt fronthylla	Air gap shelf front
60	323270	x	Front högtalare H	Front loudspeaker R
61	313884	x	List plast radie L=2379	List L=2379
62	316005	x	Skiva plast 295x2363x1	Plastic sheet
63	323044	x	Skåp gavel fram L=2365	Cupboard L=2365
64	323059	x	Skiva skåp 2345x180	Sheet 2345x180
65	315223	x	Skena gardin L1920	Curtain rod L1920
66	323094	x	Hörn inredning	Corner
67	324321	x	Täckvinkel hörn inredning	Cover for corner
68	323271	x	Front högtalare V	Front loudspeaker L
69	323186	x	Värmespalt V fram	Air gap L.F.
70	323179	x	Lock bäddlåda V F	Cover bed box L.F
71	323176	x	Front bäddlåda V F (utan lastlucka)	Front bed box L.F. (without loading hatch)
--	324426	T	Front bäddlåda V F (med lastlucka)	Front bed box L.F. (with loading hatch)
72	323449	x	Gavel bäddlåda V F	Gable bed box L.F
73	323045	x	Skåp övre L=1034	Cupboard upper L=1034
74	323000	x	Lucka	Door
75	323571	x	Vägg kyl V	Wall refrigerator L
76	321395	x	Front kylskåpsskåp	Front
77	321366	x	Hylla skåp o. kyl	Shelf
78	320656	x	Hylla över kyl	Shelf over refrigerator
80	321824	x	List gard.vägg 821x45	List 821x45
81	320658	x	Skiva kyl 493x718	Sheet refrigerator
82	324919	x	Hylla under kyl	Shelf under refrigerator
83	312712	x	Glidlist trådback (säljes i par)	Sliding strip tray (pair)
84	310325	x	Trådback vit 427x427x85	Tray 427x427x85
85	320657	x	Front skåp under kyl	Front cupboard
86	323569	x	Vägg kyl H	Wall refrigerator R
87	323612	x	List 543x45	List 543x45
88	320525	x	Vägg garderob H	Wall wardrobe R
89	323114	x	Nisch vikdörr	Niche folding door
90	323116	x	Hylla garderob övre	Shelf wardrobe upper
91	323119	x	Hylla garderob nedre	Shelf wardrobe lower
92	312053	x	Galgstång L=780	Clothes hanger L=780
93	312162	x	Korg garderob 330x140x520	Basket
94	321519	x	Dörr 415x1850	Door 415x1850
95	314523	x	Rätningslist dörr L=1715	List L=1715
96	314917	x	Skena draperi L=1190	Drapery rail L=1190
97	320667	x	Överbit garderob	Overlap wardrobe
98	320792	x	Hylla	Shelf
100	324080	x	Dörr 260x1850	Door 260x1850
101	323728	x	Hylla backskåp	Shelf
102	323697	x	Vägg garderob H	Wall wardrobe
			M= Metervara T= Tillbehör	M= On the metre T= Accessory

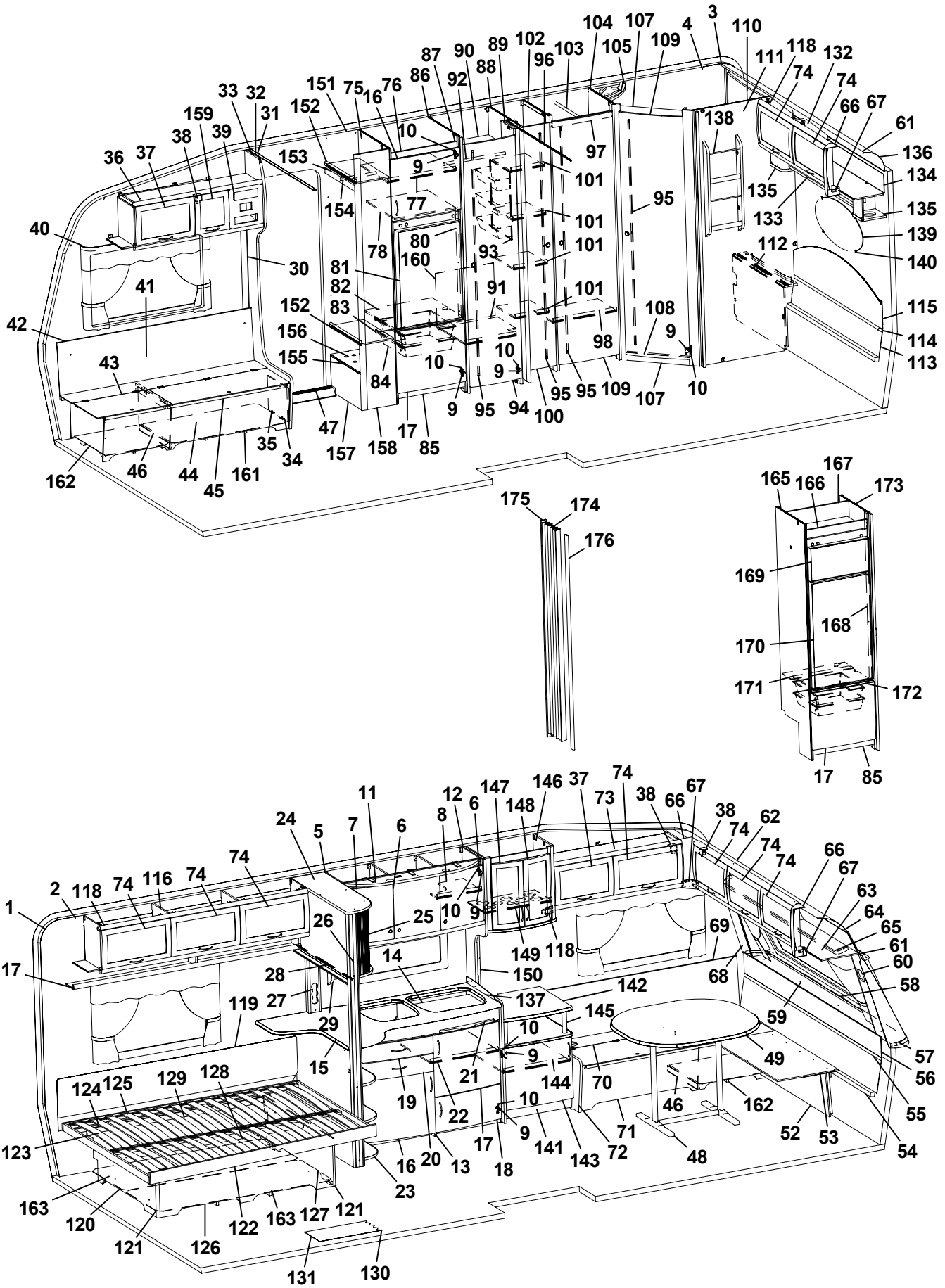
1 2 3 4 5 6 7 8 9 10 11 12 13 14 15 16 17 18 19 20 21 22 23 24 25 26 27 28 29 30 31 32 33 34 35 36 37 38 39 40 41 42 43 44 45 46 47 48 49 52 53 54 55 56 57 58 59 60 61 62 63 64 65 66 67 68 69 70 71 72 73 74 75 76 77 78 80 81 82 83 84 85 86 87 88 89 90 91 92 93 94 95 96 97 98 100 101 102 103 104 105 107 108 109 110 111 112 113 114 115 116 117 118 119 120 121 122 123 124 125 126 127 128 129 130 131 132 133 134 135 136 138 139 140 141 142 143 144 145 146 147 148 149 150 151 152 153 154 155 156 157 158 159 160 161 162 163 165 166 167 168 169 170 171 172 173 174 175 176

Pos Fig	Det. nr Part. No	Ingår Fitted	OBS!! Ange alltid årsmodell vid beställning av inredning Benämning	OBS!! Specify always year of model when ordering equipment Description
103	312053	x	Galgstång L=780	Clothes hanger
104	323685	x	Vägg tvättrum främre	Wall washroom
105	320892	x	Ljusramp tvättrum	Light holder
107	321060	x	Tröskel 480x60	Threshold 480x60
108	314591	x	List tröskel al. L=480	List threshold L=480
109	321518	x	Dörr 490x1850	Door 490x1850
110	323453	x	Skåp tvättrum L766	Cupboard L766
111	323444	x	Vägg tvättrum bakre	Wall washroom rear
112	323456	x	Front tvättrum	Front washroom
113	323864	x	Värmespalt gavel bak nedre	Air gap under
114	314287	x	List plast L=2270	List plastic L=2270
115	323291	x	Värmespalt övre gavel bak	Air gap upper
116	323046	x	Skåp övre L=1674	Cupboard upper L=1674
117	323082	x	Hyllpaket	Shelf
118	315194	x	Gångjärn	Hinge
119	312006	x	Värmespalt V-H bak	Air gap L-R rear
120	322346	x	Gavel säng V	Gable bed L
121	860590	x	List hörn L=2500	Corner strip L=2500
122	324039	x	Sängram u. ribbotten	Bed bottom without laths
123	325339	x	Ribbotten kpl.	Laths bottom cpl.
124	311985	x	Ribba sängbotten L=718 B=63	Lath bed bottom L=718 B=63
125	312046	x	Band t. ribbotten	Band for laths bottom
126	323282	x	Front säng	Front bed
127	322344	x	Gavel säng H	Gable bed R
128	315203	x	Regel 17,5x55x1415	Wood lath pine 17,5x55x1415
129	315204	x	Regel 17,5x40x1415	Wood lath pine 17,5x40x1415
130	314659	M	Matta golv, parkett (I vagnar fram till Mars 2005)	Carpet floor, parquet (In caravans into Mars 2005)
131	316004	M	Matta golv, Solidwood (I vagnar från Mars 2005)	Carpet floor, Solidwood (In caravans from Mars 2005)
132	323471	x	Skåp gavel bak L1510	Cupboard gable L1510
133	323476	x	Hyllpaket	Shelf
134	323480	x	Skiva skåp 1500x140	Sheet 1500x140
135	323047	x	Högtalarlåda	Box loudspeaker
136	316005	x	Skiva plast 295x2363x1	Plastic sheet
137	401476	x	Flamskydd glas	Flame guard
138	320316	x	Tidningshylla 280x720 kpl	Newspaper shelf
139	313449	x	Spegel oval 800x350x3	Mirror 800x350x3
140	312809	x	Hållare spegel	Holder mirror
141	323438	x	TV-bänk kpl. u. skiva	TV-bench cpl. without board
142	323706	x	Skiva kyls.bänk 575x570	Board
143	323504	x	Lucka V 550x470	Door L 550x470
144	321363	x	Hylla	Shelf
145	323703	x	Rundstav folierad L=192	Round staff L=192
146	323038	x	Skåp bar kpl.	Coctail cabinet cpl.
147	323713	x	Lucka V 236x500	Door L 236x500
148	323714	x	Lucka H 236x500	Door R 236x500
149	323707	x	Hylla	Shelf
150	323440	x	Front el-uttag	Front outlet
151	322280	x	Vägg instegsgarderob V	Wall wardrobe L
152	322191	x	Hylla	Shelf
153	322283	x	Front övre	Front upper
			M= Metervara T= Tillbehör	M= On the metre T= Accessory

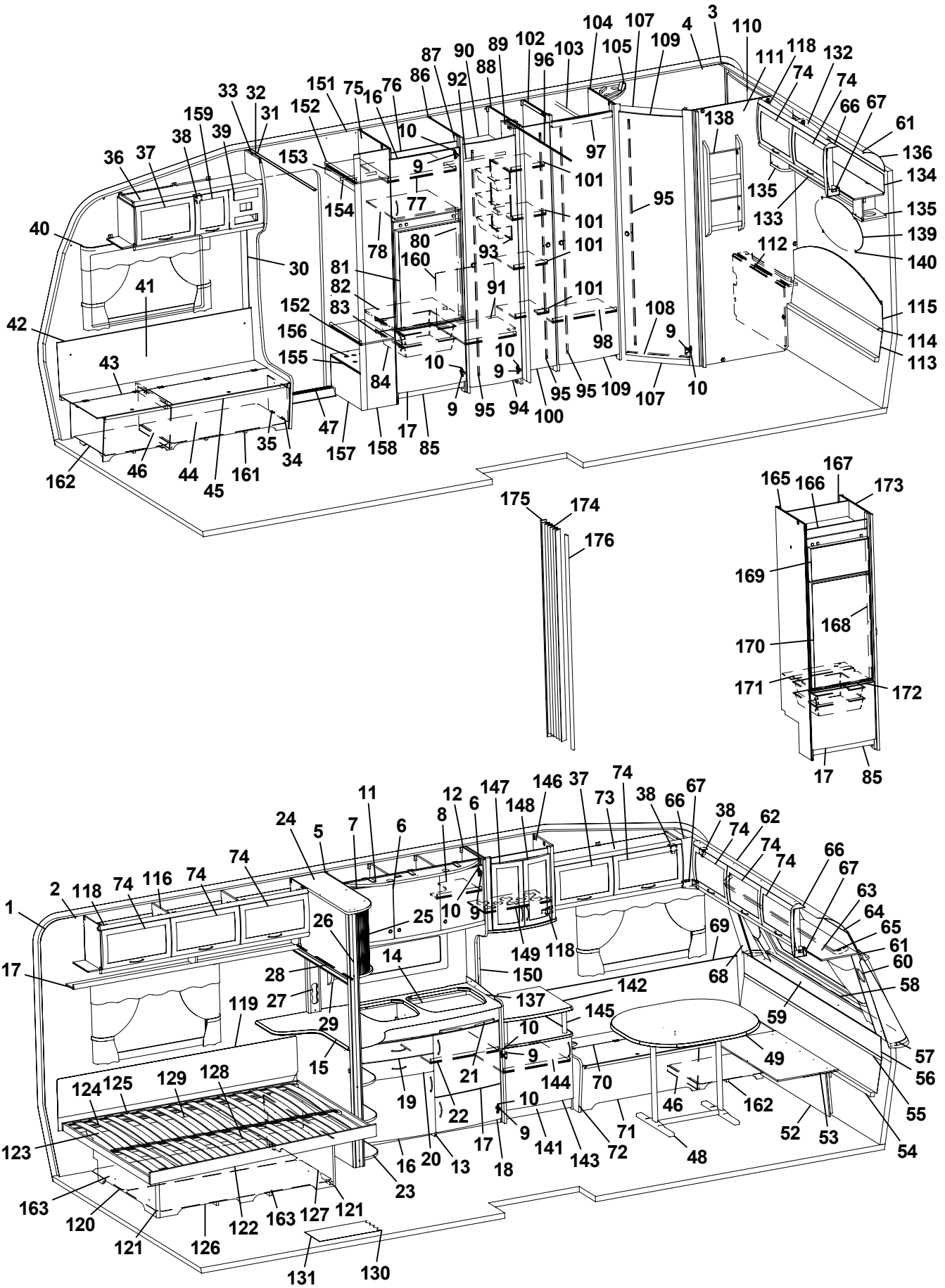
1 2 3 4 5 6 7 8 9 10 11 12 13 14 15 16 17 18 19 20 21 22 23 24 25 26 27 28 29 30 31 32 33 34 35 36 37 38 39 40 41 42 43 44 45 46 47 48 49 52 53 54 55 56 57 58 59 60 61 62 63 64 65 66 67 68 69 70 71 72 73 74 75 76 77 78 80 81 82 83 84 85 86 87 88 89 90 91 92 93 94 95 96 97 98 100 101 102 103 104 105 107 108 109 110 111 112 113 114 115 116 117 118 119 120 121 122 123 124 125 126 127 128 129 130 131 132 133 134 135 136 138 139 140 141 142 143 144 145 146 147 148 149 150 151 152 153 154 155 156 157 158 159 160 161 162 163 165 166 167 168 169 170 171 172 173 174 175 176

Pos Fig	Det. nr Part. No	Ingår Fitted	OBS!! Ange alltid årsmodell vid beställning av inredning Benämning	OBS!! Specify always year of model when ordering equipment Description
154	312053	x	Galgstång L=780	Clothes hanger L=780
155	323239	x	Hylla insteg 494x275	Shelf
156	314897	x	Bussning plast Ø=29 mm	Bushing plastic Ø=29 mm
157	322281	x	Front nedre	Front lower
158	322279	x	Vägg instegsgarderob H	Wall wardrobe R
159	323001	x	Lucka	Door
160	324088	x	Täckskiva exp. kärl	Board
161	324134	x	Luftspalt H-fram	Air gap R front
162	324138	x	Luftspalt fram	Air gap front
163	324938	x	Luftspalt sänglåda	Air gap bed box
165	323575	T	Vägg kyl V	Wall cupboard L
166	324067	T	Front kylskåpsskåp	Front cupboard
167	324918	T	Bakstycke kyl	Back cupboard
168	323613	T	List folierad L=1365	List L=1365
169	324828	T	Skiva frys	Sheet freezer
170	324829	T	Skiva kyl	Sheet refrigerator
171	324914	T	Hylla under kyl	Shelf under refrigerator
172	321826	T	Front hylla	Front
173	323573	T	Vägg kyl H	Wall cupboard R
174	315216	T	Vikdörr 1900x1500	Folding door
175	323115	T	Bakdel nisch vikdörr	Back niche folding door
176	325096	T	Stolpe utskjut	Support bar
			Dyntyger, gardiner m.m. (se tyger)	Cushion textilies, curtains etc. (see textiles)
			M= Metervara T= Tillbehör	M= On the metre T= Accessory

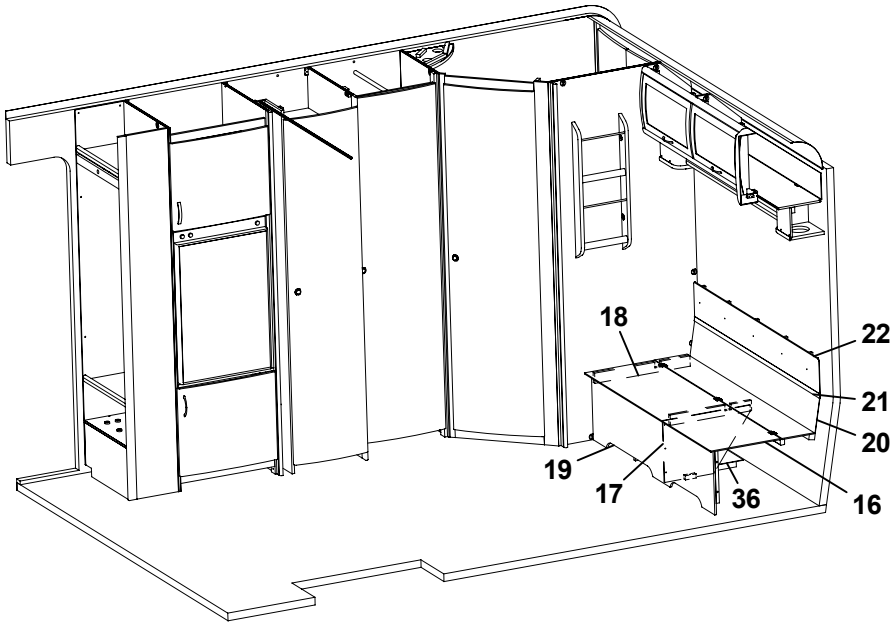
18
22
21
20
19
17
36
16

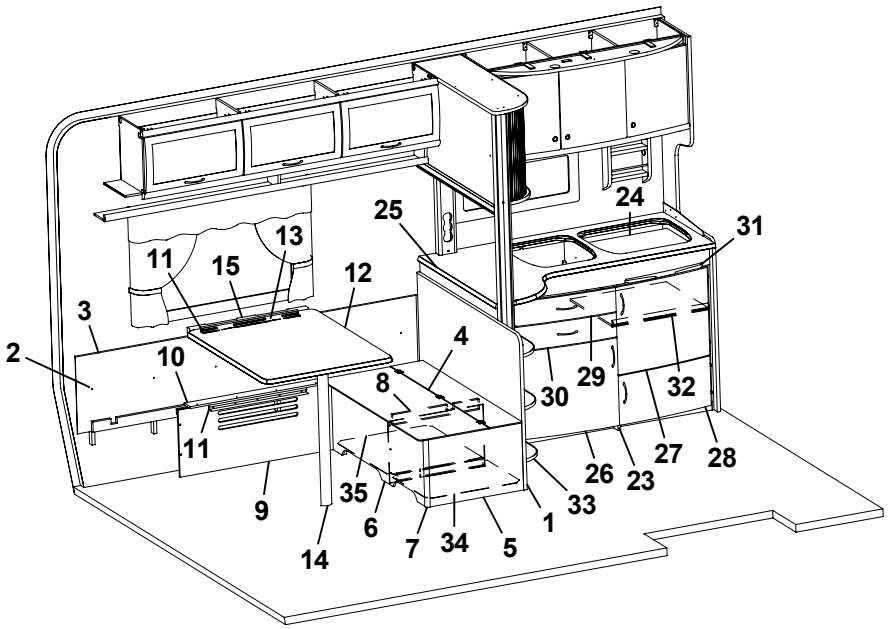
25
24
31
13
11
15
12
3
2
10
4
8
30
29
32
11
9
35
6
7
34
5
1
33
26
23
27
28
14

Pos Fig	Det. nr Part. No	Ingår Fitted	OBS!! Ange alltid årsmodell vid beställning av inredning Benämning	OBS!! Specify always year of model when ordering equipment Description
1	321336	x	Vägg vid bäddlåda	Wall by bed box
2	321340	x	Värmespalt V-bak	Air gap L rear
3	860423	M	List kant U-gap ljusbrun	Strip, light brown
4	321335	x	Lock bäddlåda	Cover bed box
5	320771	x	Gavel bäddlåda	Gable bed box
6	321333	x	Front bäddlåda	Front bed box
7	860590	x	List hörn L=2500	Corner strip L=2500
8	321345	x	Stöd bäddlåda	Support bed box
9	324101	x	Front bäddlåda	Front bed box
10	323373	x	Lock front bäddlåda HB	Cover front bed box R.R.
11	300108	x	List bord väggdel L550	List wall
12	323226	x	Bordsskiva 740x940	Table top 740x940
13	300420	x	List upphäng bordsdel L550	List board
14	320711	x	Bordsben fällbart H=730	Table leg H=730
15	312314	x	Fästregel bord	Bracket
16	324098	x	Lock bäddlåda	Cover bed box
17	321329	x	Stöd bäddlåda	Support bed box
18	660470	x	List 17,5x55x540	List 17,5x55x540
19	324099	x	Front bäddlåda	Front bed box
20	323864	x	Värmespalt gavel bak nedre	Air gap under
21	314287	x	List plast L=2270	List plastic L=2270
22	324100	x	Värmespalt gavel bak övre	Air gap upper
23	323447	x	Diskbänk kpl. m. skiva/luckor/lådor	Kitchen sink cpl. with board/doors/drawers
24	401328	x	Plåt under spis	Plate cover under fireplace
25	323219	x	Skiva diskbänk	Board
26	323504	x	Lucka V 550x470	Door L 550x470
27	323503	x	Lucka H 550x470	Door R 550x470
28	323510	x	Lucka H 550x265	Door R 550x265
29	323505	x	Låda diskbänk kpl.	Drawer cpl.
30	323506	x	Låda diskbänk kpl.	Drawer cpl.
31	323412	x	Skärbräda	Cutting board
32	320460	x	Hylla övre	Shelf upper
33	320482	x	Utskjut diskbänk	Projection kitchen sink
34	321508	x	Luftspalt V-bak främre	Air gap
35	324128	x	Luftspalt V-bak främre	Air gap
36	324130	x	Luftspalt V-bak bakre	Air gap

M= Metervara
T= Tillbehör

M= On the metre
T= Accessory

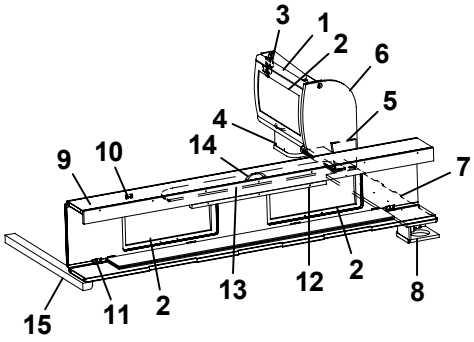
3
1
2
6
5
4
14
9
10
7
15
11
2
13
12
2
8

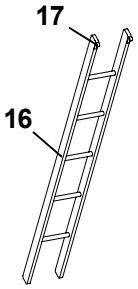
17
16

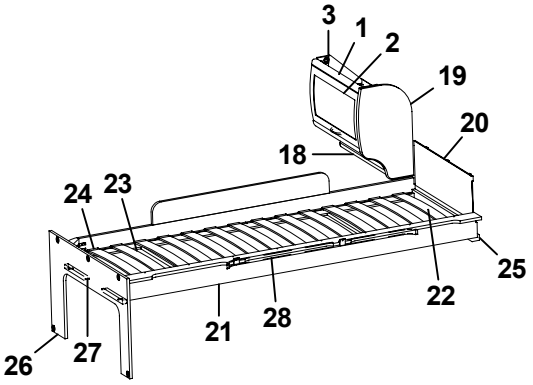
3
1
2
19
20
18
24
23
25
22
21
28
26
27

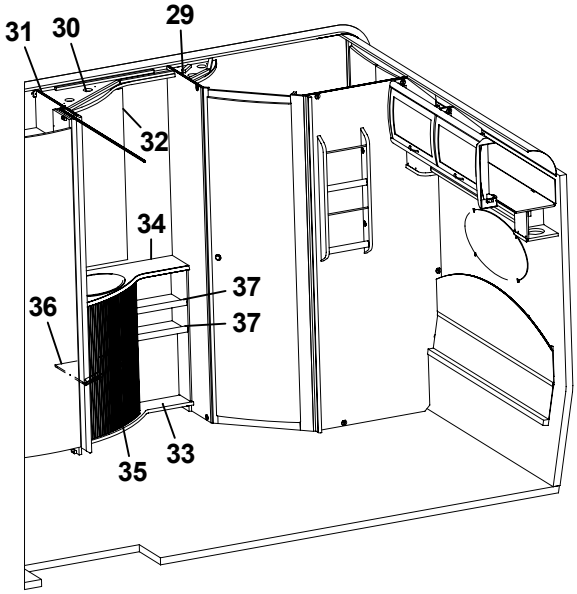
31
30
29
32
34
37
36
37
35
33

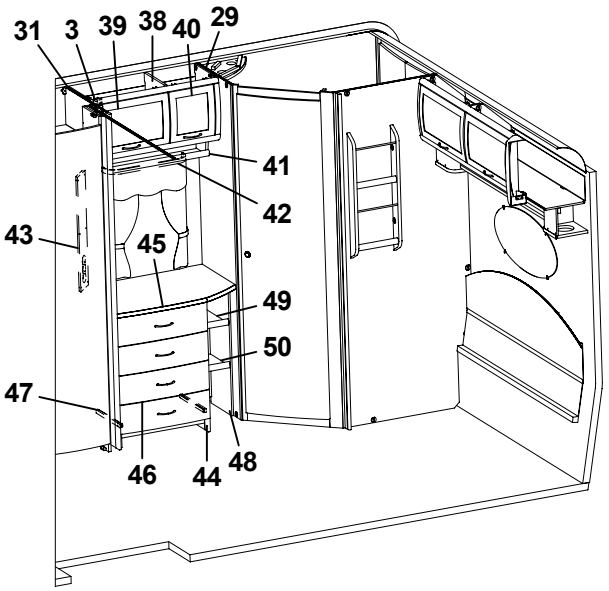
31
3
39
38
40
29
41
42
43
45
49
50
47
46
44
48

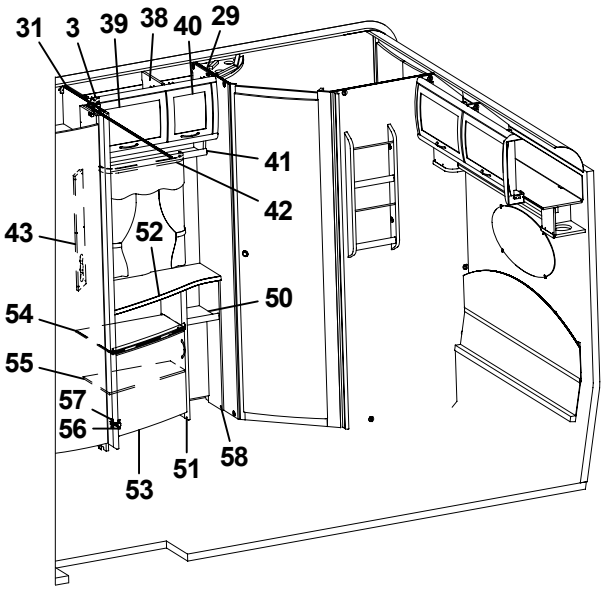
31
3
39
38
40
29
41
42
43
52
50
54
55
57
56
53
51
58

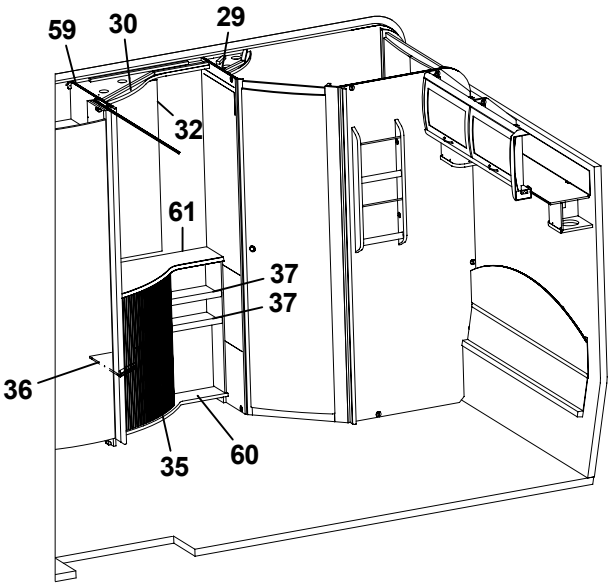
59
30
29
32
61
37
37
36
35
60

Pos Fig	Det. nr Part. No	Ingår Fitted	**OBS!!** Ange alltid årsmodell vid beställning av inredning Benämning	**OBS!!** Specify always year of model when ordering equipment Description
1	323884	x	Skåp gavel bak L560	Cupboard gable L560
2	323000	x	Lucka	Door
3	315194	x	Gångjärn	Hinge
4	323047	x	Högtalarlåda	Box loudspeaker
5	324120	x	Hyllpaket	Shelf
6	324047	x	Gavel rundad	Gable
7	324059	x	Hylla gavel bak 935x180	Shelf gable rear
8	324111	x	Högtalarlåda	Box loudspeaker
9	323817	x	Överbäddskåp L1980	Upper bed L1980
10	860402	x	Gångjärn	Hinge
11	860405	x	Gångjärn	Hinge
12	312233	x	Regel låsning	Lock bar
13	323846	x	Rasskydd ö-bäddskåp	Protective plate
14	315188	x	Handtag	Handle
15	313780	x	Bärregel 900x55x40	Bearing rail
16	312613	T	Stege ö-bäddsskåp 201x1800 kpl.	Ladder upper bed 201x1800 cpl.
17	860426	T	Krok t. stege	Hook for ladder
18	323888	x	Hyllpaket	Shelf
19	323657	x	Gavel rundad	Gable
20	321209	x	Värmespalt gavel	Air gap gable
21	323797	x	Sängram vån.säng V u. ribbotten	Bed bottom L without laths
22	325430	x	Ribbotten kpl.	Laths bottom cpl.
23	311985	x	Ribba sängbotten L=718 B=63	Lath bed bottom L=718 B=63
24	312046	x	Band t. ribbotten	Band for laths bottom
25	324117	x	Bärregel	Bearing rail
26	324299	x	Skiva fast bädd	Sheet upper bed
27	312313	x	Bärregel 670x22x22	Bearing rail 670x22x22
28	315447	x	Skena gardin L1080	Curtain rod L1080
29	323441	x	Vägg tvättrum främre	Wall washroom front
30	323197	x	Ljusramp tvättrum	Light holder
31	320525	x	Vägg garderob H	Wall wardrobe R
32	314689	x	Spegel 515x995x3	Mirror 515x995x3
33	323188	x	Skåp tvättrum kpl. m. skiva/jalusi	Cupboard wash basin cpl. with board/jalousie
34	323189	x	Skiva skåp tv.ställ 790x514	Board cupboard wash basin
35	320243	x	Jalusi skåp tvättställ	Jalousie
36	320253	x	Hylla	Shelf
37	323191	x	Hylla	Shelf
38	323803	x	Skåp övre L790	Cupboard upper L 790
39	323002	x	Lucka	Door
40	323001	x	Lucka	Door
41	323810	x	Hyllpaket	Shelf
42	315446	x	Skena gardin L 500	Curtain rod L 500
43	320624	x	Front el-uttag 130x665	Front outlet 130x665
44	323539	x	Byrå kpl. u. skiva	Chest of drawers without board
45	324081	x	Skiva byrå 790x549/423	Board
46	323541	x	Låda byrå	Drawer
47	315215	x	Glidskena låda (säljes i par)	Slide bar (exp. in pair)
48	324082	x	Hylla vid byrå kpl.	Shelf cpl.
49	324084	z	Hylla övre	Shelf
50	323814	z	Hylla undre	Shelf
			T= Tillbehör	T= Accessory

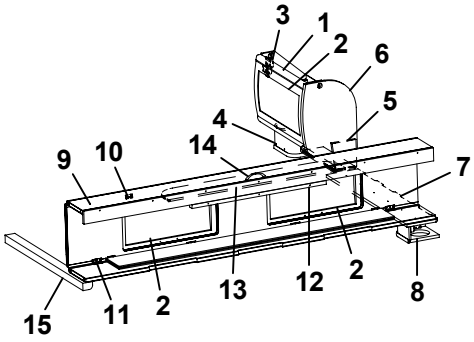
3
1
2
6
5
4
14
9
10
7
15
11
2
13
12
2
8

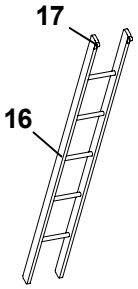
17
16

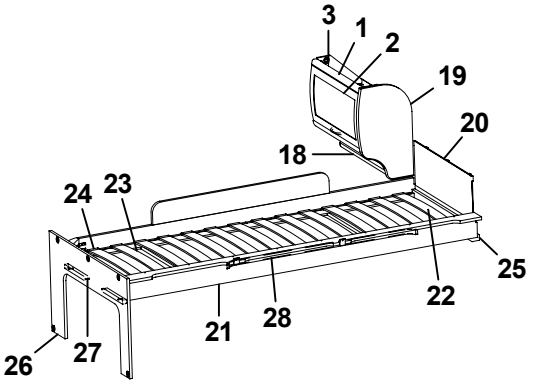
3
1
2
19
20
18
24
23
25
22
21
28
26
27

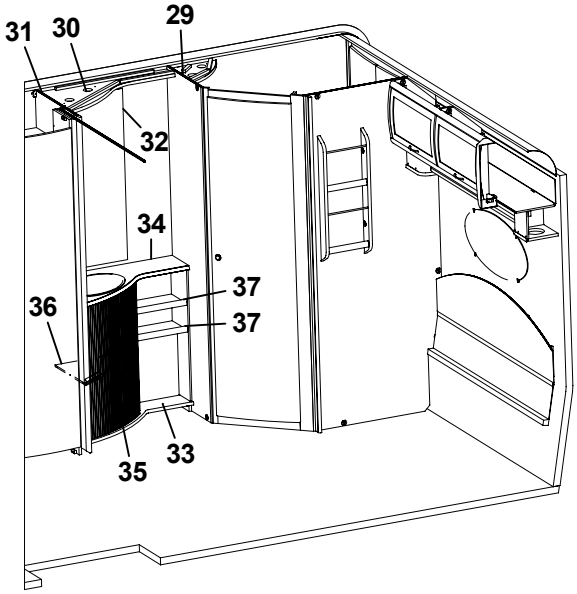
31
30
29
32
34
37
36
37
35
33

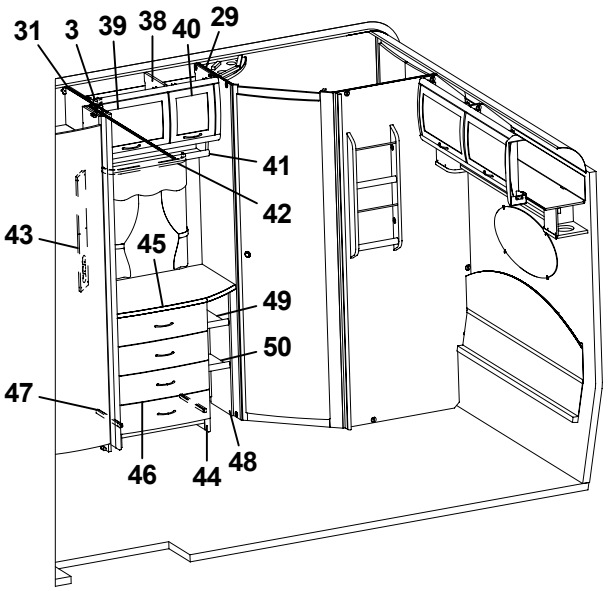
31
3
39
38
40
29
41
42
43
45
49
50
47
46
44
48

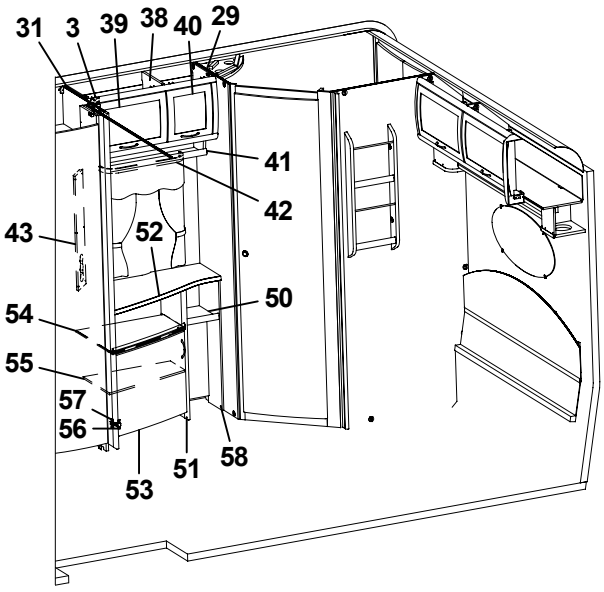
31
3
39
38
40
29
41
42
43
52
50
54
55
57
56
53
51
58

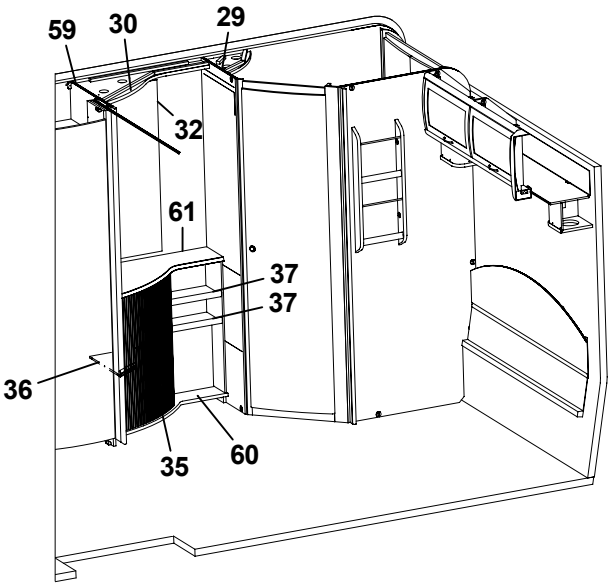
59
30
29
32
61
37
37
36
35
60

Pos Fig	Det. nr Part. No	Ingår Fitted	**OBS!!** Ange alltid årsmodell vid beställning av inredning Benämning	**OBS!!** Specify always year of model when ordering equipment Description
51	323317	x	TV-bänk kpl. u. skiva	TV-bench cpl. without board
52	323804	x	Skiva TV-bänk 790x515/270	Board
53	323504	x	Lucka V 550x470	Door L 550x470
54	323320	x	Hylla övre	Shelf upper
55	323321	x	Hylla undre	Shelf lower
56	311917	x	Gångjärn	Hinge
57	312588	x	Platta gångjärn	Plate hinge
58	323805	x	Hylla vid TV-bänk kpl.	Shelf cpl.
59	324199	x	Vägg garderob H	Wall wardrobe R
60	324210	x	Skåp smink kpl. m skiva/jalusi	Cupboard
61	324400	x	Skiva sminkbord 790x514	Board

T= Tillbehör

T= Accessory

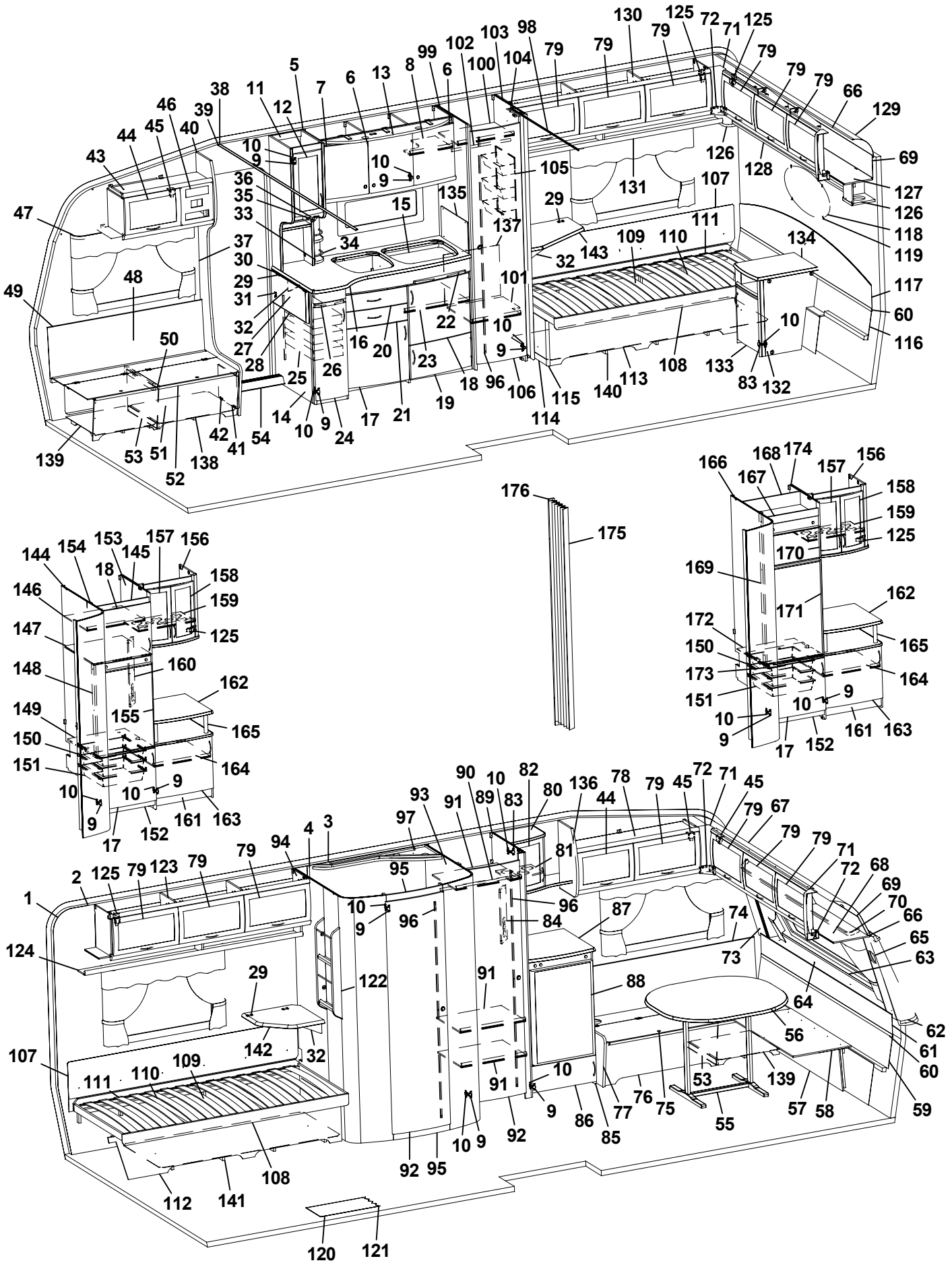
1
2
3
4
5
6
7
8
9
10
11
12
13
14
15
16
17
18
19
20
21
22
23
24
25
26
27
28
29
30
31
32
33
34
35
36
37
38
39
40
41
42
43
44
45
46
47
48
49
50
51
52
53
54
55
56
57
58
59
60
61
62
63
64
65
66
67
68
69
70
71
72
73
74
75
76
77
78
79
80
81
82
83
84
85
86
87
88
89
90
91
92
93
94
95
96
97
98
99
100
101
102
103
104
105
106
107
108
109
110
111
112
113
114
115
116
117
118
119
120
121
122
123
124
125
126
127
128
129
130
131
132
133
134
135
136
137
138
139
140
141
142
143
144
145
146
147
148
149
150
151
152
153
154
155
156
157
158
159
160
161
162
163
164
165
166
167
168
169
170
171
172
173
174
175
176

Pos Fig	Det. nr Part. No	Ingår Fitted	OBS!! Ange alltid årsmodell vid beställning av inredning Benämning	OBS!! Specify always year of model when ordering equipment Description
1	312219	M	Tapet vägg/tak	Wall paper
2	312220	M	Tejp tapet, vägg	Tape, wall paper
3	314524	M	Tapet vägg tvättrum	Wall paper, washroom
4	314344	M	Tejp tapet, vägg tvättrum 50 m/rulle	Tape, wall paper washroom 50 m/roll
5	323014	x	Skåp kök L1118 kpl.	Cupboard kitchen L1118 cpl.
6	323021	x	Lucka H 368x420	Door R 368x420
7	323020	x	Lucka V 368x420	Door L 368x420
8	323092	x	Hylla	Shelf
9	311917	x	Gångjärn	Hinge
10	312588	x	Platta gångjärn	Plate hinge
11	323267	x	Skåp utskjut kökskåp kpl.	Cupboard projekting cpl.
12	323426	x	Lucka V 236x500	Door L 236x500
13	323401	x	Ljusramp köksskåp	Light holder
14	323043	x	Diskbänk kpl. m. skiva/luckor/lådor	Kitchen sink with board/doors/drawers
15	401328	x	Plåt under spis	Plate cover under fireplace
16	323169	x	Skiva diskbänk	Board
17	323504	x	Lucka V 550x470	Door L 550x470
18	323503	x	Lucka H 550x470	Door R 550x470
19	323510	x	Lucka H 550x265	Door R 550x265
20	323505	x	Låda diskbänk kpl.	Drawer cpl.
21	323506	x	Låda diskbänk kpl.	Drawer cpl.
22	323412	x	Skärbräda	Cutting board
23	320460	x	Hylla övre	Shelf upper
24	323517	x	Lucka 270x740	Door 270x740
25	312106	x	Bänkutdragssats kpl.	Extensible basket
--	315995	x	Skena d:o	Rail d:o
--	315996	x	Krok d:o	Hook d:o
26	323413	x	Skärbräda	Cutting board
27	315750	T	Mont-sats vikskiva kpl. sats	Board cpl. kit
28	323240	T	Vikskiva diskbänk	Board
29	860621	T	Gångjärn	Hinge
30	315145	T	Distans vikskiva	Distance
31	800639	T	Snäppare mässing	Snap brass
32	315749	T	Stöd	Support board
33	320312	x	Kryddhylla	Spice shelf
34	314352	x	Rasskydd al. rör L=210	Pipe al. L=210
35	320626	x	Front	Front
36	320627	x	Skiva täck	Sheet cover
37	504400	x	List täck el-kabel B=44 L=2000	Cover strip B=44 L=2000
38	309969	x	List snäpp undre L2379	List under L2379
39	309970	x	List snäpp övre L2379	List upper L2379
40	324721	x	Stolpe först. L1922 kpl. m. lucka	Support bar cpl. with door
41	320005	x	Lucka	Door
42	312589	x	Gångjärn	Hinge
43	324718	x	Skåp övre elc. L=752	Cupboard upper L=752
44	323002	x	Lucka	Door
45	860406	x	Gångjärn	Hinge
46	312404	x	Täckfront radio 189x62	Cover radio
47	315220	x	Skena gardin L1020	Curtain rod L1020
48	323184	x	Värmespalt H fram	Air gap R.F.
			M= Metervara T= Tillbehör	M= On the metre T= Accessory

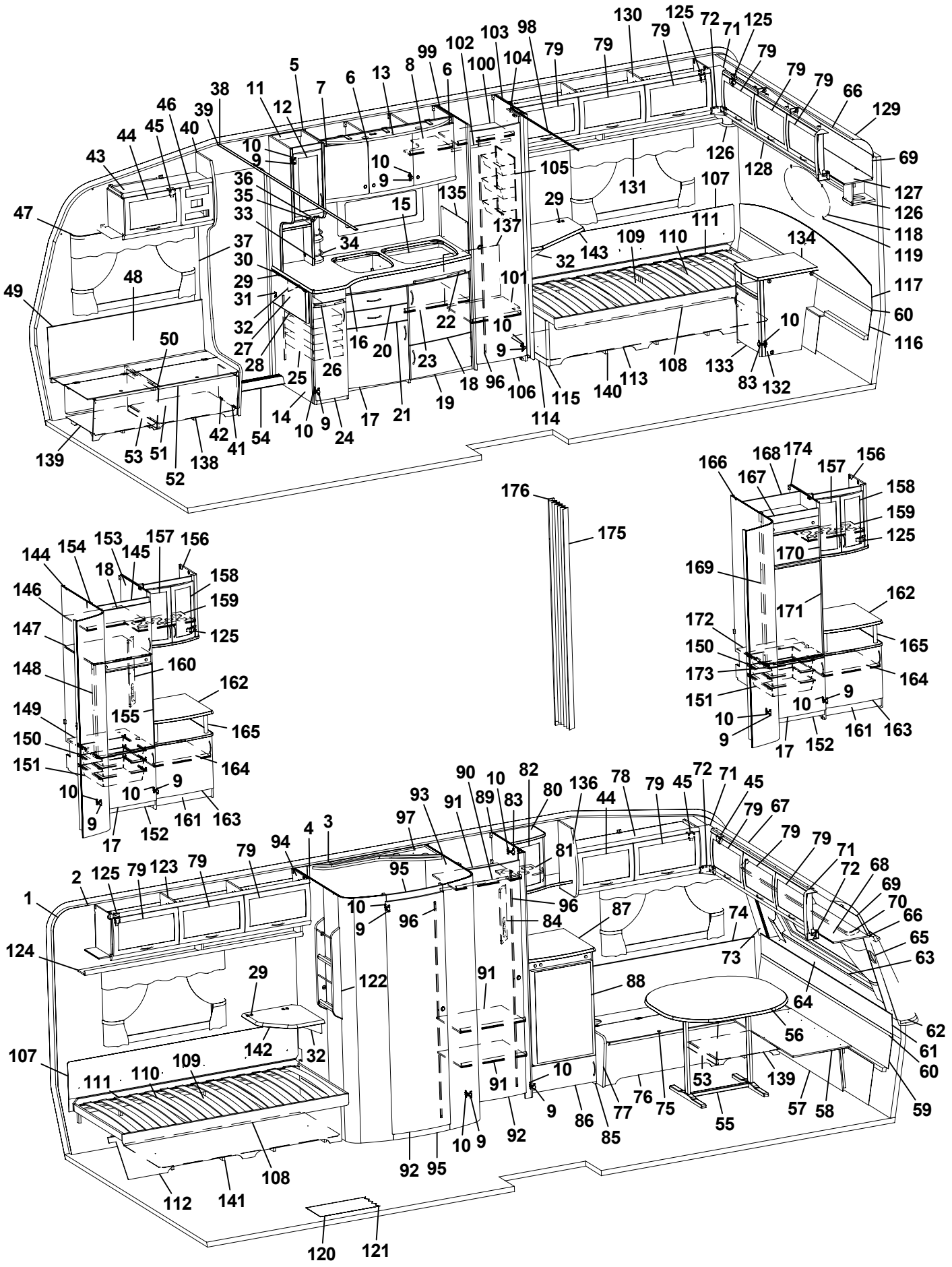
1
2
3
4
5
6
7
8
9
10
11
12
13
15
16
17
18
19
20
21
22
23
24
25
26
27
28
29
30
31
32
33
34
35
36
37
38
39
40
41
42
43
44
45
46
47
48
49
50
51
52
53
54
55
56
57
58
59
60
61
62
63
64
65
66
67
68
69
70
71
72
73
74
75
76
77
78
79
80
81
82
83
84
85
86
87
88
89
90
91
92
93
94
95
96
97
98
99
100
101
102
103
104
105
106
107
108
109
110
111
112
113
114
115
116
117
118
119
120
121
122
123
124
125
126
127
128
129
130
131
132
133
134
135
136
137
138
139
140
141
142
143
144
145
146
147
148
149
150
151
152
153
154
155
156
157
158
159
160
161
162
163
164
165
166
167
168
169
170
171
172
173
174
175
176

Pos Fig	Det. nr Part. No	Ingår Fitted	OBS!! Ange alltid årsmodell vid beställning av inredning Benämning	OBS!! Specify always year of model when ordering equipment Description
49	860423	M	List kant ljusbrun	Strip, light brown
50	323178	x	Lock bäddlåda H F	Cover bedbox R.F.
51	323174	x	Front bäddlåda H F (utan lastlucka)	Front bed box R.F. (without loading hatch)
--	324422	T	Front bäddlåda H F (med lastlucka)	Front bed box R.F. (with loading hatch)
52	860562	x	List bädd	List bed
53	312825	x	Stöd bäddlåda HF	Support bed box
54	314687	x	Tröskel aluminium L=850	Threshold aluminium L=850
55	313185	x	Bordsstativ	Table stand
56	323222	x	Bordsskiva 940x1026	Table top 940x1026
57	323180	x	Front bäddlåda gavel (2 st när lastl. mont.)	Front bed box gable (2 pcs in loading hatch)
58	323205	x	Skiva rundsittgrupp	Sheet seat
59	323203	x	Värmespalt nedre gavel fram	Air gap under
60	314287	x	List plast L=2270	List plastic L=2270
61	323200	x	Värmespalt övre gavel fram	Air gap upper
62	323128	x	Hylla front L2444	Shelf front L2444
63	860593	x	Raskant plast L=2600	Cantlist shelf front L=2600
64	324022	x	Luftspalt fronthylla	Air gap shelf front
65	323270	x	Front högtalare H	Front loudspeaker R
66	313884	x	List plast radie L=2379	List L=2379
67	316005	x	Skiva plast 295x2363x1	Plastic sheet
68	323044	x	Skåp gavel fram L=2365	Cupboard L=2365
69	323059	x	Skiva skåp 2345x180	Sheet 2345x180
70	315223	x	Skena gardin L1920	Curtain rod L1920
71	323094	x	Hörn inredning	Corner
72	324321	x	Täckvinkel hörn inredning	Cover for corner
73	323271	x	Front högtalare V	Front loudspeaker L
74	323186	x	Värmespalt V fram	Air gap L.F.
75	323179	x	Lock bäddlåda V F	Cover bed box L.F
76	323176	x	Front bäddlåda V F (utan lastlucka)	Front bed box L.F. (without loading hatch)
--	324426	T	Front bäddlåda V F (med lastlucka)	Front bed box L.F. (with loading hatch)
77	323449	x	Gavel bäddlåda V F	Gable bed box L.F
78	323045	x	Skåp övre L=1034	Cupboard upper L=1034
79	323000	x	Lucka	Door
80	323276	x	Skåp bar kpl.	Coctail cabinet cpl.
81	323399	x	Hållare flaskor	Bottle-holder
82	324017	x	Lucka V 295x388 vitrin	Door L 295x388
83	315202	x	Gångjärn	Hinge
84	320623	x	Front el-uttag 130x429	Front outlet
85	323244	x	Kylskåpsbänk u. skiva	Cupboard without board
86	320653	x	Lucka V 540x208	Door L 540x208
87	323233	x	Skiva kyls.bänk 575x570	Board
88	324069	x	Skiva kyl 468x725	Sheet refrigerator 468x725
89	320553	x	Vägg garderob H	Wall wardrobe R
90	312053	x	Galgstång L=780	Clothes hanger L=780
91	320610	x	Hylla garderob	Shelf wardrobe
92	321518	x	Dörr 490x1850	Door 490x1850
93	324071	x	Vägg tvättrum H	Wall washroom R
94	322312	x	Vägg tvättrum V	Wall washroom L
95	321560	x	Tröskel/överbit	Treshold/overlap
96	314523	x	Rätningslist dörr L=1715	List L=1715
			M= Metervara T= Tillbehör	M= On the metre T= Accessory

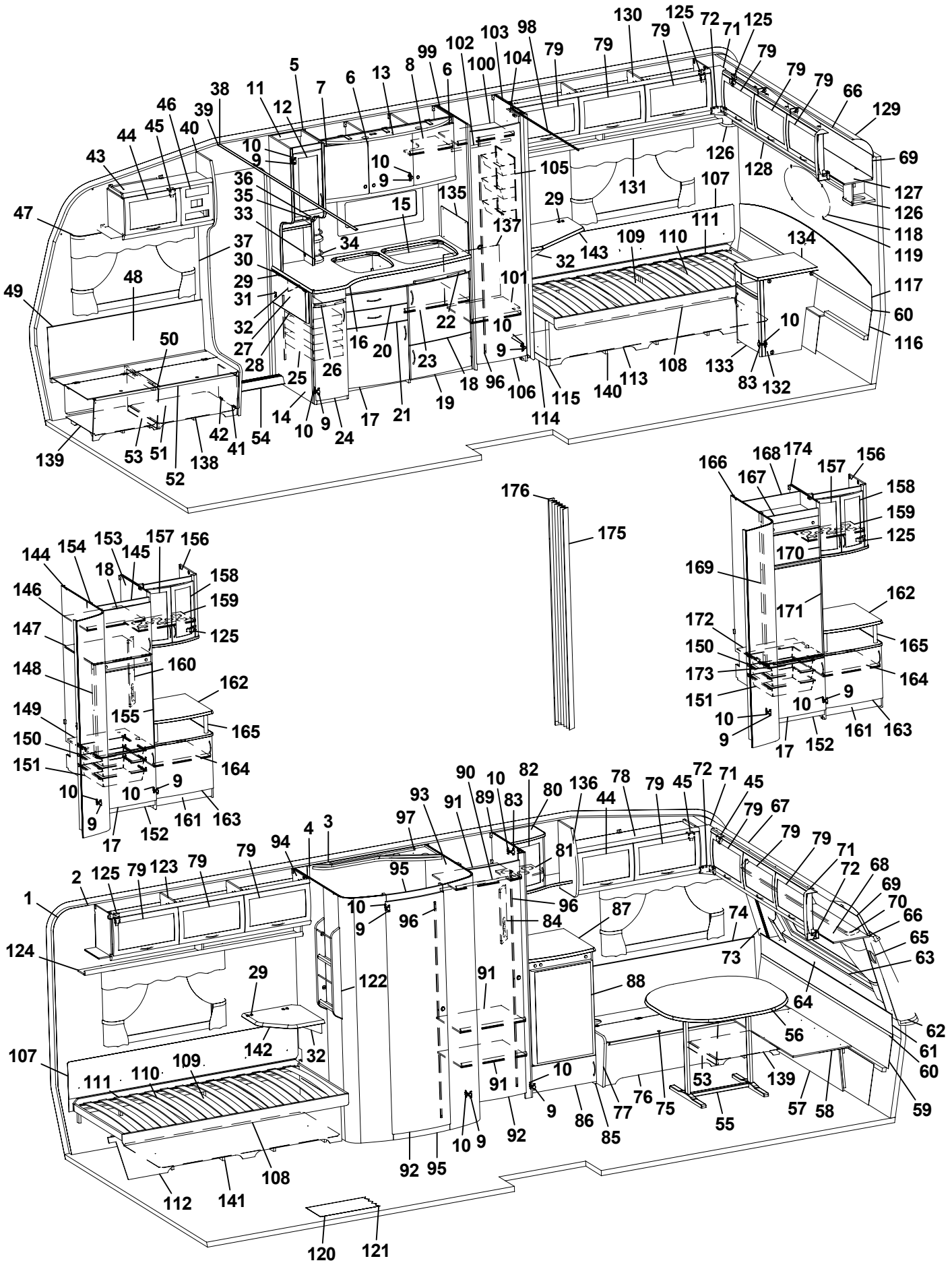
1 2 3 4 5 6 7 8 9 10 11 12 13 15 16 17 18 19 20 21 22 23 24 25 26 27 28 29 30 31 32 33 34 35 36 37 38 39 40 41 42 43 44 45 46 47 48 49 50 51 52 53 54 55 56 57 58 59 60 61 62 63 64 65 66 67 68 69 70 71 72 73 74 75 76 77 78 79 80 81 82 83 84 85 86 87 88 89 90 91 92 93 94 95 96 97 98 99 100 101 102 103 104 105 106 107 108 109 110 111 112 114 115 116 117 118 119 120 121 122 123 124 125 126 127 128 129 130 131 132 133 134 135 136 137 138 139 140 141 142 143 144 145 146 147 148 149 150 151 152 153 154 155 156 157 158 159 160 161 162 163 164 165 166 167 168 169 170 171 172 173 174 175 176

Pos Fig	Det. nr Part. No	Ingår Fitted	OBS!! Ange alltid årsmodell vid beställning av inredning Benämning	OBS!! Specify always year of model when ordering equipment Description
97	323347	x	Ljusramp tvättrum	Light holder
98	314917	x	Skena draperi L=1190	Drapery rail L=1190
99	322314	x	Vägg garderob V	Wall wardrobe L
100	323116	x	Hylla garderob övre	Shelf wardrobe upper
101	323119	x	Hylla garderob nedre	Shelf wardrobe lower
102	312053	x	Galgstång L=780	Clothes hanger L=780
103	322316	x	Vägg garderob H	Wall wardrobe H
104	323114	x	Nisch vikdörr	Niche folding door
105	312162	x	Korg garderob 330x140x520	Basket
106	321519	x	Dörr 415x1850	Door 415x1850
107	312006	x	Värmespalt V-H bak	Air gap L-R rear
108	313898	x	Sängram u. ribbotten	Bed bottom without laths
109	325342	x	Ribbotten kpl.	Laths bottom cpl.
110	314211	x	Ribba sängbotten L=820 B=63	Lath bed bottom L=820 B=63
111	312046	x	Band t. ribbotten	Band for laths bottom
112	323367	x	Front säng V	Front bed L
113	323366	x	Front säng H	Front bed R
114	320422	x	Gavel säng	Gable bed
115	860590	x	List hörn L=2500	Corner strip L=2500
116	323369	x	Värmespalt nedre gavel bak	Air gap lower
117	323368	x	Värmespalt övre gavel bak	Air gap upper
118	313449	x	Spegel oval 800x350x3	Mirror 800x350x3
119	312809	x	Hållare spegel	Holder mirror
120	314659	M	Matta golv, parkett (I vagnar fram till Mars 2005)	Carpet floor, parquet (In caravans into Mars 2005)
121	316004	M	Matta golv, Solidwood (I vagnar från Mars 2005)	Carpet floor, Solidwood (In caravans from Mars 2005)
122	320316	x	Tidningshylla 280x720 kpl	Newspaper shelf
123	323046	x	Skåp övre L=1674	Cupboard upper L=1674
124	323082	x	Hyllpaket	Shelf
125	315194	x	Gångjärn	Hinge
126	323047	x	Högtalarlåda	Box loudspeaker
127	323049	x	Skåp gavel bak L2365	Cupboard gable L2365
128	323138	x	Hyllpaket	Shelf
129	316005	x	Skiva plast 295x2363x1	Plastic sheet
130	323153	x	Skåp övre L1674	Cupboard upper L1674
131	323155	x	Hyllpaket	Shelf
132	323024	x	Hurts	Cupboard
133	324018	x	Lucka H 368x420	Door
134	323027	x	Skiva hurts 424x530	Board cupboard
135	401475	x	Flamskydd	Flame guard
136	323277	x	Gavel rundad	Gable
137	324088	x	Täckskiva exp. kärl	Board
138	324136	x	Luftspalt H-fram	Air gap R front
139	324138	x	Luftspalt fram	Air gap front
140	324124	x	Luftspalt H-bak	Air gap R-rear
141	324126	x	Luftspalt V-bak	Air gap L-rear
142	324300	T	Skiva TV-hylla 470x470	Board 470x470
143	323231	T	Skiva TV-bänk 580x535	Board 580x535
144	323579	x	Vägg tvättrum H	Wall washroom R
145	321395	x	Front kylskåpsskåp	Front
146	321366	x	Hylla skåp o. kyl	Shelf
			M= Metervara T= Tillbehör	M= On the metre T= Accessory

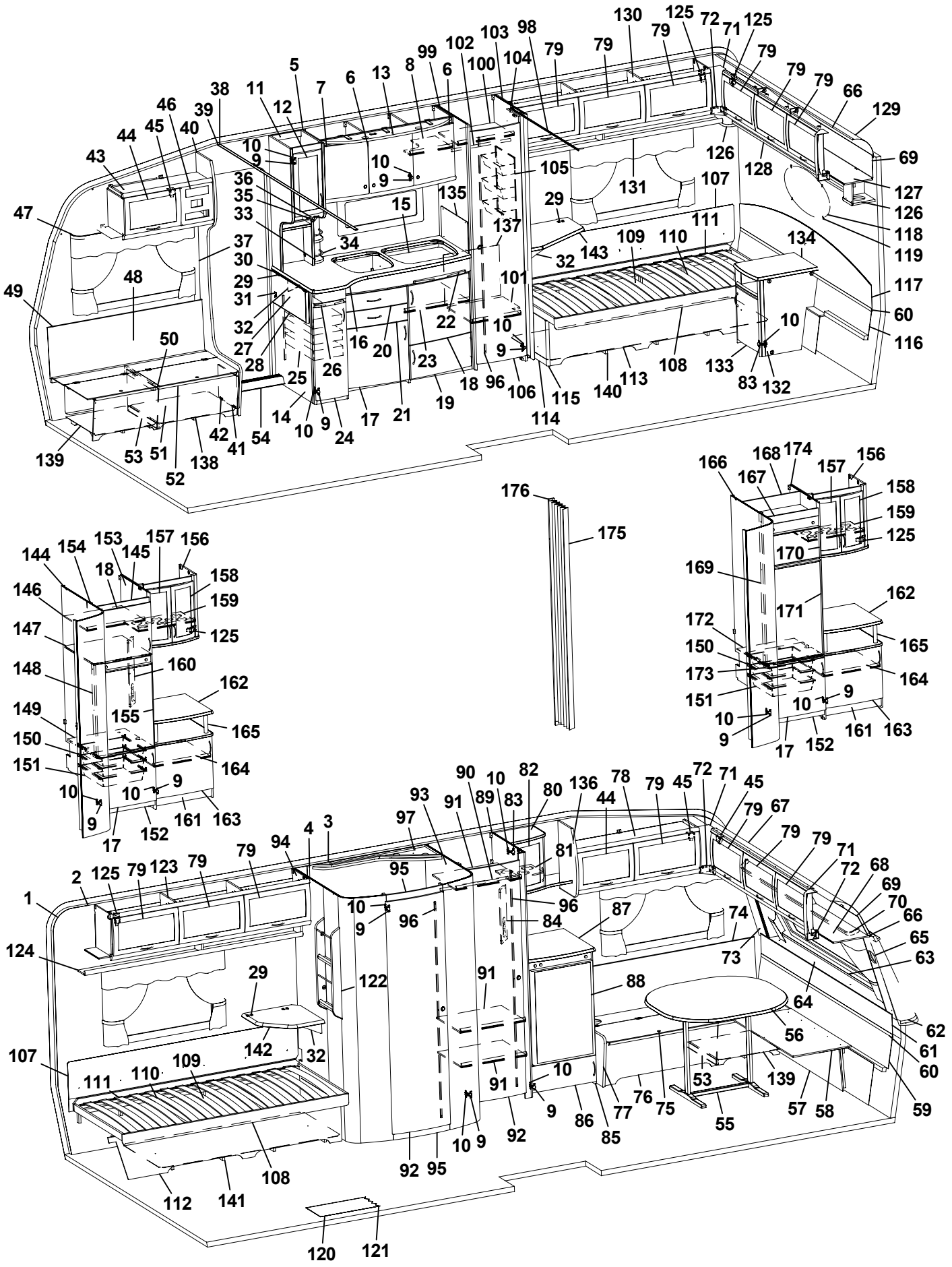
1
2
3
4
5
6
7
8
9
10
11
12
13
14
15
16
17
18
19
20
21
22
23
24
25
26
27
28
29
30
31
32
33
34
35
36
37
38
39
40
41
42
43
44
45
46
47
48
49
50
51
52
53
54
55
56
57
58
59
60
61
62
63
64
65
66
67
68
69
70
71
72
73
74
75
76
77
78
79
80
81
82
83
84
85
86
87
88
89
90
91
92
93
94
95
96
97
98
99
100
101
102
103
104
105
106
107
108
109
110
111
112
113
114
115
116
117
118
119
120
121
122
123
124
125
126
127
128
129
130
131
132
133
134
135
136
137
138
139
140
141
142
143
144
145
146
147
148
149
150
151
152
153
154
155
156
157
158
159
160
161
162
163
164
165
166
167
168
169
170
171
172
173
174
175
176

Pos Fig	Det. nr Part. No	Ingår Fitted	OBS!! Ange alltid årsmodell vid beställning av inredning Benämning	OBS!! Specify always year of model when ordering equipment Description
147	323616	x	Hylla över kyl	Shelf over refrigerator
148	321824	x	List gard.vägg 821x45	List 821x45
149	324920	x	Hylla under kyl	Shelf under refrigerator
150	312712	x	Glidlist trådback (säljes i par)	Sliding strip tray (pair)
151	310325	x	Trådback vit 427x427x85	Tray 427x427x85
152	320657	x	Front skåp under kyl	Front cupboard
153	323577	x	Vägg kyl H	Wall refrigerator R
154	323612	x	List 543x45	List 543x45
155	320658	x	Skiva kyl 493x718	Sheet refrigerator
156	323038	x	Skåp bar kpl.	Coctail cabinet cpl.
157	323713	x	Lucka V 236x500	Door L 236x500
158	323714	x	Lucka H 236x500	Door R 236x500
159	323707	x	Hylla	Shelf
160	323440	x	Front el-uttag	Front outlet
161	323438	x	TV-bänk kpl. u. skiva	TV-bench cpl. without board
162	323706	x	Skiva kyls.bänk 575x570	Board
163	323504	x	Lucka V 550x470	Door L 550x470
164	321363	x	Hylla	Shelf
165	323703	x	Rundstav folierad L=192	Round staff L=192
166	323583	x	Vägg tvättrum H	Wall washroom R
167	324067	x	Front kylskåpsskåp	Front cupboard
168	324918	x	Bakstycke kyl	Back cupboard
169	323613	x	List folierad L=1365	List L=1365
170	324828	x	Skiva frys	Sheet freezer
171	324829	x	Skiva kyl	Sheet refrigerator
173	321826	x	Front hylla	Front
174	323581	x	Vägg kyl H	Wall refrigerator R
175	315216	T	Vikdörr 1900x1500	Folding door
176	323115	T	Bakdel nisch vikdörr	Back niche folding door
			Dyntyger, gardiner m.m. (se tyger)	Cushion textilies, curtains etc. (see textiles)
			M= Metervara T= Tillbehör	M= On the metre T= Accessory

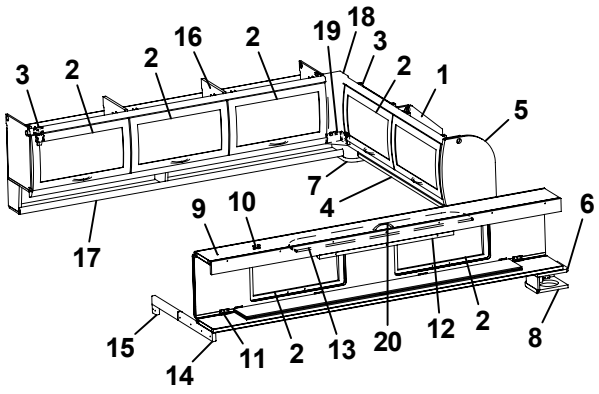
3 2 2 16 2 19 18 3 2 1 5 7 4 6 9 10 17 15 14 11 2 13 20 12 2 8

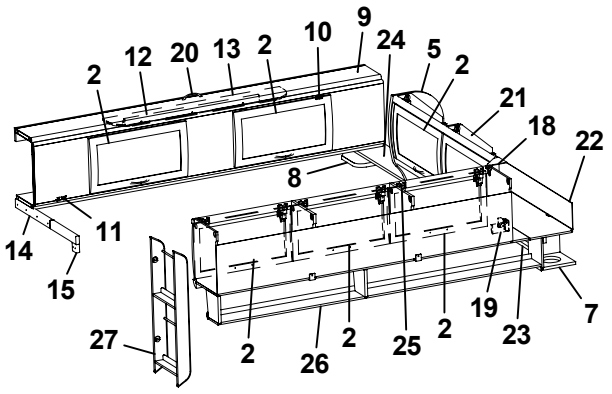
2 12 20 13 2 10 9 24 5 2 21 18 22 8 14 11 15 27 2 26 2 25 2 19 23 7

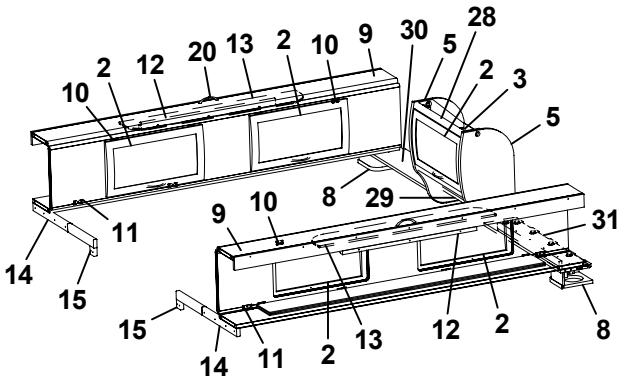
10 2 12 20 13 2 10 9 30 5 28 2 3 5 8 29 9 10 14 11 15 31 15 14 11 2 13 12 2 8

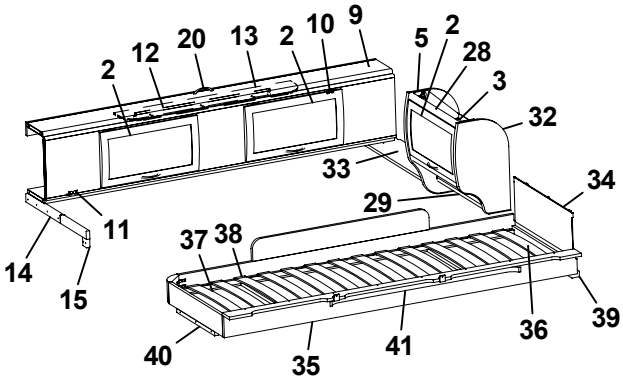
2 12 20 13 2 10 9 5 2 28 3 32 33 34 29 14 11 15 37 38 40 35 41 36 39

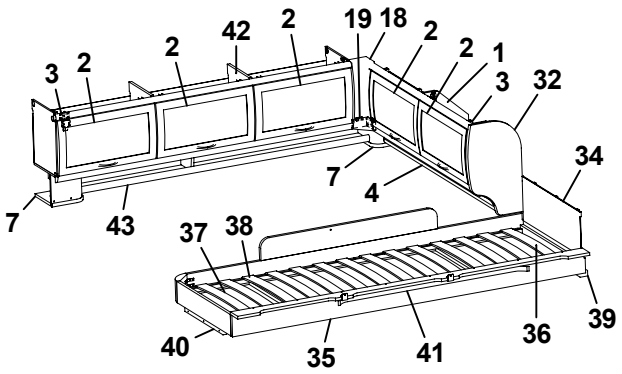
3 2 2 42 2 19 18 2 2 1 3 32 7 4 34 7 43 37 38 40 35 41 36 39

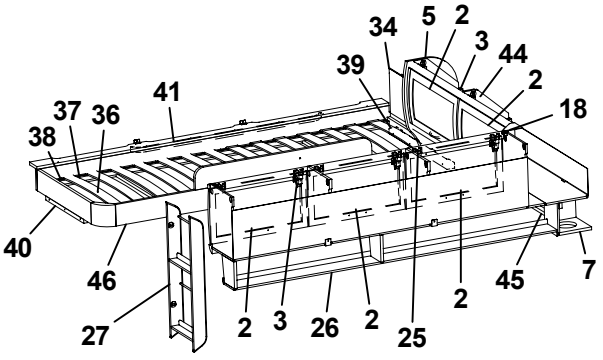
34 5 2 3 44 39 2 41 37 36 18 38 40 46 27 2 3 26 2 25 2 45 7

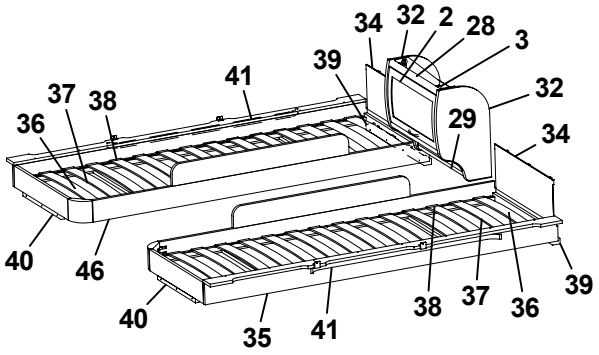
34 32 2 28 3 39 41 37 38 32 36 29 34 40 46 40 35 41 38 37 36 39

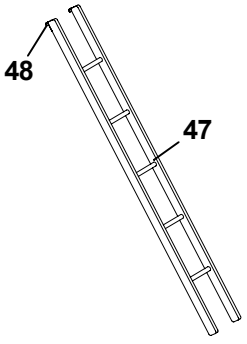
48 47

Pos Fig	Det. nr Part. No	Ingår Fitted	OBS!! Ange alltid årsmodell vid beställning av inredning Benämning	OBS!! Specify always year of model when ordering equipment Description
1	323649	x	Skåp gavel bak H L1510	Cupboard
2	323000	x	Lucka	Door
3	315194	x	Gångjärn	Hinge
4	323653	x	Hyllpaket	Shelf
5	324047	x	Gavel rundad	Gable
6	324051	x	Hylla gavel bak V 835x180	Shelf gable rear L 835x180
7	323047	x	Högtalarlåda	Box loudspeaker
8	324111	x	Högtalarlåda	Box loudspeaker
9	323817	x	Överbäddskåp L1980	Upper bed L1980
10	860402	x	Gångjärn	Hinge
11	860405	x	Gångjärn	Hinge
12	312233	x	Regel låsning	Lock bar
13	323846	x	Rasskydd ö-bäddskåp	Protective plate
14	312713	x	Bärregel (vikbar)	Bearing rail
15	312726	x	Kloss bärregel	Block bearing rail
16	323153	x	Skåp övre L=1674	Cupboard upper L=1674
17	323155	x	Hyllpaket	Shelf
18	323094	x	Hörn inredning	Corner
19	324321	x	Täckvinkel hörn inredning	Cover for corner
20	315188	x	Handtag	Handle
21	323471	x	Skåp gavel bak V L1510	Cupboard gable
22	323480	x	Skiva skåp 1500x140	Sheet 1500x140
23	324947	x	Hyllpaket	Shelf
24	324051	x	Hylla gavel bak H 835x180	Shelf R 835x180
25	323046	x	Skåp övre L=1674	Cupboard upper L=1674
26	323082	x	Hyllpaket	Shelf
27	320316	x	Tidningshylla 280x720 kpl	Newspaper shelf
28	323884	x	Skåp gavel bak L560	Cupboard gable L560
29	323888	x	Hyllpaket	Shelf
30	324107	x	Hylla gavel bak H 886x180	Shelf R 886x180
31	324107	x	Hylla gavel bak V 886x180	Shelf L 886x180
32	323657	x	Gavel rundad	Gable
33	324107	x	Hylla gavel bak 886x180	Shelf 886x180
34	321209	x	Värmespalt gavel	Air gap gable
35	323797	x	Sängram vån.säng V u. ribbotten	Bed bottom L without laths
36	325430	x	Ribbotten kpl.	Laths bottom cpl.
37	311985	x	Ribba sängbotten L=718 B=63	Lath bed bottom L=718 B=63
38	312046	x	Band t. ribbotten	Band for laths bottom
39	324117	x	Bärregel	Bearing rail
40	312436	x	Bärregel L=440	Bearing rail L=440
41	315447	x	Skena gardin L1080	Curtain rod L1080
42	323153	x	Skåp övre L=1674	Cupboard upper L=1674
43	324907	x	Hyllpaket	Shelf
44	323471	x	Skåp gavel bak L1510	Cupboard gable L1510
45	323476	x	Hyllpaket	Shelf
46	323798	x	Sängram vån.säng H u. ribbotten	Bed bottom
47	312613	T	Stege ö-bäddsskåp 201x1800 kpl.	Ladder upper bed 201x1800 cpl.
48	860426	T	Krok t. stege	Hook for ladder
			T= Tillbehör	T= Accessory

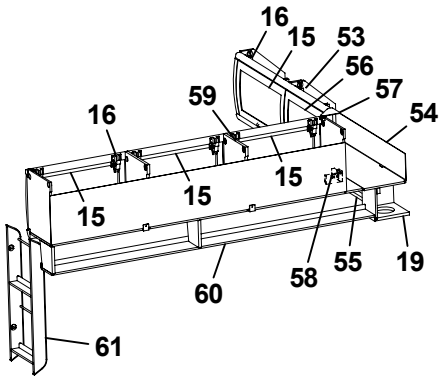
16
15
53
56
57
54
59
16
15
15
15
60
58
55
19
61

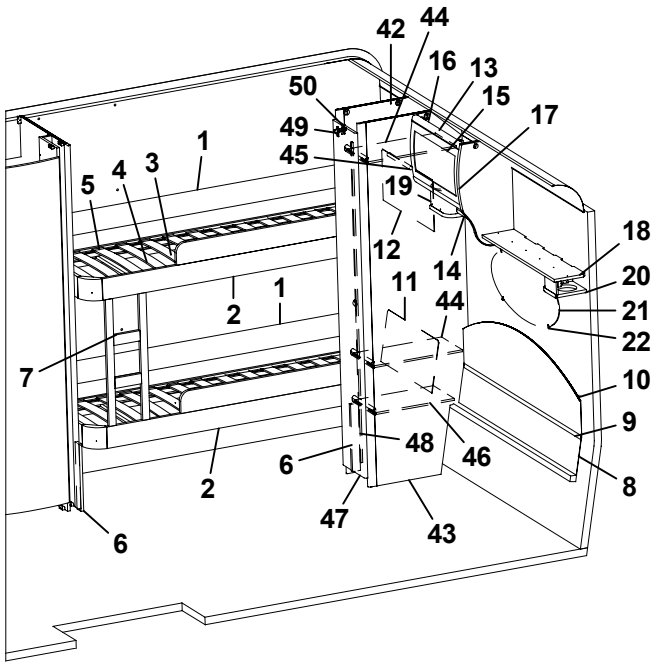
42
44
16
13
15
17
50
49
45
1
5
4
3
19
12
14
18
20
21
22
11
44
2
1
7
10
9
48
46
6
2
8
47
43
6

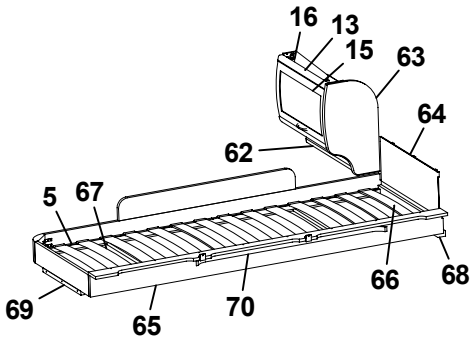
16
13
15
63
64
62
5
67
66
68
69
65
70

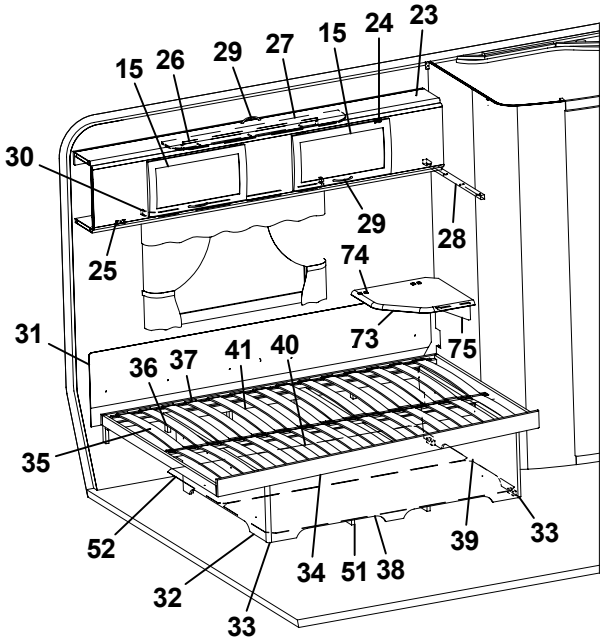
15
26
29
27
15
24
23
30
29
28
25
74
31
73
75
36
37
41
40
35
52
34
51
38
39
33
32
33

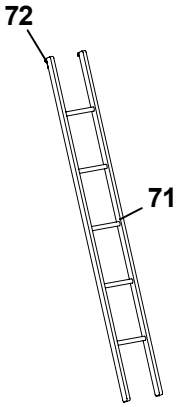
72
71

Pos Fig	Det. nr Part. No	Ingår Fitted	OBS!! Ange alltid årsmodell vid beställning av inredning Benämning	OBS!! Specify always year of model when ordering equipment Description
1	321919	x	Värmespalt H-bak	Air gap R rear
2	323781	x	Sängram fast u. ribbotten	Bed bottom without laths
3	325432	x	Ribbotten kpl.	Laths bottom cpl.
4	311985	x	Ribba sängbotten L=718 B=63	Lath bed bottom L=718 B=63
5	312046	x	Band t. ribbotten	Band for laths bottom
6	322338	x	Stöd säng 15,5x45x360	Support bed
7	324114	x	Stege	Ladder
8	323785	x	Värmespalt nedre gavel bak	Air gap under
9	314287	x	List plast L=2270	List plastic L=2270
10	323784	x	Värmespalt övre gavel bak	Air gap upper
11	323783	x	Värmespalt H-bak	Air gap R rear
12	321688	x	Värmespalt V-bak	Air gap L rear
13	323884	x	Skåp gavel bak L560	Cupboard gable L560
14	324120	x	Hyllpaket	Shelf
15	323000	x	Lucka	Door
16	315194	x	Gångjärn	Hinge
17	324047	x	Gavel rundad	Gable
18	324051	x	Hylla gavel bak V 835x180	Shelf gable rear L 835x180
19	323047	x	Högtalarlåda	Box loudspeaker
20	324111	x	Högtalarlåda	Box loudspeaker
21	313449	x	Spegel oval 800x350x3	Mirror 800x350x3
22	312809	x	Hållare spegel	Holder mirror
23	323817	x	Överbäddskåp L1980	Upper bed L1980
24	860402	x	Gångjärn	Hinge
25	860405	x	Gångjärn	Hinge
26	312233	x	Regel låsning	Lock bar
27	323846	x	Rasskydd ö-bäddskåp	Protective plate
28	312313	x	Bärregel 670x22x22	Bearing rail 670x22x22
29	315188	x	Handtag	Handle
30	315220	x	Skena gardin L1020	Curtain rod L1020
31	312006	x	Värmespalt V-H bak	Air gap L-R rear
32	322346	x	Gavel säng V	Gable bed L
33	860590	x	List hörn L=2500	Corner strip L=2500
34	324035	x	Sängram u. ribbotten	Bedbottom without laths
35	325343	x	Ribbotten kpl.	Laths bottom cpl.
36	311985	x	Ribba sängbotten L=718 B=63	Lath bed bottom L=718 B=63
37	312046	x	Band t. ribbotten	Band for laths bottom
38	323282	x	Front säng	Front bed
39	322344	x	Gavel säng H	Gable bed R
40	315203	x	Regel 17,5x55x1415	Wood lath pine 17,5x55x1415
41	315204	x	Regel 17,5x40x1415	Wood lath pine 17,5x40x1415
42	323924	x	Vägg garderob V	Wall wardrobe L
43	323257	x	Vägg garderob H	Wall wardrobe R
44	323926	x	Hylla	Shelf
45	312053	x	Galgstång L=780	Clothes hanger L=780
46	322362	x	Hylla	Shelf
47	324080	x	Dörr 260x1850	Door 260x1850
48	314523	x	Rätningslist dörr L=1715	List L=1715
49	311917	x	Gångjärn	Hinge
50	312588	x	Platta gångjärn	Plate hinge
			T= Tillbehör	T= Accessory

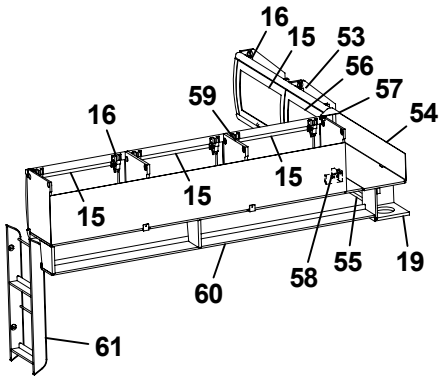
16
15
53
56
57
54
59
16
15
15
15
60
58
55
19
61

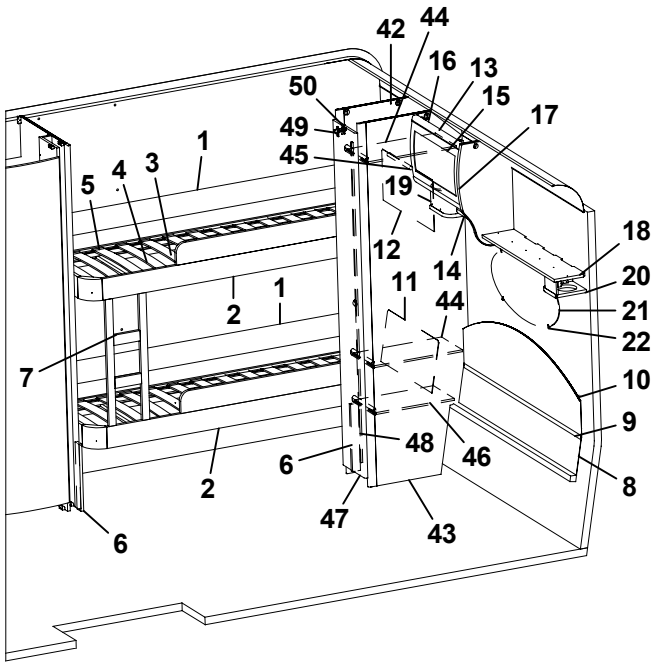
42
44
16
13
15
17
50
49
45
1
5
4
3
19
12
14
18
20
21
22
11
44
2
1
7
10
9
48
46
6
2
8
47
43
6

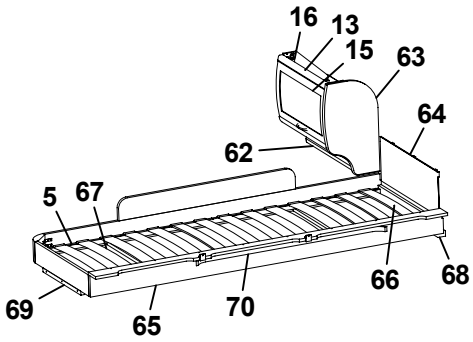
16
13
15
63
64
62
5
67
66
68
69
65
70

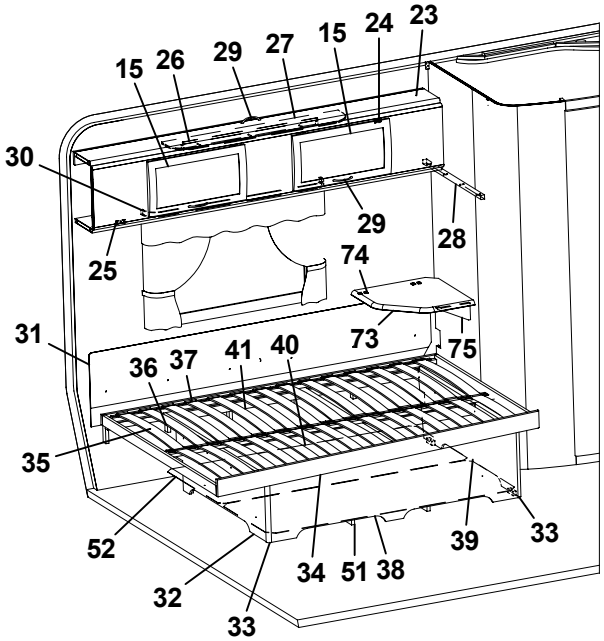
15
26
29
27
15
24
23
30
29
28
25
74
31
73
75
36
37
41
40
35
52
34
51
38
39
33
32
33

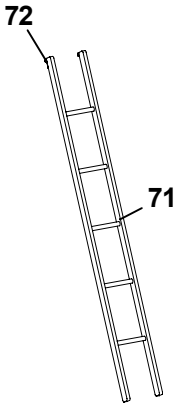
72
71

Pos Fig	Det. nr Part. No	Ingår Fitted	**OBS!!** Ange alltid årsmodell vid beställning av inredning Benämning	**OBS!!** Specify always year of model when ordering equipment Description
51	324938	x	Luftspalt sänglåda	Air gap bed box
52	324940	x	Luftspalt sänglåda	Air gap bed box
53	323461	T	Skåp gavel bak V L1410	Cupboard upper L1410
54	323469	T	Skiva skåp 1400x140	Sheet 1400x140
55	323466	T	Hyllpaket	Shelf
56	323002	T	Lucka	Door
57	323094	T	Hörn inredning	Corner
58	324321	T	Täckvinkel hörn inredning	Cover for corner
59	323046	T	Skåp övre L=1674	Cupboard upper L=1674
60	323082	T	Hyllpaket	Shelf
61	320316	T	Tidningshylla 280x720 kpl	Newspaper shelf
62	323888	T	Hyllpaket	Shelf
63	323657	T	Gavel rundad	Gable
64	321209	T	Värmespalt gavel	Air gap gable
65	323797	T	Sängram vån.säng V u. ribbotten	Bed bottom L without laths
66	325430	T	Ribbotten kpl.	Laths bottom cpl.
67	311985	T	Ribba sängbotten L=718 B=63	Lath bed bottom L=718 B=63
68	324117	T	Bärregel	Bearing rail
69	312436	T	Bärregel L=440	Bearing rail L=440
70	315447	T	Skena gardin L1080	Curtain rod L1080
71	312613	T	Stege ö-bäddsskåp 201x1800 kpl.	Ladder upper bed 201x1800 cpl.
72	860426	T	Krok t. stege	Hook for ladder
73	324300	T	Skiva TV-hylla 470x470	Board 470x470
74	860621	T	Gångjärn	Hinge
75	315749	T	Stöd	Support board

T= Tillbehör

T= Accessory

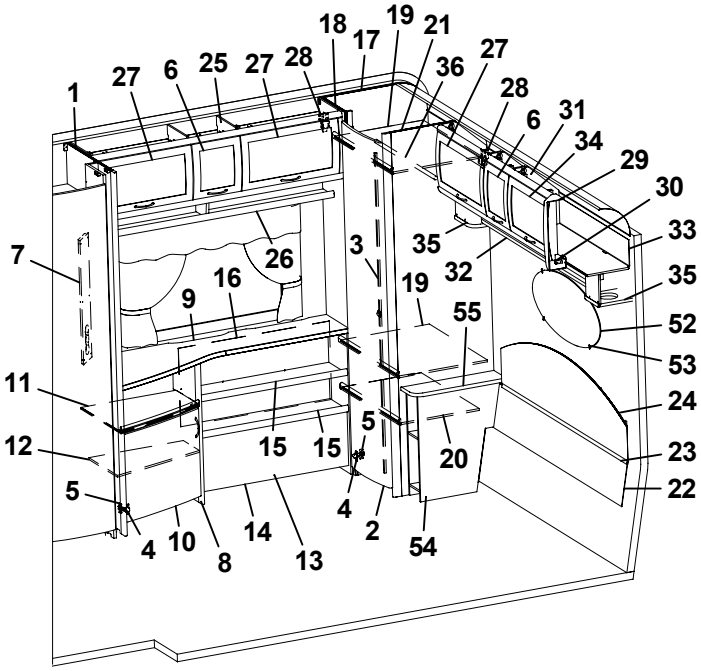
1
27
6
25
27
28
18
17
19
21
36
27
28
6
31
34
29
30
33
35
32
35
52
53
24
23
22
7
26
3
16
9
19
55
11
12
5
4
10
8
14
13
15
15
5
4
2
20
54

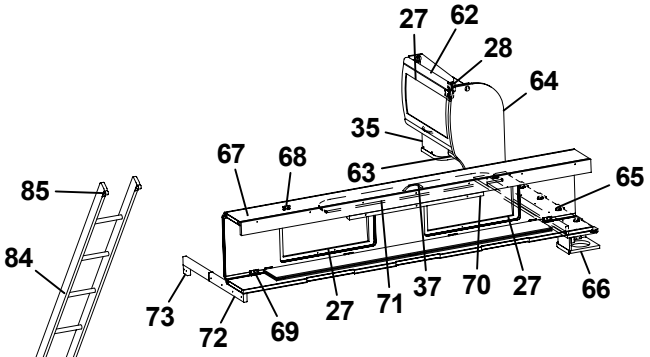
27
62
28
64
35
67
68
63
65
85
84
73
72
69
27
71
37
70
27
66

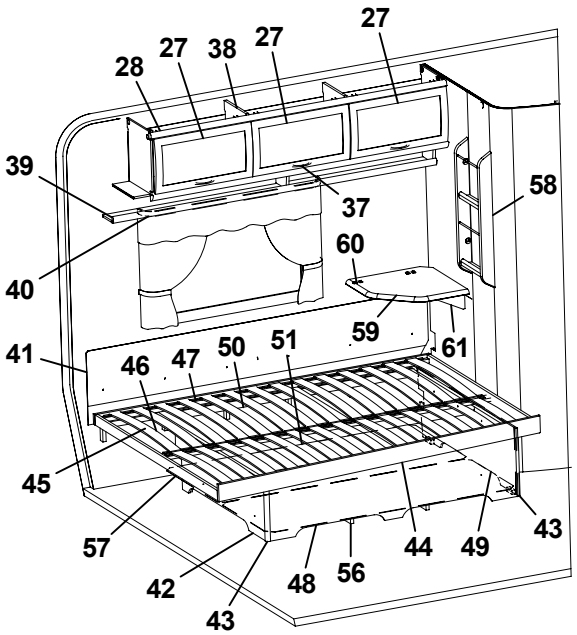
27
28
27
38
27
39
37
58
40
60
59
61
41
46
47
50
51
45
57
42
43
48
56
44
49
43

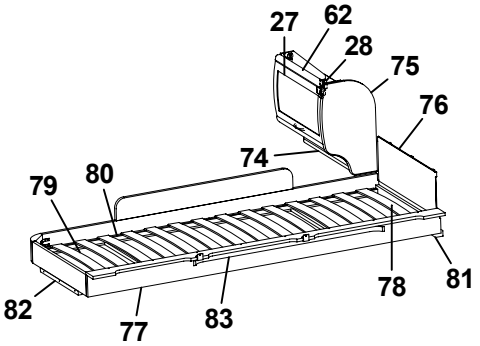
27
62
28
75
76
74
79
80
82
77
83
78
81

Pos Fig	Det. nr Part. No	Ingår Fitted	OBS!! Ange alltid årsmodell vid beställning av inredning Benämning	OBS!! Specify always year of model when ordering equipment Description
1	322316	x	Vägg garderob H	Wall wardrobe H
2	321519	x	Dörr 415x1850	Door 415x1850
3	314523	x	Rätningslist dörr L=1715	List L=1715
4	311917	x	Gångjärn	Hinge
5	312588	x	Platta gångjärn	Plate hinge
6	323001	x	Lucka	Door
7	320624	x	Front el-uttag 130x665	Front outlet 130x665
8	323317	x	TV-bänk kpl. u. skiva	TV-bench cpl. without board
9	323331	x	Skiva TV-bänk 1420x515/270	Board
10	323504	x	Lucka V 550x470	Door L 550x470
11	323320	x	Hylla övre	Shelf upper
12	323321	x	Hylla undre	Shelf lower
13	323332	x	Hylla DB	Shelf
14	323333	x	Front	Front
15	323334	x	Hylla	Shelf
16	320745	x	Värmespalt H-bak	Air gap R rear
17	323256	x	Vägg garderob V	Wall wardrobe L
18	323258	x	Front garderob	Front
19	323259	x	Hylla garderob	Shelf wardrobe
20	323732	x	Hylla	Shelf
21	323257	x	Vägg garderob H	Wall wardrobe R
22	323826	x	Värmespalt nedre gavel bak	Air gap lower
23	314287	x	List plast L=2270	List plastic L=2270
24	323291	x	Värmespalt övre gavel bak	Air gap upper
25	323337	x	Skåp övre L1420	Cupboard upper L1420
26	323342	x	Hyllpaket	Shelf
27	323000	x	Lucka	Door
28	315194	x	Gångjärn	Hinge
29	323094	x	Hörn inredning	Corner
30	324321	x	Täckvinkel hörn inredning	Cover for corner
31	323295	x	Skåp gavel bak L1661	Cupboard gable L1661
32	323300	x	Hyllpaket	Shelf
33	323303	x	Skiva 1651x140	Board
34	323002	x	Lucka	Door
35	323047	x	Högtalarlåda	Box loudspeaker
36	312053	x	Galgstång L=780	Clothes hanger L=780
37	315188	x	Handtag	Handle
38	323046	x	Skåp övre L=1674	Cupboard upper L=1674
39	323082	x	Hyllpaket	Shelf
40	315220	x	Skena gardin L1020	Curtain rod L1020
41	312006	x	Värmespalt V-H bak	Air gap L-R rear
42	322346	x	Gavel säng V	Gable bed L
43	860590	x	List hörn L=2500	Corner strip L=2500
44	324039	x	Sängram u. ribbotten	Bed bottom without laths
45	325339	x	Ribbotten kpl.	Laths bottom cpl.
46	311985	x	Ribba sängbotten L=718 B=63	Lath bed bottom L=718 B=63
47	312046	x	Band t. ribbotten	Band for laths bottom
48	323282	x	Front säng	Front bed
49	322344	x	Gavel säng H	Gable bed R
50	315204	x	Regel 17,5x40x1415	Wood lath pine 17,5x40x1415
			T= Tillbehör	T= Accessory

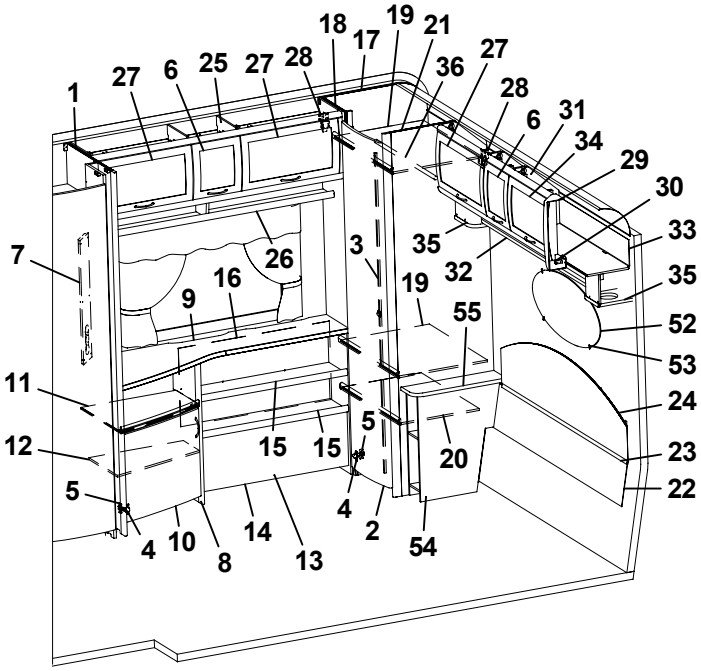
1
27
6
25
27
28
18
17
19
21
36
27
28
6
31
34
29
30
33
35
32
35
52
53
24
23
22
7
26
3
16
9
19
55
11
12
5
4
15
15
5
20
4
2
10
8
14
13
54

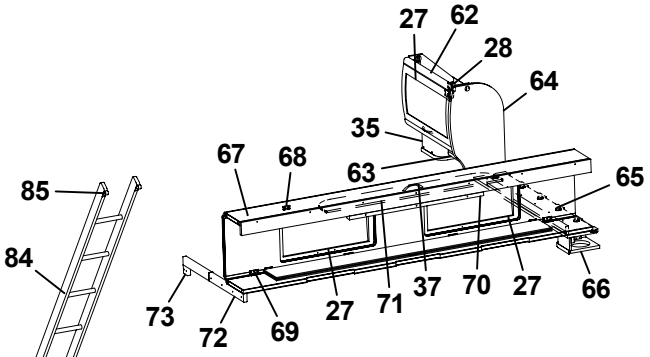
27
62
28
64
35
67
68
63
65
85
84
73
72
69
27
71
37
70
27
66

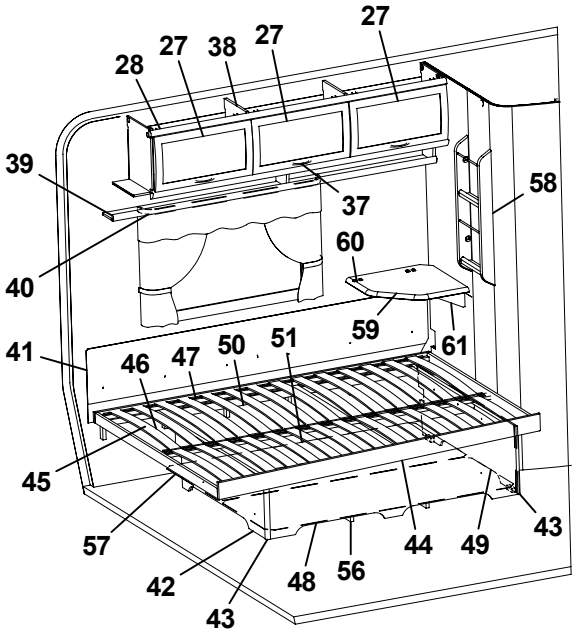
27
28
27
38
27
39
37
58
40
60
59
61
41
46
47
50
51
45
57
42
43
48
56
44
49
43

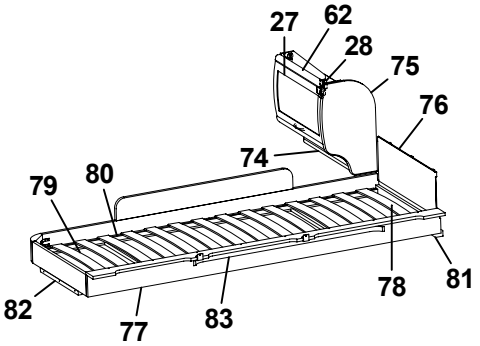
27
62
28
75
76
74
79
80
82
77
83
78
81

Pos Fig	Det. nr Part. No	Ingår Fitted	OBS!! Ange alltid årsmodell vid beställning av inredning Benämning	OBS!! Specify always year of model when ordering equipment Description
51	315203	x	Regel 17,5x55x1415	Wood lath pine 17,5x55x1415
52	313449	x	Spegel oval 800x350x3	Mirror 800x350x3
53	312809	x	Hållare spegel	Holder mirror
54	323260	x	Sängbord kpl.	Bedside table cpl.
55	323261	x	Skiva sängbord	Board bedside table
56	324938	x	Luftspalt sänglåda	Air gap bed box
57	324940	x	Luftspalt sänglåda	Air gap bed box
58	320316	x	Tidningshylla 280x720 kpl	Newspaper shelf
59	324300	T	Skiva TV-hylla 470x470	Board 470x470
60	860621	T	Gångjärn	Hinge
61	315749	T	Stöd	Support board
62	323884	T	Skåp gavel bak L560	Cupboard gable L560
63	324120	T	Hyllpaket	Shelf
64	324047	T	Gavel rundad	Gable
65	324062	T	Hylla gavel bak 1085x180	Shelf gable rear 1085s180
66	324111	T	Högtalarlåda	Box loudspeaker
67	323817	T	Överbäddskåp L1980	Upper bed L1980
68	860402	T	Gångjärn	Hinge
69	860405	T	Gångjärn	Hinge
70	312233	T	Regel låsning	Lock bar
71	323846	T	Rasskydd ö-bäddskåp	Protective plate
72	312713	T	Bärregel (vikbar)	Bearing rail
73	312726	T	Kloss bärregel	Block bearing rail
74	323888	T	Hyllpaket	Shelf
75	323657	T	Gavel rundad	Gable
76	321209	T	Värmespalt gavel	Air gap gable
77	323797	T	Sängram vån.säng V u. ribbotten	Bed bottom L without laths
78	325430	T	Ribbotten kpl.	Laths bottom cpl.
79	311985	T	Ribba sängbotten L=718 B=63	Lath bed bottom L=718 B=63
80	312046	T	Band t. ribbotten	Band for laths bottom
81	324117	T	Bärregel	Bearing rail
82	312436	T	Bärregel L=440	Bearing rail L=440
83	315447	T	Skena gardin L1080	Curtain rod L1080
84	312613	T	Stege ö-bäddsskåp 201x1800 kpl.	Ladder upper bed 201x1800 cpl.
85	860426	T	Krok t. stege	Hook for ladder

T= Tillbehör

T= Accessory

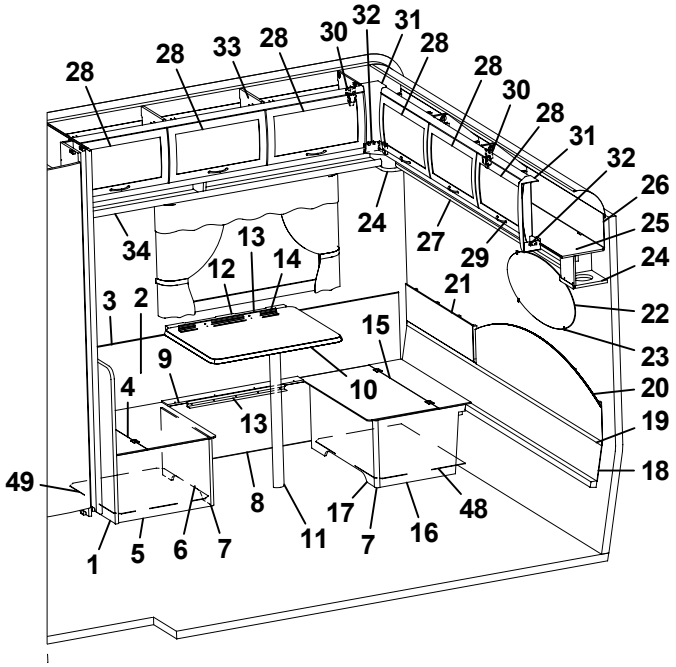
28
28
33
28
30
32
31
28
28
30
28
31
32
26
25
24
24
27
29
34
13
12
14
21
22
3
2
15
23
9
4
10
20
13
19
18
49
8
17
48
11
7
16
1
5
6
7

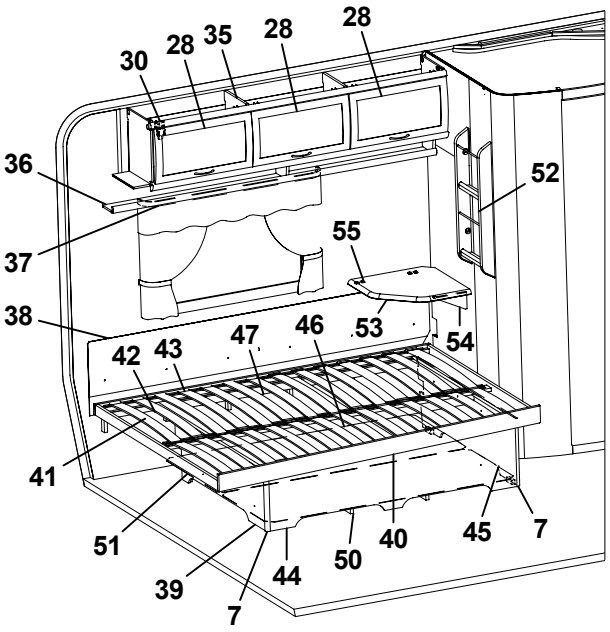
28
28
35
28
30
28
36
52
55
37
38
53
54
42
43
47
46
41
51
40
45
7
39
44
50
7

Pos Fig	Det. nr Part. No	Ingår Fitted	OBS!! Ange alltid årsmodell vid beställning av inredning Benämning	OBS!! Specify always year of model when ordering equipment Description
1	320636	x	Vägg vid bäddlåda	Wall by bed box
2	320341	x	Värmespalt H-bak	Air gap R rear
3	860423	M	List kant U-gap ljusbrun	Strip, light brown
4	312251	x	Lock bäddlåda HB främre	Cover bed box R.R. front
5	320400	x	Gavel bäddlåda HB främre	Gable bed box R.R. front
6	320397	x	Front bäddlåda HB främre	Front bed box R.R. front
7	860590	x	List hörn L=2500	Corner strip L=2500
8	323370	x	Front bäddlåda H bak	Front bed box R.R.
9	323373	x	Lock front bäddlåda HB	Cover front bed box R.R.
10	323230	x	Bordsskiva 750x600	Table top 750x600
11	320711	x	Bordsben fällbart H=730	Table leg H=730
12	312314	x	Fästregel bord	Bracket
13	300108	x	List bord väggdel L550	List wall
14	300420	x	List upphäng bordsdel L550	List board
15	312250	x	Lock bäddlåda HB bakre	Cover bed box R.R. rear
16	323372	x	Gavel bäddlåda HB bakre	Gable bed box R.R. rear
17	320395	x	Front bäddlåda HB bakre	Front bed box R.R. rear
18	323293	x	Värmespalt nedre gavel bak	Air gap under
19	314287	x	List plast L=2270	List plastic L=2270
20	323291	x	Värmespalt övre gavel bak	Air gap upper
21	323371	x	Värmespalt övre gavel bak	Air gap upper
22	313449	x	Spegel oval 800x350x3	Mirror 800x350x3
23	312809	x	Hållare spegel	Holder mirror
24	323047	x	Högtalarlåda	Box loudspeaker
25	323049	x	Skåp gavel bak L2365	Cupboard gable L2365
26	323059	x	Skiva skåp 2345x180	Sheet 2345x180
27	323138	x	Hyllpaket	Shelf
28	323000	x	Lucka	Door
29	315188	x	Handtag	Handle
30	315194	x	Gångjärn	Hinge
31	323094	x	Hörn inredning	Corner
32	324321	x	Täckvinkel hörn inredning	Cover for corner
33	323153	x	Skåp övre L1674	Cupboard upper L1674
34	323155	x	Hyllpaket	Shelf
35	323046	x	Skåp övre L=1674	Cupboard upper L=1674
36	323082	x	Hyllpaket	Shelf
37	315220	x	Skena gardin L1020	Curtain rod L1020
38	312006	x	Värmespalt V-H bak	Air gap L-R rear
39	322346	x	Gavel säng V	Gable bed L
40	324039	x	Sängram u. ribbotten	Bed bottom without laths
41	325339	x	Ribbotten kpl.	Laths bottom cpl.
42	311985	x	Ribba sängbotten L=718 B=63	Lath bed bottom L=718 B=63
43	312046	x	Band t. ribbotten	Band for laths bottom
44	323282	x	Front säng	Front bed
45	322344	x	Gavel säng H	Gable bed R
46	315203	x	Regel 17,5x55x1415	Wood lath pine 17,5x55x1415
47	315204	x	Regel 17,5x40x1415	Wood lath pine 17,5x40x1415
48	324142	x	Luftspalt H-bak bakre	Air gap
49	312429	x	Luftspalt H-bak främre	Air gap
50	324938	x	Luftspalt sänglåda	Air gap bed box
51	324940	x	Luftspalt sänglåda	Air gap bed box
52	320316	x	Tidningshylla 280x720 kpl	Newspaper shelf
53	324300	T	Skiva TV-hylla 470x470	Board 470x470
54	315749	T	Stöd	Support board
55	860621	T	Gångjärn	Hinge
			M= Metervara T= Tillbehör	M= On the metre T= Accessory

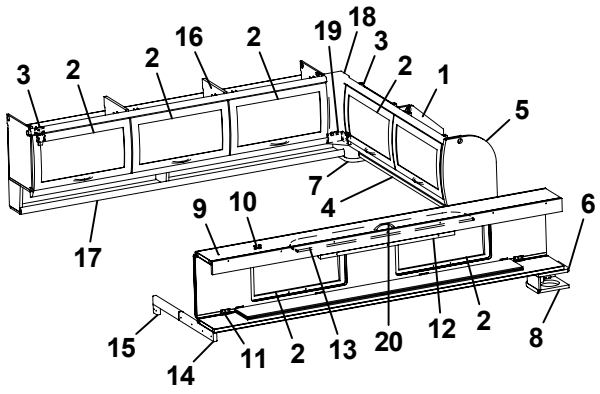
3 2 2 16 2 19 18 3 2 1 5 7 4 6 9 10 17 15 14 11 2 13 20 12 2 8

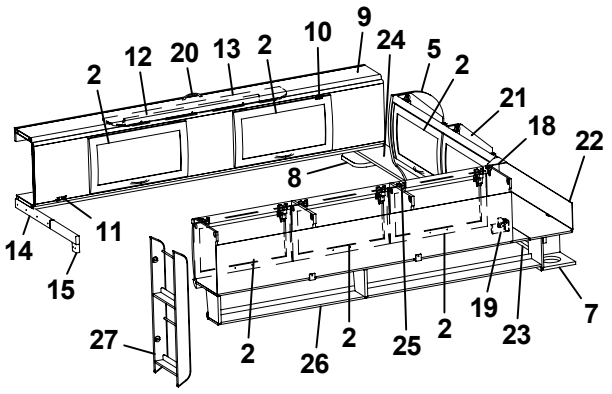
2 12 20 13 2 10 9 24 5 2 21 18 22 8 14 11 15 27 2 26 2 25 2 19 23 7

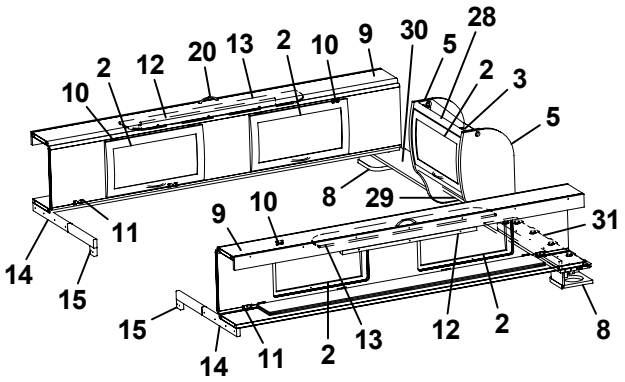
10 2 12 20 13 2 10 9 30 5 28 2 3 5 8 29 9 10 14 11 15 31 15 14 11 2 13 12 2 8

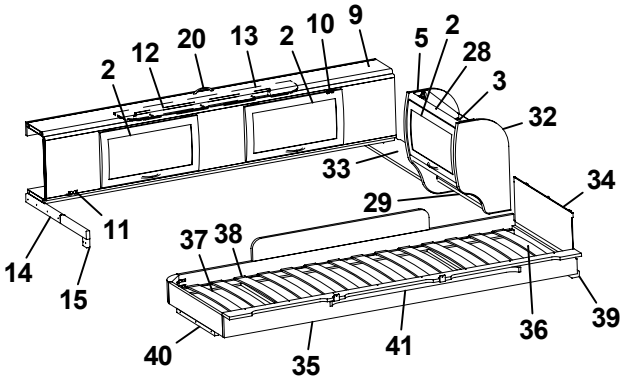
2 12 20 13 2 10 9 5 2 28 3 32 33 34 29 14 11 15 37 38 40 35 41 36 39

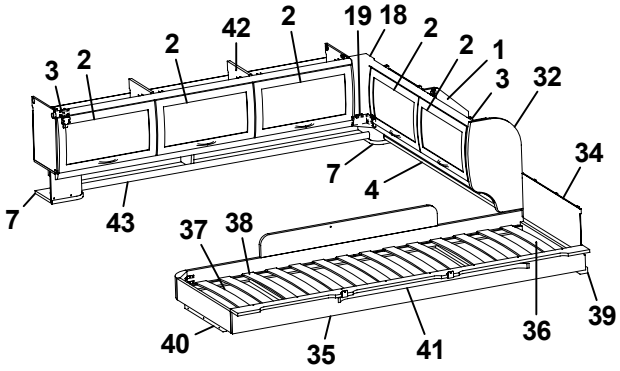
3 2 2 42 2 19 18 2 2 1 3 32 7 4 34 7 43 37 38 40 35 41 36 39

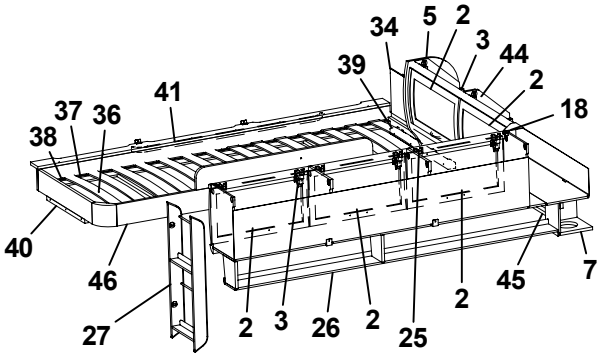
34 5 2 3 44 39 2 41 37 36 18 38 40 46 27 2 3 26 2 25 2 45 7

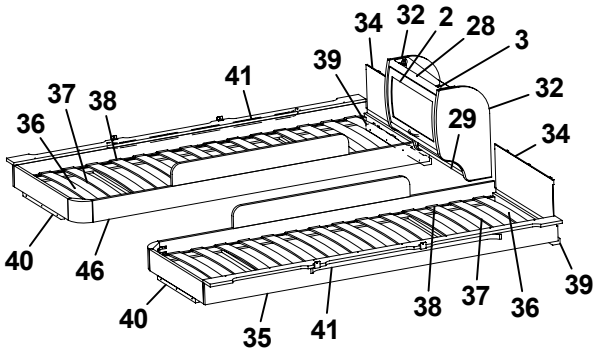
34 32 2 28 3 39 41 37 38 32 36 29 34 40 46 40 35 41 38 37 36 39

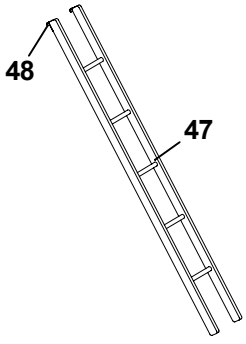
48 47

Pos Fig	Det. nr Part. No	Ingår Fitted	OBS!! Ange alltid årsmodell vid beställning av inredning Benämning	OBS!! Specify always year of model when ordering equipment Description
1	323649	x	Skåp gavel bak H L1510	Cupboard
2	323000	x	Lucka	Door
3	315194	x	Gångjärn	Hinge
4	323653	x	Hyllpaket	Shelf
5	324047	x	Gavel rundad	Gable
6	324051	x	Hylla gavel bak V 835x180	Shelf gable rear L 835x180
7	323047	x	Högtalarlåda	Box loudspeaker
8	324111	x	Högtalarlåda	Box loudspeaker
9	323817	x	Överbäddskåp L1980	Upper bed L1980
10	860402	x	Gångjärn	Hinge
11	860405	x	Gångjärn	Hinge
12	312233	x	Regel låsning	Lock bar
13	323846	x	Rasskydd ö-bäddskåp	Protective plate
14	312713	x	Bärregel (vikbar)	Bearing rail
15	312726	x	Kloss bärregel	Block bearing rail
16	323153	x	Skåp övre L=1674	Cupboard upper L=1674
17	323155	x	Hyllpaket	Shelf
18	323094	x	Hörn inredning	Corner
19	324321	x	Täckvinkel hörn inredning	Cover for corner
20	315188	x	Handtag	Handle
21	323471	x	Skåp gavel bak V L1510	Cupboard gable
22	323480	x	Skiva skåp 1500x140	Sheet 1500x140
23	324947	x	Hyllpaket	Shelf
24	324051	x	Hylla gavel bak H 835x180	Shelf R 835x180
25	323046	x	Skåp övre L=1674	Cupboard upper L=1674
26	323082	x	Hyllpaket	Shelf
27	320316	x	Tidningshylla 280x720 kpl	Newspaper shelf
28	323884	x	Skåp gavel bak L560	Cupboard gable L560
29	323888	x	Hyllpaket	Shelf
30	324107	x	Hylla gavel bak H 886x180	Shelf R 886x180
31	324107	x	Hylla gavel bak V 886x180	Shelf L 886x180
32	323657	x	Gavel rundad	Gable
33	324107	x	Hylla gavel bak 886x180	Shelf 886x180
34	321209	x	Värmespalt gavel	Air gap gable
35	323797	x	Sängram vån.säng V u. ribbotten	Bed bottom L without laths
36	325430	x	Ribbotten kpl.	Laths bottom cpl.
37	311985	x	Ribba sängbotten L=718 B=63	Lath bed bottom L=718 B=63
38	312046	x	Band t. ribbotten	Band for laths bottom
39	324117	x	Bärregel	Bearing rail
40	312436	x	Bärregel L=440	Bearing rail L=440
41	315447	x	Skena gardin L1080	Curtain rod L1080
42	323153	x	Skåp övre L=1674	Cupboard upper L=1674
43	324907	x	Hyllpaket	Shelf
44	323471	x	Skåp gavel bak L1510	Cupboard gable L1510
45	323476	x	Hyllpaket	Shelf
46	323798	x	Sängram vån.säng H u. ribbotten	Bed bottom
47	312613	T	Stege ö-bäddsskåp 201x1800 kpl.	Ladder upper bed 201x1800 cpl.
48	860426	T	Krok t. stege	Hook for ladder
			T= Tillbehör	T= Accessory

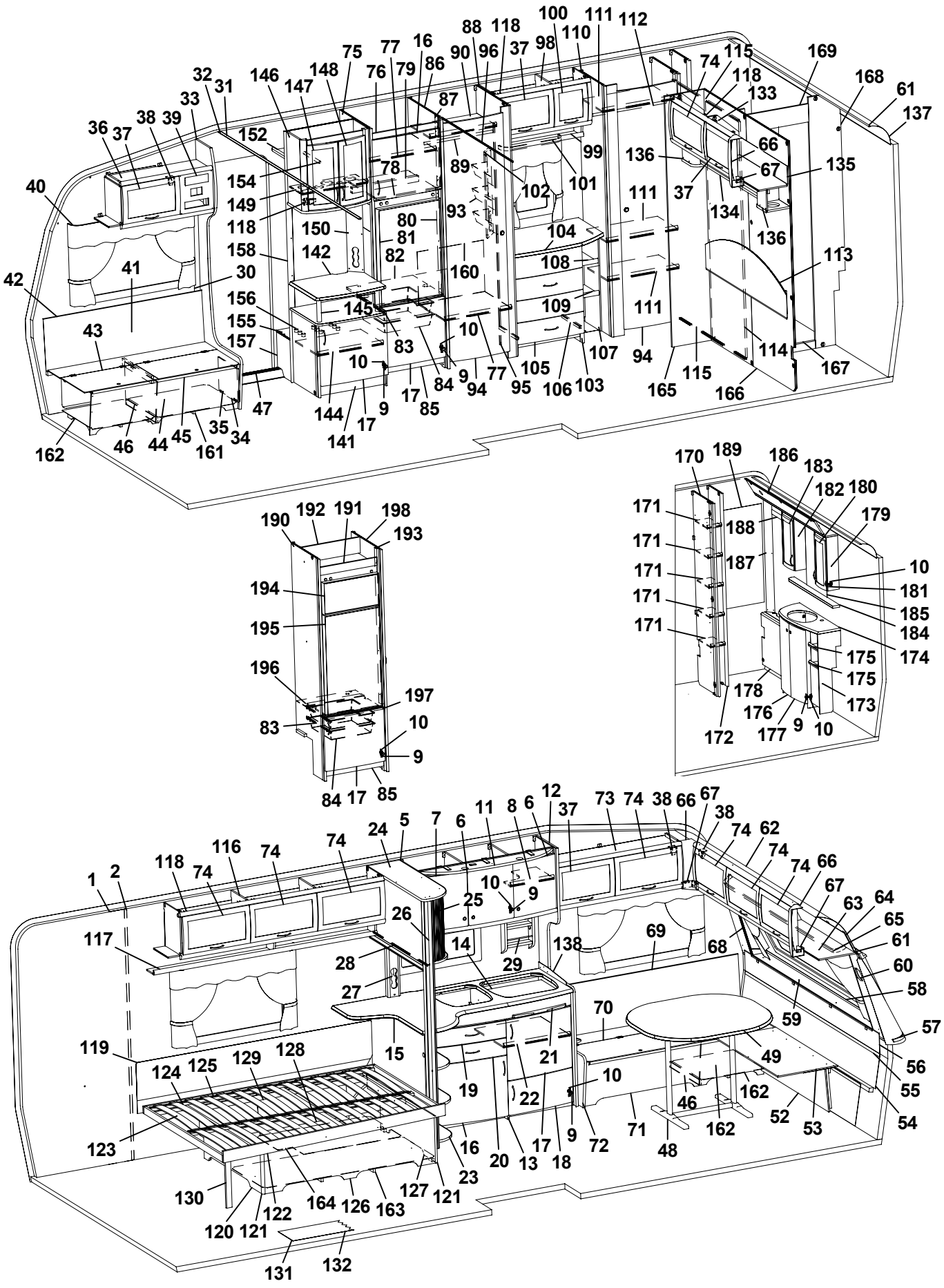
1 2 5 6 7 8 9 10 11 12 14 15 16 17 18 19 20 21 22 23 24 25 26 27 28 29 30 31 32 33 36 37 38 39 40 41 42 43 44 45 46 47 49 52 53 54 55 56 57 58 59 60 61 62 63 64 65 66 67 68 69 70 71 72 73 74 75 76 77 78 79 80 81 82 83 84 85 86 87 88 89 90 93 94 95 96 98 99 100 101 102 103 104 105 106 107 108 109 110 111 112 113 114 115 116 117 118 119 120 121 122 123 124 125 126 127 128 129 130 131 132 133 134 135 136 137 138 141 142 144 145 146 147 148 149 150 152 154 155 156 157 158 160 161 162 163 164 165 166 167 168 169 170 171 172 173 174 175 176 177 178 179 180 181 182 183 184 185 186 187 188 189 190 191 192 193 194 195 196 197 198

Pos Fig	Det. nr Part. No	Ingår Fitted	OBS!! Ange alltid årsmodell vid beställning av inredning Benämning	OBS!! Specify always year of model when ordering equipment Description
1	312219	M	Tapet vägg/tak	Wall paper
2	312220	M	Tejp tapet, vägg	Tape, wall paper
5	323014	x	Skåp kök L1118 kpl.	Cupboard kitchen L1118 cpl.
6	323021	x	Lucka H 368x420	Door R 368x420
7	323020	x	Lucka V 368x420	Door L 368x420
8	323092	x	Hylla	Shelf
9	311917	x	Gångjärn	Hinge
10	312588	x	Platta gångjärn	Plate hinge
11	323401	x	Ljusramp köksskåp	Light holder
12	323439	x	Vägg vid diskbänk	Wall
13	324802	x	Diskbänk kpl. m. skiva/luckor/lådor	Kitchen sink cpl. with board/doors/drawers
14	401328	x	Plåt under spis	Plate cover under fireplace
15	324795	x	Skiva diskbänk	Board
16	323504	x	Lucka V 550x470	Door L 550x470
17	323503	x	Lucka H 550x470	Door R 550x470
18	323510	x	Lucka H 550x265	Door R 550x265
19	323505	x	Låda diskbänk kpl.	Drawer cpl.
20	323506	x	Låda diskbänk kpl.	Drawer cpl.
21	323412	x	Skärbräda	Cutting board
22	320460	x	Hylla övre	Shelf upper
23	320482	x	Utskjut diskbänk	Projection kitchen sink
24	324660	x	Skåp utskjut kökskåp	Cupboard projection
25	324647	x	Jalusi	Jalousie
26	324888	x	Stolpe utskjut	Support bar
27	324665	x	Front el-uttag	Front outlet
28	314722	x	Skena draperi L=900	Curtain rod L=900
29	321999	x	Kryddhylla	Spice rack
30	504400	x	List täck el-kabel B=44 L=2000	Cover strip B=44 L=2000
31	309969	x	List snäpp undre L2379	List under L2379
32	309970	x	List snäpp övre L2379	List upper L2379
33	324721	x	Stolpe först. L1922 kpl. m. lucka	Support bar cpl. with door
34	320005	x	Lucka	Door
35	312589	x	Gångjärn	Hinge
36	324718	x	Skåp övre elc. L=752	Cupboard upper L=752
37	323002	x	Lucka	Door
38	860406	x	Gångjärn	Hinge
39	312404	x	Täckfront radio 189x62	Cover radio
40	315220	x	Skena gardin L1020	Curtain rod L1020
41	323184	x	Värmespalt H fram	Air gap R.F.
42	860423	M	List kant ljusbrun	Strip, light brown
43	323178	x	Lock bäddlåda H F	Cover bedbox R.F.
44	323174	x	Front bäddlåda H F (utan lastlucka)	Front bed box R.F. (without loading hatch)
--	324422	T	Front bäddlåda H F (med lastlucka)	Front bed box R.F. (with loading hatch)
45	860562	x	List bädd	List bed
46	312825	x	Stöd bäddlåda HF	Support bed box
47	314687	x	Tröskel aluminium L=850	Threshold aluminium L=850
48	313185	x	Bordsstativ	Table stand
49	323222	x	Bordsskiva 940x1026	Table top 940x1026
52	323180	x	Front bäddlåda gavel (2 st när lastl. mont.)	Front bed box gable (2 pcs in loading hatch)
53	323205	x	Skiva rundsittgrupp	Sheet seat
			M= Metervara T= Tillbehör	M= On the metre T= Accessory

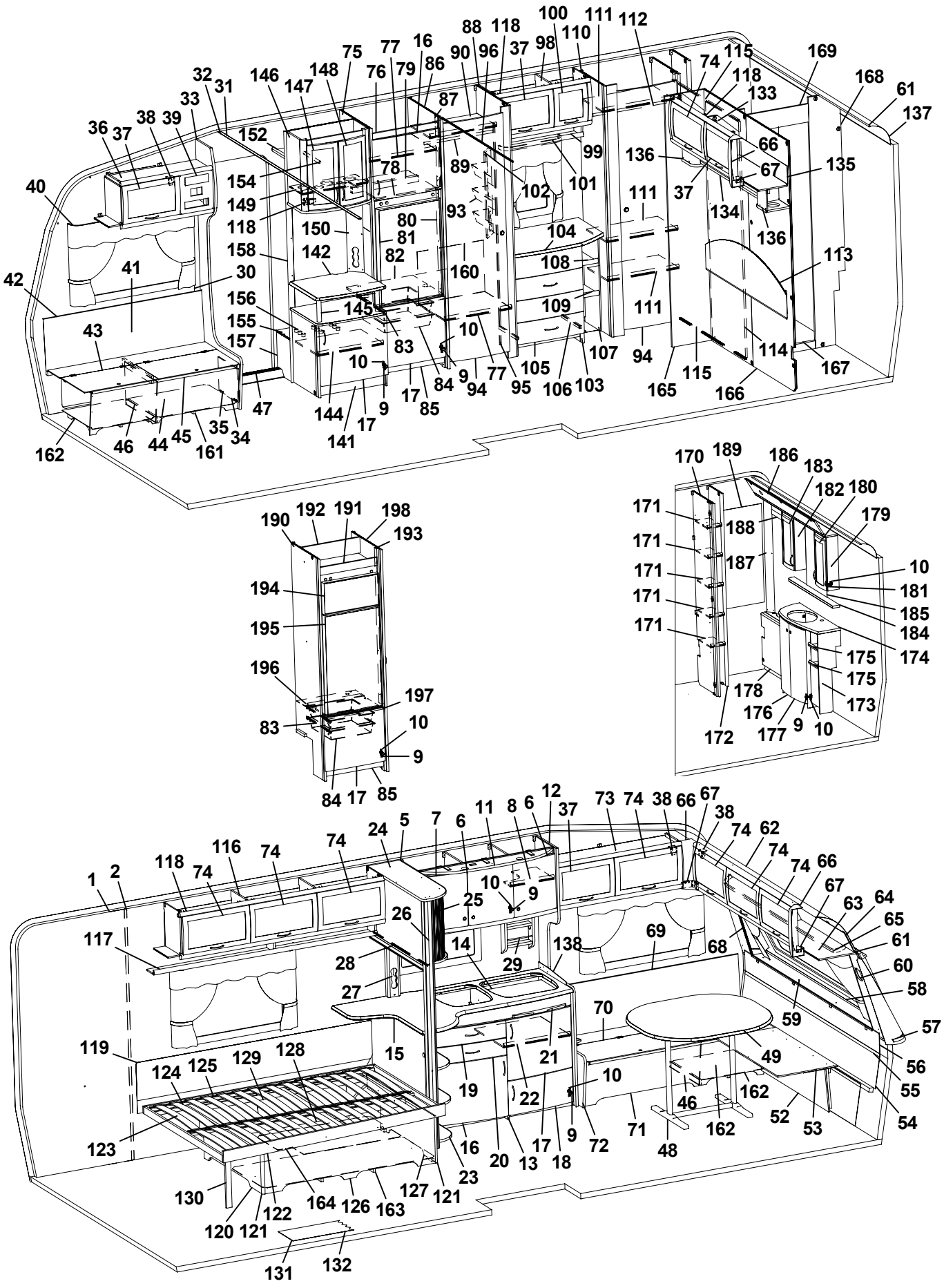
1 2 5 6 7 8 9 10 11 12 14 15 16 17 18 19 20 21 22 23 24 25 26 27 28 29 30 31 32 33 36 37 38 39 40 41 42 43 44 45 46 47 49 52 53 54 55 56 57 58 59 60 61 62 63 64 65 66 67 68 69 70 71 72 73 74 75 76 77 78 79 80 81 82 83 84 85 86 87 88 89 90 93 94 95 96 98 99 100 101 102 103 104 105 106 107 108 109 110 111 112 113 114 115 116 117 118 119 120 121 122 123 124 125 126 127 128 129 130 131 132 133 134 135 136 137 138 141 142 144 145 146 147 148 149 150 152 154 155 156 157 158 160 161 162 163 164 165 166 167 168 169 170 171 172 173 174 175 176 177 178 179 180 181 182 183 184 185 186 187 188 189 190 191 192 193 194 195 196 197 198

Pos Fig	Det. nr Part. No	Ingår Fitted	OBS!! Ange alltid årsmodell vid beställning av inredning Benämning	OBS!! Specify always year of model when ordering equipment Description
54	323203	x	Värmespalt nedre gavel fram	Air gap under
55	314287	x	List plast L=2270	List plastic L=2270
56	323200	x	Värmespalt övre gavel fram	Air gap upper
57	323128	x	Hylla front L2444	Shelf front L2444
58	860593	x	Raskant plast L=2600	Cantlist shelf front L=2600
59	324022	x	Luftspalt fronthylla	Air gap shelf front
60	323270	x	Front högtalare H	Front loudspeaker R
61	313884	x	List plast radie L=2379	List L=2379
62	316005	x	Skiva plast 295x2363x1	Plastic sheet
63	323044	x	Skåp gavel fram L=2365	Cupboard L=2365
64	323059	x	Skiva skåp 2345x180	Sheet 2345x180
65	315223	x	Skena gardin L1920	Curtain rod L1920
66	323094	x	Hörn inredning	Corner
67	324321	x	Täckvinkel hörn inredning	Cover for corner
68	323271	x	Front högtalare V	Front loudspeaker L
69	323186	x	Värmespalt V fram	Air gap L.F.
70	323179	x	Lock bäddlåda V F	Cover bed box L.F
71	323176	x	Front bäddlåda V F (utan lastlucka)	Front bed box L.F. (without loading hatch)
--	324426	T	Front bäddlåda V F (med lastlucka)	Front bed box L.F. (with loading hatch)
72	323449	x	Gavel bäddlåda V F	Gable bed box L.F
73	323045	x	Skåp övre L=1034	Cupboard upper L=1034
74	323000	x	Lucka	Door
75	324268	x	Vägg kyl V	Wall refrigerator L
76	321395	x	Front kylskåpsskåp	Front
77	321366	x	Hylla skåp o. kyl	Shelf
78	320656	x	Hylla över kyl	Shelf over refrigerator
79	321823	x	List 30x44x543	List 30x44x543
80	321824	x	List gard.vägg 821x45	List 821x45
81	320658	x	Skiva kyl 493x718	Sheet refrigerator
82	324919	x	Hylla under kyl	Shelf under refrigerator
83	312712	x	Glidlist trådback (säljes i par)	Sliding strip tray (pair)
84	310325	x	Trådback vit 427x427x85	Tray 427x427x85
85	320657	x	Front skåp under kyl	Front cupboard
86	325536	x	Vägg kyl H	Wall refrigerator R
87	323612	x	List 543x45	List 543x45
88	324486	x	Vägg garderob H	Wall wardrobe R
89	312053	x	Galgstång L=780	Clothes hanger L=780
90	320615	x	Hylla garderob	Shelf
93	312162	x	Korg garderob 330x140x520	Basket
94	321518	x	Dörr 490x1850	Door 490x1850
95	314523	x	Rätningslist dörr L=1715	List L=1715
96	314917	x	Skena draperi L=1190	Drapery rail L=1190
98	323803	x	Skåp övre L790	Cupboard upper L 790
99	323810	x	Hyllpaket	Shelf
100	323001	x	Lucka	Door
101	315446	x	Skena gardin L 500	Curtain rod L 500
102	320624	x	Front el-uttag 130x665	Front outlet 130x665
103	323539	x	Byrå kpl. u. skiva	Chest of drawers without board
104	324081	x	Skiva byrå 790x549/423	Board
105	323541	x	Låda byrå	Drawer
			M= Metervara T= Tillbehör	M= On the metre T= Accessory

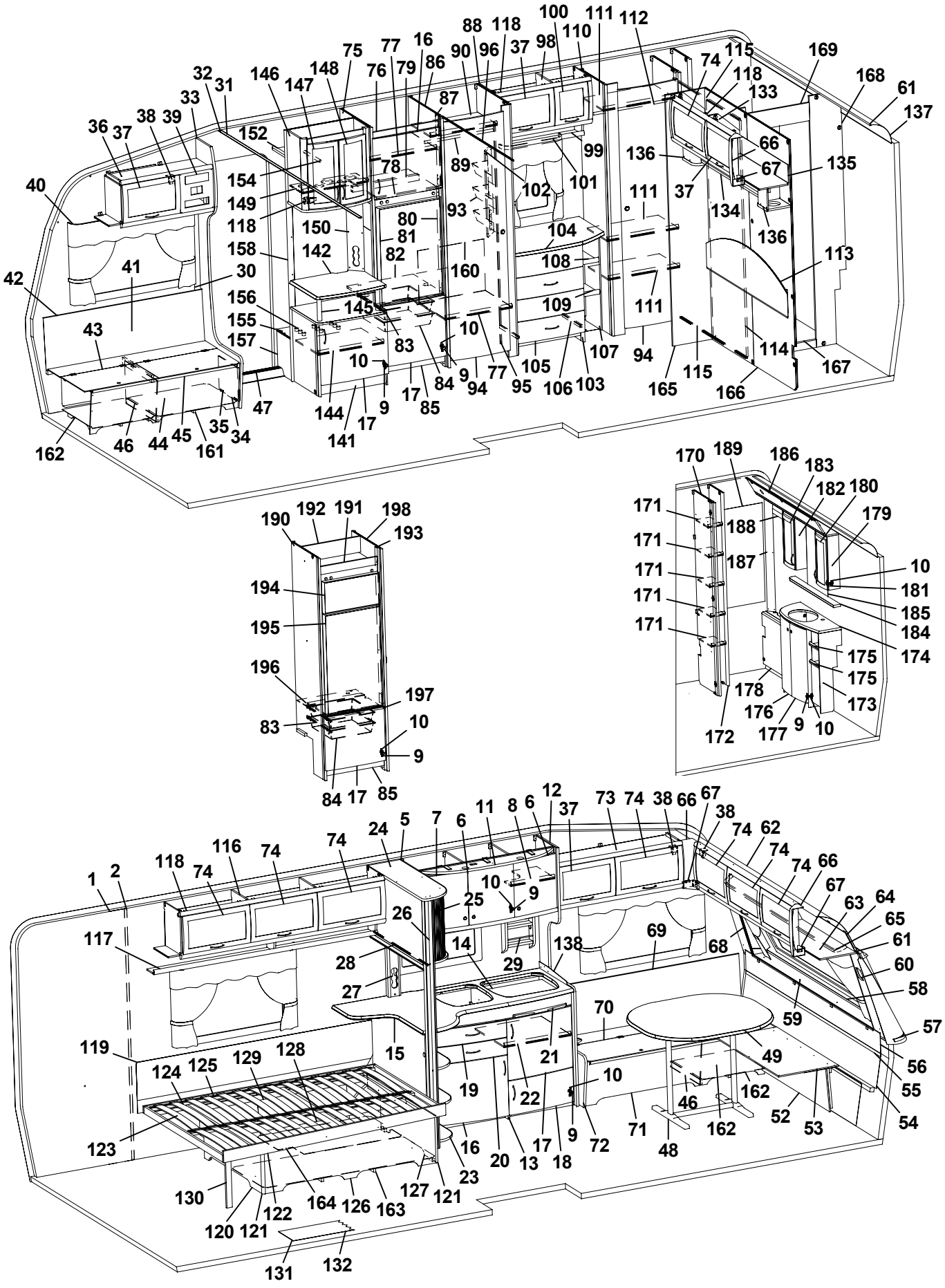
1 2 5 6 7 8 9 10 11 12 14 15 16 17 18 19 20 21 22 23 24 25 26 27 28 29 30 31 32 33 36 37 38 39 40 41 42 43 44 45 46 47 48 49 52 53 54 55 56 57 58 59 60 61 62 63 64 65 66 67 68 69 70 71 72 73 74 75 76 77 78 79 80 81 82 83 84 85 86 87 88 89 90 93 94 95 96 98 99 100 101 102 103 104 105 106 107 108 109 110 111 112 113 114 115 116 117 118 119 120 121 122 123 124 125 126 127 128 129 130 131 132 133 134 135 136 137 138 141 142 144 145 146 147 148 149 150 152 154 155 156 157 158 160 161 162 163 164 165 166 167 168 169 170 171 172 173 174 175 176 177 178 179 180 181 182 183 184 185 186 187 188 189 190 191 192 193 194 195 196 197 198

Pos Fig	Det. nr Part. No	Ingår Fitted	OBS!! Ange alltid årsmodell vid beställning av inredning Benämning	OBS!! Specify always year of model when ordering equipment Description
106	315215	x	Glidskena låda (säljes i par)	Slide bar (exp. in pair)
107	324082	x	Hylla vid byrå kpl.	Shelf cpl.
108	324084	x	Hylla övre	Shelf
109	323814	x	Hylla undre	Shelf
110	325269	x	Vägg garderob V	Wall wardrobe L
111	325329	x	Hylla	Shelf
112	312053	x	Galgstång L=780	Clothes hanger L=780
113	323784	x	Värmespalt övre gavel bak	Air gap upper
114	325489	x	Skjutdörr tvättrum	Door
115	316030	x	Skena skjutdörr	Curtain rod
116	323046	x	Skåp övre L=1674	Cupboard upper L=1674
117	323082	x	Hyllpaket	Shelf
118	315194	x	Gångjärn	Hinge
119	312006	x	Värmespalt V-H bak	Air gap L-R rear
120	322346	x	Gavel säng V	Gable bed L
121	860590	x	List hörn L=2500	Corner strip L=2500
122	324035	x	Sängram u. ribbotten	Bedbottom without laths
123	325343	x	Ribbotten kpl.	Laths bottom cpl.
124	311985	x	Ribba sängbotten L=718 B=63	Lath bed bottom L=718 B=63
125	312046	x	Band t. ribbotten	Band for laths bottom
126	323282	x	Front säng	Front bed
127	325542	x	Gavel säng H	Gable bed R
128	315203	x	Regel 17,5x55x1415	Wood lath pine 17,5x55x1415
129	315204	x	Regel 17,5x40x1415	Wood lath pine 17,5x40x1415
130	322338	x	Stöd säng 15,5x45x360	Support bed
131	314659	M	Matta golv, parkett (I vagnar fram till Mars 2005)	Carpet floor, parquet (In caravans into Mars 2005)
132	316004	M	Matta golv, Solidwood (I vagnar från Mars 2005)	Carpet floor, Solidwood (In caravans from Mars 2005)
133	323461	x	Skåp gavel bak V L1410	Cupboard upper L1410
134	323466	x	Hyllpaket	Shelf
135	323469	x	Skiva skåp 1400x140	Sheet 1400x140
136	323047	x	Högtalarlåda	Box loudspeaker
137	316005	x	Skiva plast 295x2363x1	Plastic sheet
138	401476	x	Flamskydd glas	Flame guard
141	324264	x	TV-bänk kpl. u. skiva	TV-bench cpl. without board
142	324279	x	Skiva TV-bänk 580x475	Board
144	324284	x	Hylla	Shelf
145	323703	x	Rundstav folierad L=192	Round staff L=192
146	323715	x	Skåp bar kpl.	Coctail cabinet cpl.
147	323713	x	Lucka V 236x500	Door L 236x500
148	323714	x	Lucka H 236x500	Door R 236x500
149	323723	x	Hylla	Shelf
150	323440	x	Front el-uttag	Front outlet
152	321411	x	Hylla garderob övre	Shelf
154	312053	x	Galgstång L=780	Clothes hanger L=780
155	324272	x	Hylla instegsgarderob	Shelf
156	314897	x	Bussning plast Ø=29 mm	Bushing plastic Ø=29 mm
157	322328	x	Front hylla garderob	Front
158	324265	x	Vägg garderob	Wall wardrobe
160	322392	x	Täckskiva exp.kärl	Board
161	324136	x	Luftspalt H-fram	Air gap R front
			M= Metervara T= Tillbehör	M= On the metre T= Accessory

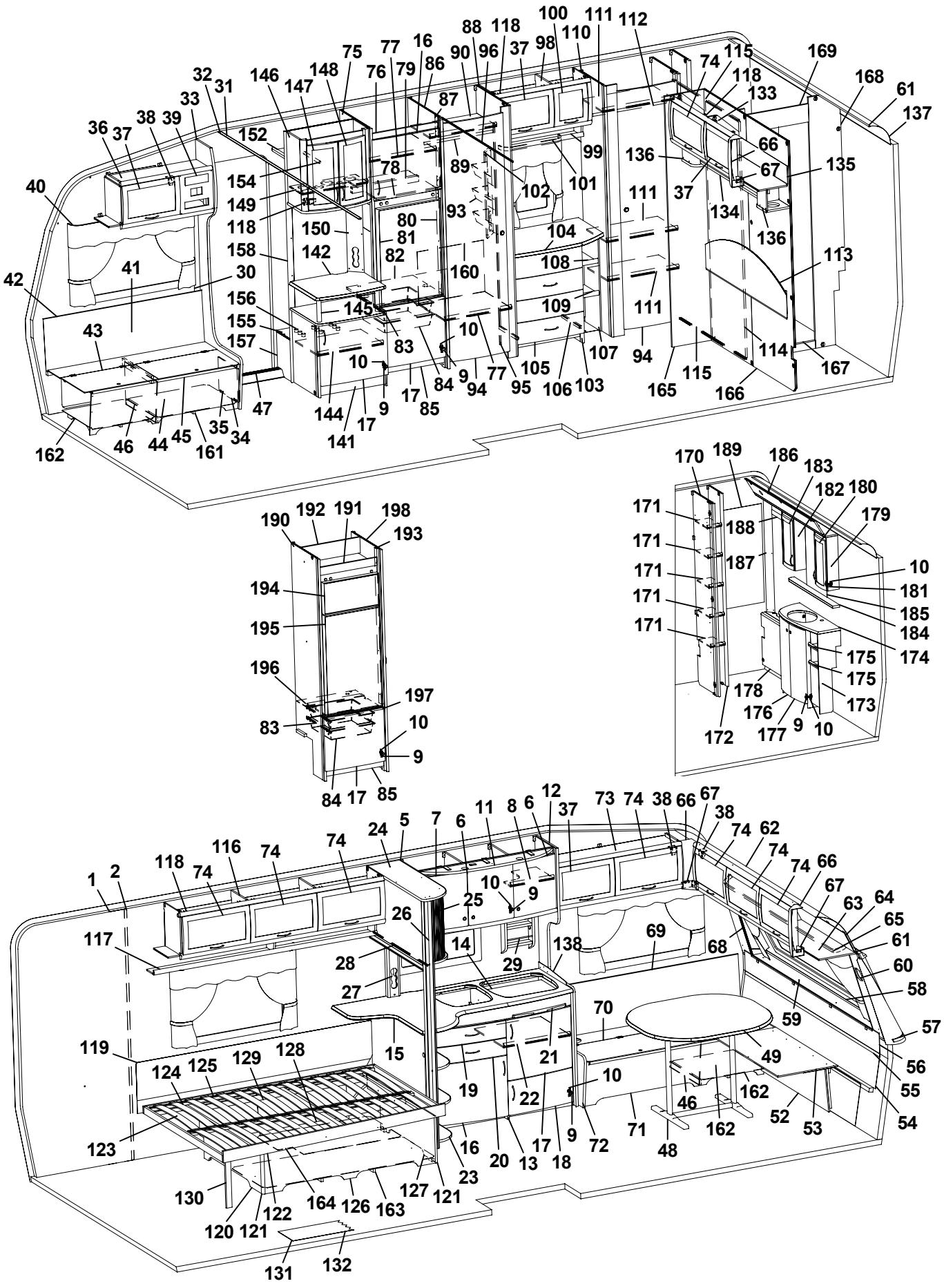
1 2 5 6 7 8 9 10 11 12 14 15 16 17 18 19 20 21 22 23 24 25 26 27 28 29 30 31 32 33 36 37 38 39 40 41 42 43 44 45 46 47 49 52 53 54 55 56 57 58 59 60 61 63 64 65 66 67 68 69 70 71 72 73 74 75 76 77 78 79 80 81 82 83 84 85 86 87 88 89 90 93 94 95 96 98 99 100 101 102 103 104 105 106 107 108 109 110 111 112 113 114 115 116 117 118 119 120 121 122 123 124 125 126 127 128 129 130 131 132 133 134 135 136 137 138 141 142 144 145 146 147 148 149 150 152 154 155 156 157 158 160 161 162 163 164 165 166 167 168 169 170 171 172 173 174 175 176 177 178 179 180 181 182 183 184 185 186 187 188 189 190 191 192 193 194 195 196 197 198

Pos Fig	Det. nr Part. No	Ingår Fitted	OBS!! Ange alltid årsmodell vid beställning av inredning Benämning	OBS!! Specify always year of model when ordering equipment Description
162	324138	x	Luftspalt fram	Air gap front
163	324938	x	Luftspalt sänglåda	Air gap bed box
164	325564	x	Luftspalt sänglåda	Air gap bed box
165	325277	x	Front vägg tvättrum	Front
166	325276	x	Vägg tvättrum	Wall
167	325358	x	Tröskel	Threshold
168	325356	x	Vägg tvättrum	Wall
169	325357	x	Överbit tvättrum	Overlap washroom
170	325270	x	Vägg garderob H	Wall wardrobe R
171	325354	x	Hylla	Shelf
172	325274	x	Vägg garderob H	Wall wardrobe R
173	325355	x	Skåp tvättställ u. skiva	Cupboard washroom without board
174	325469	x	Skiva skåp tvättställ	Board cupboard wash basin
175	325465	x	Hylla	Shelf
176	325471	x	Lucka V	Door L
177	325470	x	Lucka H	Door R
178	325359	x	Front gavel bak	Front
179	325361	x	Skåp tvättrum H	Cupboard washroom R
180	325364	x	Lucka H	Door R
181	315202	x	Gångjärn	Hinge
182	325362	x	Skåp tvättrum V	Cupboard washroom L
183	323426	x	Lucka V	Door L
184	325363	x	Hylla	Shelf
185	315999	x	Spegel 440x700x3	Mirror 440x700x3
186	325360	x	Ljusramp	Light holder
187	325490	x	Front hörn	Front
188	325841	x	List täck L=465	Cover strip L=465
189	313266	x	Spegel 475x995x3	Mirror
190	324267	T	Vägg kyl V	Wall refrigerator L
191	324067	T	Front	Front
192	324918	T	Bakstycke kyl	Back cupboard
193	323613	T	List folierad L=1365	List L=1365
194	324828	T	Skiva frys	Sheet freezer
195	324829	T	Skiva kyl	Sheet refrigerator
196	324914	T	Hylla under kyl	Shelf under refrigerator
197	321826	T	Front hylla	Front
198	325327	T	Vägg kyl H	Wall refrigerator R
			Dyntyger, gardiner m.m. (se tyger)	Cushion textilies, curtains etc. (see textiles)
			M= Metervara T= Tillbehör	M= On the metre T= Accessory

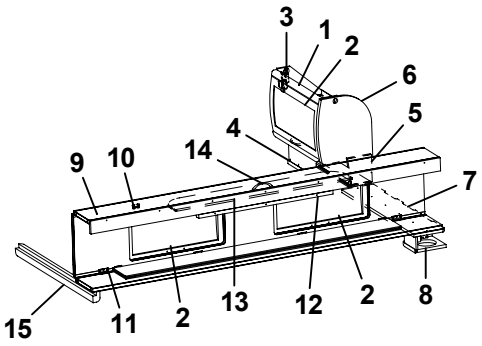
3
1
2
6
5
4
14
9
10
7
15
11
2
13
12
2
8

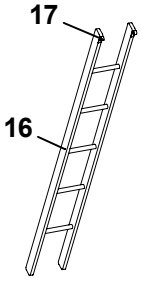
17
16

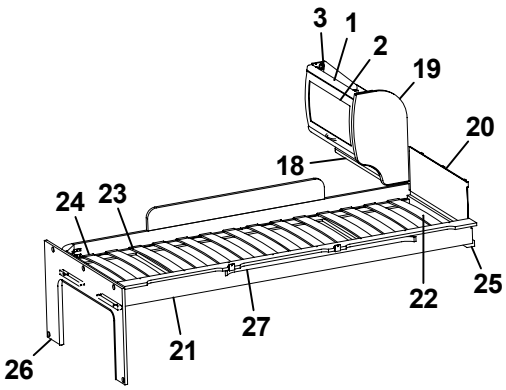
3
1
2
19
20
18
24
23
25
22
27
21
26

Pos Fig	Det. nr Part. No	Ingår Fitted	OBS!! Ange alltid årsmodell vid beställning av inredning Benämning	OBS!! Specify always year of model when ordering equipment Description
1	323884	x	Skåp gavel bak L560	Cupboard gable L560
2	323000	x	Lucka	Door
3	315194	x	Gångjärn	Hinge
4	323047	x	Högtalarlåda	Box loudspeaker
5	324120	x	Hyllpaket	Shelf
6	324047	x	Gavel rundad	Gable
7	324051	x	Hylla gavel bak V 835x180	Shelf gable rear L 835x180
8	324111	x	Högtalarlåda	Box loudspeaker
9	323817	x	Överbäddskåp L1980	Upper bed L1980
10	860402	x	Gångjärn	Hinge
11	860405	x	Gångjärn	Hinge
12	312233	x	Regel låsning	Lock bar
13	323846	x	Rasskydd ö-bäddskåp	Protective plate
14	315188	x	Handtag	Handle
15	324970	x	Bärregel L=898	Bearing rail L=898
16	312613	T	Stege ö-bäddsskåp 201x1800 kpl.	Ladder upper bed 201x1800 cpl.
17	860426	T	Krok t. stege	Hook for ladder
18	323888	x	Hyllpaket	Shelf
19	323657	x	Gavel rundad	Gable
20	321209	x	Värmespalt gavel	Air gap gable
21	323797	x	Sängram vån.säng V u. ribbotten	Bed bottom L without laths
22	325430	x	Ribbotten kpl.	Laths bottom cpl.
23	311985	x	Ribba sängbotten L=718 B=63	Lath bed bottom L=718 B=63
24	312046	x	Band t. ribbotten	Band for laths bottom
25	324117	x	Bärregel	Bearing rail
26	324943	x	Skiva fast bädd kpl.	Sheet upper bed cpl.
27	315447	x	Skena gardin L1080	Curtain rod L1080

T= Tillbehör

T= Accessory

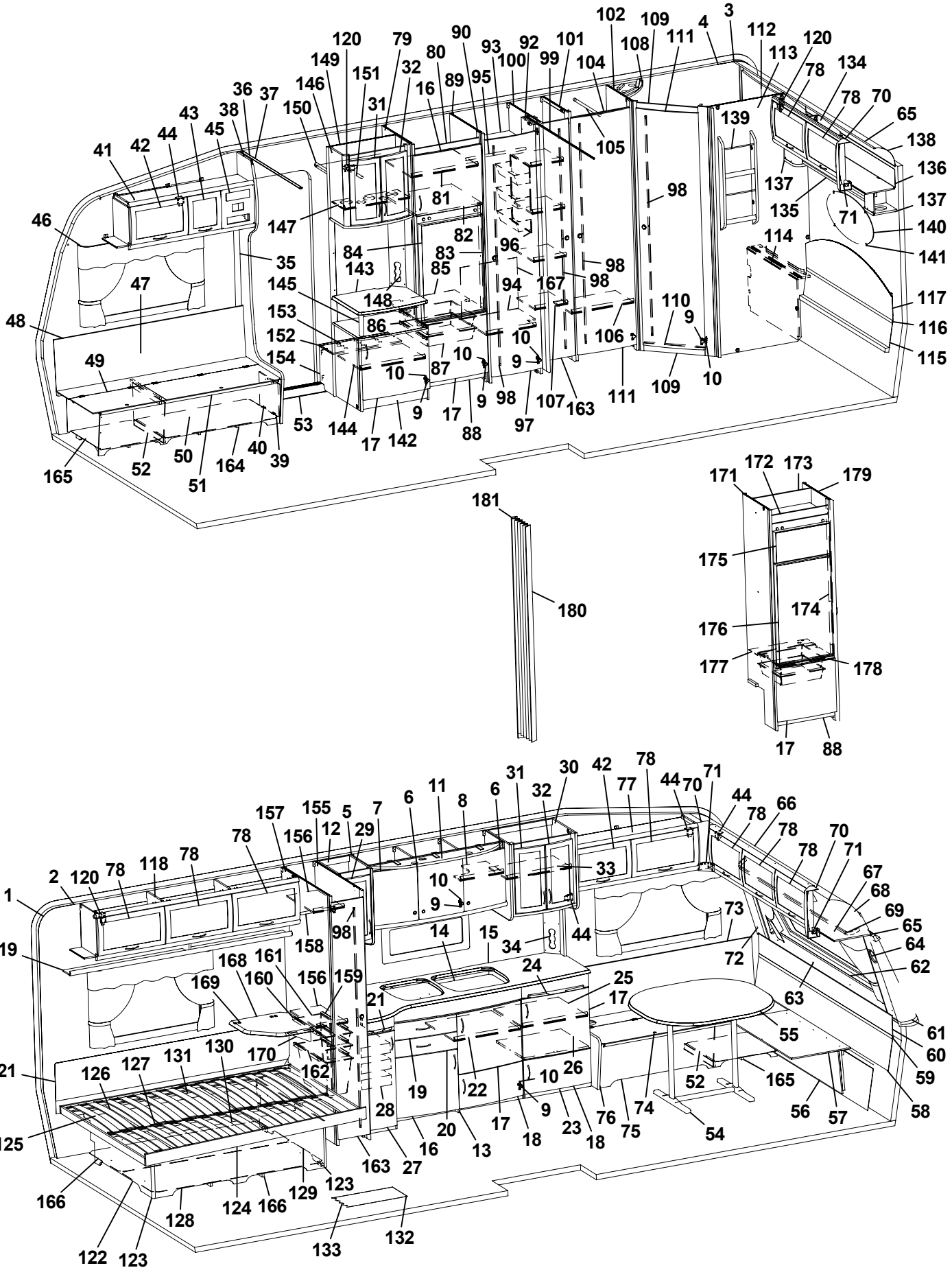
1 2 3 4 5 6 7 8 9 10 11 12 14 15 16 17 18 19 20 21 22 23 24 25 26 27 28 29 30 31 32 33 34 35 36 37 38 39 40 41 42 43 44 45 46 47 48 49 50 51 52 53 54 55 56 57 58 59 60 61 62 63 64 65 66 67 68 69 70 71 72 73 74 75 76 77 78 79 80 81 82 83 84 85 86 87 88 89 90 92 93 94 95 96 97 98 99 100 101 102 104 105 106 107 108 109 110 111 112 113 114 115 116 117 118 119 120 121 122 123 124 125 126 127 128 129 130 131 132 133 134 135 136 137 138 139 140 141 142 143 144 145 146 147 148 149 150 151 153 154 155 156 157 158 159 160 161 162 163 164 165 166 167 168 169 170 171 172 173 174 175 176 177 178 179 180 181

Pos Fig	Det. nr Part. No	Ingår Fitted	OBS!! Ange alltid årsmodell vid beställning av inredning Benämning	OBS!! Specify always year of model when ordering equipment Description
1	312219	M	Tapet vägg/tak	Wall paper
2	312220	M	Tejp tapet, vägg	Tape, wall paper
3	314524	M	Tapet vägg tvättrum	Wall paper, washroom
4	314344	M	Tejp tapet, vägg tvättrum 50 m/rulle	Tape, wall paper washroom 50 m/roll
5	323014	x	Skåp kök L1118 kpl.	Cupboard kitchen L1118 cpl.
6	323021	x	Lucka H 368x420	Door R 368x420
7	323020	x	Lucka V 368x420	Door L 368x420
8	323092	x	Hylla	Shelf
9	311917	x	Gångjärn	Hinge
10	312588	x	Platta gångjärn	Plate hinge
11	323401	x	Ljusramp köksskåp	Light holder
12	323267	x	Skåp utskjut kökskåp kpl.	Cupboard projekting cpl.
13	323529	x	Diskbänk kpl. m. skiva/luckor/lådor	Kitchen sink with board and doors/drawers
14	401328	x	Plåt under spis	Plate cover under fireplace
15	323173	x	Skiva diskbänk	Board
16	323504	x	Lucka V 550x470	Door L 550x470
17	323503	x	Lucka H 550x470	Door R 550x470
18	323510	x	Lucka H 550x265	Door R 550x265
19	323505	x	Låda diskbänk kpl.	Drawer cpl.
20	323506	x	Låda diskbänk kpl.	Drawer cpl.
21	323413	x	Skärbräda	Cutting board
22	320460	x	Hylla övre	Shelf upper
23	324149	x	Utskjut diskbänk	Projection kitchen sink
24	323411	x	Skärbräda	Cutting board
25	321363	x	Hylla	Shelf
26	321394	x	Hylla nedre	Shelf
27	323517	x	Lucka 270x740	Door 270x740
28	312106	x	Bänkutdragssats kpl.	Extensible basket
--	315995	x	Skena d:o	Rail d:o
--	315996	x	Krok d:o	Hook d:o
29	323426	x	Lucka V 236x500	Door L 236x500
30	323751	x	Skåp utskjut köksskåp	Cupboard projection
31	323713	x	Lucka V 236x500	Door L 236x500
32	323714	x	Lucka H 236x500	Door R 236x500
33	322376	x	Hylla	Shelf
34	324295	x	Front el-uttag 130x470	Front outlet 130x470
35	504400	x	List täck el-kabel B=44 L=2000	Cover strip B=44 L=2000
36	309969	x	List snäpp undre L2379	List under L2379
37	309970	x	List snäpp övre L2379	List upper L2379
38	324723	x	Stolpe först. L1948 kpl. m. lucka	Support bar cpl. with door
39	320005	x	Lucka	Door
40	312589	x	Gångjärn	Hinge
41	324720	x	Skåp övre elc. L1032	Cupboard upper L1032
42	323002	x	Lucka	Door
43	323001	x	Lucka	Door
44	860406	x	Gångjärn	Hinge
45	312404	x	Täckfront radio 189x62	Cover radio
46	315220	x	Skena gardin L1020	Curtain rod L1020
47	323457	x	Värmespalt H fram	Air gap R.F.
48	860423	M	List kant U-gap ljusbrun	Strip, light brown
			M= Metervara T= Tillbehör	M= On the metre T= Accessory

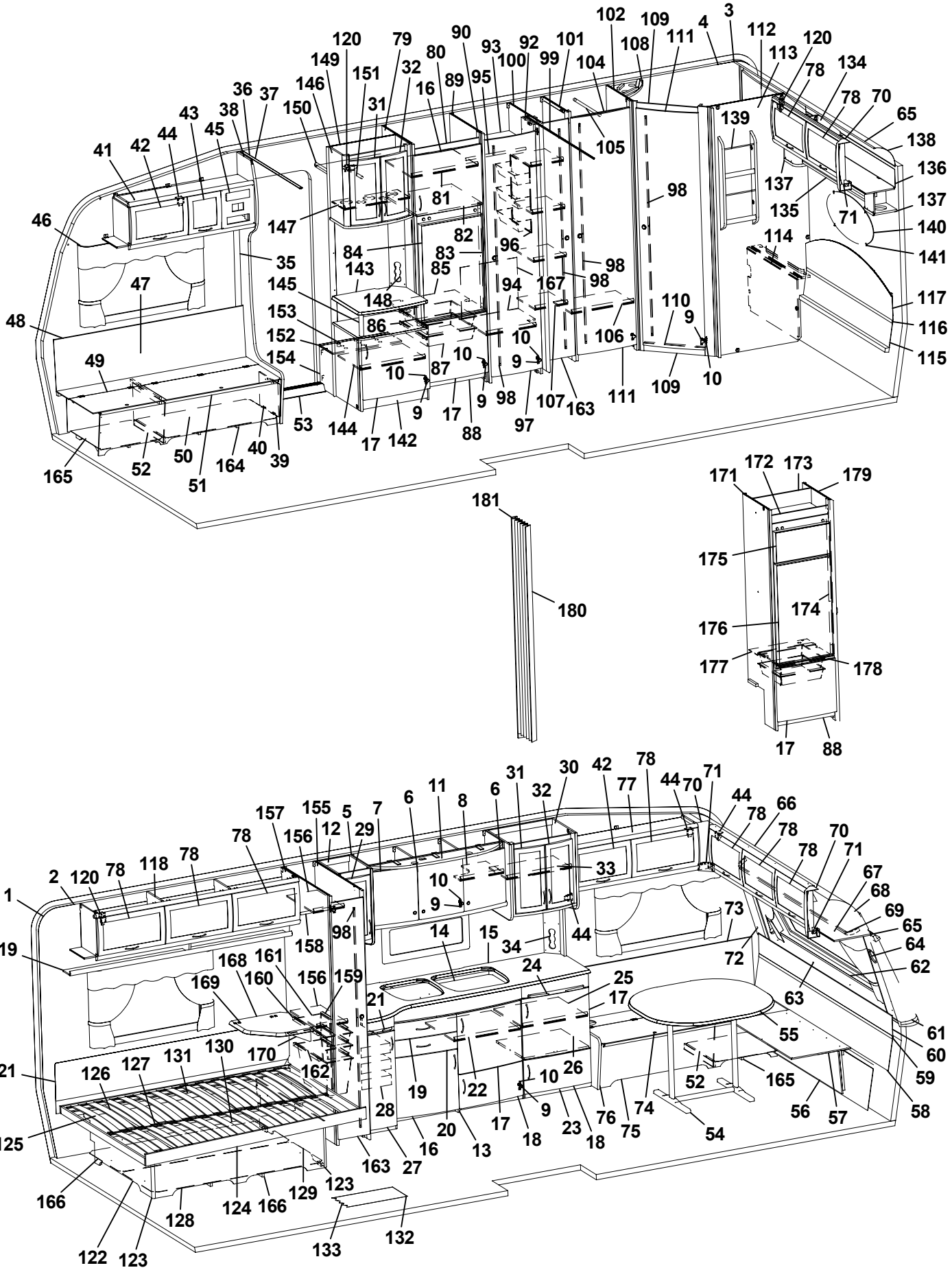
1 2 3 4 5 6 7 8 9 10 11 12 14 15 16 17 18 19 20 21 22 23 24 25 26 27 28 29 30 31 32 33 34 35 36 37 38 39 40 41 42 43 44 45 46 47 48 49 50 51 52 53 54 55 56 57 58 59 60 61 62 63 64 65 66 67 68 69 70 71 72 73 74 75 76 77 78 79 80 81 82 83 84 85 86 87 88 89 90 92 93 94 95 96 97 98 99 100 101 102 104 105 106 107 108 109 110 111 112 113 114 115 116 117 118 119 120 121 122 123 124 125 126 127 128 129 130 131 132 133 134 135 136 137 138 139 140 141 142 143 144 145 146 147 148 149 150 151 153 154 155 156 157 158 159 160 161 162 163 164 165 166 167 168 169 170 171 172 173 174 175 176 177 178 179 180 181

Pos Fig	Det. nr Part. No	Ingår Fitted	OBS!! Ange alltid årsmodell vid beställning av inredning Benämning	OBS!! Specify always year of model when ordering equipment Description
49	323446	x	Lock bäddlåda H F	Cover bed box R.F.
50	323445	x	Front bäddlåda H F (utan lastlucka)	Front bed box R.F. (without loading hatch)
--	324424	T	Front bäddlåda H F (med lastlucka)	Front bed box R.F. (with loading hatch)
51	860562	x	List bädd	List bed
52	312825	x	Stöd bäddlåda HF	Support bed box
53	314687	x	Tröskel aluminium L=850	Threshold aluminium L=850
54	313185	x	Bordsstativ	Table stand
55	323222	x	Bordsskiva 940x1026	Table top 940x1026
56	323180	x	Front bäddlåda gavel (2 st när lastl. mont.)	Front bed box gable (2 pcs in loading hatch)
57	323205	x	Skiva rundsittgrupp	Sheet seat
58	323203	x	Värmespalt nedre gavel fram	Air gap under
59	314287	x	List plast L=2270	List plastic L=2270
60	323200	x	Värmespalt övre gavel fram	Air gap upper
61	323128	x	Hylla front L2444	Shelf front L2444
62	860593	x	Raskant plast L=2600	Cantlist shelf front L=2600
63	324022	x	Luftspalt fronthylla	Air gap shelf front
64	323270	x	Front högtalare H	Front loudspeaker R
65	313884	x	List plast radie L=2379	List L=2379
66	316005	x	Skiva plast 295x2363x1	Plastic sheet
67	323044	x	Skåp gavel fram L=2365	Cupboard L=2365
68	323059	x	Skiva skåp 2345x180	Sheet 2345x180
69	315223	x	Skena gardin L1920	Curtain rod L1920
70	323094	x	Hörn inredning	Corner
71	324321	x	Täckvinkel hörn inredning	Cover for corner
72	323271	x	Front högtalare V	Front loudspeaker L
73	323186	x	Värmespalt V fram	Air gap L.F.
74	323179	x	Lock bäddlåda V F	Cover bed box L.F
75	323176	x	Front bäddlåda V F (utan lastlucka)	Front bed box L.F. (without loading hatch)
--	324426	T	Front bäddlåda V F (med lastlucka)	Front bed box L.F. (with loading hatch)
76	323449	x	Gavel bäddlåda V F	Gable bed box L.F
77	323045	x	Skåp övre L=1034	Cupboard upper L=1034
78	323000	x	Lucka	Door
79	324268	x	Vägg kyl V	Wall refrigerator L
80	321395	x	Front kylskåpsskåp	Front
81	321366	x	Hylla skåp o. kyl	Shelf
82	320656	x	Hylla över kyl	Shelf over refrigerator
83	321824	x	List gard.vägg 821x45	List 821x45
84	320658	x	Skiva kyl 493x718	Sheet refrigerator
85	324919	x	Hylla under kyl	Shelf under refrigerator
86	312712	x	Glidlist trådback (säljes i par)	Sliding strip tray (pair)
87	310325	x	Trådback vit 427x427x85	Tray 427x427x85
88	320657	x	Front skåp under kyl	Front cupboard
89	323569	x	Vägg kyl H	Wall refrigerator R
90	323612	x	List 543x45	List 543x45
92	323114	x	Nisch vikdörr	Niche folding door
93	323116	x	Hylla garderob övre	Shelf wardrobe upper
94	323119	x	Hylla garderob nedre	Shelf wardrobe lower
95	312053	x	Galgstång L=780	Clothes hanger L=780
96	312162	x	Korg garderob 330x140x520	Basket
97	321519	x	Dörr 415x1850	Door 415x1850
			M= Metervara T= Tillbehör	M= On the metre T= Accessory

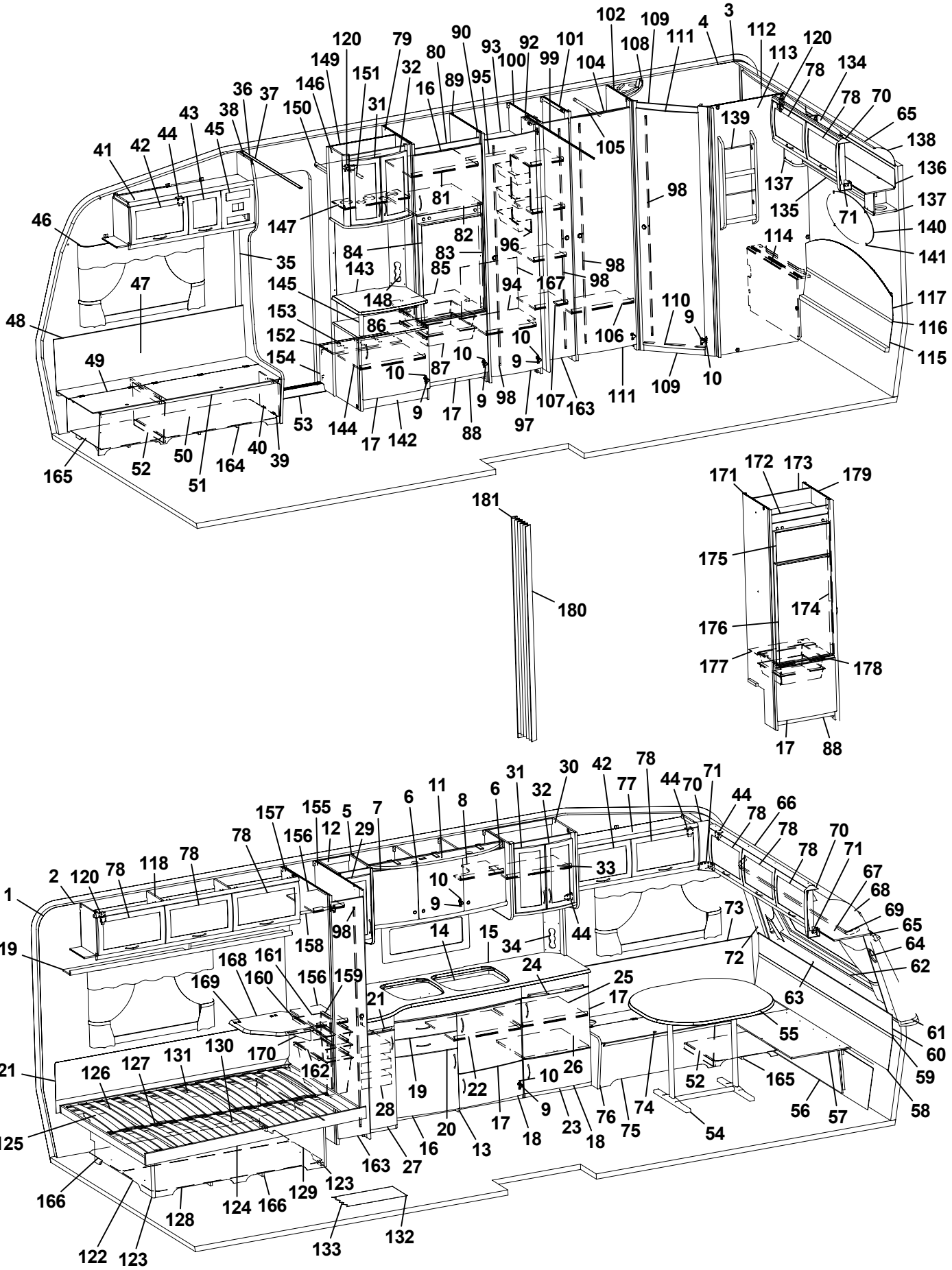
1 2 3 4 5 6 7 8 9 10 11 12 14 15 16 17 18 19 20 21 22 23 24 25 26 27 28 29 30 31 32 33 34 35 36 37 38 39 40 41 42 43 44 45 46 47 48 49 50 51 52 53 54 55 56 57 58 59 60 61 62 63 64 65 66 67 68 69 70 71 72 73 74 75 76 77 78 79 80 81 82 83 84 85 86 87 88 89 90 92 93 94 95 96 97 98 99 100 101 102 104 105 106 107 108 109 110 111 112 113 114 117 118 119 120 121 122 123 124 125 126 127 128 129 130 131 132 133 134 135 136 137 138 139 140 141 142 143 144 145 146 147 148 149 150 151 153 154 155 156 157 158 159 160 161 162 163 164 165 166 167 168 169 170 171 172 173 174 175 176 177 178 179 180 181

Pos Fig	Det. nr Part. No	Ingår Fitted	OBS!! Ange alltid årsmodell vid beställning av inredning Benämning	OBS!! Specify always year of model when ordering equipment Description
98	314523	x	Rätningslist dörr L=1715	List L=1715
99	314917	x	Skena draperi L=1190	Drapery rail L=1190
100	320525	x	Vägg garderob H	Wall wardrobe R
101	323697	x	Vägg garderob H	Wall wardrobe
102	323685	x	Vägg tvättrum främre	Wall washroom
104	320667	x	Överbit garderob	Overlap wardrobe
105	312053	x	Galgstång L=780	Clothes hanger
106	320792	x	Hylla	Shelf
107	323728	x	Hylla backskåp	Shelf
108	320892	x	Ljusramp tvättrum	Light holder
109	321060	x	Tröskel 480x60	Threshold 480x60
110	314591	x	List tröskel al. L=480	List threshold L=480
111	321518	x	Dörr 490x1850	Door 490x1850
112	323453	x	Skåp tvättrum L766	Cupboard L766
113	323444	x	Vägg tvättrum bakre	Wall washroom rear
114	323456	x	Front tvättrum	Front washroom
115	323864	x	Värmespalt gavel bak nedre	Air gap under
116	314287	x	List plast L=2270	List plastic L=2270
117	323291	x	Värmespalt övre gavel bak	Air gap upper
118	323046	x	Skåp övre L=1674	Cupboard upper L=1674
119	323082	x	Hyllpaket	Shelf
120	315194	x	Gångjärn	Hinge
121	312006	x	Värmespalt V-H bak	Air gap L-R rear
122	322346	x	Gavel säng V	Gable bed L
123	860590	x	List hörn L=2500	Corner strip L=2500
124	324039	x	Sängram u. ribbotten	Bed bottom without laths
125	325339	x	Ribbotten kpl.	Laths bottom cpl.
126	311985	x	Ribba sängbotten L=718 B=63	Lath bed bottom L=718 B=63
127	312046	x	Band t. ribbotten	Band for laths bottom
128	323282	x	Front säng	Front bed
129	322344	x	Gavel säng H	Gable bed R
130	315203	x	Regel 17,5x55x1415	Wood lath pine 17,5x55x1415
131	315204	x	Regel 17,5x40x1415	Wood lath pine 17,5x40x1415
132	314659	M	Matta golv, parkett (I vagnar fram till Mars 2005)	Carpet floor, parquet (In caravans into Mars 2005)
133	316004	M	Matta golv, Solidwood (I vagnar från Mars 2005)	Carpet floor, Solidwood (In caravans from Mars 2005)
134	323471	x	Skåp gavel bak L1510	Cupboard gable L1510
135	323476	x	Hyllpaket	Shelf
136	323480	x	Skiva skåp 1500x140	Sheet 1500x140
137	323047	x	Högtalarlåda	Box loudspeaker
138	316005	x	Skiva plast 295x2363x1	Plastic sheet
139	320316	x	Tidningshylla 280x720 kpl	Newspaper shelf
140	313449	x	Spegel oval 800x350x3	Mirror 800x350x3
141	312809	x	Hållare spegel	Holder mirror
142	324264	x	TV-bänk kpl. u. skiva	TV-bench cpl. without board
143	324279	x	Skiva TV-bänk 580x475	Board
144	324284	x	Hylla	Shelf
145	323703	x	Rundstav folierad L=192	Round staff L=192
146	323715	x	Skåp bar kpl.	Coctail cabinet cpl.
147	323723	x	Hylla	Shelf
148	323440	x	Front el-uttag	Front outlet
			M= Metervara T= Tillbehör	M= On the metre T= Accessory

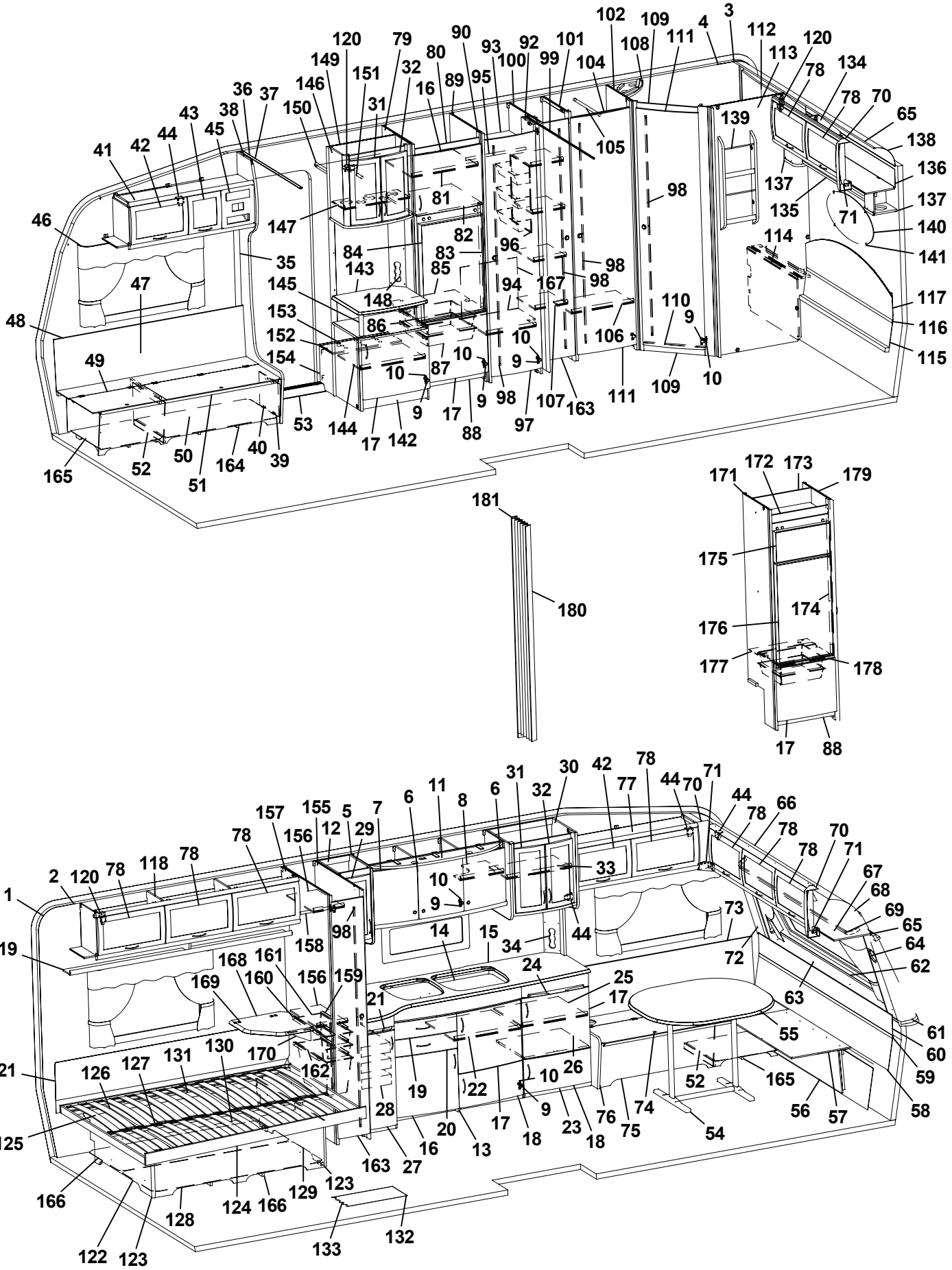
1 2 3 4 5 6 7 8 9 10 11 12 14 15 16 17 18 19 20 21 22 23 24 25 26 27 28 29 30 31 32 33 34 35 36 37 38 39 40 41 42 43 44 45 46 47 48 49 50 51 52 53 54 55 56 57 58 59 60 61 62 63 64 65 66 67 68 69 70 71 72 73 74 75 76 77 78 79 80 81 82 83 84 85 86 87 88 89 90 92 93 94 95 96 97 98 99 100 101 102 104 105 106 107 108 109 110 111 112 113 114 117 118 119 120 121 122 123 124 125 126 127 128 129 130 131 132 133 134 135 136 137 138 139 140 141 142 143 144 145 146 147 148 149 150 151 153 154 155 156 157 158 159 160 161 162 163 164 165 166 167 168 169 170 171 172 173 174 175 176 177 178 179 180 181

Pos Fig	Det. nr Part. No	Ingår Fitted	OBS!! Ange alltid årsmodell vid beställning av inredning Benämning	OBS!! Specify always year of model when ordering equipment Description
149	324265	x	Vägg garderob	Wall wardrobe
150	321411	x	Hylla garderob övre	Shelf
151	312053	x	Galgstång L=780	Clothes hanger L=780
152	324272	x	Hylla insteg	Shelf
153	314897	x	Bussning plast Ø=29 mm	Bushing plastic Ø=29 mm
154	322328	x	Front hylla garderob	Front
155	324270	x	Vägg garderob H	Wall wardrobe R
156	322360	x	Hylla	Shelf
157	324269	x	Vägg garderob V	Wall wardrobe L
158	312053	x	Galgstång L=780	Clothes hanger L=780
159	315487	x	Glidlist trådback L430 D8	Sliding strip try L430 D8
160	315488	x	Glidlist trådback L430 D14	Sliding strip tray L430 D14
161	309009	x	Trådback vit 227x527x85	Tray 227x527x85
162	312157	x	Trådback vit 227x527x285	Tray 227x527x285
163	324080	x	Dörr 260x1850	Door 260x1850
164	324134	x	Luftspalt H-fram	Air gap R front
165	324138	x	Luftspalt fram	Air gap front
166	324938	x	Luftspalt sänglåda	Air gap bed box
167	324088	x	Täckskiva exp. kärl	Board
168	324300	T	Skiva TV-hylla 470x470	Board 470x470
169	860621	T	Gångjärn	Hinge
170	315749	T	Stöd	Support board
171	324267	T	Vägg kyl V	Wall refrigerator L
172	324067	T	Front kylskåpsskåp	Front cupboard
173	324918	T	Bakstycke kyl	Back cupboard
174	323613	T	List folierad L=1365	List L=1365
175	324828	T	Skiva frys	Sheet freezer
176	324829	T	Skiva kyl	Sheet refrigerator
177	324914	T	Hylla under kyl	Shelf under refrigerator
178	321826	T	Front hylla	Front
179	323573	T	Vägg kyl H	Wall refrigerator R
180	315216	T	Vikdörr 1900x1500	Folding door
181	323115	T	Bakdel nisch vikdörr	Back niche folding door
			Dyntyger, gardiner m.m. (se tyger)	Cushion textilies, curtains etc. (see textiles)
			M= Metervara T= Tillbehör	M= On the metre T= Accessory

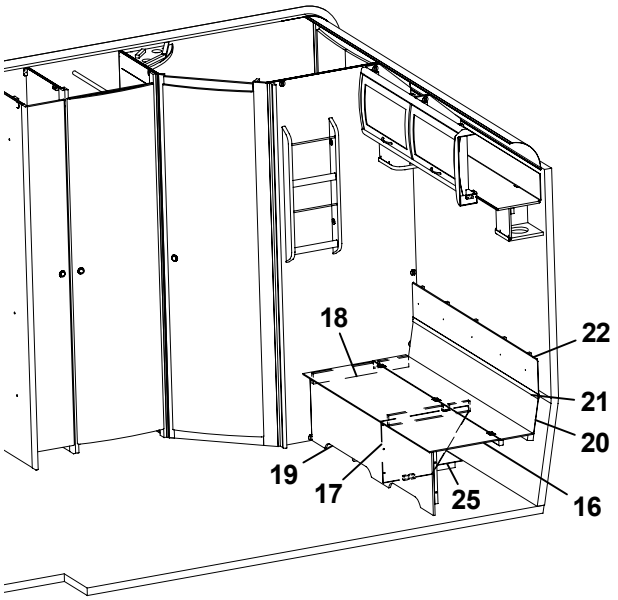
18
22
21
20
19
17
25
16

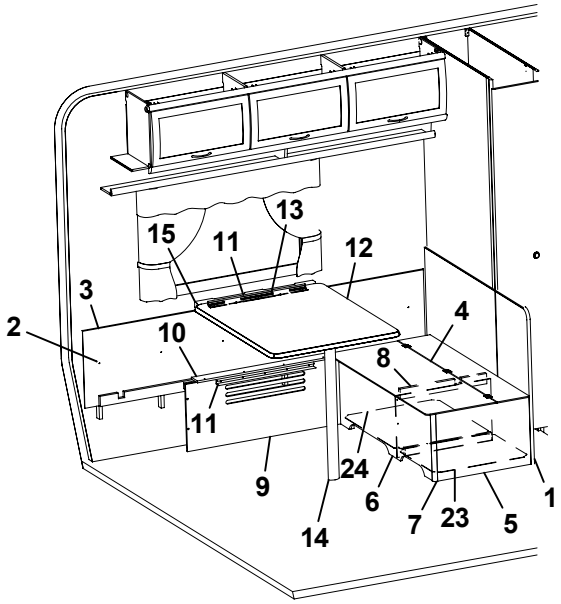
13
15
11
12
3
4
2
10
8
11
9
24
6
7
23
5
1
14

Pos Fig	Det. nr Part. No	Ingår Fitted	OBS!! Ange alltid årsmodell vid beställning av inredning Benämning	OBS!! Specify always year of model when ordering equipment Description
1	321336	x	Vägg vid bäddlåda	Wall by bed box
2	321340	x	Värmespalt V-bak	Air gap L rear
3	860423	M	List kant U-gap ljusbrun	Strip, light brown
4	321335	x	Lock bäddlåda	Cover bed box
5	320771	x	Gavel bäddlåda	Gable bed box
6	321333	x	Front bäddlåda	Front bed box
7	860590	x	List hörn L=2500	Corner strip L=2500
8	321345	x	Stöd bäddlåda	Support bed box
9	324101	x	Front bäddlåda	Front bed box
10	323373	x	Lock front bäddlåda HB	Cover front bed box R.R.
11	300108	x	List bord väggdel L550	List wall
12	323226	x	Bordsskiva 740x940	Table top 740x940
13	300420	x	List upphäng bordsdel L550	List board
14	320711	x	Bordsben fällbart H=730	Table leg H=730
15	312314	x	Fästregel bord	Bracket
16	324098	x	Lock bäddlåda	Cover bed box
17	321329	x	Stöd bäddlåda	Support bed box
18	660470	x	List 17,5x55x540	List 17,5x55x540
19	324099	x	Front bäddlåda	Front bed box
20	323864	x	Värmespalt gavel bak nedre	Air gap under
21	314287	x	List plast L=2270	List plastic L=2270
22	324100	x	Värmespalt gavel bak övre	Air gap upper
23	321508	x	Luftspalt V-bak främre	Air gap
24	324128	x	Luftspalt V-bak främre	Air gap
25	324130	x	Luftspalt V-bak bakre	Air gap

M= Metervara
T= Tillbehör

M= On the metre
T= Accessory

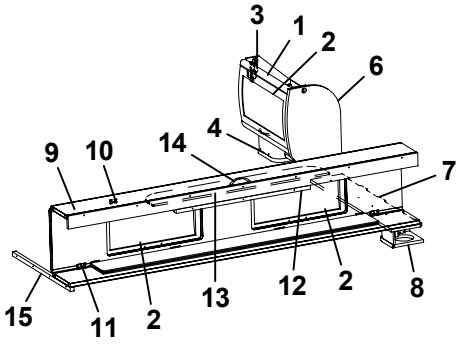
3
1
2
6
9
10
14
4
7
15
11
2
13
12
2
8

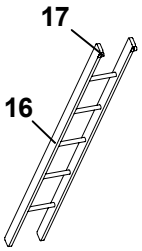
17
16

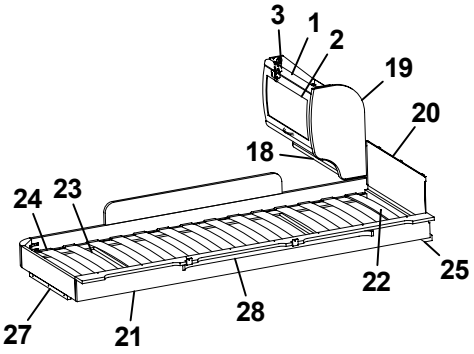
3
1
2
19
20
18
24
23
22
25
27
21
28

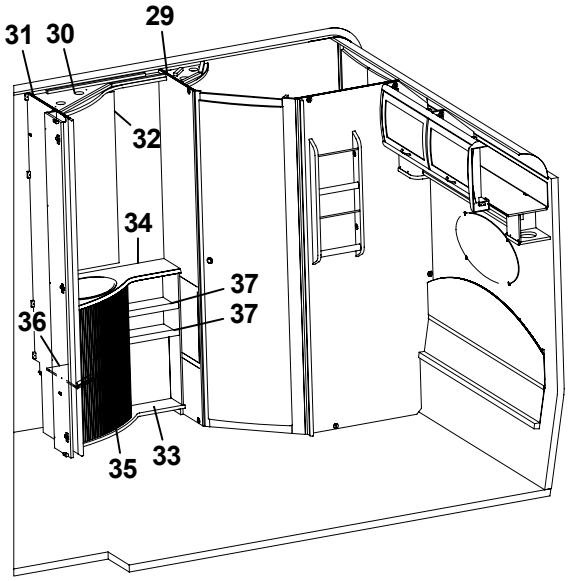
31
30
29
32
34
37
37
36
35
33

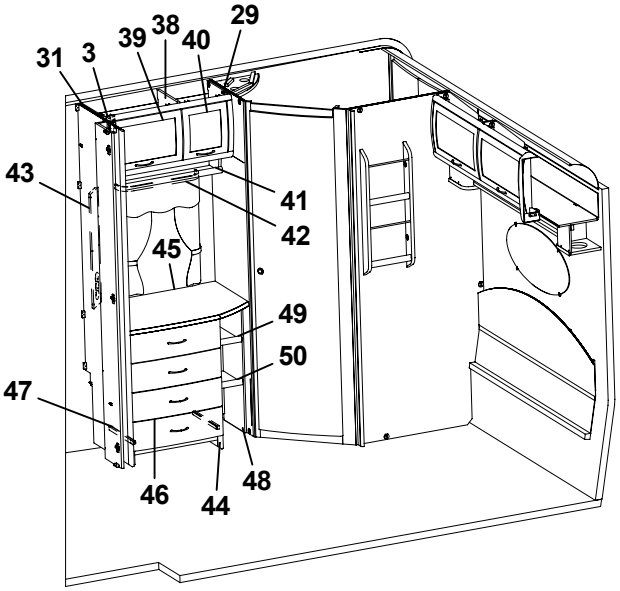
31
3
39
38
40
29
43
41
42
45
49
50
47
46
44
48

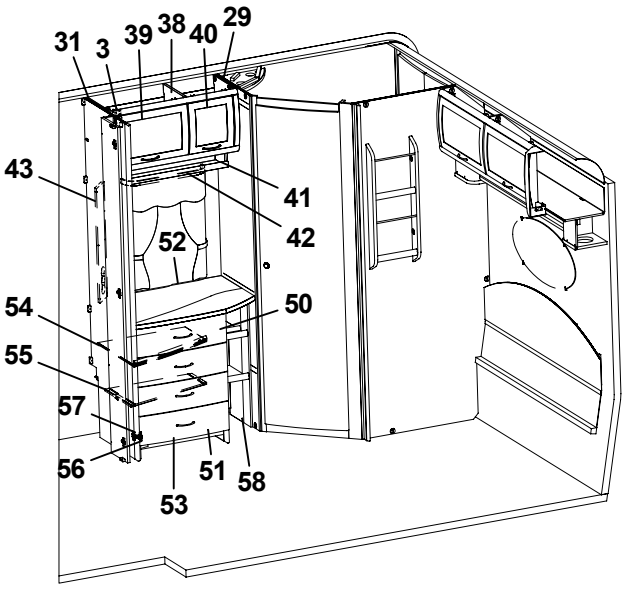
31
3
39
38
40
29
43
41
42
52
54
50
55
57
56
53
51
58

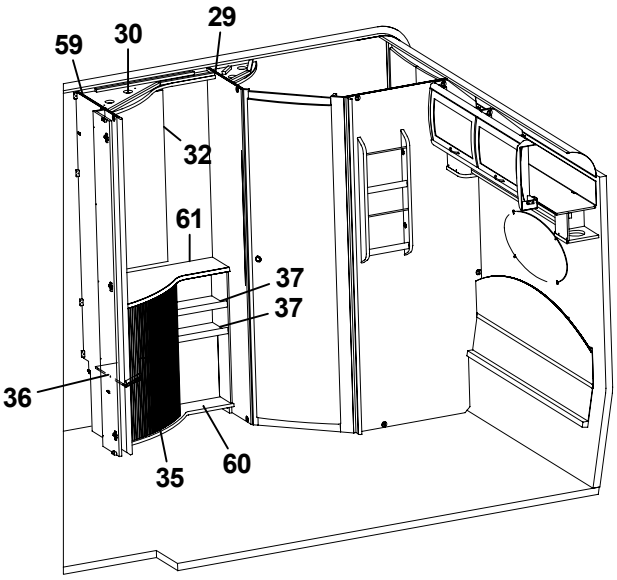
59
30
29
32
61
37
37
36
35
60

Pos Fig	Det. nr Part. No	Ingår Fitted	**OBS!!** Ange alltid årsmodell vid beställning av inredning Benämning	**OBS!!** Specify always year of model when ordering equipment Description
1	323884	x	Skåp gavel bak L560	Cupboard gable L560
2	323000	x	Lucka	Door
3	315194	x	Gångjärn	Hinge
4	323047	x	Högtalarlåda	Box loudspeaker
5	324120	x	Hyllpaket	Shelf
6	324047	x	Gavel rundad	Gable
7	324059	x	Hylla gavel bak 935x180	Shelf gable rear
8	324111	x	Högtalarlåda	Box loudspeaker
9	323817	x	Överbäddskåp L1980	Upper bed L1980
10	860402	x	Gångjärn	Hinge
11	860405	x	Gångjärn	Hinge
12	312233	x	Regel låsning	Lock bar
13	323846	x	Rasskydd ö-bäddskåp	Protective plate
14	315188	x	Handtag	Handle
15	312313	x	Bärregel 670x22x22	Bearing rail 670x22x22
16	312613	T	Stege ö-bäddsskåp 201x1800 kpl.	Ladder upper bed 201x1800 cpl.
17	860426	T	Krok t. stege	Hook for ladder
18	323888	x	Hyllpaket	Shelf
19	323657	x	Gavel rundad	Gable
20	321209	x	Värmespalt gavel	Air gap gable
21	323797	x	Sängram vån.säng V u. ribbotten	Bed bottom L without laths
22	325430	x	Ribbotten kpl.	Laths bottom cpl.
23	311985	x	Ribba sängbotten L=718 B=63	Lath bed bottom L=718 B=63
24	312046	x	Band t. ribbotten	Band for laths bottom
25	324117	x	Bärregel	Bearing rail
27	312436	x	Bärregel L=440	Bearing rail L=440
28	315447	x	Skena gardin L1080	Curtain rod L1080
29	323441	x	Vägg tvättrum främre	Wall washroom front
30	323197	x	Ljusramp tvättrum	Light holder
31	320525	x	Vägg garderob H	Wall wardrobe R
32	314689	x	Spegel 515x995x3	Mirror 515x995x3
33	323188	x	Skåp tvättrum kpl. m. skiva/jalusi	Cupboard wash basin cpl. with board/jalousie
34	323189	x	Skiva skåp tv.ställ 790x514	Board cupboard wash basin
35	320243	x	Jalusi skåp tvättställ	Jalousie
36	320253	x	Hylla	Shelf
37	323191	x	Hylla	Shelf
38	323803	x	Skåp övre L790	Cupboard upper L 790
39	323002	x	Lucka	Door
40	323001	x	Lucka	Door
41	323810	x	Hyllpaket	Shelf
42	315446	x	Skena gardin L 500	Curtain rod L 500
43	320624	x	Front el-uttag 130x665	Front outlet 130x665
44	323539	x	Byrå kpl. u. skiva	Chest of drawers without board
45	324081	x	Skiva byrå 790x549/423	Board
46	323541	x	Låda byrå	Drawer
47	315215	x	Glidskena låda (säljes i par)	Slide bar (exp. in pair)
48	324082	x	Hylla vid byrå kpl.	Shelf cpl.
49	324084	z	Hylla övre	Shelf
50	323814	z	Hylla undre	Shelf
51	323317	x	TV-bänk kpl. u. skiva	TV-bench cpl. without board
			T= Tillbehör	T= Accessory

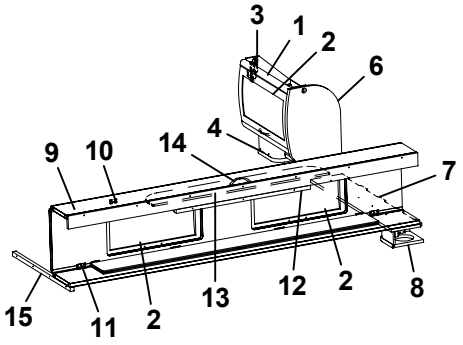
3
1
2
6
9
10
14
4
7
15
11
2
13
12
2
8

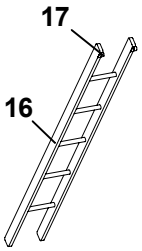
17
16

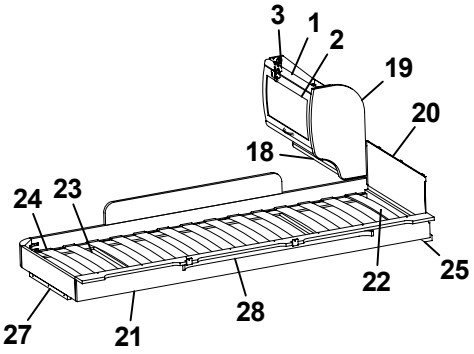
3
1
2
19
20
18
24
23
25
22
27
21
28

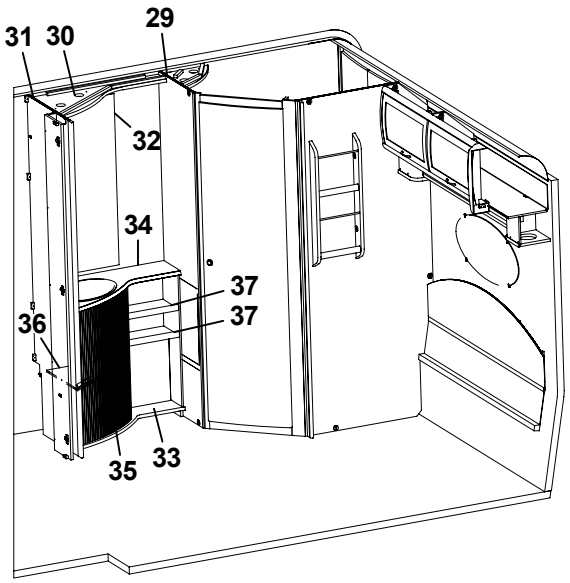
31
30
29
32
34
37
37
36
35
33

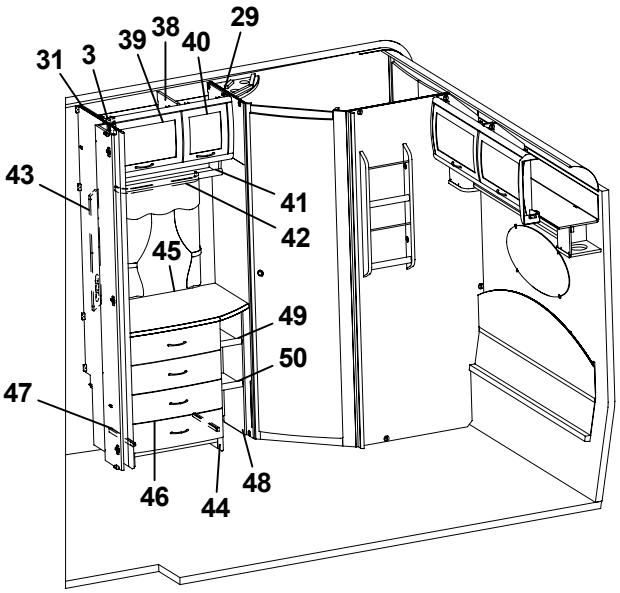
31
3
39
38
40
29
43
41
42
45
49
50
47
46
44
48

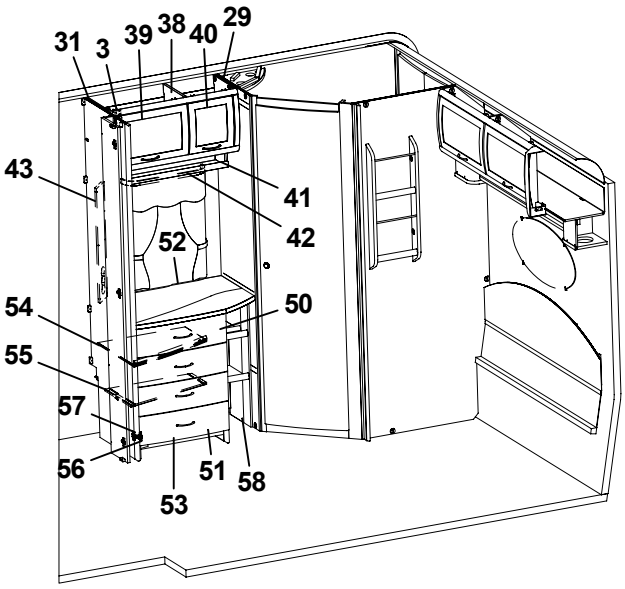
31
3
39
38
40
29
43
41
42
52
54
50
55
57
56
53
51
58

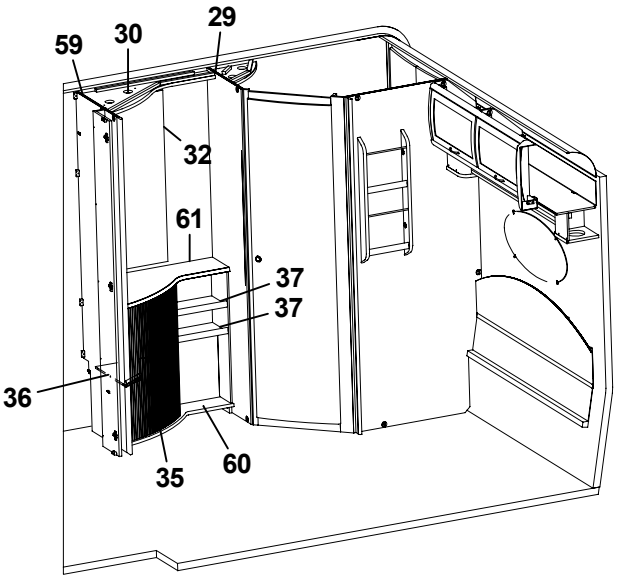
59
30
29
32
61
37
37
36
35
60

Pos Fig	Det. nr Part. No	Ingår Fitted	**OBS!!** Ange alltid årsmodell vid beställning av inredning Benämning	**OBS!!** Specify always year of model when ordering equipment Description
52	323804	x	Skiva TV-bänk 790x515/270	Board
53	323504	x	Lucka V 550x470	Door L 550x470
54	323320	x	Hylla övre	Shelf upper
55	323321	x	Hylla undre	Shelf lower
56	311917	x	Gångjärn	Hinge
57	312588	x	Platta gångjärn	Plate hinge
58	323805	x	Hylla vid TV-bänk kpl.	Shelf cpl.
59	324199	x	Vägg garderob H	Wall wardrobe R
60	324210	x	Skåp smink kpl. m skiva/jalusi	Cupboard
61	324400	x	Skiva sminkbord 790x514	Board

T= Tillbehör

T= Accessory

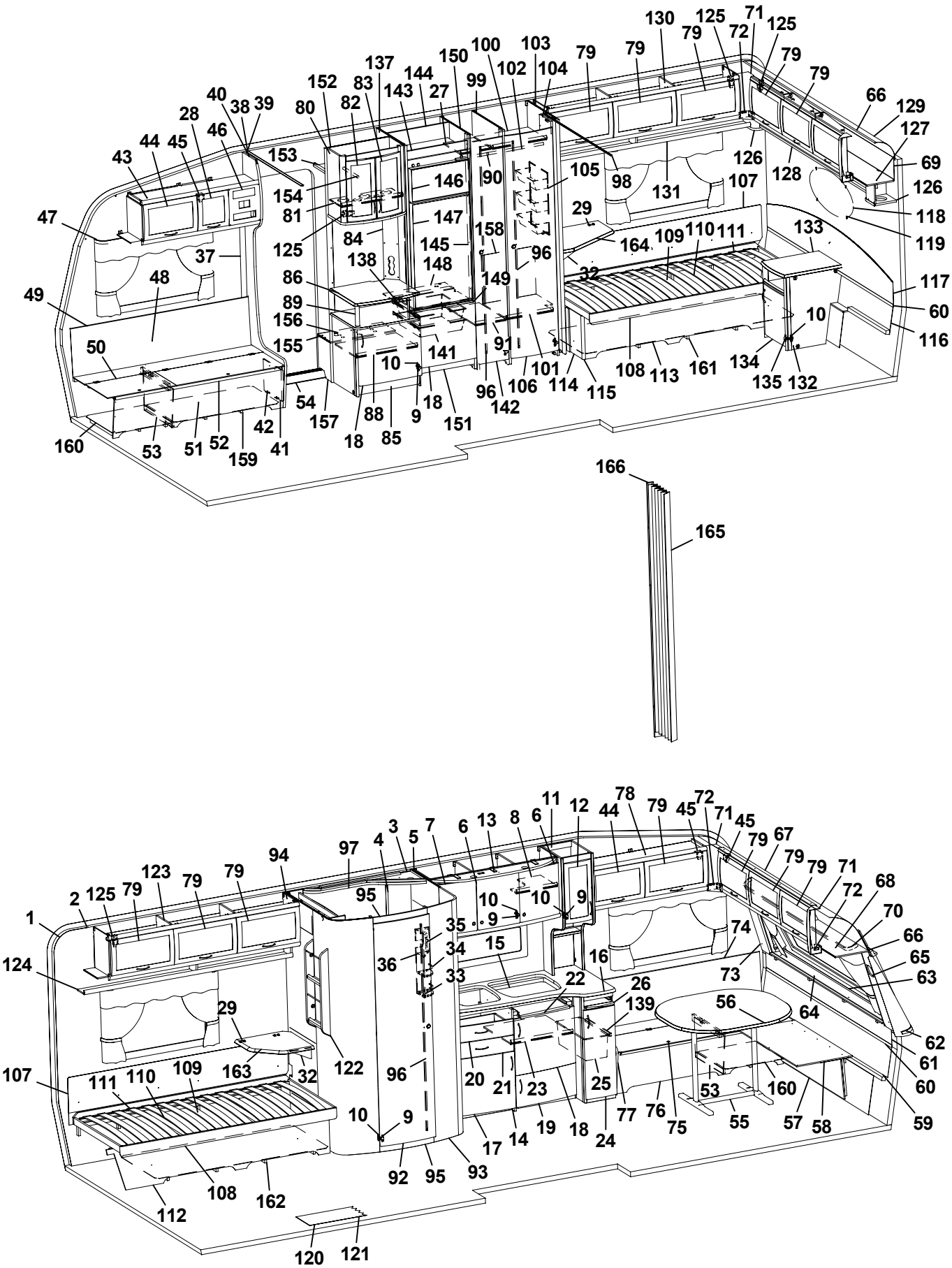
130 125 71 125 79 72 79 79 79 79 79 100 103 150 102 104 99 144 137 143 27 152 83 82 80 40 38 39 28 46 44 45 43 153 154 81 125 146 147 90 105 98 131 126 128 107 66 129 127 69 126 118 119 47 37 48 49 84 145 158 96 29 164 109 110 111 133 32 117 60 116 138 148 149 86 89 156 155 141 91 10 50 54 157 88 9 18 151 96 142 106 101 114 115 108 113 161 134 135 132 160 53 51 52 159 42 41 18 85
166
165
1 2 125 79 123 79 79 94 97 4 3 5 7 6 13 8 6 11 12 44 78 79 45 72 71 45 79 67 79 79 71 72 68 70 66 65 63 124 95 10 9 10 9 35 34 36 33 15 16 22 26 139 74 73 56 64 62 61 60 59 29 163 32 122 96 20 21 23 25 77 76 75 53 160 55 57 58 107 111 110 109 10 9 17 14 19 18 24 92 95 93 108 162 112 120 121

Pos Fig	Det. nr Part. No	Ingår Fitted	OBS!! Ange alltid årsmodell vid beställning av inredning Benämning	OBS!! Specify always year of model when ordering equipment Description
1	312219	M	Tapet vägg/tak	Wall paper
2	312220	M	Tejp tapet, vägg	Tape, wall paper
3	314524	M	Tapet vägg tvättrum	Wall paper, washroom
4	314344	M	Tejp tapet, vägg tvättrum 50 m/rulle	Tape, wall paper washroom 50 m/roll
5	323014	x	Skåp kök L1118 kpl.	Cupboard kitchen L1118 cpl.
6	323021	x	Lucka H 368x420	Door R 368x420
7	323020	x	Lucka V 368x420	Door L 368x420
8	323092	x	Hylla	Shelf
9	311917	x	Gångjärn	Hinge
10	312588	x	Platta gångjärn	Plate hinge
11	323267	x	Skåp utskjut kökskåp kpl.	Cupboard projekting cpl.
12	323426	x	Lucka V 236x500	Door L 236x500
13	323401	x	Ljusramp köksskåp	Light holder
14	324774	x	Diskbänk kpl. m. skiva/luckor/lådor	Kitchen sink cpl. with board/doors/drawers
15	401328	x	Plåt under spis	Plate cover under fireplace
16	324778	x	Skiva diskbänk	Board
17	323504	x	Lucka V 550x470	Door L 550x470
18	323503	x	Lucka H 550x470	Door R 550x470
19	323510	x	Lucka H 550x265	Door R 550x265
20	323505	x	Låda diskbänk kpl.	Drawer cpl.
21	323506	x	Låda diskbänk kpl.	Drawer cpl.
22	323412	x	Skärbräda	Cutting board
23	320460	x	Hylla övre	Shelf upper
24	324781	x	Lucka H	Door R
25	309010	x	Trådback vit 227x527x185	Tray 227x527x185
26	323413	x	Skärbräda	Cutting board
27	323767	x	Hylla	Shelf
28	323001	x	Lucka	Door
29	860621	T	Gångjärn	Hinge
32	315749	T	Stöd	Support board
33	320312	x	Kryddhylla	Spice shelf
34	314352	x	Rasskydd al. rör L=210	Pipe al. L=210
35	320626	x	Front	Front
36	320627	x	Skiva täck	Sheet cover
37	504400	x	List täck el-kabel B=44 L=2000	Cover strip B=44 L=2000
38	309969	x	List snäpp undre L2379	List under L2379
39	309970	x	List snäpp övre L2379	List upper L2379
40	324723	x	Stolpe först. L1948 kpl. m. lucka	Support bar cpl. with door
41	320005	x	Lucka	Door
42	312589	x	Gångjärn	Hinge
43	324720	x	Skåp övre elc. L1032	Cupboard upper L1032
44	323002	x	Lucka	Door
45	860406	x	Gångjärn	Hinge
46	312404	x	Täckfront radio 189x62	Cover radio
47	315220	x	Skena gardin L1020	Curtain rod L1020
48	323457	x	Värmespalt H fram	Air gap R.F.
49	860423	M	List kant U-gap ljusbrun	Strip, light brown
50	323446	x	Lock bäddlåda H F	Cover bed box R.F.
51	323445	x	Front bäddlåda H F (utan lastlucka)	Front bed box R.F. (without loading hatch)
--	324424	T	Front bäddlåda H F (med lastlucka)	Front bed box R.F. (with loading hatch)
			M= Metervara T= Tillbehör	M= On the metre T= Accessory

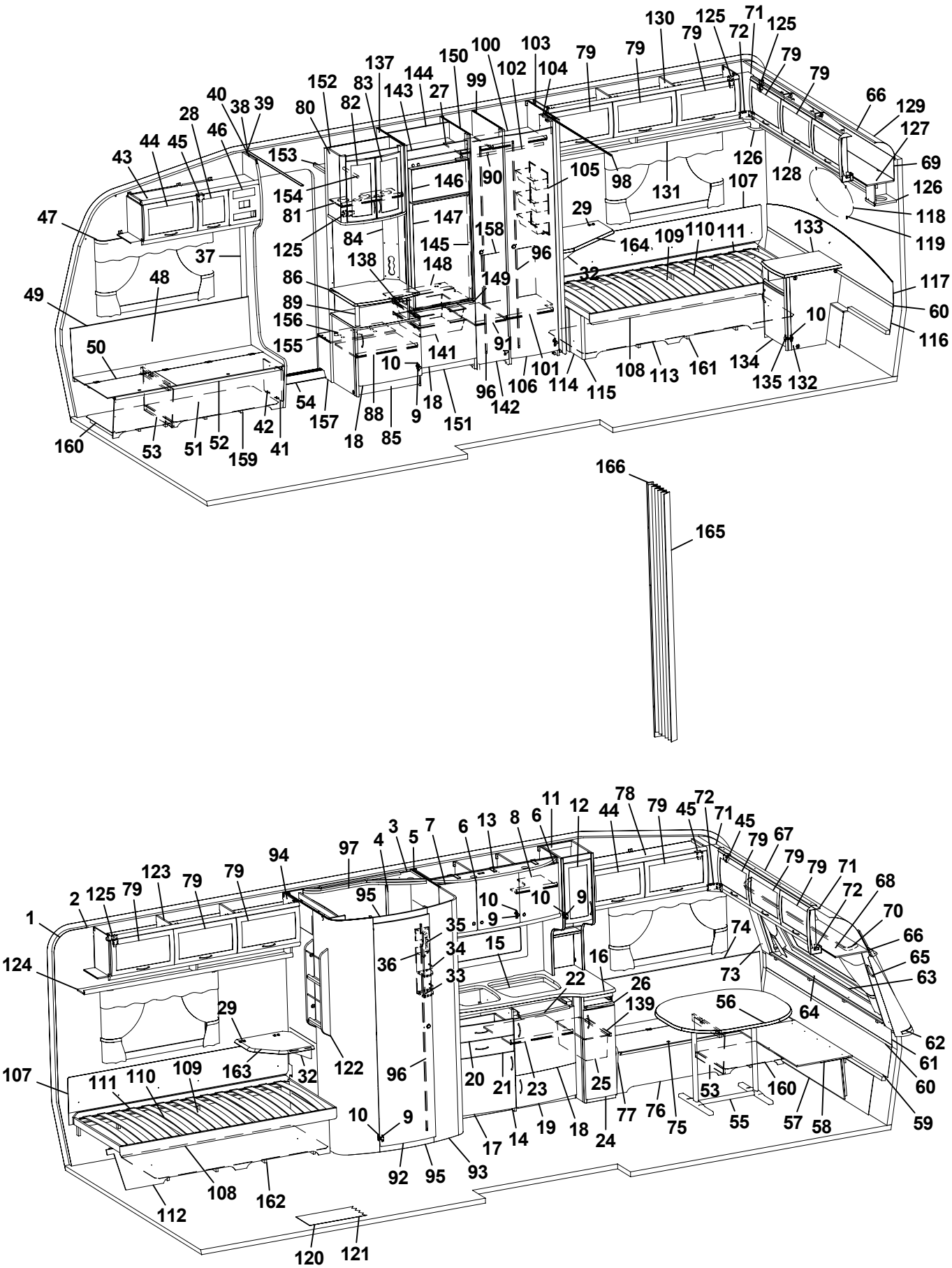
130 125 71 125 79 72 79 79 79 79 79 100 103 150 102 104 99 144 137 143 27 152 83 82 80 40 38 39 28 46 44 45 43 153 154 81 125 146 147 84 145 158 90 105 98 131 126 128 107 29 164 109 110 111 133 66 129 127 69 126 118 119 117 60 116 47 37 48 49 86 138 148 149 96 32 89 156 155 141 91 10 50 10 96 106 101 114 115 108 113 161 134 135 132 54 157 88 9 18 151 142 18 85 42 41 53 51 52 159 160
166
165
1 2 125 79 123 79 79 94 97 4 3 5 7 6 13 8 6 11 12 44 78 79 45 72 71 45 79 67 79 79 71 72 68 70 66 65 63 62 61 60 59 124 95 10 9 10 9 35 34 36 33 15 16 22 26 139 74 73 56 64 29 163 32 122 96 20 21 23 25 77 76 75 53 160 55 57 58 107 111 110 109 10 9 17 14 19 18 24 92 95 93 108 162 112 120 121

Pos Fig	Det. nr Part. No	Ingår Fitted	OBS!! Ange alltid årsmodell vid beställning av inredning Benämning	OBS!! Specify always year of model when ordering equipment Description
52	860562	x	List bädd	List bed
53	312825	x	Stöd bäddlåda HF	Support bed box
54	314687	x	Tröskel aluminium L=850	Threshold aluminium L=850
55	313185	x	Bordsstativ	Table stand
56	323222	x	Bordsskiva 940x1026	Table top 940x1026
57	323180	x	Front bäddlåda gavel (2 st när lastl. mont.)	Front bed box gable (2 pcs in loading hatch)
58	323205	x	Skiva rundsittgrupp	Sheet seat
59	323203	x	Värmespalt nedre gavel fram	Air gap under
60	314287	x	List plast L=2270	List plastic L=2270
61	323200	x	Värmespalt övre gavel fram	Air gap upper
62	323128	x	Hylla front L2444	Shelf front L2444
63	860593	x	Raskant plast L=2600	Cantlist shelf front L=2600
64	324022	x	Luftspalt fronthylla	Air gap shelf front
65	323270	x	Front högtalare H	Front loudspeaker R
66	313884	x	List plast radie L=2379	List L=2379
67	316005	x	Skiva plast 295x2363x1	Plastic sheet
68	323044	x	Skåp gavel fram L=2365	Cupboard L=2365
69	323059	x	Skiva skåp 2345x180	Sheet 2345x180
70	315223	x	Skena gardin L1920	Curtain rod L1920
71	323094	x	Hörn inredning	Corner
72	324321	x	Täckvinkel hörn inredning	Cover for corner
73	323271	x	Front högtalare V	Front loudspeaker L
74	323186	x	Värmespalt V fram	Air gap L.F.
75	323179	x	Lock bäddlåda V F	Cover bed box L.F
76	323176	x	Front bäddlåda V F (utan lastlucka)	Front bed box L.F. (without loading hatch)
--	324426	T	Front bäddlåda V F (med lastlucka)	Front bed box L.F. (with loading hatch)
77	323449	x	Gavel bäddlåda V F	Gable bed box L.F
78	323045	x	Skåp övre L=1034	Cupboard upper L=1034
79	323000	x	Lucka	Door
80	323715	x	Skåp bar kpl.	Coctail cabinet cpl.
81	323723	x	Hylla	Shelf
82	323713	x	Lucka V 236x500	Door L 236x500
83	323714	x	Lucka H 236x500	Door R 236x500
84	323440	x	Front el-uttag	Front outlet
85	324264	x	TV-bänk kpl. u. skiva	TV-bench cpl. without board
86	324279	x	Skiva TV-bänk 580x475	Board
88	324284	x	Hylla	Shelf
89	323703	x	Rundstav folierad L=192	Round staff L=192
90	312053	x	Galgstång L=780	Clothes hanger L=780
91	320601	x	Hylla backskåp	Shelf
92	321518	x	Dörr 490x1850	Door 490x1850
93	321931	x	Vägg tvättrum H	Wall washroom R
94	322312	x	Vägg tvättrum V	Wall washroom L
95	321560	x	Tröskel/överbit	Treshold/overlap
96	314523	x	Rätningslist dörr L=1715	List L=1715
97	323347	x	Ljusramp tvättrum	Light holder
98	314917	x	Skena draperi L=1190	Drapery rail L=1190
99	324775	x	Vägg garderob V	Wall wardrobe L
100	323116	x	Hylla garderob övre	Shelf wardrobe upper
101	323119	x	Hylla garderob nedre	Shelf wardrobe lower
			M= Metervara T= Tillbehör	M= On the metre T= Accessory

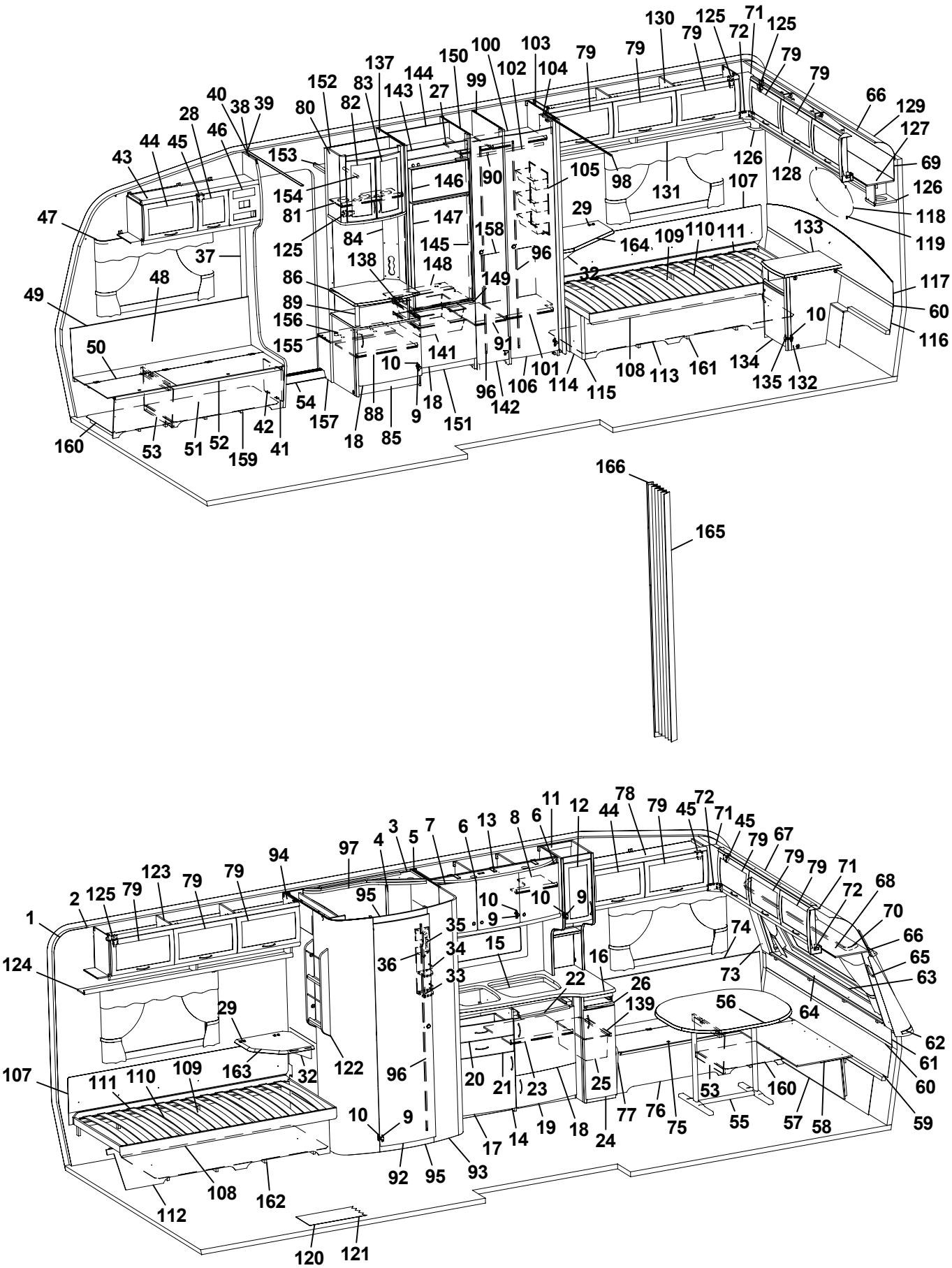
130 125 71 125 79 72 79 79 79 79 79 100 103 150 102 104 99 137 144 143 27 152 83 82 80 40 38 39 28 46 44 45 43 153 154 81 125 146 147 90 105 98 131 126 128 107 66 129 127 69 126 118 119 47 37 48 49 84 145 158 96 29 164 109 110 111 133 32 117 60 116 138 148 149 86 89 156 155 141 91 10 50 10 96 106 101 114 115 108 113 161 134 135 132 54 157 88 9 18 151 142 18 85 42 41 160 53 51 52 159
166
165
1 2 125 79 123 79 79 94 97 4 3 5 7 6 13 8 6 11 12 44 78 79 45 72 71 45 79 67 79 79 71 72 68 70 66 65 63 124 95 10 9 10 9 35 34 36 33 15 16 22 26 139 74 73 56 64 62 61 60 59 29 163 32 122 96 20 21 23 25 77 76 75 53 160 55 57 58 107 111 110 109 10 9 17 14 19 18 24 92 95 93 108 162 112 120 121

Pos Fig	Det. nr Part. No	Ingår Fitted	OBS!! Ange alltid årsmodell vid beställning av inredning Benämning	OBS!! Specify always year of model when ordering equipment Description
102	312053	x	Galgstång L=780	Clothes hanger L=780
103	322316	x	Vägg garderob H	Wall wardrobe H
104	323114	x	Nisch vikdörr	Niche folding door
105	312162	x	Korg garderob 330x140x520	Basket
106	321519	x	Dörr 415x1850	Door 415x1850
107	312006	x	Värmespalt V-H bak	Air gap L-R rear
108	313898	x	Sängram u. ribbotten	Bed bottom without laths
109	325342	x	Ribbotten kpl.	Laths bottom cpl.
110	314211	x	Ribba sängbotten L=820 B=63	Lath bed bottom L=820 B=63
111	312046	x	Band t. ribbotten	Band for laths bottom
112	323367	x	Front säng V	Front bed L
113	323366	x	Front säng H	Front bed R
114	320422	x	Gavel säng	Gable bed
115	860590	x	List hörn L=2500	Corner strip L=2500
116	323369	x	Värmespalt nedre gavel bak	Air gap lower
117	323368	x	Värmespalt övre gavel bak	Air gap upper
118	313449	x	Spegel oval 800x350x3	Mirror 800x350x3
119	312809	x	Hållare spegel	Holder mirror
120	314659	M	Matta golv, parkett (I vagnar fram till Mars 2005)	Carpet floor, parquet (In caravans into Mars 2005)
121	316004	M	Matta golv, Solidwood (I vagnar från Mars 2005)	Carpet floor, Solidwood (In caravans from Mars 2005)
122	320316	x	Tidningshylla 280x720 kpl	Newspaper shelf
123	323046	x	Skåp övre L=1674	Cupboard upper L=1674
124	323082	x	Hyllpaket	Shelf
125	315194	x	Gångjärn	Hinge
126	323047	x	Högtalarlåda	Box loudspeaker
127	323049	x	Skåp gavel bak L2365	Cupboard gable L2365
128	323138	x	Hyllpaket	Shelf
129	316005	x	Skiva plast 295x2363x1	Plastic sheet
130	323153	x	Skåp övre L1674	Cupboard upper L1674
131	323155	x	Hyllpaket	Shelf
132	323024	x	Hurts	Cupboard
133	323027	x	Skiva hurts 424x530	Board cupboard
134	324018	x	Lucka H 368x420	Door
135	315202	x	Gångjärn	Hinge
137	324267	x	Vägg kyl V	Wall refrigerator L
138	312712	x	Glidlist trådback (säljes i par)	Sliding strip tray (pair)
139	315488	x	Glidlist trådback L430 D14	Sliding strip tray L430 D14
141	310325	x	Trådback vit 427x427x85	Tray 427x427x85
142	324080	x	Dörr 260x1850	Door 260x1850
143	324067	x	Front kylskåpsskåp	Front cupboard
144	324918	x	Bakstycke kyl	Back cupboard
145	323613	x	List folierad L=1365	List L=1365
146	324828	x	Skiva frys	Sheet freezer
147	324829	x	Skiva kyl	Sheet refrigerator
148	324914	x	Hylla under kyl	Shelf under refrigerator
149	321826	x	Front hylla	Front
150	323573	x	Vägg kyl H	Wall cupboard R
151	320657	x	Front skåp under kyl	Front cupboard
152	324265	x	Vägg garderob	Wall wardrobe
153	321411	x	Hylla garderob övre	Shelf
			M= Metervara T= Tillbehör	M= On the metre T= Accessory

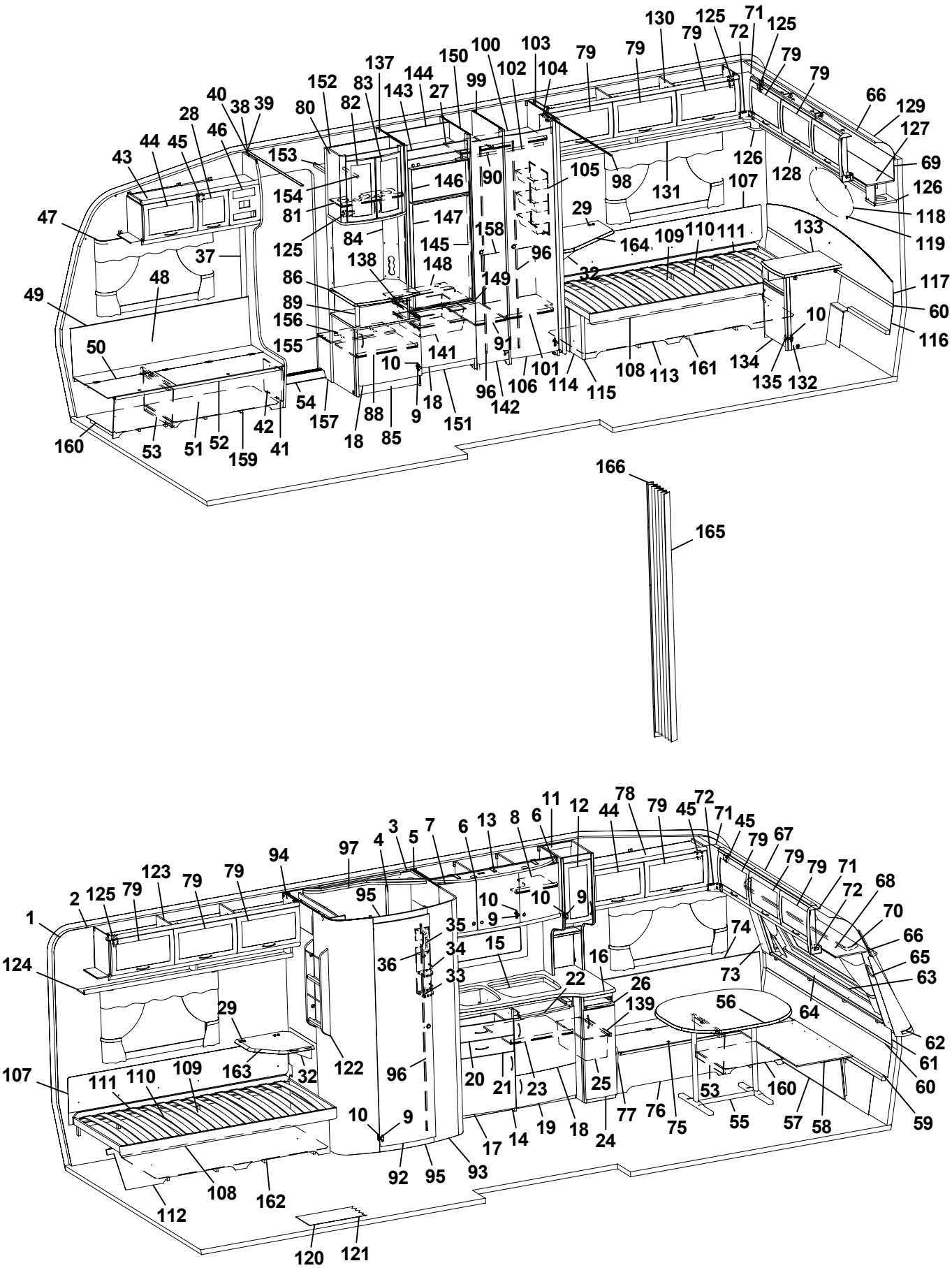
130 125 71 125 79 72 79 79 79 79 79 100 103 150 102 104 99 137 144 143 27 152 83 82 80 40 38 39 28 46 44 45 43 153 154 81 125 146 147 84 145 158 90 105 98 131 126 128 107 29 164 109 110 111 133 66 129 127 69 126 118 119 117 60 116 47 37 48 49 86 138 148 149 96 32 89 156 155 141 91 10 50 10 96 106 101 114 115 108 113 161 134 135 132 54 157 88 9 18 151 142 18 85 42 41 53 51 52 159 160
166
165
1 2 125 79 123 79 79 94 97 4 3 5 7 6 13 8 6 11 12 44 78 79 45 72 71 45 79 67 79 79 71 72 68 70 66 65 63 62 61 60 59 124 95 10 9 10 9 35 34 36 33 15 16 22 26 139 74 73 56 64 29 163 32 122 96 20 21 23 25 77 76 75 53 160 55 57 58 107 111 110 109 10 9 17 14 19 18 24 92 95 93 108 162 112 120 121

Pos Fig	Det. nr Part. No	Ingår Fitted	OBS!! Ange alltid årsmodell vid beställning av inredning Benämning	OBS!! Specify always year of model when ordering equipment Description
154	312053	x	Galgstång L=780	Clothes hanger L=780
155	324272	x	Hylla insteg	Shelf
156	314897	x	Bussning plast Ø=29 mm	Bushing plastic Ø=29 mm
157	322328	x	Front hylla garderob	Front
158	324088	x	Täckskiva exp. kärl	Board
159	324134	x	Luftspalt H-fram	Air gap R front
160	324138	x	Luftspalt fram	Air gap front
161	324124	x	Luftspalt H-bak	Air gap R-rear
162	324126	x	Luftspalt V-bak	Air gap L-rear
163	324300	T	Skiva TV-hylla 470x470	Board 470x470
164	323231	T	Skiva TV-bänk 580x535	Board 580x535
165	315216	T	Vikdörr 1900x1500	Folding door
166	323115	T	Bakdel nisch vikdörr	Back niche folding door
			Dyntyger, gardiner m.m. (se tyger)	Cushion textilies, curtains etc. (see textiles)
			M= Metervara T= Tillbehör	M= On the metre T= Accessory

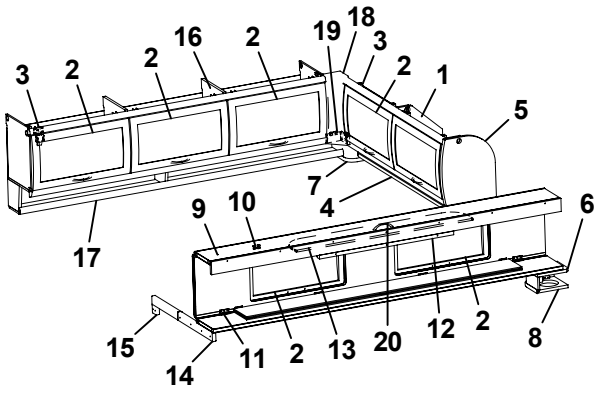
3 2 2 16 2 19 18 3 2 1 5 7 4 6 9 10 17 15 14 11 2 13 20 12 2 8

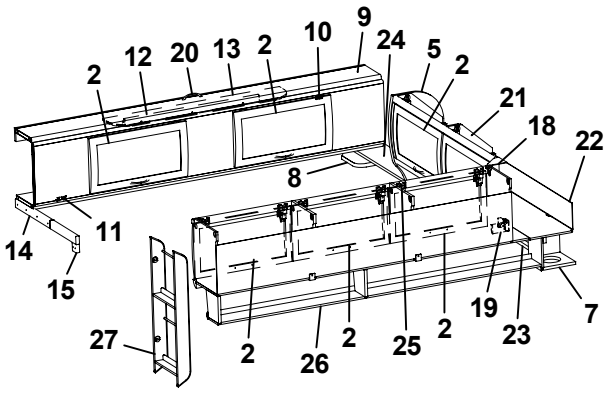
2 12 20 13 2 10 9 24 5 2 21 18 22 8 14 11 15 27 2 26 2 25 2 19 23 7

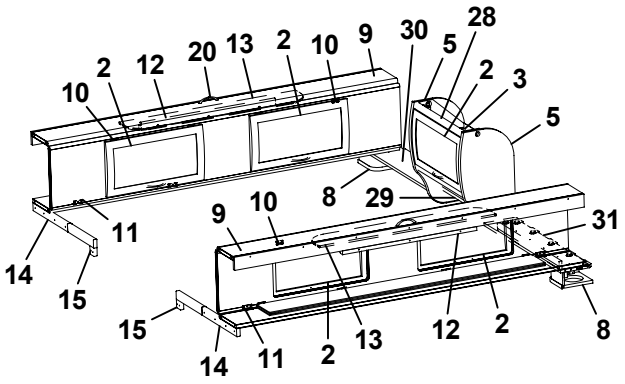
10 2 12 20 13 2 10 9 30 5 28 2 3 5 8 29 9 10 14 11 15 31 15 14 11 2 13 12 2 8

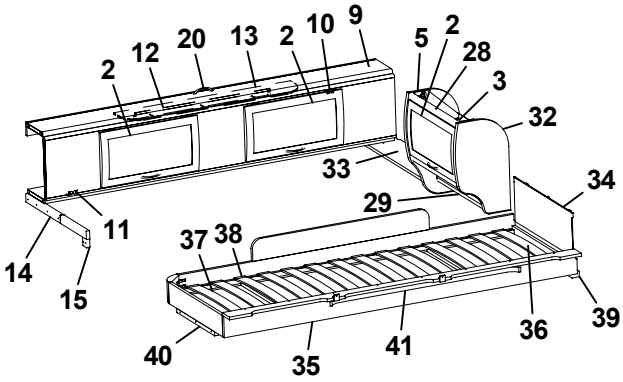
2 12 20 13 2 10 9 5 2 28 3 32 33 34 29 14 11 15 37 38 40 35 41 36 39

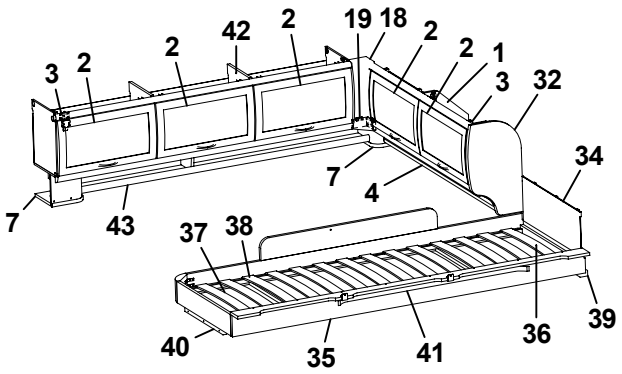
3 2 2 42 2 19 18 2 2 1 3 32 7 4 34 7 43 37 38 40 35 41 36 39

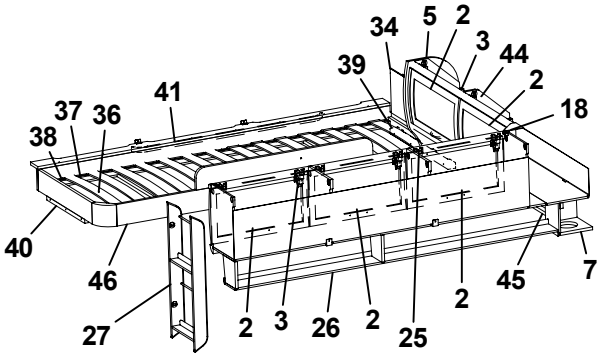
34 5 2 3 44 39 2 41 37 36 18 38 40 46 27 2 3 26 2 25 2 45 7

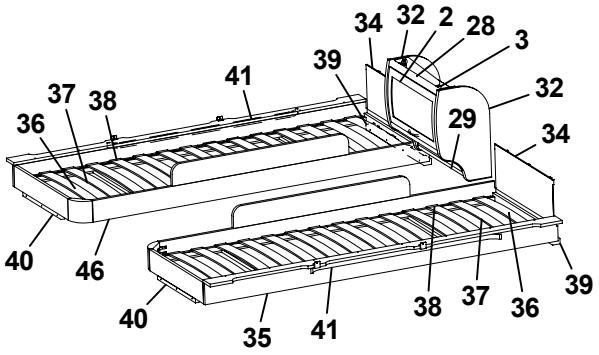
34 32 2 28 3 41 39 37 38 32 36 29 34 40 46 40 35 41 38 37 36 39

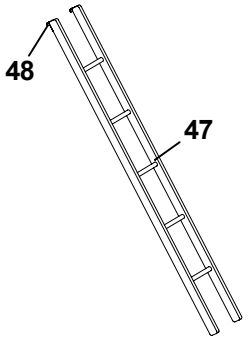
48 47

Pos Fig	Det. nr Part. No	Ingår Fitted	OBS!! Ange alltid årsmodell vid beställning av inredning Benämning	OBS!! Specify always year of model when ordering equipment Description
1	323649	x	Skåp gavel bak H L1510	Cupboard
2	323000	x	Lucka	Door
3	315194	x	Gångjärn	Hinge
4	323653	x	Hyllpaket	Shelf
5	324047	x	Gavel rundad	Gable
6	324051	x	Hylla gavel bak V 835x180	Shelf gable rear L 835x180
7	323047	x	Högtalarlåda	Box loudspeaker
8	324111	x	Högtalarlåda	Box loudspeaker
9	323817	x	Överbäddskåp L1980	Upper bed L1980
10	860402	x	Gångjärn	Hinge
11	860405	x	Gångjärn	Hinge
12	312233	x	Regel låsning	Lock bar
13	323846	x	Rasskydd ö-bäddskåp	Protective plate
14	312713	x	Bärregel (vikbar)	Bearing rail
15	312726	x	Kloss bärregel	Block bearing rail
16	323153	x	Skåp övre L=1674	Cupboard upper L=1674
17	323155	x	Hyllpaket	Shelf
18	323094	x	Hörn inredning	Corner
19	324321	x	Täckvinkel hörn inredning	Cover for corner
20	315188	x	Handtag	Handle
21	323471	x	Skåp gavel bak V L1510	Cupboard gable
22	323480	x	Skiva skåp 1500x140	Sheet 1500x140
23	324947	x	Hyllpaket	Shelf
24	324051	x	Hylla gavel bak H 835x180	Shelf R 835x180
25	323046	x	Skåp övre L=1674	Cupboard upper L=1674
26	323082	x	Hyllpaket	Shelf
27	320316	x	Tidningshylla 280x720 kpl	Newspaper shelf
28	323884	x	Skåp gavel bak L560	Cupboard gable L560
29	323888	x	Hyllpaket	Shelf
30	324107	x	Hylla gavel bak H 886x180	Shelf R 886x180
31	324107	x	Hylla gavel bak V 886x180	Shelf L 886x180
32	323657	x	Gavel rundad	Gable
33	324107	x	Hylla gavel bak 886x180	Shelf 886x180
34	321209	x	Värmespalt gavel	Air gap gable
35	323797	x	Sängram vån.säng V u. ribbotten	Bed bottom L without laths
36	325430	x	Ribbotten kpl.	Laths bottom cpl.
37	311985	x	Ribba sängbotten L=718 B=63	Lath bed bottom L=718 B=63
38	312046	x	Band t. ribbotten	Band for laths bottom
39	324117	x	Bärregel	Bearing rail
40	312436	x	Bärregel L=440	Bearing rail L=440
41	315447	x	Skena gardin L1080	Curtain rod L1080
42	323153	x	Skåp övre L=1674	Cupboard upper L=1674
43	324907	x	Hyllpaket	Shelf
44	323471	x	Skåp gavel bak L1510	Cupboard gable L1510
45	323476	x	Hyllpaket	Shelf
46	323798	x	Sängram vån.säng H u. ribbotten	Bed bottom
47	312613	T	Stege ö-bäddsskåp 201x1800 kpl.	Ladder upper bed 201x1800 cpl.
48	860426	T	Krok t. stege	Hook for ladder
			T= Tillbehör	T= Accessory

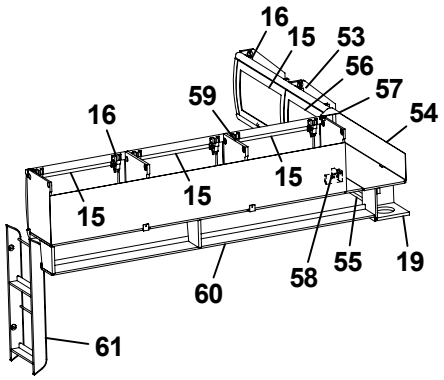
16
15
53
56
57
54
59
16
15
15
15
60
58
55
19
61

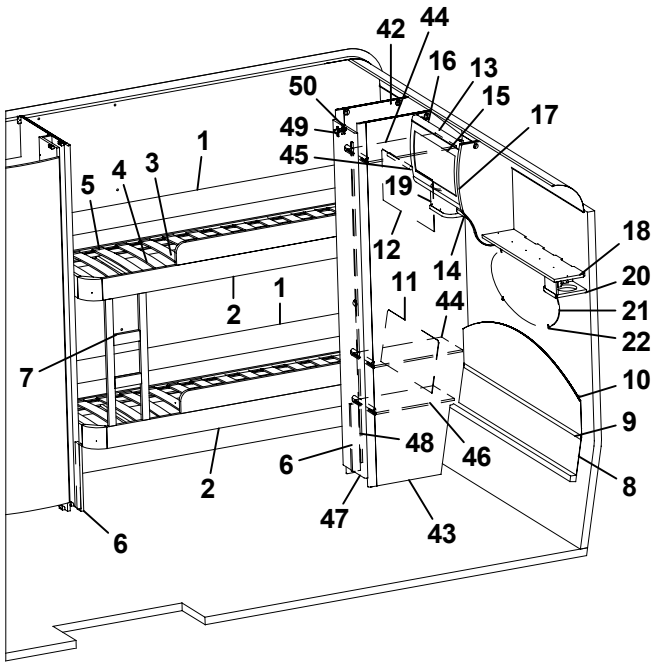
42
44
16
13
15
17
50
49
45
1
5
4
3
19
12
14
18
20
21
22
11
44
2
1
7
10
9
48
46
6
2
8
47
43
6

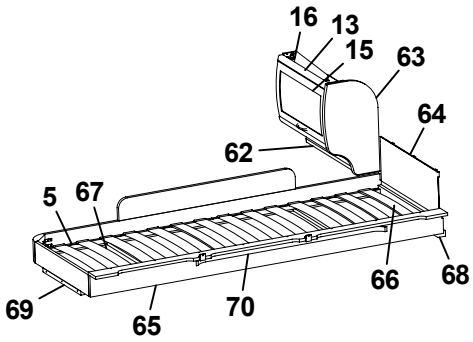
16
13
15
63
64
62
5
67
66
68
69
65
70

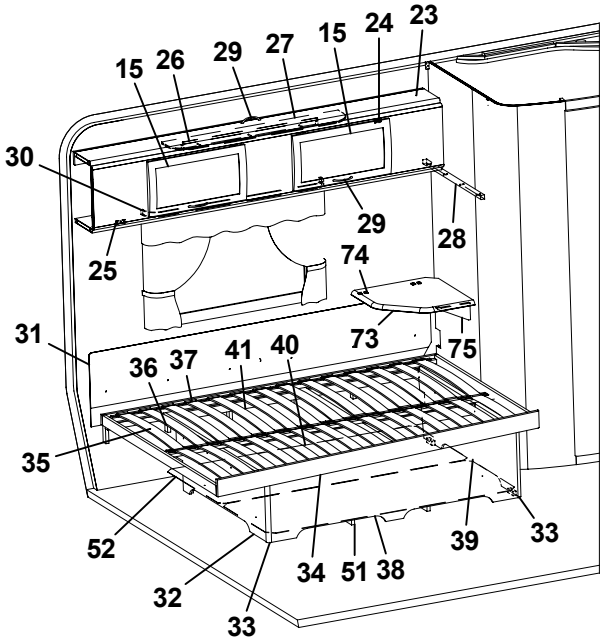
15
26
29
27
15
24
23
30
29
28
25
74
31
73
75
36
37
41
40
35
52
34
51
38
39
33
32
33

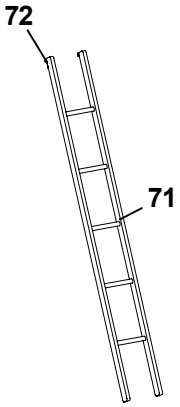
72
71

Pos Fig	Det. nr Part. No	Ingår Fitted	OBS!! Ange alltid årsmodell vid beställning av inredning Benämning	OBS!! Specify always year of model when ordering equipment Description
1	321919	x	Värmespalt H-bak	Air gap R rear
2	323781	x	Sängram fast u. ribbotten	Bed bottom without laths
3	325432	x	Ribbotten kpl.	Laths bottom cpl.
4	311985	x	Ribba sängbotten L=718 B=63	Lath bed bottom L=718 B=63
5	312046	x	Band t. ribbotten	Band for laths bottom
6	322338	x	Stöd säng 15,5x45x360	Support bed
7	324114	x	Stege	Ladder
8	323785	x	Värmespalt nedre gavel bak	Air gap under
9	314287	x	List plast L=2270	List plastic L=2270
10	323784	x	Värmespalt övre gavel bak	Air gap upper
11	323783	x	Värmespalt H-bak	Air gap R rear
12	321688	x	Värmespalt V-bak	Air gap L rear
13	323884	x	Skåp gavel bak L560	Cupboard gable L560
14	324120	x	Hyllpaket	Shelf
15	323000	x	Lucka	Door
16	315194	x	Gångjärn	Hinge
17	324047	x	Gavel rundad	Gable
18	324051	x	Hylla gavel bak V 835x180	Shelf gable rear L 835x180
19	323047	x	Högtalarlåda	Box loudspeaker
20	324111	x	Högtalarlåda	Box loudspeaker
21	313449	x	Spegel oval 800x350x3	Mirror 800x350x3
22	312809	x	Hållare spegel	Holder mirror
23	323817	x	Överbäddskåp L1980	Upper bed L1980
24	860402	x	Gångjärn	Hinge
25	860405	x	Gångjärn	Hinge
26	312233	x	Regel låsning	Lock bar
27	323846	x	Rasskydd ö-bäddskåp	Protective plate
28	312313	x	Bärregel 670x22x22	Bearing rail 670x22x22
29	315188	x	Handtag	Handle
30	315220	x	Skena gardin L1020	Curtain rod L1020
31	312006	x	Värmespalt V-H bak	Air gap L-R rear
32	322346	x	Gavel säng V	Gable bed L
33	860590	x	List hörn L=2500	Corner strip L=2500
34	324035	x	Sängram u. ribbotten	Bedbottom without laths
35	325343	x	Ribbotten kpl.	Laths bottom cpl.
36	311985	x	Ribba sängbotten L=718 B=63	Lath bed bottom L=718 B=63
37	312046	x	Band t. ribbotten	Band for laths bottom
38	323282	x	Front säng	Front bed
39	322344	x	Gavel säng H	Gable bed R
40	315203	x	Regel 17,5x55x1415	Wood lath pine 17,5x55x1415
41	315204	x	Regel 17,5x40x1415	Wood lath pine 17,5x40x1415
42	323924	x	Vägg garderob V	Wall wardrobe L
43	323257	x	Vägg garderob H	Wall wardrobe R
44	323926	x	Hylla	Shelf
45	312053	x	Galgstång L=780	Clothes hanger L=780
46	322362	x	Hylla	Shelf
47	324080	x	Dörr 260x1850	Door 260x1850
48	314523	x	Rätningslist dörr L=1715	List L=1715
49	311917	x	Gångjärn	Hinge
50	312588	x	Platta gångjärn	Plate hinge
			T= Tillbehör	T= Accessory

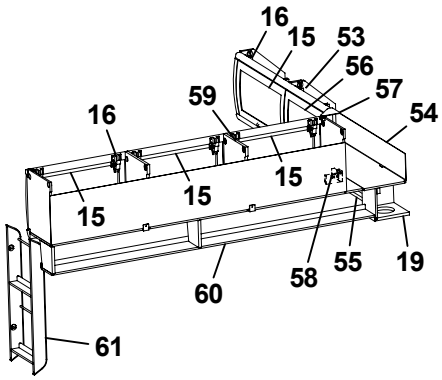
16
15
53
56
57
54
59
16
15
15
15
60
58
55
19
61

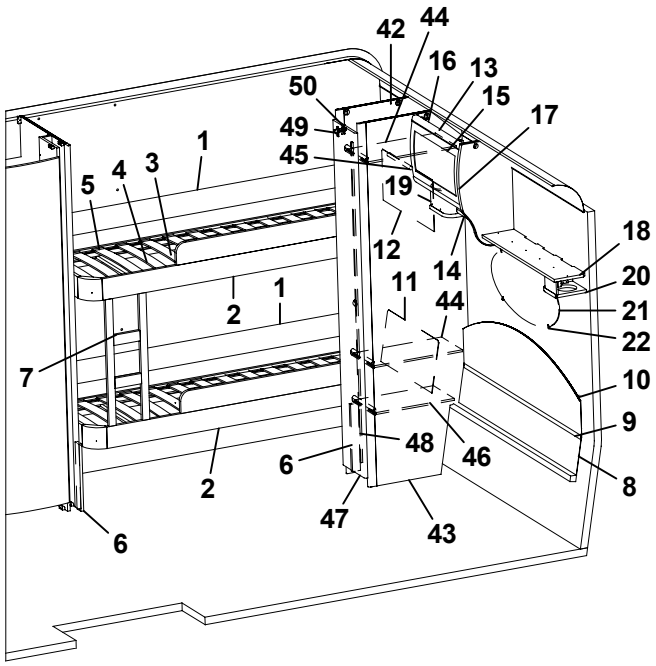
42
44
16
13
15
17
50
49
45
1
5
4
3
19
12
14
18
20
21
22
11
44
2
1
7
10
9
48
46
6
2
8
47
43
6

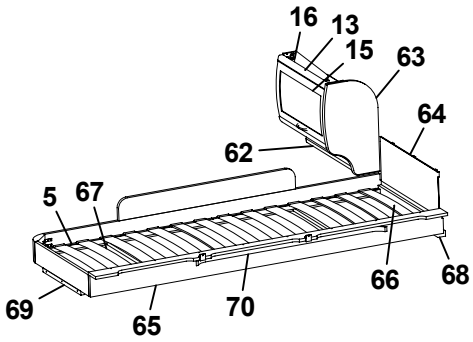
16
13
15
63
64
62
5
67
66
68
69
65
70

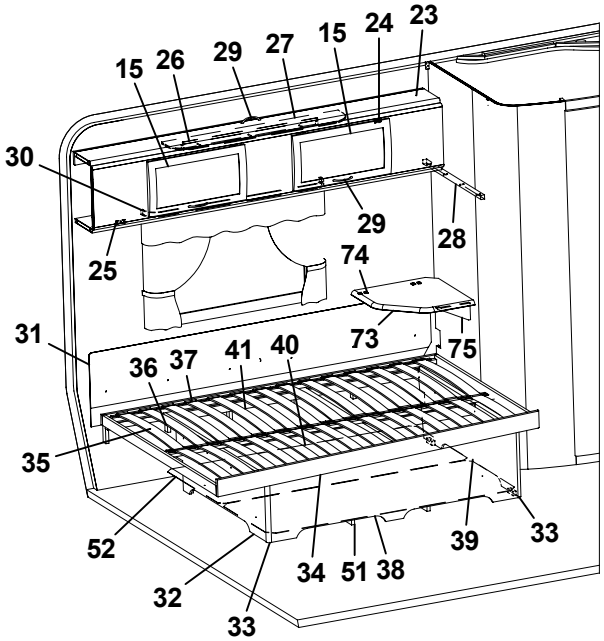
15
26
29
27
15
24
23
30
29
28
25
74
31
73
75
36
37
41
40
35
52
34
51
38
39
33
32
33

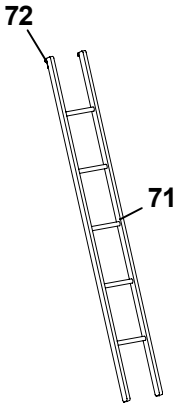
72
71

Pos Fig	Det. nr Part. No	Ingår Fitted	OBS!! Ange alltid årsmodell vid beställning av inredning Benämning	OBS!! Specify always year of model when ordering equipment Description
51	324938	x	Luftspalt sänglåda	Air gap bed box
52	324940	x	Luftspalt sänglåda	Air gap bed box
53	323461	T	Skåp gavel bak V L1410	Cupboard upper L1410
54	323469	T	Skiva skåp 1400x140	Sheet 1400x140
55	323466	T	Hyllpaket	Shelf
56	323002	T	Lucka	Door
57	323094	T	Hörn inredning	Corner
58	324321	T	Täckvinkel hörn inredning	Cover for corner
59	323046	T	Skåp övre L=1674	Cupboard upper L=1674
60	323082	T	Hyllpaket	Shelf
61	320316	T	Tidningshylla 280x720 kpl	Newspaper shelf
62	323888	T	Hyllpaket	Shelf
63	323657	T	Gavel rundad	Gable
64	321209	T	Värmespalt gavel	Air gap gable
65	323797	T	Sängram vån.säng V u. ribbotten	Bed bottom L without laths
66	325430	T	Ribbotten kpl.	Laths bottom cpl.
67	311985	T	Ribba sängbotten L=718 B=63	Lath bed bottom L=718 B=63
68	324117	T	Bärregel	Bearing rail
69	312436	T	Bärregel L=440	Bearing rail L=440
70	315447	T	Skena gardin L1080	Curtain rod L1080
71	312613	T	Stege ö-bäddsskåp 201x1800 kpl.	Ladder upper bed 201x1800 cpl.
72	860426	T	Krok t. stege	Hook for ladder
73	324300	T	Skiva TV-hylla 470x470	Board 470x470
74	860621	T	Gångjärn	Hinge
75	315749	T	Stöd	Support board

T= Tillbehör

T= Accessory

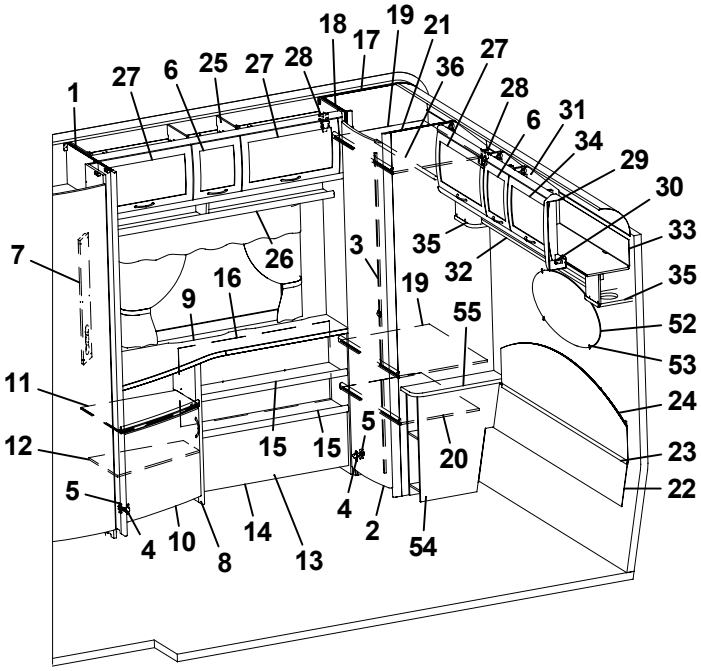
1
27
6
25
27
28
18
17
19
21
36
27
28
6
31
34
29
30
33
35
32
35
52
53
24
23
22
7
26
3
16
9
19
55
11
12
15
15
5
20
5
4
10
8
14
13
4
2
54

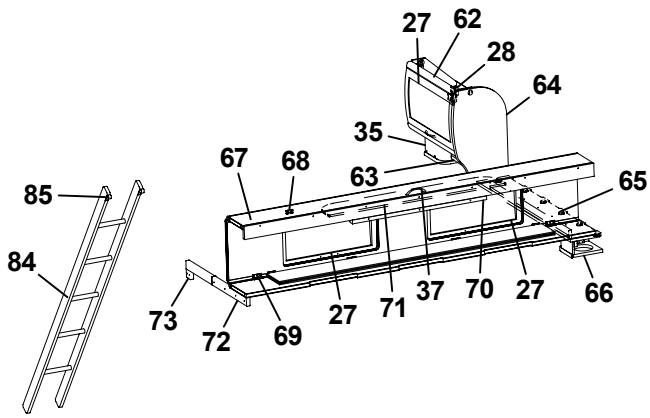
27
62
28
64
35
67
68
63
65
85
84
73
72
69
27
71
37
70
27
66

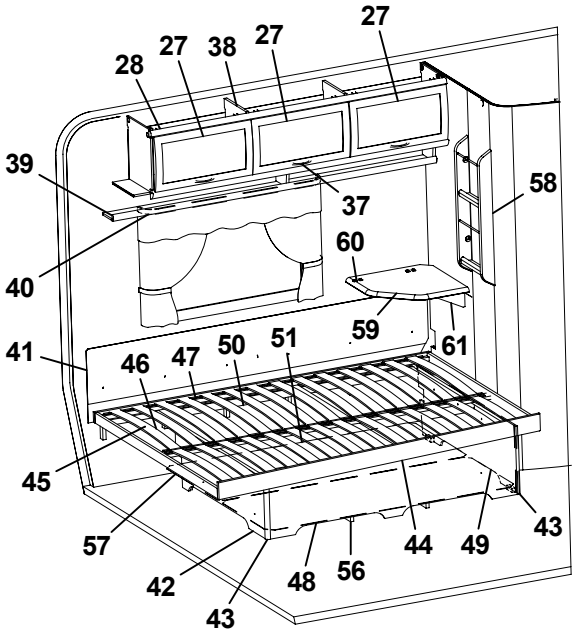
28
27
38
27
27
39
37
58
40
60
59
61
41
46
47
50
51
45
57
42
43
48
56
44
49
43

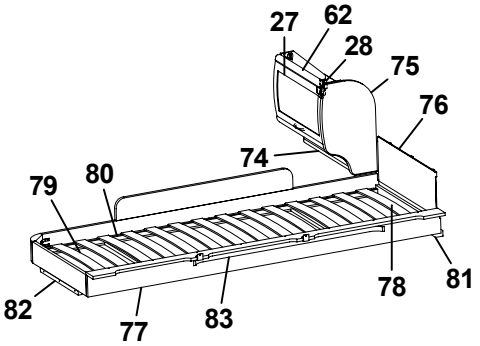
27
62
28
75
76
74
79
80
82
77
83
78
81

Pos Fig	Det. nr Part. No	Ingår Fitted	OBS!! Ange alltid årsmodell vid beställning av inredning Benämning	OBS!! Specify always year of model when ordering equipment Description
1	322316	x	Vägg garderob H	Wall wardrobe H
2	321519	x	Dörr 415x1850	Door 415x1850
3	314523	x	Rätningslist dörr L=1715	List L=1715
4	311917	x	Gångjärn	Hinge
5	312588	x	Platta gångjärn	Plate hinge
6	323001	x	Lucka	Door
7	320624	x	Front el-uttag 130x665	Front outlet 130x665
8	323317	x	TV-bänk kpl. u. skiva	TV-bench cpl. without board
9	323331	x	Skiva TV-bänk 1420x515/270	Board
10	323504	x	Lucka V 550x470	Door L 550x470
11	323320	x	Hylla övre	Shelf upper
12	323321	x	Hylla undre	Shelf lower
13	323332	x	Hylla DB	Shelf
14	323333	x	Front	Front
15	323334	x	Hylla	Shelf
16	320745	x	Värmespalt H-bak	Air gap R rear
17	323256	x	Vägg garderob V	Wall wardrobe L
18	323258	x	Front garderob	Front
19	323259	x	Hylla garderob	Shelf wardrobe
20	323732	x	Hylla	Shelf
21	323257	x	Vägg garderob H	Wall wardrobe R
22	323826	x	Värmespalt nedre gavel bak	Air gap lower
23	314287	x	List plast L=2270	List plastic L=2270
24	323291	x	Värmespalt övre gavel bak	Air gap upper
25	323337	x	Skåp övre L1420	Cupboard upper L1420
26	323342	x	Hyllpaket	Shelf
27	323000	x	Lucka	Door
28	315194	x	Gångjärn	Hinge
29	323094	x	Hörn inredning	Corner
30	324321	x	Täckvinkel hörn inredning	Cover for corner
31	323295	x	Skåp gavel bak L1661	Cupboard gable L1661
32	323300	x	Hyllpaket	Shelf
33	323303	x	Skiva 1651x140	Board
34	323002	x	Lucka	Door
35	323047	x	Högtalarlåda	Box loudspeaker
36	312053	x	Galgstång L=780	Clothes hanger L=780
37	315188	x	Handtag	Handle
38	323046	x	Skåp övre L=1674	Cupboard upper L=1674
39	323082	x	Hyllpaket	Shelf
40	315220	x	Skena gardin L1020	Curtain rod L1020
41	312006	x	Värmespalt V-H bak	Air gap L-R rear
42	322346	x	Gavel säng V	Gable bed L
43	860590	x	List hörn L=2500	Corner strip L=2500
44	324039	x	Sängram u. ribbotten	Bed bottom without laths
45	325339	x	Ribbotten kpl.	Laths bottom cpl.
46	311985	x	Ribba sängbotten L=718 B=63	Lath bed bottom L=718 B=63
47	312046	x	Band t. ribbotten	Band for laths bottom
48	323282	x	Front säng	Front bed
49	322344	x	Gavel säng H	Gable bed R
50	315204	x	Regel 17,5x40x1415	Wood lath pine 17,5x40x1415
			T= Tillbehör	T= Accessory

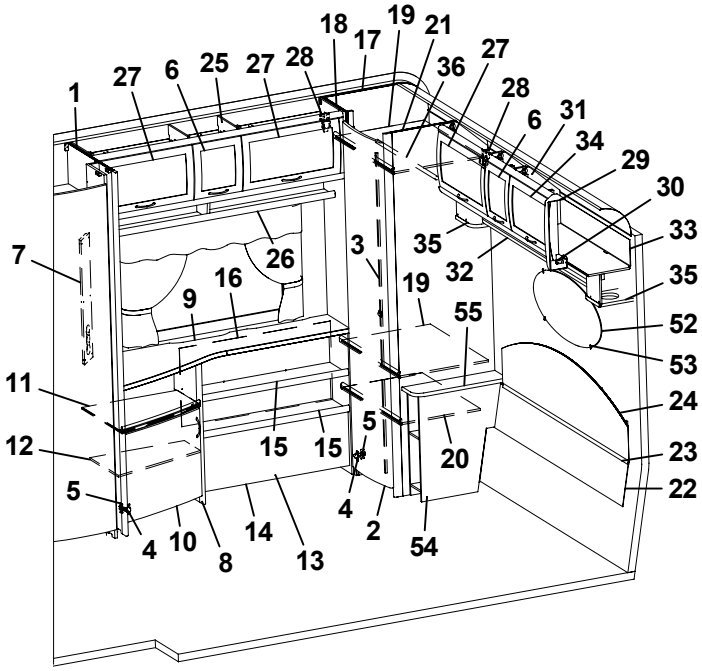
1
27
6
25
27
28
18
17
19
21
36
27
28
6
31
34
29
30
33
35
32
35
52
53
24
23
22
7
26
3
16
9
19
55
11
12
15
15
5
20
5
4
10
8
14
13
4
2
54

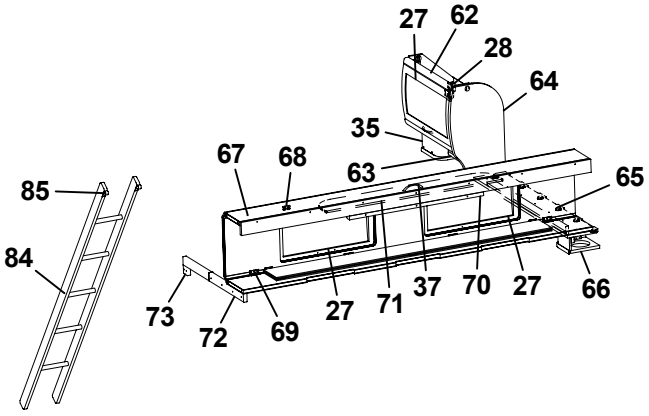
27
62
28
64
35
67
68
63
65
85
84
73
72
69
27
71
37
70
27
66

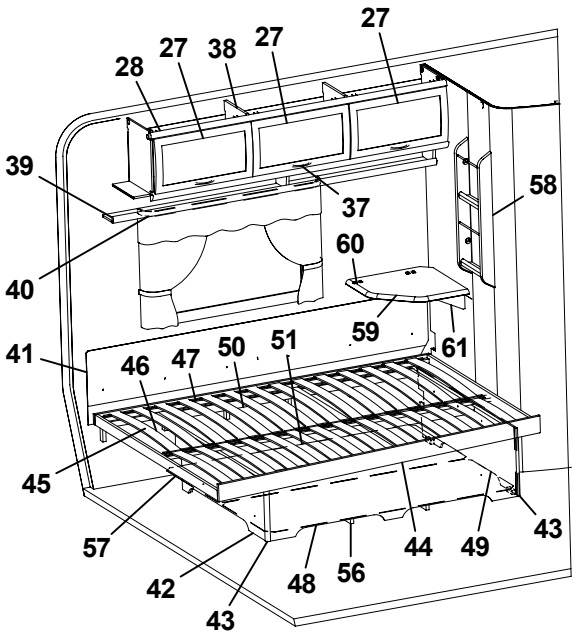
28
27
38
27
27
39
37
58
40
60
59
61
41
46
47
50
51
45
57
42
43
48
56
44
49
43

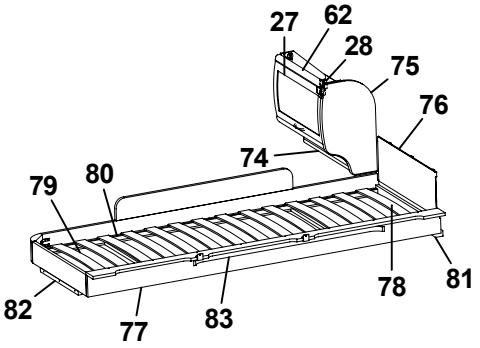
27
62
28
75
76
74
79
80
82
77
83
78
81

Pos Fig	Det. nr Part. No	Ingår Fitted	OBS!! Ange alltid årsmodell vid beställning av inredning Benämning	OBS!! Specify always year of model when ordering equipment Description
51	315203	x	Regel 17,5x55x1415	Wood lath pine 17,5x55x1415
52	313449	x	Spegel oval 800x350x3	Mirror 800x350x3
53	312809	x	Hållare spegel	Holder mirror
54	323260	x	Sängbord kpl.	Bedside table cpl.
55	323261	x	Skiva sängbord	Board bedside table
56	324938	x	Luftspalt sänglåda	Air gap bed box
57	324940	x	Luftspalt sänglåda	Air gap bed box
58	320316	x	Tidningshylla 280x720 kpl	Newspaper shelf
59	324300	T	Skiva TV-hylla 470x470	Board 470x470
60	860621	T	Gångjärn	Hinge
61	315749	T	Stöd	Support board
62	323884	T	Skåp gavel bak L560	Cupboard gable L560
63	324120	T	Hyllpaket	Shelf
64	324047	T	Gavel rundad	Gable
65	324062	T	Hylla gavel bak 1085x180	Shelf gable rear 1085s180
66	324111	T	Högtalarlåda	Box loudspeaker
67	323817	T	Överbäddskåp L1980	Upper bed L1980
68	860402	T	Gångjärn	Hinge
69	860405	T	Gångjärn	Hinge
70	312233	T	Regel låsning	Lock bar
71	323846	T	Rasskydd ö-bäddskåp	Protective plate
72	312713	T	Bärregel (vikbar)	Bearing rail
73	312726	T	Kloss bärregel	Block bearing rail
74	323888	T	Hyllpaket	Shelf
75	323657	T	Gavel rundad	Gable
76	321209	T	Värmespalt gavel	Air gap gable
77	323797	T	Sängram vån.säng V u. ribbotten	Bed bottom L without laths
78	325430	T	Ribbotten kpl.	Laths bottom cpl.
79	311985	T	Ribba sängbotten L=718 B=63	Lath bed bottom L=718 B=63
80	312046	T	Band t. ribbotten	Band for laths bottom
81	324117	T	Bärregel	Bearing rail
82	312436	T	Bärregel L=440	Bearing rail L=440
83	315447	T	Skena gardin L1080	Curtain rod L1080
84	312613	T	Stege ö-bäddsskåp 201x1800 kpl.	Ladder upper bed 201x1800 cpl.
85	860426	T	Krok t. stege	Hook for ladder

T= Tillbehör

T= Accessory

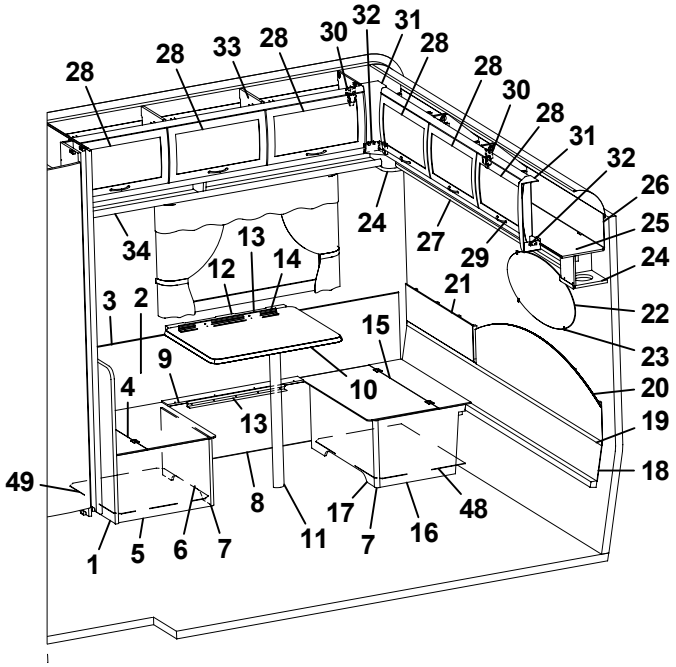
28
28
33
28
30
32
31
28
28
30
28
31
32
26
25
24
24
27
29
34
13
12
14
3
2
21
22
15
23
9
10
4
20
13
19
18
49
8
17
48
11
7
16
1
5
6
7

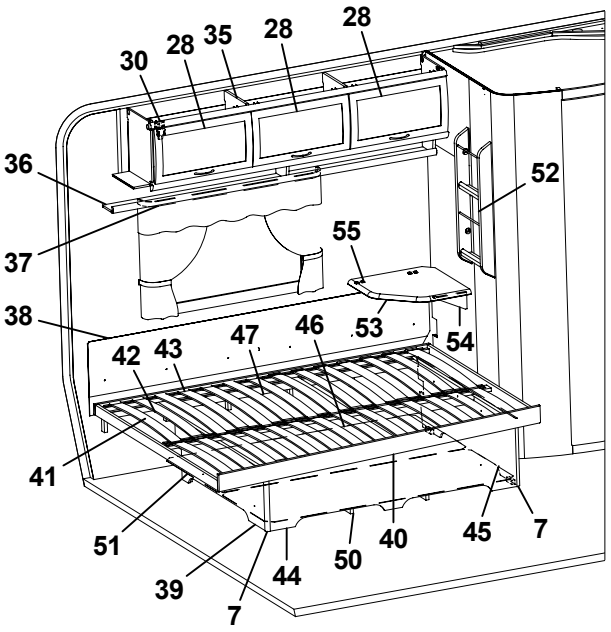
28
28
35
28
30
28
36
52
55
37
38
53
54
47
46
42
43
41
51
40
45
7
39
44
50
7

Pos Fig	Det. nr Part. No	Ingår Fitted	OBS!! Ange alltid årsmodell vid beställning av inredning Benämning	OBS!! Specify always year of model when ordering equipment Description
1	320636	x	Vägg vid bäddlåda	Wall by bed box
2	320341	x	Värmespalt H-bak	Air gap R rear
3	860423	M	List kant U-gap ljusbrun	Strip, light brown
4	312251	x	Lock bäddlåda HB främre	Cover bed box R.R. front
5	320400	x	Gavel bäddlåda HB främre	Gable bed box R.R. front
6	320397	x	Front bäddlåda HB främre	Front bed box R.R. front
7	860590	x	List hörn L=2500	Corner strip L=2500
8	323370	x	Front bäddlåda H bak	Front bed box R.R.
9	323373	x	Lock front bäddlåda HB	Cover front bed box R.R.
10	323230	x	Bordsskiva 750x600	Table top 750x600
11	320711	x	Bordsben fällbart H=730	Table leg H=730
12	312314	x	Fästregel bord	Bracket
13	300108	x	List bord väggdel L550	List wall
14	300420	x	List upphäng bordsdel L550	List board
15	312250	x	Lock bäddlåda HB bakre	Cover bed box R.R. rear
16	323372	x	Gavel bäddlåda HB bakre	Gable bed box R.R. rear
17	320395	x	Front bäddlåda HB bakre	Front bed box R.R. rear
18	323293	x	Värmespalt nedre gavel bak	Air gap under
19	314287	x	List plast L=2270	List plastic L=2270
20	323291	x	Värmespalt övre gavel bak	Air gap upper
21	323371	x	Värmespalt övre gavel bak	Air gap upper
22	313449	x	Spegel oval 800x350x3	Mirror 800x350x3
23	312809	x	Hållare spegel	Holder mirror
24	323047	x	Högtalarlåda	Box loudspeaker
25	323049	x	Skåp gavel bak L2365	Cupboard gable L2365
26	323059	x	Skiva skåp 2345x180	Sheet 2345x180
27	323138	x	Hyllpaket	Shelf
28	323000	x	Lucka	Door
29	315188	x	Handtag	Handle
30	315194	x	Gångjärn	Hinge
31	323094	x	Hörn inredning	Corner
32	324321	x	Täckvinkel hörn inredning	Cover for corner
33	323153	x	Skåp övre L1674	Cupboard upper L1674
34	323155	x	Hyllpaket	Shelf
35	323046	x	Skåp övre L=1674	Cupboard upper L=1674
36	323082	x	Hyllpaket	Shelf
37	315220	x	Skena gardin L1020	Curtain rod L1020
38	312006	x	Värmespalt V-H bak	Air gap L-R rear
39	322346	x	Gavel säng V	Gable bed L
40	324039	x	Sängram u. ribbotten	Bed bottom without laths
41	325339	x	Ribbotten kpl.	Laths bottom cpl.
42	311985	x	Ribba sängbotten L=718 B=63	Lath bed bottom L=718 B=63
43	312046	x	Band t. ribbotten	Band for laths bottom
44	323282	x	Front säng	Front bed
45	322344	x	Gavel säng H	Gable bed R
46	315203	x	Regel 17,5x55x1415	Wood lath pine 17,5x55x1415
47	315204	x	Regel 17,5x40x1415	Wood lath pine 17,5x40x1415
48	324142	x	Luftspalt H-bak bakre	Air gap
49	312429	x	Luftspalt H-bak främre	Air gap
50	324938	x	Luftspalt sänglåda	Air gap bed box
51	324940	x	Luftspalt sänglåda	Air gap bed box
52	320316	x	Tidningshylla 280x720 kpl	Newspaper shelf
53	324300	T	Skiva TV-hylla 470x470	Board 470x470
54	315749	T	Stöd	Support board
55	860621	T	Gångjärn	Hinge
			M= Metervara T= Tillbehör	M= On the metre T= Accessory

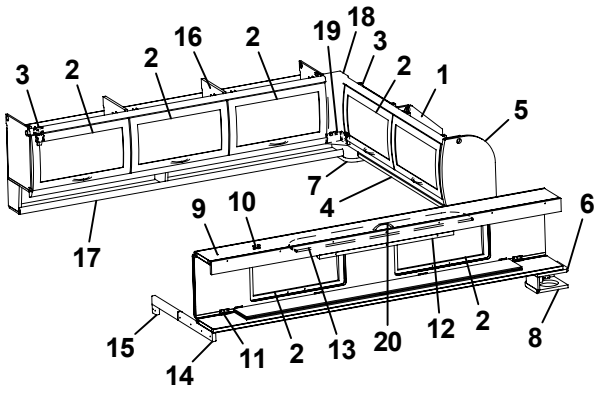
3 2 2 16 2 19 18 3 2 1 5 7 4 6 9 10 17 15 14 11 2 13 20 12 2 8

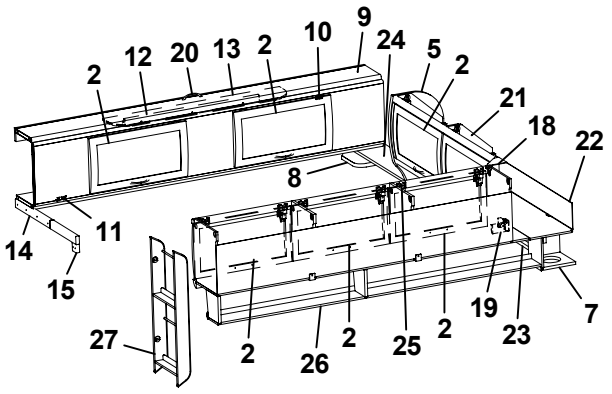
2 12 20 13 2 10 9 24 5 2 21 18 22 8 14 11 15 27 2 26 2 25 2 19 23 7

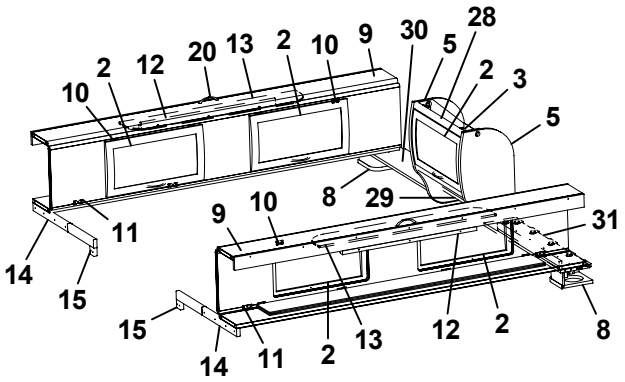
10 2 12 20 13 2 10 9 30 5 28 2 3 5 8 29 9 10 14 11 15 31 15 14 11 2 13 12 2 8

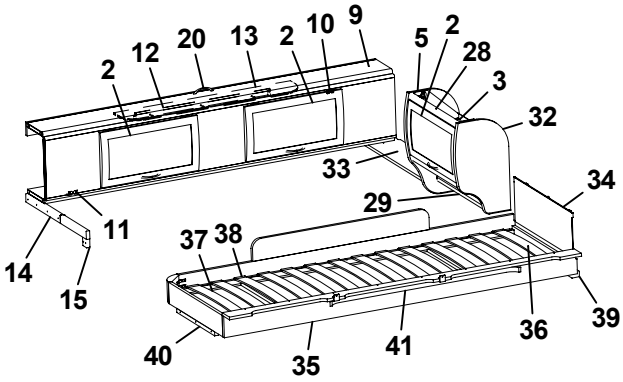
2 12 20 13 2 10 9 5 2 28 3 32 33 34 29 14 11 15 37 38 40 35 41 36 39

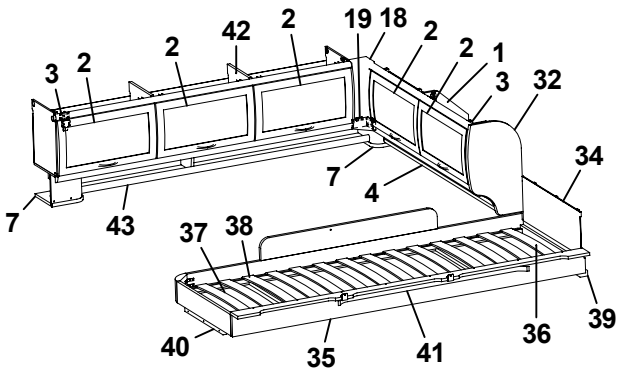
3 2 2 42 2 19 18 2 2 1 3 32 7 4 34 7 43 37 38 40 35 41 36 39

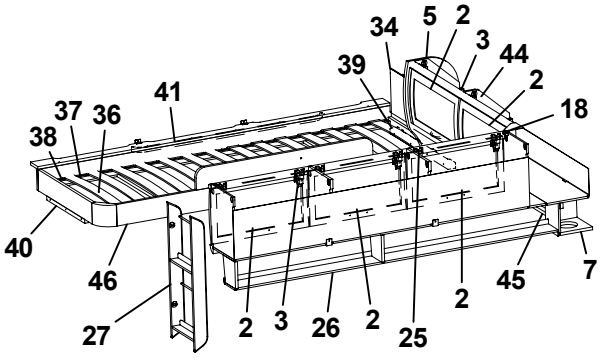
34 5 2 3 44 39 2 41 37 36 18 38 40 46 27 2 3 26 2 25 2 45 7

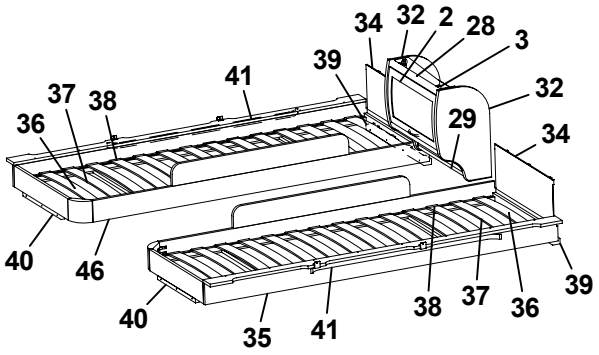
34 32 2 28 3 41 39 37 38 32 36 29 34 40 46 40 35 41 38 37 36 39

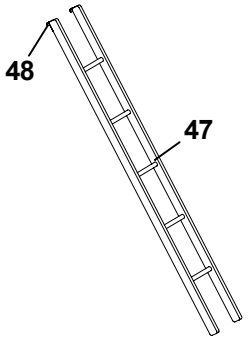
48 47

Pos Fig	Det. nr Part. No	Ingår Fitted	OBS!! Ange alltid årsmodell vid beställning av inredning Benämning	OBS!! Specify always year of model when ordering equipment Description
1	323649	x	Skåp gavel bak H L1510	Cupboard
2	323000	x	Lucka	Door
3	315194	x	Gångjärn	Hinge
4	323653	x	Hyllpaket	Shelf
5	324047	x	Gavel rundad	Gable
6	324051	x	Hylla gavel bak V 835x180	Shelf gable rear L 835x180
7	323047	x	Högtalarlåda	Box loudspeaker
8	324111	x	Högtalarlåda	Box loudspeaker
9	323817	x	Överbäddskåp L1980	Upper bed L1980
10	860402	x	Gångjärn	Hinge
11	860405	x	Gångjärn	Hinge
12	312233	x	Regel låsning	Lock bar
13	323846	x	Rasskydd ö-bäddskåp	Protective plate
14	312713	x	Bärregel (vikbar)	Bearing rail
15	312726	x	Kloss bärregel	Block bearing rail
16	323153	x	Skåp övre L=1674	Cupboard upper L=1674
17	323155	x	Hyllpaket	Shelf
18	323094	x	Hörn inredning	Corner
19	324321	x	Täckvinkel hörn inredning	Cover for corner
20	315188	x	Handtag	Handle
21	323471	x	Skåp gavel bak V L1510	Cupboard gable
22	323480	x	Skiva skåp 1500x140	Sheet 1500x140
23	324947	x	Hyllpaket	Shelf
24	324051	x	Hylla gavel bak H 835x180	Shelf R 835x180
25	323046	x	Skåp övre L=1674	Cupboard upper L=1674
26	323082	x	Hyllpaket	Shelf
27	320316	x	Tidningshylla 280x720 kpl	Newspaper shelf
28	323884	x	Skåp gavel bak L560	Cupboard gable L560
29	323888	x	Hyllpaket	Shelf
30	324107	x	Hylla gavel bak H 886x180	Shelf R 886x180
31	324107	x	Hylla gavel bak V 886x180	Shelf L 886x180
32	323657	x	Gavel rundad	Gable
33	324107	x	Hylla gavel bak 886x180	Shelf 886x180
34	321209	x	Värmespalt gavel	Air gap gable
35	323797	x	Sängram vån.säng V u. ribbotten	Bed bottom L without laths
36	325430	x	Ribbotten kpl.	Laths bottom cpl.
37	311985	x	Ribba sängbotten L=718 B=63	Lath bed bottom L=718 B=63
38	312046	x	Band t. ribbotten	Band for laths bottom
39	324117	x	Bärregel	Bearing rail
40	312436	x	Bärregel L=440	Bearing rail L=440
41	315447	x	Skena gardin L1080	Curtain rod L1080
42	323153	x	Skåp övre L=1674	Cupboard upper L=1674
43	324907	x	Hyllpaket	Shelf
44	323471	x	Skåp gavel bak L1510	Cupboard gable L1510
45	323476	x	Hyllpaket	Shelf
46	323798	x	Sängram vån.säng H u. ribbotten	Bed bottom
47	312613	T	Stege ö-bäddsskåp 201x1800 kpl.	Ladder upper bed 201x1800 cpl.
48	860426	T	Krok t. stege	Hook for ladder
			T= Tillbehör	T= Accessory

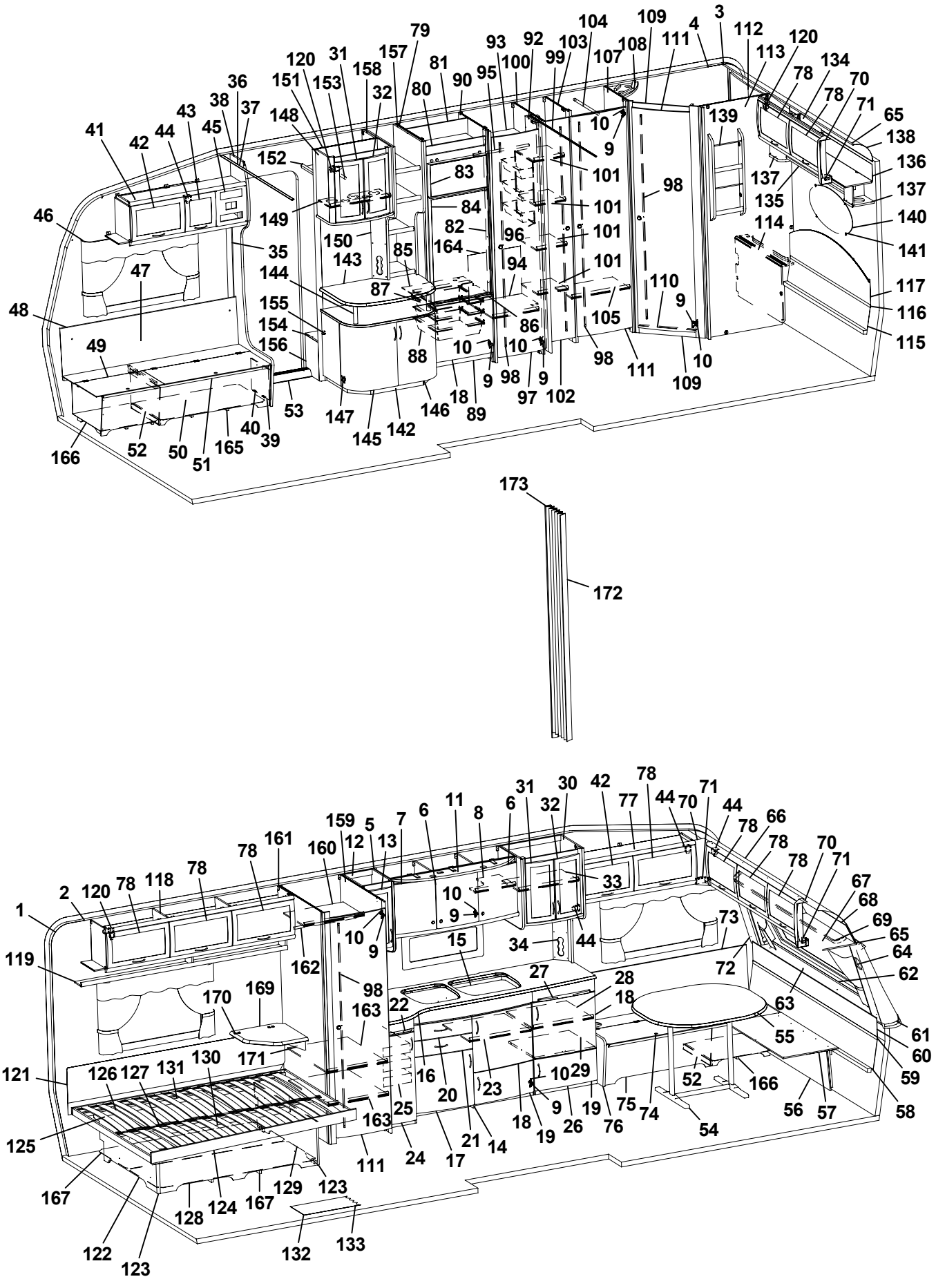
1 2 3 4 5 6 7 8 9 10 11 12 13 15 16 17 18 19 20 21 22 23 24 25 26 27 28 29 30 31 32 33 34 35 36 37 38 39 40 41 42 43 44 45 46 47 48 49 50 51 52 53 54 55 56 57 58 59 60 61 62 63 64 65 66 67 68 69 70 71 72 73 74 75 76 77 78 79 80 81 83 84 85 86 87 88 89 90 92 93 94 95 96 97 98 99 100 101 102 103 104 105 107 108 109 110 111 112 113 114 116 117 118 119 120 121 122 123 124 125 126 127 128 129 130 131 132 133 134 135 136 137 138 139 140 141 142 143 144 145 146 147 148 149 150 151 152 153 154 155 156 157 158 159 160 161 162 163 164 165 166 167 169 170 171 172 173

Pos Fig	Det. nr Part. No	Ingår Fitted	OBS!! Ange alltid årsmodell vid beställning av inredning Benämning	OBS!! Specify always year of model when ordering equipment Description
1	312219	M	Tapet vägg/tak	Wall paper
2	312220	M	Tejp tapet, vägg	Tape, wall paper
3	314524	M	Tapet vägg tvättrum	Wall paper, washroom
4	314344	M	Tejp tapet, vägg tvättrum 50 m/rulle	Tape, wall paper washroom 50 m/roll
5	323014	x	Skåp kök L1118 kpl.	Cupboard kitchen L1118 cpl.
6	323021	x	Lucka H 368x420	Door R 368x420
7	323020	x	Lucka V 368x420	Door L 368x420
8	323092	x	Hylla	Shelf
9	311917	x	Gångjärn	Hinge
10	312588	x	Platta gångjärn	Plate hinge
11	323401	x	Ljusramp köksskåp	Light holder
12	323267	x	Skåp utskjut kökskåp kpl.	Cupboard projekting cpl.
13	323426	x	Lucka V 236x500	Door L 236x500
14	323529	x	Diskbänk kpl. m. skiva/luckor/lådor	Kitchen sink with board and doors/drawers
15	401328	x	Plåt under spis	Plate cover under fireplace
16	323173	x	Skiva diskbänk	Board
17	323504	x	Lucka V 550x470	Door L 550x470
18	323503	x	Lucka H 550x470	Door R 550x470
19	323510	x	Lucka H 550x265	Door R 550x265
20	323505	x	Låda diskbänk kpl.	Drawer cpl.
21	323506	x	Låda diskbänk kpl.	Drawer cpl.
22	323413	x	Skärbräda	Cutting board
23	320460	x	Hylla övre	Shelf upper
24	323517	x	Lucka 270x740	Door 270x740
25	312106	x	Bänkutdragssats kpl.	Extensible basket
--	315995	x	Skena d:o	Rail d:o
--	315996	x	Krok d:o	Hook d:o
26	324149	x	Utskjut diskbänk	Projection kitchen sink
27	323411	x	Skärbräda	Cutting board
28	321363	x	Hylla	Shelf
29	321394	x	Hylla nedre	Shelf
30	323751	x	Skåp utskjut köksskåp	Cupboard projection
31	323713	x	Lucka V 236x500	Door L 236x500
32	323714	x	Lucka H 236x500	Door R 236x500
33	322376	x	Hylla	Shelf
34	324295	x	Front el-uttag 130x470	Front outlet 130x470
35	504400	x	List täck el-kabel B=44 L=2000	Cover strip B=44 L=2000
36	309969	x	List snäpp undre L2379	List under L2379
37	309970	x	List snäpp övre L2379	List upper L2379
38	324723	x	Stolpe först. L1948 kpl. m. lucka	Support bar cpl. with door
39	320005	x	Lucka	Door
40	312589	x	Gångjärn	Hinge
41	324720	x	Skåp övre elc. L1032	Cupboard upper L1032
42	323002	x	Lucka	Door
43	323001	x	Lucka	Door
44	860406	x	Gångjärn	Hinge
45	312404	x	Täckfront radio 189x62	Cover radio
46	315220	x	Skena gardin L1020	Curtain rod L1020
47	323457	x	Värmespalt H fram	Air gap R.F.
48	860423	M	List kant U-gap ljusbrun	Strip, light brown
			M= Metervara T= Tillbehör	M= On the metre T= Accessory

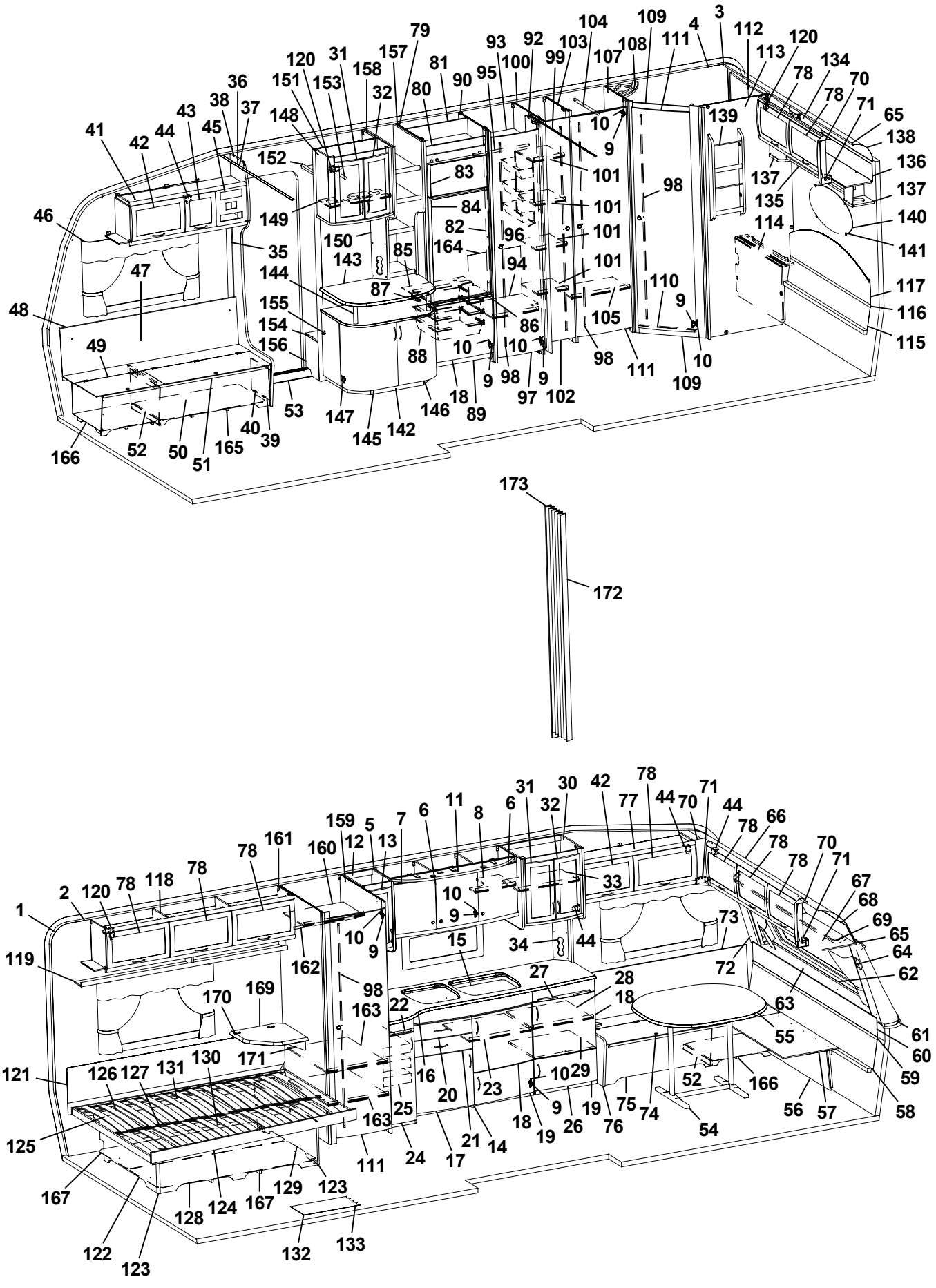
1 2 3 4 5 6 7 8 9 10 11 12 13 15 16 17 18 19 20 21 22 23 24 25 26 27 28 29 30 31 32 33 34 35 36 37 38 39 40 41 42 43 44 45 46 47 48 49 50 51 52 53 54 55 56 57 58 59 60 61 62 63 64 65 66 67 68 69 70 71 72 73 74 75 76 77 78 79 80 81 83 84 85 86 87 88 89 90 92 93 94 95 96 97 98 99 100 101 102 103 104 105 107 108 109 110 111 112 113 114 116 117 118 119 120 121 122 123 124 125 126 127 128 129 130 131 132 133 135 136 137 138 139 140 141 142 143 144 145 146 147 148 149 150 151 152 153 154 155 156 157 158 159 160 161 162 163 164 165 166 167 169 170 171 172 173

Pos Fig	Det. nr Part. No	Ingår Fitted	OBS!! Ange alltid årsmodell vid beställning av inredning Benämning	OBS!! Specify always year of model when ordering equipment Description
49	323446	x	Lock bäddlåda H F	Cover bed box R.F.
50	323445	x	Front bäddlåda H F (utan lastlucka)	Front bed box R.F. (without loading hatch)
--	324424	T	Front bäddlåda H F (med lastlucka)	Front bed box R.F. (with loading hatch)
51	860562	x	List bädd	List bed
52	312825	x	Stöd bäddlåda HF	Support bed box
53	314687	x	Tröskel aluminium L=850	Threshold aluminium L=850
54	313185	x	Bordsstativ	Table stand
55	323222	x	Bordsskiva 940x1026	Table top 940x1026
56	323180	x	Front bäddlåda gavel (2 st när lastl. mont.)	Front bed box gable (2 pcs in loading hatch)
57	323205	x	Skiva rundsittgrupp	Sheet seat
58	323203	x	Värmespalt nedre gavel fram	Air gap under
59	314287	x	List plast L=2270	List plastic L=2270
60	323200	x	Värmespalt övre gavel fram	Air gap upper
61	323128	x	Hylla front L2444	Shelf front L2444
62	860593	x	Raskant plast L=2600	Cantlist shelf front L=2600
63	324022	x	Luftspalt fronthylla	Air gap shelf front
64	323270	x	Front högtalare H	Front loudspeaker R
65	313884	x	List plast radie L=2379	List L=2379
66	316005	x	Skiva plast 295x2363x1	Plastic sheet
67	323044	x	Skåp gavel fram L=2365	Cupboard L=2365
68	323059	x	Skiva skåp 2345x180	Sheet 2345x180
69	315223	x	Skena gardin L1920	Curtain rod L1920
70	323094	x	Hörn inredning	Corner
71	324321	x	Täckvinkel hörn inredning	Cover for corner
72	323271	x	Front högtalare V	Front loudspeaker L
73	323186	x	Värmespalt V fram	Air gap L.F.
74	323179	x	Lock bäddlåda V F	Cover bed box L.F
75	323176	x	Front bäddlåda V F (utan lastlucka)	Front bed box L.F. (without loading hatch)
--	324426	T	Front bäddlåda V F (med lastlucka)	Front bed box L.F. (with loading hatch)
76	323449	x	Gavel bäddlåda V F	Gable bed box L.F
77	323045	x	Skåp övre L=1034	Cupboard upper L=1034
78	323000	x	Lucka	Door
79	323591	x	Vägg kyl V	Wall refrigerator L
80	324067	x	Front kylskåpsskåp	Front cupboard
81	324918	x	Bakstycke kyl	Back cupboard
82	323613	x	List folierad L=1365	List L=1365
83	324828	x	Skiva frys	Sheet freezer
84	324829	x	Skiva kyl	Sheet refrigerator
85	324914	x	Hylla under kyl	Shelf under refrigerator
86	321826	x	Front hylla	Front
87	312712	x	Glidlist trådback (säljes i par)	Sliding strip tray (pair)
88	310325	x	Trådback vit 427x427x85	Tray 427x427x85
89	320657	x	Front skåp under kyl	Front cupboard
90	323589	x	Vägg kyl H	Wall refrigerator R
92	323114	x	Nisch vikdörr	Niche folding door
93	323116	x	Hylla garderob övre	Shelf wardrobe upper
94	323119	x	Hylla garderob nedre	Shelf wardrobe lower
95	312053	x	Galgstång L=780	Clothes hanger L=780
96	312162	x	Korg garderob 330x140x520	Basket
97	321519	x	Dörr 415x1850	Door 415x1850
			M= Metervara T= Tillbehör	M= On the metre T= Accessory

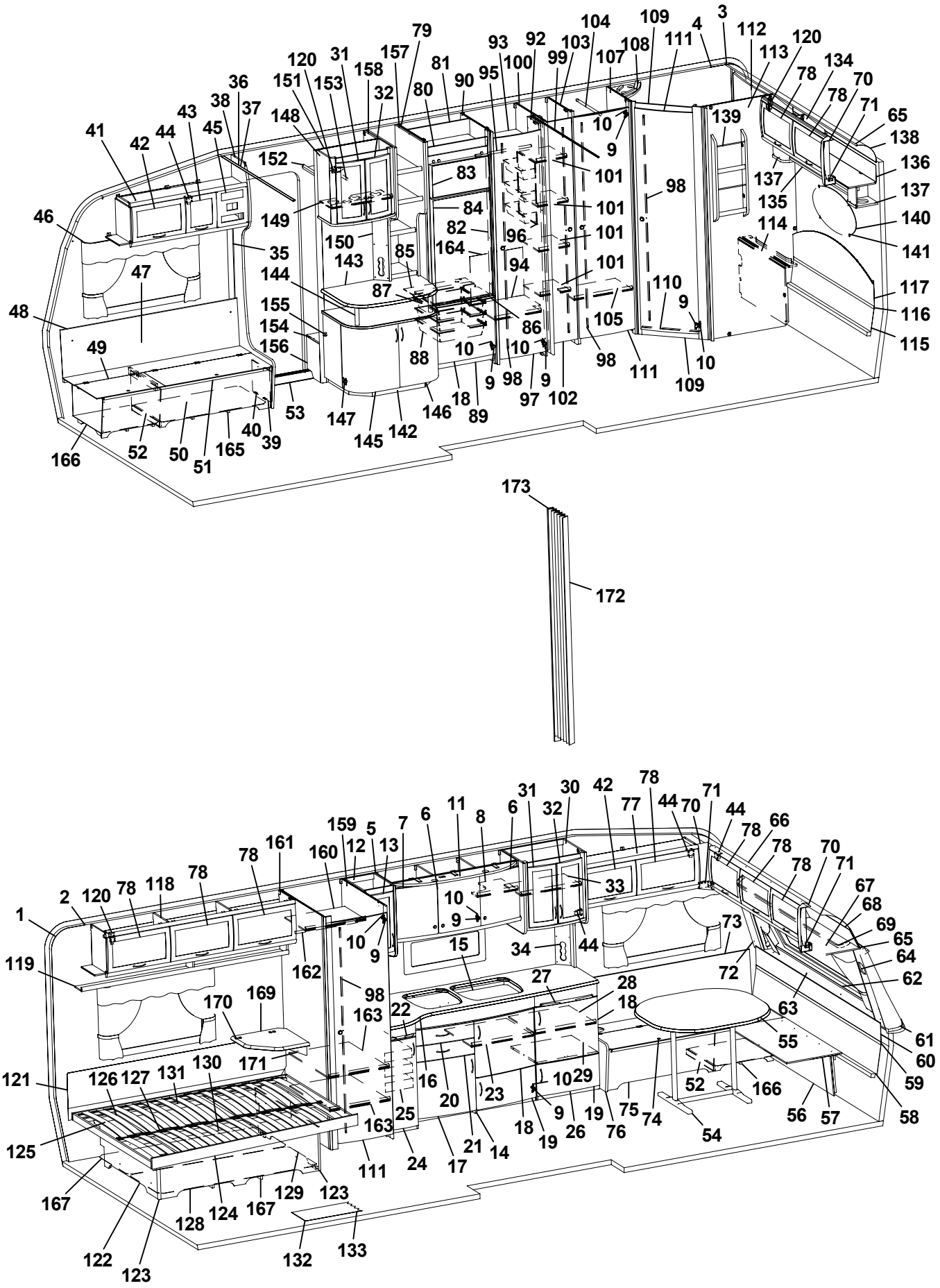
1 2 3 4 5 6 7 8 9 10 11 12 13 15 16 17 18 19 20 21 22 23 24 25 26 27 28 29 30 31 32 33 34 35 36 37 38 39 40 41 42 43 44 45 46 47 48 49 50 51 52 53 54 55 56 57 58 59 60 61 62 63 64 65 66 67 68 69 70 71 72 73 74 75 76 77 78 79 80 81 83 84 85 86 87 88 89 90 92 93 94 95 96 97 98 99 100 101 102 103 104 105 107 108 109 110 111 112 113 114 116 117 118 119 120 121 122 123 124 125 126 127 128 129 130 131 132 133 135 136 137 138 139 140 141 142 143 144 145 146 147 148 149 150 151 152 153 154 155 156 157 158 159 160 161 162 163 164 165 166 167 169 170 171 172 173

Pos Fig	Det. nr Part. No	Ingår Fitted	OBS!! Ange alltid årsmodell vid beställning av inredning Benämning	OBS!! Specify always year of model when ordering equipment Description
98	314523	x	Rätningslist dörr L=1715	List L=1715
99	314917	x	Skena draperi L=1190	Drapery rail L=1190
100	320525	x	Vägg garderob H	Wall wardrobe R
101	323728	x	Hylla backskåp	Shelf
102	324080	x	Dörr 260x1850	Door 260x1850
103	323697	x	Vägg garderob H	Wall wardrobe
104	312053	x	Galgstång L=780	Clothes hanger
105	320792	x	Hylla	Shelf
107	323685	x	Vägg tvättrum främre	Wall washroom
108	320892	x	Ljusramp tvättrum	Light holder
109	321060	x	Tröskel 480x60	Threshold 480x60
110	314591	x	List tröskel al. L=480	List threshold L=480
111	321518	x	Dörr 490x1850	Door 490x1850
112	323453	x	Skåp tvättrum L766	Cupboard L766
113	323444	x	Vägg tvättrum bakre	Wall washroom rear
114	323456	x	Front tvättrum	Front washroom
115	323864	x	Värmespalt gavel bak nedre	Air gap under
116	314287	x	List plast L=2270	List plastic L=2270
117	323291	x	Värmespalt övre gavel bak	Air gap upper
118	323046	x	Skåp övre L=1674	Cupboard upper L=1674
119	323082	x	Hyllpaket	Shelf
120	315194	x	Gångjärn	Hinge
121	312006	x	Värmespalt V-H bak	Air gap L-R rear
122	322346	x	Gavel säng V	Gable bed L
123	860590	x	List hörn L=2500	Corner strip L=2500
124	324039	x	Sängram u. ribbotten	Bed bottom without laths
125	325339	x	Ribbotten kpl.	Laths bottom cpl.
126	311985	x	Ribba sängbotten L=718 B=63	Lath bed bottom L=718 B=63
127	312046	x	Band t. ribbotten	Band for laths bottom
128	323282	x	Front säng	Front bed
129	322344	x	Gavel säng H	Gable bed R
130	315203	x	Regel 17,5x55x1415	Wood lath pine 17,5x55x1415
131	315204	x	Regel 17,5x40x1415	Wood lath pine 17,5x40x1415
132	314659	M	Matta golv, parkett (I vagnar fram till Mars 2005)	Carpet floor, parquet (In caravans into Mars 2005)
133	316004	M	Matta golv, Solidwood (I vagnar från Mars 2005)	Carpet floor, Solidwood (In caravans from Mars 2005)
134	323471	x	Skåp gavel bak L1510	Cupboard gable L1510
135	323476	x	Hyllpaket	Shelf
136	323480	x	Skiva skåp 1500x140	Sheet 1500x140
137	323047	x	Högtalarlåda	Box loudspeaker
138	316005	x	Skiva plast 295x2363x1	Plastic sheet
139	320316	x	Tidningshylla 280x720 kpl	Newspaper shelf
140	313449	x	Spegel oval 800x350x3	Mirror 800x350x3
141	312809	x	Hållare spegel	Holder mirror
142	323558	x	TV-bänk kpl. u. skiva	TV-bench cpl. without board
143	323228	x	Skiva TV-bänk 830x580	Board
144	323559	x	Rundstav L=170	Round staff L=170
145	321380	x	Lucka V 403x536	Door L 403x536
146	321379	x	Lucka H 403x536	Door R 403x536
147	314663	x	Gångjärn	Hinge
148	323715	x	Skåp bar kpl.	Coctail cabinet cpl.
			M= Metervara T= Tillbehör	M= On the metre T= Accessory

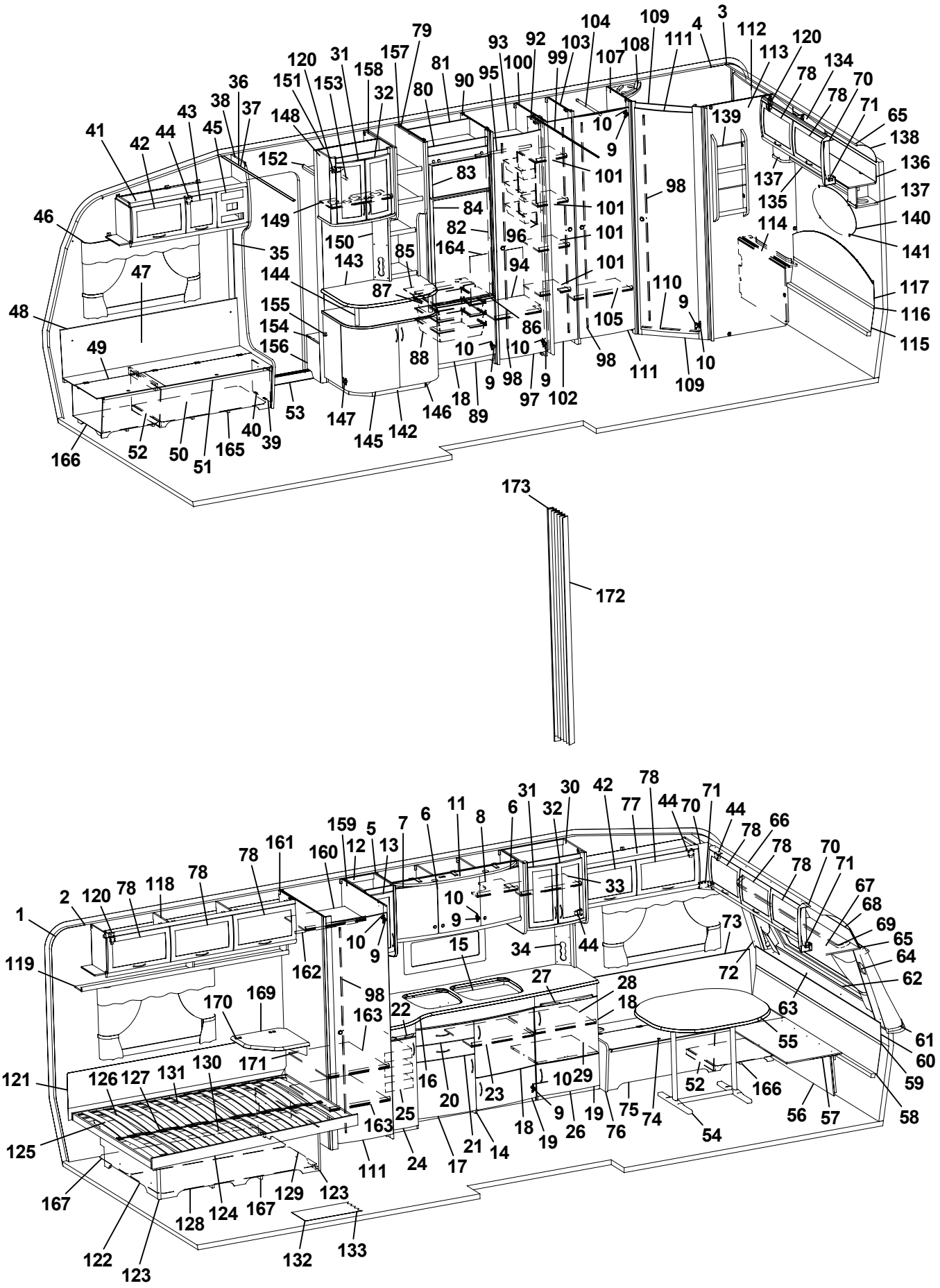
1 2 3 4 5 6 7 8 9 10 11 12 13 15 16 17 18 19 20 21 22 23 24 25 26 27 28 29 30 31 32 33 34 35 36 37 38 39 40 41 42 43 44 45 46 47 48 49 50 51 52 53 54 55 56 57 58 59 60 61 62 63 64 65 66 67 68 69 70 71 72 73 74 75 76 77 78 79 80 81 83 84 85 86 87 88 89 90 92 93 94 95 96 97 98 99 100 101 102 103 104 105 107 108 109 110 111 112 113 114 117 118 119 120 121 122 123 124 125 126 127 128 129 130 131 132 133 135 136 137 138 139 140 141 142 143 144 145 146 147 148 149 150 151 152 153 154 155 156 157 158 159 160 161 162 163 164 165 166 167 169 170 171 172 173

Pos Fig	Det. nr Part. No	Ingår Fitted	OBS!! Ange alltid årsmodell vid beställning av inredning Benämning	OBS!! Specify always year of model when ordering equipment Description
149	323723	x	Hylla	Shelf
150	323440	x	Front el-uttag	Front outlet
151	322325	x	Vägg garderob H	Wall wardrobe R
152	321411	x	Hylla garderob övre	Shelf
153	312053	x	Galgstång L=780	Clothes hanger L=780
154	323242	x	Hylla insteg 553x235	Shelf
155	314897	x	Bussning plast Ø=29 mm	Bushing plastic Ø=29 mm
156	322328	x	Front hylla garderob	Front
157	323725	x	Hylla	Shelf
158	322327	x	Rygg garderob	Wardrobe back
159	322247	x	Vägg garderob H	Wall wardrobe R
160	322293	x	Hylla garderob	Shelf
161	322249	x	Vägg garderob V	Wall wardrobe L
162	312053	x	Galgstång L=780	Clothes hanger L=780
163	322251	x	Hylla garderob	Shelf
164	324088	x	Täckskiva exp. kärl	Board
165	324134	x	Luftspalt H-fram	Air gap R front
166	324138	x	Luftspalt fram	Air gap front
167	324938	x	Luftspalt sänglåda	Air gap bed box
169	324300	x	Skiva TV-hylla 470x470	Board 470x470
170	860621	x	Gångjärn	Hinge
171	315749	x	Stöd	Support board
172	315216	T	Vikdörr 1900x1500	Folding door
173	323115	T	Bakdel nisch vikdörr	Back niche folding door
			Dyntyger, gardiner m.m. (se tyger)	Cushion textilies, curtains etc. (see textiles)
			M= Metervara T= Tillbehör	M= On the metre T= Accessory

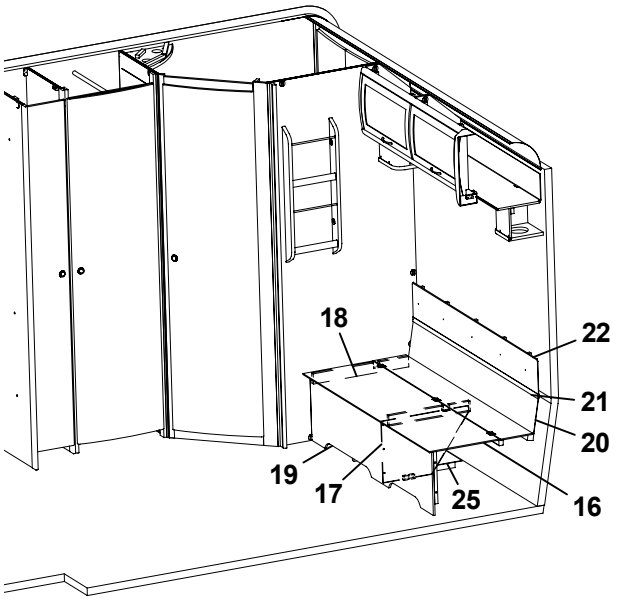
18
22
21
20
19
17
25
16

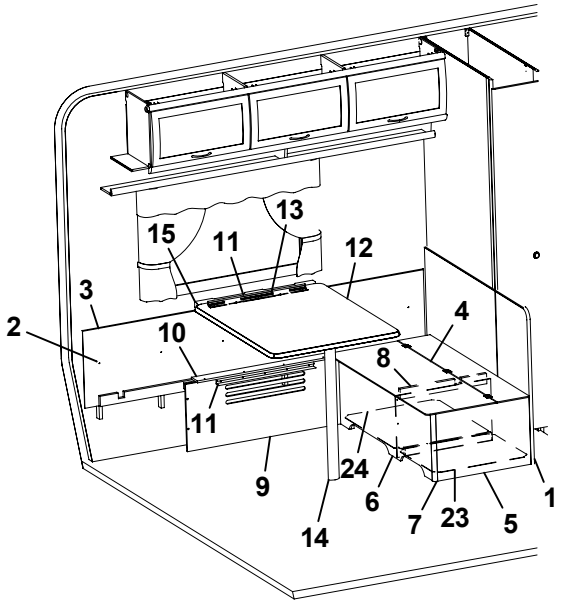
13
15
11
12
3
4
2
10
8
11
9
24
6
7
23
5
1
14

Pos Fig	Det. nr Part. No	Ingår Fitted	OBS!! Ange alltid årsmodell vid beställning av inredning Benämning	OBS!! Specify always year of model when ordering equipment Description
1	321336	x	Vägg vid bäddlåda	Wall by bed box
2	321340	x	Värmespalt V-bak	Air gap L rear
3	860423	M	List kant U-gap ljusbrun	Strip, light brown
4	321335	x	Lock bäddlåda	Cover bed box
5	320771	x	Gavel bäddlåda	Gable bed box
6	321333	x	Front bäddlåda	Front bed box
7	860590	x	List hörn L=2500	Corner strip L=2500
8	321345	x	Stöd bäddlåda	Support bed box
9	324101	x	Front bäddlåda	Front bed box
10	323373	x	Lock front bäddlåda HB	Cover front bed box R.R.
11	300108	x	List bord väggdel L550	List wall
12	323226	x	Bordsskiva 740x940	Table top 740x940
13	300420	x	List upphäng bordsdel L550	List board
14	320711	x	Bordsben fällbart H=730	Table leg H=730
15	312314	x	Fästregel bord	Bracket
16	324098	x	Lock bäddlåda	Cover bed box
17	321329	x	Stöd bäddlåda	Support bed box
18	660470	x	List 17,5x55x540	List 17,5x55x540
19	324099	x	Front bäddlåda	Front bed box
20	323864	x	Värmespalt gavel bak nedre	Air gap under
21	314287	x	List plast L=2270	List plastic L=2270
22	324100	x	Värmespalt gavel bak övre	Air gap upper
23	321508	x	Luftspalt V-bak främre	Air gap
24	324128	x	Luftspalt V-bak främre	Air gap
25	324130	x	Luftspalt V-bak bakre	Air gap

M= Metervara
T= Tillbehör

M= On the metre
T= Accessory

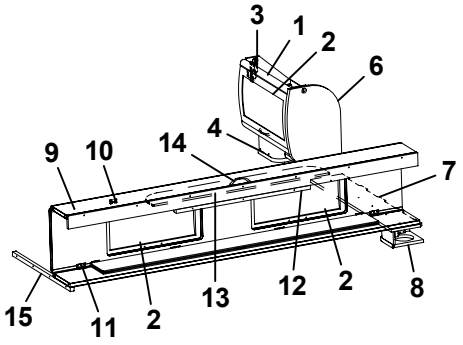
3
1
2
6
9
10
14
4
7
15
11
2
13
12
2
8

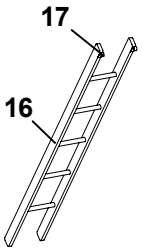
17
16

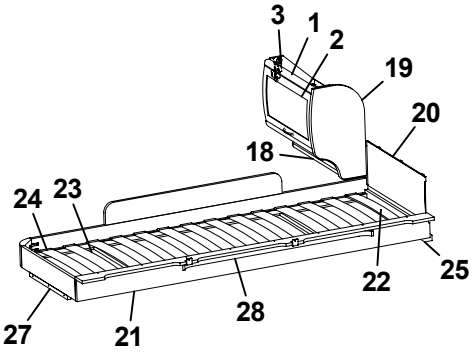
3
1
2
19
20
18
24
23
25
22
28
27
21

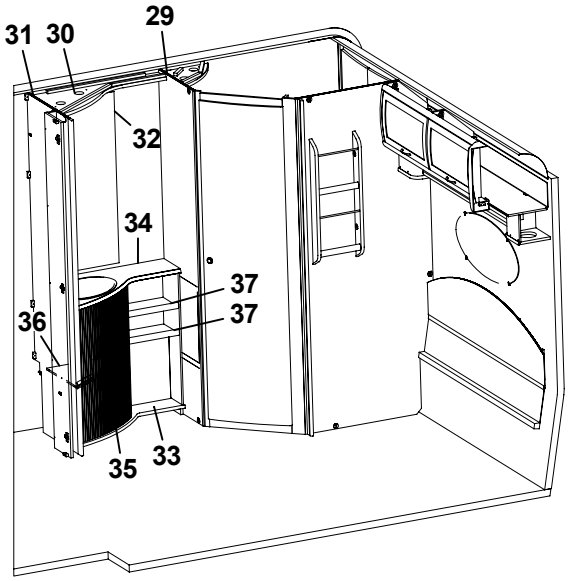
31
30
29
32
34
37
37
36
35
33

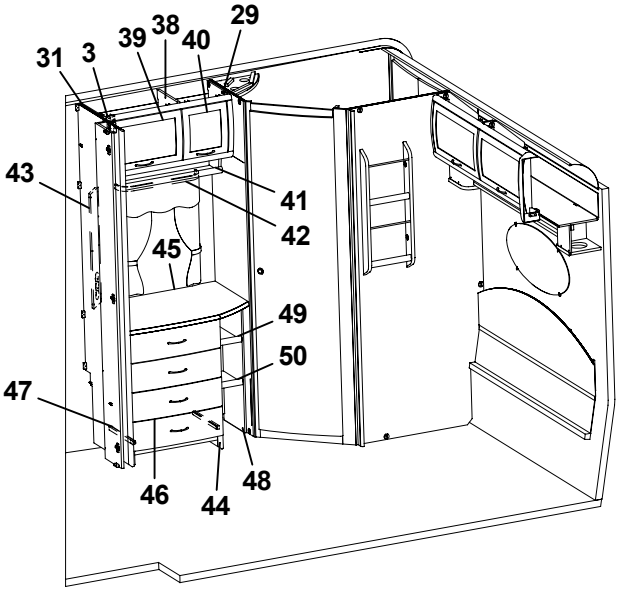
31
3
39
38
40
29
43
41
42
45
49
50
47
46
44
48

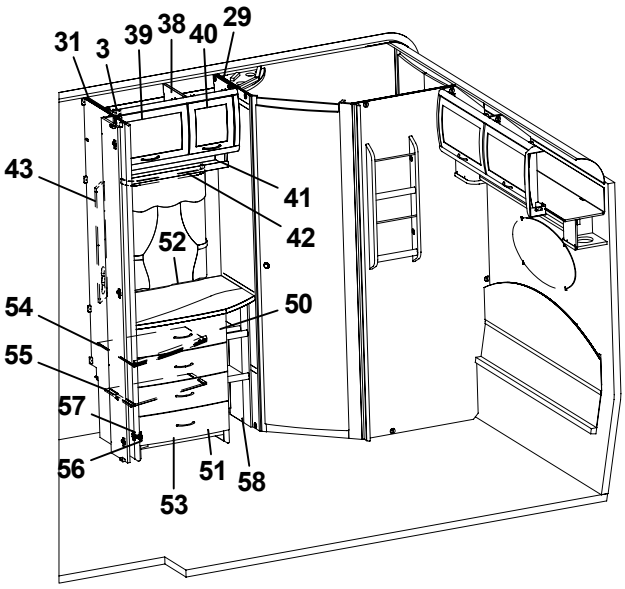
31
3
39
38
40
29
43
41
42
52
54
50
55
57
56
53
51
58

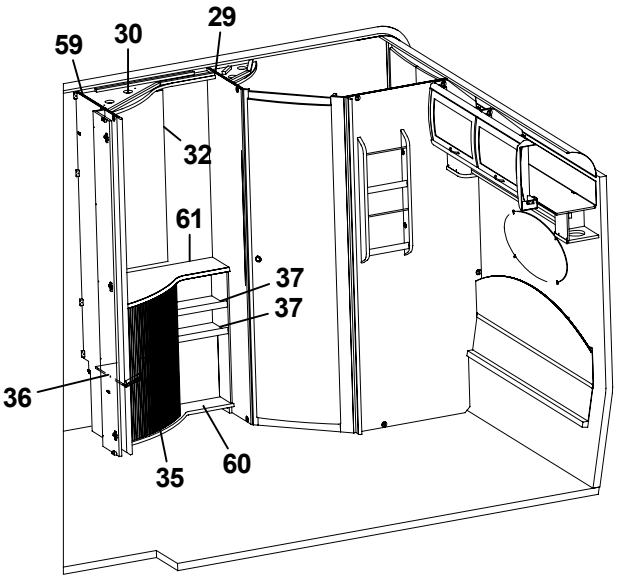
59
30
29
32
61
37
37
36
35
60

Pos Fig	Det. nr Part. No	Ingår Fitted	**OBS!!** Ange alltid årsmodell vid beställning av inredning Benämning	**OBS!!** Specify always year of model when ordering equipment Description
1	323884	x	Skåp gavel bak L560	Cupboard gable L560
2	323000	x	Lucka	Door
3	315194	x	Gångjärn	Hinge
4	323047	x	Högtalarlåda	Box loudspeaker
5	324120	x	Hyllpaket	Shelf
6	324047	x	Gavel rundad	Gable
7	324059	x	Hylla gavel bak 935x180	Shelf gable rear
8	324111	x	Högtalarlåda	Box loudspeaker
9	323817	x	Överbäddskåp L1980	Upper bed L1980
10	860402	x	Gångjärn	Hinge
11	860405	x	Gångjärn	Hinge
12	312233	x	Regel låsning	Lock bar
13	323846	x	Rasskydd ö-bäddskåp	Protective plate
14	315188	x	Handtag	Handle
15	312313	x	Bärregel 670x22x22	Bearing rail 670x22x22
16	312613	T	Stege ö-bäddsskåp 201x1800 kpl.	Ladder upper bed 201x1800 cpl.
17	860426	T	Krok t. stege	Hook for ladder
18	323888	x	Hyllpaket	Shelf
19	323657	x	Gavel rundad	Gable
20	321209	x	Värmespalt gavel	Air gap gable
21	323797	x	Sängram vån.säng V u. ribbotten	Bed bottom L without laths
22	325430	x	Ribbotten kpl.	Laths bottom cpl.
23	311985	x	Ribba sängbotten L=718 B=63	Lath bed bottom L=718 B=63
24	312046	x	Band t. ribbotten	Band for laths bottom
25	324117	x	Bärregel	Bearing rail
27	312436	x	Bärregel L=440	Bearing rail L=440
28	315447	x	Skena gardin L1080	Curtain rod L1080
29	323441	x	Vägg tvättrum främre	Wall washroom front
30	323197	x	Ljusramp tvättrum	Light holder
31	320525	x	Vägg garderob H	Wall wardrobe R
32	314689	x	Spegel 515x995x3	Mirror 515x995x3
33	323188	x	Skåp tvättrum kpl. m. skiva/jalusi	Cupboard wash basin cpl. with board/jalousie
34	323189	x	Skiva skåp tv.ställ 790x514	Board cupboard wash basin
35	320243	x	Jalusi skåp tvättställ	Jalousie
36	320253	x	Hylla	Shelf
37	323191	x	Hylla	Shelf
38	323803	x	Skåp övre L790	Cupboard upper L 790
39	323002	x	Lucka	Door
40	323001	x	Lucka	Door
41	323810	x	Hyllpaket	Shelf
42	315446	x	Skena gardin L 500	Curtain rod L 500
43	320624	x	Front el-uttag 130x665	Front outlet 130x665
44	323539	x	Byrå kpl. u. skiva	Chest of drawers without board
45	324081	x	Skiva byrå 790x549/423	Board
46	323541	x	Låda byrå	Drawer
47	315215	x	Glidskena låda (säljes i par)	Slide bar (exp. in pair)
48	324082	x	Hylla vid byrå kpl.	Shelf cpl.
49	324084	z	Hylla övre	Shelf
50	323814	z	Hylla undre	Shelf
51	323317	x	TV-bänk kpl. u. skiva	TV-bench cpl. without board
			T= Tillbehör	T= Accessory

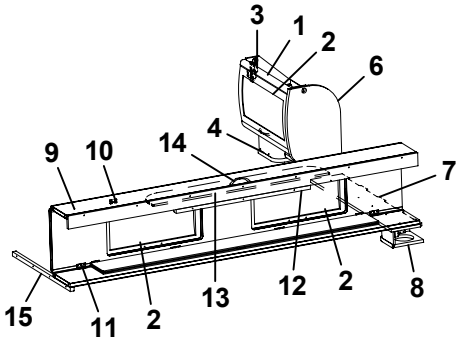
3
1
2
6
9
10
14
4
7
15
11
2
13
12
2
8

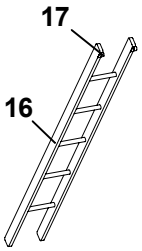
17
16

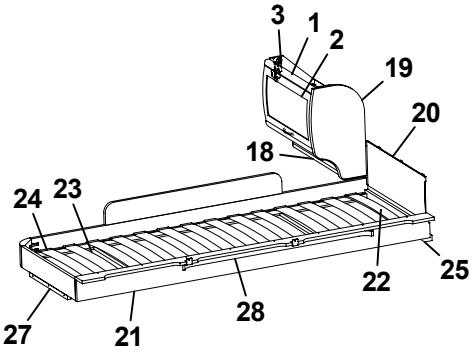
3
1
2
19
20
18
24
23
22
25
27
21
28

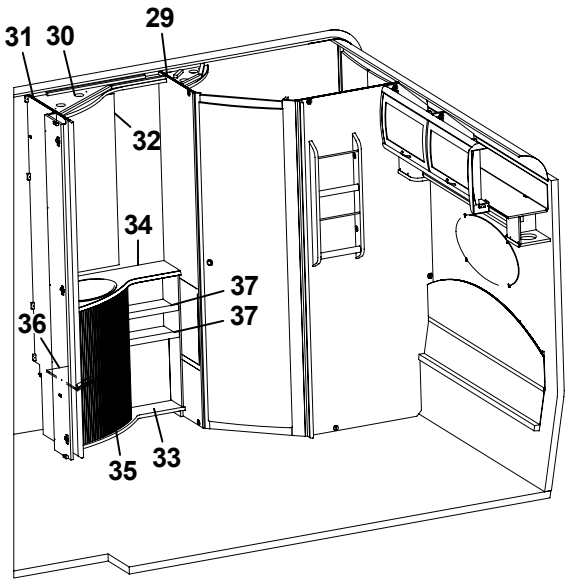
31
30
29
32
34
37
37
36
35
33

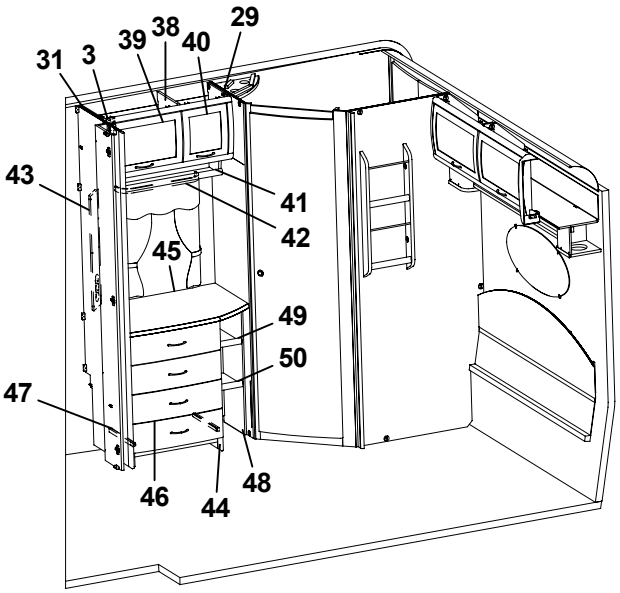
31
3
39
38
40
29
43
41
42
45
49
50
47
46
44
48

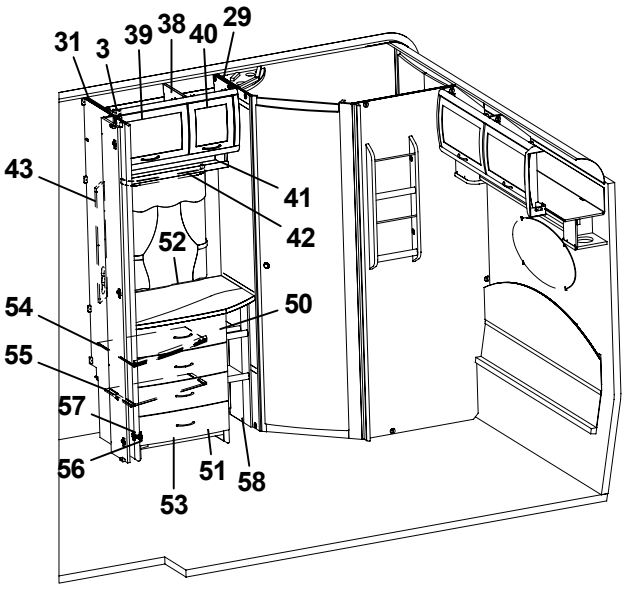
31
3
39
38
40
29
43
41
42
52
54
50
55
57
56
53
51
58

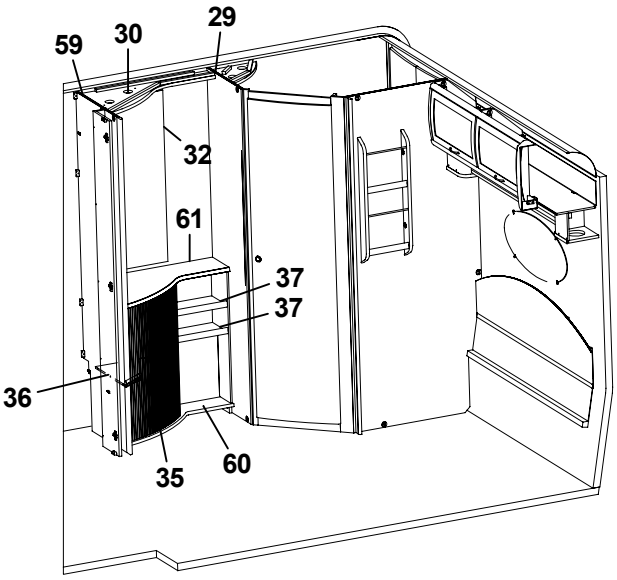
59
30
29
32
61
37
37
36
35
60

Pos Fig	Det. nr Part. No	Ingår Fitted	OBS!! Ange alltid årsmodell vid beställning av inredning Benämning	OBS!! Specify always year of model when ordering equipment Description
52	323804	x	Skiva TV-bänk 790x515/270	Board
53	323504	x	Lucka V 550x470	Door L 550x470
54	323320	x	Hylla övre	Shelf upper
55	323321	x	Hylla undre	Shelf lower
56	311917	x	Gångjärn	Hinge
57	312588	x	Platta gångjärn	Plate hinge
58	323805	x	Hylla vid TV-bänk kpl.	Shelf cpl.
59	324199	x	Vägg garderob H	Wall wardrobe R
60	324210	x	Skåp smink kpl. m skiva/jalusi	Cupboard
61	324400	x	Skiva sminkbord 790x514	Board

T= Tillbehör

T= Accessory

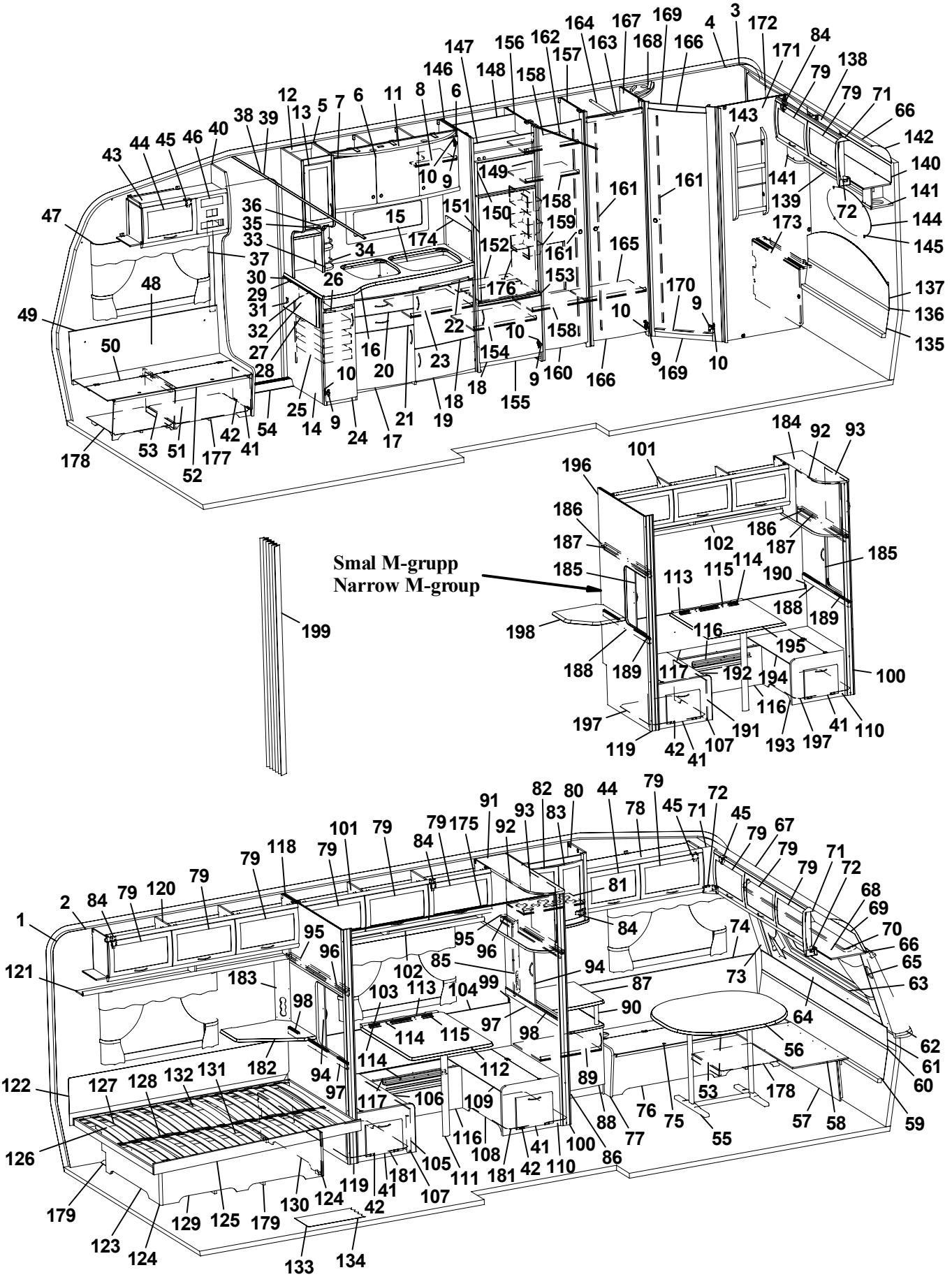
Smal M-grupp
Narrow M-group

Pos Fig	Det. nr Part. No	Ingår Fitted	OBS!! Ange alltid årsmodell vid beställning av inredning Benämning	OBS!! Specify always year of model when ordering equipment Description
1	312219	M	Tapet vägg/tak	Wall paper
2	312220	M	Tejp tapet, vägg	Tape, wall paper
3	314524	M	Tapet vägg tvättrum	Wall paper, washroom
4	314344	M	Tejp tapet, vägg tvättrum 50 m/rulle	Tape, wall paper washroom 50 m/roll
5	323014	x	Skåp kök L1118 kpl.	Cupboard kitchen L1118 cpl.
6	323021	x	Lucka H 368x420	Door R 368x420
7	323020	x	Lucka V 368x420	Door L 368x420
8	323092	x	Hylla	Shelf
9	311917	x	Gångjärn	Hinge
10	312588	x	Platta gångjärn	Plate hinge
11	323401	x	Ljusramp köksskåp	Light holder
12	323267	x	Skåp utskjut kökskåp kpl.	Cupboard projekting cpl.
13	323426	x	Lucka V 236x500	Door L 236x500
14	323043	x	Diskbänk kpl. m. skiva/luckor/lådor	Kitchen sink with board/doors/drawers
15	401328	x	Plåt under spis	Plate cover under fireplace
16	323169	x	Skiva diskbänk	Board
17	323504	x	Lucka V 550x470	Door L 550x470
18	323503	x	Lucka H 550x470	Door R 550x470
19	323510	x	Lucka H 550x265	Door R 550x265
20	323505	x	Låda diskbänk kpl.	Drawer cpl.
21	323506	x	Låda diskbänk kpl.	Drawer cpl.
22	323412	x	Skärbräda	Cutting board
23	320460	x	Hylla övre	Shelf upper
24	323517	x	Lucka 270x740	Door 270x740
25	312106	x	Bänkutdragssats kpl.	Extensible basket
--	315995	x	Skena d:o	Rail d:o
--	315996	x	Krok d:o	Hook d:o
26	323413	x	Skärbräda	Cutting board
27	315750	T	Mont-sats vikskiva kpl. sats	Board cpl. kit
28	323240	T	Vikskiva diskbänk	Board
29	860621	T	Gångjärn	Hinge
30	315145	T	Distans vikskiva	Distance
31	800639	T	Snäppare mässing	Snap brass
32	315749	T	Stöd	Support board
33	320312	x	Kryddhylla	Spice shelf
34	314352	x	Rasskydd al. rör L=210	Pipe al. L=210
35	320626	x	Front	Front
36	320627	x	Skiva täck	Sheet cover
37	504400	x	List täck el-kabel B=44 L=2000	Cover strip B=44 L=2000
38	309969	x	List snäpp undre L2379	List under L2379
39	309970	x	List snäpp övre L2379	List upper L2379
40	324721	x	Stolpe först. L1922 kpl. m. lucka	Support bar cpl. with door
41	320005	x	Lucka	Door
42	312589	x	Gångjärn	Hinge
43	324718	x	Skåp övre elc. L=752	Cupboard upper L=752
44	323002	x	Lucka	Door
45	860406	x	Gångjärn	Hinge
46	312404	x	Täckfront radio 189x62	Cover radio
47	315220	x	Skena gardin L1020	Curtain rod L1020
48	323184	x	Värmespalt H fram	Air gap R.F.
			M= Metervara T= Tillbehör	M= On the metre T= Accessory

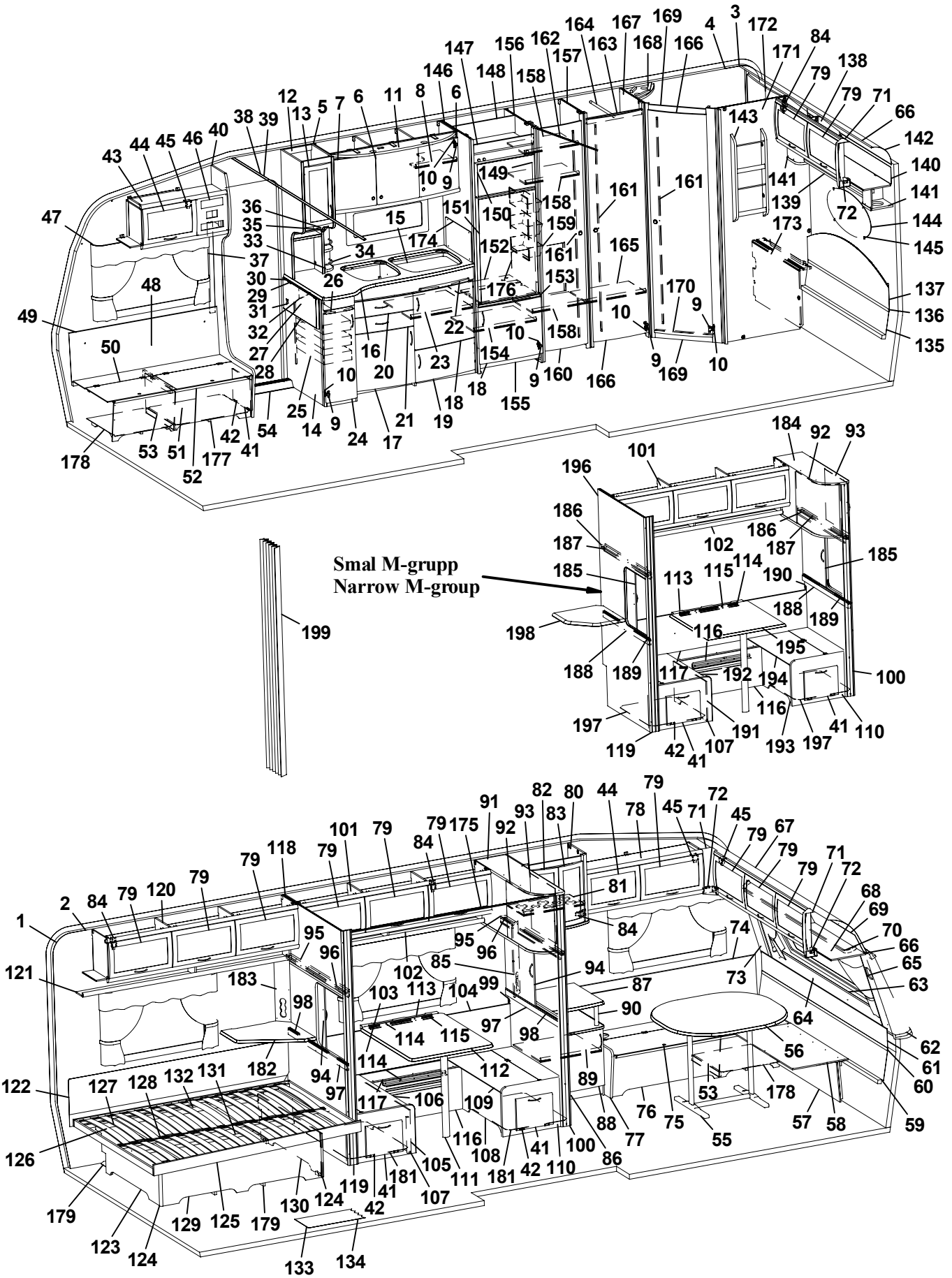
Smal M-grupp
Narrow M-group

Pos Fig	Det. nr Part. No	Ingår Fitted	OBS!! Ange alltid årsmodell vid beställning av inredning Benämning	OBS!! Specify always year of model when ordering equipment Description
49	860423	M	List kant ljusbrun	Strip, light brown
50	323178	x	Lock bäddlåda H F	Cover bedbox R.F.
51	323174	x	Front bäddlåda H F (utan lastlucka)	Front bed box R.F. (without loading hatch)
--	324422	T	Front bäddlåda H F (med lastlucka)	Front bed box R.F. (with loading hatch)
52	860562	x	List bädd	List bed
53	312825	x	Stöd bäddlåda HF	Support bed box
54	314687	x	Tröskel aluminium L=850	Threshold aluminium L=850
55	313185	x	Bordsstativ	Table stand
56	323222	x	Bordsskiva 940x1026	Table top 940x1026
57	323180	x	Front bäddlåda gavel (2 st när lastl. mont.)	Front bed box gable (2 pcs in loading hatch)
58	323205	x	Skiva rundsittgrupp	Sheet seat
59	323203	x	Värmespalt nedre gavel fram	Air gap under
60	314287	x	List plast L=2270	List plastic L=2270
61	323200	x	Värmespalt övre gavel fram	Air gap upper
62	323128	x	Hylla front L2444	Shelf front L2444
63	860593	x	Raskant plast L=2600	Cantlist shelf front L=2600
64	324022	x	Luftspalt fronthylla	Air gap shelf front
65	323270	x	Front högtalare H	Front loudspeaker R
66	313884	x	List plast radie L=2379	List L=2379
67	316005	x	Skiva plast 295x2363x1	Plastic sheet
68	323044	x	Skåp gavel fram L=2365	Cupboard L=2365
69	323059	x	Skiva skåp 2345x180	Sheet 2345x180
70	315223	x	Skena gardin L1920	Curtain rod L1920
71	323094	x	Hörn inredning	Corner
72	324321	x	Täckvinkel hörn inredning	Cover for corner
73	323271	x	Front högtalare V	Front loudspeaker L
74	323186	x	Värmespalt V fram	Air gap L.F.
75	323179	x	Lock bäddlåda V F	Cover bed box L.F
76	323176	x	Front bäddlåda V F (utan lastlucka)	Front bed box L.F. (without loading hatch)
--	324426	T	Front bäddlåda V F (med lastlucka)	Front bed box L.F. (with loading hatch)
77	323449	x	Gavel bäddlåda V F	Gable bed box L.F
78	323045	x	Skåp övre L=1034	Cupboard upper L=1034
79	323000	x	Lucka	Door
80	323038	x	Skåp bar kpl.	Coctail cabinet cpl.
81	323707	x	Hylla	Shelf
82	323713	x	Lucka V 236x500	Door L 236x500
83	323714	x	Lucka H 236x500	Door R 236x500
84	315194	x	Gångjärn	Hinge
85	323440	x	Front el-uttag	Front outlet
86	323438	x	TV-bänk kpl. u. skiva	TV-bench cpl. without board
87	323706	x	Skiva kyls.bänk 575x570	Board
88	323504	x	Lucka V 550x470	Door L 550x470
89	321363	x	Hylla	Shelf
90	323703	x	Rundstav folierad L=192	Round staff L=192
91	323691	x	Skåp övre L1080	Cupboard L1080
92	320776	x	Skiva akryl	Pane acryl
93	320777	x	Lucka akryl u. handtag/gångjärn	Door acryl without handle/hinge
94	321957	x	Skjutlucka 520x596	Sliding lid 520x596
95	321873	x	Kornisch vägg L=1048	Cornice wall L=1048
96	314904	x	Skena övre skjutl L1048 borrad	Slide bar upper L1048
			M= Metervara T= Tillbehör	M= On the metre T= Accessory

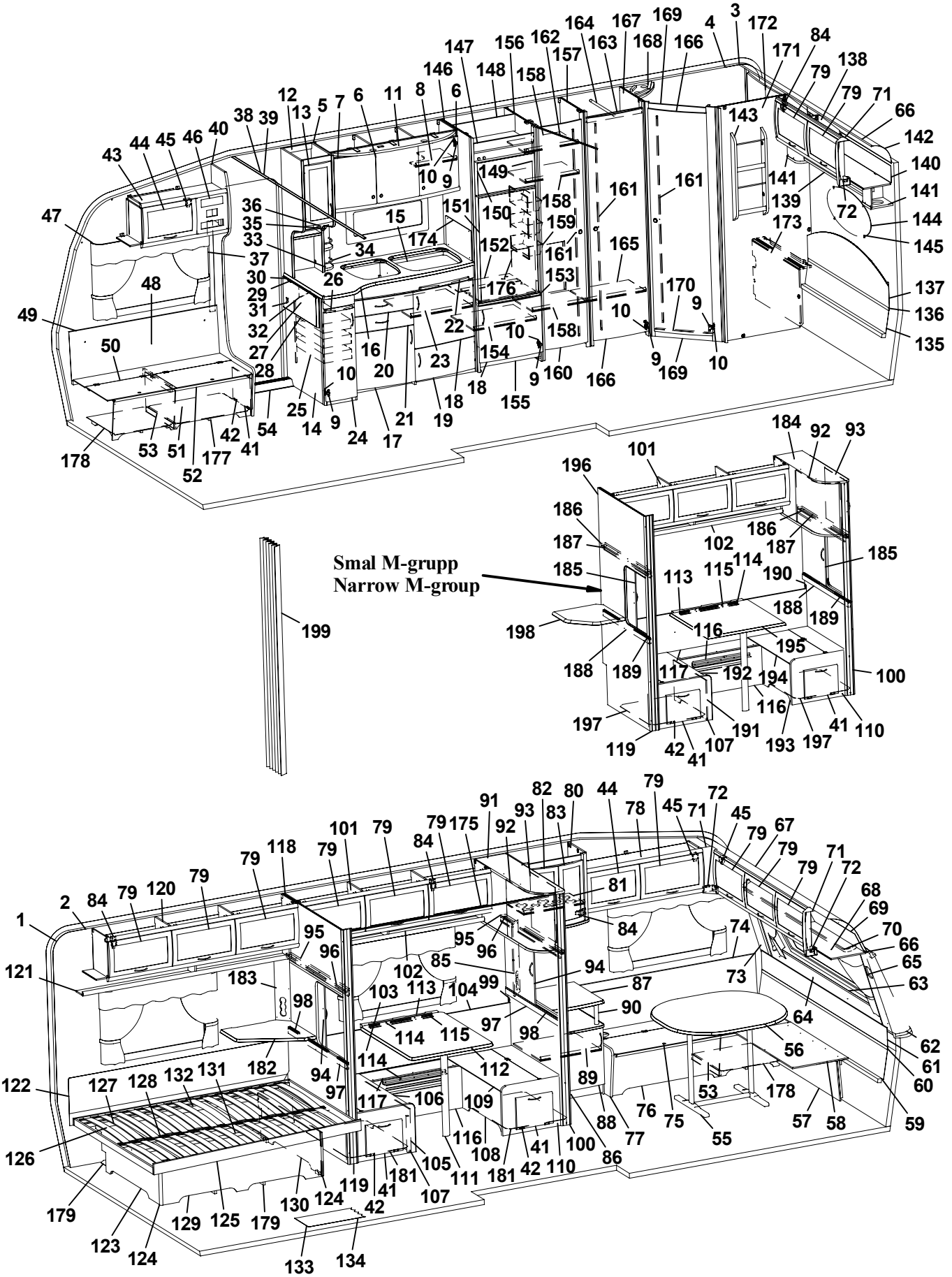
Smal M-grupp
Narrow M-group

Pos Fig	Det. nr Part. No	Ingår Fitted	OBS!! Ange alltid årsmodell vid beställning av inredning Benämning	OBS!! Specify always year of model when ordering equipment Description
97	321961	x	Regel skjutlucka 20x45x1050	Latch, sliding lid
98	314906	x	Skena nedre skjutl L1050	Slide bar lower L1050
99	323689	x	Vägg främre	Wall front
100	322160	x	Stolpe utskjut främre	Support bar, front
101	323617	x	Skåp övre L1680	Cupboard upper L1680
102	323620	x	Hyllpaket	Shelf
103	320341	x	Värmespalt H-bak	Air gap R rear
104	860423	M	List kant U-gap ljusbrun	Strip, light brown
105	323681	x	Front bäddlåda V	Front bed box L
106	323673	x	Lock bäddlåda V	Cover bed box L
107	323677	x	Gavel bäddlåda bakre	Gable bed box rear
108	323679	x	Front bäddlåda H	Front bed box R
109	323674	x	Lock bäddlåda H	Cover bed box R
110	323675	x	Gavel bäddlåda främre	Gable bed box front
111	320711	x	Bordsben fällbart H=730	Table leg H=730
112	323226	x	Bordsskiva 740x940	Table top 740x940
113	312314	x	Fästregel bord	Bracket
114	300108	x	List bord väggdel L550	List wall
115	300420	x	List upphäng bordsdel L550	List board
116	320765	x	Front bäddlåda	Front bed box
117	320775	x	Lock front bäddlåda 1930x209	Cover front bed box
118	321865	x	Vägg bakre	Wall rear
119	320921	x	Stolpe utskjut bakre	Support bar, rear
120	323046	x	Skåp övre L=1674	Cupboard upper L=1674
121	323082	x	Hyllpaket	Shelf
122	312006	x	Värmespalt V-H bak	Air gap L-R rear
123	322346	x	Gavel säng V	Gable bed L
124	860590	x	List hörn L=2500	Corner strip L=2500
125	324039	x	Sängram u. ribbotten	Bed bottom without laths
126	325339	x	Ribbotten kpl.	Laths bottom cpl.
127	311985	x	Ribba sängbotten L=718 B=63	Lath bed bottom L=718 B=63
128	312046	x	Band t. ribbotten	Band for laths bottom
129	323282	x	Front säng	Front bed
130	322344	x	Gavel säng H	Gable bed R
131	315203	x	Regel 17,5x55x1415	Wood lath pine 17,5x55x1415
132	315204	x	Regel 17,5x40x1415	Wood lath pine 17,5x40x1415
133	314659	M	Matta golv, parkett (I vagnar fram till Mars 2005)	Carpet floor, parquet (In caravans into Mars 2005)
134	316004	M	Matta golv, Solidwood (I vagnar från Mars 2005)	Carpet floor, Solidwood (In caravans from Mars 2005)
135	323864	x	Värmespalt gavel bak nedre	Air gap under
136	314287	x	List plast L=2270	List plastic L=2270
137	323291	x	Värmespalt övre gavel bak	Air gap upper
138	323471	x	Skåp gavel bak L1510	Cupboard gable L1510
139	323476	x	Hyllpaket	Shelf
140	323480	x	Skiva skåp 1500x140	Sheet 1500x140
141	323047	x	Högtalarlåda	Box loudspeaker
142	316005	x	Skiva plast 295x2363x1	Plastic sheet
143	320316	x	Tidningshylla 280x720 kpl	Newspaper shelf
144	313449	x	Spegel oval 800x350x3	Mirror 800x350x3
145	312809	x	Hållare spegel	Holder mirror
146	323595	x	Vägg kyl V	Wall refrigerator L
			M= Metervara T= Tillbehör	M= On the metre T= Accessory

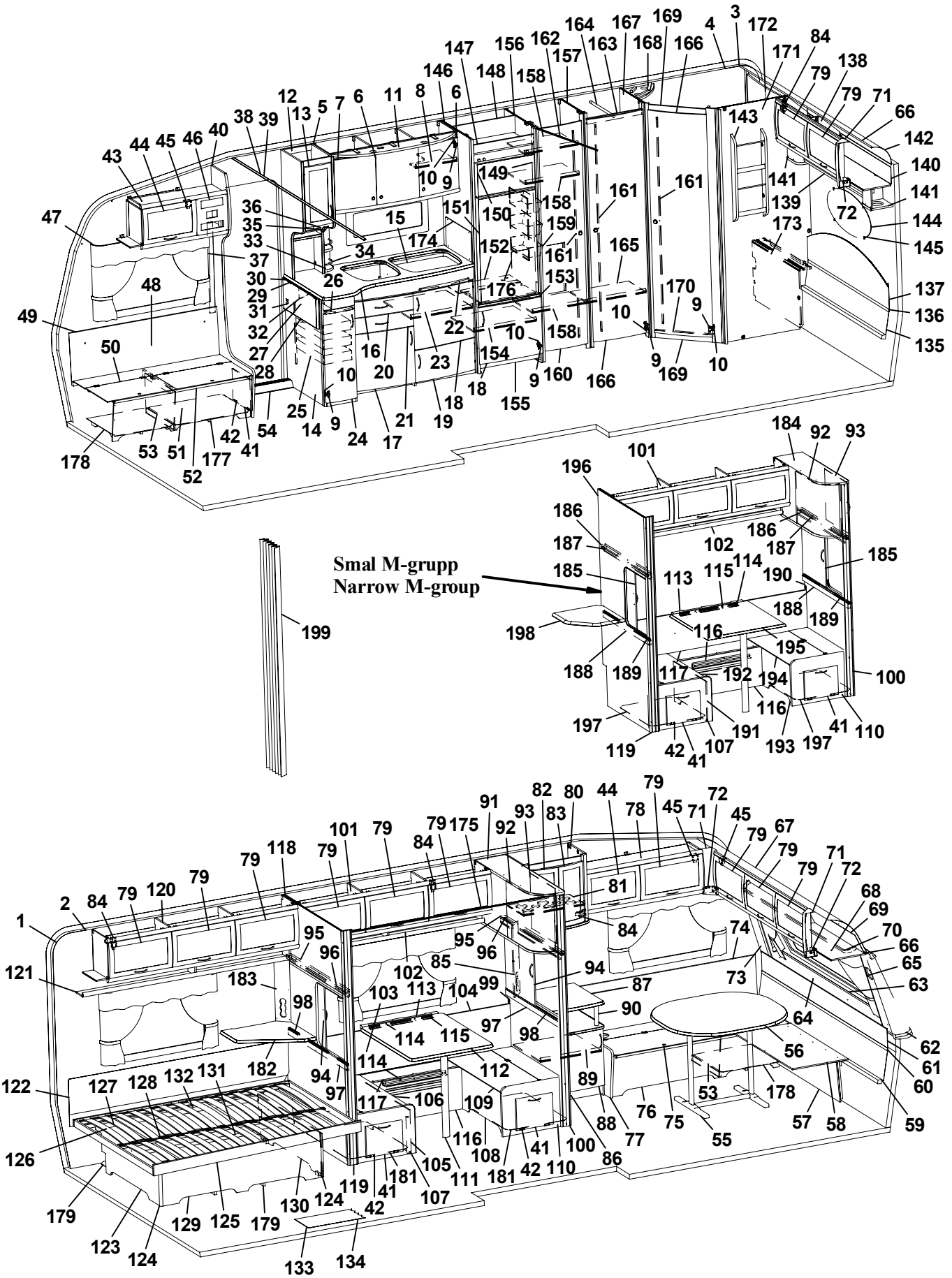
Smal M-grupp
Narrow M-group

Pos Fig	Det. nr Part. No	Ingår Fitted	OBS!! Ange alltid årsmodell vid beställning av inredning Benämning	OBS!! Specify always year of model when ordering equipment Description
147	324067	x	Front kylskåpsskåp	Front cupboard
148	324918	x	Bakstycke kyl	Back cupboard
149	323613	x	List folierad L=1365	List L=1365
150	324828	x	Skiva frys	Sheet freezer
151	324829	x	Skiva kyl	Sheet refrigerator
152	324913	x	Hylla under kyl	Shelf
153	321826	x	Front hylla	Front
154	320610	x	Hylla garderob	Shelf wardrobe
155	320657	x	Front skåp under kyl	Front cupboard
156	323593	x	Vägg kyl H	Wall refrigerator R
157	323687	x	Vägg garderob V	Wall wardrobe L
158	323692	x	Hylla	Shelf
159	312162	x	Korg garderob 330x140x520	Basket
160	321519	x	Dörr 415x1850	Door 415x1850
161	314523	x	Rätningslist dörr L=1715	List L=1715
162	314917	x	Skena draperi L=1190	Drapery rail L=1190
163	320667	x	Överbit garderob	Overlap wardrobe
164	312053	x	Galgstång L=780	Clothes hanger L=780
165	320792	x	Hylla	Shelf
166	321518	x	Dörr 490x1850	Door 490x1850
167	323685	x	Vägg tvättrum främre	Wall washroom
168	320892	x	Ljusramp tvättrum	Light holder
169	321060	x	Tröskel 480x60	Threshold 480x60
170	314591	x	List tröskel al. L=480	List threshold L=480
171	323444	x	Vägg tvättrum bakre	Wall washroom rear
172	323453	x	Skåp tvättrum L766	Cupboard L766
173	323456	x	Front tvättrum	Front washroom
174	401475	x	Flamskydd	Flame guard
175	314724	x	Skena draperi L=1780	Drapery rail L=1780
176	324088	x	Täckskiva exp. kärl	Board
177	324136	x	Luftspalt H-fram	Air gap R front
178	324138	x	Luftspalt fram	Air gap front
179	324938	x	Luftspalt sänglåda	Air gap bed box
181	322110	x	Luftspalt M-grupp 785x535	Air gap M-group 785x535
182	323232	x	Skiva TV-hylla 580x535	Board 580x535
183	321501	x	Front el-uttag 130x533	Front outlet 130x533
184	324669	T	Skåp övre L930	Cupboard L930
185	321956	T	Skjutlucka 450x596	Sliding lid 450x596
186	320941	T	Kornisch vägg L=900	Cornice wall L=900
187	314905	T	Skena övre skjutl. L900 borrad	Slide bar upper
188	321960	T	Regel skjutlucka 20x45x900	Latch sliding lid 20x45x900
189	314907	T	Skena nedre skjutl. L=900	Slide bar lower L=900
190	324674	T	Vägg främre	Wall front
191	324608	T	Front bäddlåda V	Front bed box L
192	324610	T	Lock bäddlåda V	Cover bed box L
193	324607	T	Front bäddlåda H	Front bed box R
194	324609	T	Lock bäddlåda H	Cover bed box R
195	324275	T	Bordsskiva 750x750	Table top 750x750
196	321856	T	Vägg bakre	Wall rear
197	320940	T	Luftspalt M-grupp 638x535	Air gap M-group 638x535
198	324300	T	Skiva TV-hylla 470x470	Board 470x470
199	315216	T	Vikdörr 1900x1500	Folding door
			Dyntyger, gardiner m.m. (se tyger)	Cushion textilies, curtains etc. (see textiles)
			M= Metervara T= Tillbehör	M= On the metre T= Accessory

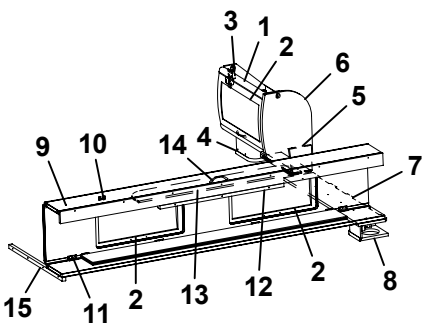

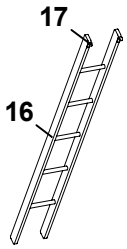

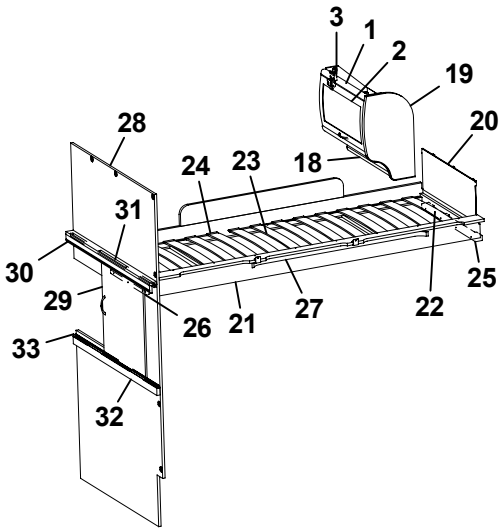

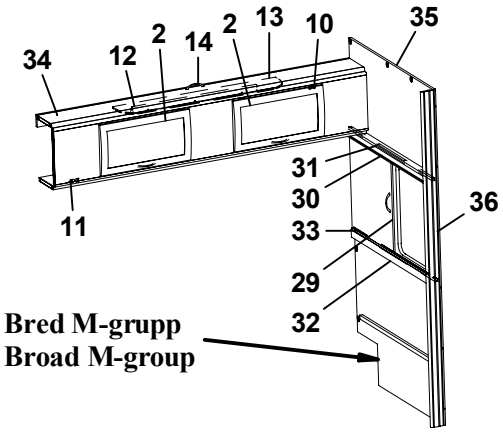

Bred M-grupp
Broad M-group

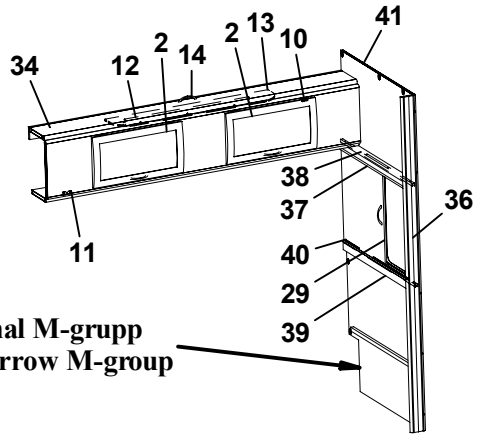

Smal M-grupp
Narrow M-group

Pos Fig	Det. nr Part. No	Ingår Fitted	OBS!! Ange alltid årsmodell vid beställning av inredning Benämning	OBS!! Specify always year of model when ordering equipment Description
1	323884	x	Skåp gavel bak L560	Cupboard gable L560
2	323000	x	Lucka	Door
3	315194	x	Gångjärn	Hinge
4	323047	x	Högtalarlåda	Box loudspeaker
5	324120	x	Hyllpaket	Shelf
6	324047	x	Gavel rundad	Gable
7	324059	x	Hylla gavel bak 935x180	Shelf gable rear
8	324111	x	Högtalarlåda	Box loudspeaker
9	323817	x	Överbäddskåp L1980	Upper bed L1980
10	860402	x	Gångjärn	Hinge
11	860405	x	Gångjärn	Hinge
12	312233	x	Regel låsning	Lock bar
13	323846	x	Rasskydd ö-bäddskåp	Protective plate
14	315188	x	Handtag	Handle
15	312313	x	Bärregel 670x22x22	Bearing rail 670x22x22
16	312613	T	Stege ö-bäddsskåp 201x1800 kpl.	Ladder upper bed 201x1800 cpl.
17	860426	T	Krok t. stege	Hook for ladder
18	323888	x	Hyllpaket	Shelf
19	323657	x	Gavel rundad	Gable
20	321209	x	Värmespalt gavel	Air gap gable
21	323797	x	Sängram vån.säng V u. ribbotten	Bed bottom L without laths
22	325430	x	Ribbotten kpl.	Laths bottom cpl.
23	311985	x	Ribba sängbotten L=718 B=63	Lath bed bottom L=718 B=63
24	312046	x	Band t. ribbotten	Band for laths bottom
25	324117	x	Bärregel	Bearing rail
26	312436	x	Bärregel L=440	Bearing rail L=440
27	315447	x	Skena gardin L1080	Curtain rod L1080
28	324297	x	Vägg bakre	Wall rear
29	321957	x	Skjutlucka 520x596	Sliding lid 520x596
30	321873	x	Kornisch vägg L=1048	Cornice wall L=1048
31	314904	x	Skena övre skjutl L1048 borrad	Slide bar upper L1048
32	321961	x	Regel skjutlucka 20x45x1050	Latch, sliding lid
33	314906	x	Skena nedre skjutl L1050	Slide bar lower L1050
34	324155	x	Överbäddskåp L1920	Upper bed L1920
35	321989	x	Vägg främre	Wall front
36	320966	x	Stolpe utskjut främre	Support bar front
37	320941	x	Kornisch vägg L=900	Cornice wall L=900
38	314905	x	Skena övre skjutl. L900 borrad	Slide bar upper
39	321960	x	Regel skjutlucka 20x45x900	Latch sliding lid 20x45x900
40	314907	x	Skena nedre skjutl. L=900	Slide bar lower L=900
41	322125	x	Vägg främre	Wall front
			T= Tillbehör	T= Accessory

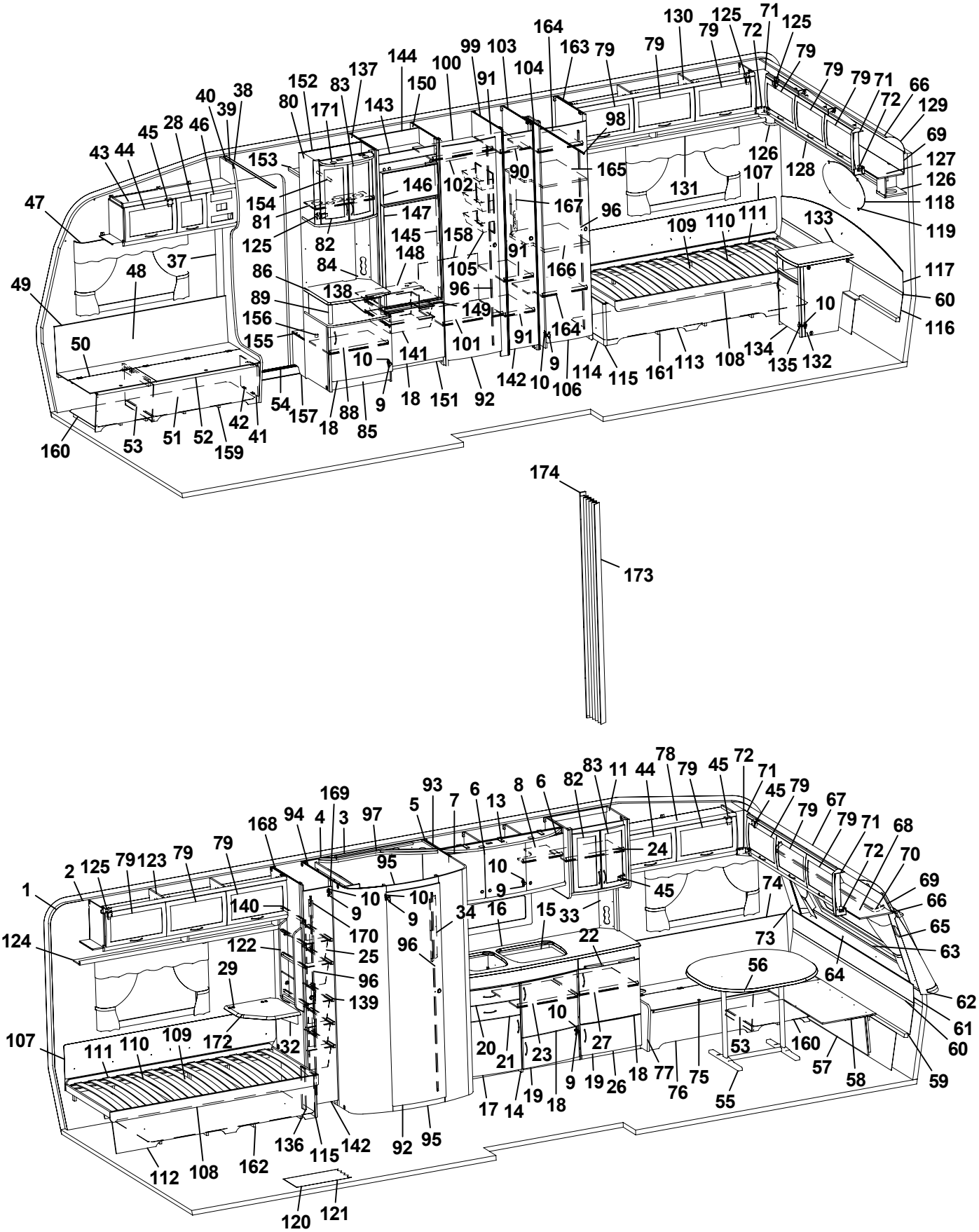
174
173
160
53
51
52
159
42
41
54
157
18
88
85
9
18
151
92
142
10
106
9
114
115
161
113
108
134
135
132
10
116
60
117
119
118
126
127
129
69
66
72
71
79
125
72
130
131
107
128
133
111
110
109
96
98
165
167
166
164
163
104
99
103
100
91
90
102
146
147
145
158
148
105
96
149
141
101
91
10
138
84
86
89
156
155
82
81
125
154
153
152
80
171
83
137
144
150
143
40
39
38
46
28
45
44
43
47
48
37
49
50
1
2
125
79
123
79
79
168
94
4
3
169
97
95
10
9
10
9
140
170
122
25
96
139
29
172
32
107
111
110
109
124
112
108
162
136
115
142
92
95
120
121
5
93
7
6
13
8
6
82
83
11
44
78
79
45
72
71
45
79
79
67
79
71
68
72
70
69
66
65
63
62
61
60
59
58
57
160
53
55
75
76
77
18
26
19
9
18
23
21
20
17
14
19
10
27
24
45
10
9
34
16
15
33
22
74
73
64
56

Pos Fig	Det. nr Part. No	Ingår Fitted	OBS!! Ange alltid årsmodell vid beställning av inredning Benämning	OBS!! Specify always year of model when ordering equipment Description
1	312219	M	Tapet vägg/tak	Wall paper
2	312220	M	Tejp tapet, vägg	Tape, wall paper
3	314524	M	Tapet vägg tvättrum	Wall paper, washroom
4	314344	M	Tejp tapet, vägg tvättrum 50 m/rulle	Tape, wall paper washroom 50 m/roll
5	323014	x	Skåp kök L1118 kpl.	Cupboard kitchen L1118 cpl.
6	323021	x	Lucka H 368x420	Door R 368x420
7	323020	x	Lucka V 368x420	Door L 368x420
8	323092	x	Hylla	Shelf
9	311917	x	Gångjärn	Hinge
10	312588	x	Platta gångjärn	Plate hinge
11	323751	x	Skåp utskjut köksskåp	Cupboard projection
13	323401	x	Ljusramp köksskåp	Light holder
14	323522	x	Diskbänk kpl. m. skiva/luckor/lådor	Kitchen sink with board and doors/drawers
15	401328	x	Plåt under spis	Plate cover under fireplace
16	323171	x	Skiva diskbänk	Board
17	323504	x	Lucka V 550x470	Door L 550x470
18	323503	x	Lucka H 550x470	Door R 550x470
19	323510	x	Lucka H 550x265	Door R 550x265
20	323505	x	Låda diskbänk kpl.	Drawer cpl.
21	323506	x	Låda diskbänk kpl.	Drawer cpl.
22	323411	x	Skärbräda	Cutting board
23	320460	x	Hylla övre	Shelf upper
24	322376	x	Hylla	Shelf
25	309010	x	Trådback vit 227x527x185	Tray 227x527x185
26	324149	x	Utskjut diskbänk	Projection kitchen sink
27	321363	x	Hylla	Shelf
28	323001	x	Lucka	Door
29	860621	T	Gångjärn	Hinge
32	315749	T	Stöd	Support board
33	324295	x	Front el-uttag 130x470	Front outlet 130x470
34	321969	x	Front 130x533	Front 130x533
37	504400	x	List täck el-kabel B=44 L=2000	Cover strip B=44 L=2000
38	309969	x	List snäpp undre L2379	List under L2379
39	309970	x	List snäpp övre L2379	List upper L2379
40	324723	x	Stolpe först. L1948 kpl. m. lucka	Support bar cpl. with door
41	320005	x	Lucka	Door
42	312589	x	Gångjärn	Hinge
43	324720	x	Skåp övre elc. L1032	Cupboard upper L1032
44	323002	x	Lucka	Door
45	860406	x	Gångjärn	Hinge
46	312404	x	Täckfront radio 189x62	Cover radio
47	315220	x	Skena gardin L1020	Curtain rod L1020
48	323457	x	Värmespalt H fram	Air gap R.F.
49	860423	M	List kant U-gap ljusbrun	Strip, light brown
50	323446	x	Lock bäddlåda H F	Cover bed box R.F.
51	323445	x	Front bäddlåda H F (utan lastlucka)	Front bed box R.F. (without loading hatch)
--	324424	T	Front bäddlåda H F (med lastlucka)	Front bed box R.F. (with loading hatch)
52	860562	x	List bädd	List bed
53	312825	x	Stöd bäddlåda HF	Support bed box
54	314687	x	Tröskel aluminium L=850	Threshold aluminium L=850
			M= Metervara T= Tillbehör	M= On the metre T= Accessory

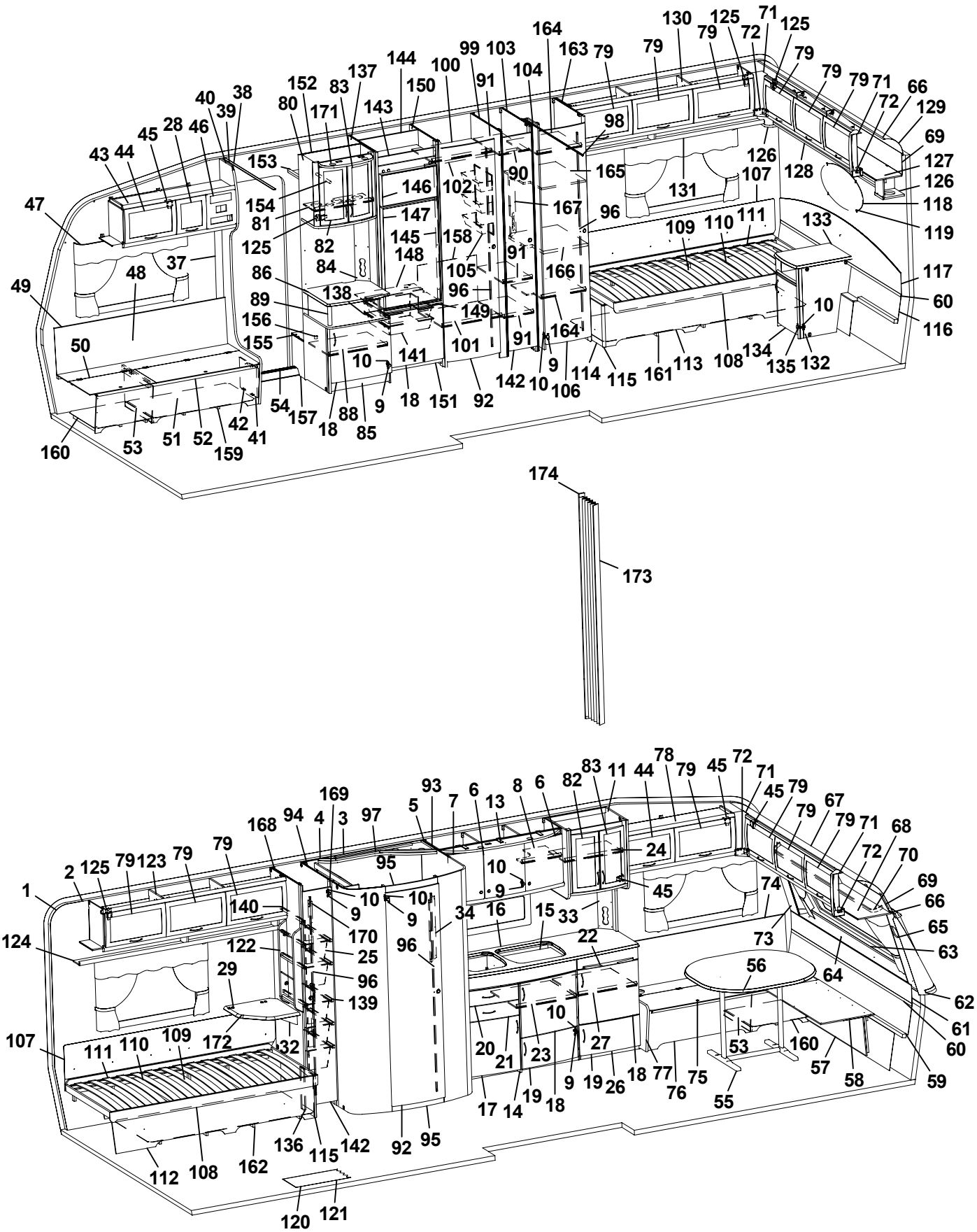
1 2 3 4 5 6 7 8 9 10 11 12 13 14 15 16 17 18 19 20 21 22 23 24 25 26 27 28 29 32 33 34 37 38 39 40 41 42 43 44 45 46 47 48 49 50 51 52 53 54 55 56 57 58 59 60 61 62 63 64 65 66 67 68 69 70 71 72 73 74 75 76 77 78 79 80 81 82 83 84 85 86 88 89 90 91 92 93 94 95 96 97 98 99 100 101 102 103 104 105 106 107 108 109 110 111 112 113 114 115 116 117 118 119 120 121 122 123 124 125 126 127 128 129 130 131 132 133 134 135 136 137 138 139 140 141 142 143 144 145 146 147 148 149 150 151 152 153 154 155 156 157 158 159 160 161 162 163 164 165 166 167 168 169 170 171 172 173 174

Pos Fig	Det. nr Part. No	Ingår Fitted	OBS!! Ange alltid årsmodell vid beställning av inredning Benämning	OBS!! Specify always year of model when ordering equipment Description
55	313185	x	Bordsstativ	Table stand
56	323222	x	Bordsskiva 940x1026	Table top 940x1026
57	323180	x	Front bäddlåda gavel (2 st när lastl. mont.)	Front bed box gable (2 pcs in loading hatch)
58	323205	x	Skiva rundsittgrupp	Sheet seat
59	323203	x	Värmespalt nedre gavel fram	Air gap under
60	314287	x	List plast L=2270	List plastic L=2270
61	323200	x	Värmespalt övre gavel fram	Air gap upper
62	323128	x	Hylla front L2444	Shelf front L2444
63	860593	x	Raskant plast L=2600	Cantlist shelf front L=2600
64	324022	x	Luftspalt fronthylla	Air gap shelf front
65	323270	x	Front högtalare H	Front loudspeaker R
66	313884	x	List plast radie L=2379	List L=2379
67	316005	x	Skiva plast 295x2363x1	Plastic sheet
68	323044	x	Skåp gavel fram L=2365	Cupboard L=2365
69	323059	x	Skiva skåp 2345x180	Sheet 2345x180
70	315223	x	Skena gardin L1920	Curtain rod L1920
71	323094	x	Hörn inredning	Corner
72	324321	x	Täckvinkel hörn inredning	Cover for corner
73	323271	x	Front högtalare V	Front loudspeaker L
74	323186	x	Värmespalt V fram	Air gap L.F.
75	323179	x	Lock bäddlåda V F	Cover bed box L.F
76	323176	x	Front bäddlåda V F (utan lastlucka)	Front bed box L.F. (without loading hatch)
--	324426	T	Front bäddlåda V F (med lastlucka)	Front bed box L.F. (with loading hatch)
77	323449	x	Gavel bäddlåda V F	Gable bed box L.F
78	323045	x	Skåp övre L=1034	Cupboard upper L=1034
79	323000	x	Lucka	Door
80	323715	x	Skåp bar kpl.	Coctail cabinet cpl.
81	323723	x	Hylla	Shelf
82	323713	x	Lucka V 236x500	Door L 236x500
83	323714	x	Lucka H 236x500	Door R 236x500
84	323440	x	Front el-uttag	Front outlet
85	324264	x	TV-bänk kpl. u. skiva	TV-bench cpl. without board
86	324279	x	Skiva TV-bänk 580x475	Board
88	324284	x	Hylla	Shelf
89	323703	x	Rundstav folierad L=192	Round staff L=192
90	312053	x	Galgstång L=780	Clothes hanger L=780
91	320601	x	Hylla backskåp	Shelf
92	321518	x	Dörr 490x1850	Door 490x1850
93	321931	x	Vägg tvättrum H	Wall washroom R
94	321930	x	Vägg tvättrum V	Wall washroom L
95	321560	x	Tröskel/överbit	Treshold/overlap
96	314523	x	Rätningslist dörr L=1715	List L=1715
97	323347	x	Ljusramp tvättrum	Light holder
98	314917	x	Skena draperi L=1190	Drapery rail L=1190
99	321419	x	Vägg garderob V	Wall wardrobe L
100	321435	x	Hylla övre	Shelf
101	321366	x	Hylla skåp o. kyl	Shelf
102	312053	x	Galgstång L=780	Clothes hanger L=780
103	324798	x	Vägg garderob V	Wall wardrobe L
104	324524	x	Nisch vikdörr	Niche folding door
			M= Metervara T= Tillbehör	M= On the metre T= Accessory

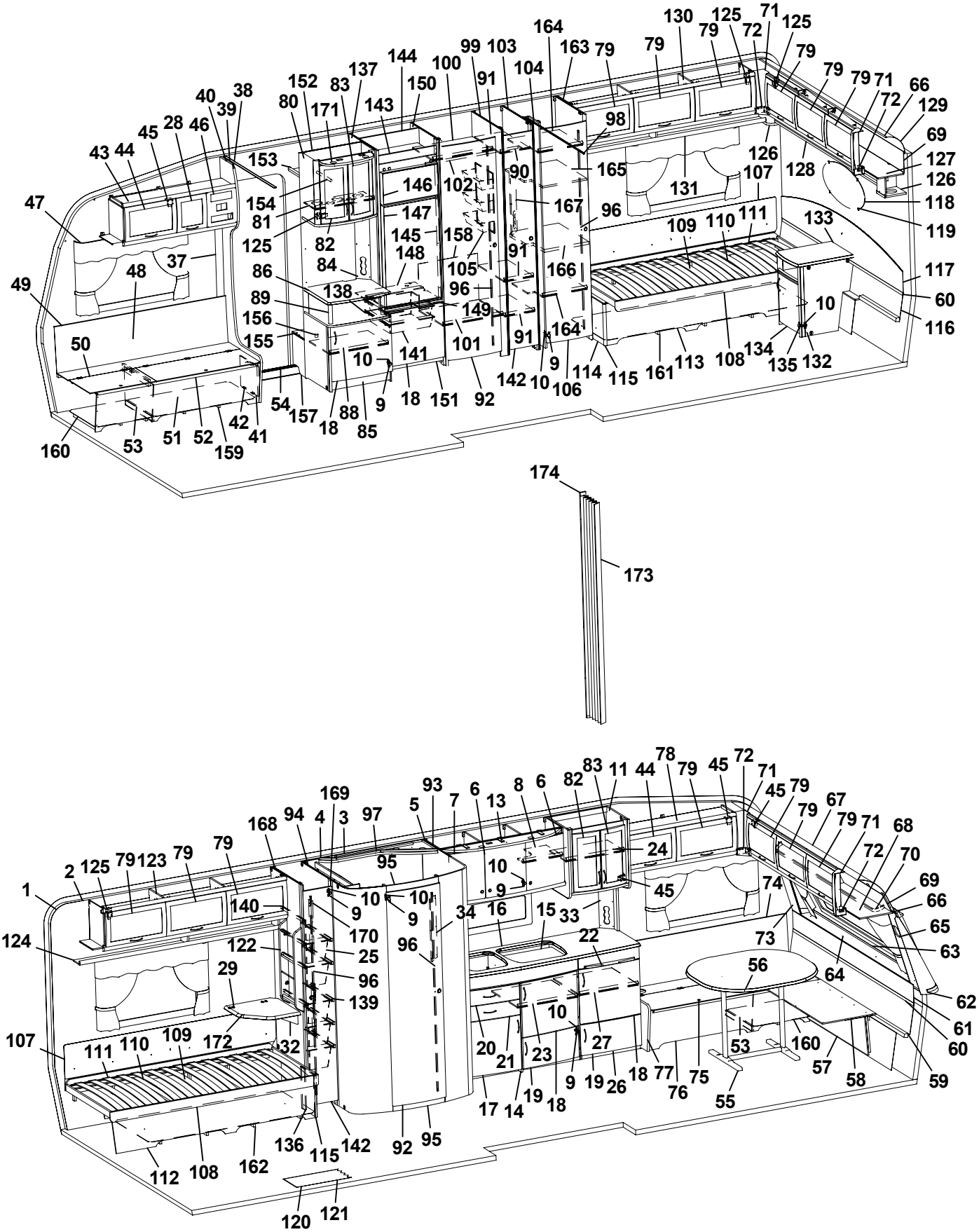
1 2 3 4 5 6 7 8 9 10 11 13 15 16 20 21 22 23 24 25 26 27 29 32 33 34 37 38 39 40 41 42 43 44 45 46 47 48 49 50 51 52 53 54 55 56 57 58 59 60 61 62 63 64 65 66 67 68 69 70 71 72 73 74 75 76 77 78 79 80 81 82 83 84 85 86 88 89 90 91 92 93 94 95 96 97 98 99 100 101 102 103 104 105 106 107 108 109 110 111 112 113 114 115 116 117 118 119 120 121 122 123 124 125 126 127 128 129 130 131 132 133 134 135 136 137 138 139 140 141 142 143 144 145 146 147 148 149 150 151 152 153 154 155 156 157 158 159 160 161 162 163 164 165 166 167 168 169 170 171 172 173 174

Pos Fig	Det. nr Part. No	Ingår Fitted	OBS!! Ange alltid årsmodell vid beställning av inredning Benämning	OBS!! Specify always year of model when ordering equipment Description
105	312162	x	Korg garderob 330x140x520	Basket
106	321519	x	Dörr 415x1850	Door 415x1850
107	312006	x	Värmespalt V-H bak	Air gap L-R rear
108	313898	x	Sängram u. ribbotten	Bed bottom without laths
109	325342	x	Ribbotten kpl.	Laths bottom cpl.
110	314211	x	Ribba sängbotten L=820 B=63	Lath bed bottom L=820 B=63
111	312046	x	Band t. ribbotten	Band for laths bottom
112	323799	x	Front säng V	Front bed L
113	323366	x	Front säng H	Front bed R
114	320422	x	Gavel säng	Gable bed
115	860590	x	List hörn L=2500	Corner strip L=2500
116	323369	x	Värmespalt nedre gavel bak	Air gap lower
117	323368	x	Värmespalt övre gavel bak	Air gap upper
118	313449	x	Spegel oval 800x350x3	Mirror 800x350x3
119	312809	x	Hållare spegel	Holder mirror
120	314708	M	Matta golv, (I vagnar fram till Mars 2005)	Carpet floor, (In caravans into Mars 2005)
121	316004	M	Matta golv, Solidwood (I vagnar från Mars 2005)	Carpet floor, Solidwood (In caravans from Mars 2005)
122	320316	x	Tidningshylla 280x720 kpl	Newspaper shelf
123	323046	x	Skåp övre L=1674	Cupboard upper L=1674
124	323082	x	Hyllpaket	Shelf
125	315194	x	Gångjärn	Hinge
126	323047	x	Högtalarlåda	Box loudspeaker
127	323049	x	Skåp gavel bak L2365	Cupboard gable L2365
128	323138	x	Hyllpaket	Shelf
129	316005	x	Skiva plast 295x2363x1	Plastic sheet
130	323153	x	Skåp övre L1674	Cupboard upper L1674
131	323155	x	Hyllpaket	Shelf
132	323024	x	Hurts	Cupboard
133	323027	x	Skiva hurts 424x530	Board cupboard
134	324018	x	Lucka H 368x420	Door
135	315202	x	Gångjärn	Hinge
136	321577	x	Gavel säng	Gable bed
137	324267	x	Vägg kyl V	Wall refrigerator L
138	312712	x	Glidlist trådback (säljes i par)	Sliding strip tray (pair)
139	315488	x	Glidlist trådback L430 D14	Sliding strip tray L430 D14
140	315487	x	Glidlist trådback L430 D8	Sliding strip try L430 D8
141	310325	x	Trådback vit 427x427x85	Tray 427x427x85
142	324080	x	Dörr 260x1850	Door 260x1850
143	324067	x	Front kylskåpsskåp	Front cupboard
144	324918	x	Bakstycke kyl	Back cupboard
145	323613	x	List folierad L=1365	List L=1365
146	324828	x	Skiva frys	Sheet freezer
147	324829	x	Skiva kyl	Sheet refrigerator
148	324914	x	Hylla under kyl	Shelf under refrigerator
149	321826	x	Front hylla	Front
150	323597	x	Vägg kyl H	Wall refrigerator R
151	320657	x	Front skåp under kyl	Front cupboard
152	324265	x	Vägg garderob	Wall wardrobe
153	321411	x	Hylla garderob övre	Shelf
154	312053	x	Galgstång L=780	Clothes hanger L=780
			M= Metervara T= Tillbehör	M= On the metre T= Accessory

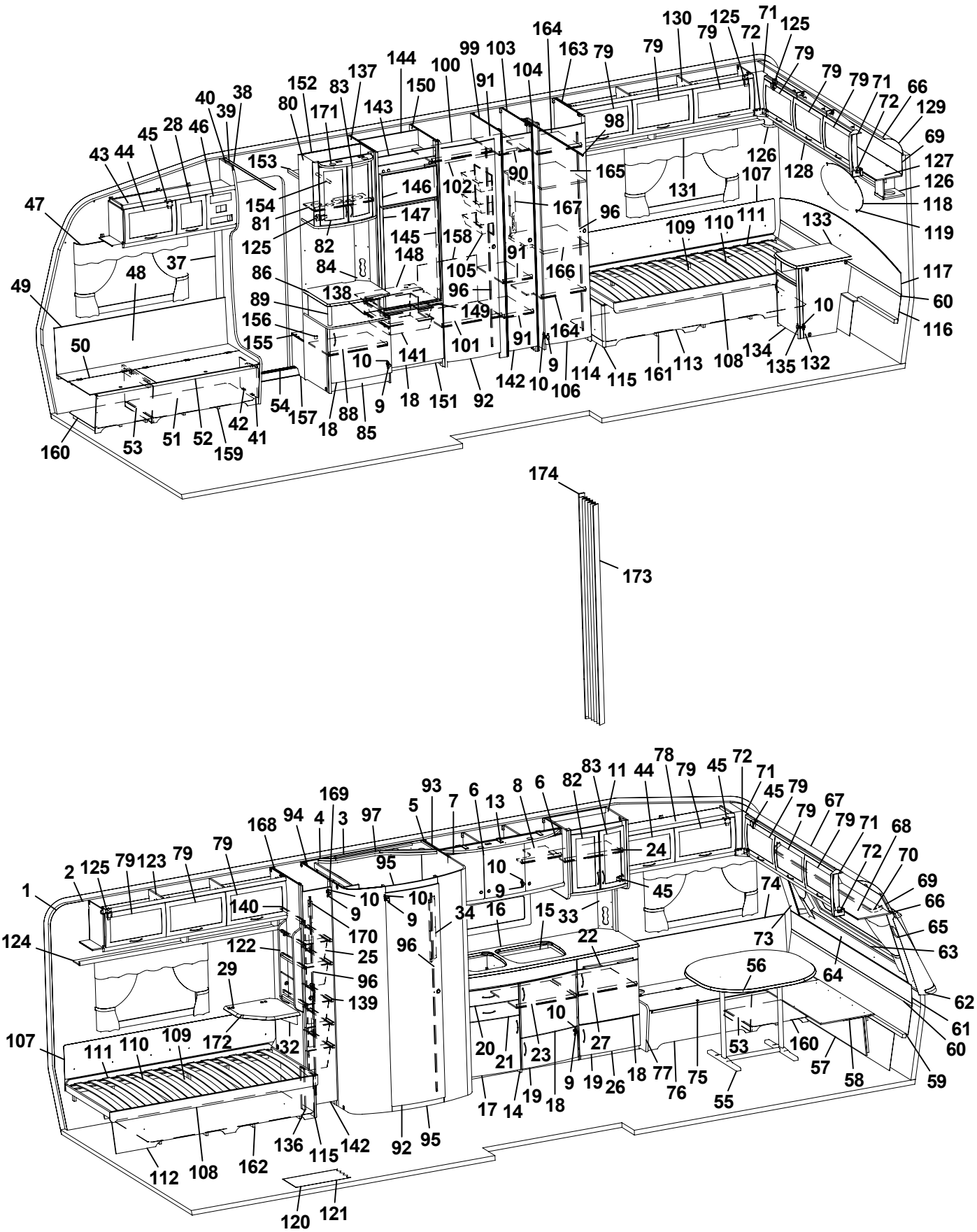
1 2 3 4 5 6 7 8 9 10 11 12 13 14 15 16 17 18 19 20 21 22 23 24 25 26 27 28 29 32 33 34 37 38 39 40 41 42 43 44 45 46 47 48 49 50 51 52 53 54 55 56 57 58 59 60 61 62 63 64 65 66 67 68 69 70 71 72 73 74 75 76 77 78 79 80 81 82 83 84 85 86 88 89 90 91 92 93 94 95 96 97 98 99 100 101 102 103 104 105 106 107 108 109 110 111 112 113 114 115 116 117 118 119 120 121 122 123 124 125 126 127 128 129 130 131 132 133 134 135 136 137 138 139 140 141 142 143 144 145 146 147 148 149 150 151 152 153 154 155 156 157 158 159 160 161 162 163 164 165 166 167 168 169 170 171 172 173 174

Pos Fig	Det. nr Part. No	Ingår Fitted	OBS!! Ange alltid årsmodell vid beställning av inredning Benämning	OBS!! Specify always year of model when ordering equipment Description
155	324272	x	Hylla instegsgarderob	Shelf
156	314897	x	Bussning plast Ø=29 mm	Bushing plastic Ø=29 mm
157	322328	x	Front hylla garderob	Front
158	322392	x	Täckskiva exp.kärl	Board
159	324134	x	Luftspalt H-fram	Air gap R front
160	324138	x	Luftspalt fram	Air gap front
161	324124	x	Luftspalt H-bak	Air gap R-rear
162	324126	x	Luftspalt V-bak	Air gap L-rear
163	323435	x	Vägg garderob H	Wall wardrobe R
164	323734	x	Hylla nedre garderob	Shelf wardrobe under
165	324170	x	Hylla garderob	Shelf wardrobe
166	324171	x	Skiva TV-hylla 470x560	Board
167	321501	x	Front el-uttag 130x533	Front outlet 130x533
168	321553	x	Vägg backskåp V	Wall cupboard L
169	321555	x	List folierad L=1948	List L=1948
170	321556	x	List folierad L=450	List L=450
171	324027	x	Ljusramp barskåp	Light holder
172	324300	T	Skiva TV-hylla 470x470	Board 470x470
173	315216	T	Vikdörr 1900x1500	Folding door
174	323115	T	Bakdel nisch vikdörr	Back niche folding door
			Dyntyger, gardiner m.m. (se tyger)	Cushion textilies, curtains etc. (see textiles)
			M= Metervara T= Tillbehör	M= On the metre T= Accessory

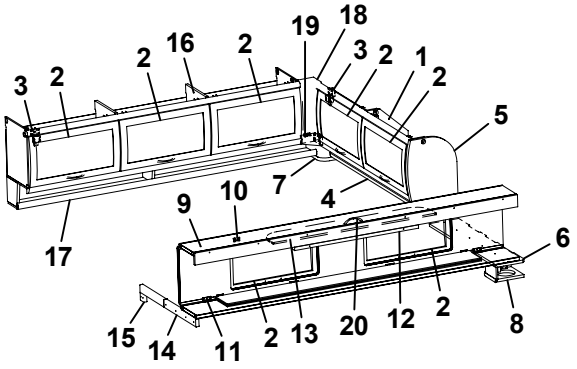
3 2 2 16 2 19 18 3 2 1 2 5 7 4 9 10 17 6 15 14 11 2 13 20 12 2 8

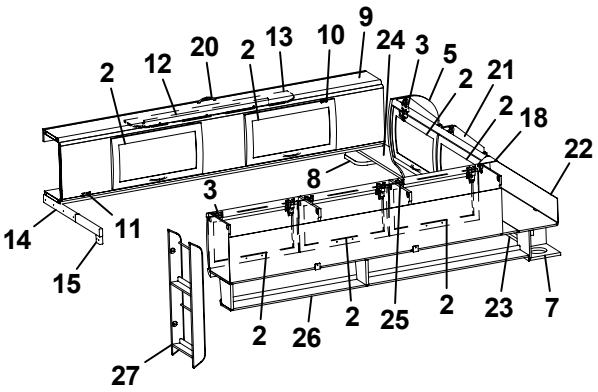
2 12 20 2 13 10 9 24 3 5 2 21 2 18 22 8 3 14 11 15 27 2 26 2 25 2 23 7

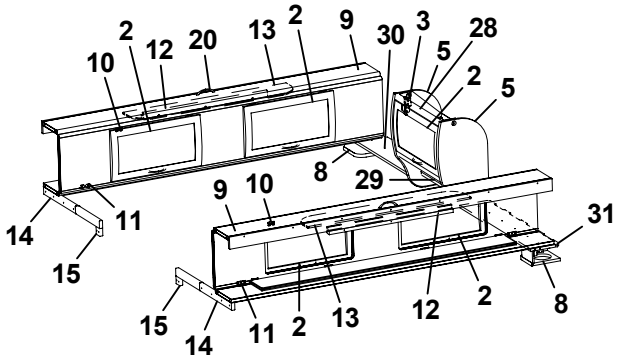
2 10 12 20 13 2 9 30 3 5 28 2 5 8 29 9 10 14 11 15 31 15 14 11 2 13 12 2 8

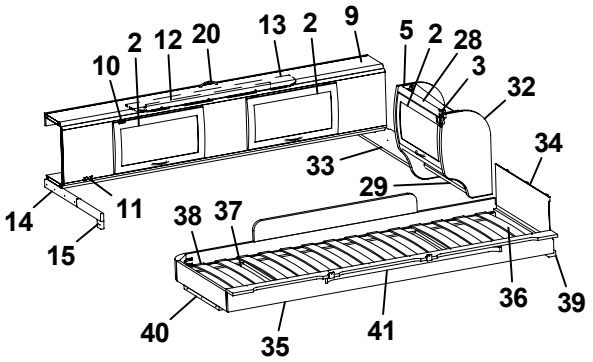
10 2 12 20 13 2 9 5 2 28 3 32 33 34 29 14 11 15 38 37 40 35 41 36 39

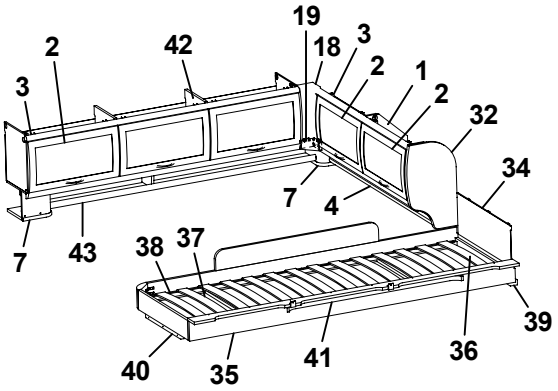
19 2 42 18 3 3 2 1 2 32 34 7 4 7 43 38 37 39 40 35 41 36

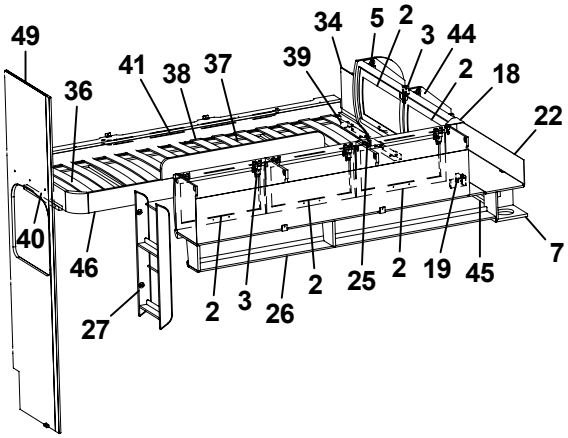
49 34 5 2 3 44 41 38 37 39 2 18 36 22 40 46 27 2 3 26 2 25 2 19 45 7

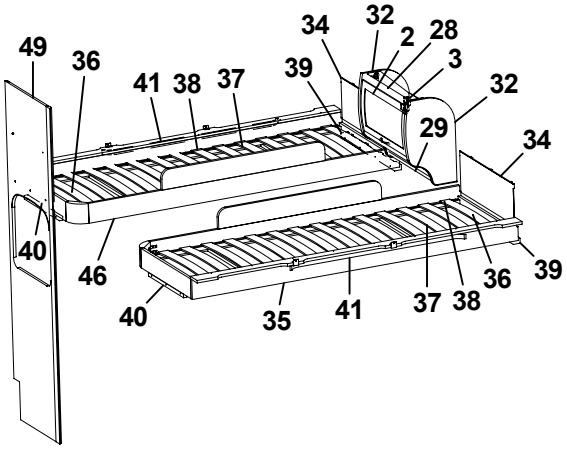
49 36 34 32 2 28 3 41 38 37 39 32 29 34 40 46 40 35 41 37 38 36 39

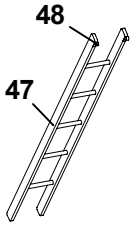
48 47

Pos Fig	Det. nr Part. No	Ingår Fitted	OBS!! Ange alltid årsmodell vid beställning av inredning Benämning	OBS!! Specify always year of model when ordering equipment Description
1	323649	x	Skåp gavel bak H L1510	Cupboard
2	323000	x	Lucka	Door
3	315194	x	Gångjärn	Hinge
4	323653	x	Hyllpaket	Shelf
5	324047	x	Gavel rundad	Gable
6	324051	x	Hylla gavel bak V 835x180	Shelf gable rear L 835x180
7	323047	x	Högtalarlåda	Box loudspeaker
8	324111	x	Högtalarlåda	Box loudspeaker
9	323817	x	Överbäddskåp L1980	Upper bed L1980
10	860402	x	Gångjärn	Hinge
11	860405	x	Gångjärn	Hinge
12	312233	x	Regel låsning	Lock bar
13	323846	x	Rasskydd ö-bäddskåp	Protective plate
14	312713	x	Bärregel (vikbar)	Bearing rail
15	312726	x	Kloss bärregel	Block bearing rail
16	323153	x	Skåp övre L=1674	Cupboard upper L=1674
17	323155	x	Hyllpaket	Shelf
18	323094	x	Hörn inredning	Corner
19	324321	x	Täckvinkel hörn inredning	Cover for corner
20	315188	x	Handtag	Handle
21	323471	x	Skåp gavel bak V L1510	Cupboard gable
22	323480	x	Skiva skåp 1500x140	Sheet 1500x140
23	324947	x	Hyllpaket	Shelf
24	324051	x	Hylla gavel bak H 835x180	Shelf R 835x180
25	323046	x	Skåp övre L=1674	Cupboard upper L=1674
26	323082	x	Hyllpaket	Shelf
27	320316	x	Tidningshylla 280x720 kpl	Newspaper shelf
28	323884	x	Skåp gavel bak L560	Cupboard gable L560
29	323888	x	Hyllpaket	Shelf
30	324107	x	Hylla gavel bak H 886x180	Shelf R 886x180
31	324107	x	Hylla gavel bak V 886x180	Shelf L 886x180
32	323657	x	Gavel rundad	Gable
33	324107	x	Hylla gavel bak 886x180	Shelf 886x180
34	321209	x	Värmespalt gavel	Air gap gable
35	323797	x	Sängram vån.säng V u. ribbotten	Bed bottom L without laths
36	325430	x	Ribbotten kpl.	Laths bottom cpl.
37	311985	x	Ribba sängbotten L=718 B=63	Lath bed bottom L=718 B=63
38	312046	x	Band t. ribbotten	Band for laths bottom
39	324117	x	Bärregel	Bearing rail
40	312436	x	Bärregel L=440	Bearing rail L=440
41	315447	x	Skena gardin L1080	Curtain rod L1080
42	323153	x	Skåp övre L=1674	Cupboard upper L=1674
43	324907	x	Hyllpaket	Shelf
44	323471	x	Skåp gavel bak L1510	Cupboard gable L1510
45	323476	x	Hyllpaket	Shelf
46	323798	x	Sängram vån.säng H u. ribbotten	Bed bottom
47	312613	T	Stege ö-bäddsskåp 201x1800 kpl.	Ladder upper bed 201x1800 cpl.
48	860426	T	Krok t. stege	Hook for ladder
49	324146	T	Vägg garderob H	Wall wardrobe R
			T= Tillbehör	T= Accessory

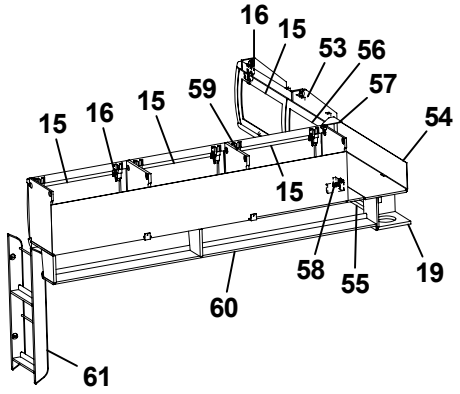
16
15
53
56
57
59
15
16
15
54
15
58
55
19
60
61

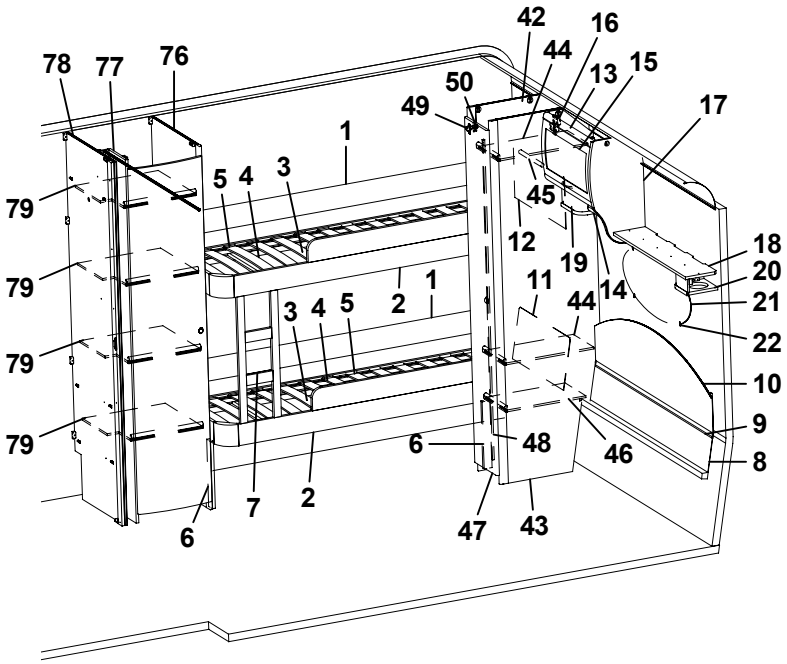
42
16
44
13
15
78
77
76
50
49
17
1
5
4
3
45
79
12
19
18
20
79
11
14
21
3
4
5
2
1
44
22
79
10
9
79
6
48
46
8
7
2
6
47
43

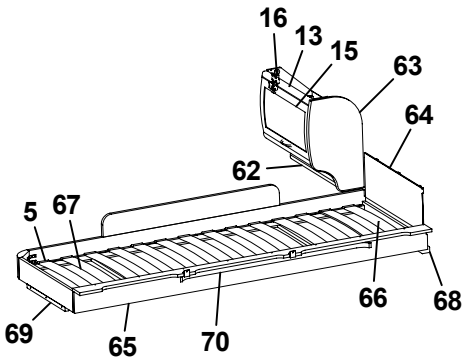
16
13
15
63
64
62
5
67
66
68
69
65
70

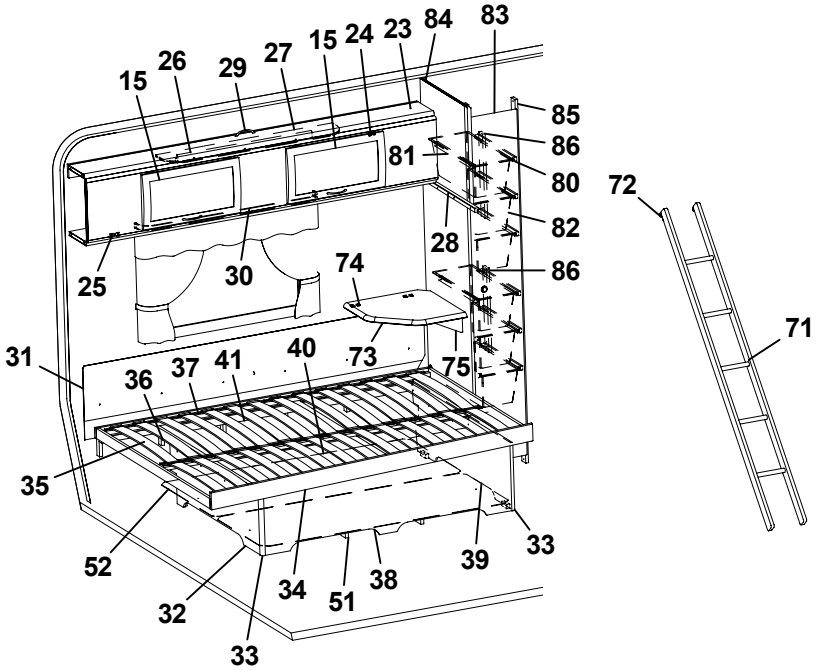
15
26
29
27
15
24
23
84
83
85
86
81
80
72
82
28
25
30
74
86
71
31
36
37
41
40
73
75
35
52
32
34
51
38
39
33
33

Pos Fig	Det. nr Part. No	Ingår Fitted	OBS!! Ange alltid årsmodell vid beställning av inredning Benämning	OBS!! Specify always year of model when ordering equipment Description
1	321919	x	Värmespalt H-bak	Air gap R rear
2	323781	x	Sängram fast u. ribbotten	Bed bottom without laths
3	325432	x	Ribbotten kpl.	Laths bottom cpl.
4	311985	x	Ribba sängbotten L=718 B=63	Lath bed bottom L=718 B=63
5	312046	x	Band t. ribbotten	Band for laths bottom
6	322338	x	Stöd säng 15,5x45x360	Support bed
7	324114	x	Stege	Ladder
8	323785	x	Värmespalt nedre gavel bak	Air gap under
9	314287	x	List plast L=2270	List plastic L=2270
10	323784	x	Värmespalt övre gavel bak	Air gap upper
11	323783	x	Värmespalt H-bak	Air gap R rear
12	321688	x	Värmespalt V-bak	Air gap L rear
13	323884	x	Skåp gavel bak L560	Cupboard gable L560
14	324120	x	Hyllpaket	Shelf
15	323000	x	Lucka	Door
16	315194	x	Gångjärn	Hinge
17	324047	x	Gavel rundad	Gable
18	324051	x	Hylla gavel bak V 835x180	Shelf gable rear L 835x180
19	323047	x	Högtalarlåda	Box loudspeaker
20	324111	x	Högtalarlåda	Box loudspeaker
21	313449	x	Spegel oval 800x350x3	Mirror 800x350x3
22	312809	x	Hållare spegel	Holder mirror
23	323817	x	Överbäddskåp L1980	Upper bed L1980
24	860402	x	Gångjärn	Hinge
25	860405	x	Gångjärn	Hinge
26	312233	x	Regel låsning	Lock bar
27	323846	x	Rasskydd ö-bäddskåp	Protective plate
28	312313	x	Bärregel 670x22x22	Bearing rail 670x22x22
29	315188	x	Handtag	Handle
30	315220	x	Skena gardin L1020	Curtain rod L1020
31	312006	x	Värmespalt V-H bak	Air gap L-R rear
32	322346	x	Gavel säng V	Gable bed L
33	860590	x	List hörn L=2500	Corner strip L=2500
34	324035	x	Sängram u. ribbotten	Bedbottom without laths
35	325343	x	Ribbotten kpl.	Laths bottom cpl.
36	311985	x	Ribba sängbotten L=718 B=63	Lath bed bottom L=718 B=63
37	312046	x	Band t. ribbotten	Band for laths bottom
38	323282	x	Front säng	Front bed
39	322344	x	Gavel säng H	Gable bed R
40	315203	x	Regel 17,5x55x1415	Wood lath pine 17,5x55x1415
41	315204	x	Regel 17,5x40x1415	Wood lath pine 17,5x40x1415
42	323924	x	Vägg garderob V	Wall wardrobe L
43	323257	x	Vägg garderob H	Wall wardrobe R
44	323926	x	Hylla	Shelf
45	312053	x	Galgstång L=780	Clothes hanger L=780
46	322362	x	Hylla	Shelf
47	324080	x	Dörr 260x1850	Door 260x1850
48	314523	x	Rätningslist dörr L=1715	List L=1715
49	311917	x	Gångjärn	Hinge
50	312588	x	Platta gångjärn	Plate hinge
			T= Tillbehör	T= Accessory

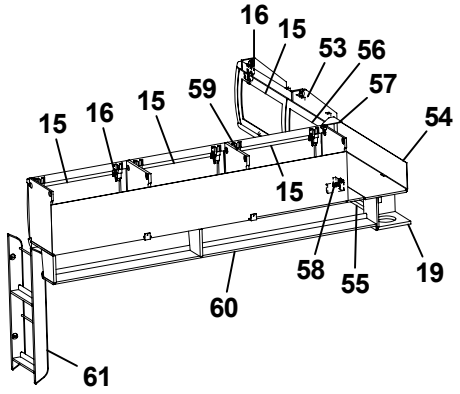
16
15
53
56
57
59
15
16
15
54
15
58
55
19
60
61

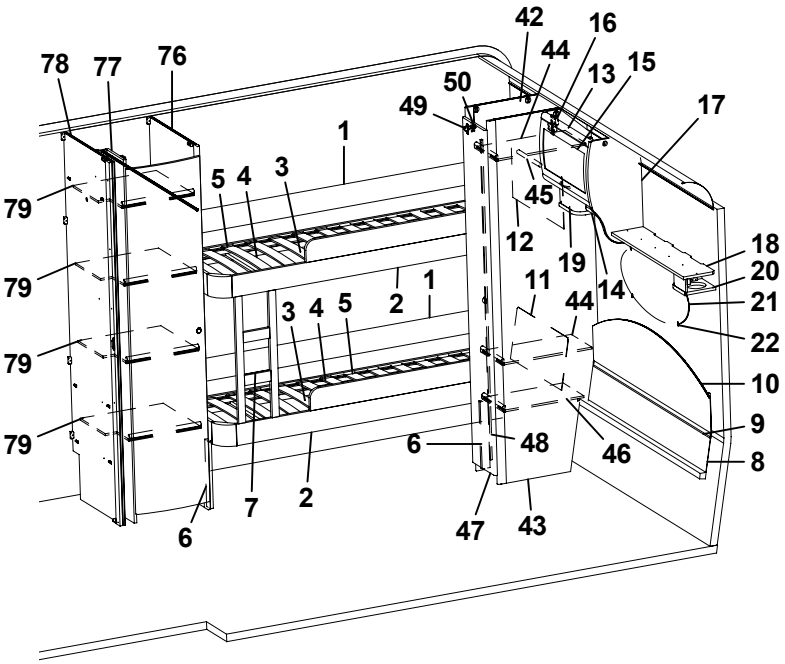
42
16
44
13
15
78
77
76
50
49
17
1
5
4
3
45
79
12
19
18
20
79
11
14
21
3
4
5
2
1
44
22
79
10
9
79
6
48
46
8
7
2
6
47
43

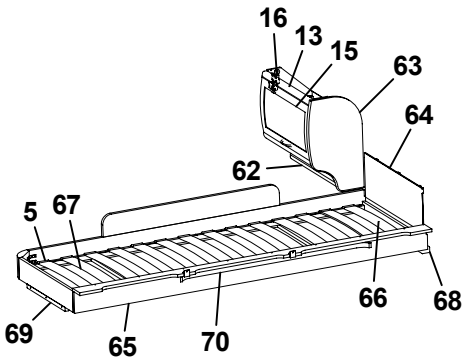
16
13
15
63
64
62
5
67
66
68
69
65
70

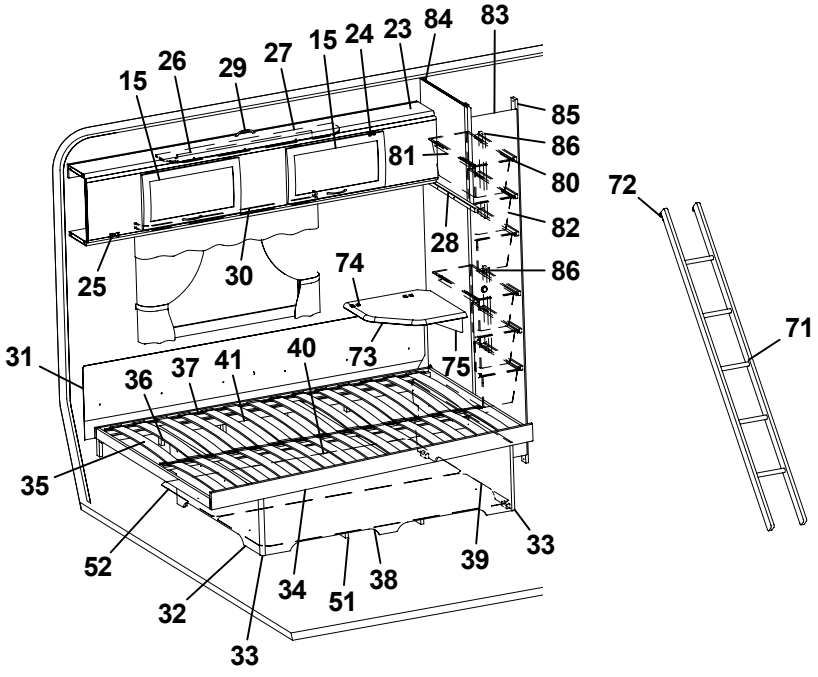
15
26
29
27
15
24
23
84
83
85
86
81
80
72
82
28
25
30
74
86
71
31
36
37
41
40
73
75
35
52
32
34
51
38
39
33
33

Pos Fig	Det. nr Part. No	Ingår Fitted	OBS!! Ange alltid årsmodell vid beställning av inredning Benämning	OBS!! Specify always year of model when ordering equipment Description
51	324938	x	Luftspalt sänglåda	Air gap bed box
52	324940	x	Luftspalt sänglåda	Air gap bed box
53	323461	T	Skåp gavel bak V L1410	Cupboard upper L1410
54	323469	T	Skiva skåp 1400x140	Sheet 1400x140
55	323466	T	Hyllpaket	Shelf
56	323002	T	Lucka	Door
57	323094	T	Hörn inredning	Corner
58	324321	T	Täckvinkel hörn inredning	Cover for corner
59	323046	T	Skåp övre L=1674	Cupboard upper L=1674
60	323082	T	Hyllpaket	Shelf
61	320316	T	Tidningshylla 280x720 kpl	Newspaper shelf
62	323888	T	Hyllpaket	Shelf
63	323657	T	Gavel rundad	Gable
64	321209	T	Värmespalt gavel	Air gap gable
65	323797	T	Sängram vån.säng V u. ribbotten	Bed bottom L without laths
66	325430	T	Ribbotten kpl.	Laths bottom cpl.
67	311985	T	Ribba sängbotten L=718 B=63	Lath bed bottom L=718 B=63
68	324117	T	Bärregel	Bearing rail
69	312436	T	Bärregel L=440	Bearing rail L=440
70	315447	T	Skena gardin L1080	Curtain rod L1080
71	312613	T	Stege ö-bäddsskåp 201x1800 kpl.	Ladder upper bed 201x1800 cpl.
72	860426	T	Krok t. stege	Hook for ladder
73	324300	T	Skiva TV-hylla 470x470	Board 470x470
74	860621	T	Gångjärn	Hinge
75	315749	T	Stöd	Support board
76	321690	x	Vägg garderob H	Wall wardrobe R
77	324524	x	Nisch vikdörr	Niche folding door
78	324800	x	Vägg garderob V	Wall wardrobe L
79	323734	x	Hylla nedre garderob	Shelf wardrobe under
80	315488	x	Glidlist trådback L430 D14	Sliding strip tray L430 D14
81	315487	x	Glidlist trådback L430 D8	Sliding strip try L430 D8
82	309010	x	Trådback vit 227x527x185	Tray 227x527x185
83	324080	x	Dörr 260x1850	Door 260x1850
84	321553	x	Vägg backskåp V	Wall cupboard L
85	321555	x	List folierad L=1948	List L=1948
86	321556	x	List folierad L=450	List L=450
			T= Tillbehör	T= Accessory

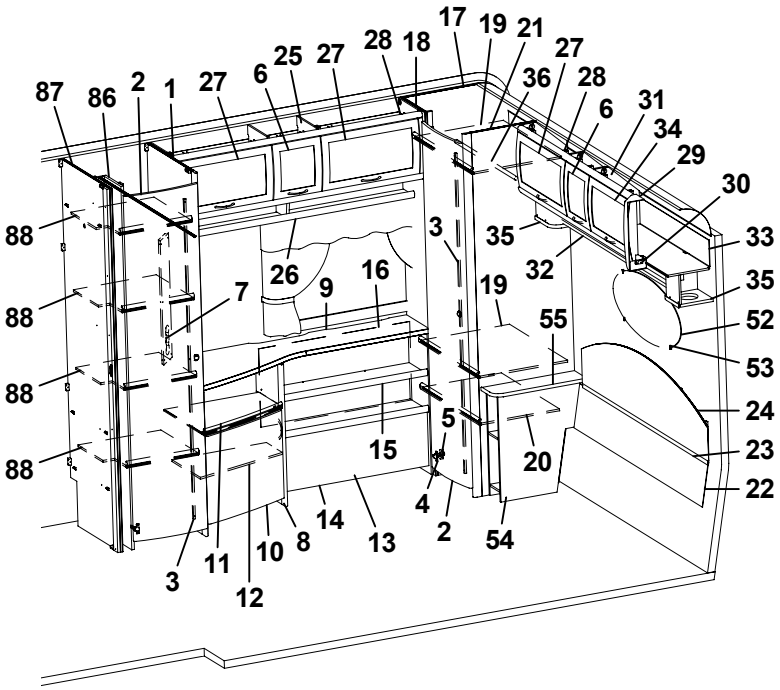
87
86
2
1
27
6
25
27
28
18
17
19
21
27
36
28
6
31
34
29
30
33
35
52
53
24
23
22
88
88
88
88
7
26
9
16
3
19
55
35
32
5
15
20
4
2
54
14
13
8
10
11
12
3

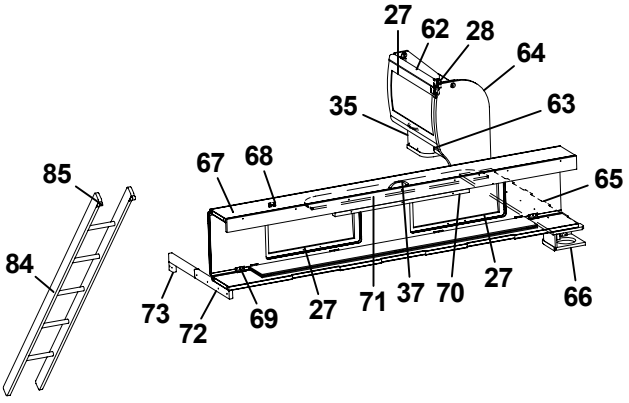
27
62
28
64
35
63
67
68
65
85
84
73
72
69
27
71
37
70
27
66

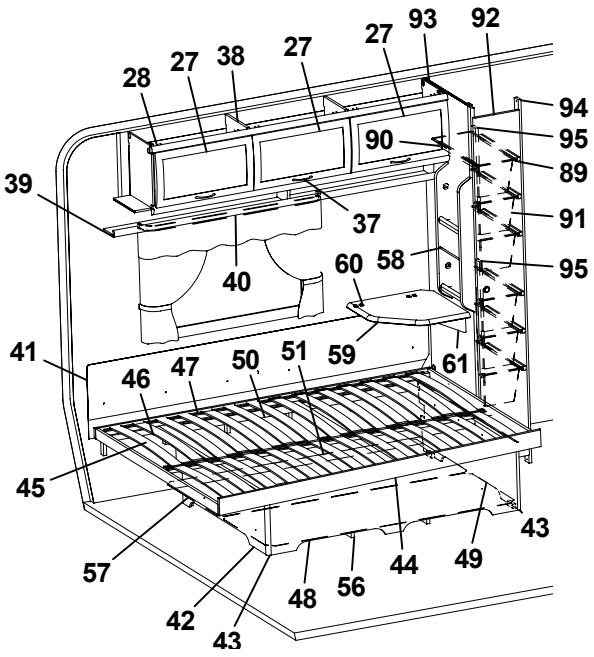
28
27
38
27
27
93
92
94
95
89
91
95
90
39
37
40
60
58
59
61
41
46
47
50
51
45
57
42
43
48
56
44
49
43

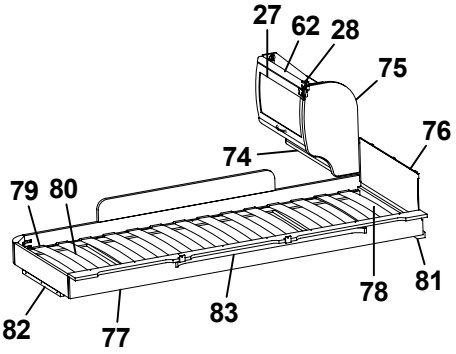
27
62
28
75
76
74
79
80
78
81
82
77
83

Pos Fig	Det. nr Part. No	Ingår Fitted	OBS!! Ange alltid årsmodell vid beställning av inredning Benämning	OBS!! Specify always year of model when ordering equipment Description
1	321690	x	Vägg garderob H	Wall wardrobe R
2	321519	x	Dörr 415x1850	Door 415x1850
3	314523	x	Rätningslist dörr L=1715	List L=1715
4	311917	x	Gångjärn	Hinge
5	312588	x	Platta gångjärn	Plate hinge
6	323001	x	Lucka	Door
7	320624	x	Front el-uttag 130x665	Front outlet 130x665
8	323317	x	TV-bänk kpl. u. skiva	TV-bench cpl. without board
9	323331	x	Skiva TV-bänk 1420x515/270	Board
10	323504	x	Lucka V 550x470	Door L 550x470
11	323320	x	Hylla övre	Shelf upper
12	323321	x	Hylla undre	Shelf lower
13	323332	x	Hylla DB	Shelf
14	323333	x	Front	Front
15	323334	x	Hylla	Shelf
16	320745	x	Värmespalt H-bak	Air gap R rear
17	323256	x	Vägg garderob V	Wall wardrobe L
18	323258	x	Front garderob	Front
19	323259	x	Hylla garderob	Shelf wardrobe
20	323732	x	Hylla	Shelf
21	323257	x	Vägg garderob H	Wall wardrobe R
22	323826	x	Värmespalt nedre gavel bak	Air gap lower
23	314287	x	List plast L=2270	List plastic L=2270
24	323291	x	Värmespalt övre gavel bak	Air gap upper
25	323337	x	Skåp övre L1420	Cupboard upper L1420
26	323342	x	Hyllpaket	Shelf
27	323000	x	Lucka	Door
28	315194	x	Gångjärn	Hinge
29	323094	x	Hörn inredning	Corner
30	324321	x	Täckvinkel hörn inredning	Cover for corner
31	323295	x	Skåp gavel bak L1661	Cupboard gable L1661
32	323300	x	Hyllpaket	Shelf
33	323303	x	Skiva 1651x140	Board
34	323002	x	Lucka	Door
35	323047	x	Högtalarlåda	Box loudspeaker
36	312053	x	Galgstång L=780	Clothes hanger L=780
37	315188	x	Handtag	Handle
38	323046	x	Skåp övre L=1674	Cupboard upper L=1674
39	323082	x	Hyllpaket	Shelf
40	315220	x	Skena gardin L1020	Curtain rod L1020
41	312006	x	Värmespalt V-H bak	Air gap L-R rear
42	322346	x	Gavel säng V	Gable bed L
43	860590	x	List hörn L=2500	Corner strip L=2500
44	324039	x	Sängram u. ribbotten	Bed bottom without laths
45	325339	x	Ribbotten kpl.	Laths bottom cpl.
46	311985	x	Ribba sängbotten L=718 B=63	Lath bed bottom L=718 B=63
47	312046	x	Band t. ribbotten	Band for laths bottom
48	323282	x	Front säng	Front bed
49	322344	x	Gavel säng H	Gable bed R
50	315204	x	Regel 17,5x40x1415	Wood lath pine 17,5x40x1415
			T= Tillbehör	T= Accessory

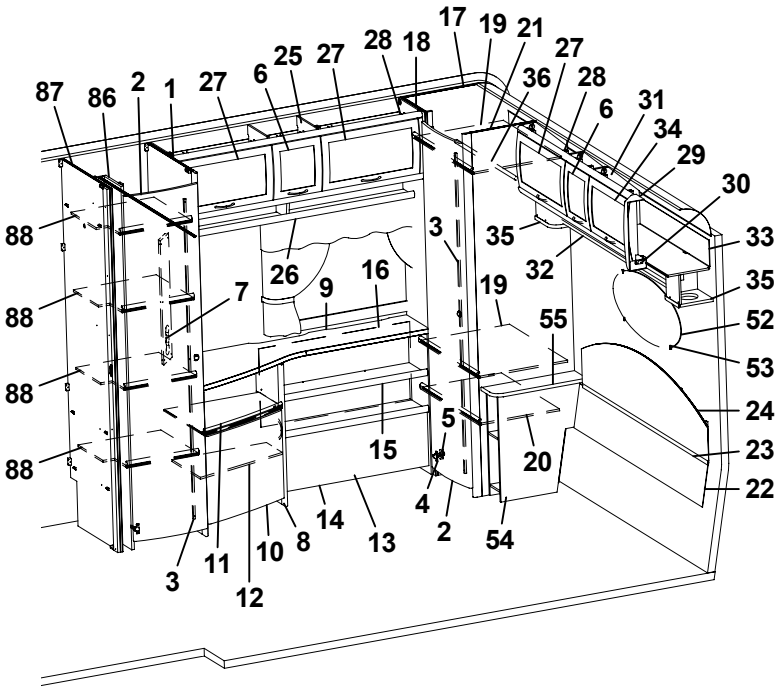
87 86 2 1 27 6 25 27 28 18 17 19 21 27 36 28 6 31 34 29 30
88 88 88 88
7 26 9 16 3 19 55 35 32 33 35 52 53 24 23 22
5 15 20 4 2 54
3 11 12 10 8 14 13

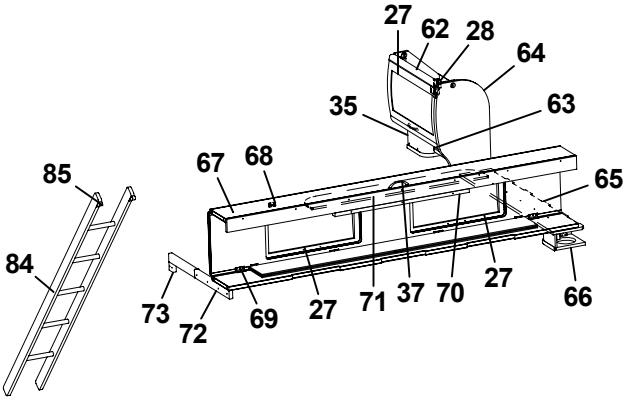
27 62 28 64 35 63
67 68 65
85 84
73 72 69 27 71 37 70 27 66

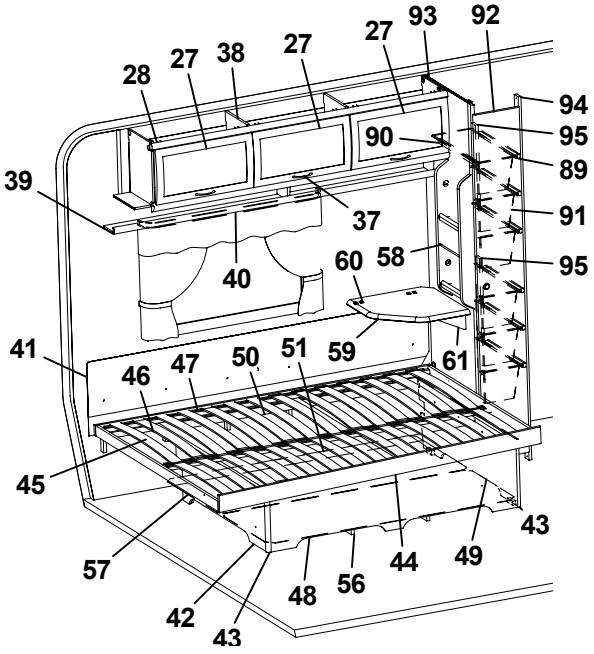
28 27 38 27 27 93 92 94 95 89 91 95
90
39 37 40 60 58 59 61
41 46 47 50 51
45 57 42 43 48 56 44 49 43

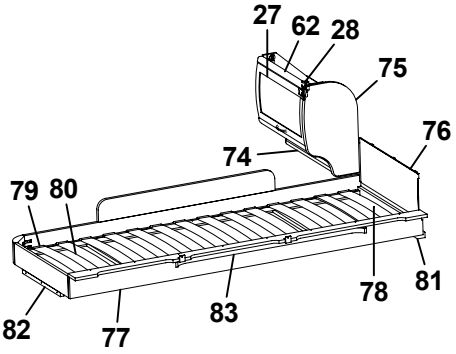
27 62 28 75 76
74
79 80 78 81
82 77 83

Pos Fig	Det. nr Part. No	Ingår Fitted	OBS!! Ange alltid årsmodell vid beställning av inredning Benämning	OBS!! Specify always year of model when ordering equipment Description
51	315203	x	Regel 17,5x55x1415	Wood lath pine 17,5x55x1415
52	313449	x	Spegel oval 800x350x3	Mirror 800x350x3
53	312809	x	Hållare spegel	Holder mirror
54	323260	x	Sängbord kpl.	Bedside table cpl.
55	323261	x	Skiva sängbord	Board bedside table
56	324938	x	Luftspalt sänglåda	Air gap bed box
57	324940	x	Luftspalt sänglåda	Air gap bed box
58	320316	x	Tidningshylla 280x720 kpl	Newspaper shelf
59	324300	T	Skiva TV-hylla 470x470	Board 470x470
60	860621	T	Gångjärn	Hinge
61	315749	T	Stöd	Support board
62	323884	T	Skåp gavel bak L560	Cupboard gable L560
63	324120	T	Hyllpaket	Shelf
64	324047	T	Gavel rundad	Gable
65	324062	T	Hylla gavel bak 1085x180	Shelf gable rear 1085s180
66	324111	T	Högtalarlåda	Box loudspeaker
67	323817	T	Överbäddskåp L1980	Upper bed L1980
68	860402	T	Gångjärn	Hinge
69	860405	T	Gångjärn	Hinge
70	312233	T	Regel låsning	Lock bar
71	323846	T	Rasskydd ö-bäddskåp	Protective plate
72	312713	T	Bärregel (vikbar)	Bearing rail
73	312726	T	Kloss bärregel	Block bearing rail
74	323888	T	Hyllpaket	Shelf
75	323657	T	Gavel rundad	Gable
76	321209	T	Värmespalt gavel	Air gap gable
77	323797	T	Sängram vån.säng V u. ribbotten	Bed bottom L without laths
78	325430	T	Ribbotten kpl.	Laths bottom cpl.
79	312046	T	Band t. ribbotten	Band for laths bottom
80	311985	T	Ribba sängbotten L=718 B=63	Lath bed bottom L=718 B=63
81	324117	T	Bärregel	Bearing rail
82	312436	T	Bärregel L=440	Bearing rail L=440
83	315447	T	Skena gardin L1080	Curtain rod L1080
84	312613	T	Stege ö-bäddsskåp 201x1800 kpl.	Ladder upper bed 201x1800 cpl.
85	860426	T	Krok t. stege	Hook for ladder
86	324524	x	Nisch vikdörr	Niche folding door
87	324800	x	Vägg garderob V	Wall wardrobe L
88	323734	x	Hylla nedre garderob	Shelf wardrobe under
89	315488	x	Glidlist trådback L430 D14	Sliding strip tray L430 D14
90	315487	x	Glidlist trådback L430 D8	Sliding strip try L430 D8
91	309010	x	Trådback vit 227x527x185	Tray 227x527x185
92	324080	x	Dörr 260x1850	Door 260x1850
93	321553	x	Vägg backskåp V	Wall cupboard L
94	321555	x	List folierad L=1948	List L=1948
95	321556	x	List folierad L=450	List L=450
			T= Tillbehör	T= Accessory

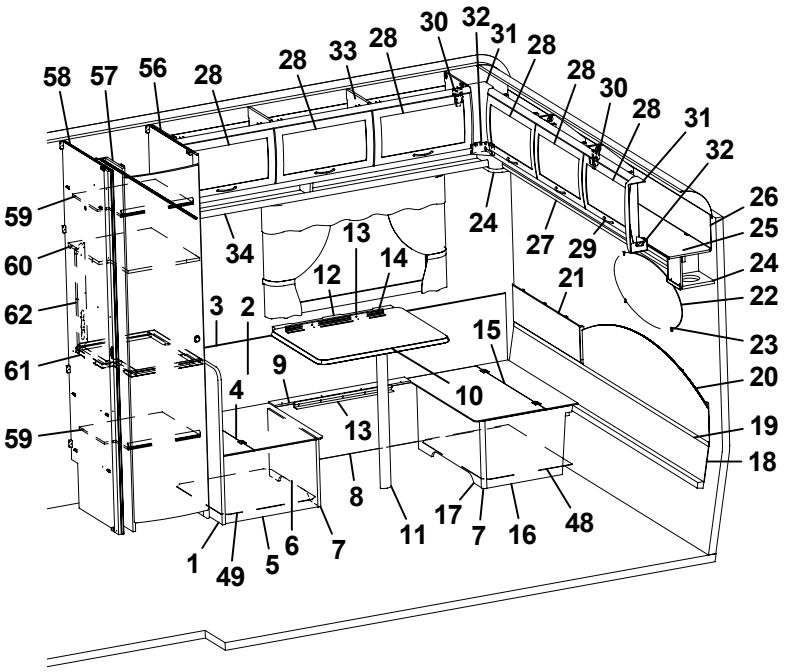
58
57
56
28
28
33
28
30
32
31
28
28
30
28
31
32
26
25
24
22
23
20
19
18
59
60
62
61
59
34
13
12
14
24
27
29
21
3
2
15
9
10
4
13
8
1
49
5
6
7
11
17
7
16
48

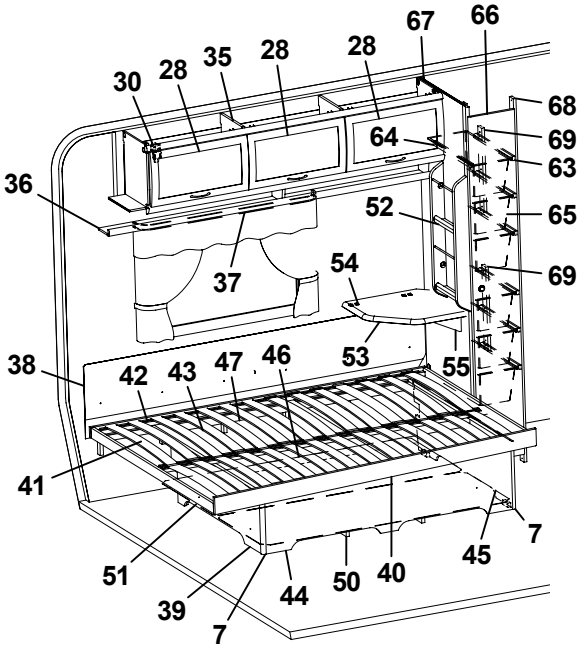
67
66
30
28
35
28
28
68
69
63
64
36
52
65
37
54
69
38
42
43
47
46
53
55
41
51
39
7
44
50
40
45
7

Pos Fig	Det. nr Part. No	Ingår Fitted	OBS!! Ange alltid årsmodell vid beställning av inredning Benämning	OBS!! Specify always year of model when ordering equipment Description
1	320636	x	Vägg vid bäddlåda	Wall by bed box
2	320341	x	Värmespalt H-bak	Air gap R rear
3	860423	M	List kant U-gap ljusbrun	Strip, light brown
4	312251	x	Lock bäddlåda HB främre	Cover bed box R.R. front
5	320400	x	Gavel bäddlåda HB främre	Gable bed box R.R. front
6	320397	x	Front bäddlåda HB främre	Front bed box R.R. front
7	860590	x	List hörn L=2500	Corner strip L=2500
8	323370	x	Front bäddlåda H bak	Front bed box R.R.
9	323373	x	Lock front bäddlåda HB	Cover front bed box R.R.
10	323230	x	Bordsskiva 750x600	Table top 750x600
11	320711	x	Bordsben fällbart H=730	Table leg H=730
12	312314	x	Fästregel bord	Bracket
13	300108	x	List bord väggdel L550	List wall
14	300420	x	List upphäng bordsdel L550	List board
15	312250	x	Lock bäddlåda HB bakre	Cover bed box R.R. rear
16	323372	x	Gavel bäddlåda HB bakre	Gable bed box R.R. rear
17	320395	x	Front bäddlåda HB bakre	Front bed box R.R. rear
18	323293	x	Värmespalt nedre gavel bak	Air gap under
19	314287	x	List plast L=2270	List plastic L=2270
20	323291	x	Värmespalt övre gavel bak	Air gap upper
21	323371	x	Värmespalt övre gavel bak	Air gap upper
22	313449	x	Spegel oval 800x350x3	Mirror 800x350x3
23	312809	x	Hållare spegel	Holder mirror
24	323047	x	Högtalarlåda	Box loudspeaker
25	323049	x	Skåp gavel bak L2365	Cupboard gable L2365
26	323059	x	Skiva skåp 2345x180	Sheet 2345x180
27	323138	x	Hyllpaket	Shelf
28	323000	x	Lucka	Door
29	315188	x	Handtag	Handle
30	315194	x	Gångjärn	Hinge
31	323094	x	Hörn inredning	Corner
32	324321	x	Täckvinkel hörn inredning	Cover for corner
33	323153	x	Skåp övre L1674	Cupboard upper L1674
34	323155	x	Hyllpaket	Shelf
35	323046	x	Skåp övre L=1674	Cupboard upper L=1674
36	323082	x	Hyllpaket	Shelf
37	315220	x	Skena gardin L1020	Curtain rod L1020
38	312006	x	Värmespalt V-H bak	Air gap L-R rear
39	322346	x	Gavel säng V	Gable bed L
40	324039	x	Sängram u. ribbotten	Bed bottom without laths
41	325339	x	Ribbotten kpl.	Laths bottom cpl.
42	311985	x	Ribba sängbotten L=718 B=63	Lath bed bottom L=718 B=63
43	312046	x	Band t. ribbotten	Band for laths bottom
44	323282	x	Front säng	Front bed
45	322344	x	Gavel säng H	Gable bed R
46	315203	x	Regel 17,5x55x1415	Wood lath pine 17,5x55x1415
47	315204	x	Regel 17,5x40x1415	Wood lath pine 17,5x40x1415
48	324142	x	Luftspalt H-bak bakre	Air gap
49	312429	x	Luftspalt H-bak främre	Air gap
50	324938	x	Luftspalt sänglåda	Air gap bed box
51	324940	x	Luftspalt sänglåda	Air gap bed box
52	320316	x	Tidningshylla 280x720 kpl	Newspaper shelf
53	324300	T	Skiva TV-hylla 470x470	Board 470x470
54	860621	T	Gångjärn	Hinge
55	315749	T	Stöd	Support board
			M= Metervara T= Tillbehör	M= On the metre T= Accessory

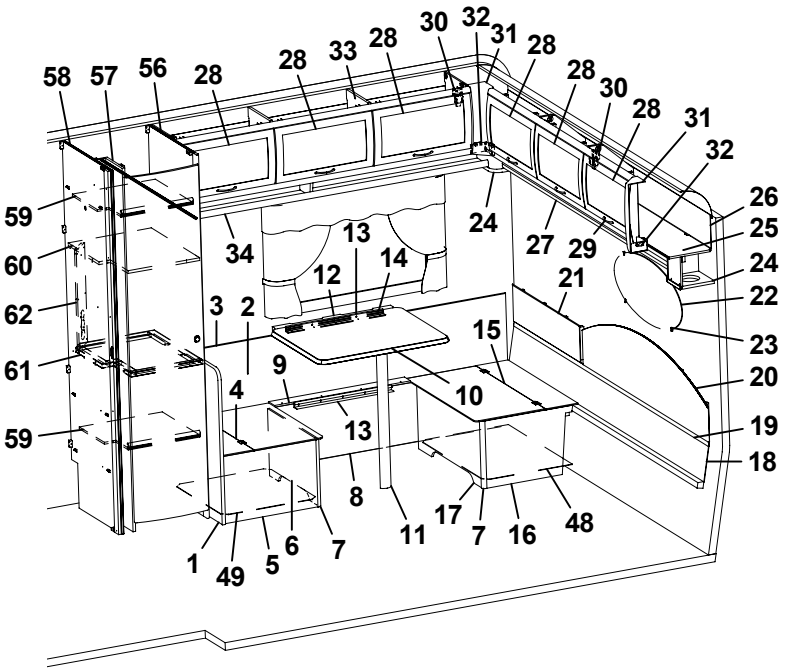
58
57
56
28
28
33
28
30
32
31
28
28
30
28
31
32
26
25
24
22
23
20
19
18
59
60
62
61
59
34
13
14
12
3
2
4
9
13
10
15
21
24
27
29
1
49
5
6
7
8
11
17
7
16
48

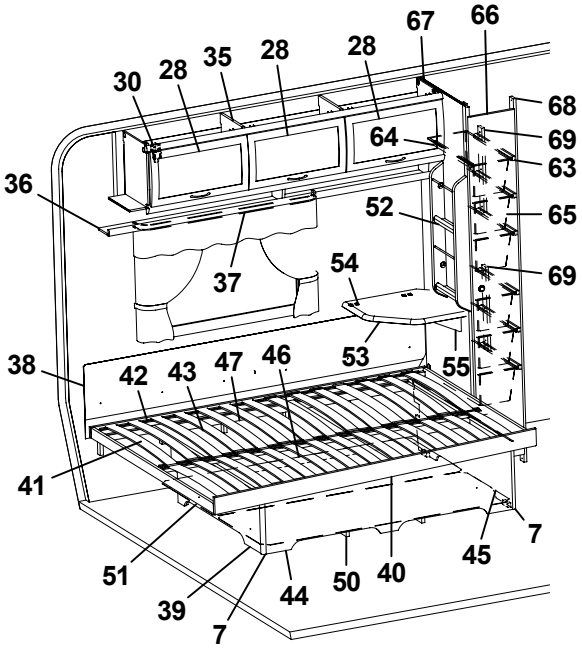
67
66
30
28
35
28
28
68
64
69
63
36
52
65
37
54
69
38
42
43
47
46
53
55
41
51
39
7
44
50
40
45
7

Pos Fig	Det. nr Part. No	Ingår Fitted	OBS!! Ange alltid årsmodell vid beställning av inredning Benämning	OBS!! Specify always year of model when ordering equipment Description
56	323435	x	Vägg garderob H	Wall wardrobe R
57	324524	x	Nisch vikdörr	Niche folding door
58	324798	x	Vägg garderob V	Wall wardrobe L
59	323734	x	Hylla nedre garderob	Shelf wardrobe under
60	324170	x	Hylla garderob	Shelf wardrobe
61	324171	x	Skiva TV-hylla 470x560	Board
62	321501	x	Front el-uttag 130x533	Front outlet 130x533
63	315488	x	Glidlist trådback L430 D14	Sliding strip tray L430 D14
64	315487	x	Glidlist trådback L430 D8	Sliding strip try L430 D8
65	309010	x	Trådback vit 227x527x185	Tray 227x527x185
66	324080	x	Dörr 260x1850	Door 260x1850
67	321553	x	Vägg backskåp V	Wall cupboard L
68	321555	x	List folierad L=1948	List L=1948
69	321556	x	List folierad L=450	List L=450

M= Metervara
T= Tillbehör

M= On the metre
T= Accessory

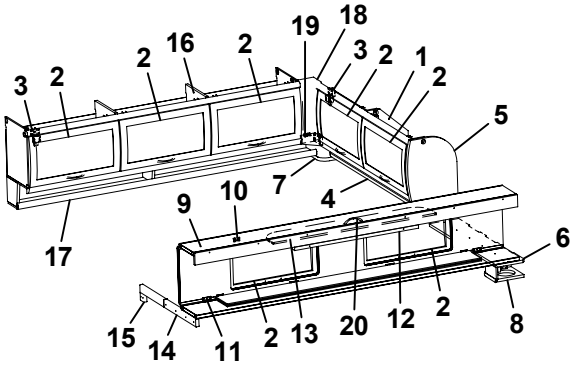
3 2 2 16 2 19 18 3 2 1 2 5 7 4 9 10 17 6 15 14 11 2 13 20 12 2 8

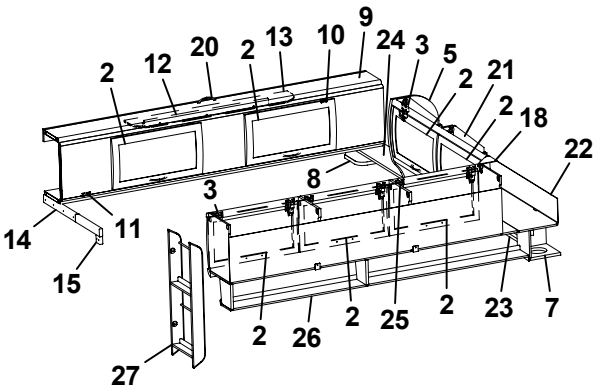
2 12 20 2 13 10 9 24 3 5 2 21 2 18 22 8 3 14 11 15 27 2 26 2 25 2 23 7

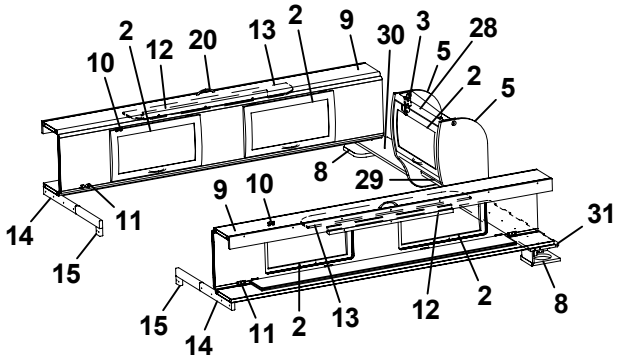
2 10 12 20 13 2 9 30 3 5 28 2 5 8 29 9 10 14 11 15 31 15 14 11 2 13 12 2 8

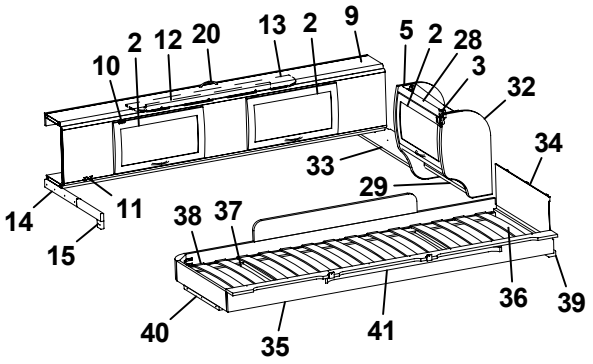
10 2 12 20 13 2 9 5 2 28 3 32 33 34 29 14 11 15 38 37 40 35 41 36 39

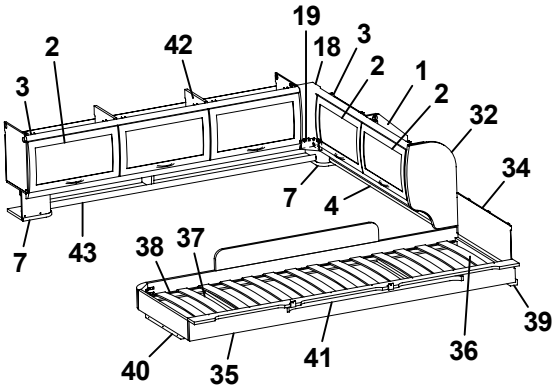
19 2 42 18 3 3 2 1 2 32 34 7 4 7 43 38 37 39 40 35 41 36

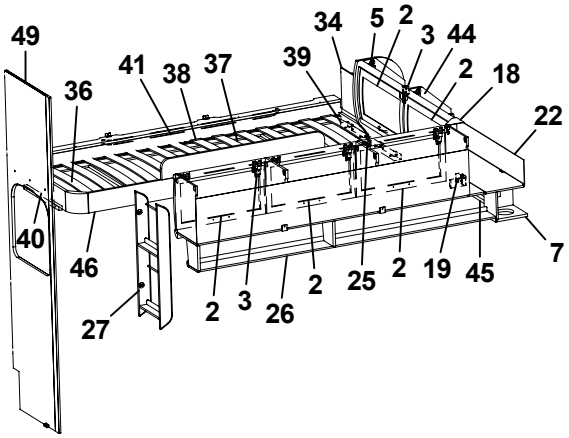
49 34 5 2 3 44 41 38 37 39 2 18 36 22 40 46 27 2 3 26 2 25 2 19 45 7

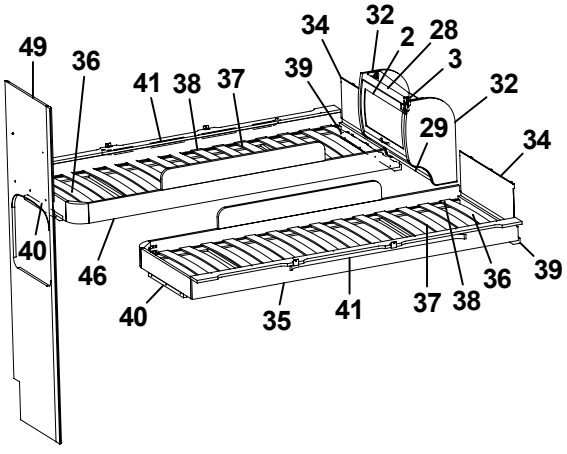
49 36 34 32 2 28 3 41 38 37 39 32 29 34 40 46 40 35 41 37 38 36 39

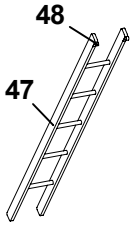
48 47

Pos Fig	Det. nr Part. No	Ingår Fitted	OBS!! Ange alltid årsmodell vid beställning av inredning Benämning	OBS!! Specify always year of model when ordering equipment Description
1	323649	x	Skåp gavel bak H L1510	Cupboard
2	323000	x	Lucka	Door
3	315194	x	Gångjärn	Hinge
4	323653	x	Hyllpaket	Shelf
5	324047	x	Gavel rundad	Gable
6	324051	x	Hylla gavel bak V 835x180	Shelf gable rear L 835x180
7	323047	x	Högtalarlåda	Box loudspeaker
8	324111	x	Högtalarlåda	Box loudspeaker
9	323817	x	Överbäddskåp L1980	Upper bed L1980
10	860402	x	Gångjärn	Hinge
11	860405	x	Gångjärn	Hinge
12	312233	x	Regel låsning	Lock bar
13	323846	x	Rasskydd ö-bäddskåp	Protective plate
14	312713	x	Bärregel (vikbar)	Bearing rail
15	312726	x	Kloss bärregel	Block bearing rail
16	323153	x	Skåp övre L=1674	Cupboard upper L=1674
17	323155	x	Hyllpaket	Shelf
18	323094	x	Hörn inredning	Corner
19	324321	x	Täckvinkel hörn inredning	Cover for corner
20	315188	x	Handtag	Handle
21	323471	x	Skåp gavel bak V L1510	Cupboard gable
22	323480	x	Skiva skåp 1500x140	Sheet 1500x140
23	324947	x	Hyllpaket	Shelf
24	324051	x	Hylla gavel bak H 835x180	Shelf R 835x180
25	323046	x	Skåp övre L=1674	Cupboard upper L=1674
26	323082	x	Hyllpaket	Shelf
27	320316	x	Tidningshylla 280x720 kpl	Newspaper shelf
28	323884	x	Skåp gavel bak L560	Cupboard gable L560
29	323888	x	Hyllpaket	Shelf
30	324107	x	Hylla gavel bak H 886x180	Shelf R 886x180
31	324107	x	Hylla gavel bak V 886x180	Shelf L 886x180
32	323657	x	Gavel rundad	Gable
33	324107	x	Hylla gavel bak 886x180	Shelf 886x180
34	321209	x	Värmespalt gavel	Air gap gable
35	323797	x	Sängram vån.säng V u. ribbotten	Bed bottom L without laths
36	325430	x	Ribbotten kpl.	Laths bottom cpl.
37	311985	x	Ribba sängbotten L=718 B=63	Lath bed bottom L=718 B=63
38	312046	x	Band t. ribbotten	Band for laths bottom
39	324117	x	Bärregel	Bearing rail
40	312436	x	Bärregel L=440	Bearing rail L=440
41	315447	x	Skena gardin L1080	Curtain rod L1080
42	323153	x	Skåp övre L=1674	Cupboard upper L=1674
43	324907	x	Hyllpaket	Shelf
44	323471	x	Skåp gavel bak L1510	Cupboard gable L1510
45	323476	x	Hyllpaket	Shelf
46	323798	x	Sängram vån.säng H u. ribbotten	Bed bottom
47	312613	T	Stege ö-bäddsskåp 201x1800 kpl.	Ladder upper bed 201x1800 cpl.
48	860426	T	Krok t. stege	Hook for ladder
49	324146	T	Vägg garderob H	Wall wardrobe R
			T= Tillbehör	T= Accessory

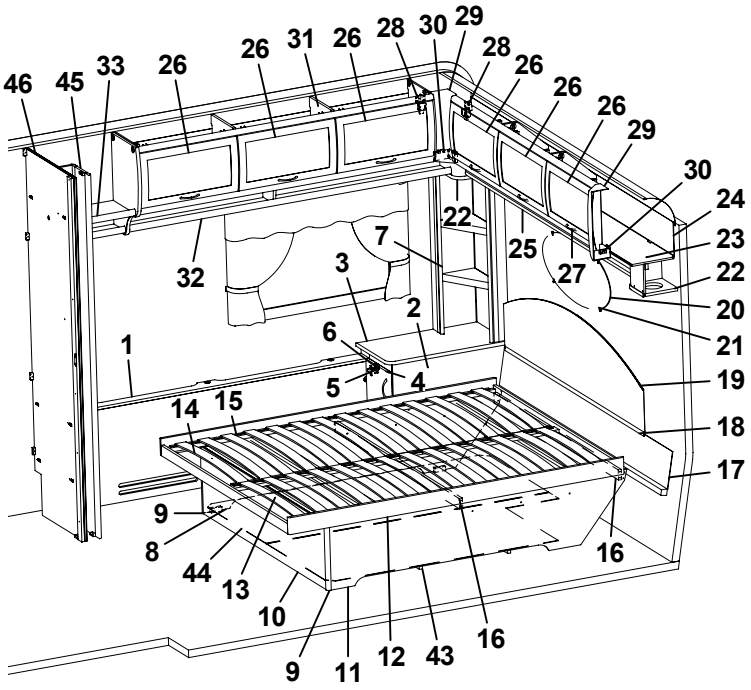
46
45
33
26
26
31
26
28
30
29
28
26
26
26
29
30
24
23
22
20
21
19
18
17
16
22
25
27
32
7
3
2
6
5
4
1
14
15
9
8
44
13
10
9
11
12
43
16
16

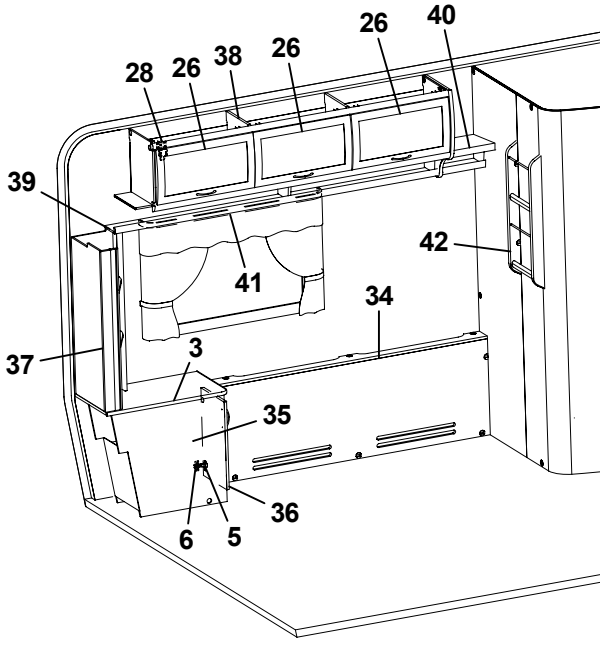
26
40
28
26
38
26
39
42
41
34
37
3
35
36
6
5

Pos Fig	Det. nr Part. No	Ingår Fitted	OBS!! Ange alltid årsmodell vid beställning av inredning Benämning	OBS!! Specify always year of model when ordering equipment Description
1	324009	x	Front täck H bak	Front cover R rear
2	323960	x	Hurts H	Cupboard R
3	323983	x	Skiva hurts 370x690	Board
4	323918	x	Lucka 270x470	Door 270x470
5	311917	x	Gångjärn	Hinge
6	312588	x	Platta gångjärn	Plate hinge
7	323958	x	Hylla H	Shelf R
8	321468	x	Gavel säng V	Gable bed L
9	860590	x	List hörn L=2500	Corner strip L=2500
10	321467	x	Front säng	Front bed
11	321469	x	Gavel säng H	Gable bed R
12	321466	x	Sängram u. ribbotten	Bed bottom without laths
13	325341	x	Ribbotten kpl.	Laths bottom cpl.
14	314211	x	Ribba sängbotten L=820 B=63	Lath bed bottom L=820 B=63
15	312046	x	Band t. ribbotten	Band for laths bottom
16	321597	x	List 17,5x55x1440	List 17,5x55x1440
17	323293	x	Värmespalt nedre gavel bak	Air gap under
18	314287	x	List plast L=2270	List plastic L=2270
19	314594	x	Värmespalt övre gavel bak	Air gap upper
20	313449	x	Spegel oval 800x350x3	Mirror 800x350x3
21	312809	x	Hållare spegel	Holder mirror
22	323047	x	Högtalarlåda	Box loudspeaker
23	323049	x	Skåp gavel bak L2365	Cupboard gable L2365
24	323059	x	Skiva skåp 2345x180	Sheet 2345x180
25	323138	x	Hyllpaket	Shelf
26	323000	x	Lucka	Door
27	315188	z	Handtag	Handle
28	315194	z	Gångjärn	Hinge
29	323094	z	Hörn inredning	Corner
30	324321	z	Täckvinkel hörn inredning	Cover for corner
31	323153	z	Skåp övre L1674	Cupboard upper L1674
32	323155	z	Hyllpaket	Shelf
33	323962	z	Hylla H	Shelf R
34	321381	z	Front täck V bak	Front cover L rear
35	323961	z	Hurts V	Cupboard L
36	323917	z	Lucka 270x470	Door 270x470
37	323959	z	Hylla V	Shelf L
38	323046	z	Skåp övre L=1674	Cupboard upper L=1674
39	323082	z	Hyllpaket	Shelf
40	323963	z	Hylla V	Shelf L
41	315220	z	Skena gardin L1020	Curtain rod L1020
42	320316	z	Tidningshylla 280x720 kpl	Newspaper shelf
43	325076	z	Luftspalt sänglåda	Air gap bed box
44	321575	z	Luftspalt sänglåda	Air gap bed box
45	321432	z	Nisch vikdörr	Niche folding door
46	324796	z	Vägg garderob H	Wall wardrobe R
			T= Tillbehör	T= Accessory

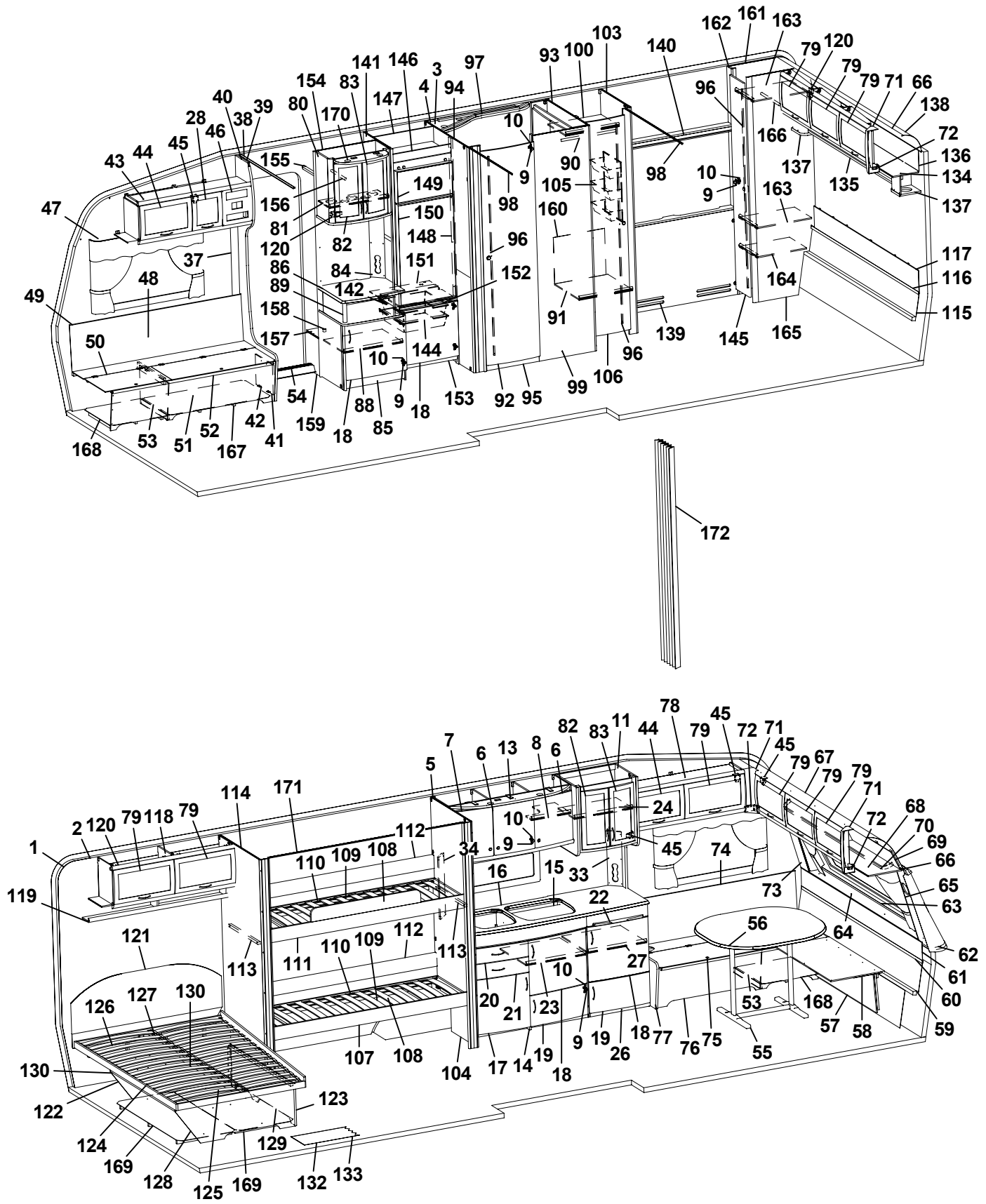
172
1
2
3
4
5
6
7
8
9
10
11
13
14
15
16
17
18
19
20
21
22
23
24
26
27
28
33
34
37
38
39
40
41
42
43
44
45
46
47
48
49
50
51
52
53
54
55
56
57
58
59
60
61
62
63
64
65
66
67
68
69
70
71
72
73
74
75
76
77
78
79
80
81
82
83
84
85
86
88
89
90
91
92
93
94
95
96
97
98
99
100
103
104
105
106
107
108
109
110
111
112
113
114
115
116
117
118
119
120
121
122
123
124
125
126
127
128
129
130
132
133
134
135
136
137
138
139
140
141
142
144
145
146
147
148
149
150
151
152
153
154
155
156
157
158
159
160
161
162
163
164
165
166
167
168
169
170
171

Pos Fig	Det. nr Part. No	Ingår Fitted	OBS!! Ange alltid årsmodell vid beställning av inredning Benämning	OBS!! Specify always year of model when ordering equipment Description
1	312219	M	Tapet vägg/tak	Wall paper
2	312220	M	Tejp tapet, vägg	Tape, wall paper
3	314524	M	Tapet vägg tvättrum	Wall paper, washroom
4	314344	M	Tejp tapet, vägg tvättrum 50 m/rulle	Tape, wall paper washroom 50 m/roll
5	323014	x	Skåp kök L1118 kpl.	Cupboard kitchen L1118 cpl.
6	323021	x	Lucka H 368x420	Door R 368x420
7	323020	x	Lucka V 368x420	Door L 368x420
8	323092	x	Hylla	Shelf
9	311917	x	Gångjärn	Hinge
10	312588	x	Platta gångjärn	Plate hinge
11	323751	x	Skåp utskjut köksskåp	Cupboard projection
13	323401	x	Ljusramp köksskåp	Light holder
14	323522	x	Diskbänk kpl. m. skiva/luckor/lådor	Kitchen sink with board and doors/drawers
15	401328	x	Plåt under spis	Plate cover under fireplace
16	323171	x	Skiva diskbänk	Board
17	323504	x	Lucka V 550x470	Door L 550x470
18	323503	x	Lucka H 550x470	Door R 550x470
19	323510	x	Lucka H 550x265	Door R 550x265
20	323505	x	Låda diskbänk kpl.	Drawer cpl.
21	323506	x	Låda diskbänk kpl.	Drawer cpl.
22	323411	x	Skärbräda	Cutting board
23	320460	x	Hylla övre	Shelf upper
24	322376	x	Hylla	Shelf
26	324149	x	Utskjut diskbänk	Projection kitchen sink
27	321363	x	Hylla	Shelf
28	323001	x	Lucka	Door
33	324295	x	Front el-uttag 130x470	Front outlet 130x470
34	321969	x	Front 130x533	Front 130x533
37	504400	x	List täck el-kabel B=44 L=2000	Cover strip B=44 L=2000
38	309969	x	List snäpp undre L2379	List under L2379
39	309970	x	List snäpp övre L2379	List upper L2379
40	324723	x	Stolpe först. L1948 kpl. m. lucka	Support bar cpl. with door
41	320005	x	Lucka	Door
42	312589	x	Gångjärn	Hinge
43	324720	x	Skåp övre elc. L1032	Cupboard upper L1032
44	323002	x	Lucka	Door
45	860406	x	Gångjärn	Hinge
46	312404	x	Täckfront radio 189x62	Cover radio
47	315220	x	Skena gardin L1020	Curtain rod L1020
48	323457	x	Värmespalt H fram	Air gap R.F.
49	860423	M	List kant U-gap ljusbrun	Strip, light brown
50	323446	x	Lock bäddlåda H F	Cover bed box R.F.
51	323445	x	Front bäddlåda H F (utan lastlucka)	Front bed box R.F. (without loading hatch)
--	324424	T	Front bäddlåda H F (med lastlucka)	Front bed box R.F. (with loading hatch)
52	860562	x	List bädd	List bed
53	312825	x	Stöd bäddlåda HF	Support bed box
54	314687	x	Tröskel aluminium L=850	Threshold aluminium L=850
55	313185	x	Bordsstativ	Table stand
56	323222	x	Bordsskiva 940x1026	Table top 940x1026
57	323180	x	Front bäddlåda gavel (2 st när lastl. mont.)	Front bed box gable (2 pcs in loading hatch)
			M= Metervara T= Tillbehör	M= On the metre T= Accessory

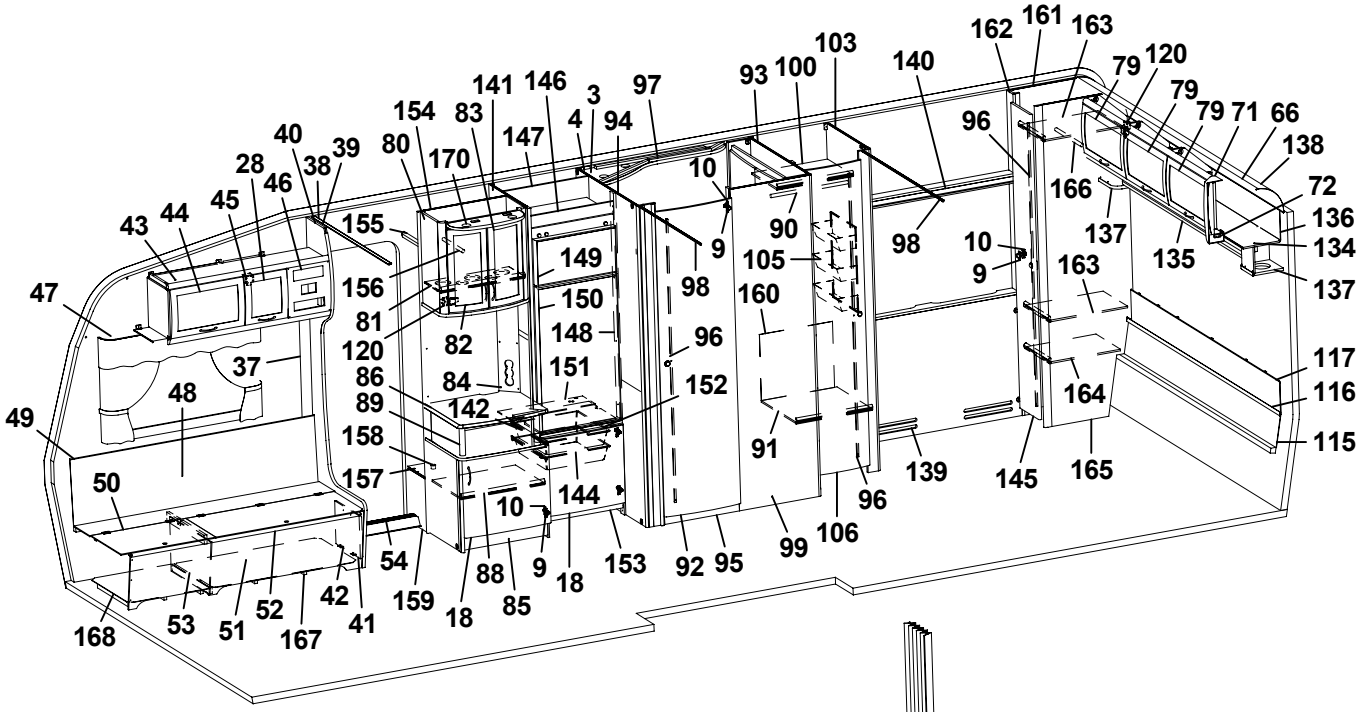
162 161 163 103 140 79 120 79 79 71 66 138 72 136 134 137 117 116 115 135 137 163 164 165 145 139 96 106 99 95 92 153 144 10 9 18 88 85 18 159 54 42 41 167 51 52 53 168 50 49 48 37 47 43 44 45 46 28 40 38 39 80 154 170 83 141 146 147 3 4 94 97 93 100 10 90 105 160 98 96 98 10 9 166 137 149 150 148 151 152 142 84 86 89 158 157 156 81 120 82 155

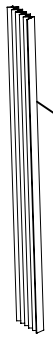
172

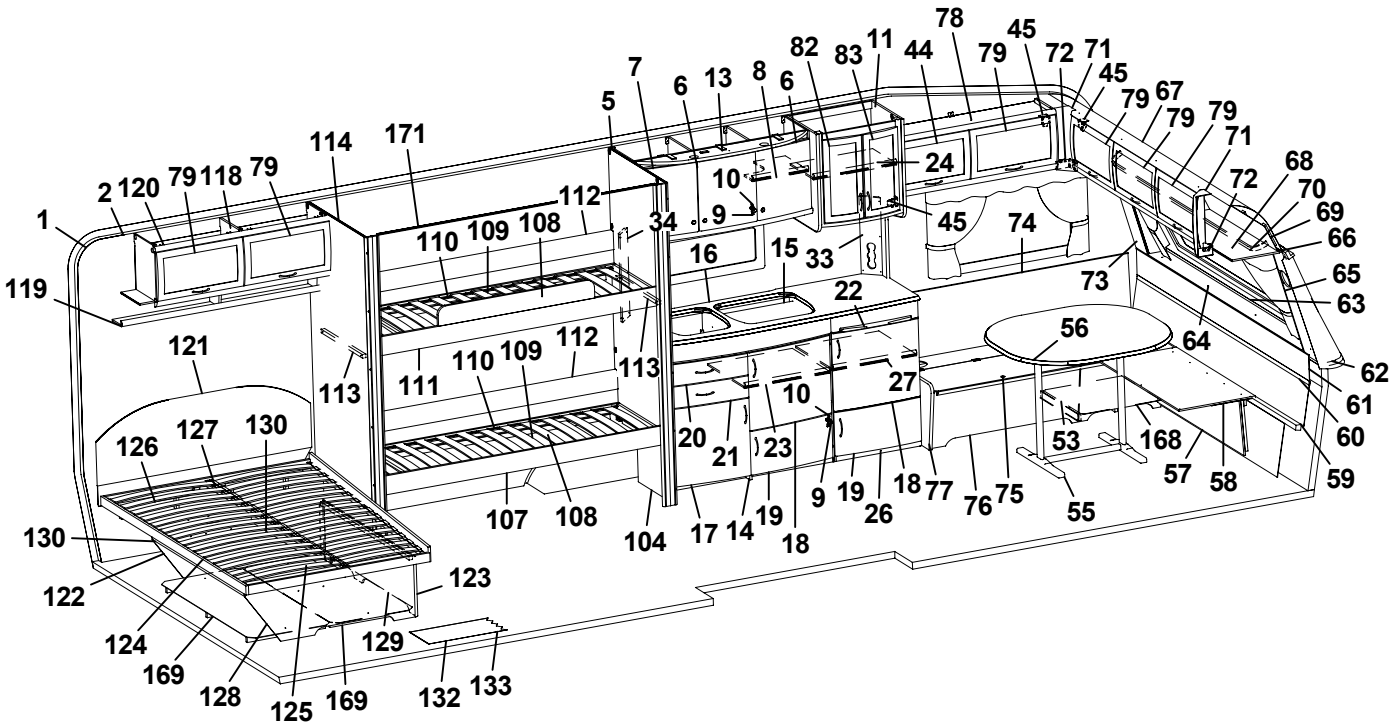
78 45 72 71 45 79 67 79 79 71 68 70 69 66 65 63 62 61 60 59 58 57 55 75 76 77 18 26 19 9 18 19 14 17 104 107 108 113 111 110 109 112 113 114 171 5 7 6 13 8 6 82 83 11 44 79 45 74 73 64 56 53 168 22 27 10 23 21 20 16 15 33 24 45 34 9 10 112 110 109 108 119 1 2 120 79 118 79 121 126 127 130 130 122 124 169 128 125 169 129 123 132 133

Pos Fig	Det. nr Part. No	Ingår Fitted	OBS!! Ange alltid årsmodell vid beställning av inredning Benämning	OBS!! Specify always year of model when ordering equipment Description
58	323205	x	Skiva rundsittgrupp	Sheet seat
59	323203	x	Värmespalt nedre gavel fram	Air gap under
60	314287	x	List plast L=2270	List plastic L=2270
61	323200	x	Värmespalt övre gavel fram	Air gap upper
62	323128	x	Hylla front L2444	Shelf front L2444
63	860593	x	Raskant plast L=2600	Cantlist shelf front L=2600
64	324022	x	Luftspalt fronthylla	Air gap shelf front
65	323270	x	Front högtalare H	Front loudspeaker R
66	313884	x	List plast radie L=2379	List L=2379
67	316005	x	Skiva plast 295x2363x1	Plastic sheet
68	323044	x	Skåp gavel fram L=2365	Cupboard L=2365
69	323059	x	Skiva skåp 2345x180	Sheet 2345x180
70	315223	x	Skena gardin L1920	Curtain rod L1920
71	323094	x	Hörn inredning	Corner
72	324321	x	Täckvinkel hörn inredning	Cover for corner
73	323271	x	Front högtalare V	Front loudspeaker L
74	323186	x	Värmespalt V fram	Air gap L.F.
75	323179	x	Lock bäddlåda V F	Cover bed box L.F
76	323176	x	Front bäddlåda V F (utan lastlucka)	Front bed box L.F. (without loading hatch)
--	324426	T	Front bäddlåda V F (med lastlucka)	Front bed box L.F. (with loading hatc
77	323449	x	Gavel bäddlåda V F	Gable bed box L.F
78	323045	x	Skåp övre L=1034	Cupboard upper L=1034
79	323000	x	Lucka	Door
80	323715	x	Skåp bar kpl.	Coctail cabinet cpl.
81	323723	x	Hylla	Shelf
82	323713	x	Lucka V 236x500	Door L 236x500
83	323714	x	Lucka H 236x500	Door R 236x500
84	323440	x	Front el-uttag	Front outlet
85	324264	x	TV-bänk kpl. u. skiva	TV-bench cpl. without board
86	324279	x	Skiva TV-bänk 580x475	Board
88	324284	x	Hylla	Shelf
89	323703	x	Rundstav folierad L=192	Round staff L=192
90	312053	x	Galgstång L=780	Clothes hanger L=780
91	324494	x	Hylla nedre	Shelf
92	321518	x	Dörr 490x1850	Door 490x1850
93	324485	x	Vägg tvättrum H	Wall washroom R
94	324490	x	Vägg tvättrum V	Wall washroom L
95	320646	x	Tröskel tvättrum	Threshold
96	314523	x	Rätningslist dörr L=1715	List L=1715
97	324588	x	Ljusramp tvättrum	Light holder
98	314917	x	Skena draperi L=1190	Drapery rail L=1190
99	324489	x	Vägg tvättrum yttre	Wall washroom
100	324493	x	Hylla övre	Shelf
103	324486	x	Vägg garderob H	Wall wardrobe R
104	324482	x	Vägg H	Wall R
105	312162	x	Korg garderob 330x140x520	Basket
106	321519	x	Dörr 415x1850	Door 415x1850
107	324484	x	Sängram nedre fällbar	Bed bottom without laths
108	325433	x	Ribbotten kpl.	Laths bottom cpl.
109	311985	x	Ribba sängbotten L=718 B=63	Lath bed bottom
			M= Metervara T= Tillbehör	M= On the metre T= Accessory

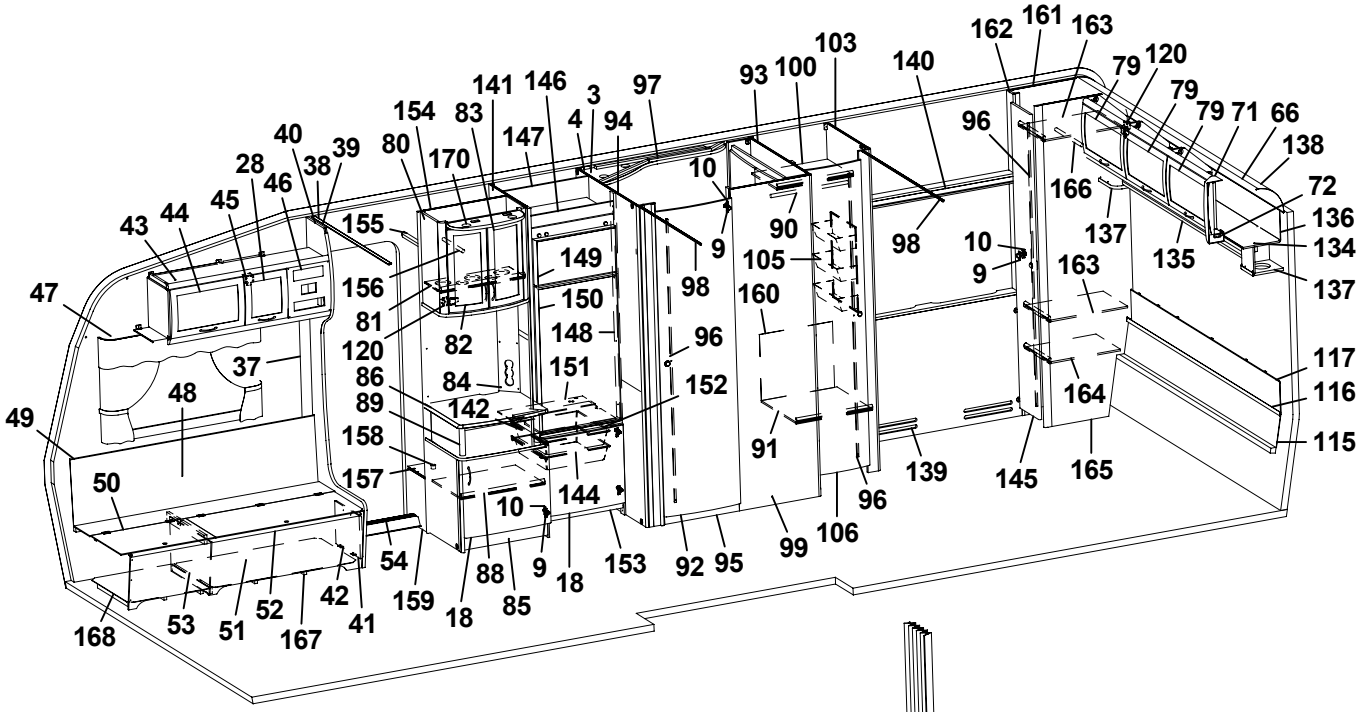
1 2 3 4 5 6 7 8 9 10 11 12 13 14 15 16 17 18 19 20 21 22 23 24 25 26 27 28 29 30 31 32 33 34 35 36 37 38 39 40 41 42 43 44 45 46 47 48 49 50 51 52 53 54 55 56 57 58 59 60 61 62 63 64 65 66 67 68 69 70 71 72 73 74 75 76 77 78 79 80 81 82 83 84 85 86 87 88 89 90 91 92 93 94 95 96 97 98 99 100 101 102 103 104 105 106 107 108 109 110 111 112 113 114 115 116 117 118 119 120 121 122 123 124 125 126 127 128 129 130 131 132 133 134 135 136 137 138 139 140 141 142 143 144 145 146 147 148 149 150 151 152 153 154 155 156 157 158 159 160 161 162 163 164 165 166 167 168 169 170 171 172

Pos Fig	Det. nr Part. No	Ingår Fitted	OBS!! Ange alltid årsmodell vid beställning av inredning Benämning	OBS!! Specify always year of model when ordering equipment Description
110	312046	x	Band t. ribbotten	Band for laths bottom
111	324481	x	Sängram fast övre	Bed bottom upper without laths
112	321919	x	Värmespalt H-bak	Air gap R rear
113	167308	x	Bärregel 22x22x540	Bearing rail
114	324483	x	Vägg V	Wall L
115	323293	x	Värmespalt nedre gavel bak	Air gap under
116	314287	x	List plast L=2270	List plastic L=2270
117	324492	x	Värmespalt övre gavel bak	Air gap upper
118	324043	x	Skåp övre L1114	Cupboard
119	324046	x	Hyllpaket	Shelf
120	315194	x	Gångjärn	Hinge
121	312459	x	Värmespalt V-bak	Air gap L rear
122	320979	x	Gavel säng H	Gable bed R
123	860590	x	List hörn L=2500	Corner strip L=2500
124	314501	x	Sängram u. ribbotten	Bed bottom without laths
125	325340	x	Ribbotten kpl.	Laths bottom cpl.
126	311985	x	Ribba sängbotten L=718 B=63	Lath bed bottom L=718 B=63
127	312046	x	Band t. ribbotten	Band for laths bottom
128	320981	x	Gavel säng V	Gable bed L
129	320374	x	Front säng	Front bed
130	312861	x	List 17,5x55x1200	Wood lath pine 17,5x55x1200
132	314708	M	Matta golv (I vagnar fram till Mars 2005)	Carpet floor (In caravans into Mars 2005)
133	316004	M	Matta golv, Solidwood (I vagnar från Mars 2005)	Carpet floor, Solidwood (In caravans from Mars
134	324312	x	Skåp gavel bak	Cupboard
135	324317	x	Hyllpaket	Shelf
136	324318	x	Skiva	Board
137	323047	x	Högtalarlåda	Box loudspeaker
138	316005	x	Skiva plast 295x2363x1	Plastic sheet
139	320994	x	Front	Air gap
140	320997	x	Hylla	Shelf
141	324267	x	Vägg kyl V	Wall refrigerator L
142	312712	x	Glidlist trådback (säljes i par)	Sliding strip tray (pair)
144	310325	x	Trådback vit 427x427x85	Tray 427x427x85
145	324080	x	Dörr 260x1850	Door 260x1850
146	324067	x	Front kylskåpsskåp	Front cupboard
147	324918	x	Bakstycke kyl	Back cupboard
148	323613	x	List folierad L=1365	List L=1365
149	324828	x	Skiva frys	Sheet freezer
150	324829	x	Skiva kyl	Sheet refrigerator
151	324914	x	Hylla under kyl	Shelf under refrigerator
152	321826	x	Front hylla	Front
153	320657	x	Front skåp under kyl	Front cupboard
154	324265	x	Vägg garderob	Wall wardrobe
155	321411	x	Hylla garderob övre	Shelf
156	312053	x	Galgstång L=780	Clothes hanger L=780
157	324272	x	Hylla instegsgarderob	Shelf
158	314897	x	Bussning plast Ø=29 mm	Bushing plastic Ø=29 mm
159	322328	x	Front hylla garderob	Front
160	324088	x	Täckskiva exp. kärl	Board
161	323256	x	Vägg garderob V	Wall wardrobe L
			M= Metervara T= Tillbehör	M= On the metre T= Accessory

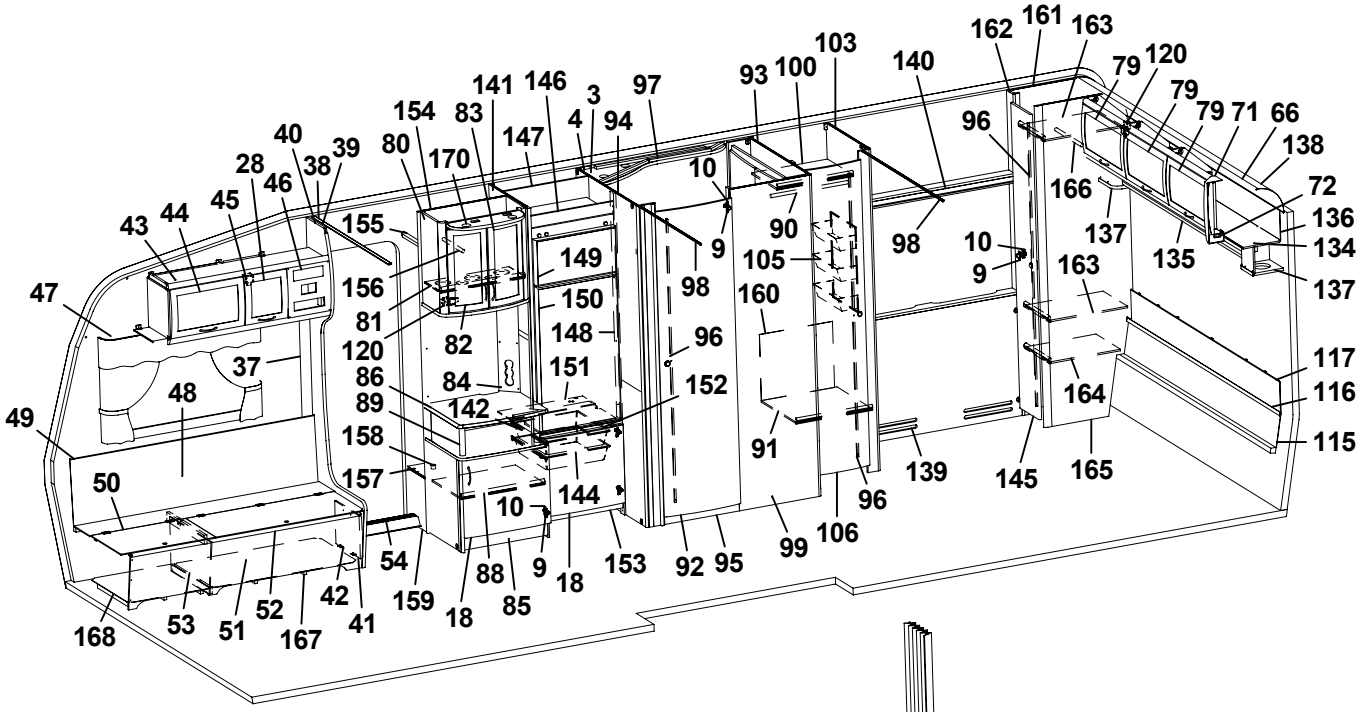
162 161 163 103 140 79 120 79 79 71 66 138 72 136 134 137 117 116 115 165 145 139 96 106 99 95 92 153 18 9 88 85 18 159 54 41 42 52 51 53 168 50 49 48 37 47 43 44 45 46 28 40 38 39 80 154 170 83 141 146 147 3 4 94 97 93 100 10 9 90 105 98 160 96 152 151 148 150 149 156 81 120 82 86 84 89 142 158 157 144 10 9 98 10 9 163 166 137 135 164 91 96

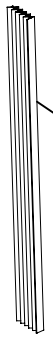
172

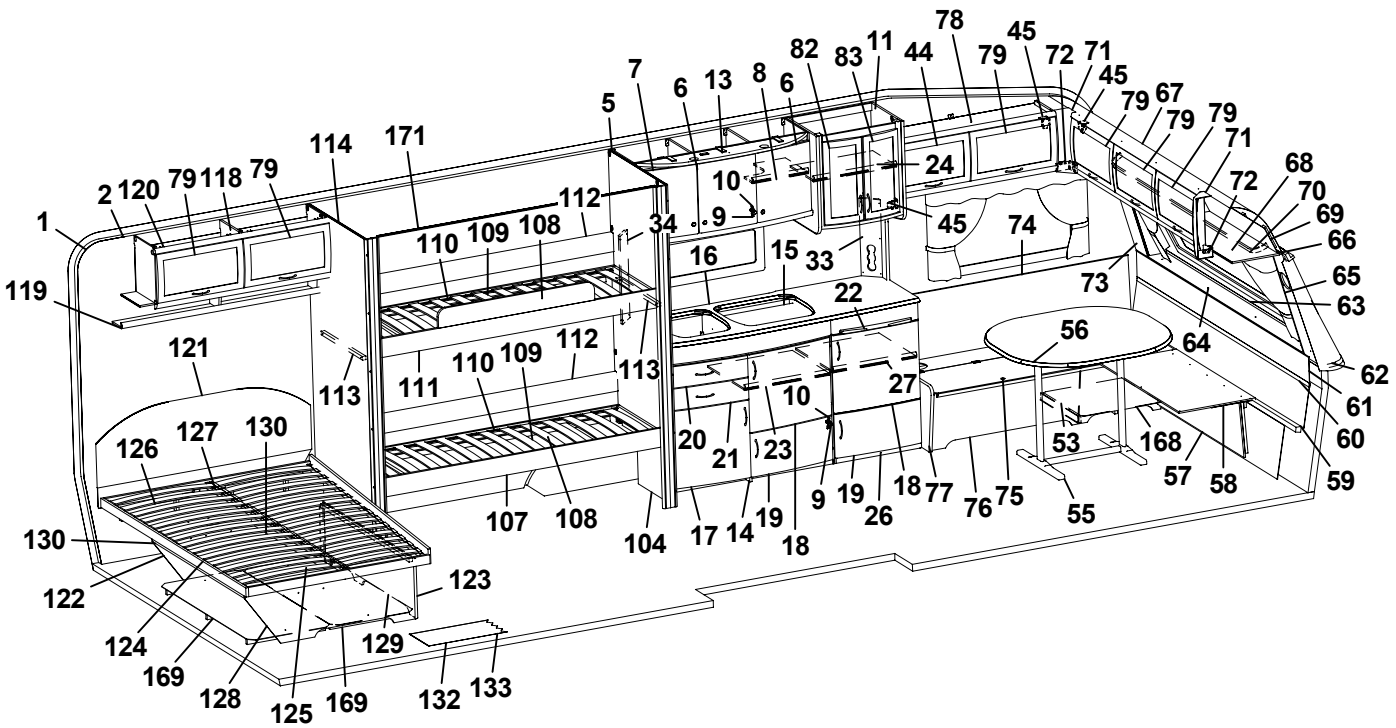
78 45 72 71 45 79 67 79 79 71 68 70 69 66 65 63 62 61 60 59 58 57 55 75 76 77 18 26 19 9 18 19 14 17 104 108 107 113 111 110 109 112 113 114 171 5 7 6 13 8 6 82 83 11 44 79 45 72 71 45 79 67 79 79 71 72 68 70 69 66 65 63 64 73 74 45 33 24 10 9 34 112 110 109 108 16 15 22 56 27 10 20 21 23 9 19 18 77 76 75 53 168 55 57 58 59 1 2 120 79 118 79 119 121 126 127 130 130 122 124 169 128 125 169 129 123 132 133

Pos Fig	Det. nr Part. No	Ingår Fitted	OBS!! Ange alltid årsmodell vid beställning av inredning Benämning	OBS!! Specify always year of model when ordering equipment Description
162	324496	x	Front garderob	Front wall
163	324498	x	Hylla	Shelf
164	320987	x	Hylla	Shelf
165	323257	x	Vägg garderob H	Wall wardrobe R
166	314500	x	Galgstång	Clothes hanger
167	324134	x	Luftspalt H-fram	Air gap R front
168	324138	x	Luftspalt fram	Air gap front
169	370738	x	Luftspalt sänglåda	Air gap bed box
170	324027	x	Ljusramp barskåp	Light holder
171	314724	T	Skena draperi L=1780	Drapery rail L=1780
172	315216	T	Vikdörr 1900x1500	Folding door
			Dyntyger, gardiner m.m. (se tyger)	Cushion textilies, curtains etc. (see textiles)
157	324272	1	Hylla instegsgarderob	Shelf
158	314897	1	Bussning plast Ø=29 mm	Bushing plastic Ø=29 mm
159	322328	1	Front hylla garderob	Front
160	324088	1	Täckskiva exp. kärl	Board
161	323256	1	Vägg garderob V	Wall wardrobe L
162	324496	1	Front garderob	Front wall
163	324498	2	Hylla	Shelf
164	320987	1	Hylla	Shelf
165	323257	1	Vägg garderob H	Wall wardrobe R
166	314500	1	Galgstång	Clothes hanger
167	324134	1	Luftspalt H-fram	Air gap R front
168	324138	2	Luftspalt fram	Air gap front
169	370738	2	Luftspalt sänglåda	Air gap bed box
170	324027	1	Ljusramp barskåp	Light holder
171	314724	1	Skena draperi L=1780	Drapery rail L=1780
172	315216	1	Vikdörr 1900x1500	Folding door
			M= Metervara T= Tillbehör	M= On the metre T= Accessory

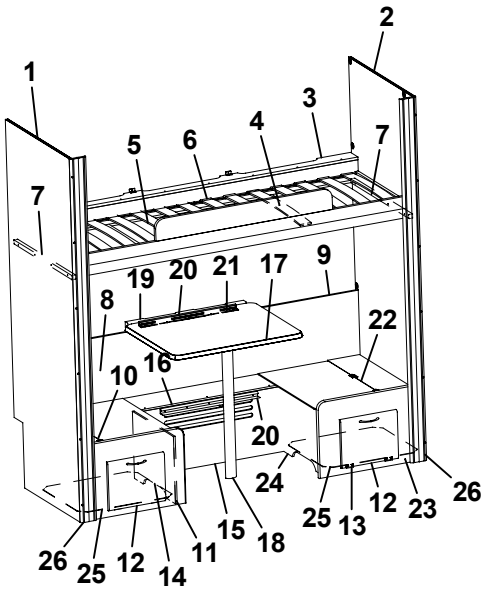
1
2
3
4
5
6
7
7
8
9
10
11
12
13
14
15
16
17
18
19
20
20
21
22
23
24
25
25
26
26

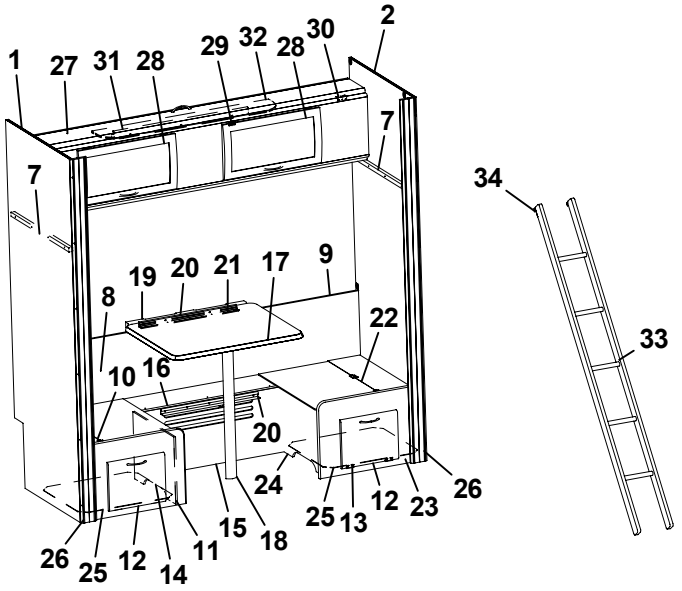
1
2
7
7
8
9
10
11
12
12
13
14
15
16
17
18
19
20
20
21
22
23
24
25
25
26
26
27
28
28
29
30
31
32
33
34

Pos Fig	Det. nr Part. No	Ingår Fitted	OBS!! Ange alltid årsmodell vid beställning av inredning Benämning	OBS!! Specify always year of model when ordering equipment Description
1	324483	x	Vägg V	Wall L
2	324482	x	Vägg H	Wall R
3	324927	x	Sängram utan ribbotten	Bed box without laths
4	325432	x	Ribbotten kpl.	Laths bottom cpl.
5	311985	x	Ribba sängbotten L=718 B=63	Lath bed bottom L=718 B=63
6	312046	x	Band t. ribbotten	Band for laths bottom
7	312313	x	Bärregel 670x22x22	Bearing rail 670x22x22
8	320341	x	Värmespalt H-bak	Air gap R rear
9	860423	M	List kant U-gap ljusbrun	Strip, light brown
10	325925	x	Lock bäddlåda	Cover bed box
11	323677	x	Gavel bäddlåda bakre	Gable bed box rear
12	320005	x	Lucka	Door
13	312589	x	Gångjärn	Hinge
14	324921	x	Front bäddlåda	Front
15	320765	x	Front bäddlåda	Front bed box
16	320775	x	Lock front bäddlåda 1930x209	Cover front bed box
17	323230	x	Bordsskiva 750x600	Table top 750x600
18	320711	x	Bordsben fällbart H=730	Table leg H=730
19	312314	x	Fästregel bord	Bracket
20	300108	x	List bord väggdel L550	List wall
21	300420	x	List upphäng bordsdel L550	List board
22	324926	x	Lock bäddlåda	Cover bed box
23	323675	x	Gavel bäddlåda främre	Gable bed box front
24	324923	x	Front bäddlåda	Front
25	324928	x	Luftspalt M-grupp 475x535	Air gap M-group 475x535
26	324488	x	Stolpe	Support bar
27	324155	x	Överbäddskåp L1920	Upper bed L1920
28	323000	x	Lucka	Door
29	860402	x	Gångjärn	Hinge
30	860405	x	Gångjärn	Hinge
31	312233	x	Regel låsning	Lock bar
32	323846	x	Rasskydd ö-bäddskåp	Protective plate
33	312613	T	Stege ö-bäddsskåp 201x1800 kpl.	Ladder upper bed 201x1800 cpl.
34	860426	T	Krok t. stege	Hook for ladder
			M= Metervara T= Tillbehör	M= On the metre T= Accessory

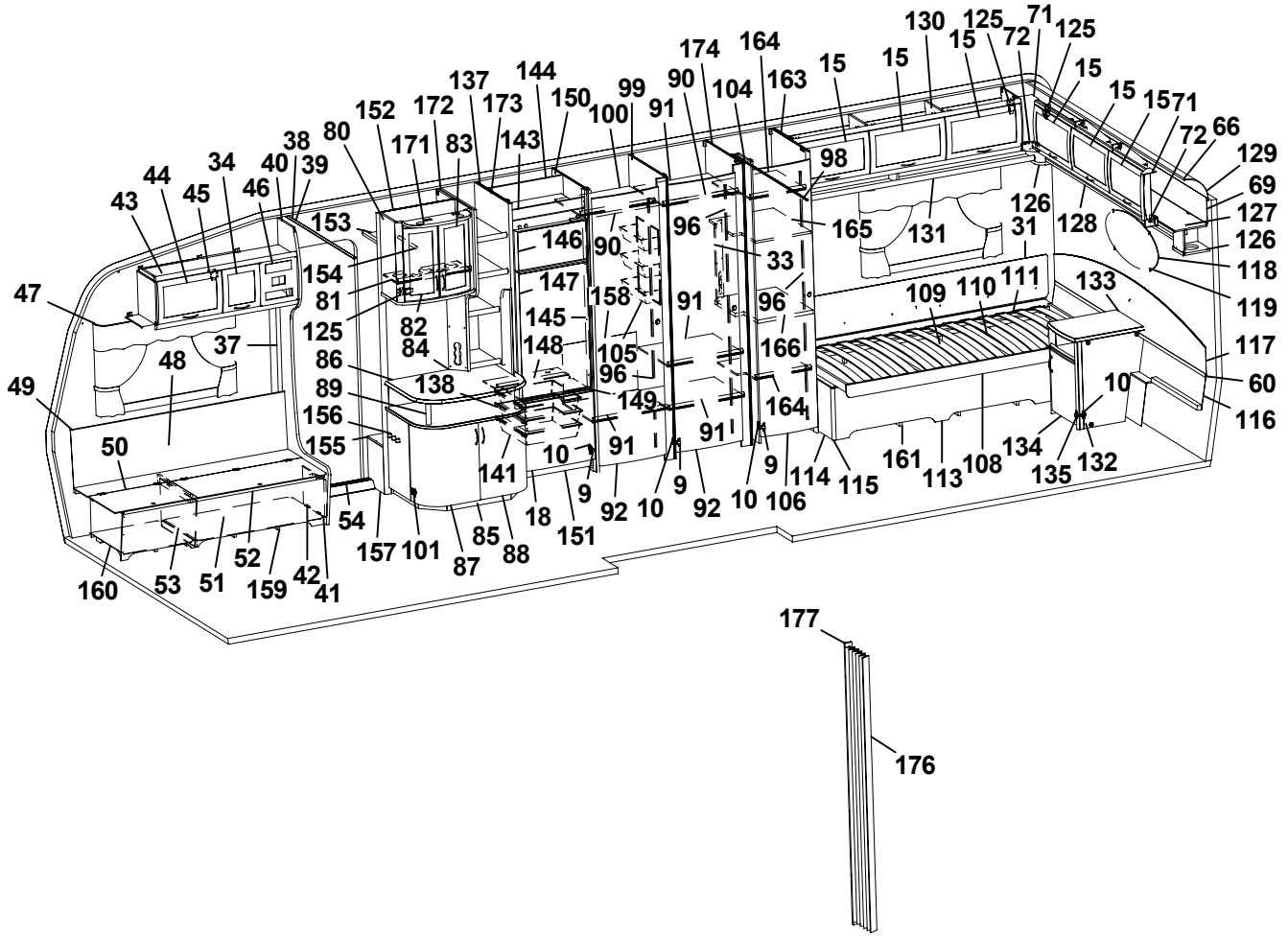
130 15 125 72 71 125
15 15 15 15 71
72 66
129
69
127
126
118
119
117
60
116
174 164 15 15
99 90 104 163
137 144 150 100 91
152 172 173 143
80 171 83
38 40 39
34 46
44 45
43
47
153 154 81 125
146 147 158 145 148 105 96 138 149 156 155
90 96 98 165 33 91 96 166 164 91 91
131 126 31 128 133
109 110 111
37 48 86 89 84 82
49 50
10 91 9 92 10 9 92 10 106 9 114 115 161 113 108 134 135 132 10
141 18 151 9
54 157 101 85 88 87
160 53 51 52 159 42 41

177
176

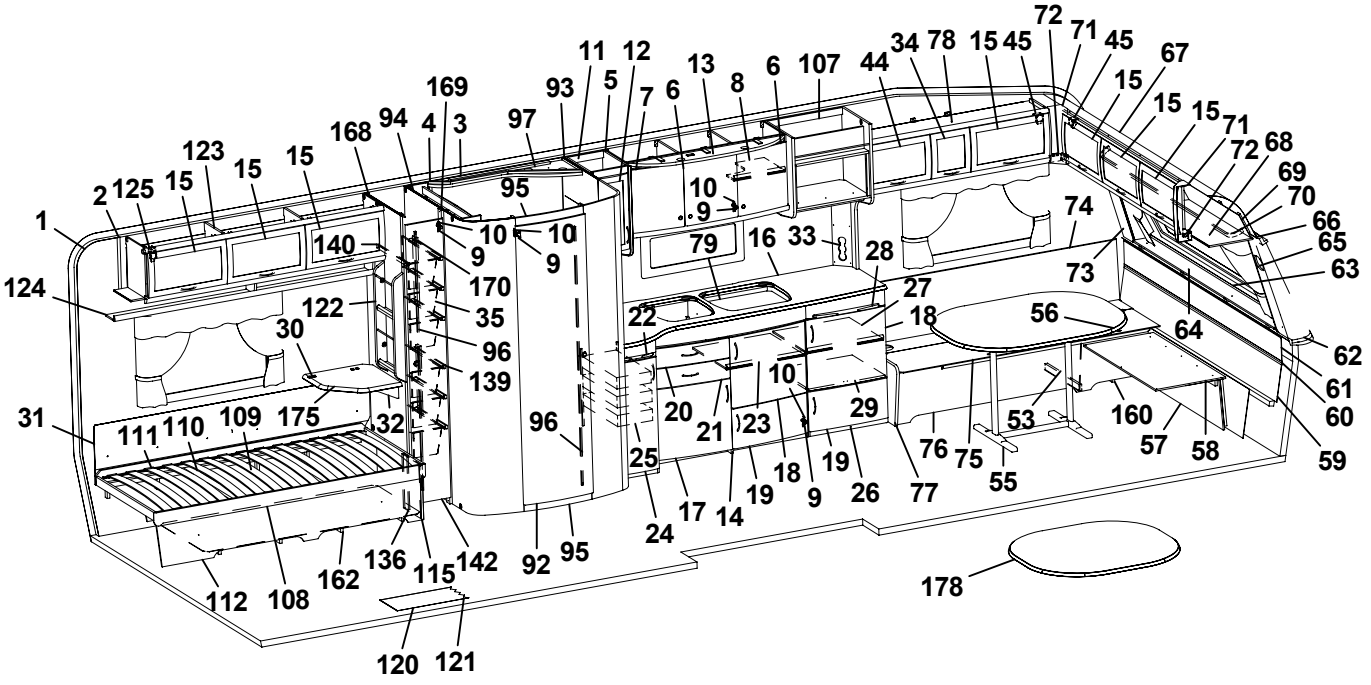
72 71 45 67
34 78 15 45
11 12 13 6 107 44
5 7 6 8
93 169 97
94 4 3 168
123 15 15 15
2 125 15
1
124
31
111 110 109 175
140 122 30 32
170 35 96 139
95 10 10 9 9
10 9
79 16 33 28 27 18 22
74 73 56 64
68 69 70 66 65 63 62 61 60 59
71 72 15 15 15 15
10 29 23 20 21 25 24 17 14 19 18 9 19 26 77 76 75 55 53 160 57 58
96 92 95
136 115 142 162 108 112
120 121
178

Pos Fig	Det. nr Part. No	Ingår Fitted	OBS!! Ange alltid årsmodell vid beställning av inredning Benämning	OBS!! Specify always year of model when ordering equipment Description
1	312219	M	Tapet vägg/tak	Wall paper
2	312220	M	Tejp tapet, vägg	Tape, wall paper
3	314524	M	Tapet vägg tvättrum	Wall paper, washroom
4	314344	M	Tejp tapet, vägg tvättrum 50 m/rulle	Tape, wall paper washroom 50 m/roll
5	323403	x	Skåp kök L1120 kpl.	Cupboard kitchen L1120 cpl.
6	323021	x	Lucka H 368x420	Door R 368x420
7	323020	x	Lucka V 368x420	Door L 368x420
8	323092	x	Hylla	Shelf
9	311917	x	Gångjärn	Hinge
10	312588	x	Platta gångjärn	Plate hinge
11	323267	x	Skåp utskjut kökskåp kpl.	Cupboard projekting cpl.
12	323426	x	Lucka V 236x500	Door L 236x500
13	323401	x	Ljusramp köksskåp	Light holder
14	323529	x	Diskbänk kpl. m. skiva/luckor/lådor	Kitchen sink with board and doors/drawers
15	323000	x	Lucka	Door
16	323173	x	Skiva diskbänk	Board
17	323504	x	Lucka V 550x470	Door L 550x470
18	323503	x	Lucka H 550x470	Door R 550x470
19	323510	x	Lucka H 550x265	Door R 550x265
20	323505	x	Låda diskbänk kpl.	Drawer cpl.
21	323506	x	Låda diskbänk kpl.	Drawer cpl.
22	323413	x	Skärbräda	Cutting board
23	320460	x	Hylla övre	Shelf upper
24	323517	x	Lucka 270x740	Door 270x740
25	312106	x	Bänkutdragssats kpl.	Extensible basket
--	315995	x	Skena d:o	Rail d:o
--	315996	x	Krok d:o	Hook d:o
26	324149	x	Utskjut diskbänk	Projection kitchen sink
27	321363	x	Hylla	Shelf
28	323411	x	Skärbräda	Cutting board
29	321394	x	Hylla nedre	Shelf
30	860621	T	Gångjärn	Hinge
31	312006	x	Värmespalt V-H bak	Air gap L-R rear
32	315749	T	Stöd	Support board
33	321501	x	Front el-uttag 130x533	Front outlet 130x533
34	323001	x	Lucka	Door
35	309010	x	Trådback vit 227x527x185	Tray 227x527x185
37	504400	x	List täck el-kabel B=44 L=2000	Cover strip B=44 L=2000
38	309969	x	List snäpp undre L2379	List under L2379
39	309970	x	List snäpp övre L2379	List upper L2379
40	324723	x	Stolpe först. L1948 kpl. m. lucka	Support bar cpl. with door
41	320005	x	Lucka	Door
42	312589	x	Gångjärn	Hinge
43	324720	x	Skåp övre elc. L1032	Cupboard upper L1032
44	323002	x	Lucka	Door
45	860406	x	Gångjärn	Hinge
46	325495	x	Täckfront	Cover radio
47	315220	x	Skena gardin L1020	Curtain rod L1020
48	323457	x	Värmespalt H fram	Air gap R.F.
49	860423	M	List kant U-gap ljusbrun	Strip, light brown
			M= Metervara T= Tillbehör	M= On the metre T= Accessory

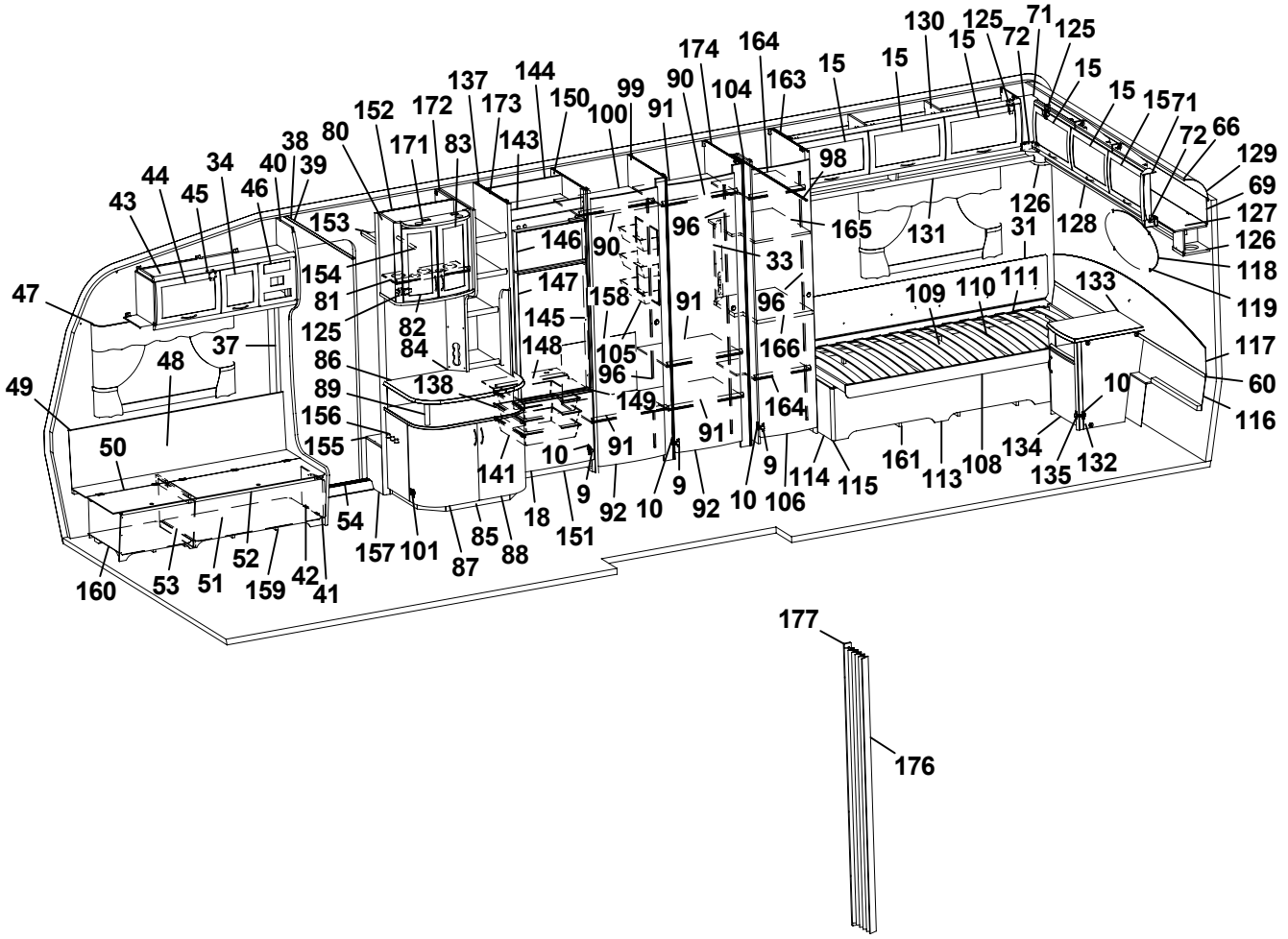
130 15 125 72 71 125
174 164 15 15 15 15 71
137 144 99 90 104 163 72 66
152 172 173 150 100 91 98 129
80 38 171 83 143 69
44 34 40 39 153 96 165 131 126 128 31 127
43 45 46 146 90 33 126
154 147 158 91 96 109 110 111 133 118
47 81 125 82 84 145 105 166 119
37 148 96 117
48 86 138 149 164 10
49 89 156 155 50 141 10 91 91 9 114 115 161 113 108 134 135 132 60
54 157 101 85 88 18 151 92 10 9 92 10 106 116
160 53 51 52 159 42 41
177
176

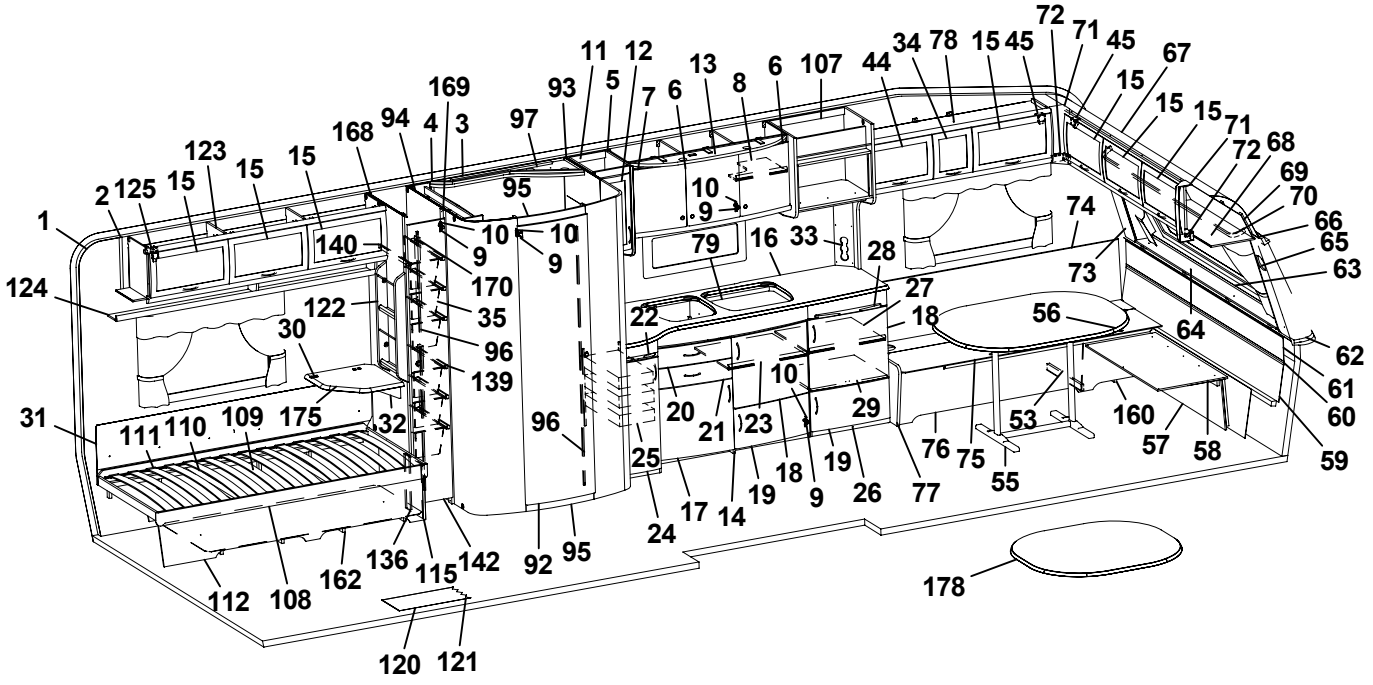
72 71 45 67
11 12 13 6 107 44 34 78 15 45
169 93 5 7 6 8
94 4 3 97
123 168 15 15 15 15 71 72 68
2 125 15 95 10 69
10 9 70
1 140 10 10 9 74
9 79 16 33 28 66
124 170 73 65
122 35 27 63
30 96 22 18 56
139 64
10 62
31 111 110 109 175 32 20 21 23 29 53 160 57 58 61
96 25 60
76 75 55 59
17 14 19 18 9 26 77
24
112 108 162 136 115 142 92 95
120 121
178

Pos Fig	Det. nr Part. No	Ingår Fitted	OBS!! Ange alltid årsmodell vid beställning av inredning Benämning	OBS!! Specify always year of model when ordering equipment Description
50	323446	x	Lock bäddlåda H F	Cover bed box R.F.
51	323445	x	Front bäddlåda H F (utan lastlucka)	Front bed box R.F. (without loading hatch)
--	324424	T	Front bäddlåda H F (med lastlucka)	Front bed box R.F. (with loading hatch)
52	860562	x	List bädd	List bed
53	312825	x	Stöd bäddlåda HF	Support bed box
54	314687	x	Tröskel aluminium L=850	Threshold aluminium L=850
55	313185	x	Bordsstativ	Table stand
56	323220	x	Bordsskiva 940x1200	Table top 940x1200
57	323180	x	Front bäddlåda gavel (2 st när lastl. mont.)	Front bed box gable (2 pcs in loading hatch)
58	323205	x	Skiva rundsittgrupp	Sheet seat
59	323203	x	Värmespalt nedre gavel fram	Air gap under
60	314287	x	List plast L=2270	List plastic L=2270
61	323200	x	Värmespalt övre gavel fram	Air gap upper
62	323128	x	Hylla front L2444	Shelf front L2444
63	860593	x	Raskant plast L=2600	Cantlist shelf front L=2600
64	324022	x	Luftspalt fronthylla	Air gap shelf front
65	323270	x	Front högtalare H	Front loudspeaker R
66	313884	x	List plast radie L=2379	List L=2379
67	316005	x	Skiva plast 295x2363x1	Plastic sheet
68	323044	x	Skåp gavel fram L=2365	Cupboard L=2365
69	323059	x	Skiva skåp 2345x180	Sheet 2345x180
70	315223	x	Skena gardin L1920	Curtain rod L1920
71	323094	x	Hörn inredning	Corner
72	324321	x	Täckvinkel hörn inredning	Cover for corner
73	323271	x	Front högtalare V	Front loudspeaker L
74	323636	x	Värmespalt V fram	Air gap L.F.
75	323633	x	Lock bäddlåda V F	Cover bed box L.F
76	323634	x	Front bäddlåda V F (utan lastlucka)	Front bed box L.F. (without loading hatch)
--	324428	T	Front bäddlåda V F (med lastlucka)	Front bed box L.F. (with loading hatch)
77	323449	x	Gavel bäddlåda V F	Gable bed box L.F
78	323495	x	Skåp övre L1408	Cupboard upper L1408
79	401328	x	Plåt under spis	Plate cover under fireplace
80	323715	x	Skåp bar kpl.	Coctail cabinet cpl.
81	323723	x	Hylla	Shelf
82	323713	x	Lucka V 236x500	Door L 236x500
83	323714	x	Lucka H 236x500	Door R 236x500
84	323440	x	Front el-uttag	Front outlet
85	323558	x	TV-bänk kpl. u. skiva	TV-bench cpl. without board
86	323228	x	Skiva TV-bänk 830x580	Board
87	321380	x	Lucka V 403x536	Door L 403x536
88	321379	x	Lucka H 403x536	Door R 403x536
89	323559	x	Rundstav L=170	Round staff L=170
90	312053	x	Galgstång L=780	Clothes hanger L=780
91	321366	x	Hylla skåp o. kyl	Shelf
92	321518	x	Dörr 490x1850	Door 490x1850
93	321931	x	Vägg tvättrum H	Wall washroom R
94	321930	x	Vägg tvättrum V	Wall washroom L
95	324311	x	Tröskel/överbit	Treshold/overlap
96	314523	x	Rätningslist dörr L=1715	List L=1715
97	323347	x	Ljusramp tvättrum	Light holder
			M= Metervara T= Tillbehör	M= On the metre T= Accessory

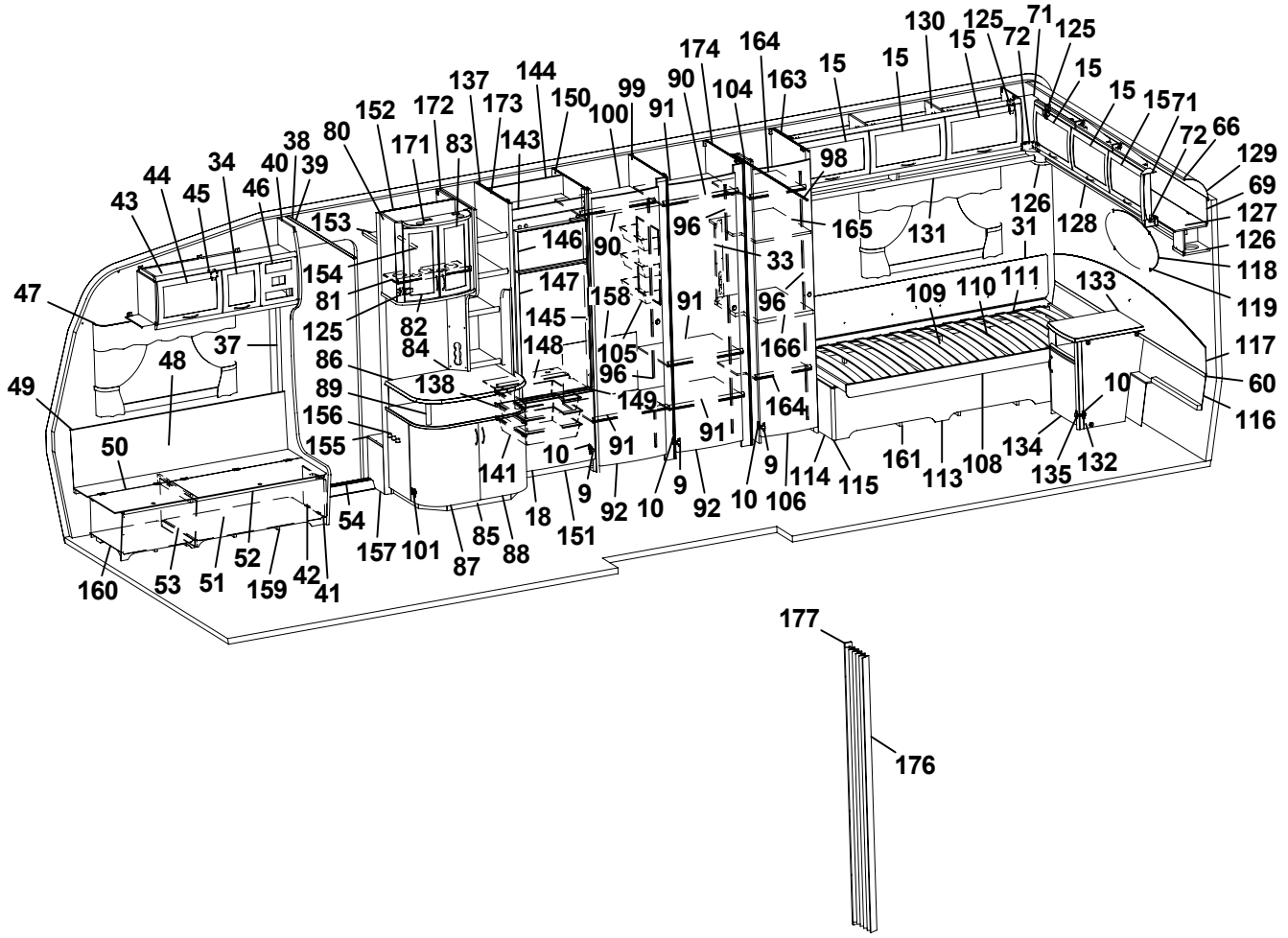
130 15 125 72 71 125
15 15 15 15 71
72 66
129
69
127
126
118
119
117
60
116
174 164 15 15
104 163
99 90 91
137 144 150 100
152 172 173 143
80 171 83
38 40 39
34 46
44 45
43
47
153
154
81
125
146
147
145
148
90
158
105
96
138
149
86
89
156
155
37
48
49
50
54
157
101
85
87
88
18
151
141
10
91
92
10
9
96
165
98
33
91
96
166
164
9
106
114
115
131
126
31
128
109
110
111
133
10
161
113
108
134
135
132
160
53
51
52
159
42
41
177
176
11 12 13 6 107 44 34 78 15 45 72 71 45 67
5 7 6 8
93 97 169 94 4 3 168
123 15 15 15 15 71
2 125 15 72 68
1 95 10 9 74 69 70
10 10 79 16 33 28 66
9 9 140 73 65
124 170 27 63
122 35 22 18 56
30 96 64
139 62
31 111 110 109 175 32 96 20 21 23 10 29 53 160 57 58 61
25 60
24 17 14 19 18 9 19 26 77 76 75 55 59
112 108 162 136 115 142 92 95
120 121
178

Pos Fig	Det. nr Part. No	Ingår Fitted	OBS!! Ange alltid årsmodell vid beställning av inredning Benämning	OBS!! Specify always year of model when ordering equipment Description
98	314917	x	Skena draperi L=1190	Drapery rail L=1190
99	321419	x	Vägg garderob V	Wall wardrobe L
100	321435	x	Hylla garderob övre	Shelf wardrobe upper
101	314663	x	Gångjärn	Hinge
104	324524	x	Nisch vikdörr	Niche folding door
105	312162	x	Korg garderob 330x140x520	Basket
106	321519	x	Dörr 415x1850	Door 415x1850
107	322169	x	Hylla mikrovågsugn	Shelf microwave oven
108	313898	x	Sängram u. ribbotten	Bed bottom without laths
109	325342	x	Ribbotten kpl.	Laths bottom cpl.
110	314211	x	Ribba sängbotten L=820 B=63	Lath bed bottom L=820 B=63
111	312046	x	Band t. ribbotten	Band for laths bottom
112	323799	x	Front säng V	Front bed L
113	323366	x	Front säng H	Front bed R
114	320422	x	Gavel säng	Gable bed
115	860590	x	List hörn L=2500	Corner strip L=2500
116	323369	x	Värmespalt nedre gavel bak	Air gap lower
117	323368	x	Värmespalt övre gavel bak	Air gap upper
118	313449	x	Spegel oval 800x350x3	Mirror 800x350x3
119	312809	x	Hållare spegel	Holder mirror
120	314708	M	Matta golv, (I vagnar fram till Mars 2005)	Carpet floor, (In caravans into Mars 2005)
121	316004	M	Matta golv, Solidwood (I vagnar från Mars 2005)	Carpet floor, Solidwood (In caravans from Mars)
122	320316	x	Tidningshylla 280x720 kpl	Newspaper shelf
123	323046	x	Skåp övre L=1674	Cupboard upper L=1674
124	323082	x	Hyllpaket	Shelf
125	315194	x	Gångjärn	Hinge
126	323047	x	Högtalarlåda	Box loudspeaker
127	323049	x	Skåp gavel bak L2365	Cupboard gable L2365
128	323138	x	Hyllpaket	Shelf
129	316005	x	Skiva plast 295x2363x1	Plastic sheet
130	323153	x	Skåp övre L1674	Cupboard upper L1674
131	323155	x	Hyllpaket	Shelf
132	323024	x	Hurts	Cupboard
133	323027	x	Skiva hurts 424x530	Board cupboard
134	324018	x	Lucka H 368x420	Door
135	315202	x	Gångjärn	Hinge
136	321577	x	Gavel säng	Gable bed
137	323591	x	Vägg kyl V	Wall refrigerator L
138	312712	x	Glidlist trådback (säljes i par)	Sliding strip tray (pair)
139	315488	x	Glidlist trådback L430 D14	Sliding strip tray L430 D14
140	315487	x	Glidlist trådback L430 D8	Sliding strip try L430 D8
141	310325	x	Trådback vit 427x427x85	Tray 427x427x85
142	324080	x	Dörr 260x1850	Door 260x1850
143	324067	x	Front kylskåpsskåp	Front cupboard
144	324918	x	Bakstycke kyl	Back cupboard
145	323613	x	List folierad L=1365	List L=1365
146	324828	x	Skiva frys	Sheet freezer
147	324829	x	Skiva kyl	Sheet refrigerator
148	324914	x	Hylla under kyl	Shelf under refrigerator
149	321826	x	Front hylla	Front
			M= Metervara T= Tillbehör	M= On the metre T= Accessory

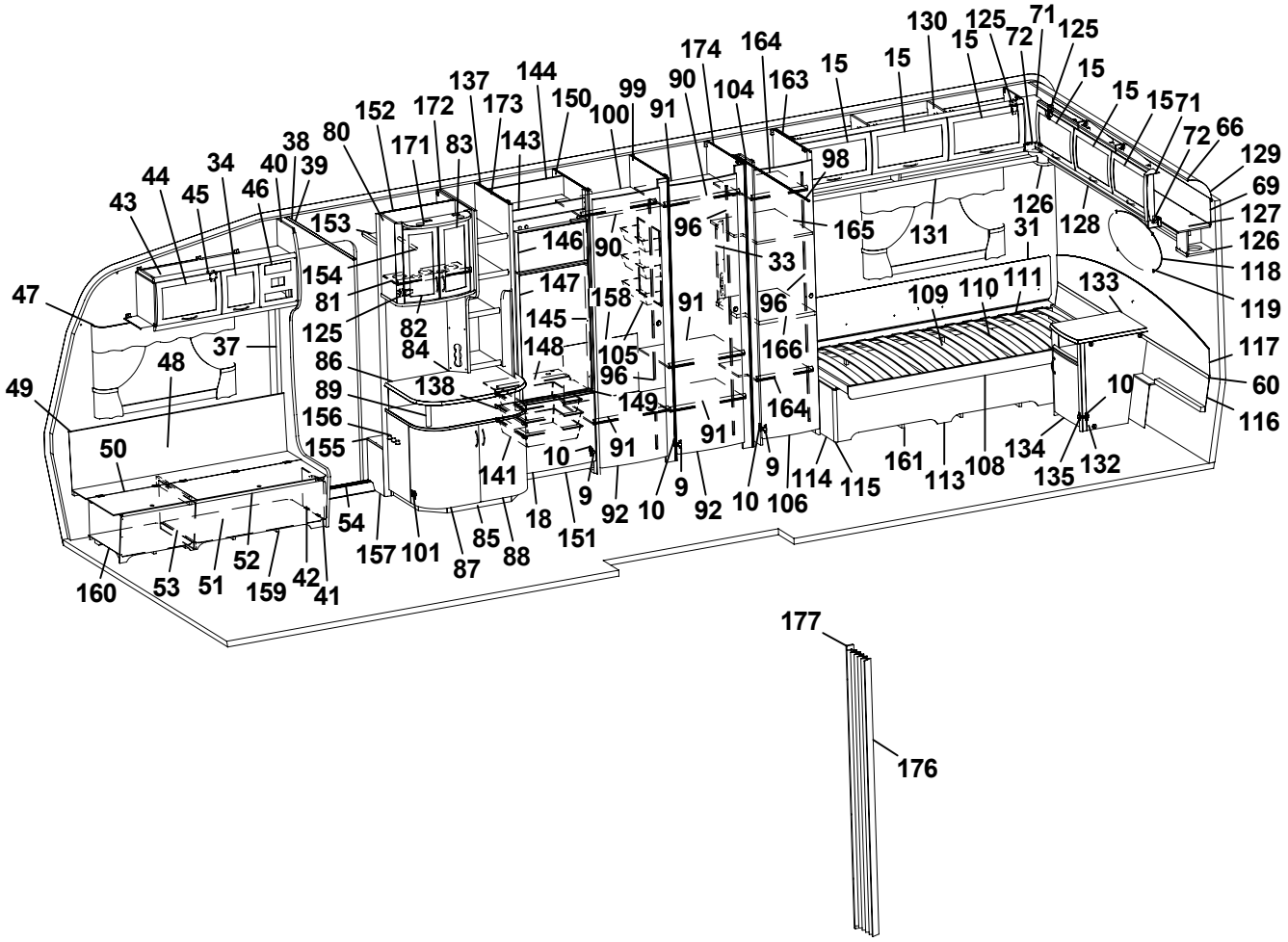
130 15 125 72 71 125 15 15 15 71 72 66 129 69 127 126 118 119 117 60 116 10 133 31 126 128 111 110 109 131 165 98 174 164 163 104 99 90 91 100 144 150 137 173 143 172 171 152 80 38 39 40 34 46 45 44 43 47 37 48 49 50 153 154 81 125 82 84 83 146 147 158 145 148 105 96 138 86 89 156 155 54 157 101 85 88 87 18 151 141 10 91 92 10 9 96 33 166 164 106 114 115 161 113 108 134 135 132 160 53 51 52 159 42 41

177 176

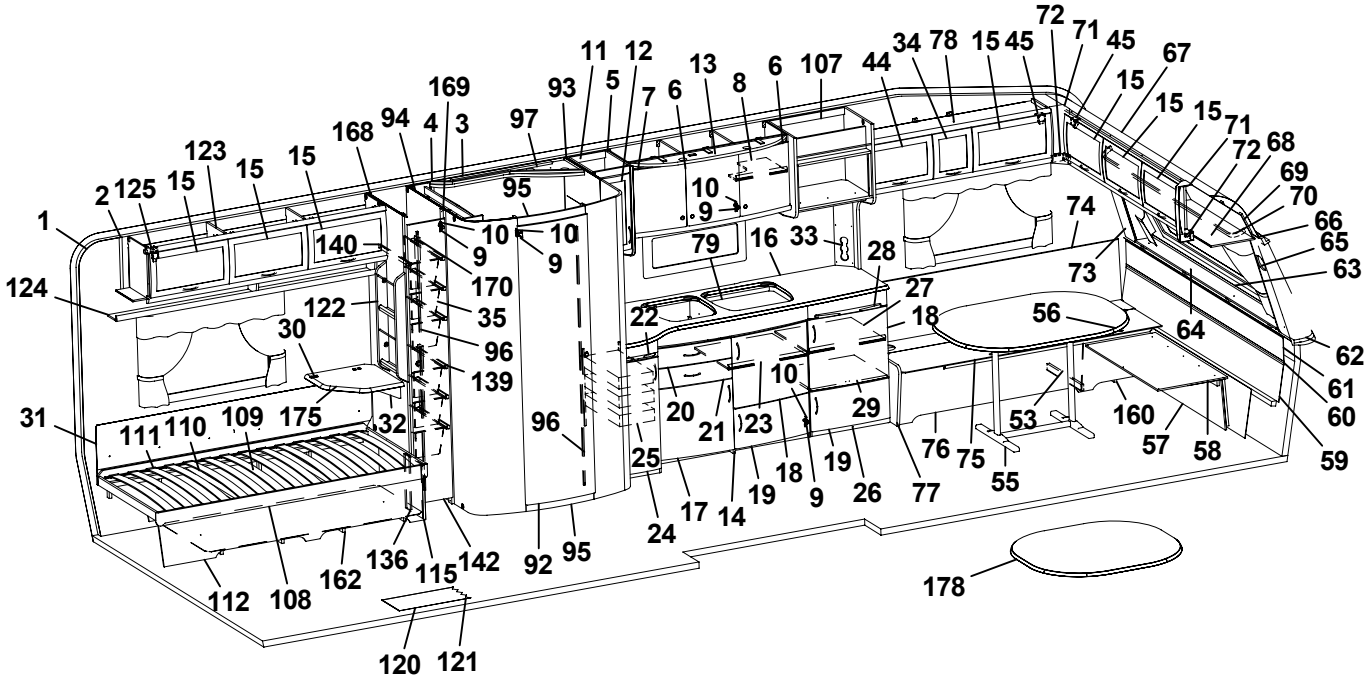
72 71 45 67 15 15 15 71 72 68 69 70 66 65 63 62 61 60 59 34 78 15 45 107 44 6 13 8 7 6 11 12 5 93 97 169 4 3 168 94 123 15 15 2 125 15 1 124 140 122 30 31 111 110 109 175 32 10 9 170 35 96 139 95 10 9 10 9 79 16 33 28 27 18 22 74 73 56 64 29 53 160 57 58 76 75 55 77 26 19 18 9 19 14 17 24 25 96 20 21 23 10 92 95 136 115 142 162 108 112 120 121 178

Pos Fig	Det. nr Part. No	Ingår Fitted	OBS!! Ange alltid årsmodell vid beställning av inredning Benämning	OBS!! Specify always year of model when ordering equipment Description
150	323597	x	Vägg kyl H	Wall refrigerator R
151	320657	x	Front skåp under kyl	Front cupboard
152	322325	x	Vägg garderob H	Wall wardrobe R
153	321411	x	Hylla garderob övre	Shelf
154	312053	x	Galgstång L=780	Clothes hanger L=780
155	323242	x	Hylla insteg 553x235	Shelf
156	314897	x	Bussning plast Ø=29 mm	Bushing plastic Ø=29 mm
157	322328	x	Front hylla garderob	Front
158	322392	x	Täckskiva exp.kärl	Board
159	324134	x	Luftspalt H-fram	Air gap R front
160	324138	x	Luftspalt fram	Air gap front
161	324124	x	Luftspalt H-bak	Air gap R-rear
162	324126	x	Luftspalt V-bak	Air gap L-rear
163	323435	x	Vägg garderob H	Wall wardrobe R
164	323734	x	Hylla nedre garderob	Shelf wardrobe under
165	324170	x	Hylla garderob	Shelf wardrobe
166	324171	x	Skiva TV-hylla 470x560	Board
168	321553	x	Vägg backskåp V	Wall cupboard L
169	321555	x	List folierad L=1948	List L=1948
170	321556	x	List folierad L=450	List L=450
171	324027	x	Ljusramp barskåp	Light holder
172	322327	x	Rygg garderob	Wardrobe back
173	323725	x	Hylla	Shelf
174	321549	x	Vägg garderob V	Wal wardrobe L
175	324300	T	Skiva TV-hylla 470x470	Board 470x470
176	315216	T	Vikdörr 1900x1500	Folding door
177	323115	T	Bakdel nisch vikdörr	Back niche folding door
178	323222	T	Bordsskiva 940x1026	Table top 940x1026
			Dyntyger, gardiner m.m. (se tyger)	Cushion textilies, curtains etc. (see textiles)
			M= Metervara T= Tillbehör	M= On the metre T= Accessory

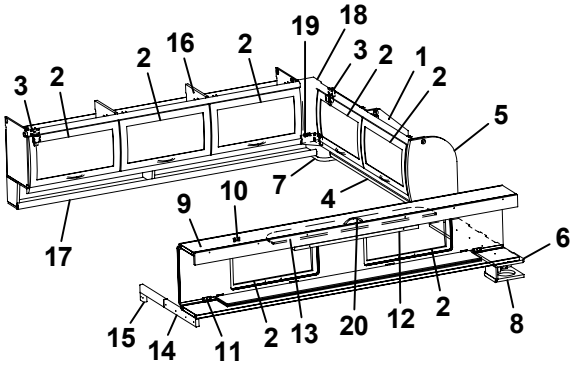
3 2 2 16 2 19 18 3 2 1 2 5 7 4 9 10 17 6 15 14 11 2 13 20 12 2 8

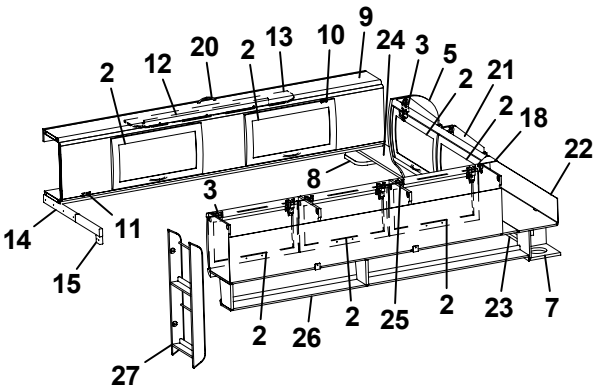
2 12 20 2 13 10 9 24 3 5 2 21 2 18 22 8 3 14 11 15 27 2 26 2 25 2 23 7

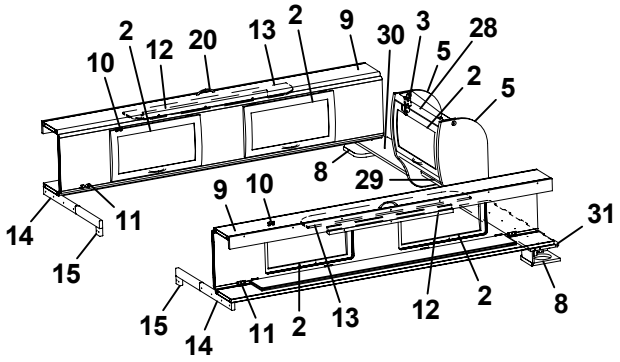
2 10 12 20 13 2 9 30 3 5 28 2 5 8 29 9 10 14 11 15 31 15 14 11 2 13 12 2 8

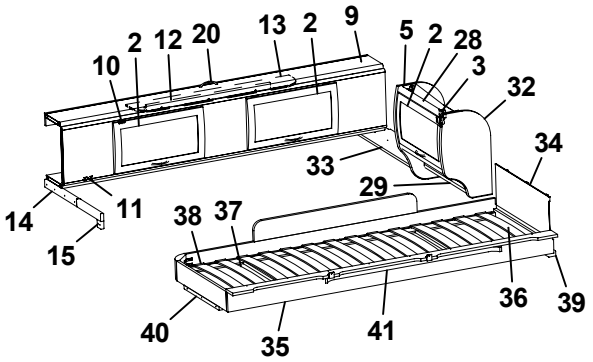
10 2 12 20 13 2 9 5 2 28 3 32 33 34 29 14 11 15 38 37 40 35 41 36 39

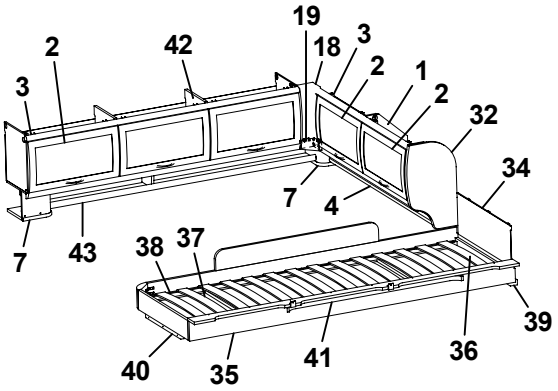
19 2 42 18 3 3 2 1 2 32 34 7 4 7 43 38 37 39 40 35 41 36

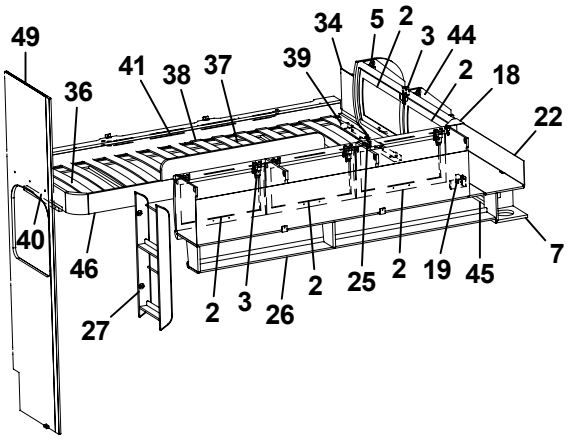
49 34 5 2 3 44 41 38 37 39 2 18 36 22 40 46 27 2 3 26 2 25 2 19 45 7

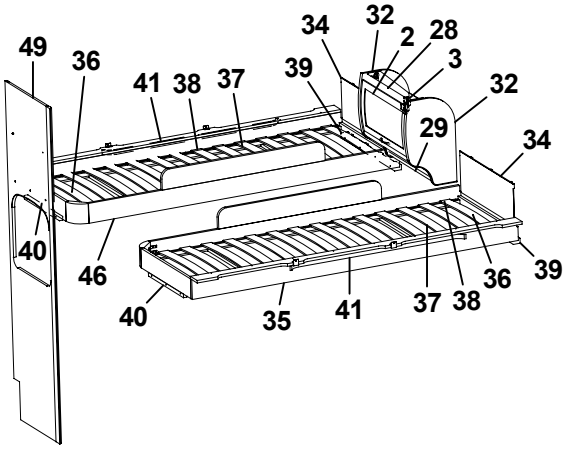
49 36 34 32 2 28 3 41 38 37 39 32 29 34 40 46 40 35 41 37 38 36 39

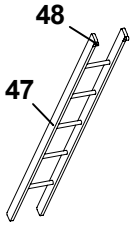
48 47

Pos Fig	Det. nr Part. No	Ingår Fitted	OBS!! Ange alltid årsmodell vid beställning av inredning Benämning	OBS!! Specify always year of model when ordering equipment Description
1	323649	x	Skåp gavel bak H L1510	Cupboard
2	323000	x	Lucka	Door
3	315194	x	Gångjärn	Hinge
4	323653	x	Hyllpaket	Shelf
5	324047	x	Gavel rundad	Gable
6	324051	x	Hylla gavel bak V 835x180	Shelf gable rear L 835x180
7	323047	x	Högtalarlåda	Box loudspeaker
8	324111	x	Högtalarlåda	Box loudspeaker
9	323817	x	Överbäddskåp L1980	Upper bed L1980
10	860402	x	Gångjärn	Hinge
11	860405	x	Gångjärn	Hinge
12	312233	x	Regel låsning	Lock bar
13	323846	x	Rasskydd ö-bäddskåp	Protective plate
14	312713	x	Bärregel (vikbar)	Bearing rail
15	312726	x	Kloss bärregel	Block bearing rail
16	323153	x	Skåp övre L=1674	Cupboard upper L=1674
17	323155	x	Hyllpaket	Shelf
18	323094	x	Hörn inredning	Corner
19	324321	x	Täckvinkel hörn inredning	Cover for corner
20	315188	x	Handtag	Handle
21	323471	x	Skåp gavel bak V L1510	Cupboard gable
22	323480	x	Skiva skåp 1500x140	Sheet 1500x140
23	324947	x	Hyllpaket	Shelf
24	324051	x	Hylla gavel bak H 835x180	Shelf R 835x180
25	323046	x	Skåp övre L=1674	Cupboard upper L=1674
26	323082	x	Hyllpaket	Shelf
27	320316	x	Tidningshylla 280x720 kpl	Newspaper shelf
28	323884	x	Skåp gavel bak L560	Cupboard gable L560
29	323888	x	Hyllpaket	Shelf
30	324107	x	Hylla gavel bak H 886x180	Shelf R 886x180
31	324107	x	Hylla gavel bak V 886x180	Shelf L 886x180
32	323657	x	Gavel rundad	Gable
33	324107	x	Hylla gavel bak 886x180	Shelf 886x180
34	321209	x	Värmespalt gavel	Air gap gable
35	323797	x	Sängram vån.säng V u. ribbotten	Bed bottom L without laths
36	325430	x	Ribbotten kpl.	Laths bottom cpl.
37	311985	x	Ribba sängbotten L=718 B=63	Lath bed bottom L=718 B=63
38	312046	x	Band t. ribbotten	Band for laths bottom
39	324117	x	Bärregel	Bearing rail
40	312436	x	Bärregel L=440	Bearing rail L=440
41	315447	x	Skena gardin L1080	Curtain rod L1080
42	323153	x	Skåp övre L=1674	Cupboard upper L=1674
43	324907	x	Hyllpaket	Shelf
44	323471	x	Skåp gavel bak L1510	Cupboard gable L1510
45	323476	x	Hyllpaket	Shelf
46	323798	x	Sängram vån.säng H u. ribbotten	Bed bottom
47	312613	T	Stege ö-bäddsskåp 201x1800 kpl.	Ladder upper bed 201x1800 cpl.
48	860426	T	Krok t. stege	Hook for ladder
49	324146	T	Vägg garderob H	Wall wardrobe R
			T= Tillbehör	T= Accessory

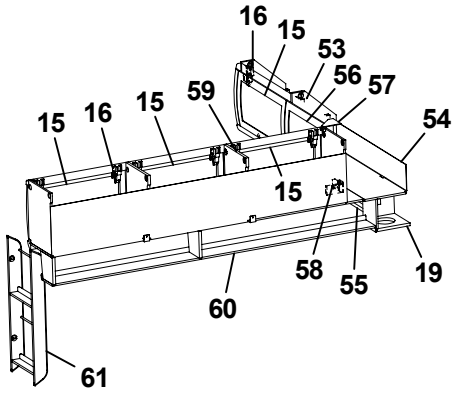
16
15
53
56
57
59
15
16
15
54
15
58
55
19
60
61

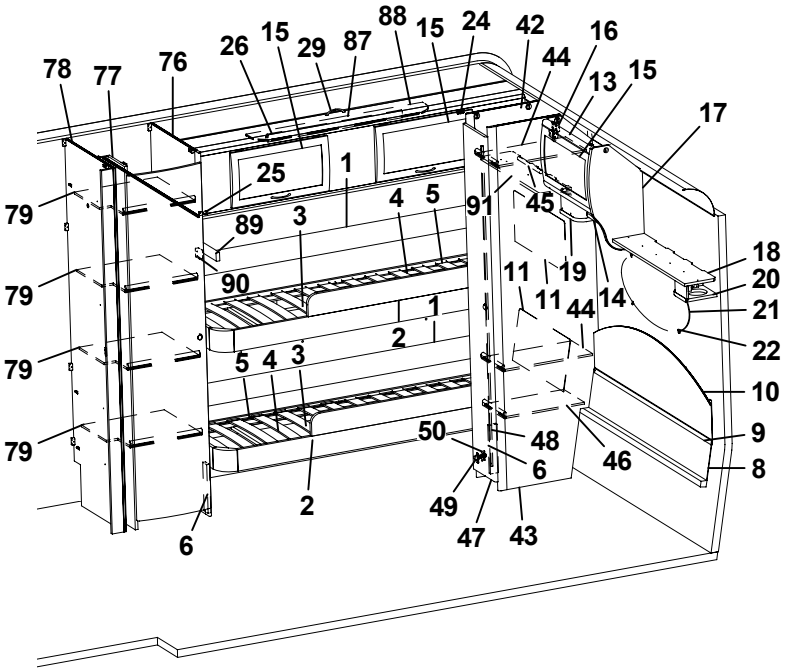
88
15
24
42
16
78
77
76
26
15
29
87
44
13
15
17
25
1
79
4
5
91
45
89
3
18
11
19
20
79
90
11
44
14
21
1
2
22
79
5
4
3
10
50
48
9
79
6
46
8
49
47
43
2
6

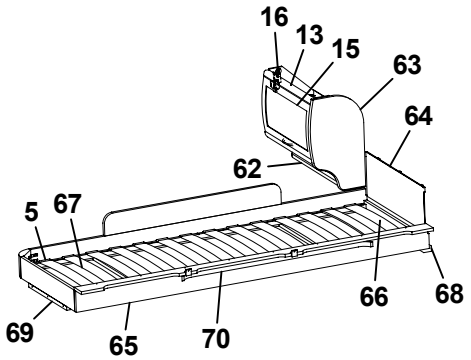
16
13
15
63
64
62
5
67
66
68
69
65
70

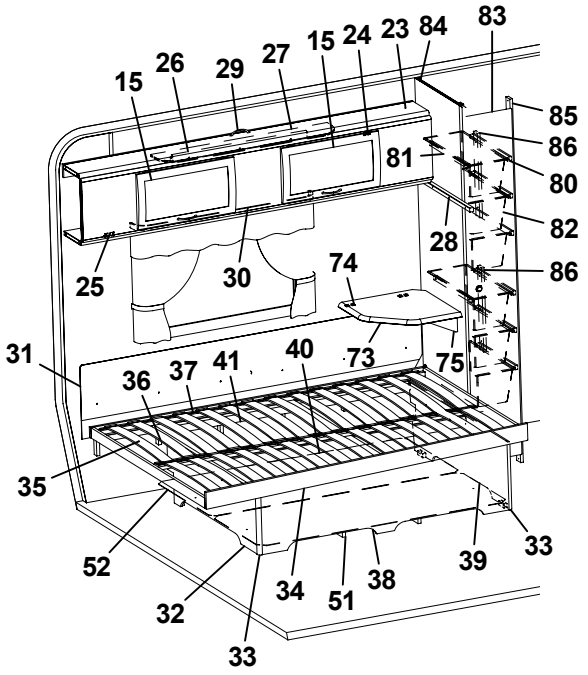
83
84
23
24
15
27
29
26
15
85
86
81
80
82
28
86
25
30
74
31
73
75
40
41
37
36
35
52
32
33
34
51
38
39
33

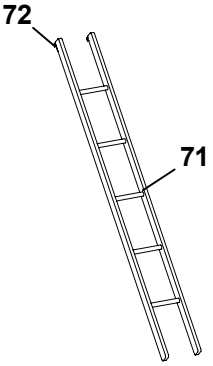
72
71

Pos Fig	Det. nr Part. No	Ingår Fitted	OBS!! Ange alltid årsmodell vid beställning av inredning Benämning	OBS!! Specify always year of model when ordering equipment Description
1	321919	x	Värmespalt H-bak	Air gap R rear
2	323781	x	Sängram fast u. ribbotten	Bed bottom without laths
3	325432	x	Ribbotten kpl.	Laths bottom cpl.
4	311985	x	Ribba sängbotten L=718 B=63	Lath bed bottom L=718 B=63
5	312046	x	Band t. ribbotten	Band for laths bottom
6	322337	x	Stöd säng 15,5x45x260	Support bed
8	323785	x	Värmespalt nedre gavel bak	Air gap under
9	314287	x	List plast L=2270	List plastic L=2270
10	323784	x	Värmespalt övre gavel bak	Air gap upper
11	321688	x	Värmespalt V-bak	Air gap L rear
13	323884	x	Skåp gavel bak L560	Cupboard gable L560
14	324120	x	Hyllpaket	Shelf
15	323000	x	Lucka	Door
16	315194	x	Gångjärn	Hinge
17	324047	x	Gavel rundad	Gable
18	324051	x	Hylla gavel bak V 835x180	Shelf gable rear L 835x180
19	323047	x	Högtalarlåda	Box loudspeaker
20	324111	x	Högtalarlåda	Box loudspeaker
21	313449	x	Spegel oval 800x350x3	Mirror 800x350x3
22	312809	x	Hållare spegel	Holder mirror
23	323817	x	Överbäddskåp L1980	Upper bed L1980
24	860402	x	Gångjärn	Hinge
25	860405	x	Gångjärn	Hinge
26	312233	x	Regel låsning	Lock bar
27	323846	x	Rasskydd ö-bäddskåp	Protective plate
28	312313	x	Bärregel 670x22x22	Bearing rail 670x22x22
29	315188	x	Handtag	Handle
30	315220	x	Skena gardin L1020	Curtain rod L1020
31	312006	x	Värmespalt V-H bak	Air gap L-R rear
32	322346	x	Gavel säng V	Gable bed L
33	860590	x	List hörn L=2500	Corner strip L=2500
34	324035	x	Sängram u. ribbotten	Bedbottom without laths
35	325343	x	Ribbotten kpl.	Laths bottom cpl.
36	311985	x	Ribba sängbotten L=718 B=63	Lath bed bottom L=718 B=63
37	312046	x	Band t. ribbotten	Band for laths bottom
38	323282	x	Front säng	Front bed
39	322344	x	Gavel säng H	Gable bed R
40	315203	x	Regel 17,5x55x1415	Wood lath pine 17,5x55x1415
41	315204	x	Regel 17,5x40x1415	Wood lath pine 17,5x40x1415
42	323924	x	Vägg garderob V	Wall wardrobe L
43	323257	x	Vägg garderob H	Wall wardrobe R
44	323926	x	Hylla	Shelf
45	312053	x	Galgstång L=780	Clothes hanger L=780
46	322362	x	Hylla	Shelf
47	324080	x	Dörr 260x1850	Door 260x1850
48	314523	x	Rätningslist dörr L=1715	List L=1715
49	311917	x	Gångjärn	Hinge
50	312588	x	Platta gångjärn	Plate hinge
51	324938	x	Luftspalt sänglåda	Air gap bed box
52	324940	x	Luftspalt sänglåda	Air gap bed box
			T= Tillbehör	T= Accessory

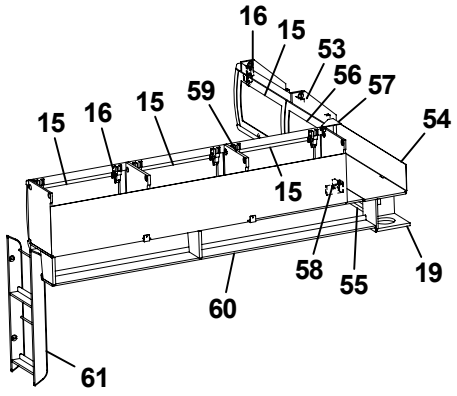
16
15
53
56
57
59
15
16
15
54
15
58
55
19
60
61

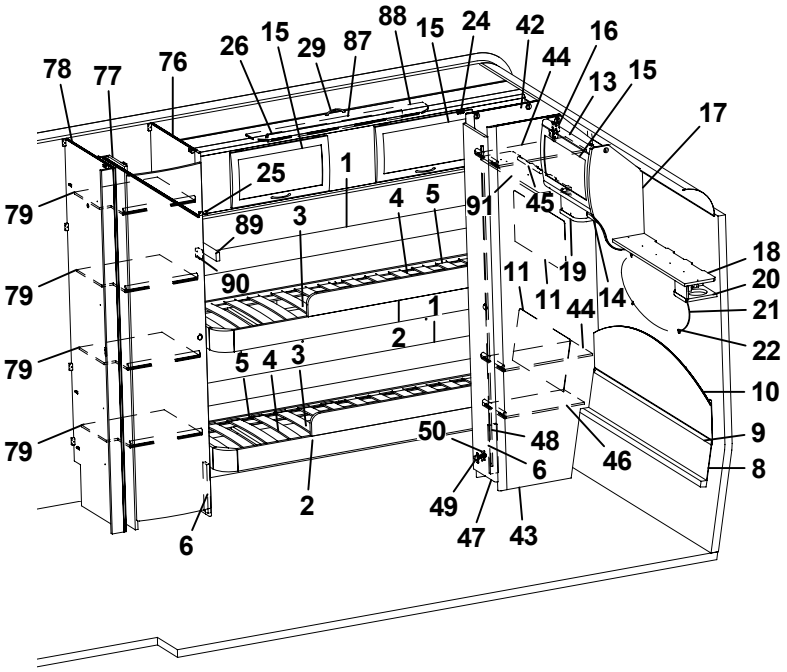
88
15
24
42
16
78
77
76
26
15
29
87
44
13
15
17
25
1
79
4
5
91
45
89
3
18
11
19
20
79
90
11
44
14
21
1
2
22
79
5
4
3
10
50
48
9
79
6
46
8
49
47
43
2
6

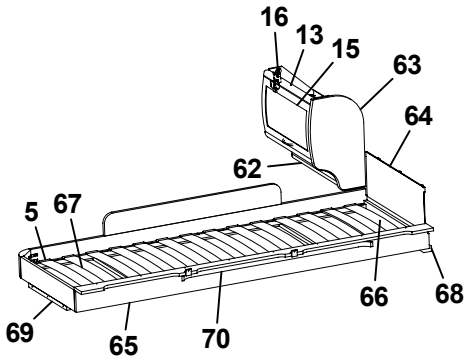
16
13
15
63
64
62
5
67
66
68
69
65
70

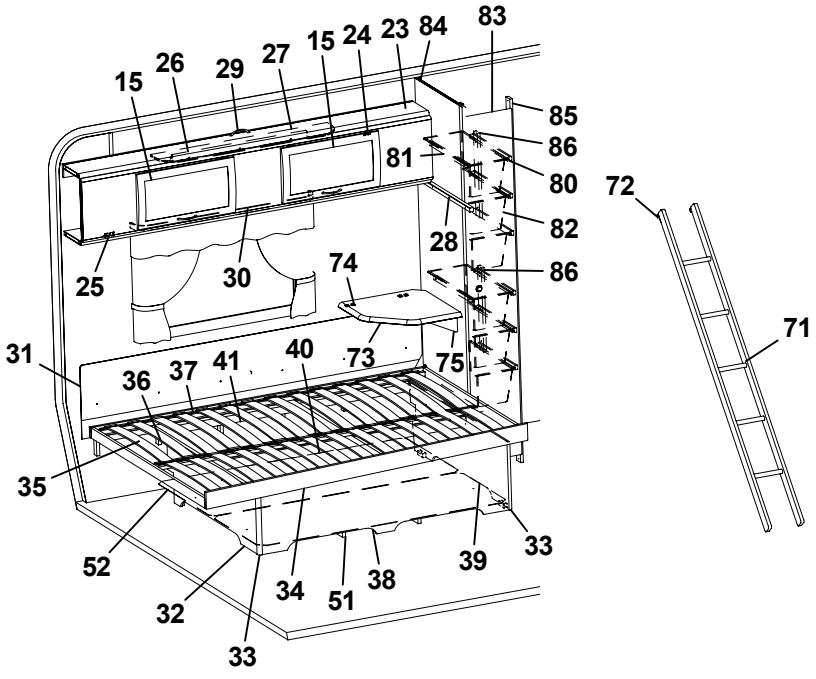
83
84
23
24
15
27
29
26
15
85
86
81
80
82
28
86
25
30
74
31
73
75
40
41
37
36
35
52
32
33
34
51
38
39
33

72
71

Pos Fig	Det. nr Part. No	Ingår Fitted	**OBS!!** Ange alltid årsmodell vid beställning av inredning Benämning	**OBS!!** Specify always year of model when ordering equipment Description
53	323461	T	Skåp gavel bak V L1410	Cupboard upper L1410
54	323469	T	Skiva skåp 1400x140	Sheet 1400x140
55	323466	T	Hyllpaket	Shelf
56	323002	T	Lucka	Door
57	323094	T	Hörn inredning	Corner
58	324321	T	Täckvinkel hörn inredning	Cover for corner
59	323046	T	Skåp övre L=1674	Cupboard upper L=1674
60	323082	T	Hyllpaket	Shelf
61	320316	T	Tidningshylla 280x720 kpl	Newspaper shelf
62	323888	T	Hyllpaket	Shelf
63	323657	T	Gavel rundad	Gable
64	321209	T	Värmespalt gavel	Air gap gable
65	323797	T	Sängram vån.säng V u. ribbotten	Bed bottom L without laths
66	325430	T	Ribbotten kpl.	Laths bottom cpl.
67	311985	T	Ribba sängbotten L=718 B=63	Lath bed bottom L=718 B=63
68	324117	T	Bärregel	Bearing rail
69	312436	T	Bärregel L=440	Bearing rail L=440
70	315447	T	Skena gardin L1080	Curtain rod L1080
71	312613	T	Stege ö-bäddsskåp 201x1800 kpl.	Ladder upper bed 201x1800 cpl.
72	860426	T	Krok t. stege	Hook for ladder
73	324300	T	Skiva TV-hylla 470x470	Board 470x470
74	860621	T	Gångjärn	Hinge
75	315749	T	Stöd	Support board
76	321690	x	Vägg garderob H	Wall wardrobe R
77	324524	x	Nisch vikdörr	Niche folding door
78	321692	x	Vägg garderob H	Wal wardrobe R
79	323734	x	Hylla nedre garderob	Shelf wardrobe under
80	315488	x	Glidlist trådback L430 D14	Sliding strip tray L430 D14
81	315487	x	Glidlist trådback L430 D8	Sliding strip try L430 D8
82	309010	x	Trådback vit 227x527x185	Tray 227x527x185
83	324080	x	Dörr 324080	Door 260x1850
84	321553	x	Vägg backskåp V	Wall cupboard L
85	321555	x	List folierad L=1948	List L=1948
86	321556	x	List folierad L=450	List L=450
87	323943	x	Överbäddskåp L1980	Upper bed L1980
88	323946	x	Rasskydd ö-bäddskåp	Protective plate
89	312713	x	Bärregel (vikbar)	Bearing rail
90	312726	x	Kloss bärregel	Block bearing rail
91	324095	x	Hylla gavel bak 684x180	Shelf gable rear 684x180
			T= Tillbehör	T= Accessory

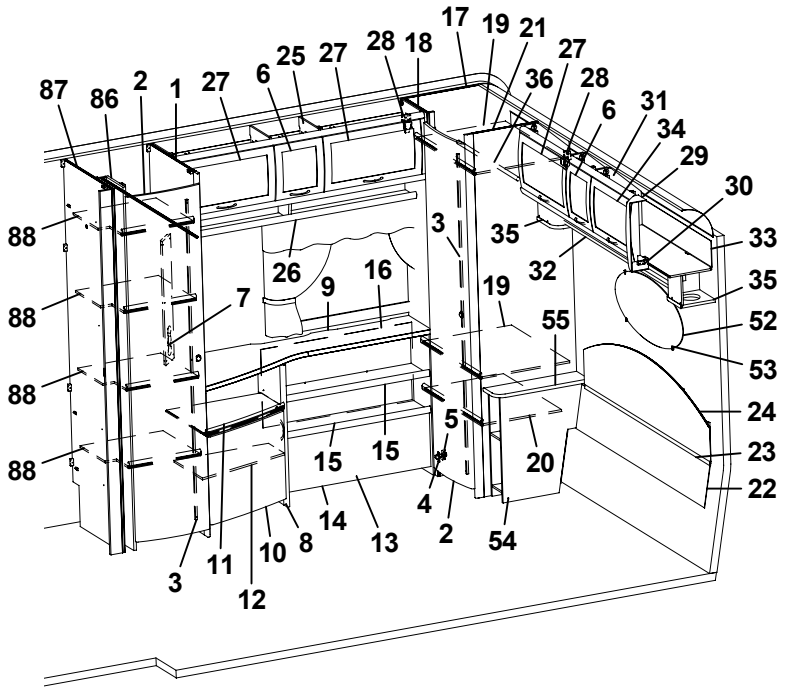
87
86
2
1
27
6
25
27
28
18
17
19
21
27
36
28
6
31
34
29
30
33
35
52
53
24
23
22
88
88
88
88
3
35
32
26
9
16
7
19
55
5
15
15
20
4
2
54
14
13
8
10
11
3
12

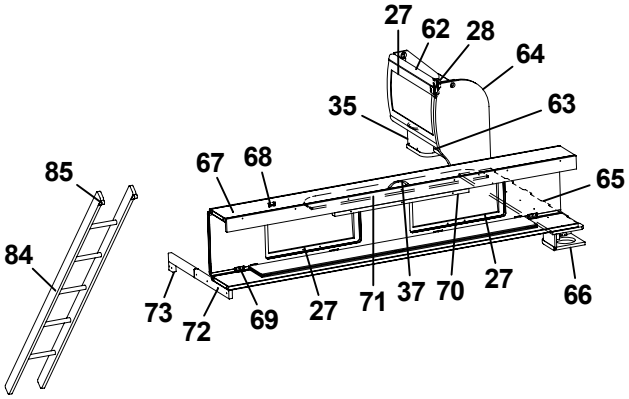
27
62
28
64
35
63
67
68
65
85
84
73
72
69
27
71
37
70
27
66

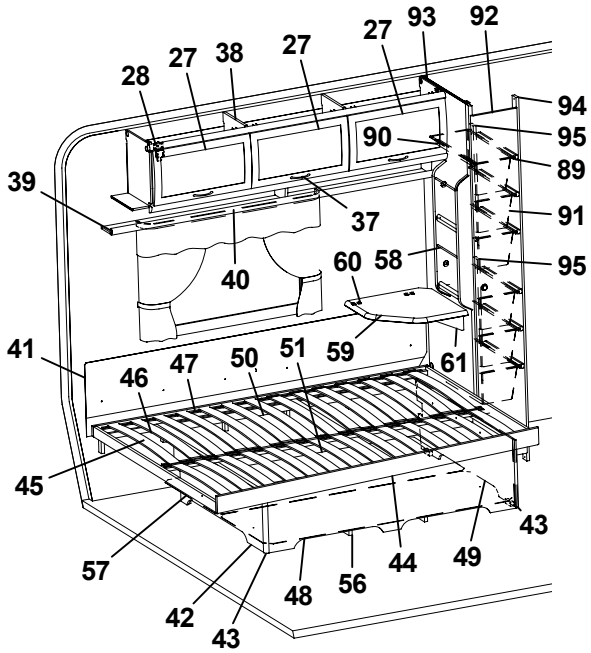
28
27
38
27
27
93
92
94
95
90
89
39
37
91
40
60
58
95
41
46
47
50
51
59
61
45
57
42
43
48
56
44
49
43

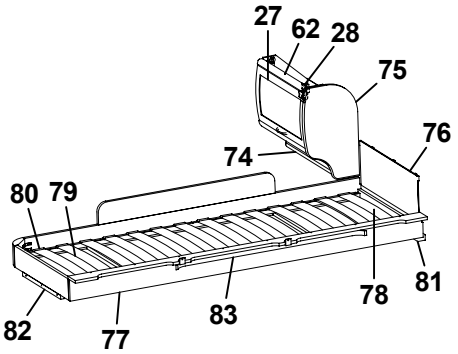
27
62
28
75
76
74
80
79
82
77
83
78
81

Pos Fig	Det. nr Part. No	Ingår Fitted	OBS!! Ange alltid årsmodell vid beställning av inredning Benämning	OBS!! Specify always year of model when ordering equipment Description
1	321690	x	Vägg garderob H	Wall wardrobe R
2	321519	x	Dörr 415x1850	Door 415x1850
3	314523	x	Rätningslist dörr L=1715	List L=1715
4	311917	x	Gångjärn	Hinge
5	312588	x	Platta gångjärn	Plate hinge
6	323001	x	Lucka	Door
7	320624	x	Front el-uttag 130x665	Front outlet 130x665
8	323317	x	TV-bänk kpl. u. skiva	TV-bench cpl. without board
9	323331	x	Skiva TV-bänk 1420x515/270	Board
10	323504	x	Lucka V 550x470	Door L 550x470
11	323320	x	Hylla övre	Shelf upper
12	323321	x	Hylla undre	Shelf lower
13	323332	x	Hylla DB	Shelf
14	323333	x	Front	Front
15	323334	x	Hylla	Shelf
16	320745	x	Värmespalt H-bak	Air gap R rear
17	323256	x	Vägg garderob V	Wall wardrobe L
18	323258	x	Front garderob	Front
19	323259	x	Hylla garderob	Shelf wardrobe
20	323732	x	Hylla	Shelf
21	323257	x	Vägg garderob H	Wall wardrobe R
22	323826	x	Värmespalt nedre gavel bak	Air gap lower
23	314287	x	List plast L=2270	List plastic L=2270
24	323291	x	Värmespalt övre gavel bak	Air gap upper
25	323337	x	Skåp övre L1420	Cupboard upper L1420
26	323342	x	Hyllpaket	Shelf
27	323000	x	Lucka	Door
28	315194	x	Gångjärn	Hinge
29	323094	x	Hörn inredning	Corner
30	324321	x	Täckvinkel hörn inredning	Cover for corner
31	323295	x	Skåp gavel bak L1661	Cupboard gable L1661
32	323300	x	Hyllpaket	Shelf
33	323303	x	Skiva 1651x140	Board
34	323002	x	Lucka	Door
35	323047	x	Högtalarlåda	Box loudspeaker
36	312053	x	Galgstång L=780	Clothes hanger L=780
37	315188	x	Handtag	Handle
38	323046	x	Skåp övre L=1674	Cupboard upper L=1674
39	323082	x	Hyllpaket	Shelf
40	315220	x	Skena gardin L1020	Curtain rod L1020
41	312006	x	Värmespalt V-H bak	Air gap L-R rear
42	322346	x	Gavel säng V	Gable bed L
43	860590	x	List hörn L=2500	Corner strip L=2500
44	324039	x	Sängram u. ribbotten	Bed bottom without laths
45	325339	x	Ribbotten kpl.	Laths bottom cpl.
46	311985	x	Ribba sängbotten L=718 B=63	Lath bed bottom L=718 B=63
47	312046	x	Band t. ribbotten	Band for laths bottom
48	323282	x	Front säng	Front bed
49	322344	x	Gavel säng H	Gable bed R
50	315204	x	Regel 17,5x40x1415	Wood lath pine 17,5x40x1415
			T= Tillbehör	T= Accessory

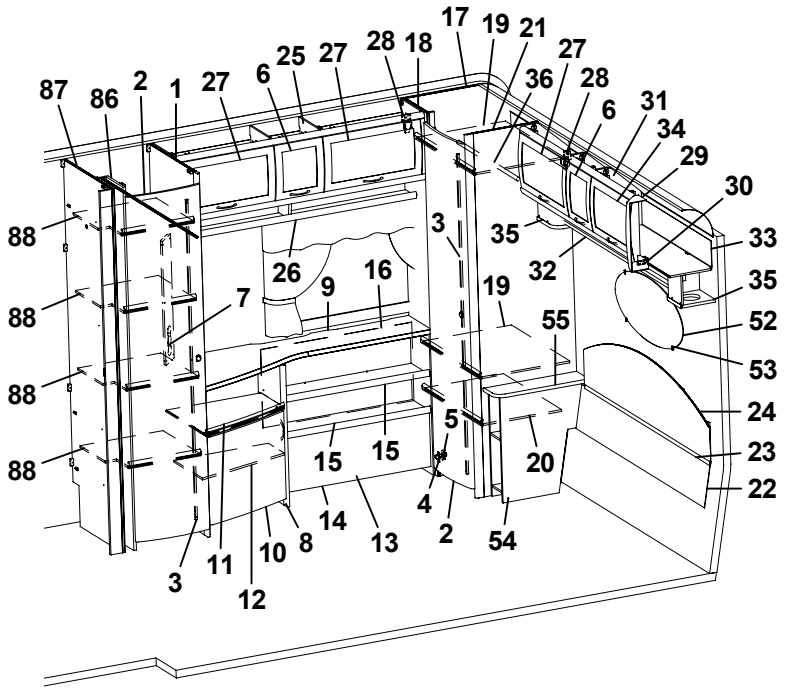
87
86
2
1
27
6
25
27
28
18
17
19
21
27
36
28
6
31
34
29
30
33
35
52
53
24
23
22
88
88
88
88
3
35
32
26
9
16
7
19
55
5
15
15
20
4
2
54
14
13
8
10
11
3
12

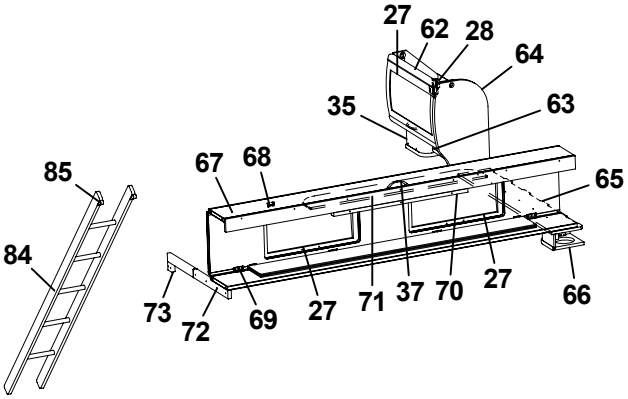
27
62
28
64
35
63
67
68
65
85
84
73
72
69
27
71
37
70
27
66

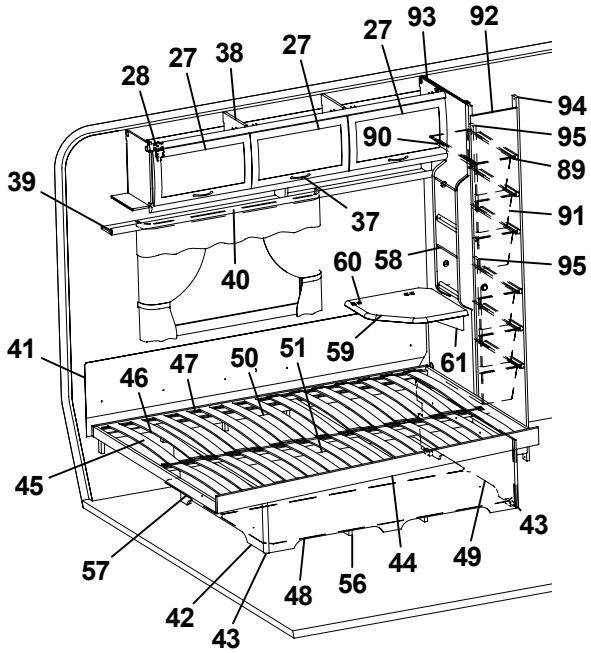
28
27
38
27
27
93
92
94
95
90
89
39
37
91
40
60
58
95
41
46
47
50
51
59
61
45
57
42
43
48
56
44
49
43

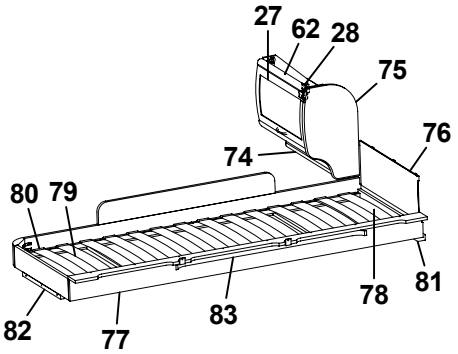
27
62
28
75
76
74
80
79
82
77
83
78
81

Pos Fig	Det. nr Part. No	Ingår Fitted	OBS!! Ange alltid årsmodell vid beställning av inredning Benämning	OBS!! Specify always year of model when ordering equipment Description
51	315203	x	Regel 17,5x55x1415	Wood lath pine 17,5x55x1415
52	313449	x	Spegel oval 800x350x3	Mirror 800x350x3
53	312809	x	Hållare spegel	Holder mirror
54	323260	x	Sängbord kpl.	Bedside table cpl.
55	323261	x	Skiva sängbord	Board bedside table
56	324938	x	Luftspalt sänglåda	Air gap bed box
57	324940	x	Luftspalt sänglåda	Air gap bed box
58	320316	x	Tidningshylla 280x720 kpl	Newspaper shelf
59	324300	T	Skiva TV-hylla 470x470	Board 470x470
60	860621	T	Gångjärn	Hinge
61	315749	T	Stöd	Support board
62	323884	T	Skåp gavel bak L560	Cupboard gable L560
63	324120	T	Hyllpaket	Shelf
64	324047	T	Gavel rundad	Gable
65	324062	T	Hylla gavel bak 1085x180	Shelf gable rear 1085s180
66	324111	T	Högtalarlåda	Box loudspeaker
67	323817	T	Överbäddskåp L1980	Upper bed L1980
68	860402	T	Gångjärn	Hinge
69	860405	T	Gångjärn	Hinge
70	312233	T	Regel låsning	Lock bar
71	323846	T	Rasskydd ö-bäddskåp	Protective plate
72	312713	T	Bärregel (vikbar)	Bearing rail
73	312726	T	Kloss bärregel	Block bearing rail
74	323888	T	Hyllpaket	Shelf
75	323657	T	Gavel rundad	Gable
76	321209	T	Värmespalt gavel	Air gap gable
77	323797	T	Sängram vån.säng V u. ribbotten	Bed bottom L without laths
78	325430	T	Ribbotten kpl.	Laths bottom cpl.
79	312046	T	Band t. ribbotten	Band for laths bottom
80	311985	T	Ribba sängbotten L=718 B=63	Lath bed bottom L=718 B=63
81	324117	T	Bärregel	Bearing rail
82	312436	T	Bärregel L=440	Bearing rail L=440
83	315447	T	Skena gardin L1080	Curtain rod L1080
84	312613	T	Stege ö-bäddsskåp 201x1800 kpl.	Ladder upper bed 201x1800 cpl.
85	860426	T	Krok t. stege	Hook for ladder
86	324524	x	Nisch vikdörr	Niche folding door
87	321692	x	Vägg garderob V	Wall wardrobe L
88	323734	x	Hylla nedre garderob	Shelf wardrobe under
89	315488	x	Glidlist trådback L430 D14	Sliding strip tray L430 D14
90	315487	x	Glidlist trådback L430 D8	Sliding strip try L430 D8
91	309010	x	Trådback vit 227x527x185	Tray 227x527x185
92	324080	x	Dörr 260x1850	Door 260x1850
93	321553	x	Vägg backskåp V	Wall cupboard L
94	321555	x	List folierad L=1948	List L=1948
95	321556	x	List folierad L=450	List L=450
			T= Tillbehör	T= Accessory

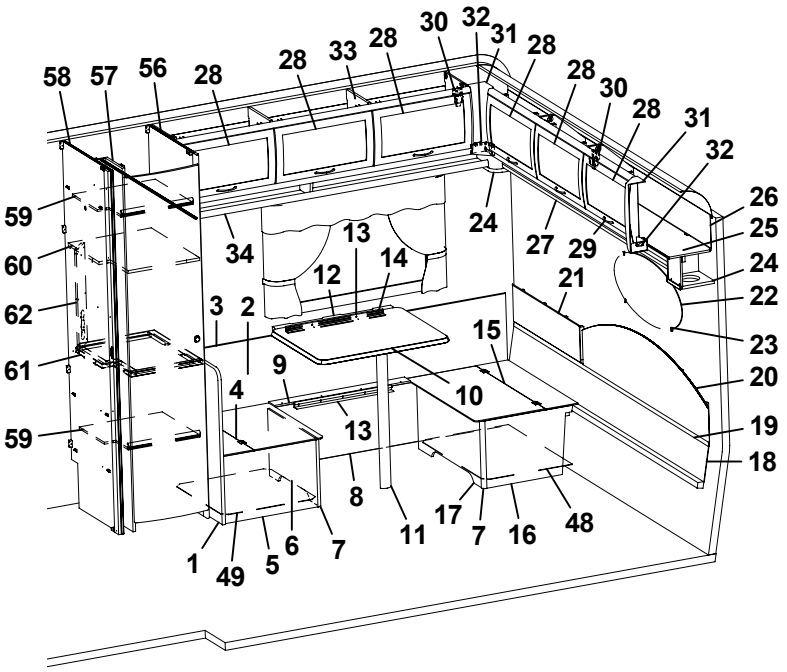
58
57
56
28
28
33
28
30
32
31
28
28
30
28
31
32
26
25
24
22
23
20
19
18
59
60
62
61
59
34
13
12
14
24
27
29
21
3
2
15
9
10
4
13
8
11
17
7
16
48
1
49
5
6
7

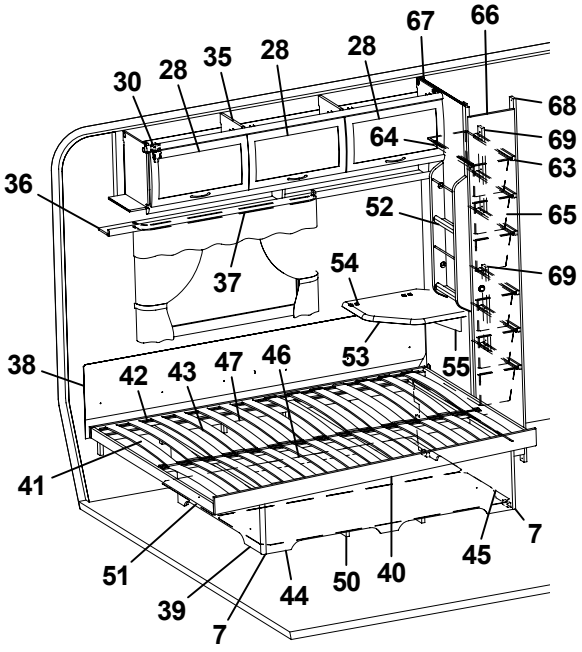
67
66
30
28
35
28
28
68
69
63
64
36
52
65
37
54
69
38
42
43
47
46
53
55
41
51
39
7
44
50
40
45
7

Pos Fig	Det. nr Part. No	Ingår Fitted	OBS!! Ange alltid årsmodell vid beställning av inredning Benämning	OBS!! Specify always year of model when ordering equipment Description
1	320636	x	Vägg vid bäddlåda	Wall by bed box
2	320341	x	Värmespalt H-bak	Air gap R rear
3	860423	M	List kant U-gap ljusbrun	Strip, light brown
4	312251	x	Lock bäddlåda HB främre	Cover bed box R.R. front
5	320400	x	Gavel bäddlåda HB främre	Gable bed box R.R. front
6	320397	x	Front bäddlåda HB främre	Front bed box R.R. front
7	860590	x	List hörn L=2500	Corner strip L=2500
8	323370	x	Front bäddlåda H bak	Front bed box R.R.
9	323373	x	Lock front bäddlåda HB	Cover front bed box R.R.
10	323230	x	Bordsskiva 750x600	Table top 750x600
11	320711	x	Bordsben fällbart H=730	Table leg H=730
12	312314	x	Fästregel bord	Bracket
13	300108	x	List bord väggdel L550	List wall
14	300420	x	List upphäng bordsdel L550	List board
15	312250	x	Lock bäddlåda HB bakre	Cover bed box R.R. rear
16	323372	x	Gavel bäddlåda HB bakre	Gable bed box R.R. rear
17	320395	x	Front bäddlåda HB bakre	Front bed box R.R. rear
18	323293	x	Värmespalt nedre gavel bak	Air gap under
19	314287	x	List plast L=2270	List plastic L=2270
20	323291	x	Värmespalt övre gavel bak	Air gap upper
21	323371	x	Värmespalt övre gavel bak	Air gap upper
22	313449	x	Spegel oval 800x350x3	Mirror 800x350x3
23	312809	x	Hållare spegel	Holder mirror
24	323047	x	Högtalarlåda	Box loudspeaker
25	323049	x	Skåp gavel bak L2365	Cupboard gable L2365
26	323059	x	Skiva skåp 2345x180	Sheet 2345x180
27	323138	x	Hyllpaket	Shelf
28	323000	x	Lucka	Door
29	315188	x	Handtag	Handle
30	315194	x	Gångjärn	Hinge
31	323094	x	Hörn inredning	Corner
32	324321	x	Täckvinkel hörn inredning	Cover for corner
33	323153	x	Skåp övre L1674	Cupboard upper L1674
34	323155	x	Hyllpaket	Shelf
35	323046	x	Skåp övre L=1674	Cupboard upper L=1674
36	323082	x	Hyllpaket	Shelf
37	315220	x	Skena gardin L1020	Curtain rod L1020
38	312006	x	Värmespalt V-H bak	Air gap L-R rear
39	322346	x	Gavel säng V	Gable bed L
40	324039	x	Sängram u. ribbotten	Bed bottom without laths
41	325339	x	Ribbotten kpl.	Laths bottom cpl.
42	311985	x	Ribba sängbotten L=718 B=63	Lath bed bottom L=718 B=63
43	312046	x	Band t. ribbotten	Band for laths bottom
44	323282	x	Front säng	Front bed
45	322344	x	Gavel säng H	Gable bed R
46	315203	x	Regel 17,5x55x1415	Wood lath pine 17,5x55x1415
47	315204	x	Regel 17,5x40x1415	Wood lath pine 17,5x40x1415
48	324142	x	Luftspalt H-bak bakre	Air gap
49	312429	x	Luftspalt H-bak främre	Air gap
50	324938	x	Luftspalt sänglåda	Air gap bed box
51	324940	x	Luftspalt sänglåda	Air gap bed box
52	320316	x	Tidningshylla 280x720 kpl	Newspaper shelf
53	324300	T	Skiva TV-hylla 470x470	Board 470x470
54	860621	T	Gångjärn	Hinge
55	315749	T	Stöd	Support board
			M= Metervara T= Tillbehör	M= On the metre T= Accessory

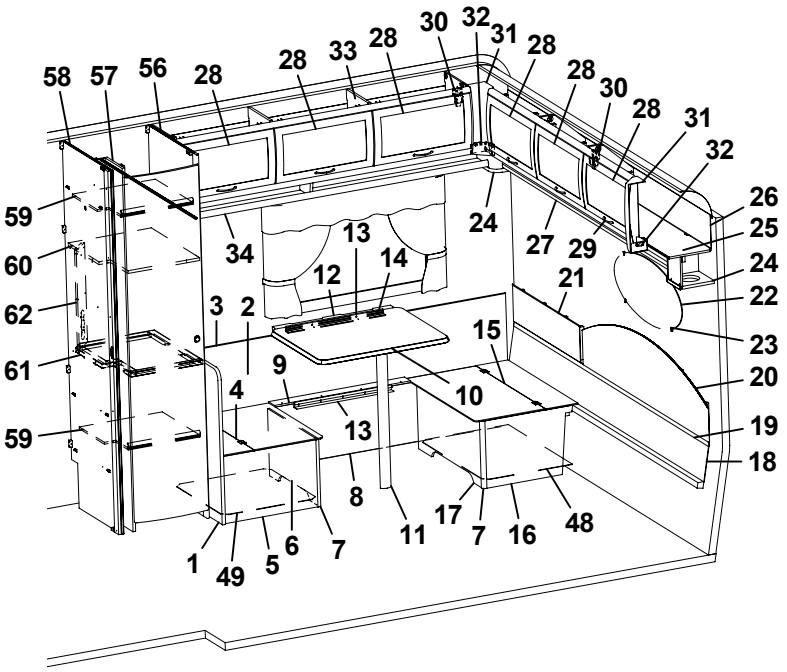
58
57
56
28
28
33
28
30
32
31
28
28
30
28
31
32
26
25
24
22
23
20
19
18
59
60
62
61
59
34
13
12
14
24
27
29
21
3
2
15
9
10
4
13
8
11
17
7
16
48
1
49
5
6
7

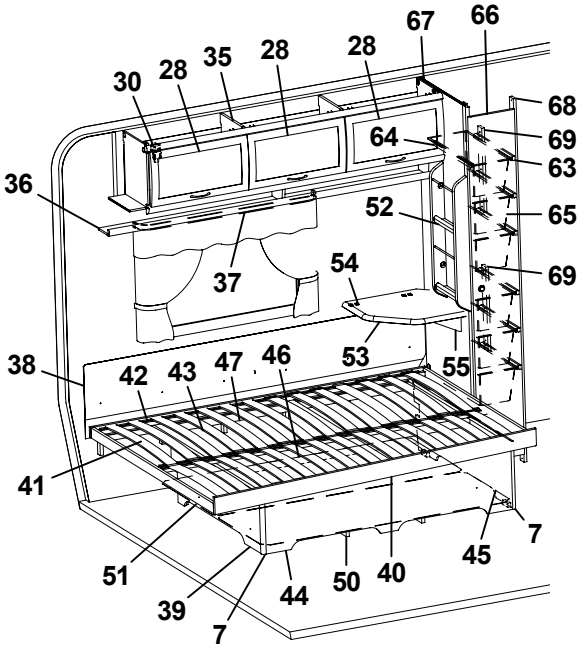
67
66
30
28
35
28
28
68
69
63
64
36
52
65
37
54
69
38
42
43
47
46
53
55
41
51
39
7
44
50
40
45
7

Pos Fig	Det. nr Part. No	Ingår Fitted	OBS!! Ange alltid årsmodell vid beställning av inredning Benämning	OBS!! Specify always year of model when ordering equipment Description
56	323435	x	Vägg garderob H	Wall wardrobe R
57	324524	x	Nisch vikdörr	Niche folding door
58	321549	x	Vägg garderob V	Wall wardrobe L
59	323734	x	Hylla nedre garderob	Shelf wardrobe under
60	324170	x	Hylla garderob	Shelf wardrobe
61	324171	x	Skiva TV-hylla 470x560	Board
62	321501	x	Front el-uttag 130x533	Front outlet 130x533
63	315488	x	Glidlist trådback L430 D14	Sliding strip tray L430 D14
64	315487	x	Glidlist trådback L430 D8	Sliding strip try L430 D8
65	309010	x	Trådback vit 227x527x185	Tray 227x527x185
66	324080	x	Dörr 260x1850	Door 260x1850
67	321553	x	Vägg backskåp V	Wall cupboard L
68	321555	x	List folierad L=1948	List L=1948
69	321556	x	List folierad L=450	List L=450
			M= Metervara T= Tillbehör	M= On the metre T= Accessory

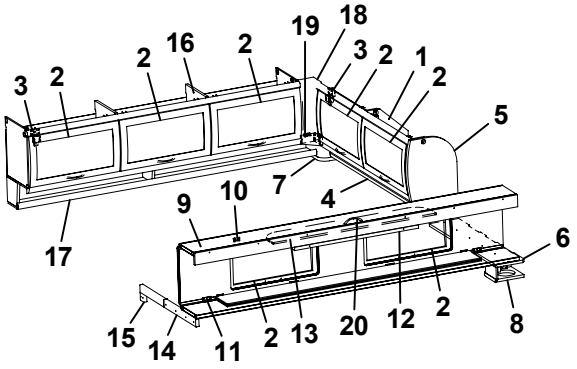
3 2 2 16 2 19 18 3 2 1 2 5 7 4 9 10 17 6 15 14 11 2 13 20 12 2 8

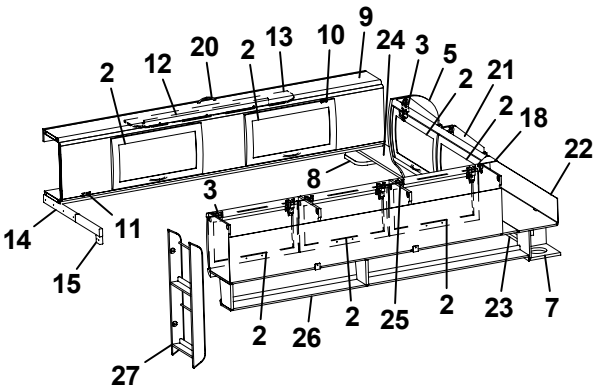
2 12 20 2 13 10 9 24 3 5 2 21 2 18 22 8 3 14 11 15 27 2 26 2 25 2 23 7

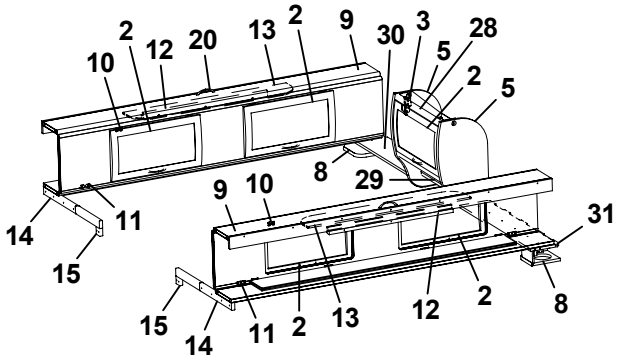
2 10 12 20 13 2 9 30 3 5 28 2 5 8 29 9 10 14 11 15 31 15 14 11 2 13 12 2 8

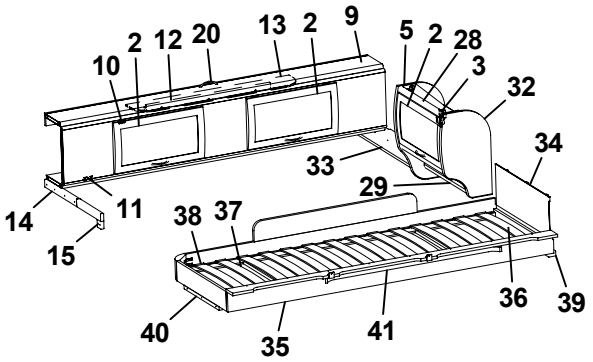
10 2 12 20 13 2 9 5 2 28 3 32 33 34 29 14 11 15 38 37 40 35 41 36 39

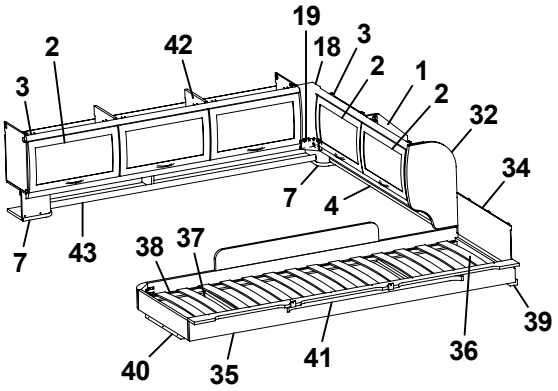
19 2 42 18 3 3 2 1 2 32 34 7 4 7 43 38 37 39 40 35 41 36

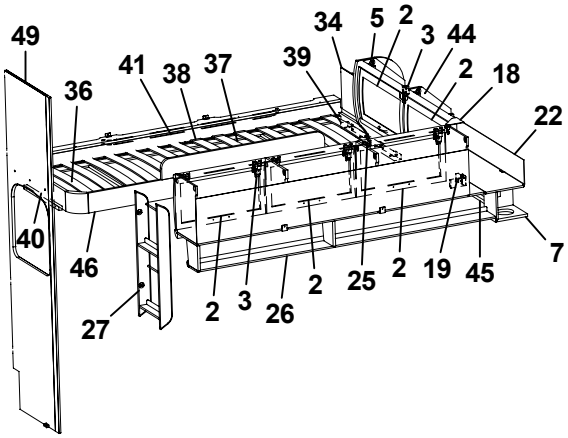
49 34 5 2 3 44 41 38 37 39 2 18 36 22 40 46 27 2 3 26 2 25 2 19 45 7

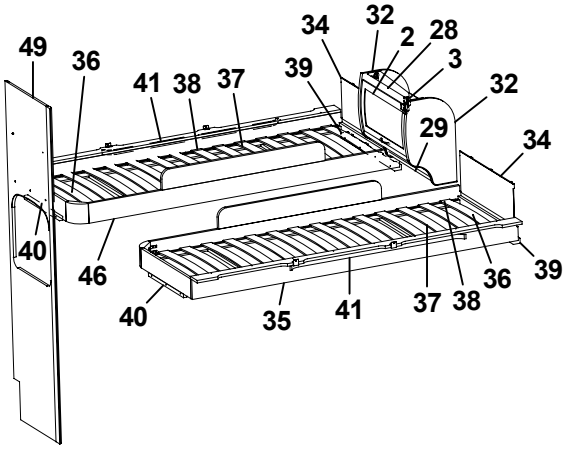
49 36 34 32 2 28 3 41 38 37 39 32 29 34 40 46 40 35 41 37 38 36 39

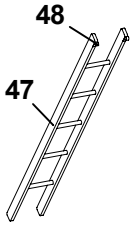
48 47

Pos Fig	Det. nr Part. No	Ingår Fitted	OBS!! Ange alltid årsmodell vid beställning av inredning Benämning	OBS!! Specify always year of model when ordering equipment Description
1	323649	x	Skåp gavel bak H L1510	Cupboard
2	323000	x	Lucka	Door
3	315194	x	Gångjärn	Hinge
4	323653	x	Hyllpaket	Shelf
5	324047	x	Gavel rundad	Gable
6	324051	x	Hylla gavel bak V 835x180	Shelf gable rear L 835x180
7	323047	x	Högtalarlåda	Box loudspeaker
8	324111	x	Högtalarlåda	Box loudspeaker
9	323817	x	Överbäddskåp L1980	Upper bed L1980
10	860402	x	Gångjärn	Hinge
11	860405	x	Gångjärn	Hinge
12	312233	x	Regel låsning	Lock bar
13	323846	x	Rasskydd ö-bäddskåp	Protective plate
14	312713	x	Bärregel (vikbar)	Bearing rail
15	312726	x	Kloss bärregel	Block bearing rail
16	323153	x	Skåp övre L=1674	Cupboard upper L=1674
17	323155	x	Hyllpaket	Shelf
18	323094	x	Hörn inredning	Corner
19	324321	x	Täckvinkel hörn inredning	Cover for corner
20	315188	x	Handtag	Handle
21	323471	x	Skåp gavel bak V L1510	Cupboard gable
22	323480	x	Skiva skåp 1500x140	Sheet 1500x140
23	324947	x	Hyllpaket	Shelf
24	324051	x	Hylla gavel bak H 835x180	Shelf R 835x180
25	323046	x	Skåp övre L=1674	Cupboard upper L=1674
26	323082	x	Hyllpaket	Shelf
27	320316	x	Tidningshylla 280x720 kpl	Newspaper shelf
28	323884	x	Skåp gavel bak L560	Cupboard gable L560
29	323888	x	Hyllpaket	Shelf
30	324107	x	Hylla gavel bak H 886x180	Shelf R 886x180
31	324107	x	Hylla gavel bak V 886x180	Shelf L 886x180
32	323657	x	Gavel rundad	Gable
33	324107	x	Hylla gavel bak 886x180	Shelf 886x180
34	321209	x	Värmespalt gavel	Air gap gable
35	323797	x	Sängram vån.säng V u. ribbotten	Bed bottom L without laths
36	325430	x	Ribbotten kpl.	Laths bottom cpl.
37	311985	x	Ribba sängbotten L=718 B=63	Lath bed bottom L=718 B=63
38	312046	x	Band t. ribbotten	Band for laths bottom
39	324117	x	Bärregel	Bearing rail
40	312436	x	Bärregel L=440	Bearing rail L=440
41	315447	x	Skena gardin L1080	Curtain rod L1080
42	323153	x	Skåp övre L=1674	Cupboard upper L=1674
43	324907	x	Hyllpaket	Shelf
44	323471	x	Skåp gavel bak L1510	Cupboard gable L1510
45	323476	x	Hyllpaket	Shelf
46	323798	x	Sängram vån.säng H u. ribbotten	Bed bottom
47	312613	T	Stege ö-bäddsskåp 201x1800 kpl.	Ladder upper bed 201x1800 cpl.
48	860426	T	Krok t. stege	Hook for ladder
49	324146	T	Vägg garderob H	Wall wardrobe R
			T= Tillbehör	T= Accessory

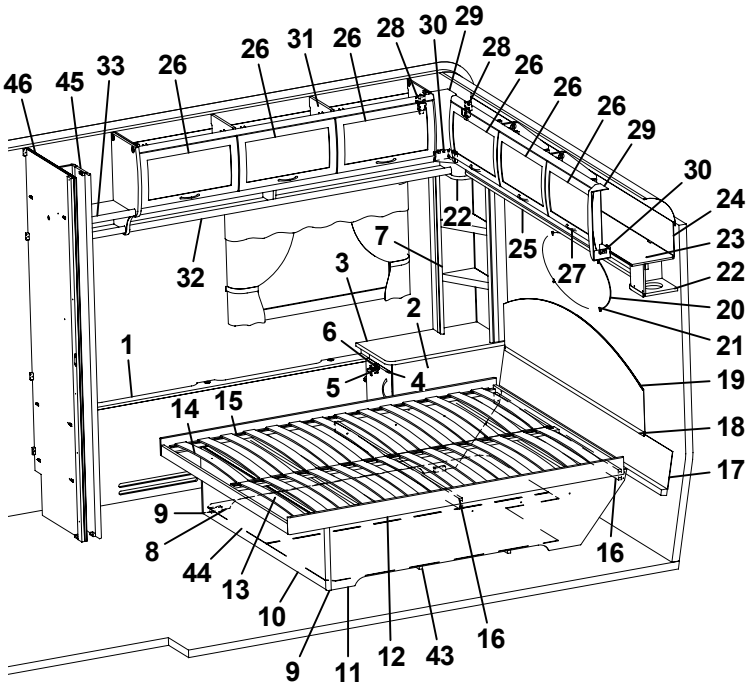
46
45
33
26
26
31
26
28
30
29
28
26
26
26
29
30
24
23
22
20
21
19
18
17
16
22
25
27
32
7
3
2
6
5
4
1
14
15
9
8
44
13
10
9
11
12
43
16
16

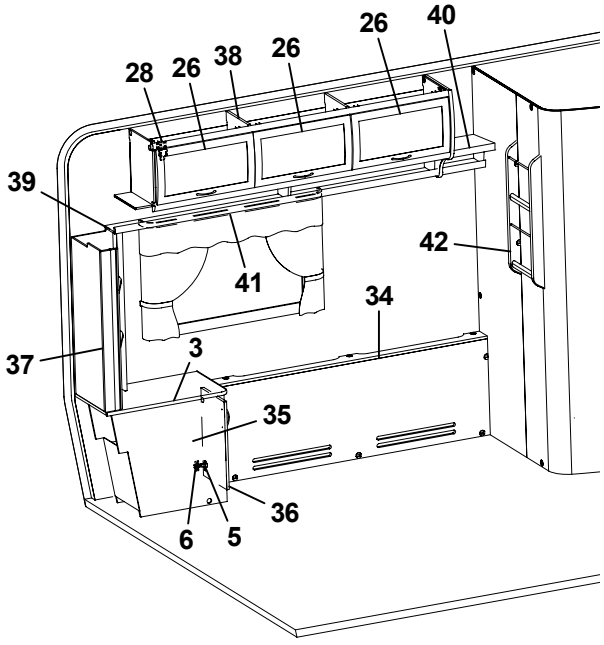
26
40
28
26
38
26
39
42
41
34
37
3
35
36
6
5

Pos Fig	Det. nr Part. No	Ingår Fitted	OBS!! Ange alltid årsmodell vid beställning av inredning Benämning	OBS!! Specify always year of model when ordering equipment Description
1	324009	x	Front täck H bak	Front cover R rear
2	323960	x	Hurts H	Cupboard R
3	323983	x	Skiva hurts 370x690	Board
4	323918	x	Lucka 270x470	Door 270x470
5	311917	x	Gångjärn	Hinge
6	312588	x	Platta gångjärn	Plate hinge
7	323958	x	Hylla H	Shelf R
8	321468	x	Gavel säng V	Gable bed L
9	860590	x	List hörn L=2500	Corner strip L=2500
10	321467	x	Front säng	Front bed
11	321469	x	Gavel säng H	Gable bed R
12	321466	x	Sängram u. ribbotten	Bed bottom without laths
13	325341	x	Ribbotten kpl.	Laths bottom cpl.
14	314211	x	Ribba sängbotten L=820 B=63	Lath bed bottom L=820 B=63
15	312046	x	Band t. ribbotten	Band for laths bottom
16	321597	x	List 17,5x55x1440	List 17,5x55x1440
17	323293	x	Värmespalt nedre gavel bak	Air gap under
18	314287	x	List plast L=2270	List plastic L=2270
19	314594	x	Värmespalt övre gavel bak	Air gap upper
20	313449	x	Spegel oval 800x350x3	Mirror 800x350x3
21	312809	x	Hållare spegel	Holder mirror
22	323047	x	Högtalarlåda	Box loudspeaker
23	323049	x	Skåp gavel bak L2365	Cupboard gable L2365
24	323059	x	Skiva skåp 2345x180	Sheet 2345x180
25	323138	x	Hyllpaket	Shelf
26	323000	x	Lucka	Door
27	315188	z	Handtag	Handle
28	315194	z	Gångjärn	Hinge
29	323094	z	Hörn inredning	Corner
30	324321	z	Täckvinkel hörn inredning	Cover for corner
31	323153	z	Skåp övre L1674	Cupboard upper L1674
32	323155	z	Hyllpaket	Shelf
33	323962	z	Hylla H	Shelf R
34	321381	z	Front täck V bak	Front cover L rear
35	323961	z	Hurts V	Cupboard L
36	323917	z	Lucka 270x470	Door 270x470
37	323959	z	Hylla V	Shelf L
38	323046	z	Skåp övre L=1674	Cupboard upper L=1674
39	323082	z	Hyllpaket	Shelf
40	323963	z	Hylla V	Shelf L
41	315220	z	Skena gardin L1020	Curtain rod L1020
42	320316	z	Tidningshylla 280x720 kpl	Newspaper shelf
43	325076	z	Luftspalt sänglåda	Air gap bed box
44	321575	z	Luftspalt sänglåda	Air gap bed box
45	321432	z	Nisch vikdörr	Niche folding door
46	321421	z	Vägg garderob H	Wall wardrobe R
			T= Tillbehör	T= Accessory

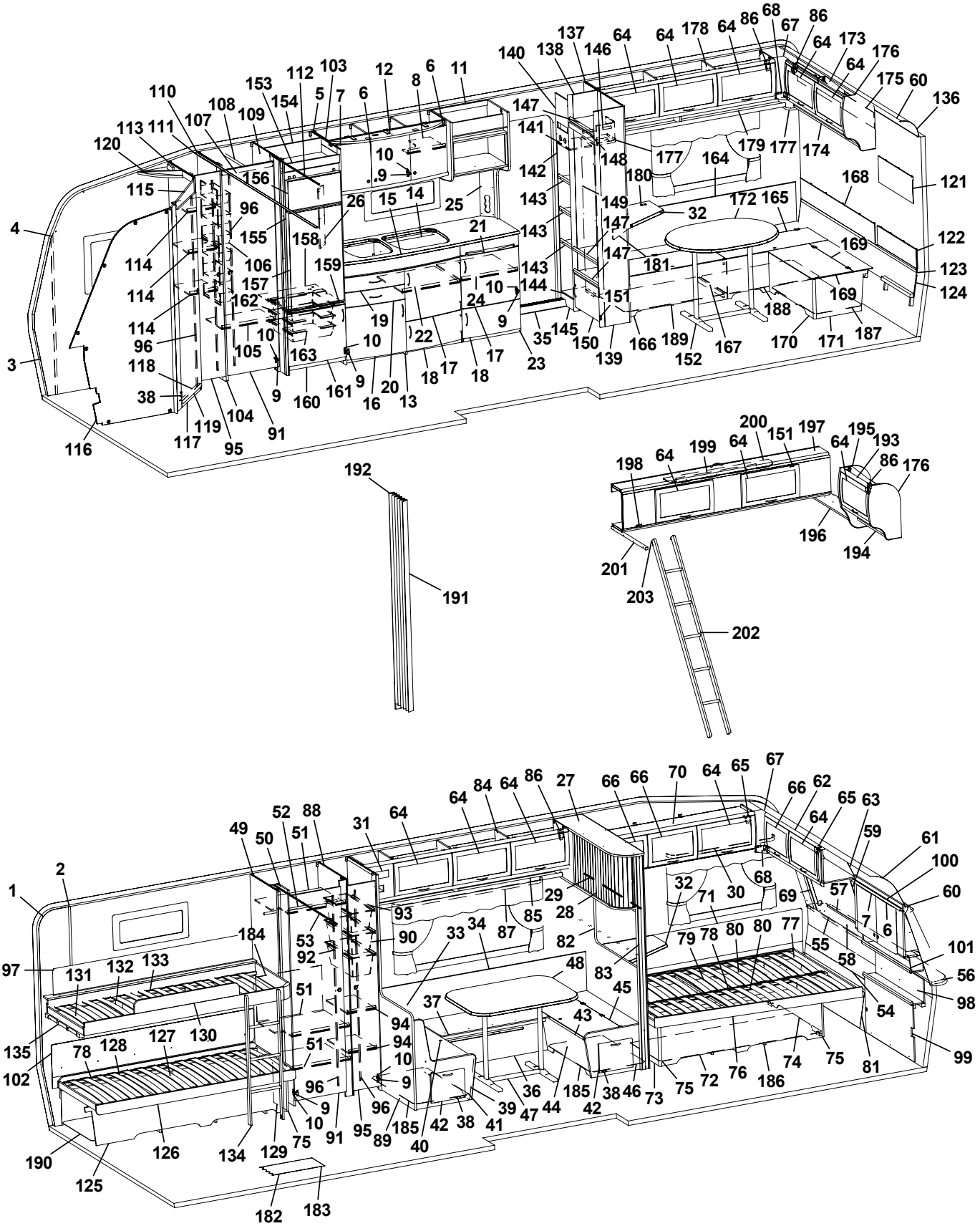
1 2 3 4 5 6 7 8 9 10 11 12 13 14 15 16 17 18 19 20 21 22 23 24 25 26 27 28 29 30 31 32 33 34 35 36 37 38 39 40 41 42 43 44 45 46 47 48 49 50 51 52 53 54 55 56 57 58 59 60 61 62 63 64 65 66 67 68 69 70 71 72 73 74 75 76 77 78 79 80 81 82 83 84 85 86 87 88 89 90 91 92 93 94 95 96 97 98 99 100 101 102 103 104 105 106 107 108 109 110 111 112 113 114 115 116 117 118 119 120 121 122 123 124 125 126 127 128 129 130 131 132 133 134 135 136 137 138 139 140 141 142 143 144 145 146 147 148 149 150 151 152 153 154 155 156 157 158 159 160 161 162 163 164 165 166 167 168 169 170 171 172 173 174 175 176 177 178 179 180 181 182 183 184 185 186 187 188 189 190 191 192 193 194 195 196 197 198 199 200 201 202 203

Pos Fig	Det. nr Part. No	Ingår Fitted	OBS!! Ange alltid årsmodell vid beställning av inredning Benämning	OBS!! Specify always year of model when ordering equipment Description	
1	312219	M	Tapet vägg/tak	Wall paper	1
2	312220	M	Tejp tapet, vägg	Tape, wall paper	2
3	314524	M	Tapet vägg tvättrum	Wall paper, washroom	3
4	314344	M	Tejp tapet vägg tvättrum	Tape, wall paper, washroom	4
5	323403	x	Skåp kök L1120 kpl.	Cupboard kitchen L1120 cpl.	5
6	323021	x	Lucka H 368x420	Door R 368x420	6
7	323020	x	Lucka V 368x420	Door L 368x420	7
8	323092	x	Hylla	Shelf	8
9	311917	x	Gångjärn	Hinge	9
10	312588	x	Platta gångjärn	Plate hinge	10
11	322169	x	Hylla mikrovågsugn	Shelf microwave oven	11
12	323401	x	Ljusramp köksskåp	Light holder	13
13	323522	x	Diskbänk kpl. m. skiva/luckor/lådor	Kitchen sink with board and doors/drawers	14
14	401328	x	Plåt under spis	Plate cover under fireplace	15
15	323171	x	Skiva diskbänk	Board	16
16	323504	x	Lucka V 550x470	Door L 550x470	17
17	323503	x	Lucka H 550x470	Door R 550x470	18
18	323510	x	Lucka H 550x265	Door R 550x265	19
19	323505	x	Låda diskbänk kpl.	Drawer cpl.	20
20	323506	x	Låda diskbänk kpl.	Drawer cpl.	21
21	323411	x	Skärbräda	Cutting board	22
22	320460	x	Hylla övre	Shelf upper	23
23	323533	x	Utskjut diskbänk	Projecting kitchen sink	24
24	321363	x	Hylla	Shelf	26
25	321501	x	Front el-uttag 130x533	Front outlet 130x533	27
26	321969	x	Front 130x533	Front 130x533	28
27	323483	x	Skåp utskjut L1230	Cupboard L1230	33
28	321600	x	Jalusi	Jalousie	34
29	314721	x	Skena draperi L=1100	Drapery rail L=1100	37
30	315220	x	Skena gardin L1020	Curtain rod L1020	38
31	312404	x	Täckfront radio 189x62	Cover radio	39
32	323231	x	Skiva TV-bänk 580x535	Board 580x535	40
33	322229	x	Värmespalt	Air gap	41
34	860423	x	List kant U-gap ljusbrun	Strip, light brown	42
35	314687	x	Tröskel aluminium L=850	Threshold aluminium L=850	43
36	322227	x	Front bäddlåda	Front	44
37	322284	x	Skiva rundsittgrupp	Sheet seat	45
38	312589	x	Gångjärn	Hinge	46
39	321614	x	Front bäddlåda bakre	Front bed box rear	47
40	321616	x	Lock bäddlåda V	Cover bed box L	48
41	322380	x	Gavel bäddlåda bakre	Gable bed box rear	49
42	320005	x	Lucka	Door	50
43	860562	x	List bädd	List bed	51
44	321613	x	Front bäddlåda främre	Front bed box front	--
45	321615	x	Lock bäddlåda H	Cover bed box R	52
46	321996	x	Gavel bäddlåda främre	Gable bed box front	53
47	315146	x	Bordsstativ	Table stand	54
48	323223	x	Bordsskiva 750x1030	Table top 750x1030	55
49	322212	x	Vägg garderob V	Wall wardrobe L	56
50	322368	x	Nisch vikdörr	Niche folding door	57
			M= Metervara T= Tillbehör	M= On the metre T= Accessory	

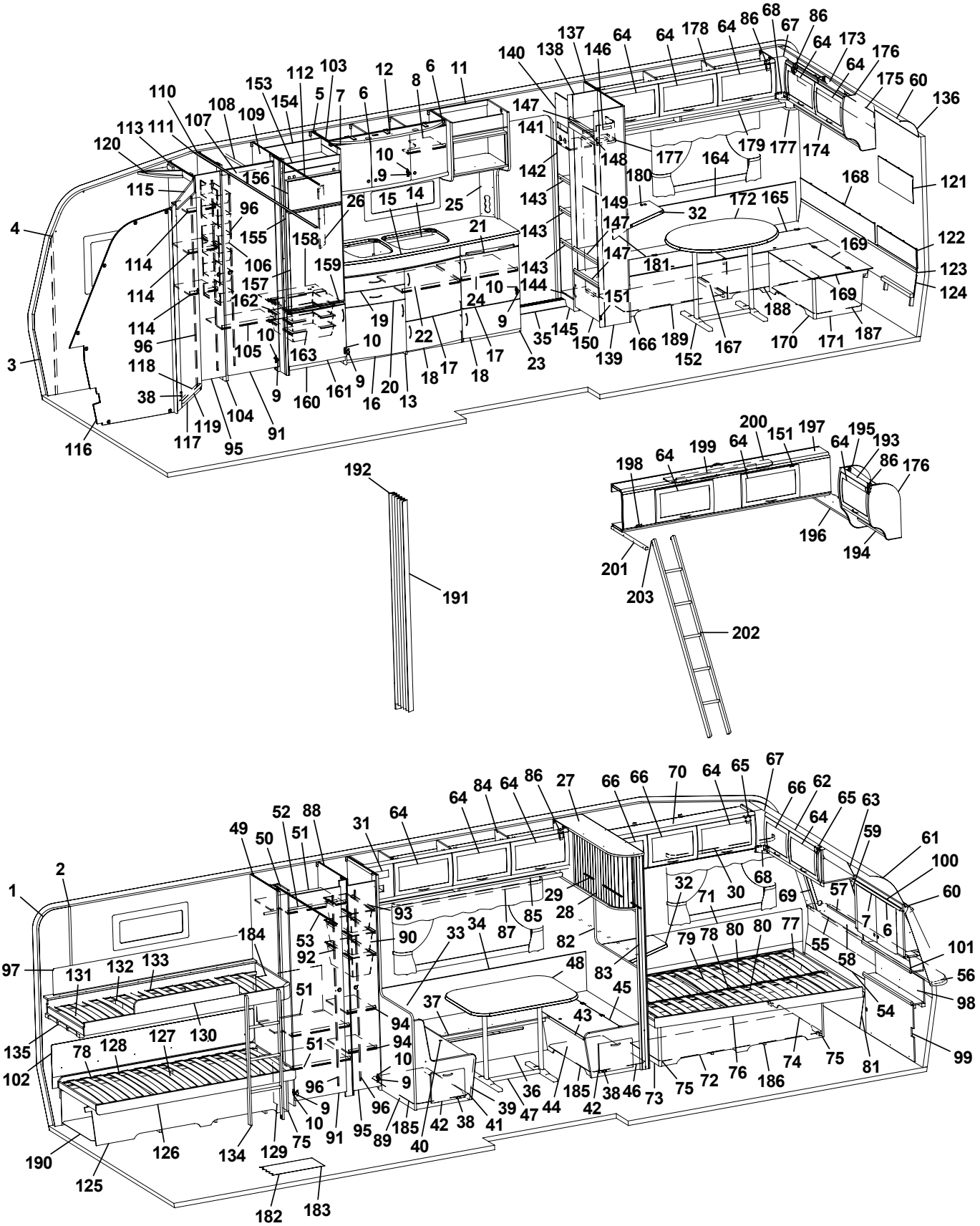
1 2 3 4 5 6 7 8 9 10 11 12 13 14 15 16 17 18 19 20 21 22 23 24 25 26 27 28 29 30 31 32 33 34 35 36 37 38 39 40 41 42 43 44 45 46 47 48 49 50 51 52 53 54 55 56 57 58 59 60 61 62 63 64 65 66 67 68 69 70 71 72 73 74 75 76 77 78 79 80 81 82 83 84 85 86 87 88 89 90 91 92 93 94 95 96 97 98 99 100 101 102 103 104 105 106 107 108 109 110 111 112 113 114 115 116 117 118 119 120 121 122 123 124 125 126 127 128 129 130 131 132 133 134 135 136 137 138 139 140 141 142 143 144 145 146 147 148 149 150 151 152 153 154 155 156 157 158 159 160 161 162 163 164 165 166 167 168 169 170 171 172 173 174 175 176 177 178 179 180 181 182 183 184 185 186 187 188 189 190 191 192 193 194 195 196 197 198 199 200 201 202 203

Pos Fig	Det. nr Part. No	Ingår Fitted	OBS!! Ange alltid årsmodell vid beställning av inredning Benämning	OBS!! Specify always year of model when ordering equipment Description
51	322214	x	Hylla garderob	Shelf
52	312053	x	Galgstång L=780	Clothes hanger L=780
53	314724	x	Skena draperi L=1780	Drapery rail L=1780
54	323492	x	Värmespalt nedre gavel fram	Air gap under
55	323493	x	Värmespalt övre gavel fram	Air gap upper
56	323128	x	Hylla front L2444	Shelf front L2444
57	860593	x	Raskant plast L=2600	Cantlist shelf front L=2600
58	324030	x	Luftspalt fronthylla	Air gap shelf front
59	323270	x	Front högtalare H	Front loudspeaker R
60	313884	x	List plast radie L=2379	List L=2379
61	316005	x	Skiva plast 295x2363x1	Plastic sheet
62	323491	x	Skåp gavel fram L1409	Cupboard L1409
63	323669	x	Skiva skåp 1399x190	Sheet 1399x190
64	323000	x	Lucka	Door
65	860406	x	Gångjärn	Hinge
66	323002	x	Lucka	Door
67	323094	x	Hörn inredning	Corner
68	324321	x	Täckvinkel hörn inredning	Cover for corner
69	323271	x	Front högtalare V	Front loudspeaker L
70	323626	x	Skåp övre L1603	Cupboard upper L1603
71	323752	x	Värmespalt V fram	Air gap L.F.
72	321980	x	Front säng	Front bed
73	322513	x	Gavel säng V	Gable bed L
74	322344	x	Gavel säng H	Gable bed R
75	860590	x	List hörn L=2500	Corner strip L=2500
76	321660	x	Sängram u. ribbotten	Bed bottom without laths
77	325340	x	Ribbotten kpl.	Laths bottom cpl.
78	312046	x	Band t. ribbotten	Band for laths bottom
79	311985	x	Ribba sängbotten L=718 B=63	Lath bed bottom L=718 B=63
80	321983	x	List furu 17,5x55x1550	Wood lath pine 17,5x55x1550
81	320432	x	Värmespalt förl. 1200x320	Air gap 1200x320
82	321618	x	Vägg främre	Wall front
83	322160	x	Stolpe utskjut främre	Support bar, front
84	323640	x	Skåp övre L1960	Cupboard upper L1960
85	323645	x	Hyllpaket	Shelf
86	315194	x	Gångjärn	Hinge
87	315221	x	Skena gardin L1420	Curtain rod L=1420
88	322210	x	Vägg garderob H	Wall wardrobe R
89	322274	x	Vägg bakre	Wall rear
90	309010	x	Trådback vit 227x527x185	Tray 227x527x185
91	320001	x	Dörr 490x1850	Door 490x1850
92	315488	x	Glidlist trådback L430 D14	Sliding strip tray L430 D14
93	315487	x	Glidlist trådback L430 D8	Sliding strip try L430 D8
94	321745	x	Hylla	Shelf
95	324080	x	Dörr 260x1850	Door 260x1850
96	314523	x	Rätningslist dörr L=1715	List L=1715
97	322262	x	Värmespalt övre V bak	Air gap upper L rear
98	323759	x	Värmespalt	Air gap
99	323758	x	Front	Front
100	323757	x	Skåp tvättrum	Cupboard
			M= Metervara T= Tillbehör	M= On the metre T= Accessory

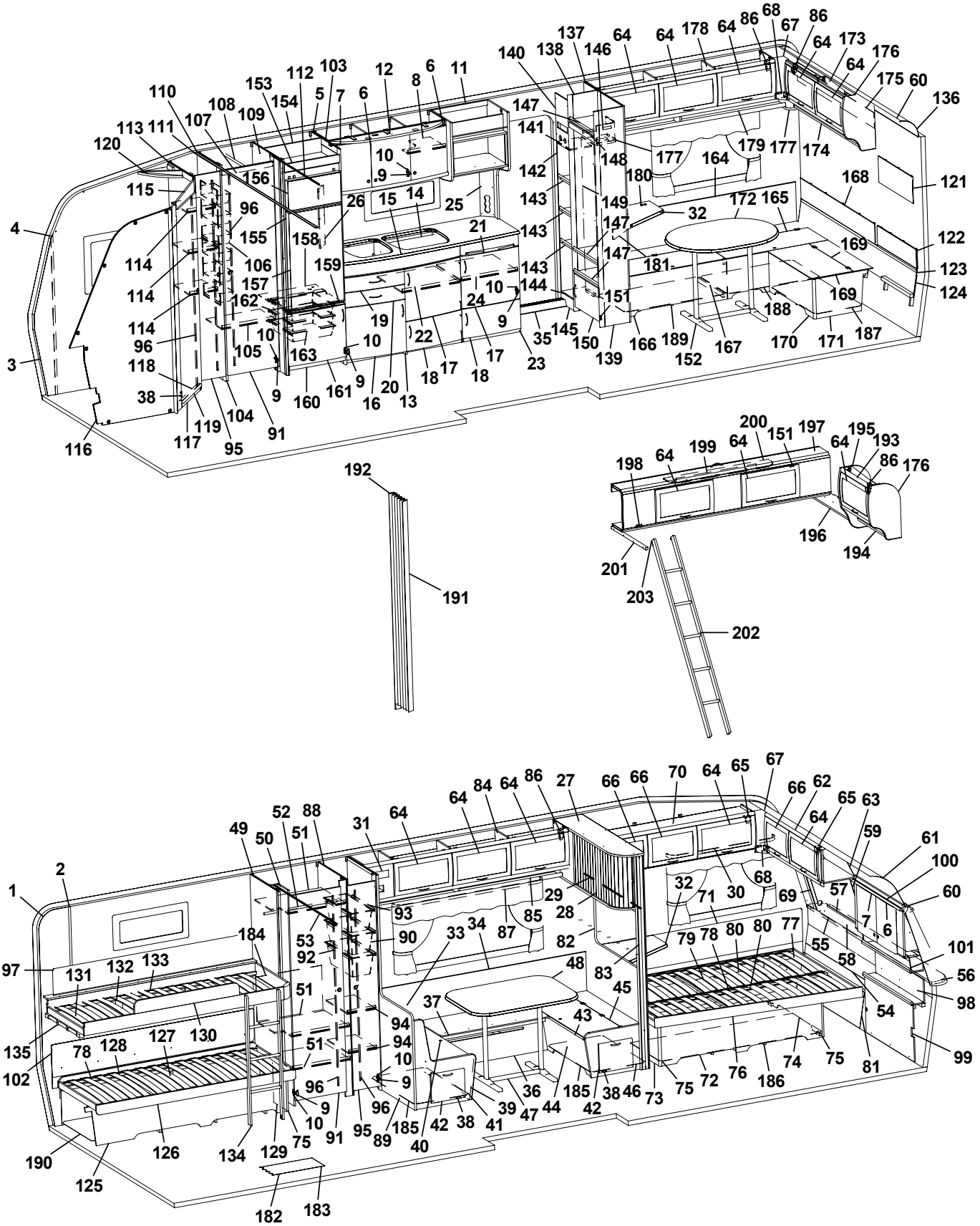
1 2 3 4 5 6 7 8 9 10 11 12 13 14 15 16 17 18 19 20 21 22 23 24 25 26 27 28 29 30 31 32 33 34 35 36 37 38 39 40 41 42 43 44 45 46 47 48 49 50 51 52 53 54 55 56 57 58 59 60 61 62 63 64 65 66 67 68 69 70 71 72 73 74 75 76 77 78 79 80 81 82 83 84 85 86 87 88 89 90 91 92 93 94 95 96 97 98 99 100 101 102 103 104 105 106 107 108 109 110 111 112 113 114 115 116 117 118 119 120 121 122 123 124 125 126 127 128 129 130 131 132 133 134 135 136 137 138 139 140 141 142 143 144 145 146 147 148 149 150 151 152 153 154 155 156 157 158 159 160 161 162 163 164 165 166 167 168 169 170 171 172 173 174 175 176 177 178 179 180 181 182 183 184 185 186 187 188 189 190 191 192 193 194 195 196 197 198 199 200 201 202 203

Pos Fig	Det. nr Part. No	Ingår Fitted	OBS!! Ange alltid årsmodell vid beställning av inredning Benämning	OBS!! Specify always year of model when ordering equipment Description
101	324251	x	Hylla tvättrum	Shelf
102	312006	x	Värmespalt V-H bak	Air gap L-R rear
103	323565	x	Vägg kyl H	Wall refrigerator R
104	324172	x	Vägg garderob H	Wall wardrobe R
105	320792	x	Hylla	Shelf
106	312162	x	Korg garderob 330x140x520	Basket
107	320667	x	Överbit garderob	Overlap wardrobe
108	312053	x	Galgstång L=780	Clothes hanger L=780
109	323567	x	Vägg kyl V	Wall cupboard L
110	309969	x	List snäpp undre L2379	List under L2379
111	309970	x	List snäpp övre L2379	List upper L2379
112	314722	x	Skena draperi L=900	Curtain rod L=900
113	323761	x	Vägg tvättrum bakre	Wall washroom rear
114	323767	x	Hylla	Shelf
115	323762	x	Överbit tvättrum	Overlap washroom
116	323760	x	Vägg tvättrum främre	Wall washroom front
117	321060	x	Tröskel 480x60	Threshold 480x60
118	314591	x	List tröskel al. L=480	List threshold L=480
119	321706	x	Dörr 490x1750	Door 490x1750
120	322002	x	Ljusramp tvättrum	Light holder
121	321209	x	Värmespalt gavel	Air gap gable
122	323800	x	Värmespalt gavel bak V	Air gap gable rear L
123	314287	x	List plast L=2270	List plastic L=2270
124	323883	x	Värmespalt gavel bak	Air gap gable rear
125	323799	x	Front säng V	Front bed L
126	312026	x	Sängram u. ribbotten	Bed bottom without laths
127	325480	x	Ribbotten kpl.	Laths bottom cpl.
128	311985	x	Ribba sängbotten L=718 B=63	Lath bed bottom L=718 B=63
129	321577	x	Gavel säng	Gable bed
130	323797	x	Sängram vån.säng V u. ribbotten	Bed bottom L without laths
131	325430	x	Ribbotten kpl.	Laths bottom cpl.
132	311985	x	Ribba sängbotten L=718 B=63	Lath bed bottom L=718 B=63
133	312046	x	Band t. ribbotten	Band for laths bottom
134	322242	x	Stege	Ladder
135	324117	x	Bärregel	Bearing rail
136	316005	x	Skiva plast 295x2363x1	Plastic sheet
137	323947	x	Vägg garderob	Wall wardrobe
138	322189	x	Vägg garderob V	Wall wardrobe L
139	322186	x	Vägg garderob H	Wall wardrobe R
140	323948	x	Front	Front
141	323952	x	Botten	Bottom
142	322441	x	Gavel V	Gable L
143	323953	x	Hylla	Shelf
144	323949	x	Hylla	Shelf
145	323951	x	Front	Front
146	312053	x	Galgstång L=780	Clothes hanger L=780
147	322191	x	Hylla	Shelf
148	322283	x	Front övre	Front upper
149	323950	x	Rygg	Back
150	322273	x	Lucka 489x300	Door 489x300
151	860402	2	Gångjärn	Hinge
152	313185	1	Bordsstativ	Table stand
153	324067	1	Front kylskåpsskåp	Front cupboard
154	324918	1	Bakstycke kyl	Back cupboard
155	323613	1	List folierad L=1365	List L=1365
			M= Metervara T= Tillbehör	M= On the metre T= Accessory

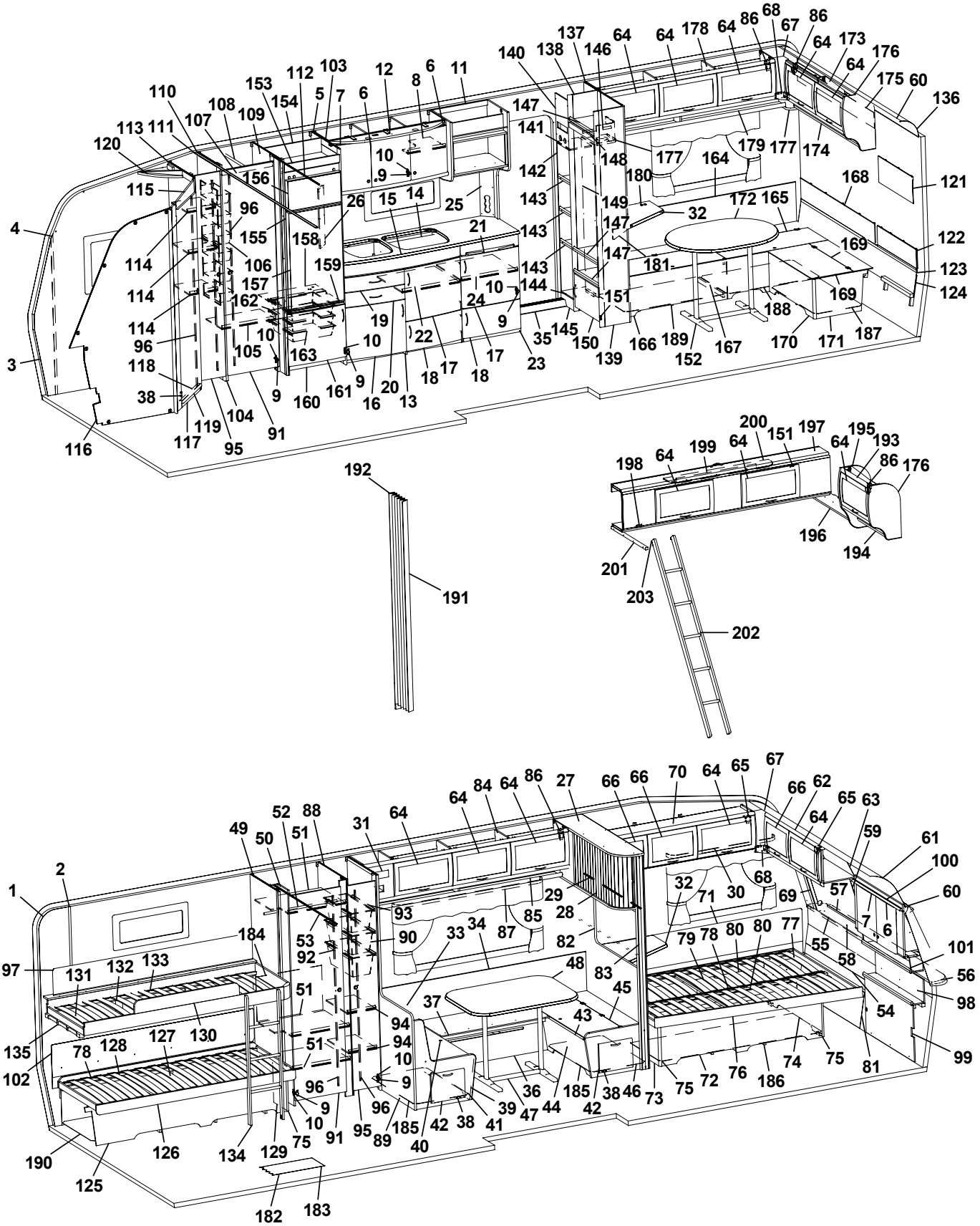
1 2 3 4 5 6 7 8 9 10 11 12 13 14 15 16 17 18 19 20 21 22 23 24 25 26 27 28 29 30 31 32 33 34 35 36 37 38 39 40 41 42 43 44 45 46 47 48 49 50 51 52 53 54 55 56 57 58 59 60 61 62 63 64 65 66 67 68 69 70 71 72 73 74 75 76 77 78 79 80 81 82 83 84 85 86 87 88 89 90 91 92 93 94 95 96 97 98 99 100 101 102 103 104 105 106 107 108 109 110 111 112 113 114 115 116 117 118 119 120 121 122 123 124 125 126 127 128 129 130 131 132 133 134 135 136 137 138 139 140 141 142 143 144 145 146 147 148 149 150 151 152 153 154 155 156 157 158 159 160 161 162 163 164 165 166 167 168 169 170 171 172 173 174 175 176 177 178 179 180 181 182 183 184 185 186 187 188 189 190 191 192 193 194 195 196 197 198 199 200 201 202 203

Pos Fig	Det. nr Part. No	Ingår Fitted	OBS!! Ange alltid årsmodell vid beställning av inredning Benämning	OBS!! Specify always year of model when ordering equipment Description
156	324828	x	Skiva frys	Sheet freezer
157	324829	x	Skiva kyl	Sheet refrigerator
158	324913	x	Hylla under kyl	Shelf
159	321826	x	Front hylla	Front
160	320657	x	Front skåp under kyl	Front cupboard
161	323504	x	Lucka V 550x470	Door L 550x470
162	312712	x	Glidlist trådback (säljes i par)	Sliding strip tray (pair)
163	310325	x	Trådback vit 427x427x85	Tray 427x427x85
164	320341	x	Värmespalt H-bak	Air gap R rear
165	323795	1	Lock bäddlåda	Cover bed box
166	323796	x	Front bäddlåda	Front bed box
167	322289	x	Stöd bäddlåda	Support bed box
168	323801	x	Värmespalt gavel bak H	Air gap gable rear
169	322241	x	Lock bäddlåda	Cover bed box
170	322232	x	Front bäddlåda	Front bed box
171	323372	x	Gavel bäddlåda HB bakre	Gable bed box R.R. rear
172	323224	x	Bordsskiva 750x1000	Table top 750x1000
173	323649	x	Skåp gavel bak L1510	Cupboard gable L1510
174	323653	x	Hyllpaket	Shelf
175	323480	x	Skiva skåp 1500x140	Sheet 1500x140
176	323657	x	Gavel rundad	Gable
177	323047	x	Högtalarlåda	Box loudspeaker
178	323153	x	Skåp övre L=1674	Cupboard upper L=1674
179	324907	x	Hyllpaket	Shelf
180	860621	x	Gångjärn	Hinge
181	315749	x	Stöd	Support board
182	314708	M	Matta golv (I vagnar fram till Mars 2005)	Carpet floor (In caravans into Mars 2005)
183	316004	M	Matta golv, Solidwood (I vagnar från Mars 2005)	Carpet floor, Solidwood (In caravans from Mars
184	322393	x	Täckskiva exp.kärl	Board
185	321741	x	Luftspalt	Air gap
186	325113	x	Luftspalt	Air gap
187	325236	x	Luftspalt	Air gap
188	324151	x	Luftspalt	Air gap
189	325235	x	Luftspalt	Air gap
190	325233	x	Luftspalt	Air gap
191	315216	T	Vikdörr 1900x1500	Folding door
192	323115	T	Bakdel nisch vikdörr	Back niche folding door
193	323884	T	Skåp gavel bak L560	Cupboard gable L560
194	323888	T	Hyllpaket	Shelf
195	324047	T	Gavel rundad	Gable
196	324059	T	Hylla gavel bak 935x180	Shelf gable rear 935x180
197	323817	T	Överbäddskåp L1980	Upper bed L1980
198	860405	T	Gångjärn	Hinge
199	312233	T	Regel låsning	Lock bar
200	323846	T	Rasskydd ö-bäddskåp	Protective plate
201	312313	T	Bärregel 670x22x22	Bearing rail 670x22x22
202	312613	T	Stege ö-bäddsskåp 201x1800 kpl.	Ladder upper bed 201x1800 cpl.
203	860426	T	Krok t. stege	Hook for ladder
			Dyntyger, gardiner m.m. (se tyger)	Cushion textilies, curtains etc. (see textiles)
			M= Metervara T= Tillbehör	M= On the metre T= Accessory

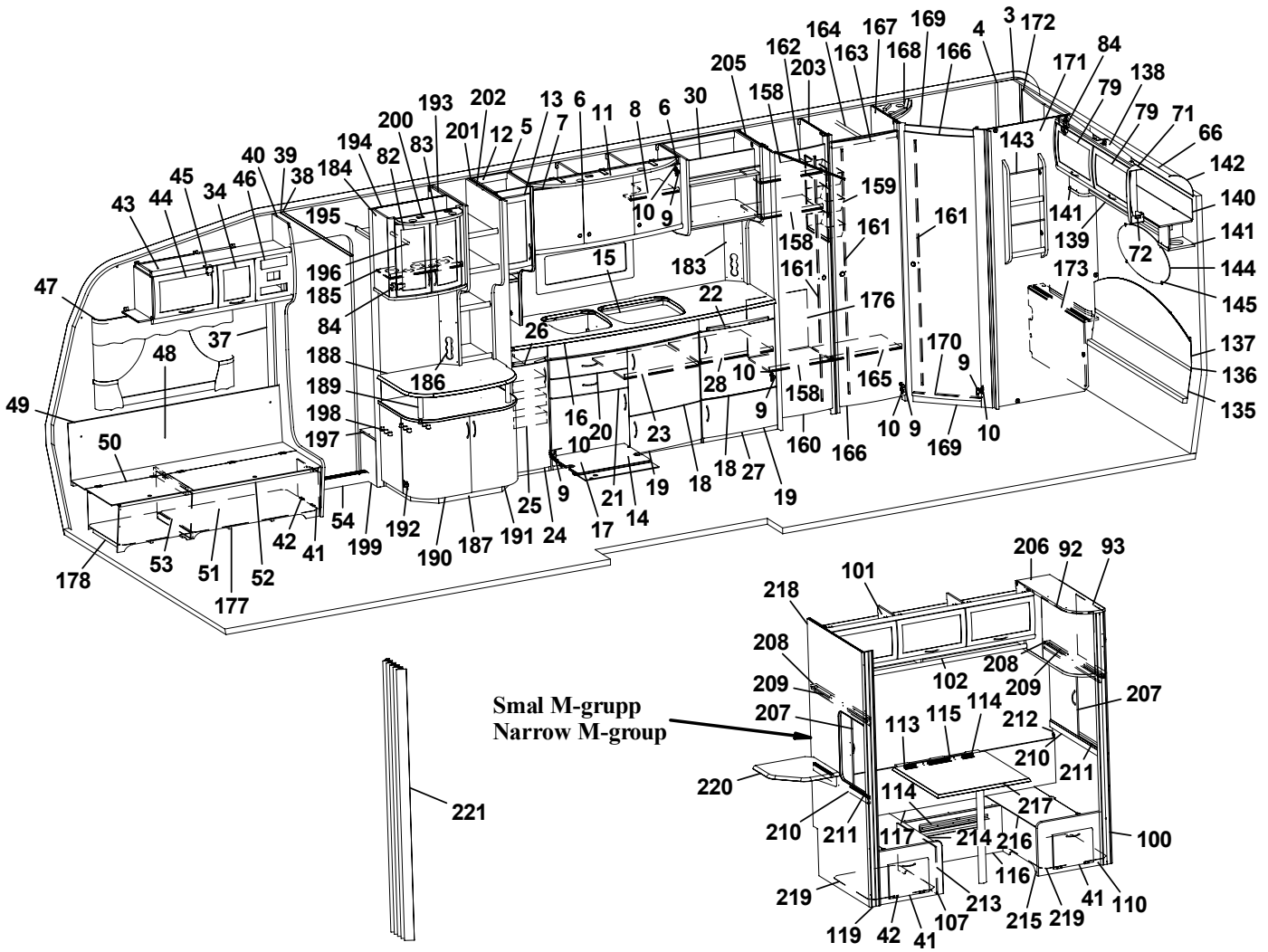

Smal M-grupp
Narrow M-group

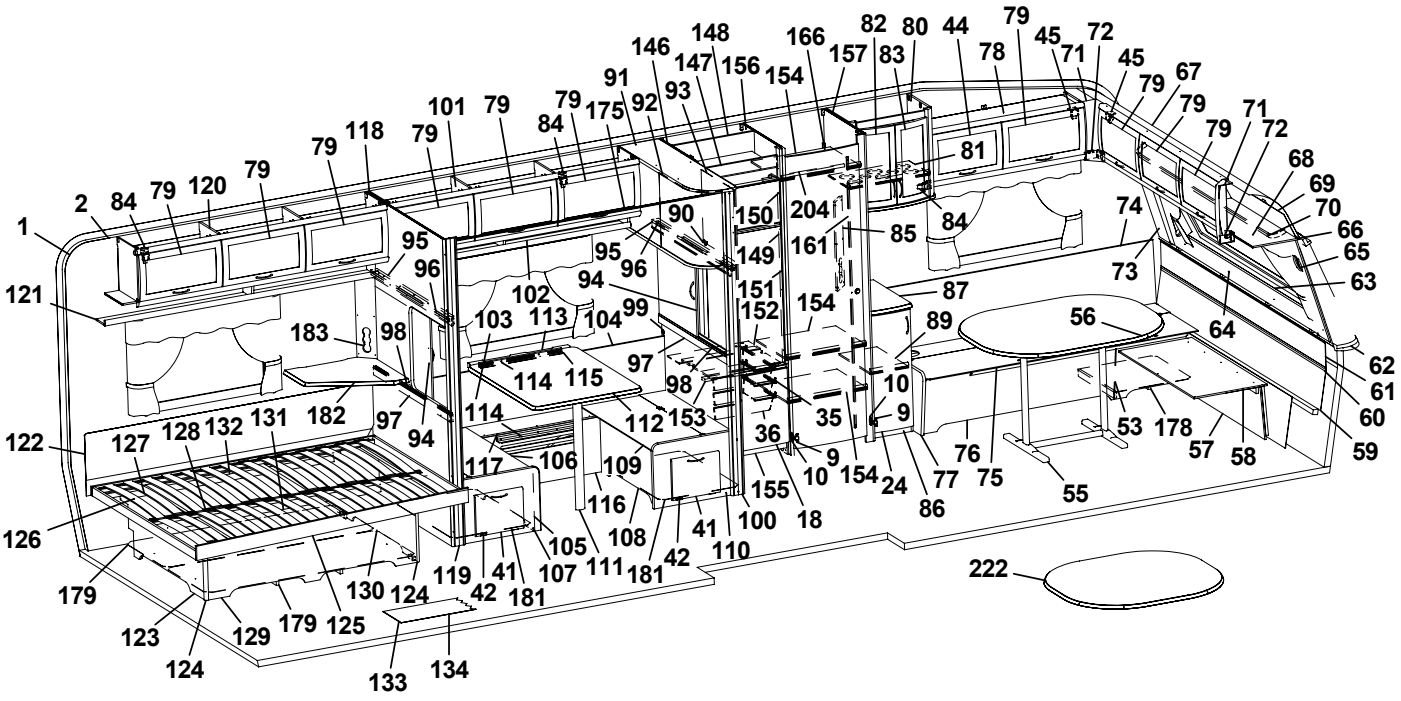

Pos Fig	Det. nr Part. No	Ingår Fitted	OBS!! Ange alltid årsmodell vid beställning av inredning Benämning	OBS!! Specify always year of model when ordering equipment Description
1	312219	M	Tapet vägg/tak	Wall paper
2	312220	M	Tejp tapet, vägg	Tape, wall paper
3	314524	M	Tapet vägg tvättrum	Wall paper, washroom
4	314344	M	Tejp tapet, vägg tvättrum 50 m/rulle	Tape, wall paper washroom 50 m/roll
5	323403	x	Skåp kök L1120 kpl.	Cupboard kitchen L1120 cpl.
6	323021	x	Lucka H 368x420	Door R 368x420
7	323020	x	Lucka V 368x420	Door L 368x420
8	323092	x	Hylla	Shelf
9	311917	x	Gångjärn	Hinge
10	312588	x	Platta gångjärn	Plate hinge
11	323401	x	Ljusramp köksskåp	Light holder
12	323267	x	Skåp utskjut kökskåp kpl.	Cupboard projekting cpl.
13	323426	x	Lucka V 236x500	Door L 236x500
14	323527	x	Diskbänk kpl. m. skiva/luckor/lådor	Kitchen sink with board and doors/drawers
15	401328	x	Plåt under spis	Plate cover under fireplace
16	323172	x	Skiva diskbänk	Board sink unit
17	323504	x	Lucka V 550x470	Door L 550x470
18	323503	x	Lucka H 550x470	Door R 550x470
19	323510	x	Lucka H 550x265	Door R 550x265
20	323505	x	Låda diskbänk kpl.	Drawer cpl.
21	323506	x	Låda diskbänk kpl.	Drawer cpl.
22	323411	x	Skärbräda	Cutting board
23	320460	x	Hylla övre	Shelf upper
24	323517	x	Lucka 270x740	Door 270x740
25	312106	x	Bänkutdragssats kpl.	Extensible basket
--	315995	x	Skena d:o	Rail d:o
--	315996	x	Krok d:o	Hook d:o
26	323413	x	Skärbräda	Cutting board
27	324149	x	Utskjut diskbänk	Projection kitchen sink
28	321363	x	Hylla	Shelf
30	322169	x	Hylla mikrovågsugn	Shelf microwave oven
34	323001	x	Lucka	Door
35	312712	x	Glidlist trådback (säljes i par)	Sliding strip tray (pair)
36	310325	x	Trådback vit 427x427x85	Tray 427x427x85
37	504400	x	List täck el-kabel B=44 L=2000	Cover strip B=44 L=2000
38	309969	x	List snäpp undre L2379	List under L2379
39	309970	x	List snäpp övre L2379	List upper L2379
40	324723	x	Stolpe först. L1948 kpl. m. lucka	Support bar cpl. with door
41	320005	x	Lucka	Door
42	312589	x	Gångjärn	Hinge
43	324720	x	Skåp övre elc. L1032	Cupboard upper L1032
44	323002	x	Lucka	Door
45	860406	x	Gångjärn	Hinge
46	312404	x	Täckfront radio 189x62	Cover radio
47	315220	x	Skena gardin L1020	Curtain rod L1020
48	323457	x	Värmespalt H fram	Air gap R.F.
49	860423	M	List kant U-gap ljusbrun	Strip, light brown
50	323446	x	Lock bäddlåda H F	Cover bed box R.F.
51	323445	x	Front bäddlåda H F (utan lastlucka)	Front bed box R.F. (without loading hatch)
--	324424	T	Front bäddlåda H F (med lastlucka)	Front bed box R.F. (with loading hatch)
			M= Metervara T= Tillbehör	M= On the metre T= Accessory

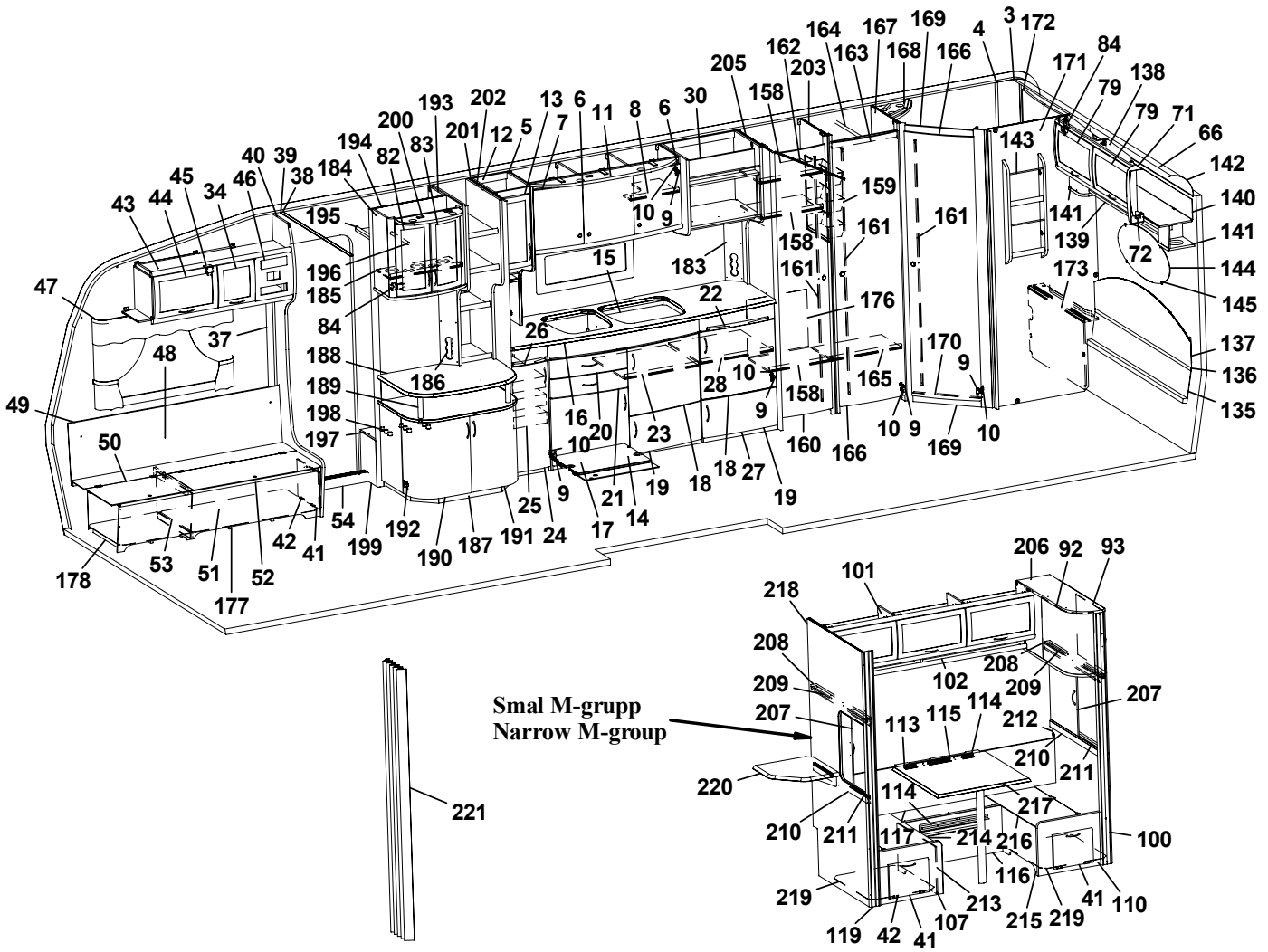

Smal M-grupp
Narrow M-group

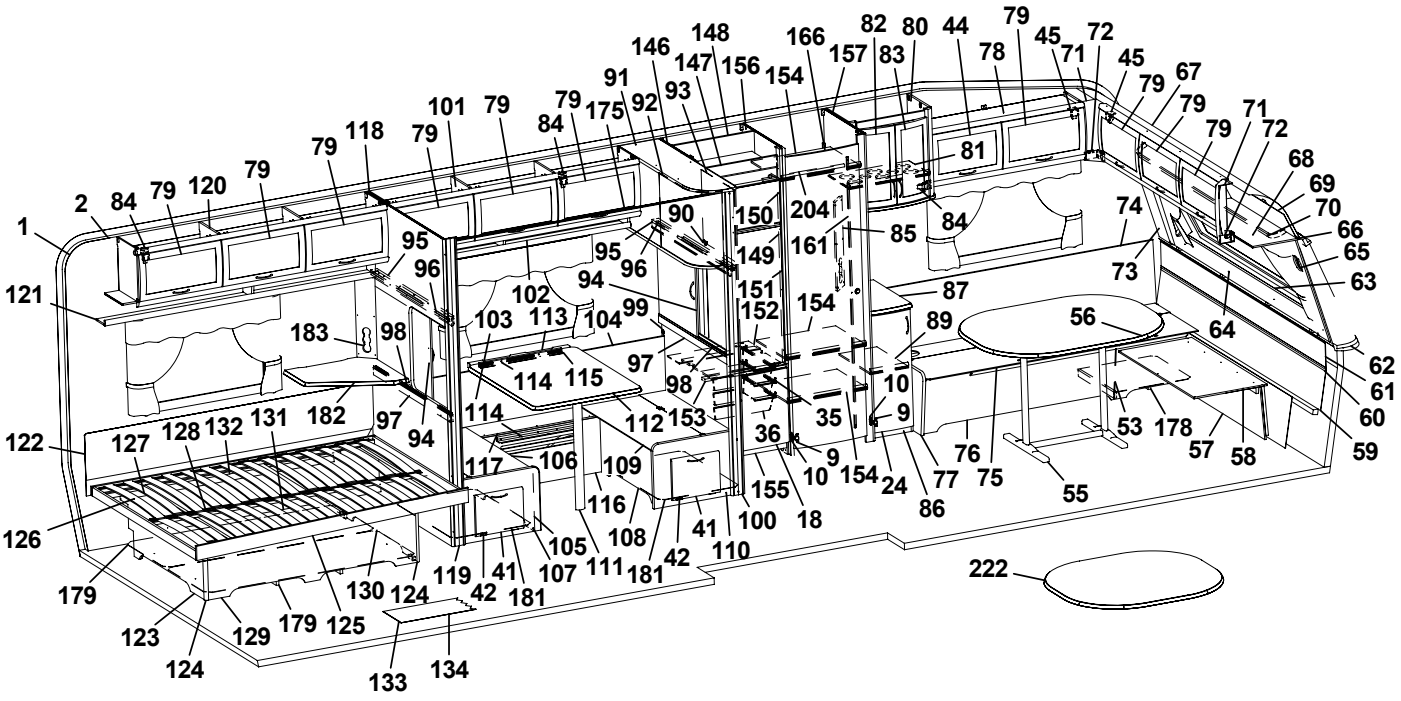

Pos Fig	Det. nr Part. No	Ingår Fitted	OBS!! Ange alltid årsmodell vid beställning av inredning Benämning	OBS!! Specify always year of model when ordering equipment Description
52	860562	x	List bädd	List bed
53	312825	x	Stöd bäddlåda HF	Support bed box
54	314687	x	Tröskel aluminium L=850	Threshold aluminium L=850
55	313185	x	Bordsstativ	Table stand
56	323220	x	Bordsskiva 940x1200	Table top 940x1200
57	323180	x	Front bäddlåda gavel (2 st när lastl. mont.)	Front bed box gable (2 pcs in loading hatch)
58	323205	x	Skiva rundsittgrupp	Sheet seat
59	323203	x	Värmespalt nedre gavel fram	Air gap under
60	314287	x	List plast L=2270	List plastic L=2270
61	323200	x	Värmespalt övre gavel fram	Air gap upper
62	323128	x	Hylla front L2444	Shelf front L2444
63	860593	x	Raskant plast L=2600	Cantlist shelf front L=2600
64	324022	x	Luftspalt fronthylla	Air gap shelf front
65	323270	x	Front högtalare H	Front loudspeaker R
66	313884	x	List plast radie L=2379	List L=2379
67	316005	x	Skiva plast 295x2363x1	Plastic sheet
68	323044	x	Skåp gavel fram L=2365	Cupboard L=2365
69	323059	x	Skiva skåp 2345x180	Sheet 2345x180
70	315223	x	Skena gardin L1920	Curtain rod L1920
71	323094	x	Hörn inredning	Corner
72	324321	x	Täckvinkel hörn inredning	Cover for corner
73	323271	x	Front högtalare V	Front loudspeaker L
74	323636	x	Värmespalt V fram	Air gap L.F.
75	323633	x	Lock bäddlåda V F	Cover bed box L.F
76	323634	x	Front bäddlåda V F (utan lastlucka)	Front bed box L.F. (without loading hatch)
--	324428	T	Front bäddlåda V F (med lastlucka)	Front bed box L.F. (with loading hatch)
77	323449	x	Gavel bäddlåda V F	Gable bed box L.F
78	323045	x	Skåp övre L=1034	Cupboard upper L=1034
79	323000	x	Lucka	Door
80	323038	x	Skåp bar kpl.	Coctail cabinet cpl.
81	323707	x	Hylla	Shelf
82	323713	x	Lucka V 236x500	Door L 236x500
83	323714	x	Lucka H 236x500	Door R 236x500
84	315194	x	Gångjärn	Hinge
85	323733	x	Front el-uttag	Front outlet
86	323741	x	Hurts	Cupboard
87	323238	x	Skiva hurts 295x550	Board pedestal
89	323745	x	Hylla	Shelf
90	314351	x	Gångjärn	Hinge
91	323747	x	Skåp övre L1080	Cupboard L1080
92	320776	x	Skiva akryl	Pane acryl
93	321896	x	Skiva akryl	Pane acryl
94	321957	x	Skjutlucka 520x596	Sliding lid 520x596
95	321873	x	Kornisch vägg L=1048	Cornice wall L=1048
96	314904	x	Skena övre skjutl L1048 borrad	Slide bar upper L1048
97	321961	x	Regel skjutlucka 20x45x1050	Latch, sliding lid
98	314906	x	Skena nedre skjutl L1050	Slide bar lower L1050
99	321863	x	Vägg främre	Wall front
100	322160	x	Stolpe utskjut främre	Support bar, front
101	323617	x	Skåp övre L1680	Cupboard upper L1680
			M= Metervara T= Tillbehör	M= On the metre T= Accessory

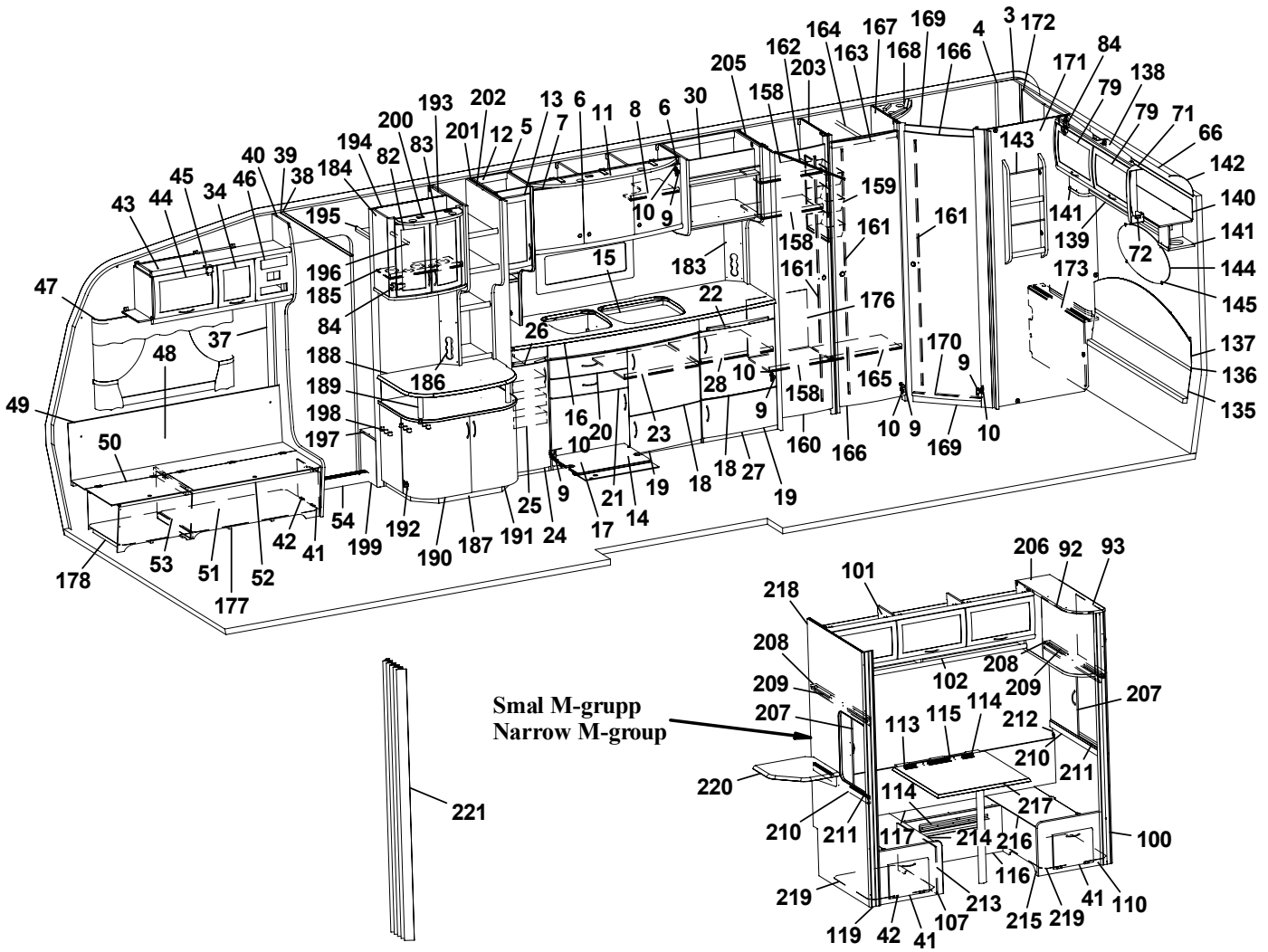
Smal M-grupp
Narrow M-group

Pos Fig	Det. nr Part. No	Ingår Fitted	OBS!! Ange alltid årsmodell vid beställning av inredning Benämning	OBS!! Specify always year of model when ordering equipment Description
102	323620	x	Hyllpaket	Shelf
103	320341	x	Värmespalt H-bak	Air gap R rear
104	860423	M	List kant U-gap ljusbrun	Strip, light brown
105	323681	x	Front bäddlåda V	Front bed box L
106	323673	x	Lock bäddlåda V	Cover bed box L
107	323677	x	Gavel bäddlåda bakre	Gable bed box rear
108	323679	x	Front bäddlåda H	Front bed box R
109	323674	x	Lock bäddlåda H	Cover bed box R
110	323675	x	Gavel bäddlåda främre	Gable bed box front
111	320711	x	Bordsben fällbart H=730	Table leg H=730
112	323226	x	Bordsskiva 740x940	Table top 740x940
113	312314	x	Fästregel bord	Bracket
114	300108	x	List bord väggdel L550	List wall
115	300420	x	List upphäng bordsdel L550	List board
116	320765	x	Front bäddlåda	Front bed box
117	320775	x	Lock front bäddlåda 1930x209	Cover front bed box
118	321865	x	Vägg bakre	Wall rear
119	320921	x	Stolpe utskjut bakre	Support bar, rear
120	323046	x	Skåp övre L=1674	Cupboard upper L=1674
121	323082	x	Hyllpaket	Shelf
122	312006	x	Värmespalt V-H bak	Air gap L-R rear
123	322346	x	Gavel säng V	Gable bed L
124	860590	x	List hörn L=2500	Corner strip L=2500
125	324039	x	Sängram u. ribbotten	Bed bottom without laths
126	325339	x	Ribbotten kpl.	Laths bottom cpl.
127	311985	x	Ribba sängbotten L=718 B=63	Lath bed bottom L=718 B=63
128	312046	x	Band t. ribbotten	Band for laths bottom
129	323282	x	Front säng	Front bed
130	322344	x	Gavel säng H	Gable bed R
131	315203	x	Regel 17,5x55x1415	Wood lath pine 17,5x55x1415
132	315204	x	Regel 17,5x40x1415	Wood lath pine 17,5x40x1415
133	314708	M	Matta golv, (I vagnar fram till Mars 2005)	Carpet floor, (In caravans into Mars 2005)
134	316004	M	Matta golv, Solidwood (I vagnar från Mars 2005)	Carpet floor, Solidwood (In caravans from Mars)
135	323864	x	Värmespalt gavel bak nedre	Air gap under
136	314287	x	List plast L=2270	List plastic L=2270
137	323291	x	Värmespalt övre gavel bak	Air gap upper
138	323471	x	Skåp gavel bak L1510	Cupboard gable L1510
139	323476	x	Hyllpaket	Shelf
140	323480	x	Skiva skåp 1500x140	Sheet 1500x140
141	323047	x	Högtalarlåda	Box loudspeaker
142	316005	x	Skiva plast 295x2363x1	Plastic sheet
143	320316	x	Tidningshylla 280x720 kpl	Newspaper shelf
144	313449	x	Spegel oval 800x350x3	Mirror 800x350x3
145	312809	x	Hållare spegel	Holder mirror
146	323601	x	Vägg kyl V	Wall refrigerator L
147	324067	x	Front kylskåpsskåp	Front cupboard
148	324918	x	Bakstycke kyl	Back cupboard
149	323613	x	List folierad L=1365	List L=1365
150	324828	x	Skiva frys	Sheet freezer
151	324829	x	Skiva kyl	Sheet refrigerator
			M= Metervara T= Tillbehör	M= On the metre T= Accessory

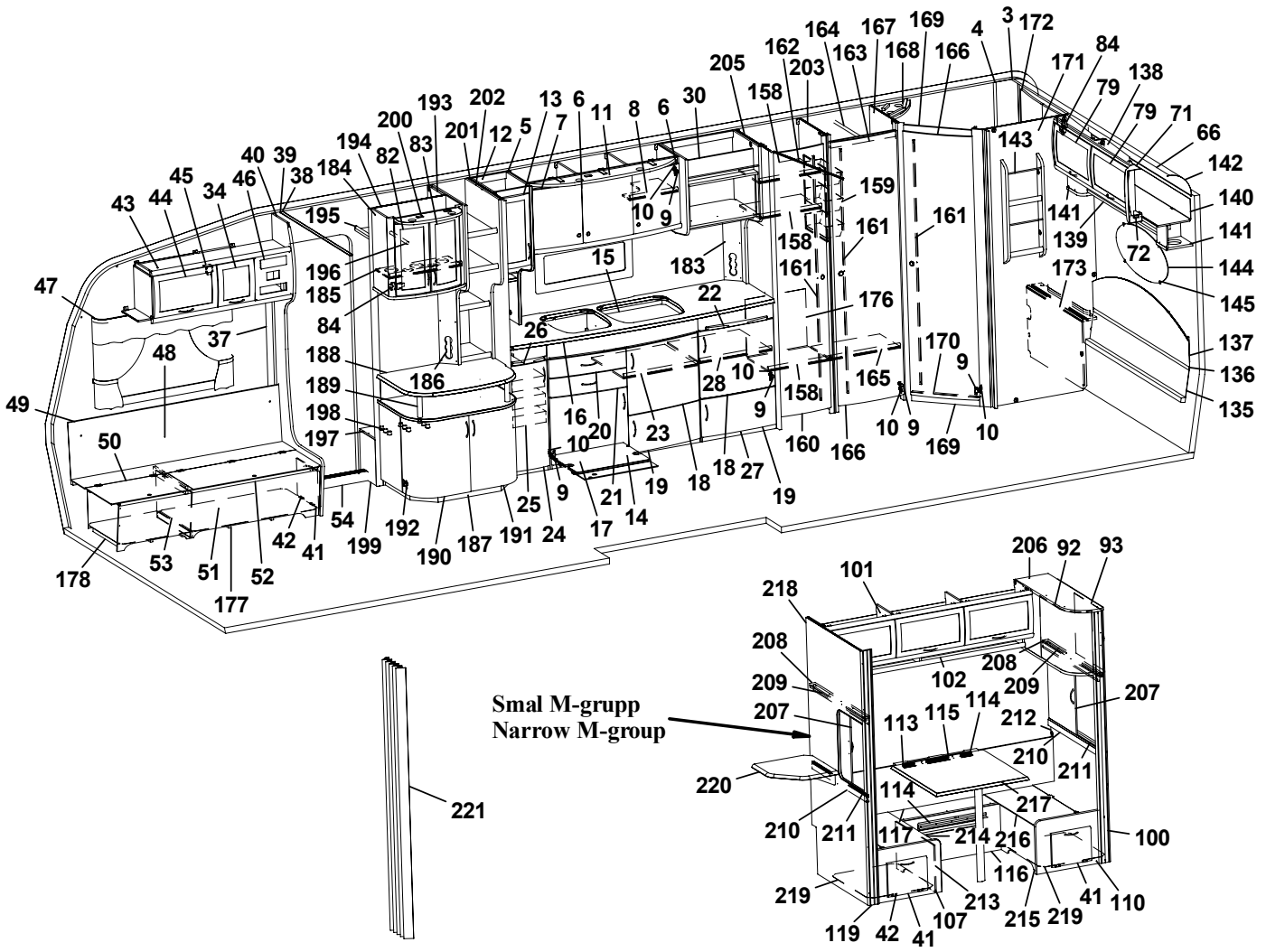

Smal M-grupp
Narrow M-group

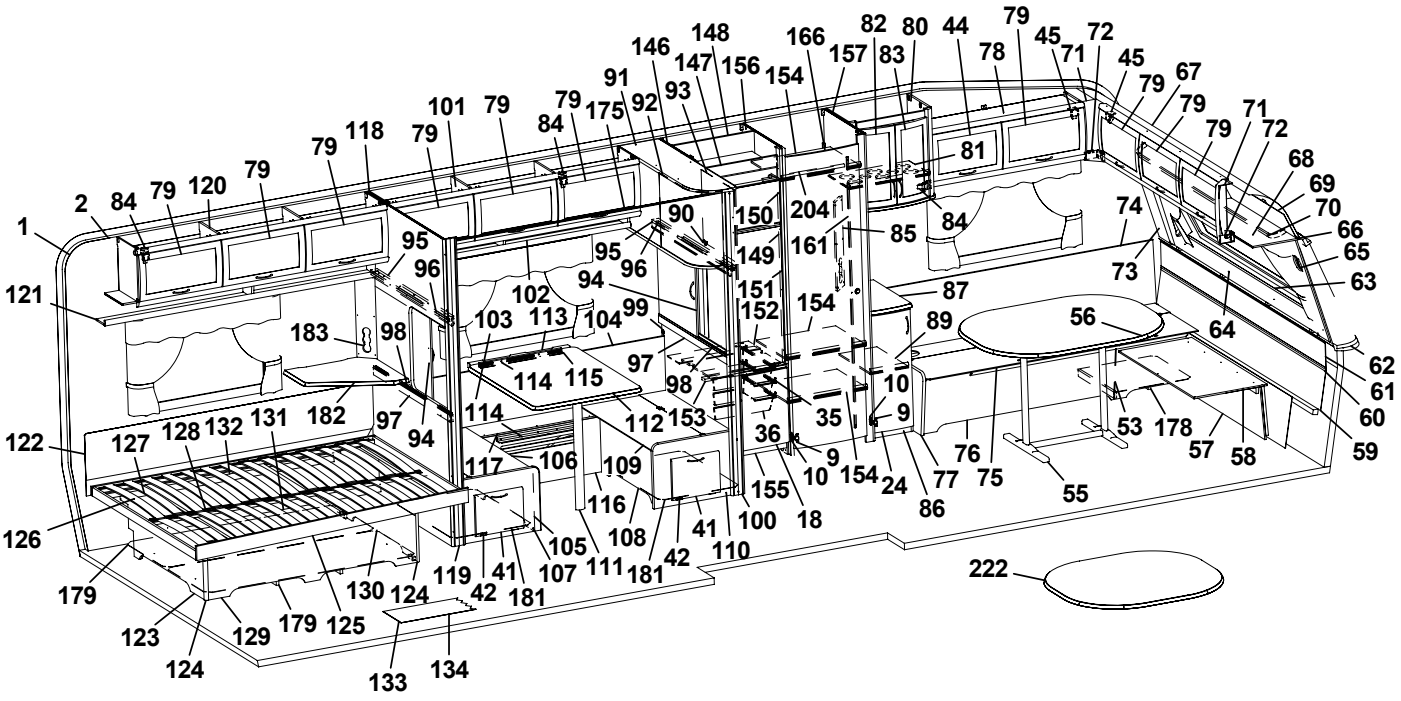

Pos Fig	Det. nr Part. No	Ingår Fitted	OBS!! Ange alltid årsmodell vid beställning av inredning Benämning	OBS!! Specify always year of model when ordering equipment Description
152	324914	x	Hylla under kyl	Shelf under refrigerator
153	321826	x	Front hylla	Front
154	321876	x	Hylla garderob	Shelf wardrobe
155	320657	x	Front skåp under kyl	Front cupboard
156	323599	x	Vägg kyl H	Wall refrigerator R
157	320553	x	Vägg garderob H	Wall wardrobe R
158	323748	x	Hylla	Shelf
159	312162	x	Korg garderob 330x140x520	Basket
160	321519	x	Dörr 415x1850	Door 415x1850
161	314523	x	Rätningslist dörr L=1715	List L=1715
162	314722	x	Skena draperi L=900	Drapery rail L=900
163	320667	x	Överbit garderob	Overlap wardrobe
164	312053	x	Galgstång L=780	Clothes hanger L=780
165	320792	x	Hylla	Shelf
166	321518	x	Dörr 490x1850	Door 490x1850
167	323685	x	Vägg tvättrum främre	Wall washroom
168	320892	x	Ljusramp tvättrum	Light holder
169	321060	x	Tröskel 480x60	Threshold 480x60
170	314591	x	List tröskel al. L=480	List threshold L=480
171	323444	x	Vägg tvättrum bakre	Wall washroom rear
172	323453	x	Skåp tvättrum L766	Cupboard L766
173	323456	x	Front tvättrum	Front washroom
175	314724	x	Skena draperi L=1780	Drapery rail L=1780
176	324250	x	Täckskiva xxp.kärl	Board
177	324134	x	Luftspalt H-fram	Air gap R front
178	324138	x	Luftspalt fram	Air gap front
179	324938	x	Luftspalt sänglåda	Air gap bed box
181	322110	x	Luftspalt M-grupp 785x535	Air gap M-group 785x535
182	323232	x	Skiva TV-hylla 580x535	Board 580x535
183	321501	x	Front el-uttag 130x533	Front outlet 130x533
184	323715	x	Skåp bar kpl.	Coctail cabinet cpl.
185	323723	x	Hylla	Shelf
186	323440	x	Front el-uttag	Front outlet
187	323558	x	TV-bänk kpl. u. skiva	TV-bench cpl. without board
188	323228	x	Skiva TV-bänk 830x580	Board
189	323559	x	Rundstav L=170	Round staff L=170
190	321380	x	Lucka V 403x536	Door L 403x536
191	321379	x	Lucka H 403x536	Door R 403x536
192	314663	x	Gångjärn	Hinge
193	322327	x	Rygg garderob	Wardrobe back
194	322325	x	Vägg garderob H	Wall wardrobe R
195	321411	x	Hylla garderob övre	Shelf
196	312053	x	Galgstång L=780	Clothes hanger L=780
197	323242	x	Hylla insteg 553x235	Shelf
198	314897	x	Bussning plast Ø=29 mm	Bushing plastic Ø=29 mm
199	322328	x	Front hylla garderob	Front
200	324027	x	Ljusramp barskåp	Light holder
201	323737	x	Vägg vid diskbänk	Wall
202	323725	x	Hylla	Shelf
203	323687	x	Vägg garderob V	Wall wardrobe L
			M= Metervara T= Tillbehör	M= On the metre T= Accessory

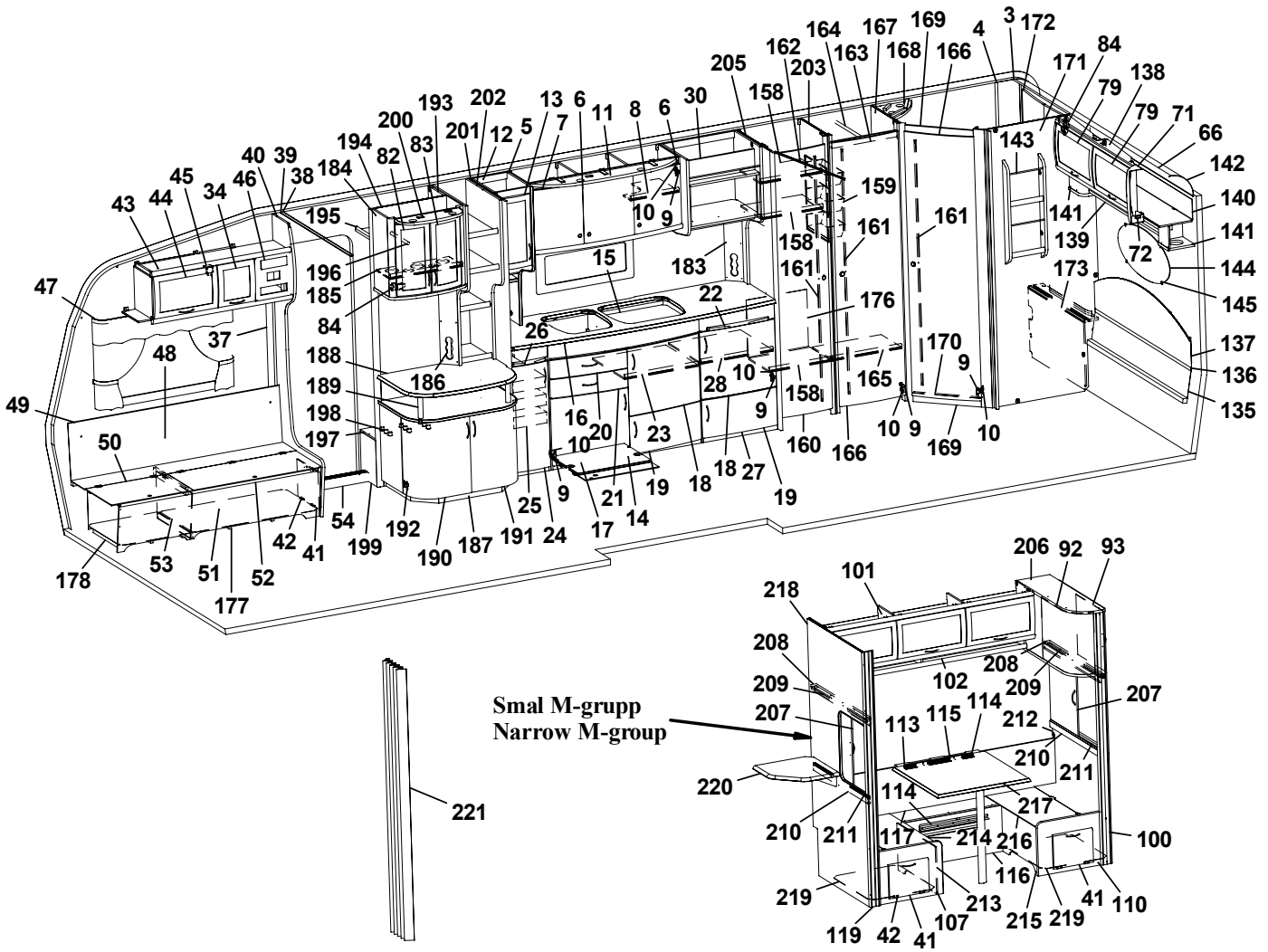

Smal M-grupp
Narrow M-group

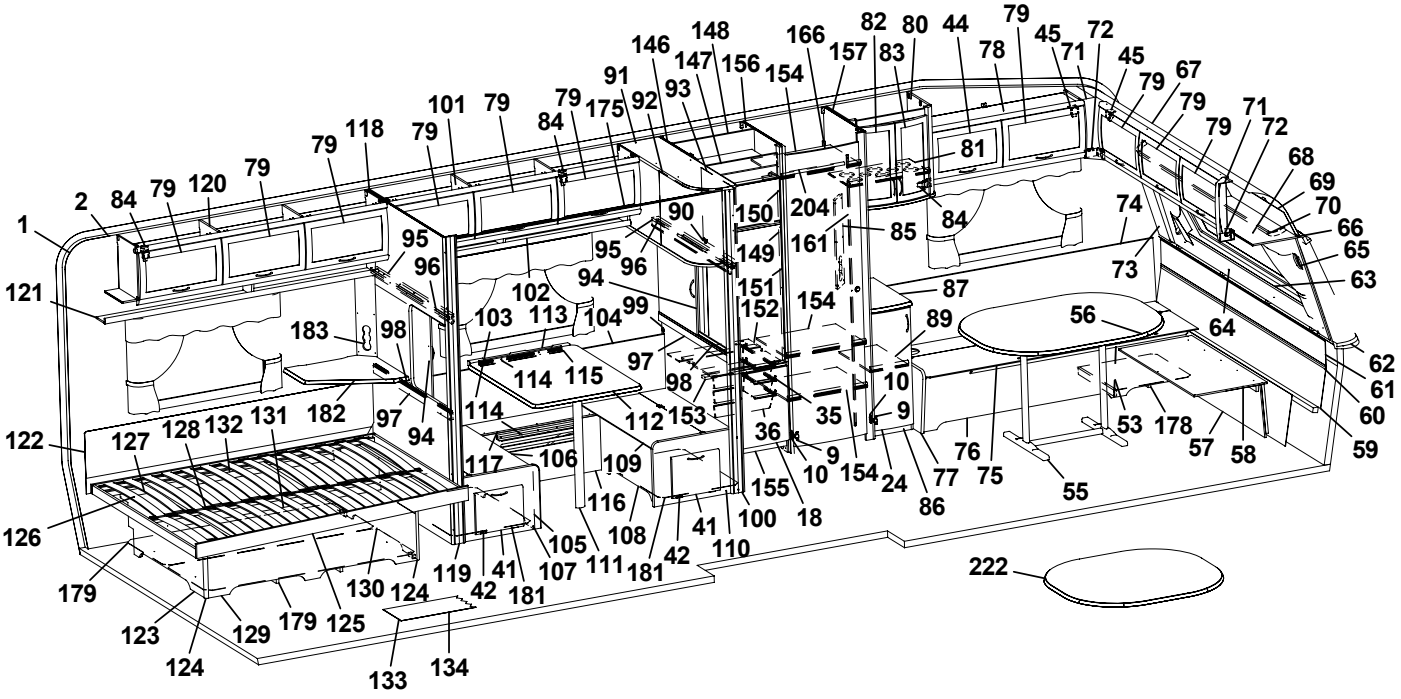

Pos Fig	Det. nr Part. No	Ingår Fitted	OBS!! Ange alltid årsmodell vid beställning av inredning Benämning	OBS!! Specify always year of model when ordering equipment Description
204	312053	x	Galgstång L=780	Clothes hanger L=780
205	323739	x	Vägg garderob V	Wall wardrobe L
206	324602	T	Skåp övre L930	Cupboard L930
207	321956	T	Skjutlucka 450x596	Sliding lid 450x596
208	320941	T	Kornisch vägg L=900	Cornice wall L=900
209	314905	T	Skena övre skjutl. L900 borrad	Slide bar upper
210	321960	T	Regel skjutlucka 20x45x900	Latch sliding lid 20x45x900
211	314907	T	Skena nedre skjutl. L=900	Slide bar lower L=900
212	324611	T	Vägg främre	Wall front
213	324608	T	Front bäddlåda V	Front bed box L
214	324610	T	Lock bäddlåda V	Cover bed box L
215	324607	T	Front bäddlåda H	Front bed box R
216	324609	T	Lock bäddlåda H	Cover bed box R
217	324275	T	Bordsskiva 750x750	Table top 750x750
218	321856	T	Vägg bakre	Wall rear
219	320940	T	Luftspalt M-grupp 638x535	Air gap M-group 638x535
220	324300	T	Skiva TV-hylla 470x470	Board 470x470
221	315216	T	Vikdörr 1900x1500	Folding door
222	323222	T	Bordsskiva 940x1026	Table top 940x1026
			Dyntyger, gardiner m.m. (se tyger)	Cushion textilies, curtains etc. (see textiles)
			M= Metervara T= Tillbehör	M= On the metre T= Accessory

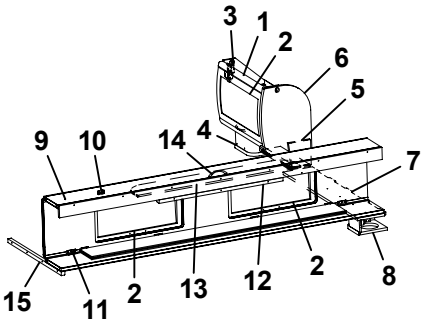

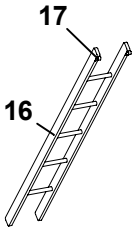

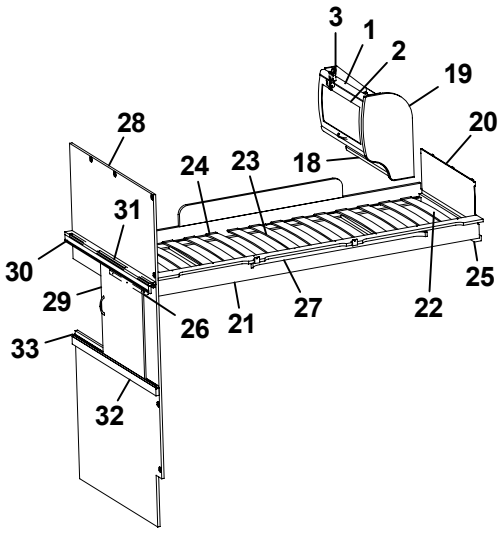

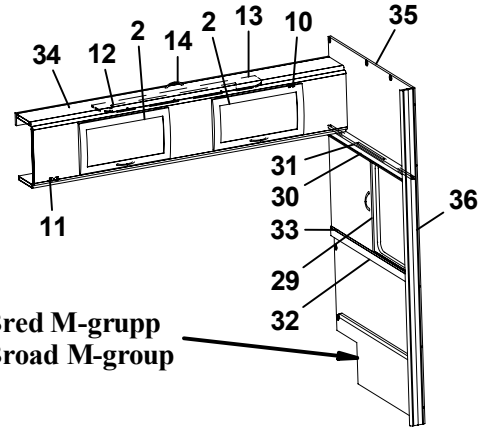

Bred M-grupp
Broad M-group

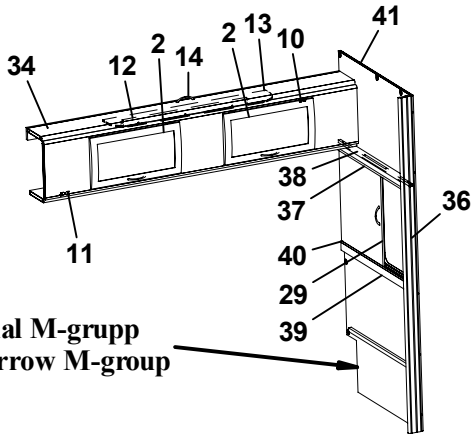

Smal M-grupp
Narrow M-group

Pos Fig	Det. nr Part. No	Ingår Fitted	OBS!! Ange alltid årsmodell vid beställning av inredning Benämning	OBS!! Specify always year of model when ordering equipment Description
1	323884	x	Skåp gavel bak L560	Cupboard gable L560
2	323000	x	Lucka	Door
3	315194	x	Gångjärn	Hinge
4	323047	x	Högtalarlåda	Box loudspeaker
5	324120	x	Hyllpaket	Shelf
6	324047	x	Gavel rundad	Gable
7	324059	x	Hylla gavel bak 935x180	Shelf gable rear
8	324111	x	Högtalarlåda	Box loudspeaker
9	323817	x	Överbäddskåp L1980	Upper bed L1980
10	860402	x	Gångjärn	Hinge
11	860405	x	Gångjärn	Hinge
12	312233	x	Regel låsning	Lock bar
13	323846	x	Rasskydd ö-bäddskåp	Protective plate
14	315188	x	Handtag	Handle
15	312313	x	Bärregel 670x22x22	Bearing rail 670x22x22
16	312613	T	Stege ö-bäddsskåp 201x1800 kpl.	Ladder upper bed 201x1800 cpl.
17	860426	T	Krok t. stege	Hook for ladder
18	323888	x	Hyllpaket	Shelf
19	323657	x	Gavel rundad	Gable
20	321209	x	Värmespalt gavel	Air gap gable
21	323797	x	Sängram vån.säng V u. ribbotten	Bed bottom L without laths
22	325430	x	Ribbotten kpl.	Laths bottom cpl.
23	311985	x	Ribba sängbotten L=718 B=63	Lath bed bottom L=718 B=63
24	312046	x	Band t. ribbotten	Band for laths bottom
25	324117	x	Bärregel	Bearing rail
26	312436	x	Bärregel L=440	Bearing rail L=440
27	315447	x	Skena gardin L1080	Curtain rod L1080
28	324297	x	Vägg bakre	Wall rear
29	321957	x	Skjutlucka 520x596	Sliding lid 520x596
30	321873	x	Kornisch vägg L=1048	Cornice wall L=1048
31	314904	x	Skena övre skjutl L1048 borrad	Slide bar upper L1048
32	321961	x	Regel skjutlucka 20x45x1050	Latch, sliding lid
33	314906	x	Skena nedre skjutl L1050	Slide bar lower L1050
34	324155	x	Överbäddskåp L1920	Upper bed L1920
35	321989	x	Vägg främre	Wall front
36	320966	x	Stolpe utskjut främre	Support bar front
37	320941	x	Kornisch vägg L=900	Cornice wall L=900
38	314905	x	Skena övre skjutl. L900 borrad	Slide bar upper
39	321960	x	Regel skjutlucka 20x45x900	Latch sliding lid 20x45x900
40	314907	x	Skena nedre skjutl. L=900	Slide bar lower L=900
41	324945	x	Vägg främre	Wall front

M= Metervara
T= Tillbehör

M= On the metre
T= Accessory

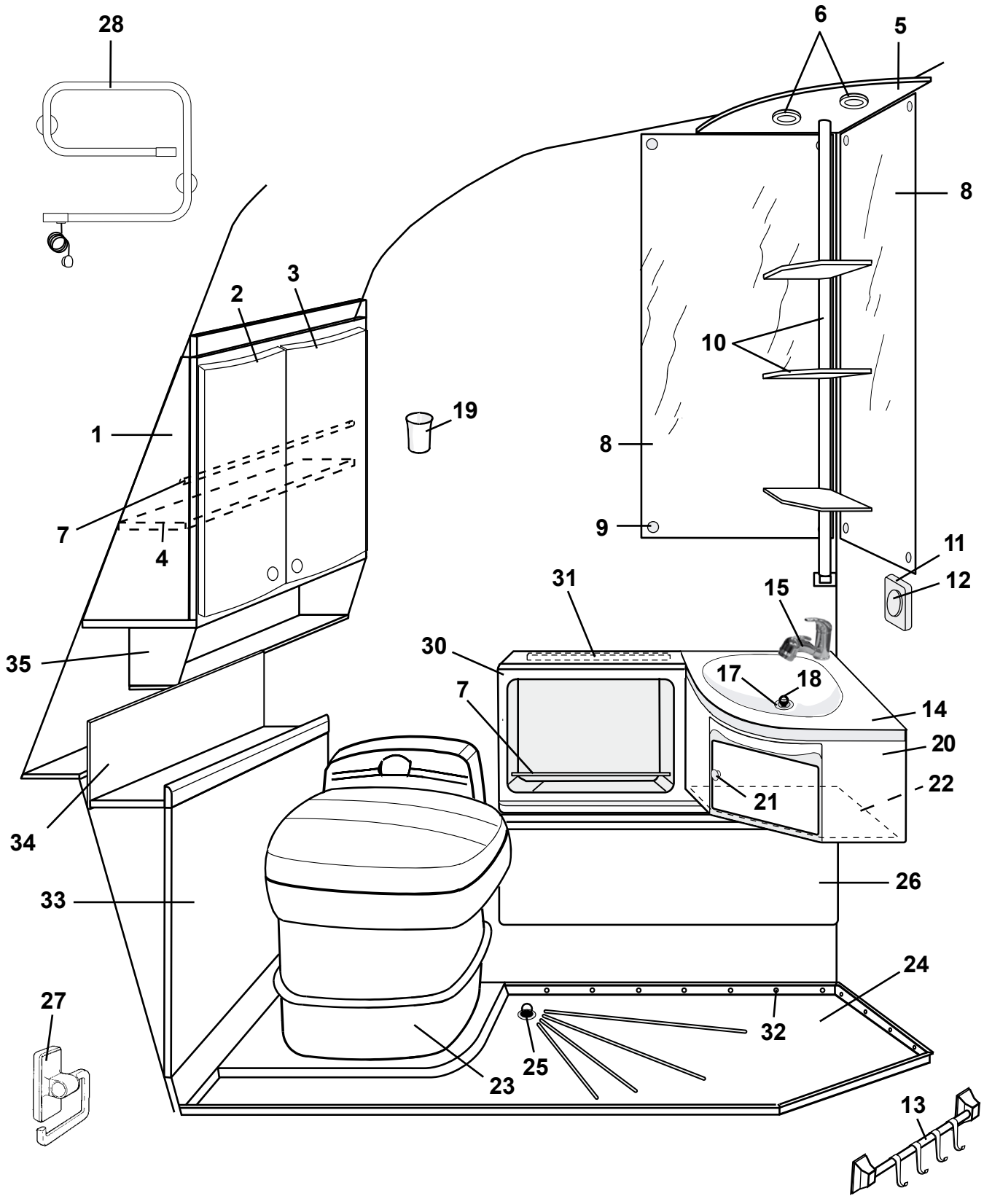
28
6
5
8
2
3
10
19
1
8
9
7
4
11
12
31
15
30
35
17
18
7
14
20
22
21
34
26
33
24
27
32
25
23
13

Pos Fig	Det. nr Part. No	Ingår/Fitted 520 BKX	560 BKX	730 BKX	OBS!! Ange alltid årsmodell vid beställning av inredning Benämning	OBS!! Specify always year of model when ordering equipment Description
1	323757	x	x	x	Skåp tvättrum kpl. m. luckor/beslag	Cupboard cpl. with doors/holders
2	323020	x	x	x	Lucka V u. handtag/gångjärn	Door L without handle/hinge
--	311917	x	x	x	Gångjärn d:o	Hinge d:o
--	312588	x	x	x	Platta gångjärn	Plate hinge
--	315197	x	x	x	Tryckknapp lucka	Push button door
--	315198	x	x	x	Rosett tryckknapp	Rosett push button
3	323021	x	x	x	Lucka H u. handtag/gångjärn	Door R without handle/hinge
--	311917	x	x	x	Gångjärn d:o	Hinge d:o
--	312588	x	x	x	Platta gångjärn	Plate hinge
--	315197	x	x	x	Tryckknapp lucka	Push button door
--	315198	x	x	x	Rosett tryckknapp	Rosett push button
4	323920	x	x	x	Hylla	Shelf
--	400644	x	x	x	Hylsa (hyllbärare) d:o	Holder d:o
5	322002	x	x	x	Ljusramp	Light holder
6	504123	x	x	x	Belysning tvättrum	Illumination washroom
--	503700	x	x	x	Glödlampa 5 W d:o	Bulb 5 W d:o
7	314305	x	x	x	Rör al. (rasskydd) Ø=8 L=5000	Pipe al. Ø=8 L=5000
8	311051	x	x	x	Spegel	Mirror
9	800336	x	x	x	Rosetthatt, mässing	Cap, brass
--	801109	x	x	x	Rosettskruv	Screw
--	800343	x	x	x	Kabelgenomföring	Rubber bushing
10	314713	x	x	x	Hylla kpl.	Shelf cpl.
11	700606	x	x	x	Ram strömbrytare brun	Frame switch brown
--	503924	x	x	x	Distans strömbrytare brun	Distance switch brown
12	503923	x	x	x	Strömbrytare brun 1-polig	Switch brown 1-pol
13	314712	x	x	x	Hängare handduk grå	Towel rail grey
--	314661	T	T	T	Hängare handduk vit	Towel rail white
14	313821	x	x	x	Tvättställ	Wash basin
15	315556	x	x	x	Blandare m. utkastarrör	Mixer with pipe
17	310084	x	x	x	Avloppsförskruvning 90° kpl. 25 mm	Sewage connection 90° cpl. 25 mm
18	313017	x	x	x	Propp u. kedja d:o	Plug without chain d:o
19	307936	x	x	x	Mugg	Cup
20	313828	x	x	x	Skåp under tvättställ	Cupboard
21	312163	x	x	x	Knopp	Handle
--	312164	x	x	x	Lås magnet	Lock magnet
22	314077	x	x	x	Hylla	Shelf
23	313603	x	x	x	Kassettoa kpl. vit	Cassette toilet cpl. white
24	314686	x	x	x	Duschkar	Shower floor
25	302302	x	x	x	Avloppsförskruvning rak 19 mm	Sewage connection straight 19 mm
26	601647	x	x	x	Skydd konvektor	Protection
27	312813	x	x	x	Hållare toapapper vit	Toilet paper-holder white
28	504149	T	T	T	Handdukstork	Towel drier
30	314685	x	x	x	Skåp tvättrum	Cupboard
31	313673	x	x	x	List	List
32	314508	x	x	x	Plugg täck	Plug
33	323758	x	x	x	Front	Front
34	323759	x	x	x	Värmespalt	Air gap
35	324251	x	x	x	Hylla	Shelf
					T= Tillbehör	T= Accessory

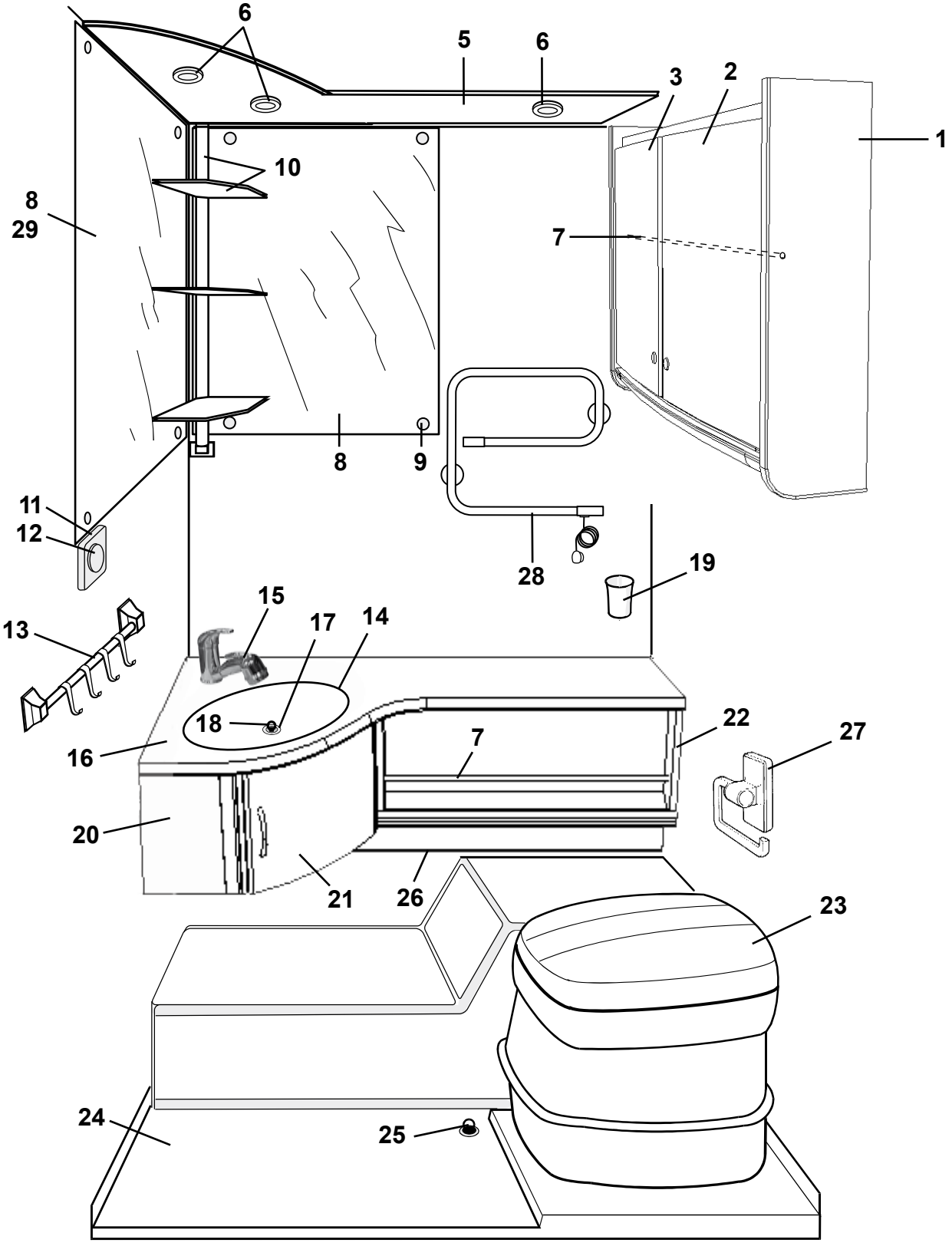
6
5
6
3
2
1
10
8
29
7
8
9
11
12
28
19
15
17
14
13
18
22
27
7
16
20
21
26
23
24
25

Pos Fig	Det. nr Part. No	Ingår/Fitted 520 LB	680 BKS		OBS!! Ange alltid årsmodell vid beställning av inredning Benämning	OBS!! Specify always year of model when ordering equipment Description
1	323278	x	x		Skåp tvättrum kpl. m. luckor/beslag	Cupboard cpl. with doors/holders
2	323020	x	x		Lucka V u. handtag/gångjärn	Door L without handle/hinge
--	315202	x	x		Gångjärn d:o	Hinge d:o
--	312588	x	x		Platta gångjärn	Plate hinge
--	315197	x	x		Tryckknapp lucka	Push button door
--	315198	x	x		Rosett tryckknapp	Rosett push button
3	323021	x	x		Lucka H u. handtag/gångjärn	Door R without handle/hinge
--	315202	x	x		Gångjärn d:o	Hinge d:o
--	312588	x	x		Platta gångjärn	Plate hinge
--	315197	x	x		Tryckknapp lucka	Push button door
--	315198	x	x		Rosett tryckknapp	Rosett push button
5	324588	x	x		Ljusramp	Light holder
6	504123	x	x		Belysning tvättrum	Illumination washroom
--	503700	x	x		Glödlampa 5 W d:o	Bulb 5 W d:o
7	314305	x	x		Rör al. (rasskydd) Ø=8 L=5000	Pipe al. Ø=8 L=5000
8	312601	x	x		Spegel	Mirror
9	800336	x	x		Rosetthatt, mässing	Cap, brass
--	801109	x	x		Rosettskruv	Screw
--	800343	x	x		Kabelgenomföring	Rubber bushing
10	314713	x	x		Hylla kpl.	Shelf cpl.
11	700606	x	x		Ram strömbrytare brun	Frame switch brown
--	503924	x	x		Distans strömbrytare brun	Distance switch brown
12	503923	x	x		Strömbrytare brun 1-polig	Switch brown 1-pol
13	314712	x	x		Hängare handduk grå	Towel rail grey
--	314661	T	T		Hängare handduk vit	Towel rail white
14	313657	x	x		Tvättställ	Wash basin
15	315556	x	x		Blandare m. utkastarrör	Mixer with pipe
16	324616	x	x		Skiva skåp	Board cupboard
17	310084		x		Avloppsförskruvning 90° kpl. 25 mm	Sewage connection 90° cpl. 25 mm
--	315867	x			Avloppsförskruvning 90° kpl. 19 mm	Sewage connection 90° cpl. 19 mm
18	313017		x		Propp u. kedja	Plug without chain
19	307936	x	x		Mugg	Cup
20	324617	x	x		Skåp tvättställ kpl.	Cupboard cpl.
21	324434	x	x		Lucka u. handtag/gångjärn	Door without handle/hinge
--	315188	x	x		Handtag d:o	Handle d:o
--	312589	x	x		Gångjärn d:o	Hinge d:o
--	801346	x	x		Snäppare (2 delar) d:o	Snap locking (2 parts) d:o
22	370164	x	x		Hyllpaket	Shelf
23	312161	x	x		Kassettoa kpl. vit	Cassette toilet cpl. white
24	315537	x	x		Duschkar	Shower floor
25	302302	x	x		Avloppsförskruvning rak 19 mm	Sewage connection straight 19 mm
26	602030	x	x		Skydd konvektor L=1070 mm	Protection convector L=1070 mm
27	312813	x	x		Hållare toapapper vit	Toilet paper-holder white
28	504149	T	T		Handdukstork	Towel drier
29	315217	T	T		Spegel	Mirror
					T= Tillbehör	T= Accessory

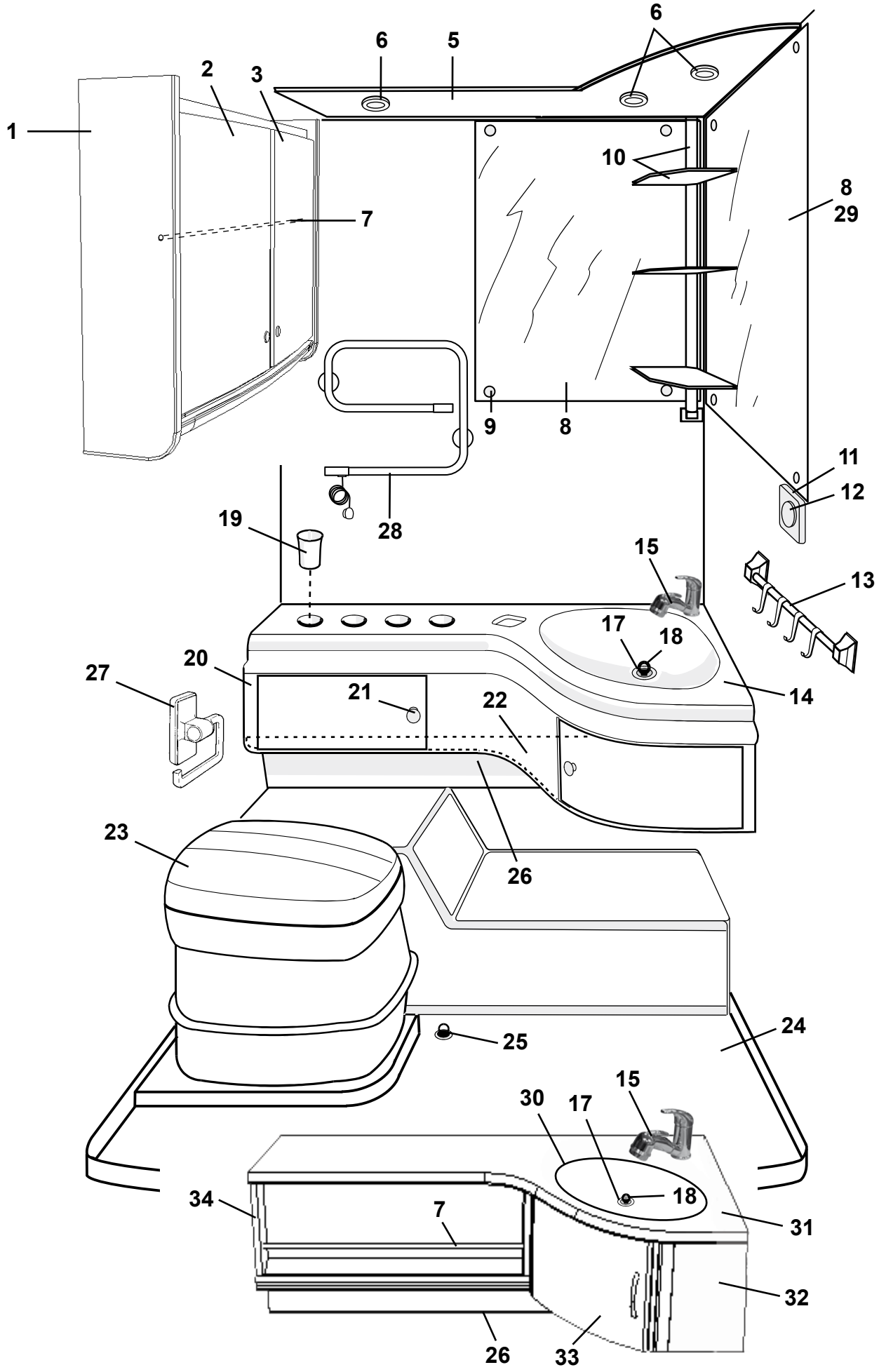
1
2
3
5
6
6
6
7
8
8
9
10
11
12
13
14
15
15
17
17
18
18
19
20
21
22
23
24
25
26
26
27
28
29
30
31
32
33
34
7

Pos Fig	Det. nr Part. No	Ingår/Fitted 560	590	620	680	730	OBS!! Ange alltid årsmodell vid beställning av inredning Benämning	OBS!! Specify always year of model when ordering equipment Description
1	323278	x	x	x	x	x	Skåp tvättrum kpl. m. luckor/beslag	Cupboard cpl. with doors/holders
2	323020	x	x	x	x	x	Lucka V u. handtag/gångjärn	Door L without handle/hinge
--	315202	x	x	x	x	x	Gångjärn d:o	Hinge d:o
--	312588	x	x	x	x	x	Platta gångjärn	Plate hinge
--	315197	x	x	x	x	x	Tryckknapp lucka	Push button door
--	315198	x	x	x	x	x	Rosett tryckknapp	Rosett push button
3	323021	x	x	x	x	x	Lucka H u. handtag/gångjärn	Door R without handle/hinge
--	315202	x	x	x	x	x	Gångjärn d:o	Hinge d:o
--	312588	x	x	x	x	x	Platta gångjärn	Plate hinge
--	315197	x	x	x	x	x	Tryckknapp lucka	Push button door
--	315198	x	x	x	x	x	Rosett tryckknapp	Rosett push button
5	323347	x	x	x	x	x	Ljusramp	Light holder
6	504123	x	x	x	x	x	Belysning tvättrum	Illumination washroom
--	503700	x	x	x	x	x	Glödlampa 5 W d:o	Bulb 5 W d:o
7	314305	x	x	x	x	x	Rör al. (rasskydd) Ø=8 L=5000	Pipe al. Ø=8 L=5000
8	312601	x	x	x	x	x	Spegel	Mirror
9	800336	x	x	x	x	x	Rosetthatt, mässing	Cap, brass
--	801109	x	x	x	x	x	Rosettskruv	Screw
--	800343	x	x	x	x	x	Kabelgenomföring	Rubber bushing
10	314713	x	x	x	x	x	Hylla kpl.	Shelf cpl.
11	700606	x	x	x	x	x	Ram strömbrytare brun	Frame switch brown
--	503924	x	x	x	x	x	Distans strömbrytare brun	Distance switch brown
12	503923	x	x	x	x	x	Strömbrytare brun 1-polig	Switch brown 1-pol
13	314712	x	x	x	x	x	Hängare handduk grå	Towel rail grey
--	314661	T	T	T	T	T	Hängare handduk vit	Towel rail white
14	311855	x	x	x	x	x	Tvättställ	Wash basin
15	315556	x	x	x	x	x	Blandare m. utkastarrör	Mixer with pipe
17	310084	x	x	x	x	x	Avloppsförskruvning 90° kpl. 25 mm	Sewage connection 90° cpl. 25 mm
18	313017	x	x	x	x	x	Propp u. kedja	Plug without chain
19	307936	x	x	x	x	x	Mugg	Cup
20	312814	x	x	x	x	x	Skåp under tvättställ	Cupboard
21	312163	x	x	x	x	x	Knopp	Handle
--	312164	x	x	x	x	x	Lås magnet	Lock magnet
22	312827	x	x	x	x	x	Hylla utan beslag	Shelf without holders
23	312161	x	x	x	x	x	Kassettoa kpl. vit	Cassette toilet cpl. white
24	314583	x	x	x	x	x	Duschkar	Shower floor
25	302302	x	x	x	x	x	Avloppsförskruvning rak 19 mm	Sewage connection straight 19 mm
26	601585	x	x	x	x	x	Skydd konvektor L=850 mm	Protection convector L=850 mm
27	312813	x	x	x	x	x	Hållare toapapper vit	Toilet paper-holder white
28	504149	T	T	T	T	T	Handdukstork	Towel drier
29	315217	T	T	T	T	T	Spegel	Mirror
30	313657	T	T	T	T	T	Tvättställ	Wash basin
31	325094	T	T	T	T	T	Skiva skåp	Board cupboard
32	324948	T	T	T	T	T	Skåp tvättställ kpl.	Cupboard cpl.
33	324434	T	T	T	T	T	Lucka u. handtag/gångjärn	Door without handle/hinge
--	315188	T	T	T	T	T	Handtag d:o	Handle d:o
--	312589	T	T	T	T	T	Gångjärn d:o	Hinge d:o
--	801346	T	T	T	T	T	Snäppare (2 delar) d:o	Snap locking (2 parts) d:o
34	370164	T	T	T	T	T	Hyllpaket	Shelf
							T= Tillbehör	T= Accessory

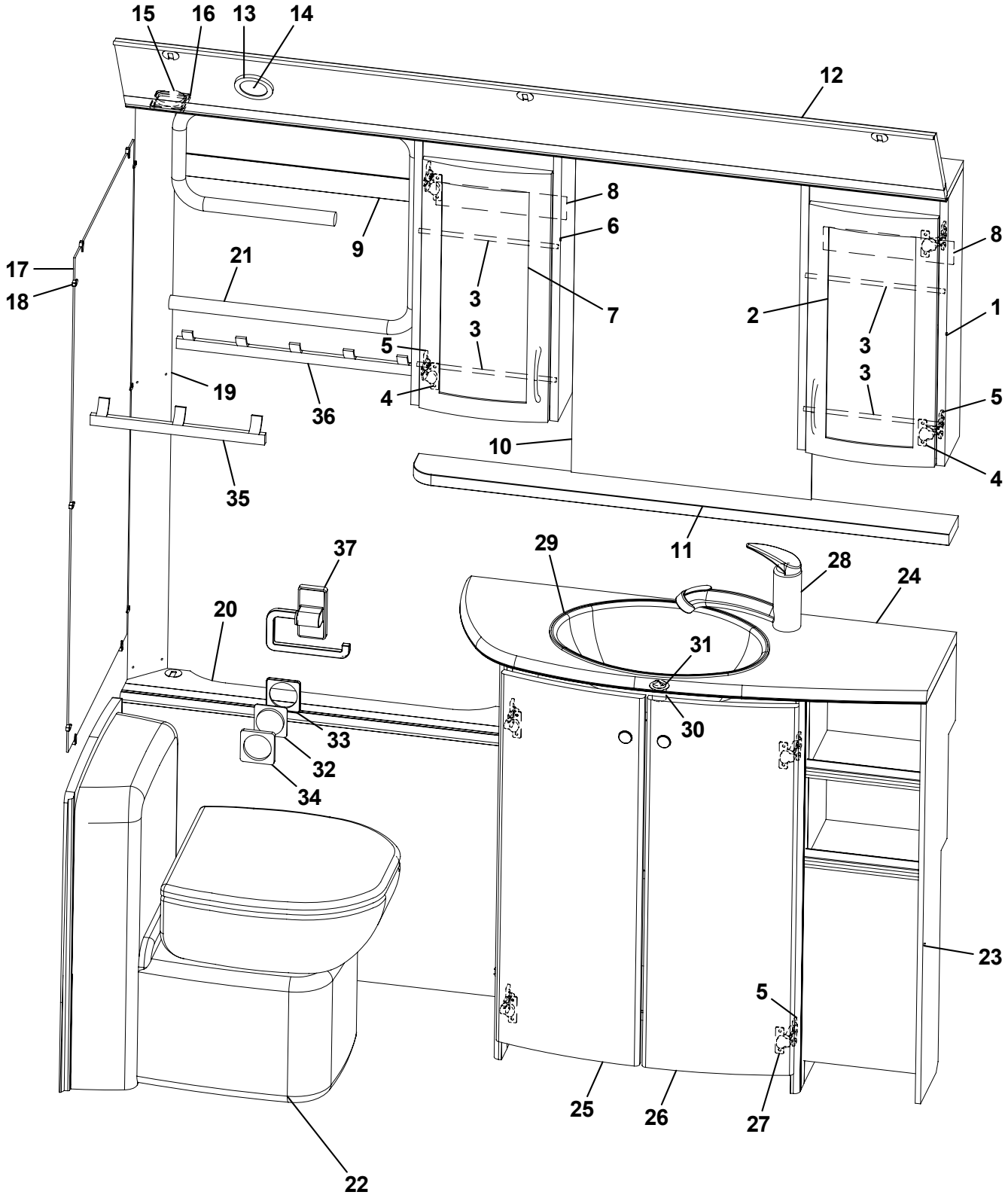
15
16
13
14
12
8
6
9
21
17
18
3
7
2
1
5
4
19
36
10
35
11
37
29
28
24
20
31
30
33
32
34
23
5
25
26
27
22

Pos Fig	Det. nr Part. No	Ingår/Fitted 590 TR		OBS!! Ange alltid årsmodell vid beställning av inredning Benämning	OBS!! Specify always year of model when ordering equipment Description
1	325361	x		Skåp tvättrum H	Cupboard washroom R
2	325364	x		Lucka H	Door R
3	315997	x		Rasskydd al. Ø=8 L=255	Pipe al. Ø=8 L=255
4	315202	x		Gångjärn	Hinge
5	312588	x		Platta gångjärn	Plate hinge
6	325362	x		Skåp tvättrum V	Cupboard washroom L
7	323426	x		Lucka V	Door L
8	325842	x		List täck L=239	Cover strip L=239
9	325841	x		List täck L=465	Cover strip L=465
10	315999	x		Spegel 440x700x3	Mirror 440x700x3
11	325363	x		Hylla	Shelf
12	325360	x		Ljusramp	Light holder
13	504123	x		Belysning ljusramp	Illumination light holder
14	503700	x		Glödlampa 5 W d:o	Bulb 5 W d:o
15	503750	x		El-uttag 230 V m. lock	El connection 230 V with cover
16	504326	x		Ram el-uttag brun	Frame el connection brown
17	313266	x		Spegel 475x995x3	Mirror
18	312809	x		Hållare spegel	Holder mirror
19	325490	x		Front hörn	Front
20	325359	x		Front gavel bak	Front
21	504149	T		Handdukstork	Towel drier
22	313603	x		Kassettoa kpl. vit	Cassette toilet cpl. white
23	325355	x		Skåp tvättställ u. skiva	Cupboard washroom without board
24	325469	x		Skiva skåp tvättställ	Board cupboard wash basin
25	325471	x		Lucka V	Door L
26	325470	x		Lucka H	Door R
27	311917	x		Gångjärn	Hinge
28	314699	x		Blandare m. utkastarrör	Mixer with pipe
29	313657	x		Tvättställ	Wash basin
30	310084	x		Avloppsförskruvning 90° kpl. 25 mm	Sewage connection 90° cpl. 25 mm
31	313017	x		Propp u. kedja	Plug without chain
32	700607	x		Strömbrytare brun 2-polig	Switch brown 2-pol
33	700606	x		Ram strömbrytare brun	Frame switch brown
34	503924	x		Distans strömbrytare brun	Distance switch brown
35	316002	x		Hängare 3-krok silver L=240	Hanger 3-hook silver L=240
36	316003	x		Hängare 5-krok silver L=440	Hanger 5-hook silver L=440
37	312813	x		Hållare toapapper vit	Toilet paper-holder white

T= Tillbehör | T= Accessory

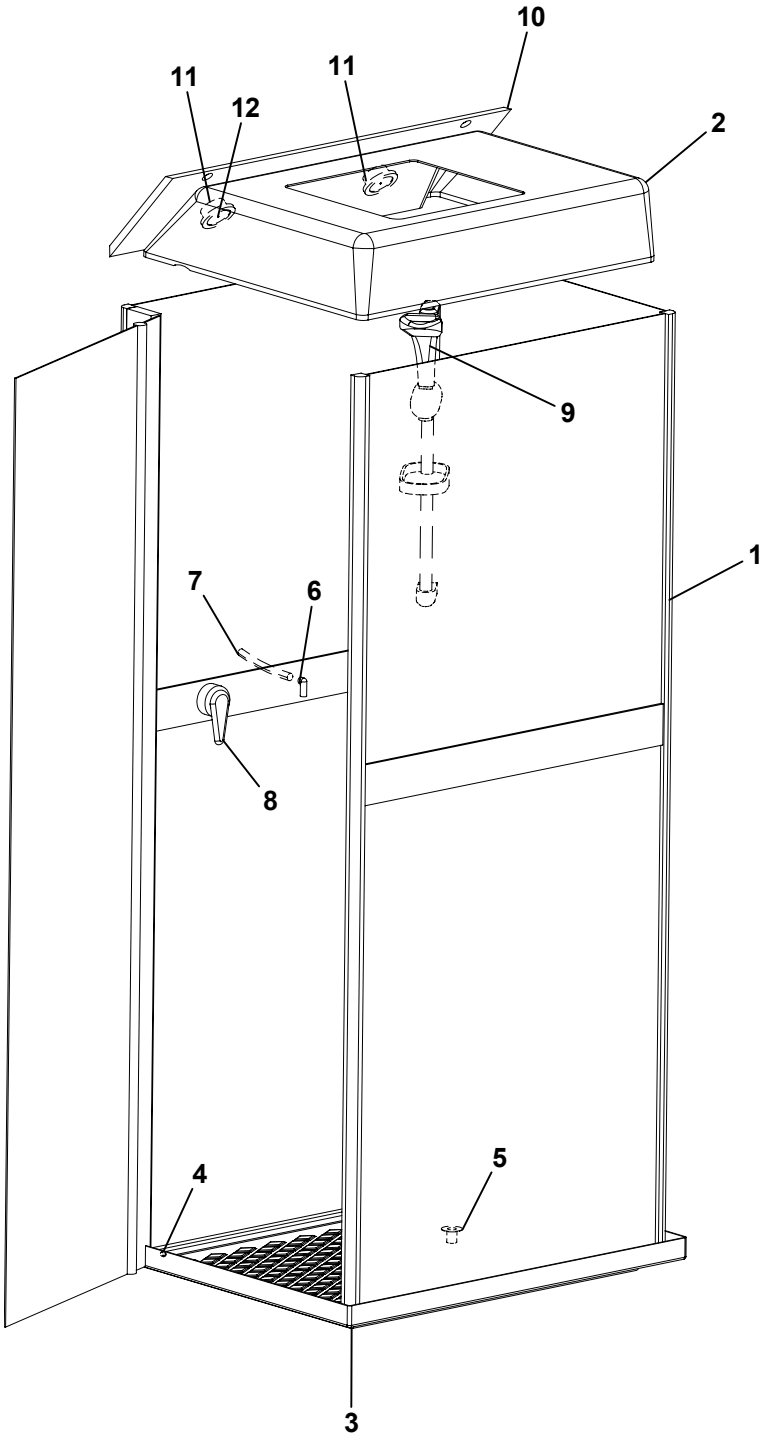
10
11
11
12
2
9
1
7
6
8
4
5
3

Pos Fig	Det. nr Part. No	Ingår/Fitted 590 TR		**OBS!! Ange alltid årsmodell vid beställning av inredning** **Benämning**	**OBS!! Specify always year of model when ordering equipment** **Description**
1	315972	x		Duschkabin	Shower cabin
2	316449	x		Duschkupol	Shower dome
3	315986	x		Duschkar	Shower floor
4	316783	x		Täckhatt duschkabin	Cover cap
5	302302	x		Avloppsförskruvning rak 19 mm	Sewage connection straight 19 mm
6	316019	x		Koppling vinkel 1/2”-1/2”	Connection elbow 1/2”-1/2”
7	316026	x		Slang 3/8”-1/2”	Hose 3/8”-1/2”
8	314950	x		Blandare	Mixer
9	316859	x		Duschset m handtag och slang	Shower set with handle and hose
10	325572	x		Ljusramp	Light holder
11	504123	x		Belysning ljusramp	Illumination light holder
12	503700	x		Glödlampa 5 W d:o	Bulb 5 W d:o

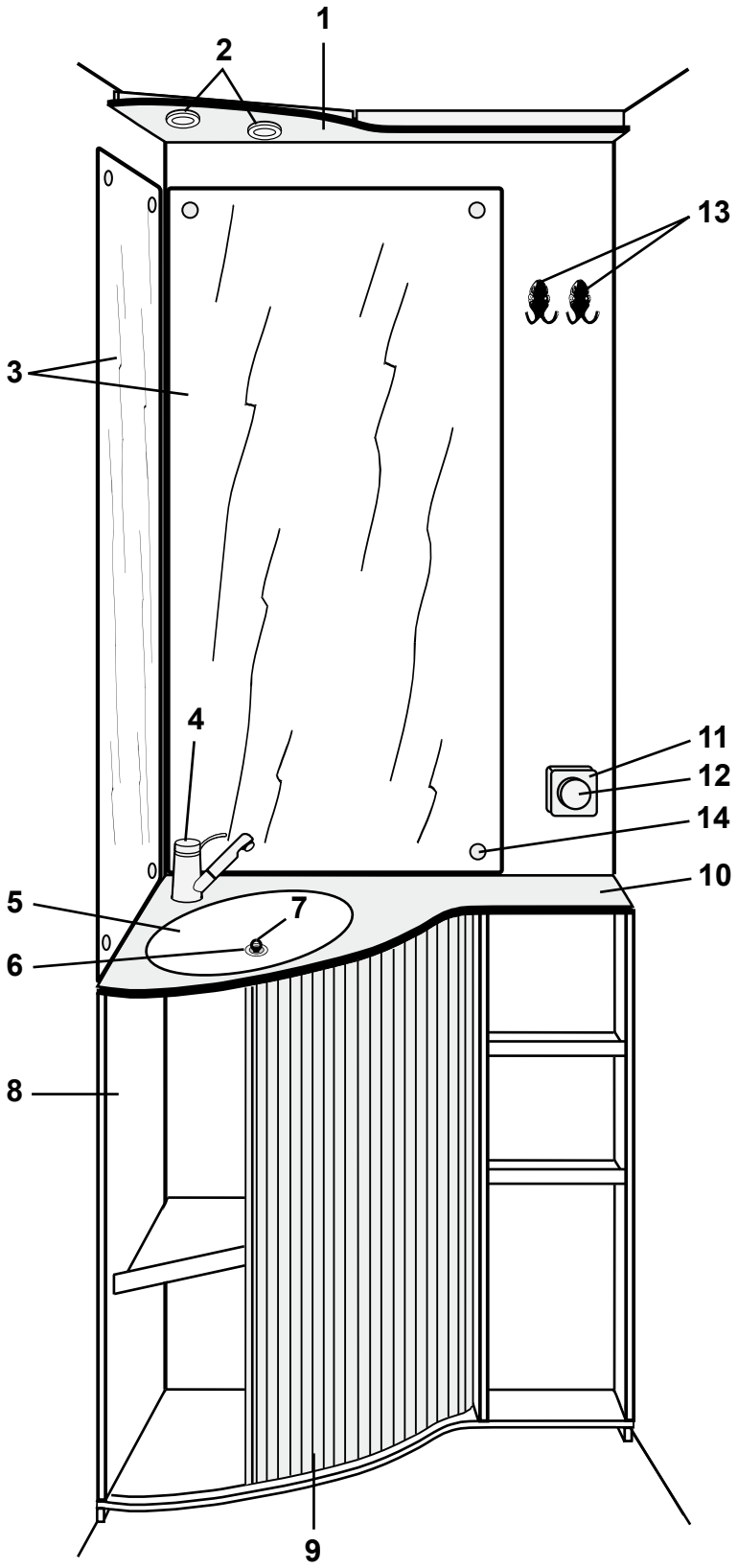
1
2
13
3
4
11
12
14
10
5
7
6
8
9

Pos Fig	Det. nr Part. No	Ingår/Fitted 560 CTH	590 CTH	620 CTH	OBS!! Ange alltid årsmodell vid beställning av inredning Benämning	OBS!! Specify always year of model when ordering equipment Description
1	323197	x	x	x	Ljusramp	Light holder
2	504123	x	x	x	Belysning tvättrum	Illumination washroom
--	503700	x	x	x	Glödlampa 5 W d:o	Bulb 5 W d:o
3	314689	x	x	x	Spegel	Mirror
4	314699	x	x	x	Blandare m. utkastarrör	Mixer with pipe
5	313657	x	x	x	Tvättställ	Wash basin
6	310084	x	x	x	Avloppsförskruvning 90° kpl. 25 mm	Sewage connection 90° cpl. 25 mm
7	313017	x	x	x	Propp u. kedja	Plug without chain
8	323188	x	x	x	Skåp tvättställ kpl. m. skiva/jalusi	Cupboard cpl. with board/jalousie
9	320243	x	x	x	Jalusi	Jalousie
10	323189	x	x	x	Skiva skåp tvättställ	Board cupboard wash basin
11	700606	x	x	x	Ram strömbrytare brun	Frame switch brown
--	503924	x	x	x	Distans strömbrytare brun	Distance switch brown
12	503923	x	x	x	Strömbrytare brun 1-polig	Switch brown 1-pol
13	313658	x	x	x	Hängare handduk	Hanger
14	800336	x	x	x	Rosetthatt, mässing	Cap, brass
--	801109	x	x	x	Rosettskruv d:o	Screw d:o
--	800343	x	x	x	Kabelgenomföring d:o	Rubber bushing d:o

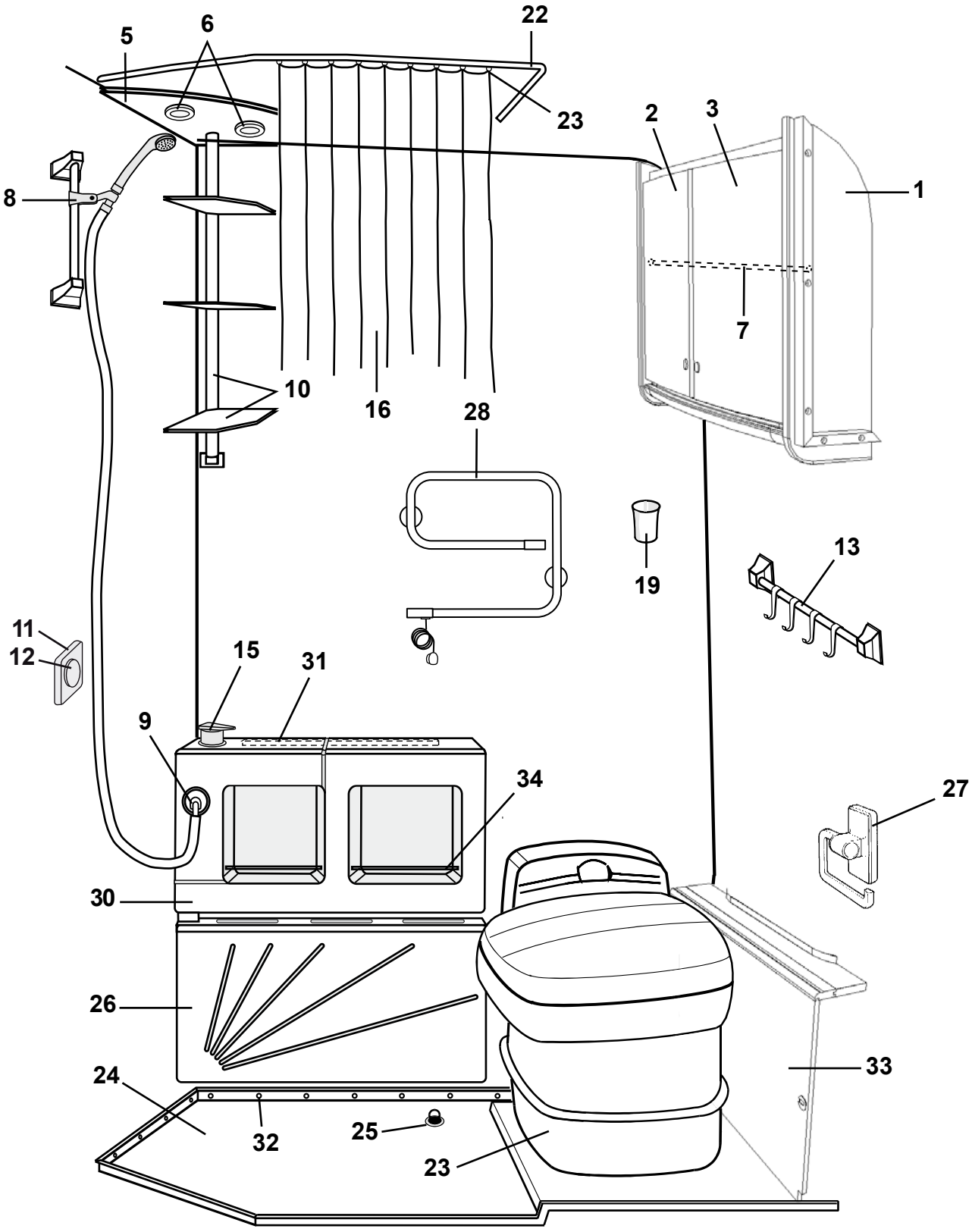
5
6
22
23
2
3
1
8
7
10
16
28
19
13
11
12
15
31
9
34
27
30
26
33
24
32
25
23

Pos Fig	Det. nr Part. No	Ingår/Fitted 560 CTH	590 CTH	620 CTH	OBS!! Ange alltid årsmodell vid beställning av inredning Benämning	OBS!! Specify always year of model when ordering equipment Description
1	323453	x	x	x	Skåp tvättrum kpl. m. luckor/beslag	Cupboard cpl. with doors/holders
2	323020	x	x	x	Lucka V u. handtag/gångjärn	Door L without handle/hinge
--	315202	x	x	x	Gångjärn d:o	Hinge d:o
--	312588	x	x	x	Platta gångjärn	Plate hinge
--	315197	x	x	x	Tryckknapp lucka	Push button door
--	315198	x	x	x	Rosett tryckknapp	Rosett push button
3	323021	x	x	x	Lucka H u. handtag/gångjärn	Door R without handle/hinge
--	315202	x	x	x	Gångjärn d:o	Hinge d:o
--	312588	x	x	x	Platta gångjärn	Plate hinge
--	315197	x	x	x	Tryckknapp lucka	Push button door
--	315198	x	x	x	Rosett tryckknapp	Rosett push button
5	320892	x	x	x	Ljusramp	Light holder
6	504123	x	x	x	Belysning tvättrum	Illumination washroom
--	503700	x	x	x	Glödlampa 5 W d:o	Bulb 5 W d:o
7	314305	x	x	x	Rör al. (rasskydd) Ø=8 L=5000	Pipe al. Ø=8 L=5000
8	314304	x	x	x	Duschset kpl. m. slang och hållare	Shower cpl. with hose and holder
9	313827	x	x	x	Koppling vinkel 1/2"-3/8" **	Connection elbow 1/2"-3/8" **
10	314713	x	x	x	Hylla kpl.	Shelf cpl.
11	700606	x	x	x	Ram strömbrytare brun	Frame switch brown
--	503924	x	x	x	Distans strömbrytare brun	Distance switch brown
12	503923	x	x	x	Strömbrytare brun 1-polig	Switch brown 1-pol
13	314712	x	x	x	Hängare handduk grå	Towel rail grey
--	314661	T	T	T	Hängare handduk vit	Towel rail white
15	314950	x	x	x	Blandare	Mixer
16	314714	x	x	x	Duschdraperi	Shower curtain
19	307936	x	x	x	Mugg	Cup
22	315133	x	x	x	Skena draperi	Roof strip shower curtain
--	315975	x	x	x	Takfäste draperi-/duschdraperiskena	Roof standard, roof strip
23	313603	x	x	x	Kassettoa kpl. vit	Cassette toilet cpl. white
23	315977	x	x	x	Glid m. krok duschdraperiskena	Slipper with hook shower curtain
--	315976	x	x	x	Ändstopp m. krok duschdraperiskena	End stop with hook, roof strip
24	314574	x	x	x	Duschkar	Shower floor
25	302302	x	x	x	Avloppsförskruvning rak 19 mm	Sewage connection straight 19 mm
26	313567	x	x	x	Skydd konvektor	Protection
27	312813	x	x	x	Hållare toapapper vit	Toilet paper-holder white
28	504149	T	T	T	Handdukstork	Towel drier
30	313571	x	x	x	Skåp tvättrum	Cupboard
31	313673	x	x	x	List	List
32	314508	x	x	x	Plugg täck	Plug
33	323456	x	x	x	Front	Front
34	314597	x	x	x	Rasskydd al. rör Ø=8 L=720	Pipe al. Ø=8 L=720
					T= Tillbehör	T= Accessory

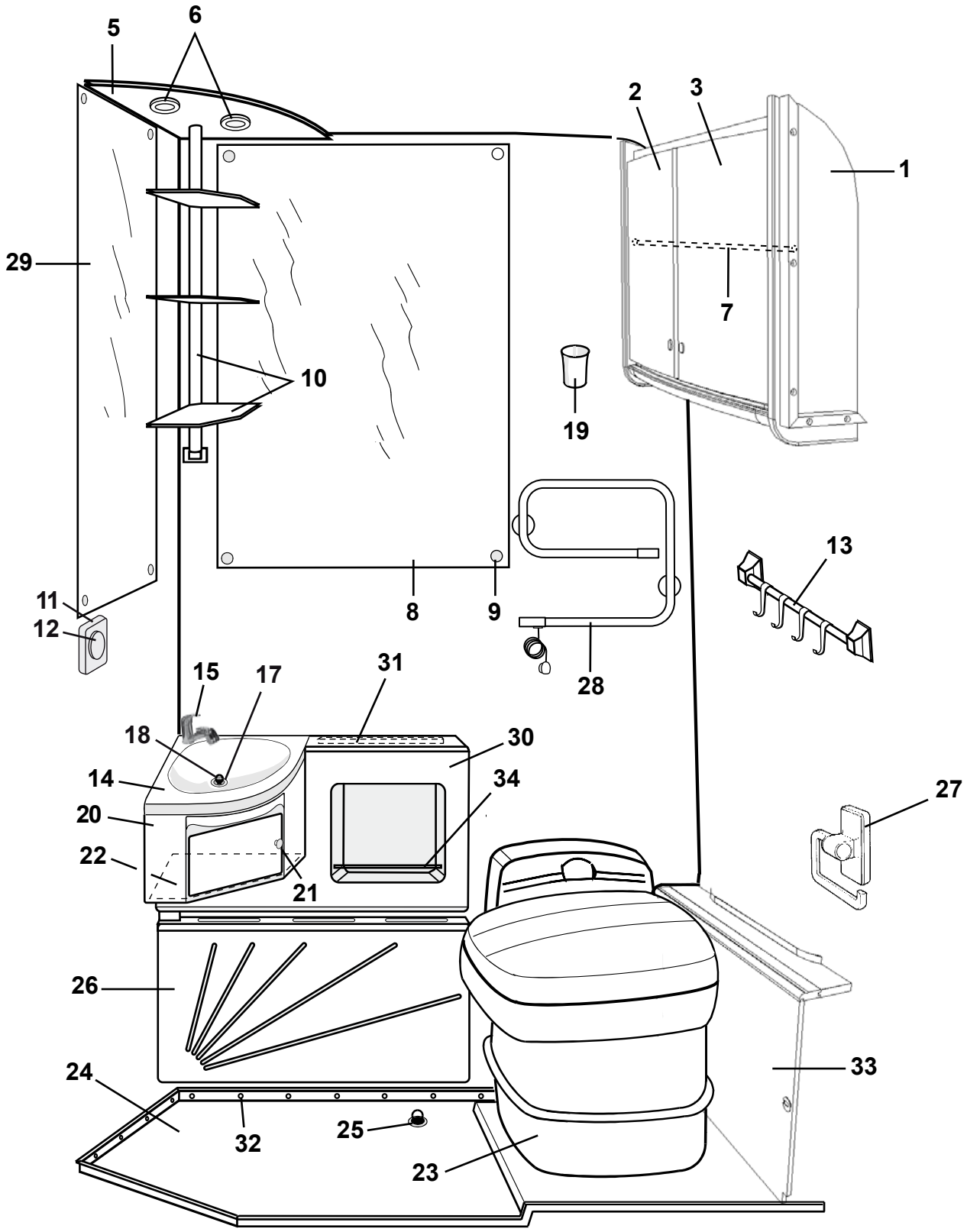
5
6
2
3
1
29
7
10
19
13
11
12
8
9
28
15
17
31
18
30
14
34
27
20
22
21
26
33
24
32
25
23

Pos Fig	Det. nr Part. No	Ingår/Fitted 520 CTH	560 CTH	590 CTH	620 CTH		OBS!! Ange alltid årsmodell vid beställning av inredning Benämning	OBS!! Specify always year of model when ordering equipment Description
1	323453	x	x	x	x		Skåp tvättrum kpl. m. luckor/beslag	Cupboard cpl. with doors/holders
2	323020	x	x	x	x		Lucka V u. handtag/gångjärn	Door L without handle/hinge
--	315202	x	x	x	x		Gångjärn d:o	Hinge d:o
--	312588	x	x	x	x		Platta gångjärn	Plate hinge
--	315197	x	x	x	x		Tryckknapp lucka	Push button door
--	315198	x	x	x	x		Rosett tryckknapp	Rosett push button
3	323021	x	x	x	x		Lucka H u. handtag/gångjärn	Door R without handle/hinge
--	315202	x	x	x	x		Gångjärn d:o	Hinge d:o
--	312588	x	x	x	x		Platta gångjärn	Plate hinge
--	315197	x	x	x	x		Tryckknapp lucka	Push button door
--	315198	x	x	x	x		Rosett tryckknapp	Rosett push button
5	320892	x	x	x	x		Ljusramp	Light holder
6	504123	x	x	x	x		Belysning tvättrum	Illumination washroom
--	503700	x	x	x	x		Glödlampa 5 W d:o	Bulb 5 W d:o
7	314305	x	x	x	x		Rör al. (rasskydd) Ø=8 L=5000	Pipe al. Ø=8 L=5000
8	314497	x	x	x	x		Spegel	Mirror
9	800336	x	x	x	x		Rosetthatt, mässing	Cap, brass
--	801109	x	x	x	x		Rosettskruv	Screw
--	800343	x	x	x	x		Kabelgenomföring	Rubber bushing
10	314713	x	x	x	x		Hylla kpl.	Shelf cpl.
11	700606	x	x	x	x		Ram strömbrytare brun	Frame switch brown
--	503924	x	x	x	x		Distans strömbrytare brun	Distance switch brown
12	503923	x	x	x	x		Strömbrytare brun 1-polig	Switch brown 1-pol
13	314712	x	x	x	x		Hängare handduk grå	Towel rail grey
--	314661	T	T	T	T		Hängare handduk vit	Towel rail white
14	313821	x	x	x	x		Tvättställ	Wash basin
15	315556	x	x	x	x		Blandare	Mixer
17	310084	x	x	x	x		Avloppsförskruvning 90° kpl. 25 mm	Sewage connection 90° cpl. 25 mm
18	313017	x	x	x	x		Propp u. kedja d:o	Plug without chain d:o
19	307936	x	x	x	x		Mugg	Cup
20	313828	x	x	x	x		Skåp under tvättställ	Cupboard
21	312163	x	x	x	x		Knopp	Handle
--	312164	x	x	x	x		Lås magnet	Lock magnet
22	314077	x	x	x	x		Hylla	Shelf
23	313603	x	x	x	x		Kassettoa kpl. vit	Cassette toilet cpl. white
24	314574	x	x	x	x		Duschkar	Shower floor
25	302302	x	x	x	x		Avloppsförskruvning rak 19 mm	Sewage connection straight 19 mm
26	313567	x	x	x	x		Skydd konvektor	Protection
27	312813	x	x	x	x		Hållare toapapper vit	Toilet paper-holder white
28	504149	T	T	T	T		Handdukstork	Towel drier
29	310836	x	x	x	x		Spegel	Mirror
30	314078	x	x	x	x		Skåp tvättrum	Cupboard
31	313673	x	x	x	x		List	List
32	314508	x	x	x	x		Plugg täck	Plug
33	323456	x	x	x	x		Front	Front
34	314597	x	x	x	x		Rasskydd al. rör Ø=8 L=720	Pipe al. Ø=8 L=720

T= Tillbehör

T= Accessory

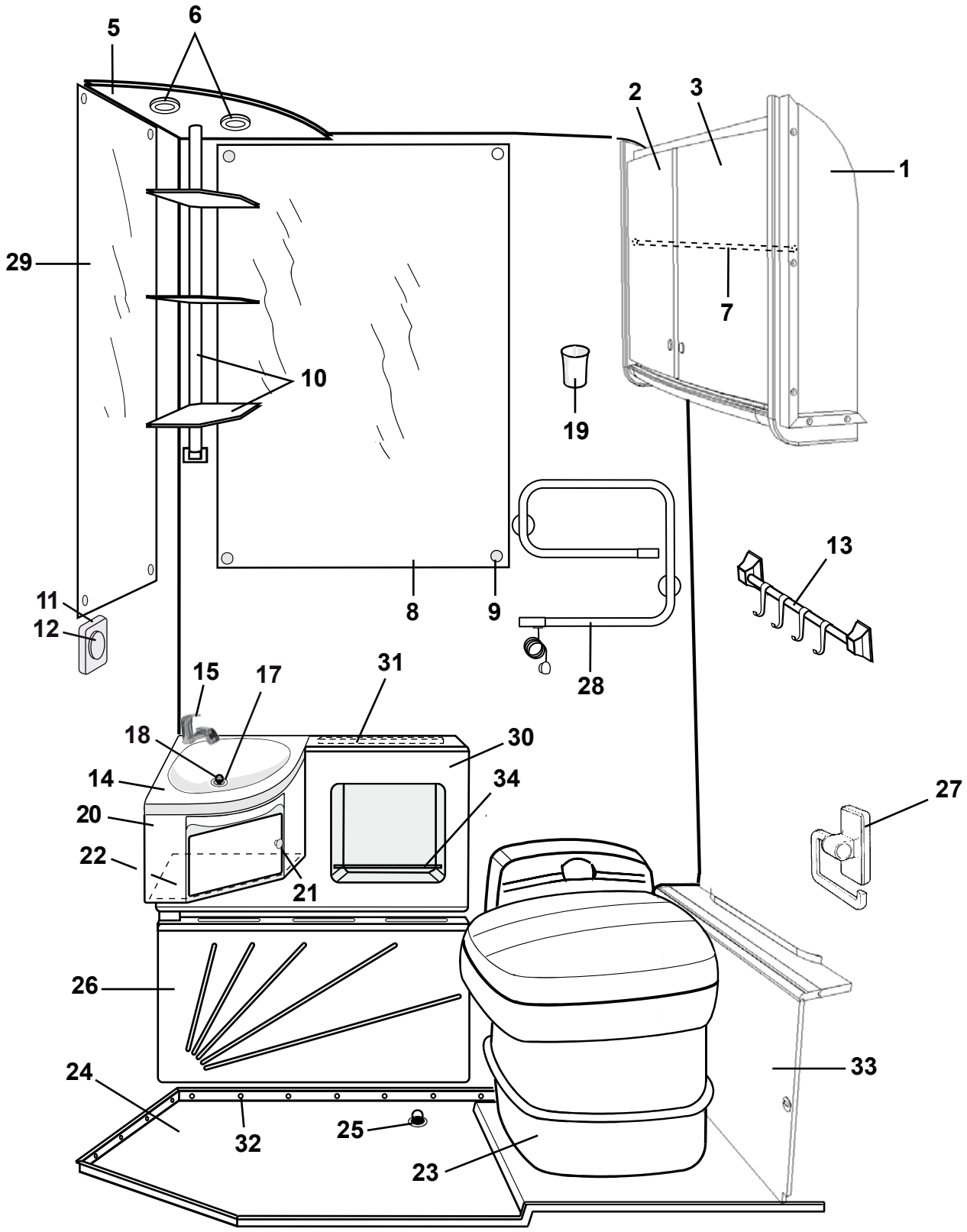
5
6
2
3
1
29
7
10
19
13
11
12
8
9
28
15
17
31
18
30
14
34
27
20
22
21
26
33
24
32
25
23

Pos Fig	Det. nr Part. No	Ingår/Fitted 620 CTX	Ingår/Fitted 730 CTX	OBS!! Ange alltid årsmodell vid beställning av inredning Benämning	OBS!! Specify always year of model when ordering equipment Description
1	323453	x	x	Skåp tvättrum kpl. m. luckor/beslag	Cupboard cpl. with doors/holders
2	323020	x	x	Lucka V u. handtag/gångjärn	Door L without handle/hinge
--	315202	x	x	Gångjärn d:o	Hinge d:o
--	312588	x	x	Platta gångjärn	Plate hinge
--	315197	x	x	Tryckknapp lucka	Push button door
--	315198	x	x	Rosett tryckknapp	Rosett push button
3	323021	x	x	Lucka H u. handtag/gångjärn	Door R without handle/hinge
--	315202	x	x	Gångjärn d:o	Hinge d:o
--	312588	x	x	Platta gångjärn	Plate hinge
--	315197	x	x	Tryckknapp lucka	Push button door
--	315198	x	x	Rosett tryckknapp	Rosett push button
5	320892	x	x	Ljusramp	Light holder
6	504123	x	x	Belysning tvättrum	Illumination washroom
--	503700	x	x	Glödlampa 5 W d:o	Bulb 5 W d:o
7	314305	x	x	Rör al. (rasskydd) Ø=8 L=5000	Pipe al. Ø=8 L=5000
8	314497	x	x	Spegel	Mirror
9	800336	x	x	Rosetthatt, mässing	Cap, brass
--	801109	x	x	Rosettskruv	Screw
--	800343	x	x	Kabelgenomföring	Rubber bushing
10	314713	x	x	Hylla kpl.	Shelf cpl.
11	700606	x	x	Ram strömbrytare brun	Frame switch brown
--	503924	x	x	Distans strömbrytare brun	Distance switch brown
12	503923	x	x	Strömbrytare brun 1-polig	Switch brown 1-pol
13	314712	x	x	Hängare handduk grå	Towel rail grey
--	314661	T	T	Hängare handduk vit	Towel rail white
14	313821	x	x	Tvättställ	Wash basin
15	315556	x	x	Blandare	Mixer
17	310084	x	x	Avloppsförskruvning 90° kpl. 25 mm	Sewage connection 90° cpl. 25 mm
18	313017	x	x	Propp u. kedja d:o	Plug without chain d:o
19	307936	x	x	Mugg	Cup
20	313828	x	x	Skåp under tvättställ	Cupboard
21	312163	x	x	Knopp	Handle
--	312164	x	x	Lås magnet	Lock magnet
22	314077	x	x	Hylla	Shelf
23	313603	x	x	Kassettoa kpl. vit	Cassette toilet cpl. white
24	314574	x	x	Duschkar	Shower floor
25	302302	x	x	Avloppsförskruvning rak 19 mm	Sewage connection straight 19 mm
26	313567	x	x	Skydd konvektor	Protection
27	312813	x	x	Hållare toapapper vit	Toilet paper-holder white
28	504149	T	T	Handdukstork	Towel drier
29	310836	x	x	Spegel	Mirror
30	314078	x	x	Skåp tvättrum	Cupboard
31	313673	x	x	List	List
32	314508	x	x	Plugg täck	Plug
33	323456	x	x	Front	Front
34	314597	x	x	Rasskydd al. rör Ø=8 L=720	Pipe al. Ø=8 L=720
				T= Tillbehör	T= Accessory

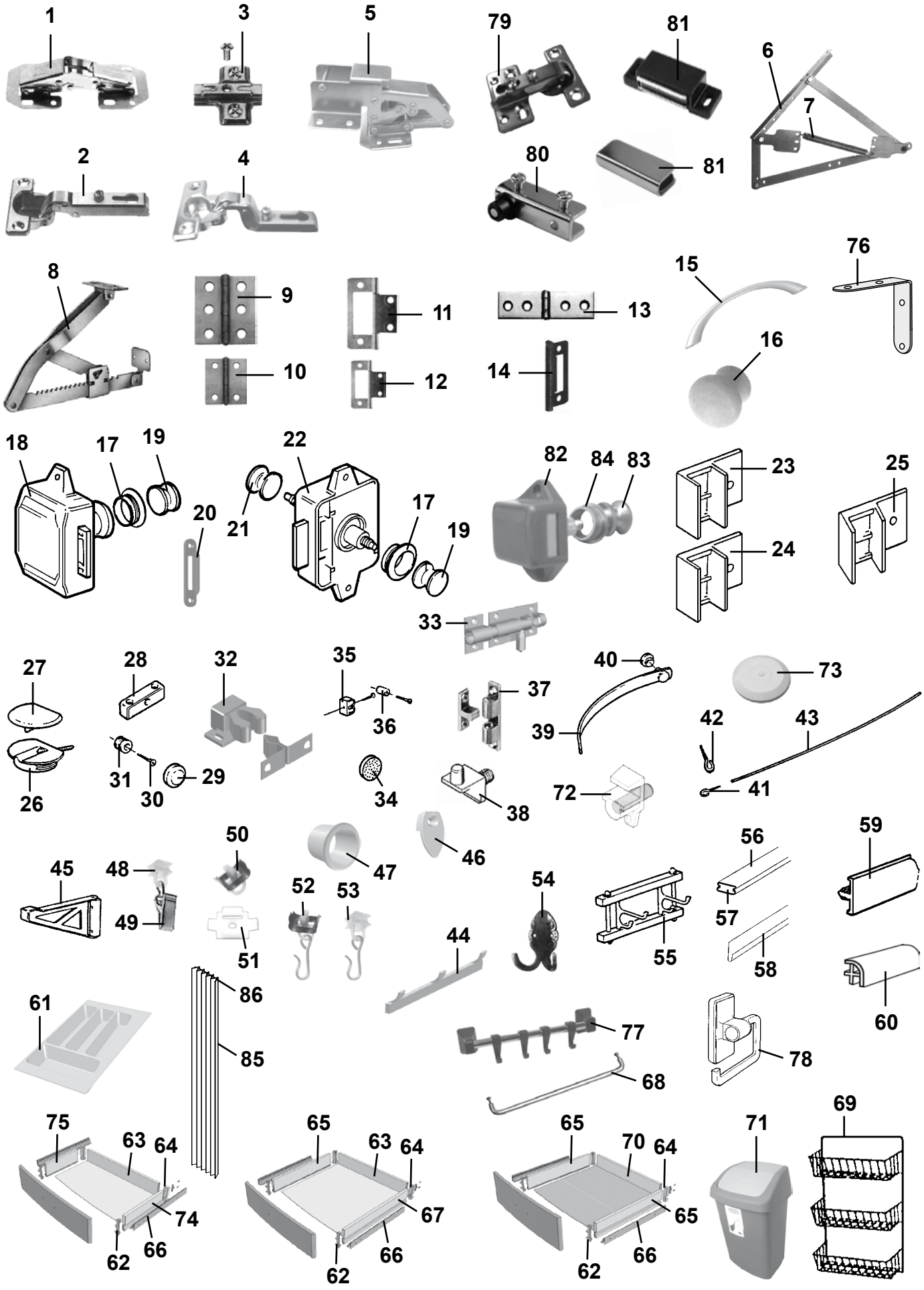
1
3
5
79
81
6
7
2
4
80
81
8
9
11
13
15
76
10
12
14
16
18
17
19
22
82
84
83
23
25
20
21
17
19
24
33
27
28
32
35
40
73
37
36
39
42
43
26
31
30
29
34
38
72
41
50
47
46
56
59
45
48
52
53
54
57
49
51
44
55
58
86
61
60
77
85
78
68
75
63
64
65
63
64
65
70
64
71
69
74
67
65
62
66
62
66
62
66

Pos Fig	Det. nr Part. No	Ingår/Fitted 520 LB	520-560 CTH	520-560 BKX	560-590	590 CTH	590 TR	OBS!! Ange alltid årsmodell vid beställning av inredning Benämning	OBS!! Specify always year of model when ordering equipment Description
1	860406	x	x	x	x	x	x	Gångjärn	Hinge
2	311917	x	x	x	x	x	x	Gångjärn	Hinge
3	312588	x	x	x	x	x	x	Platta gångjärn köksskåp/diskbänk	Plate hinge
4	315202	x	x		x	x	x	Gångjärn	Hinge
5	315194	x	x	x	x	x	x	Gångjärn	Hinge
6	314589		x	x	x	x	x	Gångjärn dubbelsäng (säljes i par)	Hinge double bed (exp. in pair)
7	314590		x	x	x	x	x	Fjäder d:o	Spring d:o
8	312596	x			x			Stöd säng	Support bed
9	860405		x	x	x	x	x	Gångjärn	Hinge
10	300354	x	x	x	x	x	x	Gångjärn	Hinge
11	860621	T	T	x	T	T		Gångjärn	Hinge
12	860402		x		x	x	T	Gångjärn	Hinge
13	860452	x			x			Gångjärn	Hinge
14	312589	x	x	x	x	x	x	Gångjärn	Hinge
15	315188	x	x	x	x	x	x	Handtag	Handle
16	312163		x	x	x	x	x	Knopp	Handle
17	315196	x	x	x	x	x	x	Rosett till tryckknapp	Rosett for push button
18	860502	x	x	x	x	x	x	Lås inredning gard. exkl. tryckknapp	Lock without push button
19	315195	x	x	x	x	x	x	Tryckknapp gard./toa	Push button, toilet/wardrobe
20	314952	x	x	x	x	x	x	Låsbleck gard/toa	Securing plate, wardrobe/toil.
21	860499	x	x	x	x	x	x	Tryckknapp toa	Push button, toil.
22	860498	x	x	x	x	x	x	Lås inredning toa exkl. tryckknapp	Lock without push button
23	311893	x	x	x	x	x	x	Monteringsbeslag 90°	Mounting 90°
24	311894	x	x	x	x	x	x	Monteringsbeslag 90° 15mm	Mounting 90° 15mm
25	311892	x	x	x	x	x	x	Monteringsbeslag 25°	Mounting 25°
26	860197	x	x	x	x	x	x	Monteringskloss	Mounting
27	860198	x	x	x	x	x	x	Lock d:o, beige	Cap d:o, beige
28	303335	x	x	x	x	x	x	Monteringskloss	Mounting
29	800336	x	x	x	x	x	x	Rosetthatt, mässing	Cap, brass
30	801109	x	x	x	x	x	x	Rosettskruv	Screw
31	800343	x	x	x	x	x	x	Kabelgenomföring	Rubber bushing
32	801346	x	x	x	x	x	x	Snäppare, 2-delad	Snap locking, 2-devided
33	701986							Skjutregel	Pullock
34	801100	x	x	x	x	x	x	Silikonlins 10x3 för luckor	Silicone lens 10x3 for doors
35	860398		x	x	x	x	x	Lås snäppare u. stolpe	Lock
36	860441		x	x	x	x	x	Stolpe till snäppare	Prop for snap locking
37	800639	T			T			Snäppare mässing	Snap locking
38	312133	x	x	x	x	x	x	Hyllbärare plast	Shelf holder plastic
39	303140	T	T	T	T	T	T	Omtag läder	Leather strap
40	800226	T	T	T	T	T	T	Tryckknapp	Button
41	800271	x	x	x	x	x	x	Krok gardinspiral	Hook
42	801106	x	x	x	x	x	x	Krok mässing	Hook brass
43	300884	M	M	M	M	M	M	Gardinspiral	Curtain hanger
44	316002						x	Hängare 3-krok silver	Hanger 3-hook silver
--	316003						x	Hängare 5-krok silver	Hanger 5-hook silver
45	315749	T		x	T			Stöd hylla	Shelf support
46	312809	x	x	x	x	x	x	Hållare spegel	Holder mirror
47	314897		x	x	x	x	x	Bussning plast vit Ø = 29 mm	Bushing plastic white Ø = 29 mm
48	315554	x	x	x	x	x	x	Glid gardin-/draperiskena	Slipper, roof strip
49	315555	x	x	x	x	x	x	Klämma till glid gardinskena	Holder for slipper, roof strip
								M= Metervara T= Tillbehör	M= On the metre T= Accessory

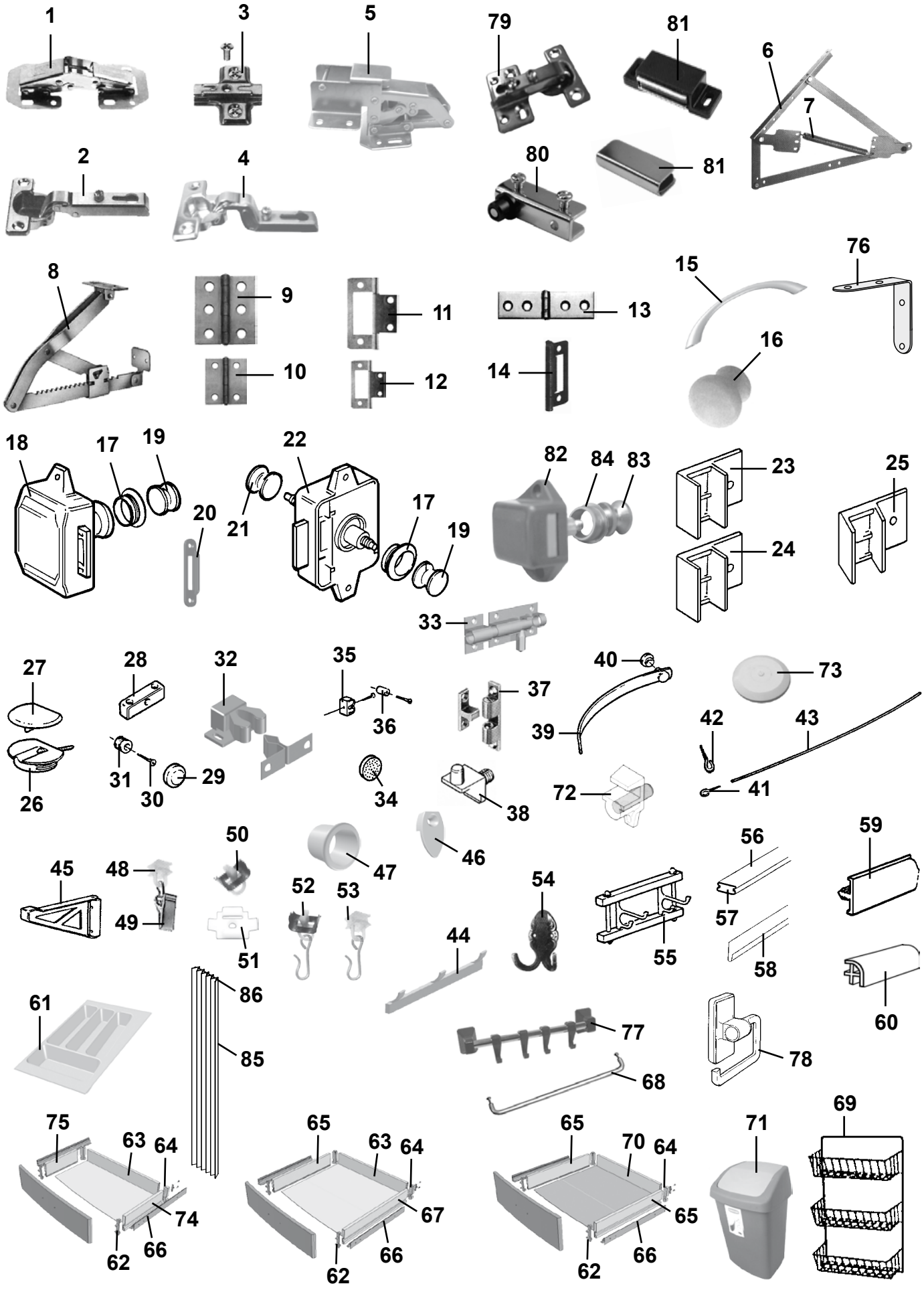
1
3
5
79
81
6
7
2
4
80
81
8
9
11
13
15
76
10
12
14
16
18
17
19
22
82
84
83
23
25
20
21
17
19
24
33
27
28
32
35
40
73
37
36
39
42
43
26
31
30
29
34
38
72
41
50
47
46
56
59
45
48
52
53
54
57
49
51
44
55
58
86
61
60
77
85
78
68
75
63
64
65
63
64
65
70
64
71
69
74
67
65
62
66
62
66
62
66

Pos Fig	Det. nr Part. No	Ingår/Fitted 520 LB	520-560 CTH	520-560 BKX	560-590	590 CTH	590 TR	OBS!! Ange alltid årsmodell vid beställning av inredning Benämning	OBS!! Specify always year of model when ordering equipment Description
50	315193	x	x	x	x	x	x	Ändstopp gardin-/draperiskena	End stop, roof strip
51	315975	x	x	x	x	x	x	Takfäste draperi-/duschdraperiskena	Roof standard, roof strip
52	315976	x	x	x	x	x	x	Ändstopp m. krok duschdraperiskena	End stop with hook, roof strip
53	315977	x	x	x	x	x	x	Glid m. krok duschdraperiskena	Slipper with hook shower curtain
54	313658		x			x		Hängare 2-krok	Clothes hanger 2-hook
55	306550	x			x			Hängare 2-krok	Clothes hanger 2-hook
56	309970	x	x	x	x	x	x	List snäpp lock L=2379	List L=2379
57	309969	x	x	x	x	x	x	List snäpp botten L=2379	List L=2379
58	313884	x	x	x	x	x	x	List radie L=2379	List L=2379
59	320700	x	x	x	x	x	x	Kantlist, plast L=2750	Edge list, plastic L=2750
--	860541	M	M	M	M	M	M	Kantlist 22 mm	Edge list 22 mm
--	860513	M	M	M	M	M	M	Kantlist 16 mm	Edge list 16 mm
60	860590	x	x	x	x	x	x	List hörn plast L=2500	Corner strip L=2500
61	314587	x	x	x	x	x	x	Bestickslåda 225x270x484	Case for cutlery 225x270x484
62	860132	x	x	x	x	x	x	Fronttapp låda	Peg front, drawer
63	315210	x	x	x	x	x	x	Bakstycke låda L=485	Back, drawer L=485
64	860133	x	x	x	x	x	x	Hörn låda	Corner, drawer
65	860130	x	x	x	x	x	x	Sida låda 80x429	Side, drawer 80x429
66	315215	x	x	x	x	x	x	Glidskena låda (säljes i par)	Slide bar, drawer (exp. in pair)
67	315212	x	x	x	x	x	x	Sida låda 80x473	Side, drawer 80x473
68	314088	x	x	x	x	x	x	Hängare handduk	Hanger towel
69	312162		x	x	x	x	x	Korg, garderob	Basket, wardrobe
70	315211		x			x	x	Bakstycke låda L=478	Back, drawer L=478
71	314926	x	x	x	x	x	x	Avfallshink	Refuse bucket
72	315214							Hyllbärare	Shelf holder
73	314353	x	x	x	x	x	x	Täckplugg plast vit Ø = 29 mm	Plug cover plastic white Ø = 29 mm
74	315213	x	x	x	x	x	x	Sida låda 80x266	Side, drawer 80x266
75	312104	x	x	x	x	x	x	Bakstycke låda	Back, drawer
76	302980	x	x	x	x	x	x	Vinkeljärn	Angle iron
77	314712	x	x	x	x	x		Hängare handduk grå	Towel rail grey
--	314661	T	T	T	T	T		Hängare handduk vit	Towel rail white
78	312813	x	x	x	x	x	x	Hållare toapapper vit	Toilet paper-holder white
79	314663							Gångjärn inkl platta	Hinge incl. plate
80	314351							Gångjärn (säljes i par)	Hinge (exp. in pair)
81	314350							Lås magnet barskåp	Lock magnet
--	314494							Motstycke d:o	Companion part d:o
82	801315	x	x	x	x	x	x	Lås inredn. köksskåp exkl. tryckknapp	Lock without push button
83	315197	x	x	x	x	x	x	Tryckknapp d:o	Push button d:o
84	315198	x	x	x	x	x	x	Rosett tryckknapp	Rosett push button
85	315216		T		T	T		Vikdörr kpl.	Folding door
86	316705		T		T	T		Glid vikdörr	Slipper folding door
								M= Metervara T= Tillbehör	M= On the metre T= Accessory

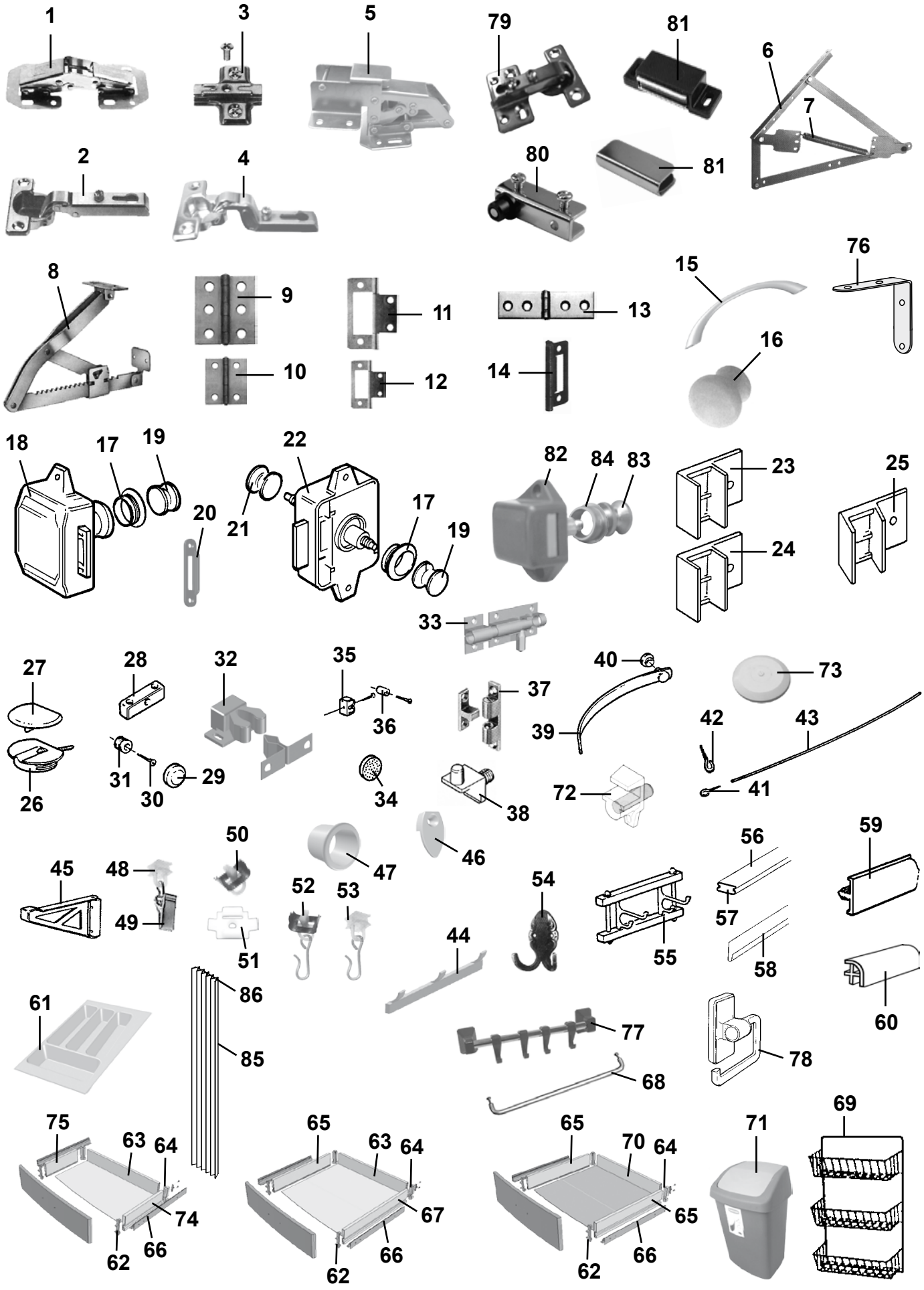
1
3
5
79
81
6
7
2
4
80
81
8
9
11
13
15
76
10
12
14
16
18
17
19
22
82
84
83
23
25
20
21
17
19
24
33
27
28
32
35
40
73
37
36
39
42
43
26
31
30
29
34
38
72
41
50
47
46
56
59
45
48
52
53
54
49
51
44
55
57
58
60
61
86
85
77
78
68
75
63
64
65
63
64
65
70
64
71
69
74
67
65
62
66
62
66
62
66

Pos Fig	Det. nr Part. No	Ingår/Fitted 620	620 CTH	620 CTX	680 / 680 BKS	730	730 BKX	730 CTX	OBS!! Ange alltid årsmodell vid beställning av inredning Benämning	OBS!! Specify always year of model when ordering equipment Description
1	860406	x	x	x	x	x	x	x	Gångjärn	Hinge
2	311917	x	x	x	x	x	x	x	Gångjärn	Hinge
3	312588	x	x	x	x	x	x	x	Platta gångjärn köksskåp/diskbänk	Plate hinge
4	315202	x	x	x	x	x	x	x	Gångjärn	Hinge
5	315194	x	x	x	x	x		x	Gångjärn	Hinge
6	314589	x	x	x	x	x	x	x	Gångjärn dubbelsäng (säljes i par)	Hinge double bed (exp. in pair)
7	314590	x	x	x	x	x	x	x	Fjäder d:o	Spring d:o
8	312596	x			x	x	x		Stöd säng	Support bed
9	860405	x	x	x	x	x	x	x	Gångjärn	Hinge
10	300354	x	x	x	x	x	x	x	Gångjärn	Hinge
11	860621	T			T	T	x		Gångjärn	Hinge
12	860402	x	x	x	x	x	x	x	Gångjärn	Hinge
13	860452	x			x	x	x	x	Gångjärn	Hinge
14	312589	x	x	x	x	x	x	x	Gångjärn	Hinge
15	315188	x	x	x	x	x	x	x	Handtag	Handle
16	312163	x	x	x	x	x	x	x	Knopp	Handle
17	315196	x	x	x	x	x	x	x	Rosett till tryckknapp	Rosett for push button
18	860502	x	x	x	x	x	x	x	Lås inredning gard. exkl. tryckknapp	Lock without push button
19	315195	x	x	x	x	x	x	x	Tryckknapp gard./toa	Push button, toilet/wardrobe
20	314952	x	x	x	x	x	x	x	Låsbleck gard/toa	Securing plate, wardrobe/toil.
21	860499	x	x	x	x	x	x	x	Tryckknapp toa	Push button, toil.
22	860498	x	x	x	x	x	x	x	Lås inredning toa exkl. tryckknapp	Lock without push button
23	311893	x	x	x	x	x	x	x	Monteringsbeslag 90°	Mounting 90°
24	311894	x	x	x	x	x	x	x	Monteringsbeslag 90° 15mm	Mounting 90° 15mm
25	311892	x	x	x	x	x	x	x	Monteringsbeslag 25°	Mounting 25°
26	860197	x	x	x	x	x	x	x	Monteringskloss	Mounting
27	860198	x	x	x	x	x	x	x	Lock d:o, beige	Cap d:o, beige
28	303335	x	x	x	x	x	x	x	Monteringskloss	Mounting
29	800336	x	x	x	x	x	x	x	Rosetthatt, mässing	Cap, brass
30	801109	x	x	x	x	x	x	x	Rosettskruv	Screw
31	800343	x	x	x	x	x	x	x	Kabelgenomföring	Rubber bushing
32	860536	x	x	x	x	x	x	x	Snäppare, 2-delad	Snap locking, 2-devided
33	701986				x				Skjutregel	Pullock
34	801100	x	x	x	x	x	x	x	Silikonlins 10x3 för luckor	Silicone lens 10x3 for doors
35	860398	x	x	x	x	x		x	Lås snäppare u. stolpe	Lock
36	860441	x	x	x	x	x	x	x	Stolpe till snäppare	Prop for snap locking
37	800639			T					Snäppare mässing	Snap locking
38	312133	x	x	x	x	x	x	x	Hyllbärare plast	Shelf holder plastic
39	303140	T	T	T	T	T	T	T	Omtag läder	Leather strap
40	800226	T	T	T	T	T	T	T	Tryckknapp	Button
41	800271	x	x	x	x	x	x	x	Krok gardinspiral	Hook
42	801106	x	x	x	x	x	x	x	Krok mässing	Hook brass
43	300884	M	M	M	M	M	M	M	Gardinspiral	Curtain hanger
44	316002								Hängare 3-krok silver	Hanger 3-hook silver
--	316003								Hängare 5-krok silver	Hanger 5-hook silver
45	315749	T	T	T	T	T	T		Stöd hylla	Shelf support
46	312809	x	x	x	x	x	x	x	Hållare spegel	Holder mirror
47	314897	x	x		x	x		x	Bussning plast vit Ø = 29 mm	Bushing plastic white Ø = 29 mm
48	315554	x	x	x	x	x	x	x	Glid gardin-/draperiskena	Slipper, roof strip
49	315555	x	x	x	x	x	x	x	Klämma till glid gardinskena	Holder for slipper, roof strip
									M= Metervara T= Tillbehör	M= On the metre T= Accessory

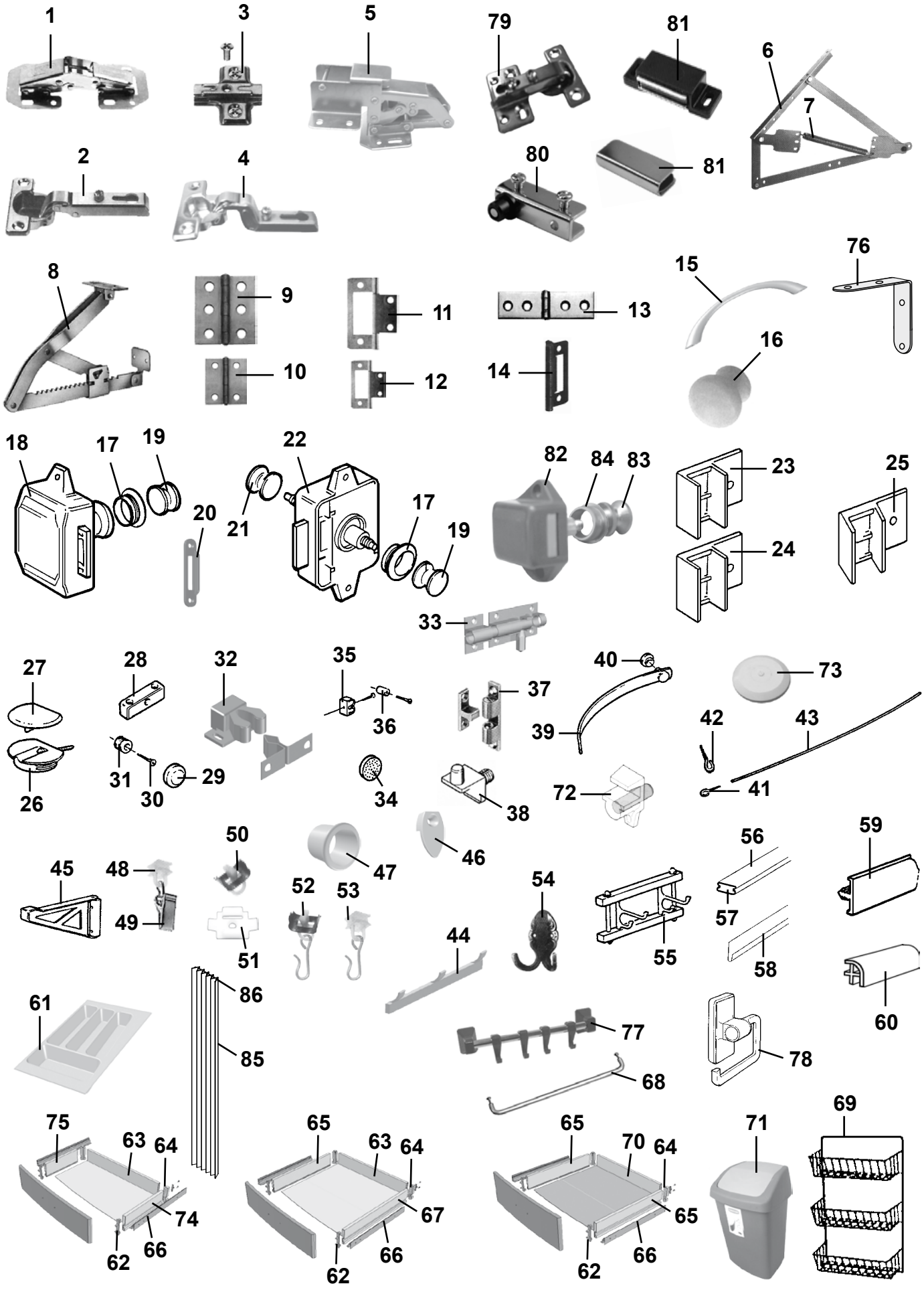
1
3
5
79
81
6
7
2
4
80
81
8
9
11
13
15
76
10
12
14
16
18
17
19
22
82
84
83
23
25
20
21
17
19
24
33
27
28
32
35
40
73
37
36
39
42
43
26
31
30
29
34
38
72
41
50
47
46
56
59
45
48
52
53
54
49
51
44
55
57
58
60
61
86
77
85
78
68
75
63
64
65
63
64
65
70
64
71
69
74
67
65
62
66
62
66
62
66

Pos Fig	Det. nr Part. No	Ingår/Fitted 620	620 CTH	620 CTX	680 / 680 BKS	730	730 BKX	730 CTX	OBS!! Ange alltid årsmodell vid beställning av inredning Benämning	OBS!! Specify always year of model when ordering equipment Description
50	315193	x	x	x	x	x	x	x	Ändstopp gardin-/draperiskena	End stop, roof strip
51	315975	x	x	x	x	x	x	x	Takfäste draperi-/duschdraperiskena	Roof standard, roof strip
52	315976	x	x	x	x	x	x	x	Ändstopp m. krok duschdraperiskena	End stop with hook, roof strip
53	315977	x	x	x	x	x	x	x	Glid m. krok duschdraperiskena	Slipper with hook shower curtain
54	313658		x						Hängare 2-krok	Clothes hanger 2-hook
55	306550			x					Hängare 2-krok	Clothes hanger 2-hook
56	309970	x	x	x	x	x	x	x	List snäpp lock L=2379	List L=2379
57	309969	x	x	x	x	x	x	x	List snäpp botten L=2379	List L=2379
58	313884	x	x	x	x	x	x	x	List radie L=2379	List L=2379
59	320700	x	x	x	x	x	x	x	Kantlist, plast L=2750	Edge list, plastic L=2750
--	860541	M	M	M	M	M	M	M	Kantlist 22 mm	Edge list 22 mm
--	860513	M	M	M	M	M	M	M	Kantlist 16 mm	Edge list 16 mm
60	860590	x	x	x	x	x	x	x	List hörn plast L=2500	Corner strip L=2500
61	314587	x	x	x	x	x	x	x	Bestickslåda 225x270x484	Case for cutlery 225x270x484
62	860132	x	x	x	x	x	x	x	Fronttapp låda	Peg front, drawer
63	315210	x	x	x	x	x	x	x	Bakstycke låda L=485	Back, drawer L=485
64	860133	x	x	x	x	x	x	x	Hörn låda	Corner, drawer
65	860130	x	x	x	x	x	x	x	Sida låda 80x429	Side, drawer 80x429
66	315215	x	x	x	x	x	x	x	Glidskena låda (säljes i par)	Slide bar, drawer (exp. in pair)
67	315212	x	x	x	x	x	x	x	Sida låda 80x473	Side, drawer 80x473
68	314088	x	x	x	x	x	x	x	Hängare handduk	Hanger towel
69	312162	x	x	x	x	x	x	x	Korg, garderob	Basket, wardrobe
70	315211		x						Bakstycke låda L=478	Back, drawer L=478
71	314926	x	x	x	x	x	x	x	Avfallshink	Refuse bucket
72	315214			x				x	Hyllbärare	Shelf holder
73	314353	x	x	x	x	x	x	x	Täckplugg plast vit Ø = 29 mm	Plug cover plastic white Ø = 29 mm
74	315213	x	x	x	x	x	x	x	Sida låda 80x266	Side, drawer 80x266
75	312104	x	x	x	x	x	x	x	Bakstycke låda	Back, drawer
76	302980	x	x	x	x	x	x	x	Vinkeljärn	Angle iron
77	314712	x	x	x	x	x	x	x	Hängare handduk grå	Towel rail grey
--	314661	T	T	T	T	T	T	T	Hängare handduk vit	Towel rail white
78	312813	x	x	x	x	x	x	x	Hållare toapapper vit	Toilet paper-holder white
79	314663		x			x		x	Gångjärn inkl platta	Hinge incl. plate
80	314351			x				x	Gångjärn (säljes i par)	Hinge (exp. in pair)
81	314350			x				x	Lås magnet barskåp	Lock magnet
--	314494			x				x	Motstycke d:o	Companion part d:o
82	801315	x	x	x	x	x	x	x	Lås inredn. köksskåp exkl. tryckknapp	Lock without push button
83	315197	x	x	x	x	x	x	x	Tryckknapp d:o	Push button d:o
84	315198	x	x	x	x	x	x	x	Rosett tryckknapp	Rosett push button
85	315216	T	T	T	T	T	T	T	Vikdörr kpl.	Folding door
86	316705	T	T	T	T	T	T	T	Glid vikdörr	Slipper folding door

M= Metervara
T= Tillbehör

M= On the metre
T= Accessory

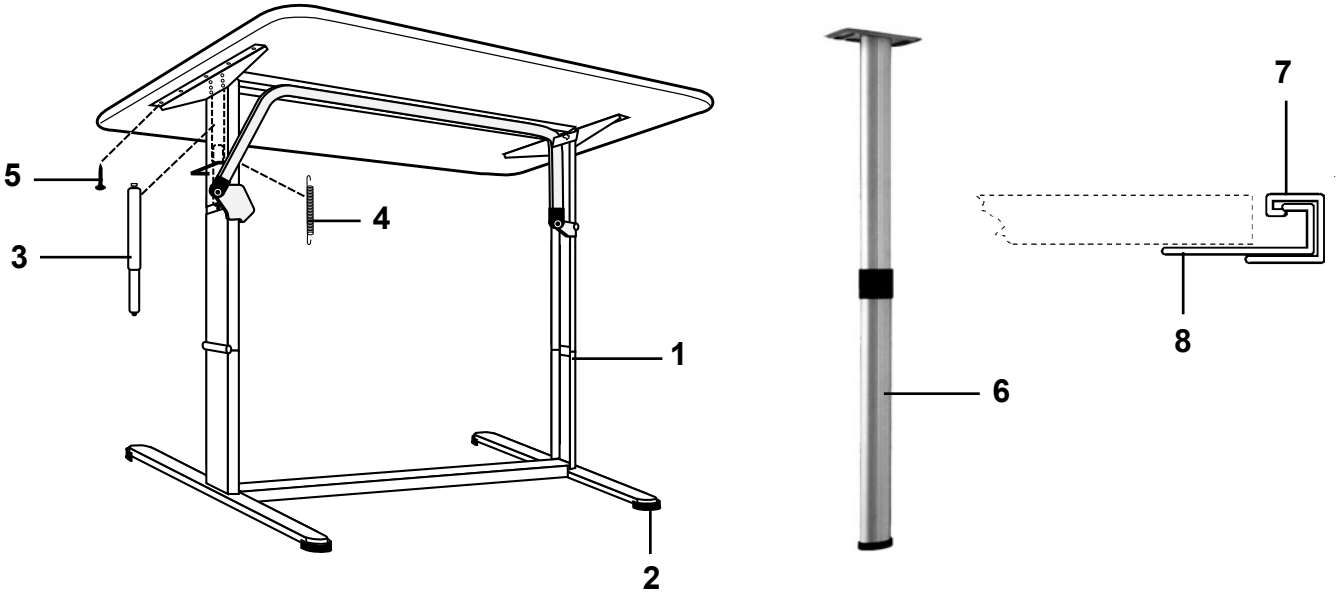
5
3
4
1
2
7
8
6

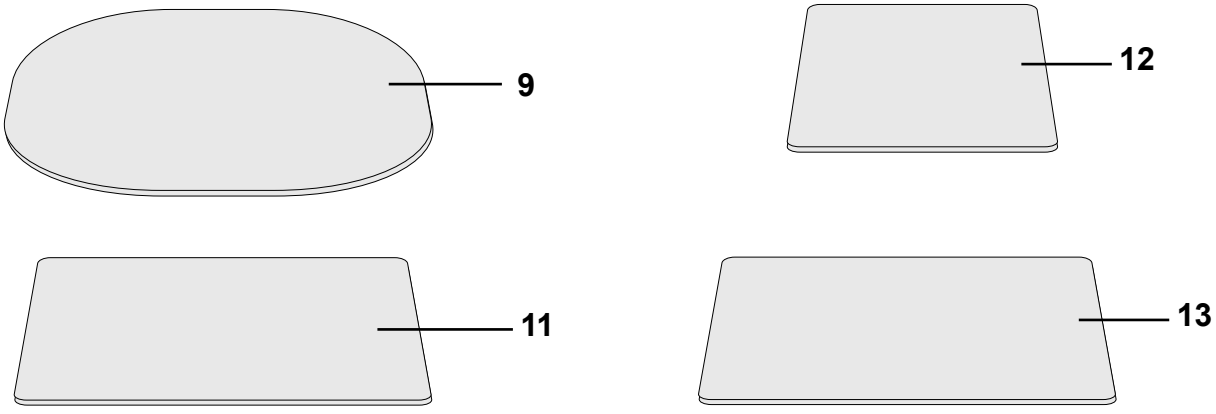
9
12
11
13

Pos Fig	Det. nr Part. No	Ingår/Fitted							OBS!! Ange alltid årsmodell vid beställning av inredning Benämning	OBS!! Specify always year of model when ordering equipment Description
		520 LB	520-560 BKX	520-560 CTH	560	590	590 CTH	590 TR		
1	313185	x		x	x	x	x	x	Bordsstativ kpl.	Table stand cpl.
2	313719	x		x	x	x	x	x	Fot	Foot
3	313663	x		x	x	x	x	x	Dämpare kpl.	Damper cpl.
4	313720	x		x	x	x	x	x	Fjäder	Spring
5	800367	x		x	x	x	x	x	Skruv 5x16	Screw 5x16
6	320711		x	x	x	x	x		Bordsben fällbart H=730 / 340	Table leg H=730 / 340
7	300108		x	x	x	x	x		List upphängning väggdel	List
8	300420		x	x	x	x	x		List upphängning bordsdel	List
9	323222	x		x	x	x	x	x	Bordsskiva 940x1026 rundsittgr. fram	Table top 940x1026 couch gr. front
11	323226			x			x		Bordsskiva 740x940 sittgr bak	Table top 740x940 couch gr. rear
12	323230				x	x			Bordsskiva 750x600 sittgr bak DBD	Table top 750x600 couch gr. rear DBD
13	323223		x						Bordsskiva 750x1030 sittgrupp	Table top 750x1030 couch group

T= Tillbehör

T= Accessory

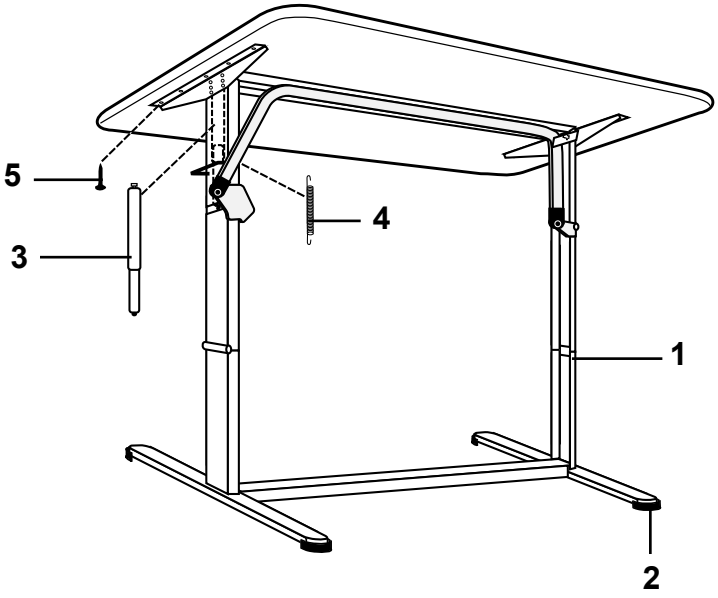
5
3
4
1
2

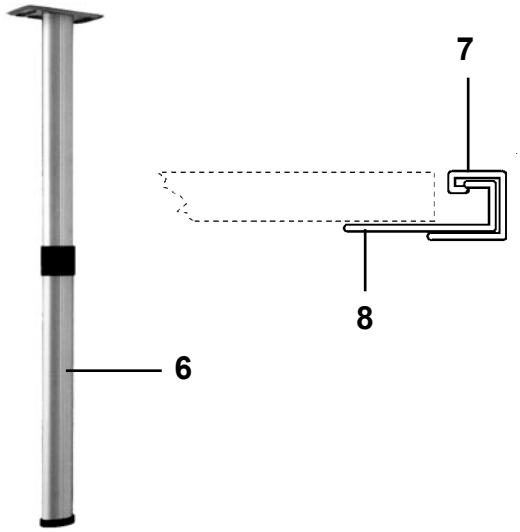
7
8
6

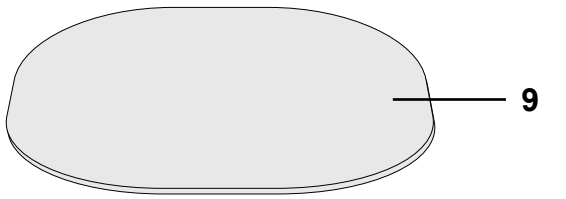
9

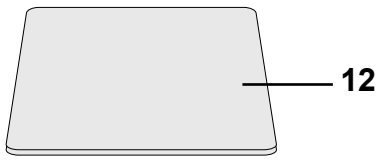
12

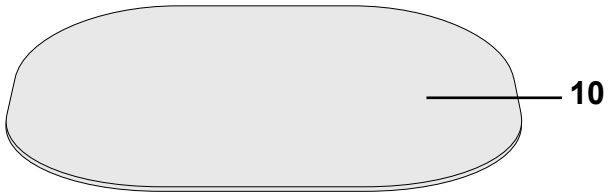
10

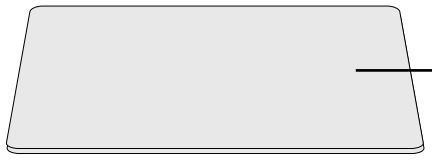
13


11


14

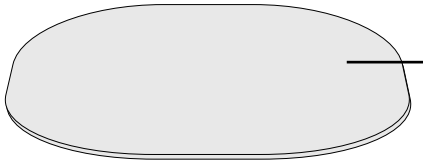
15

Pos Fig	Det. nr Part. No	Ingår/Fitted 620	620 CTH	620 CTX	680	680 BKS	OBS!! Ange alltid årsmodell vid beställning av inredning Benämning	OBS!! Specify always year of model when ordering equipment Description
1	313185	x	x	x	x	x	Bordsstativ kpl.	Table stand cpl.
2	313719	x	x	x	x	x	Fot	Foot
3	313663	x	x	x	x	x	Dämpare kpl.	Damper cpl.
4	313720	x	x	x	x	x	Fjäder	Spring
5	800367	x	x	x	x	x	Skruv 5x16	Screw 5x16
6	320711	x	x	x	x	T	Bordsben fällbart H=730 / 340	Table leg H=730 / 340
7	300108	x	x	x	x	T	List upphängning väggdel	List
8	300420	x	x	x	x	T	List upphängning bordsdel	List
9	323222	x	x	x	x	x	Bordsskiva 940x1026 rundsittgr. fram	Table top 940x1026 couch gr. front
10	323220						Bordsskiva 940x1200 rundsittgr. fram	Table top 940x1200 couch gr. front
11	323226		x	x			Bordsskiva 740x940 sittgr bak	Table top 740x940 couch gr. rear
12	323230	x			x		Bordsskiva 750x600 sittgr bak DBD	Table top 750x600 couch gr. rear DBD
--	323230					x	Bordsskiva 750x600 mittsittgr	Table top 750x600 middle couch gr.
13	323223						Bordsskiva 750x1030 mittsittgr	Table top 750x1030 middle couch gr.
14	324275			T			Bordsskiva 750x750 sittgr bak	Table top 750x750 couch gr. rear
15	323224						Bordsskiva 750x1000 sittgr. bak	Table top 750x1000 couch gr. rear

T= Tillbehör

T= Accessory

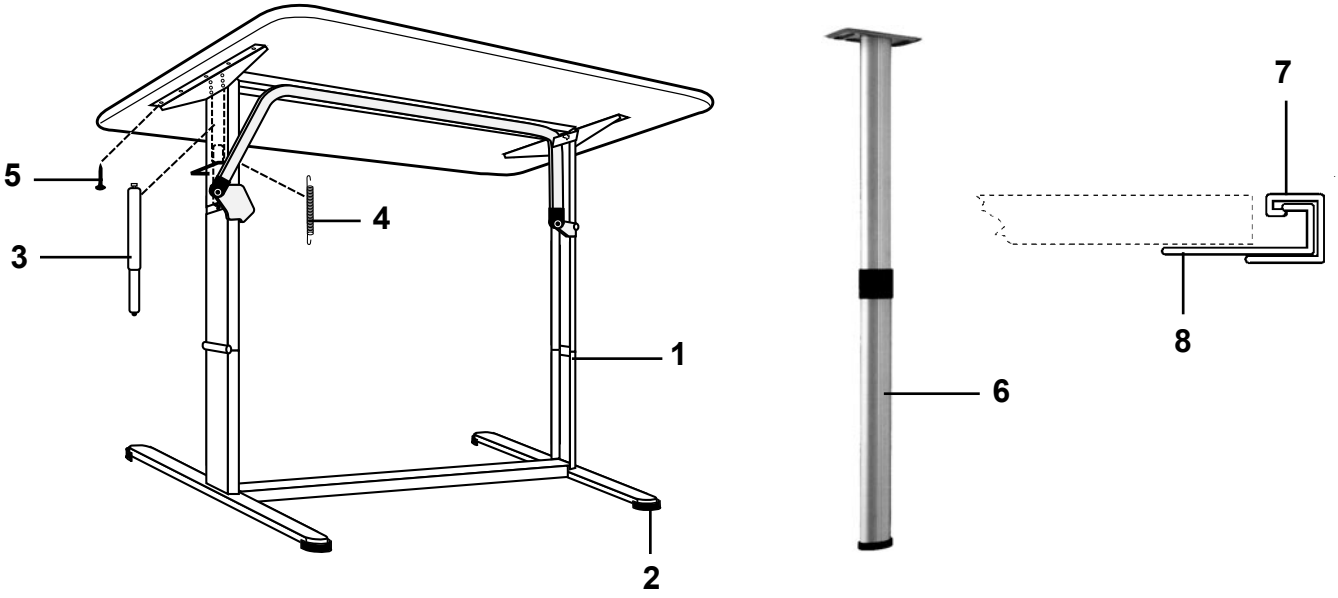
5
3
4
1
2
6
7
8

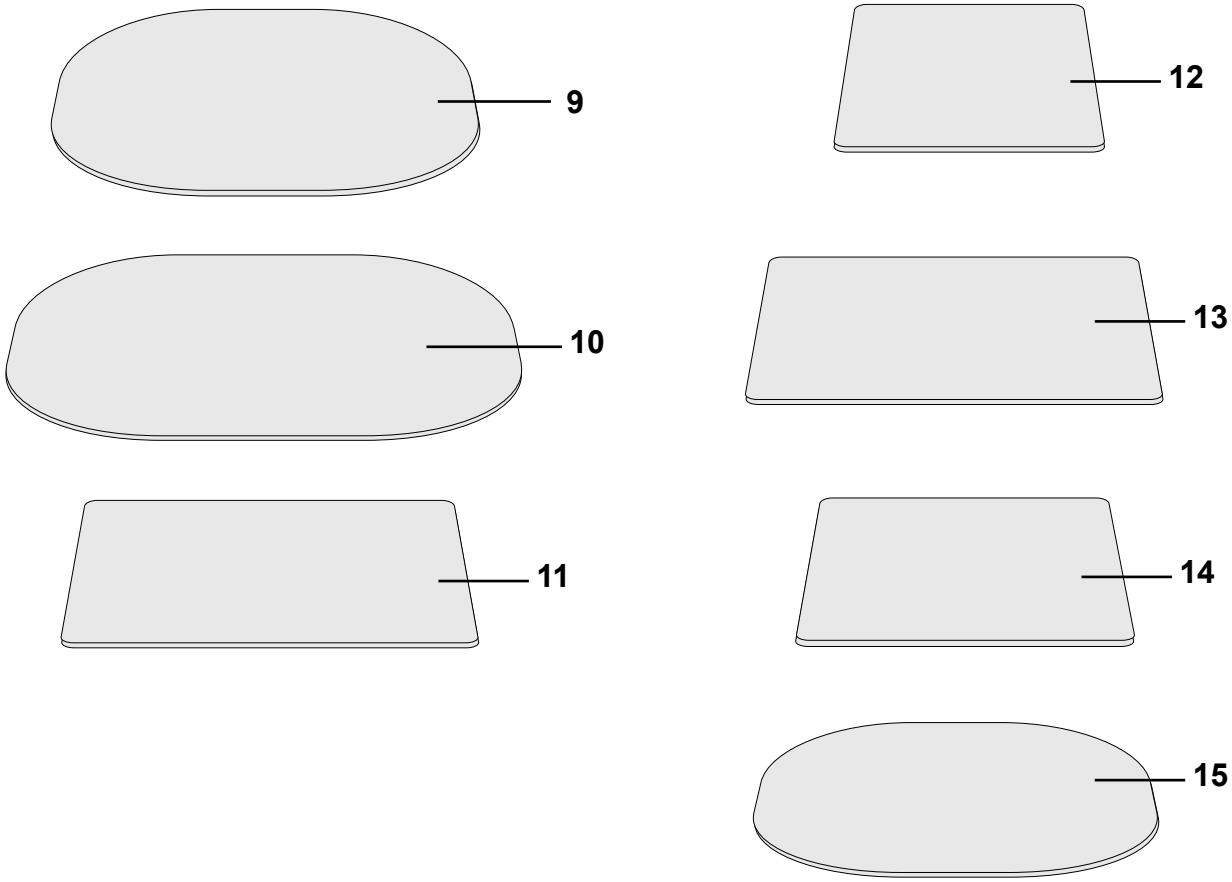
9
12
10
13
11
14
15

Pos Fig	Det. nr Part. No	Ingår/Fitted 730	730 CTX	730 BKX	OBS!! Ange alltid årsmodell vid beställning av inredning Benämning	OBS!! Specify always year of model when ordering equipment Description
1	313185	x		x	Bordsstativ kpl.	Table stand cpl.
--	316012		x		Bordsstativ kpl.	Table stand cpl.
--	315146			x	Bordsstativ kpl.	Table stand cpl.
2	313719	x		x	Fot	Foot
3	313663	x		x	Dämpare kpl.	Damper cpl.
4	313720	x		x	Fjäder	Spring
5	800367	x		x	Skruv 5x16	Screw 5x16
6	320711	x	x		Bordsben fällbart H=730 / 340	Table leg H=730 / 340
7	300108	x	x		List upphängning väggdel	List
8	300420	x	x		List upphängning bordsdel	List
9	323222	T	T		Bordsskiva 940x1026 rundsittgr. fram	Table top 940x1026 couch gr. front
10	323220	x	x		Bordsskiva 940x1200 rundsittgr. fram	Table top 940x1200 couch gr. front
11	323226		x		Bordsskiva 740x940 sittgr bak	Table top 740x940 couch gr. rear
12	323230	x			Bordsskiva 750x600 sittgr bak DBD	Table top 750x600 couch gr. rear DBD
13	323223			x	Bordsskiva 750x1030 mittsittgr	Table top 750x1030 middle couch gr.
14	324275		T		Bordsskiva 750x750 sittgr bak	Table top 750x750 couch gr. rear
15	323224			x	Bordsskiva 750x1000 sittgr. bak	Table top 750x1000 couch gr. rear

T= Tillbehör

T= Accessory

Rundsittgrupp fram

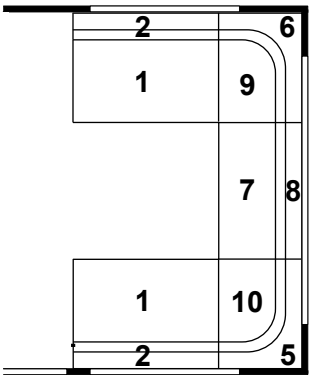

1 = 0,44 m²
2 = 0,26 m²
5 = Radiekudde/ Corner pillow
6 = Radiekudde/ Corner pillow
7 = 0,48 m²
8 = 0,32 m²
9 = 0,43 m²
10 = 0,43 m²

LB

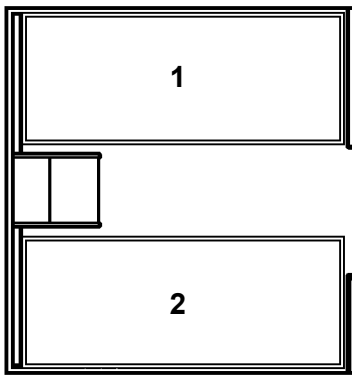

	316871	Dyna bäddutfyllnad, fram	Cushion filling up, front
1.	314539	Dyna resår	Spring interior mattress
	314540	Bäddmadrass	Bed mattress
	314922	Bäddmadrass "Sensus"	Bed mattress "Sensus"
	315574	Överkast (sats H+V, ange sida samt färg)	Bedspread (set R+L, spec. side and colour)
2.	315657	Dyna resår	Spring interior mattress
	315658	Bäddmadrass	Bed mattress
	316688	Bäddmadrass "Sensus"	Bed mattress "Sensus"
	315574	Överkast (sats H+V, ange sida samt färg)	Bedspread (set R+L, spec. side and colour)
	313114	Överdrag spalt V bak (ange färg)	Covering air gap L rear (spec. colour)
	316872	Överdrag spalt H bak (ange färg)	Covering air gap R rear (spec. colour)
	316873	Överdrag spalt gavel V-H bak (ange färg)	Covering air gap gable L-R rear (spec. col.)
	315424	Kudde 9746-21 terrakotta	Pillow 9746-21 terracotta
	315425	Kudde 9672-6 blommig	Pillow 9672-6 flowered
	315426	Kudde 9637-5 grön/vit	Pillow 9637-5 green/white
	315767	Kudde 9519-45 blå, marin	Pillow 9519-45 blue, marine
	315775	Kudde 9902-66 beige/vit	Pillow 9902-66 beige/white
	315427	Kudde 9732-45 linne/blå	Pillow 9732-45 linen/blue
	315768	Kudde 9881-35 linne/natur	Pillow 9881-35 linen/nature

520-560 BKX

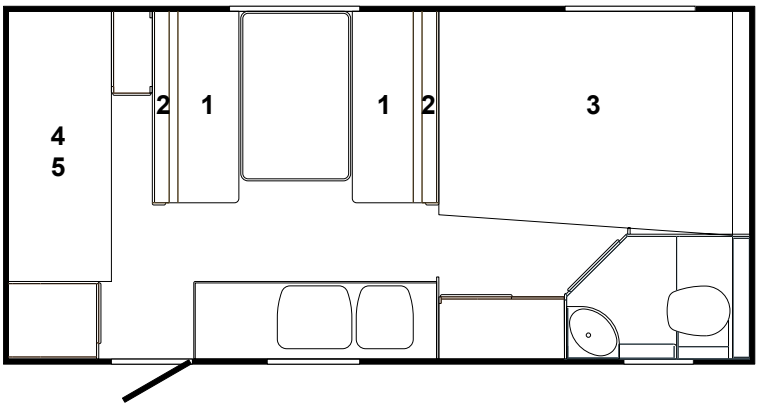

1. 0,68 m²
2. 0,43 m²

3.	314600	Dyna resår	Spring interior mattress
	313208	Bäddmadrass	Bed mattress
	314923	Bäddmadrass "Sensus"	Bed mattress "Sensus"
	315147	Överkast (ange färg)	Bedspread (specify colour)
4.	315218	Dyna säng nedre (ange färg)	Mattress bed under (specify colour)
5.	315218	Dyna säng övre (ange färg)	Mattress bed upper (specify colour)
	315351	Överdrag spalt V-fram (ange färg)	Covering air gap L-front (spec. colour)
	315224	Överdrag spalt gavel fram (ange färg)	Covering air gap front (specify colour)
	315352	Överdrag spalt övre gavel bak (ange färg)	Covering air gap upper rear (spec. colour)
	315353	Överdrag spalt undre gavel bak (ange färg)	Covering air gap under rear (spec. colour)
	315191	Överdrag spalt övre/undre V-bak (ange färg)	Covering air gap upper/under L-rear (spec. colour)
	315424	Kudde 9746-21 terrakotta	Pillow 9746-21 terracotta
	315425	Kudde 9672-6 blommig	Pillow 9672-6 flowered
	315426	Kudde 9637-5 grön/vit	Pillow 9637-5 green/white
	315767	Kudde 9519-45 blå, marin	Pillow 9519-45 blue, marine
	315775	Kudde 9902-66 beige/vit	Pillow 9902-66 beige/white
	315427	Kudde 9732-45 linne/blå	Pillow 9732-45 linen/blue
	315768	Kudde 9881-35 linne/natur	Pillow 9881-35 linen/nature

Rundsittgrupp fram

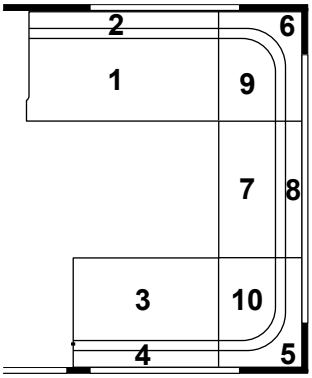

1 = 0,62 m²
2 = 0,36 m²
3 = 0,44 m²
4 = 0,26 m²
5 = Radiekudde/ Corner pillow
6 = Radiekudde/ Corner pillow
7 = 0,48 m²
8 = 0,32 m²
9 = 0,43 m²
10 = 0,43 m²

315350	Dyna bäddutfyllnad, fram	Cushion filling up, front

520 CTH DB

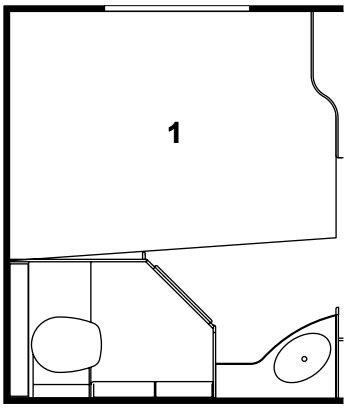

1.	314543	Dyna reså r	Spring interior mattress
	314636	Dyna reså r (smal säng)	Spring interior mattress (narrow bed)
	314544	Bäddmadrass	Bed mattress
	313208	Bäddmadrass (smal säng)	Bed mattress (narrow bed)
	314924	Bäddmadrass "Sensus"	Bed mattress "Sensus"
	314923	Bäddmadrass "Sensus" (smal säng)	Bed mattress "Sensus" (narrow bed)
	314731	Överkast (ange färg)	Bedspread (specify colour)
	314728	Överkast (smal säng, ange färg)	Bedspread (narrow bed, specify colour)
	313114	Överdrag spalt V-bak (ange färg)	Covering air gap L-rear (spec. colour)
	315355	Överdrag spalt gavel bak (ange färg)	Covering air gap rear (specify colour)
	315424	Kudde 9746-21 terrakotta	Pillow 9746-21 terracotta
	315425	Kudde 9672-6 blommig	Pillow 9672-6 flowered
	315426	Kudde 9637-5 grön/vit	Pillow 9637-5 green/white
	315767	Kudde 9519-45 blå, marin	Pillow 9519-45 blue, marine
	315775	Kudde 9902-66 beige/vit	Pillow 9902-66 beige/white
	315427	Kudde 9732-45 linne/blå	Pillow 9732-45 linen/blue
	315768	Kudde 9881-35 linne/natur	Pillow 9881-35 linen/nature
	315443	Dyna överbäddskåp V-bak (tillbehör)	Mattress upper bed L-rear (accessory)
	315444	Dyna fast överbädd	Mattress bunk bed
	314631	Överdrag spalt fast ö-bädd, (ange färg)	Covering air gap bunk bed (spec. colour)

520 CTH SG

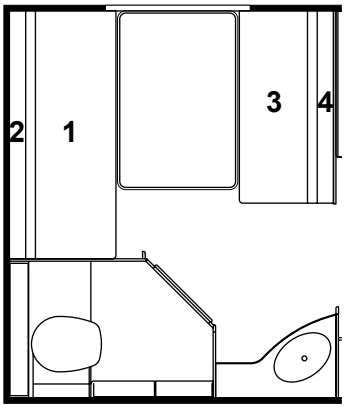

1. 0,92 m²
2. 0,55 m²
3. 0,69 m²
4. 0,43 m²

315443	Dyna överbäddskåp V-bak (tillbehör)	Mattress upper bed L-rear (accessory)
315444	Dyna fast överbädd	Mattress bunk bed
314631	Överdrag spalt fast ö-bädd, (ange färg)	Covering air gap bunk bed (spec. colour)

Rundsittgrupp fram

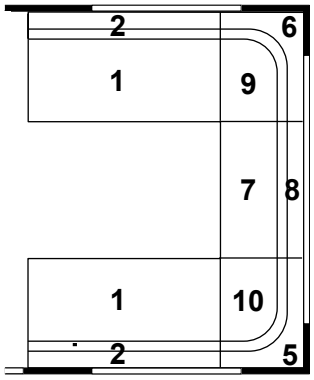

1 = 0,62 m²
2 = 0,36 m²
5 = Radiekudde/ Corner pillow
6 = Radiekudde/ Corner pillow
7 = 0,48 m²
8 = 0,32 m²
9 = 0,43 m²
10 = 0,43 m²

315350	Dyna bäddutfyllnad, fram	Cushion filling up, front

560-590 CTH DB

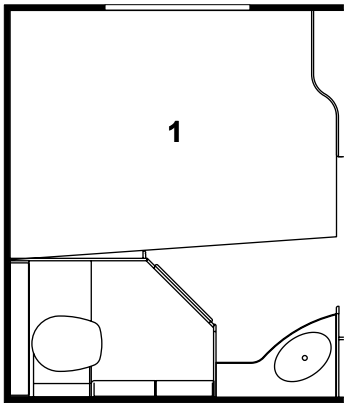

1.	314543	Dyna resår	Spring interior mattress
	314636	Dyna resår (smal säng)	Spring interior mattress (narrow bed)
	314544	Bäddmadrass	Bed mattress
	313208	Bäddmadrass (smal säng)	Bed mattress (narrow bed)
	314924	Bäddmadrass "Sensus"	Bed mattress "Sensus"
	314923	Bäddmadrass "Sensus" (smal säng)	Bed mattress "Sensus" (narrow bed)
	314731	Överkast (ange färg)	Bedspread (specify colour)
	314728	Överkast (smal säng, ange färg)	Bedspread (narrow bed, specify colour)
	313114	Överdrag spalt V-bak (ange färg)	Covering air gap L-rear (spec. colour)
	315355	Överdrag spalt gavel bak (ange färg)	Covering air gap rear (specify colour)
	315424	Kudde 9746-21 terrakotta	Pillow 9746-21 terracotta
	315425	Kudde 9672-6 blommig	Pillow 9672-6 flowered
	315426	Kudde 9637-5 grön/vit	Pillow 9637-5 green/white
	315767	Kudde 9519-45 blå, marin	Pillow 9519-45 blue, marine
	315775	Kudde 9902-66 beige/vit	Pillow 9902-66 beige/white
	315427	Kudde 9732-45 linne/blå	Pillow 9732-45 linen/blue
	315768	Kudde 9881-35 linne/natur	Pillow 9881-35 linen/nature
	315443	Dyna överbäddskåp V-bak (tillbehör)	Mattress upper bed L-rear (accessory)
	315444	Dyna fast överbädd	Mattress bunk bed
	314631	Överdrag spalt fast ö-bädd, (ange färg)	Covering air gap bunk bed (spec. colour)

560-590 CTH SG

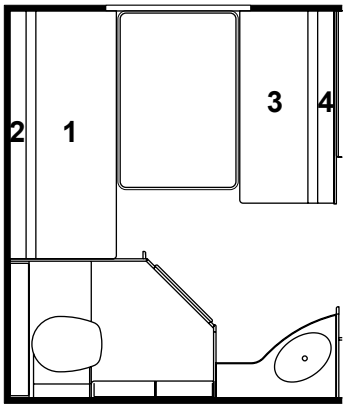

1. 0,92 m²
2. 0,55 m²
3. 0,69 m²
4. 0,43 m²

315443	Dyna överbäddskåp V-bak (tillbehör)	Mattress upper bed L-rear (accessory)
315444	Dyna fast överbädd	Mattress bunk bed
314631	Överdrag spalt fast ö-bädd, (ange färg)	Covering air gap bunk bed (spec. colour)

Rundsittgrupp fram

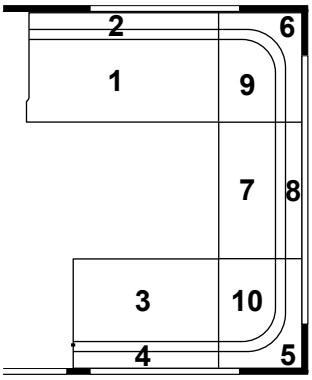

1 = 0,62 m²
2 = 0,36 m²
3 = 0,44 m²
4 = 0,26 m²
5 = Radiekudde/ Corner pillow
6 = Radiekudde/ Corner pillow
7 = 0,48 m²
8 = 0,32 m²
9 = 0,43 m²
10 = 0,43 m²

315350 Dyna bäddutfyllnad, fram — Cushion filling up, front

LB

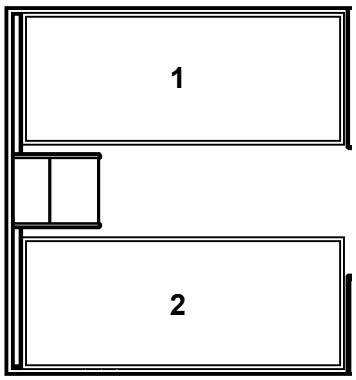

1.	314539	Dyna resår	Spring interior mattress
	314540	Bäddmadrass	Bed mattress
	314922	Bäddmadrass "Sensus"	Bed mattress "Sensus"
	314732	Överkast (sats H+V, ange sida samt färg)	Bedspread (set R+L, spec. side and colour)
2.	314539	Dyna resår	Spring interior mattress
	314540	Bäddmadrass	Bed mattress
	314922	Bäddmadrass "Sensus"	Bed mattress "Sensus"
	314732	Överkast (sats H+V, ange sida samt färg)	Bedspread (set R+L, spec. side and colour)
	313114	Överdrag spalt V-H bak (ange färg)	Covering air gap L-R rear (spec. colour)
	315358	Överdrag spalt gavel bak (ange färg)	Covering air gap rear (specify colour)
	315424	Kudde 9746-21 terrakotta	Pillow 9746-21 terracotta
	315425	Kudde 9672-6 blommig	Pillow 9672-6 flowered
	315426	Kudde 9637-5 grön/vit	Pillow 9637-5 green/white
	315767	Kudde 9519-45 blå, marin	Pillow 9519-45 blue, marine
	315775	Kudde 9902-66 beige/vit	Pillow 9902-66 beige/white
	315427	Kudde 9732-45 linne/blå	Pillow 9732-45 linen/blue
	315768	Kudde 9881-35 linne/natur	Pillow 9881-35 linen/nature
	315443	Dyna överbäddskåp V-H-bak (tillbehör)	Mattress upper bed L-R-rear (accessory)
	315444	Dyna fast överbädd	Mattress bunk bed
	314631	Överdrag spalt fast ö-bädd, (ange färg)	Covering air gap bunk bed (spec. colour)

BK

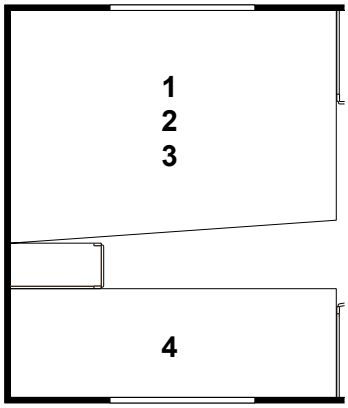

1.	314636	Dyna resår	Spring interior mattress
2.	313208	Bäddmadrass	Bed mattress
	314923	Bäddmadrass "Sensus"	Bed mattress "Sensus"
3.	314728	Överkast (ange färg)	Bedspread (specify colour)
4.	315229	Dyna säng övre/nedre (ange färg)	Mattress bed upper/under (specify colour)
	313114	Överdrag spalt V-bak (ange färg)	Covering air gap L-rear (spec. colour)
	315354	Överdrag spalt gavel V-bak (ange färg)	Covering air gap L-rear (specify colour)
	315366	Överdrag spalt undre gavel bak (ange färg)	Covering air gap under rear (spec. colour)
	315191	Överdrag spalt övre gavel bak (ange färg)	Covering air gap upper rear (spec. colour)
	315208	Överdrag spalt övre/undre H-bak (ange färg)	Covering air gap upper/under R-rear (spec. colour)
	315424	Kudde 9746-21 terrakotta	Pillow 9746-21 terracotta
	315425	Kudde 9672-6 blommig	Pillow 9672-6 flowered
	315426	Kudde 9637-5 grön/vit	Pillow 9637-5 green/white
	315767	Kudde 9519-45 blå, marin	Pillow 9519-45 blue, marine
	315775	Kudde 9902-66 beige/vit	Pillow 9902-66 beige/white
	315427	Kudde 9732-45 linne/blå	Pillow 9732-45 linen/blue
	315768	Kudde 9881-35 linne/natur	Pillow 9881-35 linen/nature
	315443	Dyna överbäddskåp V-bak (tillbehör)	Mattress upper bed L-rear (accessory)
	315444	Dyna fast överbädd	Mattress bunk bed
	314631	Överdrag spalt fast ö-bädd, (ange färg)	Covering air gap bunk bed (spec. colour)

DB

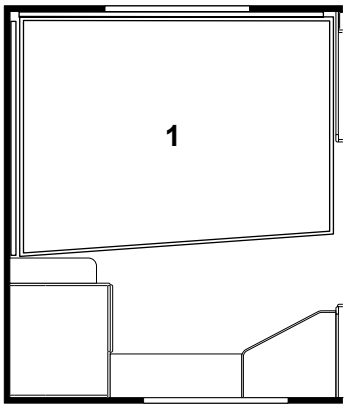

1.	314543	Dyna resår	Spring interior mattress
	314636	Dyna resår (smal säng)	Spring interior mattress (narrow bed)
	314544	Bäddmadrass	Bed mattress
	313208	Bäddmadrass (smal säng)	Bed mattress (narrow bed)
	314924	Bäddmadrass "Sensus"	Bed mattress "Sensus"
	314923	Bäddmadrass "Sensus" (smal säng)	Bed mattress "Sensus" (narrow bed)
	314731	Överkast (ange färg)	Bedspread (specify colour)
	314728	Överkast (smal säng, ange färg)	Bedspread (narrow bed, specify colour)
	313114	Överdrag spalt V-bak (ange färg)	Covering air gap L-rear (spec. colour)
	315355	Överdrag spalt gavel bak (ange färg)	Covering air gap rear (specify colour)
	315424	Kudde 9746-21 terrakotta	Pillow 9746-21 terracotta
	315425	Kudde 9672-6 blommig	Pillow 9672-6 flowered
	315426	Kudde 9637-5 grön/vit	Pillow 9637-5 green/white
	315767	Kudde 9519-45 blå, marin	Pillow 9519-45 blue, marine
	315775	Kudde 9902-66 beige/vit	Pillow 9902-66 beige/white
	315427	Kudde 9732-45 linne/blå	Pillow 9732-45 linen/blue
	315768	Kudde 9881-35 linne/natur	Pillow 9881-35 linen/nature
	315443	Dyna överbäddskåp V-bak (tillbehör)	Mattress upper bed L-rear (accessory)
	315444	Dyna fast överbädd	Mattress bunk bed
	314631	Överdrag spalt fast ö-bädd, (ange färg)	Covering air gap bunk bed (spec. colour)

DBD

1. 0,49 m² 3. 0,39 m²
2. 0,31 m² 4. 0,24 m²

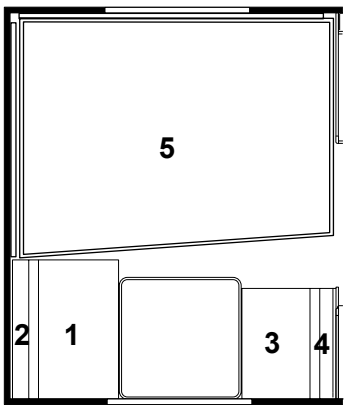

5.	314543	Dyna resår	Spring interior mattress
	314636	Dyna resår (smal säng)	Spring interior mattress (narrow bed)
	314544	Bäddmadrass	Bed mattress
	313208	Bäddmadrass (smal säng)	Bed mattress (narrow bed)
	314924	Bäddmadrass "Sensus"	Bed mattress "Sensus"
	314923	Bäddmadrass "Sensus" (smal säng)	Bed mattress "Sensus" (narrow bed)
	314731	Överkast (ange färg)	Bedspread (specify colour)
	314728	Överkast (smal säng, ange färg)	Bedspread (narrow bed, specify colour)
	313114	Överdrag spalt V-bak (ange färg)	Covering air gap L-rear (spec. colour)
	315355	Överdrag spalt gavel bak (ange färg)	Covering air gap rear (specify colour)
	315424	Kudde 9746-21 terrakotta	Pillow 9746-21 terracotta
	315425	Kudde 9672-6 blommig	Pillow 9672-6 flowered
	315426	Kudde 9637-5 grön/vit	Pillow 9637-5 green/white
	315767	Kudde 9519-45 blå, marin	Pillow 9519-45 blue, marine
	315775	Kudde 9902-66 beige/vit	Pillow 9902-66 beige/white
	315427	Kudde 9732-45 linne/blå	Pillow 9732-45 linen/blue
	315768	Kudde 9881-35 linne/natur	Pillow 9881-35 linen/nature
	315443	Dyna överbäddskåp V-H-bak (tillbehör)	Mattress upper bed L-R-rear (accessory)
	315444	Dyna fast överbädd	Mattress bunk bed
	314631	Överdrag spalt fast ö-bädd, (ange färg)	Covering air gap bunk bed (spec. colour)

Rundsittgrupp fram

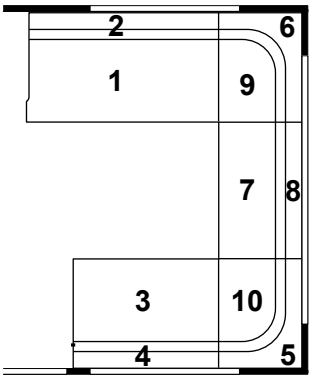

1 = 0,62 m²
2 = 0,36 m²
3 = 0,44 m²
4 = 0,26 m²
5 = Radiekudde/ Corner pillow
6 = Radiekudde/ Corner pillow
7 = 0,48 m²
8 = 0,32 m²
9 = 0,43 m²
10 = 0,43 m²

315350 Dyna bäddutfyllnad, fram — Cushion filling up, front

DB

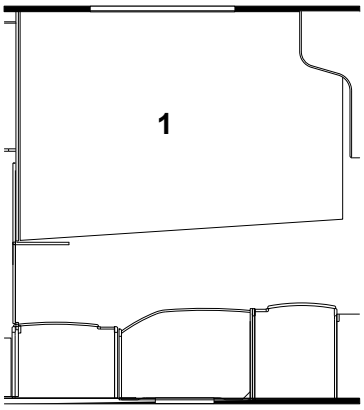

1. 314636 Dyna resår — Spring interior mattress
313208 Bäddmadrass — Bed mattress
314923 Bäddmadrass "Sensus" — Bed mattress "Sensus"
314728 Överkast (ange färg) — Bedspread (specify colour)

313114 Överdrag spalt V-bak (ange färg) — Covering air gap L-rear (spec. colour)
315354 Överdrag spalt gavel V-bak (ange färg) — Covering air gap L-rear (specify colour)

315424 Kudde 9746-21 terrakotta — Pillow 9746-21 terracotta
315425 Kudde 9672-6 blommig — Pillow 9672-6 flowered
315426 Kudde 9637-5 grön/vit — Pillow 9637-5 green/white

315767 Kudde 9519-45 blå, marin — Pillow 9519-45 blue, marine
315775 Kudde 9902-66 beige/vit — Pillow 9902-66 beige/white
315427 Kudde 9732-45 linne/blå — Pillow 9732-45 linen/blue
315768 Kudde 9881-35 linne/natur — Pillow 9881-35 linen/nature

315443 Dyna överbäddskåp V-bak (tillbehör) — Mattress upper bed L-rear (accessory)
315444 Dyna fast överbädd — Mattress bunk bed
314631 Överdrag spalt fast ö-bädd, (ange färg) — Covering air gap bunk bed (spec. colour)

Rundsittgrupp fram

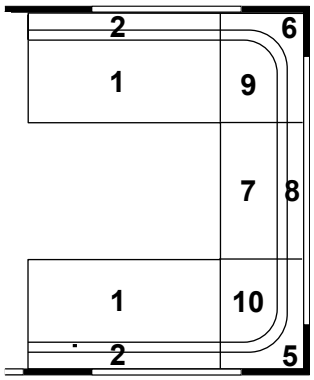

1 = 0,62 m²
2 = 0,36 m²
5 = Radiekudde/ Corner pillow
6 = Radiekudde/ Corner pillow
7 = 0,48 m²
8 = 0,32 m²
9 = 0,43 m²
10 = 0,43 m²

315350 Dyna bäddutfyllnad, fram — Cushion filling up, front

LB

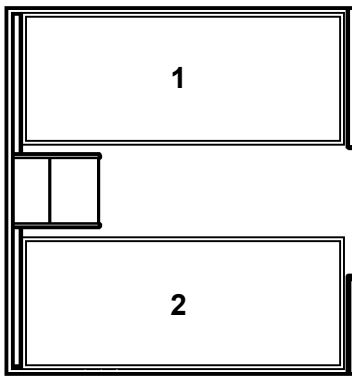

1.	314539	Dyna resår	Spring interior mattress
	314540	Bäddmadrass	Bed mattress
	314922	Bäddmadrass "Sensus"	Bed mattress "Sensus"
	314732	Överkast (sats H+V, ange sida samt färg)	Bedspread (set R+L, spec. side and colour)
2.	314539	Dyna resår	Spring interior mattress
	314540	Bäddmadrass	Bed mattress
	314922	Bäddmadrass "Sensus"	Bed mattress "Sensus"
	314732	Överkast (sats H+V, ange sida samt färg)	Bedspread (set R+L, spec. side and colour)
	313114	Överdrag spalt V-H bak (ange färg)	Covering air gap L-R rear (spec. colour)
	315358	Överdrag spalt gavel bak (ange färg)	Covering air gap rear (specify colour)
	315424	Kudde 9746-21 terrakotta	Pillow 9746-21 terracotta
	315425	Kudde 9672-6 blommig	Pillow 9672-6 flowered
	315426	Kudde 9637-5 grön/vit	Pillow 9637-5 green/white
	315767	Kudde 9519-45 blå, marin	Pillow 9519-45 blue, marine
	315775	Kudde 9902-66 beige/vit	Pillow 9902-66 beige/white
	315427	Kudde 9732-45 linne/blå	Pillow 9732-45 linen/blue
	315768	Kudde 9881-35 linne/natur	Pillow 9881-35 linen/nature
	315443	Dyna överbäddskåp V-H-bak (tillbehör)	Mattress upper bed L-R-rear (accessory)
	315444	Dyna fast överbädd	Mattress bunk bed
	314631	Överdrag spalt fast ö-bädd, (ange färg)	Covering air gap bunk bed (spec. colour)

BK

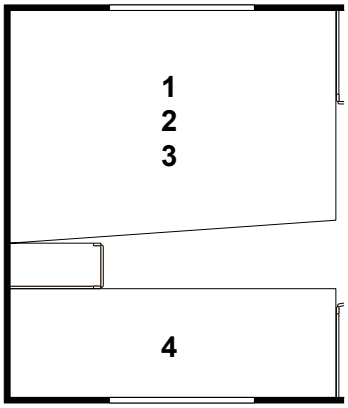

1.	314636	Dyna resår	Spring interior mattress
2.	313208	Bäddmadrass	Bed mattress
	314923	Bäddmadrass "Sensus"	Bed mattress "Sensus"
3.	314728	Överkast (ange färg)	Bedspread (specify colour)
4.	315229	Dyna säng övre/nedre (ange färg)	Mattress bed upper/under (specify colour)
	313114	Överdrag spalt V-bak (ange färg)	Covering air gap L-rear (spec. colour)
	315354	Överdrag spalt gavel V-bak (ange färg)	Covering air gap L-rear (specify colour)
	315366	Överdrag spalt undre gavel bak (ange färg)	Covering air gap under rear (spec. colour)
	315191	Överdrag spalt övre gavel bak (ange färg)	Covering air gap upper rear (spec. colour)
	315208	Överdrag spalt övre/undre H-bak (ange färg)	Covering air gap upper/under R-rear (spec. colour)
	315424	Kudde 9746-21 terrakotta	Pillow 9746-21 terracotta
	315425	Kudde 9672-6 blommig	Pillow 9672-6 flowered
	315426	Kudde 9637-5 grön/vit	Pillow 9637-5 green/white
	315767	Kudde 9519-45 blå, marin	Pillow 9519-45 blue, marine
	315775	Kudde 9902-66 beige/vit	Pillow 9902-66 beige/white
	315427	Kudde 9732-45 linne/blå	Pillow 9732-45 linen/blue
	315768	Kudde 9881-35 linne/natur	Pillow 9881-35 linen/nature
	315443	Dyna överbäddskåp V-bak (tillbehör)	Mattress upper bed L-rear (accessory)
	315444	Dyna fast överbädd	Mattress bunk bed
	314631	Överdrag spalt fast ö-bädd, (ange färg)	Covering air gap bunk bed (spec. colour)

DB

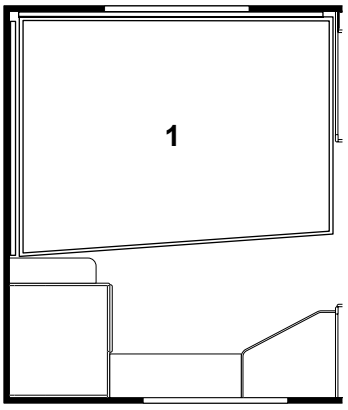

1.	314543	Dyna resår	Spring interior mattress
	314636	Dyna resår (smal säng)	Spring interior mattress (narrow bed)
	314544	Bäddmadrass	Bed mattress
	313208	Bäddmadrass (smal säng)	Bed mattress (narrow bed)
	314924	Bäddmadrass "Sensus"	Bed mattress "Sensus"
	314923	Bäddmadrass "Sensus" (smal säng)	Bed mattress "Sensus" (narrow bed)
	314731	Överkast (ange färg)	Bedspread (specify colour)
	314728	Överkast (smal säng, ange färg)	Bedspread (narrow bed, specify colour)
	313114	Överdrag spalt V-bak (ange färg)	Covering air gap L-rear (spec. colour)
	315355	Överdrag spalt gavel bak (ange färg)	Covering air gap rear (specify colour)
	315424	Kudde 9746-21 terrakotta	Pillow 9746-21 terracotta
	315425	Kudde 9672-6 blommig	Pillow 9672-6 flowered
	315426	Kudde 9637-5 grön/vit	Pillow 9637-5 green/white
	315767	Kudde 9519-45 blå, marin	Pillow 9519-45 blue, marine
	315775	Kudde 9902-66 beige/vit	Pillow 9902-66 beige/white
	315427	Kudde 9732-45 linne/blå	Pillow 9732-45 linen/blue
	315768	Kudde 9881-35 linne/natur	Pillow 9881-35 linen/nature
	315443	Dyna överbäddskåp V-bak (tillbehör)	Mattress upper bed L-rear (accessory)
	315444	Dyna fast överbädd	Mattress bunk bed
	314631	Överdrag spalt fast ö-bädd, (ange färg)	Covering air gap bunk bed (spec. colour)

DBD

1. 0,49 m² 3. 0,39 m²
2. 0,31 m² 4. 0,24 m²

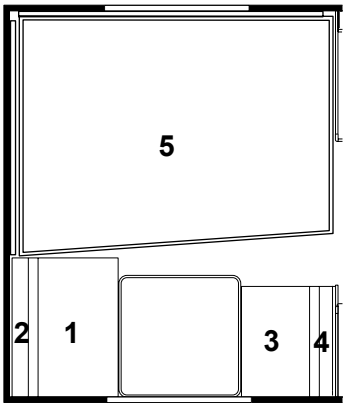

5.	314543	Dyna resår	Spring interior mattress
	314636	Dyna resår (smal säng)	Spring interior mattress (narrow bed)
	314544	Bäddmadrass	Bed mattress
	313208	Bäddmadrass (smal säng)	Bed mattress (narrow bed)
	314924	Bäddmadrass "Sensus"	Bed mattress "Sensus"
	314923	Bäddmadrass "Sensus" (smal säng)	Bed mattress "Sensus" (narrow bed)
	314731	Överkast (ange färg)	Bedspread (specify colour)
	314728	Överkast (smal säng, ange färg)	Bedspread (narrow bed, specify colour)
	313114	Överdrag spalt V-bak (ange färg)	Covering air gap L-rear (spec. colour)
	315355	Överdrag spalt gavel bak (ange färg)	Covering air gap rear (specify colour)
	315424	Kudde 9746-21 terrakotta	Pillow 9746-21 terracotta
	315425	Kudde 9672-6 blommig	Pillow 9672-6 flowered
	315426	Kudde 9637-5 grön/vit	Pillow 9637-5 green/white
	315767	Kudde 9519-45 blå, marin	Pillow 9519-45 blue, marine
	315775	Kudde 9902-66 beige/vit	Pillow 9902-66 beige/white
	315427	Kudde 9732-45 linne/blå	Pillow 9732-45 linen/blue
	315768	Kudde 9881-35 linne/natur	Pillow 9881-35 linen/nature
	315443	Dyna överbäddskåp V-H-bak (tillbehör)	Mattress upper bed L-R-rear (accessory)
	315444	Dyna fast överbädd	Mattress bunk bed
	314631	Överdrag spalt fast ö-bädd, (ange färg)	Covering air gap bunk bed (spec. colour)

Rundsittgrupp fram

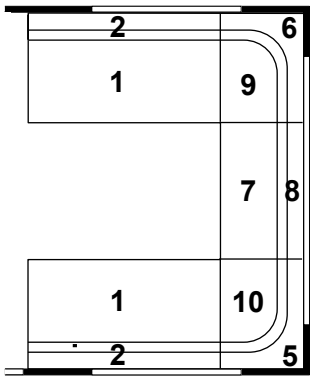

1 = 0,62 m²
2 = 0,36 m²
5 = Radiekudde/ Corner pillow
6 = Radiekudde/ Corner pillow
7 = 0,48 m²
8 = 0,32 m²
9 = 0,43 m²
10 = 0,43 m²

315350	Dyna bäddutfyllnad, fram	Cushion filling up, front

620 CTH DB

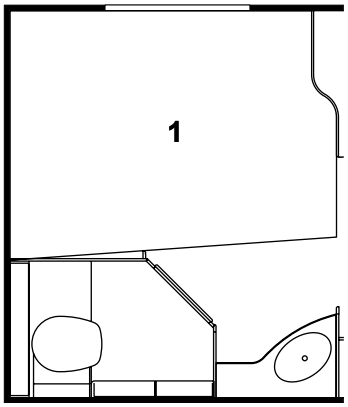

1.	314543	Dyna resår	Spring interior mattress
	314636	Dyna resår (smal säng)	Spring interior mattress (narrow bed)
	314544	Bäddmadrass	Bed mattress
	313208	Bäddmadrass (smal säng)	Bed mattress (narrow bed)
	314924	Bäddmadrass "Sensus"	Bed mattress "Sensus"
	314923	Bäddmadrass "Sensus" (smal säng)	Bed mattress "Sensus" (narrow bed)
	314731	Överkast (ange färg)	Bedspread (specify colour)
	314728	Överkast (smal säng, ange färg)	Bedspread (narrow bed, specify colour)
	313114	Överdrag spalt V-bak (ange färg)	Covering air gap L-rear (spec. colour)
	315355	Överdrag spalt gavel bak (ange färg)	Covering air gap rear (specify colour)
	315424	Kudde 9746-21 terrakotta	Pillow 9746-21 terracotta
	315425	Kudde 9672-6 blommig	Pillow 9672-6 flowered
	315426	Kudde 9637-5 grön/vit	Pillow 9637-5 green/white
	315767	Kudde 9519-45 blå, marin	Pillow 9519-45 blue, marine
	315775	Kudde 9902-66 beige/vit	Pillow 9902-66 beige/white
	315427	Kudde 9732-45 linne/blå	Pillow 9732-45 linen/blue
	315768	Kudde 9881-35 linne/natur	Pillow 9881-35 linen/nature
	315443	Dyna överbäddskåp V-bak (tillbehör)	Mattress upper bed L-rear (accessory)
	315444	Dyna fast överbädd	Mattress bunk bed
	314631	Överdrag spalt fast ö-bädd, (ange färg)	Covering air gap bunk bed (spec. colour)

620 CTH SG

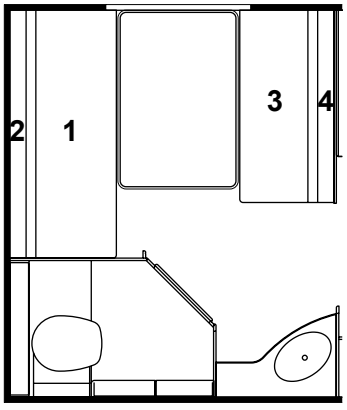

1. 0,92 m²
2. 0,55 m²
3. 0,69 m²
4. 0,43 m²

315443	Dyna överbäddskåp V-bak (tillbehör)	Mattress upper bed L-rear (accessory)
315444	Dyna fast överbädd	Mattress bunk bed
314631	Överdrag spalt fast ö-bädd, (ange färg)	Covering air gap bunk bed (spec. colour)

Rundsittgrupp fram

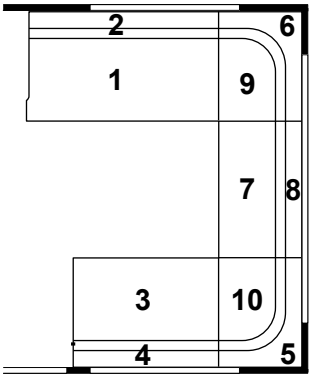

1 = 0,62 m²
2 = 0,36 m²
3 = 0,44 m²
4 = 0,26 m²
5 = Radiekudde/ Corner pillow
6 = Radiekudde/ Corner pillow
7 = 0,48 m²
8 = 0,32 m²
9 = 0,43 m²
10 = 0,43 m²

315350 Dyna bäddutfyllnad, fram — Cushion filling up, front

620 CTX M-grupp

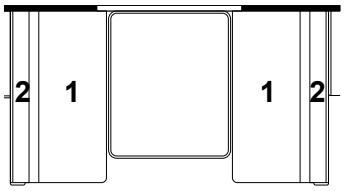

1. 0,60 m²
2. 0,38 m²

315443 Dyna överbäddskåp M-grupp (tillbehör) — Mattress upper bed M-group (accessory)

620 CTX M-grupp (smal)

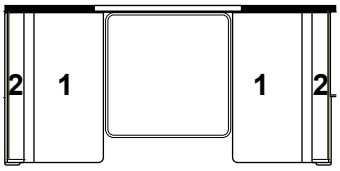

1. 0,51 m²
2. 0,32 m²

315443 Dyna överbäddskåp M-grupp (tillbehör) — Mattress upper bed M-group (accessory)

620 CTX DB

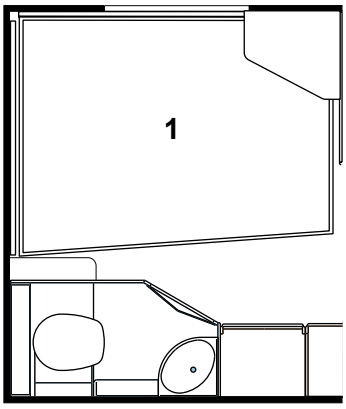

1.

314543	Dyna resår	Spring interior mattress
314636	Dyna resår (smal säng)	Spring interior mattress (narrow bed)
314544	Bäddmadrass	Bed mattress
313208	Bäddmadrass (smal säng)	Bed mattress (narrow bed)
314924	Bäddmadrass "Sensus"	Bed mattress "Sensus"
314923	Bäddmadrass "Sensus" (smal säng)	Bed mattress "Sensus" (narrow bed)
314731	Överkast (ange färg)	Bedspread (specify colour)
314728	Överkast (smal säng, ange färg)	Bedspread (narrow bed, specify colour)
313114	Överdrag spalt V-bak (ange färg)	Covering air gap L-rear (spec. colour)
315355	Överdrag spalt gavel bak (ange färg)	Covering air gap rear (specify colour)
315424	Kudde 9746-21 terrakotta	Pillow 9746-21 terracotta
315425	Kudde 9672-6 blommig	Pillow 9672-6 flowered
315426	Kudde 9637-5 grön/vit	Pillow 9637-5 green/white
315767	Kudde 9519-45 blå, marin	Pillow 9519-45 blue, marine
315775	Kudde 9902-66 beige/vit	Pillow 9902-66 beige/white
315427	Kudde 9732-45 linne/blå	Pillow 9732-45 linen/blue
315768	Kudde 9881-35 linne/natur	Pillow 9881-35 linen/nature
315443	Dyna överbäddskåp V-bak (tillbehör)	Mattress upper bed L-rear (accessory)
315444	Dyna fast överbädd	Mattress bunk bed
314631	Överdrag spalt fast ö-bädd, (ange färg)	Covering air gap bunk bed (spec. colour)

Rundsittgrupp fram

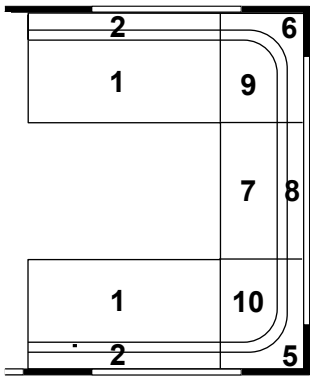

1 = 0,62 m²
2 = 0,36 m²
5 = Radiekudde/ Corner pillow
6 = Radiekudde/ Corner pillow
7 = 0,48 m²
8 = 0,32 m²
9 = 0,43 m²
10 = 0,43 m²

315350	Dyna bäddutfyllnad, fram	Cushion filling up, front

LB

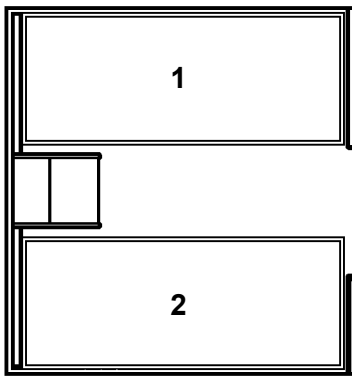

1.	314539	Dyna resår	Spring interior mattress
	314540	Bäddmadrass	Bed mattress
	314922	Bäddmadrass "Sensus"	Bed mattress "Sensus"
	314734	Överkast (sats H+V, ange sida samt färg)	Bedspread (set R+L, spec. side and colour)
2.	314539	Dyna resår	Spring interior mattress
	314540	Bäddmadrass	Bed mattress
	314922	Bäddmadrass "Sensus"	Bed mattress "Sensus"
	314734	Överkast (sats H+V, ange sida samt färg)	Bedspread (set R+L, spec. side and colour)
	313114	Överdrag spalt V-H bak (ange färg)	Covering air gap L-R rear (spec. colour)
	315358	Överdrag spalt gavel bak (ange färg)	Covering air gap rear (specify colour)
	315424	Kudde 9746-21 terrakotta	Pillow 9746-21 terracotta
	315425	Kudde 9672-6 blommig	Pillow 9672-6 flowered
	315426	Kudde 9637-5 grön/vit	Pillow 9637-5 green/white
	315767	Kudde 9519-45 blå, marin	Pillow 9519-45 blue, marine
	315775	Kudde 9902-66 beige/vit	Pillow 9902-66 beige/white
	315427	Kudde 9732-45 linne/blå	Pillow 9732-45 linen/blue
	315768	Kudde 9881-35 linne/natur	Pillow 9881-35 linen/nature
	315443	Dyna överbäddskåp V-H-bak (tillbehör)	Mattress upper bed L-R-rear (accessory)
	315444	Dyna fast överbädd	Mattress bunk bed
	314631	Överdrag spalt fast ö-bädd, (ange färg)	Covering air gap bunk bed (spec. colour)

DS

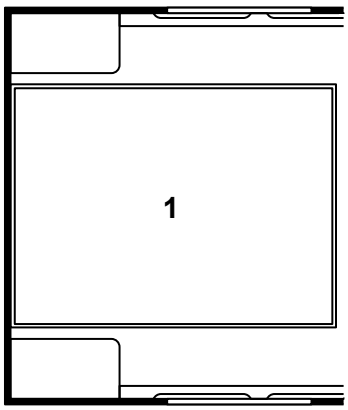

1.	314653	Dyna resår	Spring interior mattress
	314654	Bäddmadrass	Bed mattress
	314736	Överkast (ange färg)	Bedspread (specify colour)
	314652	Överdrag spalt gavel bak	Covering air gap rear
	315424	Kudde 9746-21 terrakotta	Pillow 9746-21 terracotta
	315425	Kudde 9672-6 blommig	Pillow 9672-6 flowered
	315426	Kudde 9637-5 grön/vit	Pillow 9637-5 green/white
	315767	Kudde 9519-45 blå, marin	Pillow 9519-45 blue, marine
	315775	Kudde 9902-66 beige/vit	Pillow 9902-66 beige/white
	315427	Kudde 9732-45 linne/blå	Pillow 9732-45 linen/blue
	315768	Kudde 9881-35 linne/natur	Pillow 9881-35 linen/nature

BK

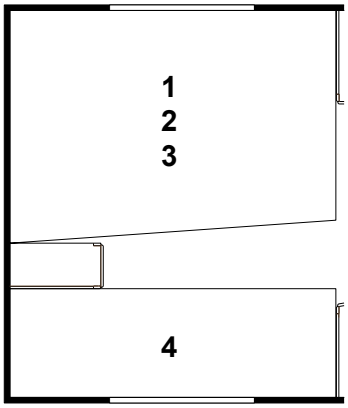

1.	314636	Dyna resår	Spring interior mattress
2.	313208	Bäddmadrass	Bed mattress
	314923	Bäddmadrass "Sensus"	Bed mattress "Sensus"
3.	314737	Överkast (ange färg)	Bedspread (specify colour)
4.	315229	Dyna säng övre/nedre (ange färg)	Mattress bed upper/under (specify colour)
	313114	Överdrag spalt V-bak (ange färg)	Covering air gap L-rear (spec. colour)
	315354	Överdrag spalt gavel V-bak (ange färg)	Covering air gap L-rear (specify colour)
	315366	Överdrag spalt undre gavel bak (ange färg)	Covering air gap under rear (spec. colour)
	315191	Överdrag spalt övre gavel bak (ange färg)	Covering air gap upper rear (spec. colour)
	315208	Överdrag spalt övre/undre H-bak (ange färg)	Covering air gap upper/under R-rear (spec. colour)
	315424	Kudde 9746-21 terrakotta	Pillow 9746-21 terracotta
	315425	Kudde 9672-6 blommig	Pillow 9672-6 flowered
	315426	Kudde 9637-5 grön/vit	Pillow 9637-5 green/white
	315767	Kudde 9519-45 blå, marin	Pillow 9519-45 blue, marine
	315775	Kudde 9902-66 beige/vit	Pillow 9902-66 beige/white
	315427	Kudde 9732-45 linne/blå	Pillow 9732-45 linen/blue
	315768	Kudde 9881-35 linne/natur	Pillow 9881-35 linen/nature
	315443	Dyna överbäddskåp V-bak (tillbehör)	Mattress upper bed L-rear (accessory)
	315444	Dyna fast överbädd	Mattress bunk bed
	314631	Överdrag spalt fast ö-bädd, (ange färg)	Covering air gap bunk bed (spec. colour)

DB

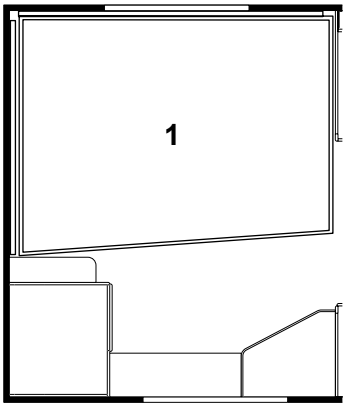

1.	314543	Dyna resår	Spring interior mattress
	314636	Dyna resår (smal säng)	Spring interior mattress (narrow bed)
	314544	Bäddmadrass	Bed mattress
	313208	Bäddmadrass (smal säng)	Bed mattress (narrow bed)
	314924	Bäddmadrass "Sensus"	Bed mattress "Sensus"
	314923	Bäddmadrass "Sensus" (smal säng)	Bed mattress "Sensus" (narrow bed)
	314735	Överkast (ange färg)	Bedspread (specify colour)
	314737	Överkast (smal säng, ange färg)	Bedspread (narrow bed, specify colour)
	313114	Överdrag spalt V-bak (ange färg)	Covering air gap L-rear (spec. colour)
	315355	Överdrag spalt gavel bak (ange färg)	Covering air gap rear (specify colour)
	315424	Kudde 9746-21 terrakotta	Pillow 9746-21 terracotta
	315425	Kudde 9672-6 blommig	Pillow 9672-6 flowered
	315426	Kudde 9637-5 grön/vit	Pillow 9637-5 green/white
	315767	Kudde 9519-45 blå, marin	Pillow 9519-45 blue, marine
	315775	Kudde 9902-66 beige/vit	Pillow 9902-66 beige/white
	315427	Kudde 9732-45 linne/blå	Pillow 9732-45 linen/blue
	315768	Kudde 9881-35 linne/natur	Pillow 9881-35 linen/nature
	315443	Dyna överbäddskåp V-bak (tillbehör)	Mattress upper bed L-rear (accessory)
	315444	Dyna fast överbädd	Mattress bunk bed
	314631	Överdrag spalt fast ö-bädd, (ange färg)	Covering air gap bunk bed (spec. colour)

DBD

1. 0,49 m² 3. 0,39 m²
2. 0,31 m² 4. 0,24 m²

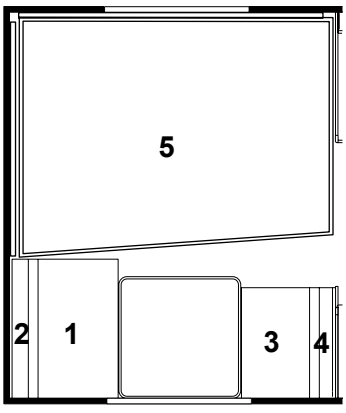

5.	314543	Dyna resår	Spring interior mattress
	314636	Dyna resår (smal säng)	Spring interior mattress (narrow bed)
	314544	Bäddmadrass	Bed mattress
	313208	Bäddmadrass (smal säng)	Bed mattress (narrow bed)
	314924	Bäddmadrass "Sensus"	Bed mattress "Sensus"
	314923	Bäddmadrass "Sensus" (smal säng)	Bed mattress "Sensus" (narrow bed)
	314735	Överkast (ange färg)	Bedspread (specify colour)
	314737	Överkast (smal säng, ange färg)	Bedspread (narrow bed, specify colour)
	313114	Överdrag spalt V-bak (ange färg)	Covering air gap L-rear (spec. colour)
	315355	Överdrag spalt gavel bak (ange färg)	Covering air gap rear (specify colour)
	315424	Kudde 9746-21 terrakotta	Pillow 9746-21 terracotta
	315425	Kudde 9672-6 blommig	Pillow 9672-6 flowered
	315426	Kudde 9637-5 grön/vit	Pillow 9637-5 green/white
	315767	Kudde 9519-45 blå, marin	Pillow 9519-45 blue, marine
	315775	Kudde 9902-66 beige/vit	Pillow 9902-66 beige/white
	315427	Kudde 9732-45 linne/blå	Pillow 9732-45 linen/blue
	315768	Kudde 9881-35 linne/natur	Pillow 9881-35 linen/nature
	315443	Dyna överbäddskåp V-H-bak (tillbehör)	Mattress upper bed L-R-rear (accessory)
	315444	Dyna fast överbädd	Mattress bunk bed
	314631	Överdrag spalt fast ö-bädd, (ange färg)	Covering air gap bunk bed (spec. colour)

Rundsittgrupp fram

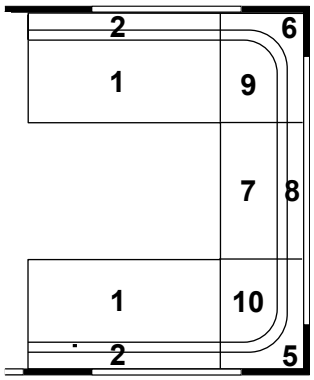

1 = 0,62 m²
2 = 0,36 m²
5 = Radiekudde/ Corner pillow
6 = Radiekudde/ Corner pillow
7 = 0,48 m²
8 = 0,32 m²
9 = 0,43 m²
10 = 0,43 m²

315350 Dyna bäddutfyllnad, fram — Cushion filling up, front

680 BKS

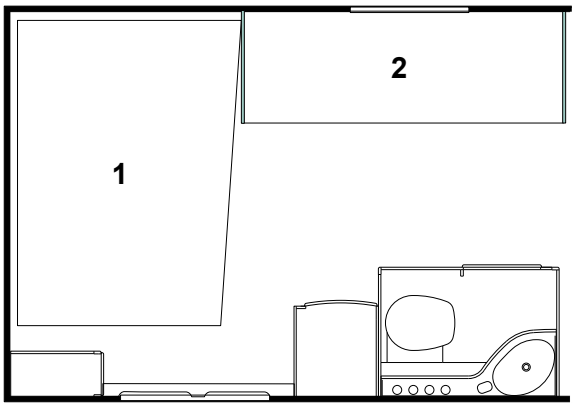

1.	314600	Dyna resår	Spring interior mattress
	313208	Bäddmadrass	Bed mattress
	314923	Bäddmadrass "Sensus"	Bed mattress "Sensus"
	314733	Överkast (ange färg)	Bedspread (specify colour)
2.	315557	Dyna överbädd	Mattress bed
	313119	Överdrag spalt V-bak (ange färg)	Covering air gap L-rear (spec. colour)
	316874	Överdrag spalt gavel bak (ange färg)	Covering air gap rear (specify colour)
	315208	Överdrag spalt övre/undre V-bak (ange färg)	Covering air gap upper/under L-rear (spec. colour)
	315424	Kudde 9746-21 terrakotta	Pillow 9746-21 terracotta
	315425	Kudde 9672-6 blommig	Pillow 9672-6 flowered
	315426	Kudde 9637-5 grön/vit	Pillow 9637-5 green/white
	315767	Kudde 9519-45 blå, marin	Pillow 9519-45 blue, marine
	315775	Kudde 9902-66 beige/vit	Pillow 9902-66 beige/white
	315427	Kudde 9732-45 linne/blå	Pillow 9732-45 linen/blue
	315768	Kudde 9881-35 linne/natur	Pillow 9881-35 linen/nature

680 BKS M-grupp

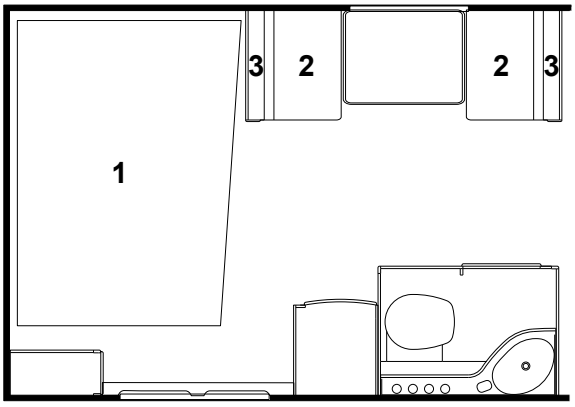

1.	314600	Dyna resår	Spring interior mattress
	313208	Bäddmadrass	Bed mattress
	314923	Bäddmadrass "Sensus"	Bed mattress "Sensus"
	314733	Överkast (ange färg)	Bedspread (specify colour)
	313119	Överdrag spalt V-bak (ange färg)	Covering air gap L-rear (spec. colour)
	316874	Överdrag spalt gavel bak (ange färg)	Covering air gap rear (specify colour)
2.	0,42 m²		
3.	0,26 m²		
	315424	Kudde 9746-21 terrakotta	Pillow 9746-21 terracotta
	315425	Kudde 9672-6 blommig	Pillow 9672-6 flowered
	315426	Kudde 9637-5 grön/vit	Pillow 9637-5 green/white
	315767	Kudde 9519-45 blå, marin	Pillow 9519-45 blue, marine
	315775	Kudde 9902-66 beige/vit	Pillow 9902-66 beige/white
	315427	Kudde 9732-45 linne/blå	Pillow 9732-45 linen/blue
	315768	Kudde 9881-35 linne/natur	Pillow 9881-35 linen/nature
	315443	Dyna överbäddskåp M-grupp (tillbehör)	Mattress upper bed M-group (accessory)
	315748	Dyna fast överbädd (ange färg)	Mattress bunk bed (specify colour)

Rundsittgrupp fram

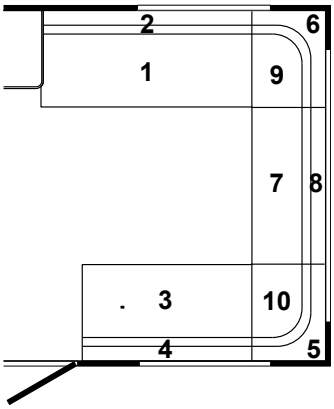

1 = 0,80 m²
2 = 0,46 m²
3 = 0,62 m²
4 = 0,36 m²
5 = Radiekudde/ Corner pillow
6 = Radiekudde/ Corner pillow
7 = 0,48 m²
8 = 0,32 m²
9 = 0,43 m²
10 = 0,43 m²

315350	Dyna bäddutfyllnad, fram	Cushion filling up, front

LB

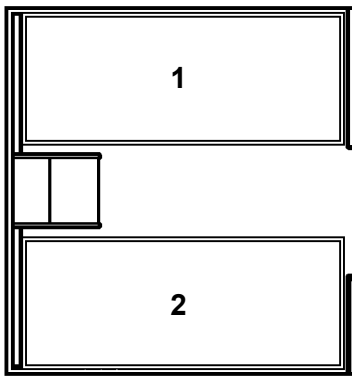

1.	314539	Dyna resår	Spring interior mattress
	314540	Bäddmadrass	Bed mattress
	314922	Bäddmadrass "Sensus"	Bed mattress "Sensus"
	314734	Överkast (sats H+V, ange sida samt färg)	Bedspread (set R+L, spec. side and colour)
2.	314539	Dyna resår	Spring interior mattress
	314540	Bäddmadrass	Bed mattress
	314922	Bäddmadrass "Sensus"	Bed mattress "Sensus"
	314734	Överkast (sats H+V, ange sida samt färg)	Bedspread (set R+L, spec. side and colour)
	313114	Överdrag spalt V-H bak (ange färg)	Covering air gap L-R rear (spec. colour)
	315358	Överdrag spalt gavel bak (ange färg)	Covering air gap rear (specify colour)
	315424	Kudde 9746-21 terrakotta	Pillow 9746-21 terracotta
	315425	Kudde 9672-6 blommig	Pillow 9672-6 flowered
	315426	Kudde 9637-5 grön/vit	Pillow 9637-5 green/white
	315767	Kudde 9519-45 blå, marin	Pillow 9519-45 blue, marine
	315775	Kudde 9902-66 beige/vit	Pillow 9902-66 beige/white
	315427	Kudde 9732-45 linne/blå	Pillow 9732-45 linen/blue
	315768	Kudde 9881-35 linne/natur	Pillow 9881-35 linen/nature
	315443	Dyna överbäddskåp V-H-bak (tillbehör)	Mattress upper bed L-R-rear (accessory)
	315444	Dyna fast överbädd	Mattress bunk bed
	314631	Överdrag spalt fast ö-bädd, (ange färg)	Covering air gap bunk bed (spec. colour)

DS

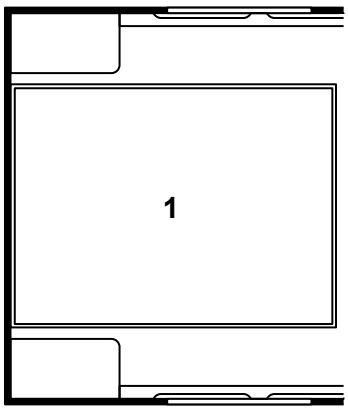

1.	314653	Dyna resår	Spring interior mattress
	314654	Bäddmadrass	Bed mattress
	314736	Överkast (ange färg)	Bedspread (specify colour)
	314652	Överdrag spalt gavel bak	Covering air gap rear
	315424	Kudde 9746-21 terrakotta	Pillow 9746-21 terracotta
	315425	Kudde 9672-6 blommig	Pillow 9672-6 flowered
	315426	Kudde 9637-5 grön/vit	Pillow 9637-5 green/white
	315767	Kudde 9519-45 blå, marin	Pillow 9519-45 blue, marine
	315775	Kudde 9902-66 beige/vit	Pillow 9902-66 beige/white
	315427	Kudde 9732-45 linne/blå	Pillow 9732-45 linen/blue
	315768	Kudde 9881-35 linne/natur	Pillow 9881-35 linen/nature

BK

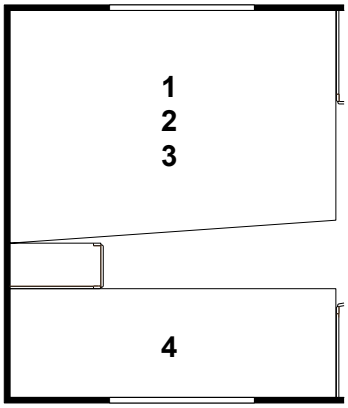

1.	314636	Dyna resår	Spring interior mattress
2.	313208	Bäddmadrass	Bed mattress
	314923	Bäddmadrass "Sensus"	Bed mattress "Sensus"
3.	314737	Överkast (ange färg)	Bedspread (specify colour)
4.	315229	Dyna säng övre/nedre (ange färg)	Mattress bed upper/under (specify colour)
	313114	Överdrag spalt V-bak (ange färg)	Covering air gap L-rear (spec. colour)
	315354	Överdrag spalt gavel V-bak (ange färg)	Covering air gap L-rear (specify colour)
	315191	Överdrag spalt övre/undre gavel bak (ange färg)	Covering air gap upper/under rear (spec. colour)
	315208	Överdrag spalt övre/undre H-bak (ange färg)	Covering air gap upper/under R-rear (spec. colour)
	315424	Kudde 9746-21 terrakotta	Pillow 9746-21 terracotta
	315425	Kudde 9672-6 blommig	Pillow 9672-6 flowered
	315426	Kudde 9637-5 grön/vit	Pillow 9637-5 green/white
	315767	Kudde 9519-45 blå, marin	Pillow 9519-45 blue, marine
	315775	Kudde 9902-66 beige/vit	Pillow 9902-66 beige/white
	315427	Kudde 9732-45 linne/blå	Pillow 9732-45 linen/blue
	315768	Kudde 9881-35 linne/natur	Pillow 9881-35 linen/nature
	315443	Dyna överbäddskåp V-bak (tillbehör)	Mattress upper bed L-rear (accessory)
	315150	Dyna överbäddskåp H-bak (tillbehör)	Mattress upper bed H-rear (accessory)
	315444	Dyna fast överbädd	Mattress bunk bed
	314631	Överdrag spalt fast ö-bädd, (ange färg)	Covering air gap bunk bed (spec. colour)

DB

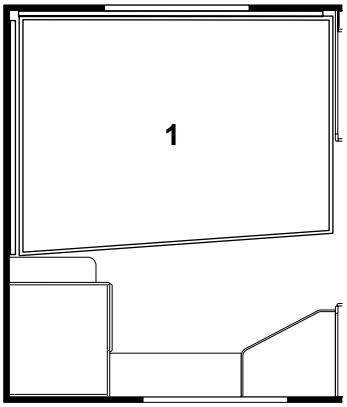

1.	314543	Dyna resår	Spring interior mattress
	314636	Dyna resår (smal säng)	Spring interior mattress (narrow bed)
	314544	Bäddmadrass	Bed mattress
	313208	Bäddmadrass (smal säng)	Bed mattress (narrow bed)
	314924	Bäddmadrass "Sensus"	Bed mattress "Sensus"
	314923	Bäddmadrass "Sensus" (smal säng)	Bed mattress "Sensus" (narrow bed)
	314735	Överkast (ange färg)	Bedspread (specify colour)
	314737	Överkast (smal säng, ange färg)	Bedspread (narrow bed, specify colour)
	313114	Överdrag spalt V-bak (ange färg)	Covering air gap L-rear (spec. colour)
	315355	Överdrag spalt gavel bak (ange färg)	Covering air gap rear (specify colour)
	315424	Kudde 9746-21 terrakotta	Pillow 9746-21 terracotta
	315425	Kudde 9672-6 blommig	Pillow 9672-6 flowered
	315426	Kudde 9637-5 grön/vit	Pillow 9637-5 green/white
	315767	Kudde 9519-45 blå, marin	Pillow 9519-45 blue, marine
	315775	Kudde 9902-66 beige/vit	Pillow 9902-66 beige/white
	315427	Kudde 9732-45 linne/blå	Pillow 9732-45 linen/blue
	315768	Kudde 9881-35 linne/natur	Pillow 9881-35 linen/nature
	315443	Dyna överbäddskåp V-bak (tillbehör)	Mattress upper bed L-rear (accessory)
	315444	Dyna fast överbädd	Mattress bunk bed
	314631	Överdrag spalt fast ö-bädd, (ange färg)	Covering air gap bunk bed (spec. colour)

DBD

1. 0,49 m² 3. 0,39 m²
2. 0,31 m² 4. 0,24 m²

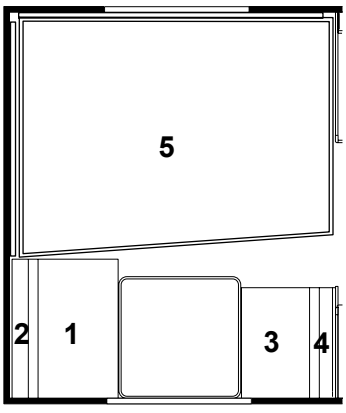

5.	314543	Dyna resår	Spring interior mattress
	314636	Dyna resår (smal säng)	Spring interior mattress (narrow bed)
	314544	Bäddmadrass	Bed mattress
	313208	Bäddmadrass (smal säng)	Bed mattress (narrow bed)
	314924	Bäddmadrass "Sensus"	Bed mattress "Sensus"
	314923	Bäddmadrass "Sensus" (smal säng)	Bed mattress "Sensus" (narrow bed)
	314735	Överkast (ange färg)	Bedspread (specify colour)
	314737	Överkast (smal säng, ange färg)	Bedspread (narrow bed, specify colour)
	313114	Överdrag spalt V-bak (ange färg)	Covering air gap L-rear (spec. colour)
	315355	Överdrag spalt gavel bak (ange färg)	Covering air gap rear (specify colour)
	315424	Kudde 9746-21 terrakotta	Pillow 9746-21 terracotta
	315425	Kudde 9672-6 blommig	Pillow 9672-6 flowered
	315426	Kudde 9637-5 grön/vit	Pillow 9637-5 green/white
	315767	Kudde 9519-45 blå, marin	Pillow 9519-45 blue, marine
	315775	Kudde 9902-66 beige/vit	Pillow 9902-66 beige/white
	315427	Kudde 9732-45 linne/blå	Pillow 9732-45 linen/blue
	315768	Kudde 9881-35 linne/natur	Pillow 9881-35 linen/nature
	315443	Dyna överbäddskåp V-H-bak (tillbehör)	Mattress upper bed L-R-rear (accessory)
	315444	Dyna fast överbädd	Mattress bunk bed
	314631	Överdrag spalt fast ö-bädd, (ange färg)	Covering air gap bunk bed (spec. colour)

730 BKX

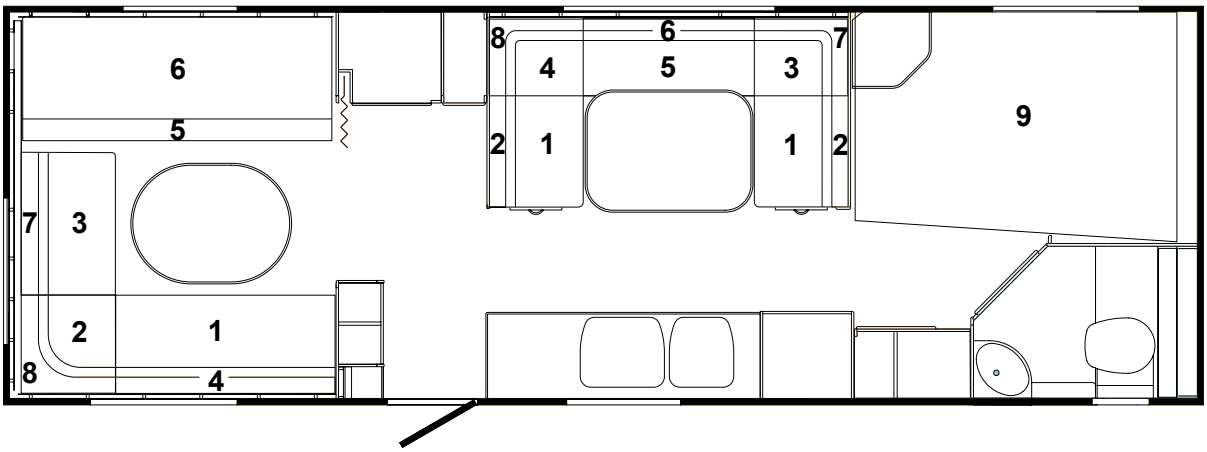

L-grupp bak	L-group rear	Mittgrupp	M-group
1 = 0,86 m²	6 = 1,36 m²	1 = 0,37 m²	6 = 0,38 m²
2 = 0,48 m²	7 = 0,28 m²	2 = 0,23 m²	7 = Radiekudde/
3 = 0,47 m²	8 = Radiekudde/	3 = 0,31 m²	Corner pillow
4 = 0,48 m²	Corner pillow	4 = 0,31 m²	8 = Radiekudde/
5 = 1,46 m²		5 = 0,54 m²	Corner pillow

	315529	Dyna bäddutfyllnad, M-grupp	Cushion filling up, M-group
9.	314600	Dyna resår	Spring interior mattress
	313208	Bäddmadrass	Bed mattress
	314923	Bäddmadrass "Sensus"	Bed mattress "Sensus"
	315147	Överkast (ange färg)	Bedspread (specify colour)
	315351	Överdrag spalt V-fram (ange färg)	Covering air gap L-front (spec. colour)
	315224	Överdrag spalt gavel fram (ange färg)	Covering air gap front (specify colour)
	314631	Överdrag spalt övre gavel bak (ange färg)	Covering air gap upper rear (spec. colour)
	315367	Överdrag spalt undre gavel bak (ange färg)	Covering air gap under rear (spec. colour)
	315489	Överdrag spalt övre V-bak (ange färg)	Covering air gap upper L-rear (spec. colour)
	313114	Överdrag spalt undre V-bak (ange färg)	Covering air gap under L-rear (spec. colour)
	315424	Kudde 9746-21 terrakotta	Pillow 9746-21 terracotta
	315425	Kudde 9672-6 blommig	Pillow 9672-6 flowered
	315426	Kudde 9637-5 grön/vit	Pillow 9637-5 green/white
	315767	Kudde 9519-45 blå, marin	Pillow 9519-45 blue, marine
	315775	Kudde 9902-66 beige/vit	Pillow 9902-66 beige/white
	315427	Kudde 9732-45 linne/blå	Pillow 9732-45 linen/blue
	315768	Kudde 9881-35 linne/natur	Pillow 9881-35 linen/nature
	315443	Dyna överbäddskåp H-bak (tillbehör)	Mattress upper bed R-rear (accessory)

Rundsittgrupp fram

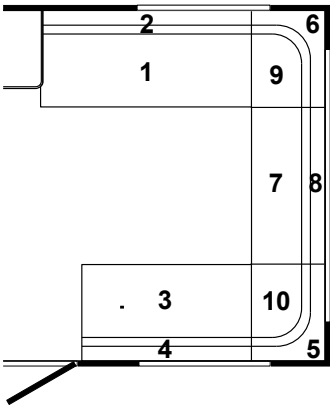

1 = 0,80 m²
2 = 0,46 m²
3 = 0,62 m²
4 = 0,36 m²
5 = Radiekudde/ Corner pillow
6 = Radiekudde/ Corner pillow
7 = 0,48 m²
8 = 0,32 m²
9 = 0,43 m²
10 = 0,43 m²

315350 Dyna bäddutfyllnad, fram — Cushion filling up, front

730 CTX M-grupp

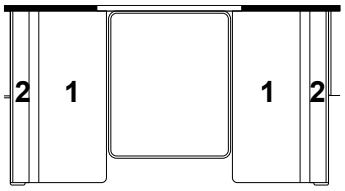

1. 0,60 m²
2. 0,38 m²

315443 Dyna överbäddskåp M-grupp (tillbehör) — Mattress upper bed M-group (accessory)

730 CTX M-grupp (smal)

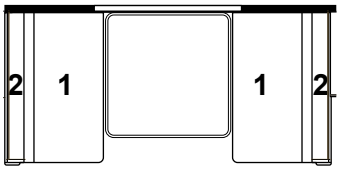

1. 0,51 m²
2. 0,32 m²

315443 Dyna överbäddskåp M-grupp (tillbehör) — Mattress upper bed M-group (accessory)

730 CTX DB

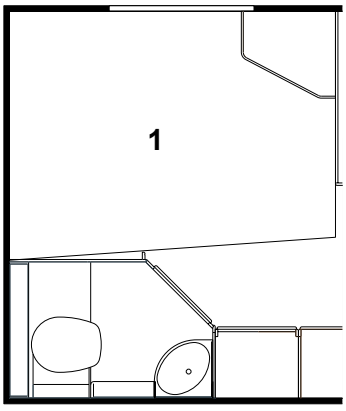

1.

314543	Dyna resår	Spring interior mattress
314636	Dyna resår (smal säng)	Spring interior mattress (narrow bed)
314544	Bäddmadrass	Bed mattress
313208	Bäddmadrass (smal säng)	Bed mattress (narrow bed)
314924	Bäddmadrass "Sensus"	Bed mattress "Sensus"
314923	Bäddmadrass "Sensus" (smal säng)	Bed mattress "Sensus" (narrow bed)
314735	Överkast (ange färg)	Bedspread (specify colour)
314737	Överkast (smal säng, ange färg)	Bedspread (narrow bed, specify colour)
313114	Överdrag spalt V-bak (ange färg)	Covering air gap L-rear (spec. colour)
315355	Överdrag spalt gavel bak (ange färg)	Covering air gap rear (specify colour)
315424	Kudde 9746-21 terrakotta	Pillow 9746-21 terracotta
315425	Kudde 9672-6 blommig	Pillow 9672-6 flowered
315426	Kudde 9637-5 grön/vit	Pillow 9637-5 green/white
315767	Kudde 9519-45 blå, marin	Pillow 9519-45 blue, marine
315775	Kudde 9902-66 beige/vit	Pillow 9902-66 beige/white
315427	Kudde 9732-45 linne/blå	Pillow 9732-45 linen/blue
315768	Kudde 9881-35 linne/natur	Pillow 9881-35 linen/nature
315443	Dyna överbäddskåp V-bak (tillbehör)	Mattress upper bed L-rear (accessory)
315444	Dyna fast överbädd	Mattress bunk bed
314631	Överdrag spalt fast ö-bädd, (ange färg)	Covering air gap bunk bed (spec. colour)

Underlag för beställning av dynor och tyger

(OBS! Vi kan inte garantera att färgnyansen på detta uppslag stämmer med verkligheten)

Polar 2005

TYGER

TYG A VEGANO RÖD 15535-40

ÖVERKAST	VEGANO 6148-15504
SPALTER	VEGANO 5805-15504
GARDINER/ DRAPERI	9746-21 TERRAKOTTA
TYLL	9673-6 BLOMMIG
KUDDAR	9746-21 TERRAKOTTA
KNAPP DYNA	VEGANO 6148-15504

ART.NR 315534



TYG B VEGANO GUL 15560-56

ÖVERKAST	VEGANO 6148-15556
SPALTER	VEGANO 5805-15556
GARDINER/ DRAPERI	9746-11 GUL
TYLL	9673-6 BLOMMIG
KUDDAR	9672-6 BLOMMIG
KNAPP DYNA	VEGANO 6148-15556

ART.NR 315535



TYG C FANTASME GRÖN 5039-18901

ÖVERKAST	FANTASME 1945-18901
SPALTER	FANTASME 5039-18901
GARDINER/ KUDDAR	9637-5 GRÖN/VIT
TYLL	4847-1
DRAPERI	9956-50 GRÖN
KNAPP DYNA	FANTASME 1945-18901

ART.NR 315536



TYG D LAGUNI BLÅ 731-2347

ÖVERKAST	LAGUNI BLÅ 731-2347
SPALTER	BLÅ MOCKA
GARDINER	9926-4 BLÅ-RANDIG
KAPPOR	9924-4 BLOMMIG
DRAPERI	9519-45 BLÅ
KUDDAR	9926-4 BLÅ-RANDIG
KNAPP DYNA	LAGUNI BLÅ 731-2347



TYG E DAKTARI BLÅ/BEIGE 7702

ÖVERKAST/ SPALTER	SE DYN-TYG
GARDINER	9902-66 BEIGE/ VIT
TYLL	9684-4 BLÅ
DRAPERI	9519-45 BLÅ
KUDDAR	9902-66 BEIGE/ VIT
KNAPP DYNA	SE DYN-TYG



SKINNKLÄDSEL, SE NÄSTA SIDA

Utförande

På beställning skall anges följande:

- Dyna kompl? Eller överdrag?
- Nummer på dynan, enl. skisser under "Dynor".
- Typ av vagn, enl. skisser under "Dynor".
- Färg enl. ovan.

Exempel på beställning:
Dyna kompl nr 1, 560 GS LB/2005, färg: Tyg A, Escolys röd.

Underlag för beställning av dynor och tyger

(OBS! Vi kan inte garantera att färgnyansen på detta uppslag stämmer med verkligheten)

Polar 2005

TYGER SKINNKLÄDSEL

TYG S1 AZIAGO BLÅ

ÖVERKAST	8419-114 BLÅ MOCKA
SPALTER	OPUS 2
GARDINER	9732-45 LINNE BLÅ
TYLL	4847-1
DRAPERI	8419-10F BLÅ MOCKA
KUDDAR	9732-45 LINNE BLÅ
KNAPP DYNA	AZIAGO BLÅ

ART.NR 315532



TYG S2 ELMOSOFT OXBLOD 95122

ÖVERKAST	8695-86 RÖDBRUN
SPALTER	OPUS 41
GARDINER	9881-35 LIN-NE/VINRÖD
TYLL	9684-35 VINRÖD
DRAPERI	8419F-859 VINRÖD MOCKA
KUDDAR	9881-35 LINNE
KNAPP DYNA	ELMOSOFT 95122

ART.NR 315533



Utförande

På beställning skall anges följande:

- Dyna kompl? Eller överdrag?
- Nummer på dynan, enl. skisser under "Dynor".
- Typ av vagn, enl. skisser under "Dynor".
- Färg enl. ovan.

Exempel på beställning:
Dyna kompl nr 1, 730 GSE LB/2005, färg: Tyg S1, Aziago blå.

	Kylskåp RM 7291 Refrigerator RM 7291	2005	Grupp Group 4	Sida Page 1

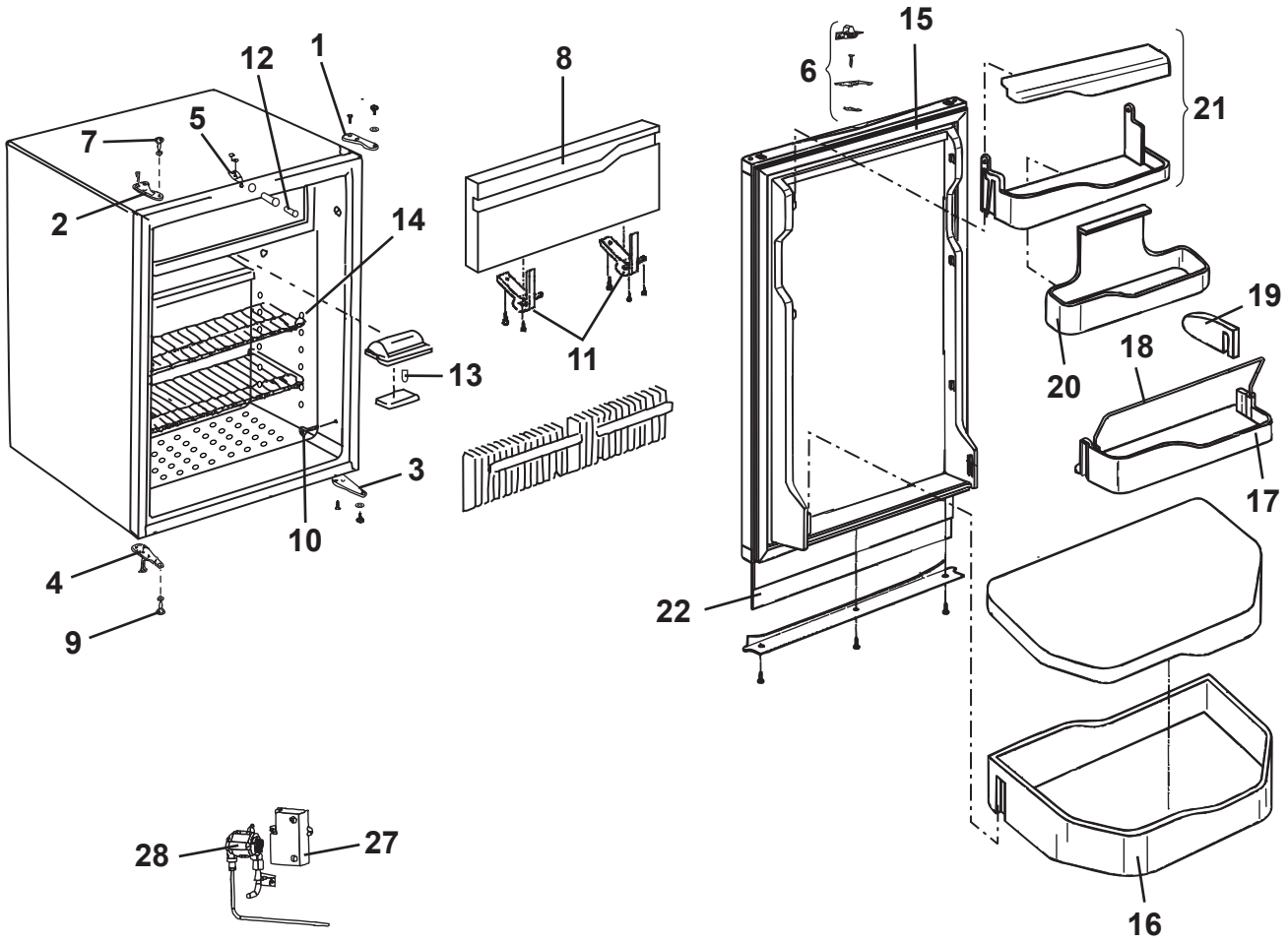

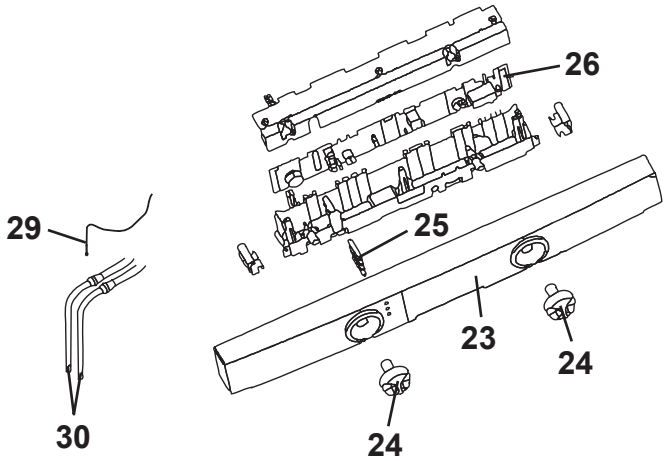

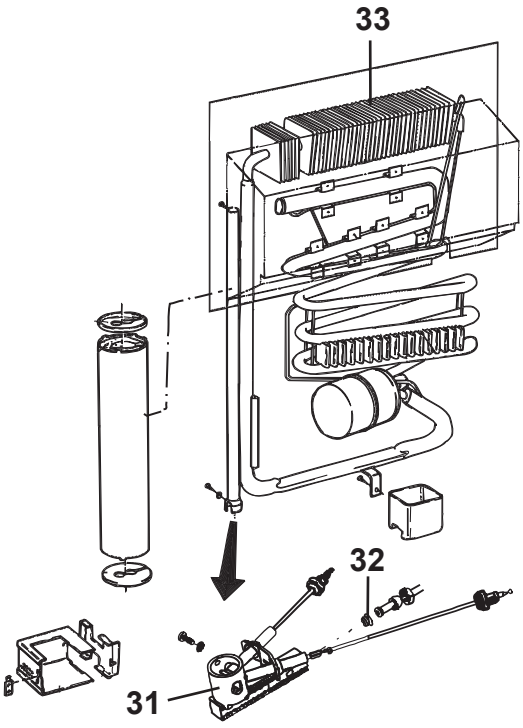

Pos Fig	Det. nr Part. No	Ingår/Fitted 520 LB					Benämning	Description
	401575	x					Kylskåp kpl.	Refrigerator cpl.
1	401524	x					Gångled övre H	Hinge, upper R
2	401525	x					Gångled övre V	Hinge, upper L
3	401526	x					Gångled undre H	Hinge, under R
4	401527	x					Gångled undre V	Hinge, under L
5	401589	x					Låsbult dörrlås kpl.	Lock bolt door lock cpl.
6	401584	x					Transportsäkring kpl.	Safety lock cpl.
7	401281	x					Skruv, övre	Screw, upper
8	401528	x					Lucka kpl.	Cover cpl.
9	401282	x					Skruv, undre	Screw, under
10	401545	x					Lock	Cap
11	401529	x					Gångled	Hinge
12	401590	x					Sensor belysning kpl.	Sensor
13	401286	x					Glödlampa	Bulb
14	401531	x					Hållare bygel	Holder
15	401591	x					Dörr kpl.	Door cpl.
16	401533	x					Hylla, grönsaker	Shelf, vegetable foodc
17	401534	x					Hylla	Shelf
18	401605	x					Hållare	Holder
19	401606	x					Hållare	Holder
20	401651	x					Hylla mitten	Shelf, middle
21	401592	x					Hylla övre	Shelf, upper
22	371200	x					Skiva kyl	Front
23	401593	x					Panel	Panel
24	401594	x					Ratt	Knob
25	401599	x					Lysdiod energival	Light emitting diode
26	401596	x					Elekronik	Electronic circuitry
27	401600	x					Tändare	Lighter
28	401595	x					Ventil gas	Valve gas
29	401601	x					Temperatursensor	Temperature sensor
30	401652	x					Elpatron 230 V	Electric heater 230 V
30	401653	x					Elpatron 12V	Electric heater 12V
31	401602	x					Brännare	Burner
32	400588	x					Munstycke	Bleed
33	401654	x					Kylapparat	Refrigerator unit

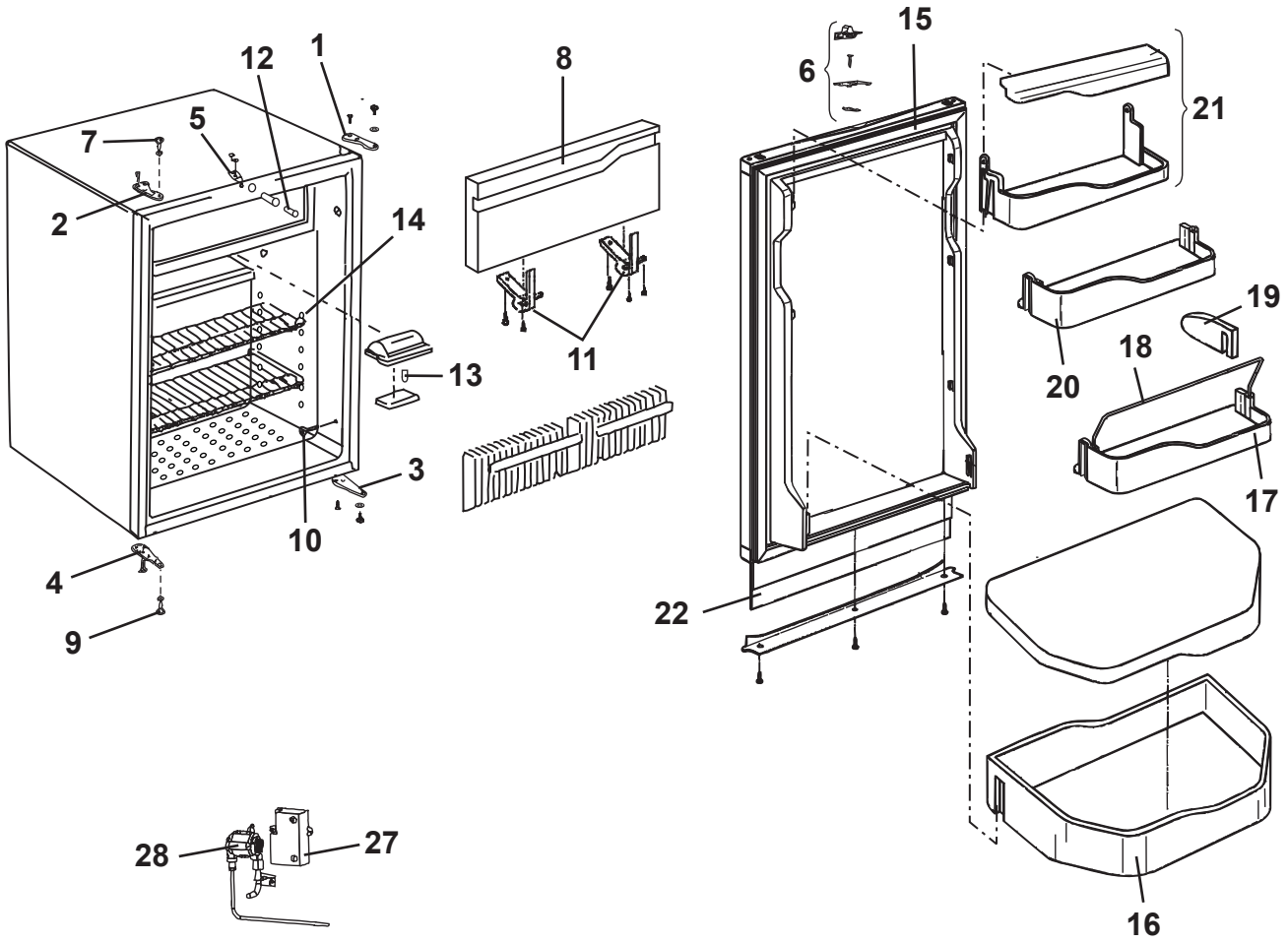
1
2
3
4
5
6
7
8
9
10
11
12
13
14
15
16
17
18
19
20
21
22

27
28

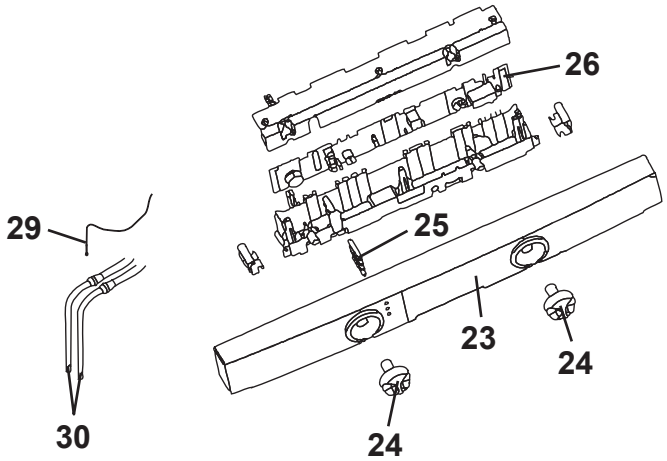
23
24
24
25
26
29
30

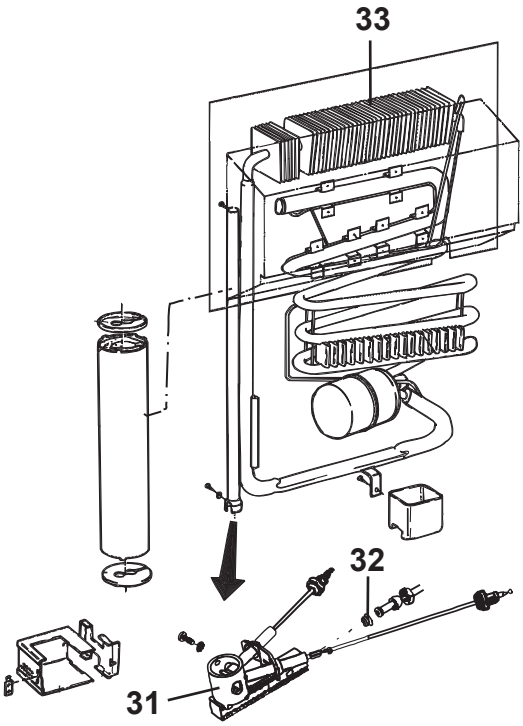
31
32
33

Pos Fig	Det. nr Part. No	Ingår/Fitted 520 BKX / CTH	560 BKX / CTH	590 TR / CTH	590 LB / BK / DB / DBD		Benämning	Description
	401515	x	x	x	T		Kylskåp kpl.	Refrigerator cpl.
1	401524	x	x	x	T		Gångled övre H	Hinge, upper R
2	401525	x	x	x	T		Gångled övre V	Hinge, upper L
3	401526	x	x	x	T		Gångled undre H	Hinge, under R
4	401527	x	x	x	T		Gångled undre V	Hinge, under L
5	401589	x	x	x	T		Låsbult dörrlås kpl.	Lock bolt door lock cpl.
6	401584	x	x	x	T		Transportsäkring kpl.	Safety lock cpl.
7	401281	x	x	x	T		Skruv, övre	Screw, upper
8	401528	x	x	x	T		Lucka kpl.	Cover cpl.
9	401282	x	x	x	T		Skruv, undre	Screw, under
10	401545	x	x	x	T		Lock	Cap
11	401529	x	x	x	T		Gångled	Hinge
12	401590	x	x	x	T		Sensor belysning kpl.	Sensor
13	401286	x	x	x	T		Glödlampa	Bulb
14	401531	x	x	x	T		Hållare bygel	Holder
15	401591	x	x	x	T		Dörr kpl.	Door cpl.
16	401533	x	x	x	T		Hylla, grönsaker	Shelf, vegetable foodc
17	401534	x	x	x	T		Hylla	Shelf
18	401605	x	x	x	T		Hållare	Holder
19	401606	x	x	x	T		Hållare	Holder
20	401535	x	x	x	T		Hylla mitten	Shelf, middle
21	401592	x	x	x	T		Hylla övre	Shelf, upper
22	320658	x	x	x	T		Skiva kyl	Front
23	401593	x	x	x	T		Panel	Panel
24	401594	x	x	x	T		Ratt	Knob
25	401599	x	x	x	T		Lysdiod energival	Light emitting diode
26	401596	x	x	x	T		Elekronik	Electronic circuitry
27	401600	x	x	x	T		Tändare	Lighter
28	401595	x	x	x	T		Ventil gas	Valve gas
29	401601	x	x	x	T		Temperatursensor	Temperature sensor
30	401597	x	x	x	T		Elpatron 230 V	Electric heater 230 V
30	401598	x	x	x	T		Elpatron 12V	Electric heater 12V
31	401602	x	x	x	T		Brännare	Burner
32	400588	x	x	x	T		Munstycke	Bleed
33	401603	x	x	x	T		Kylapparat	Refrigerator unit
							T= Tillbehör	T= Accessory

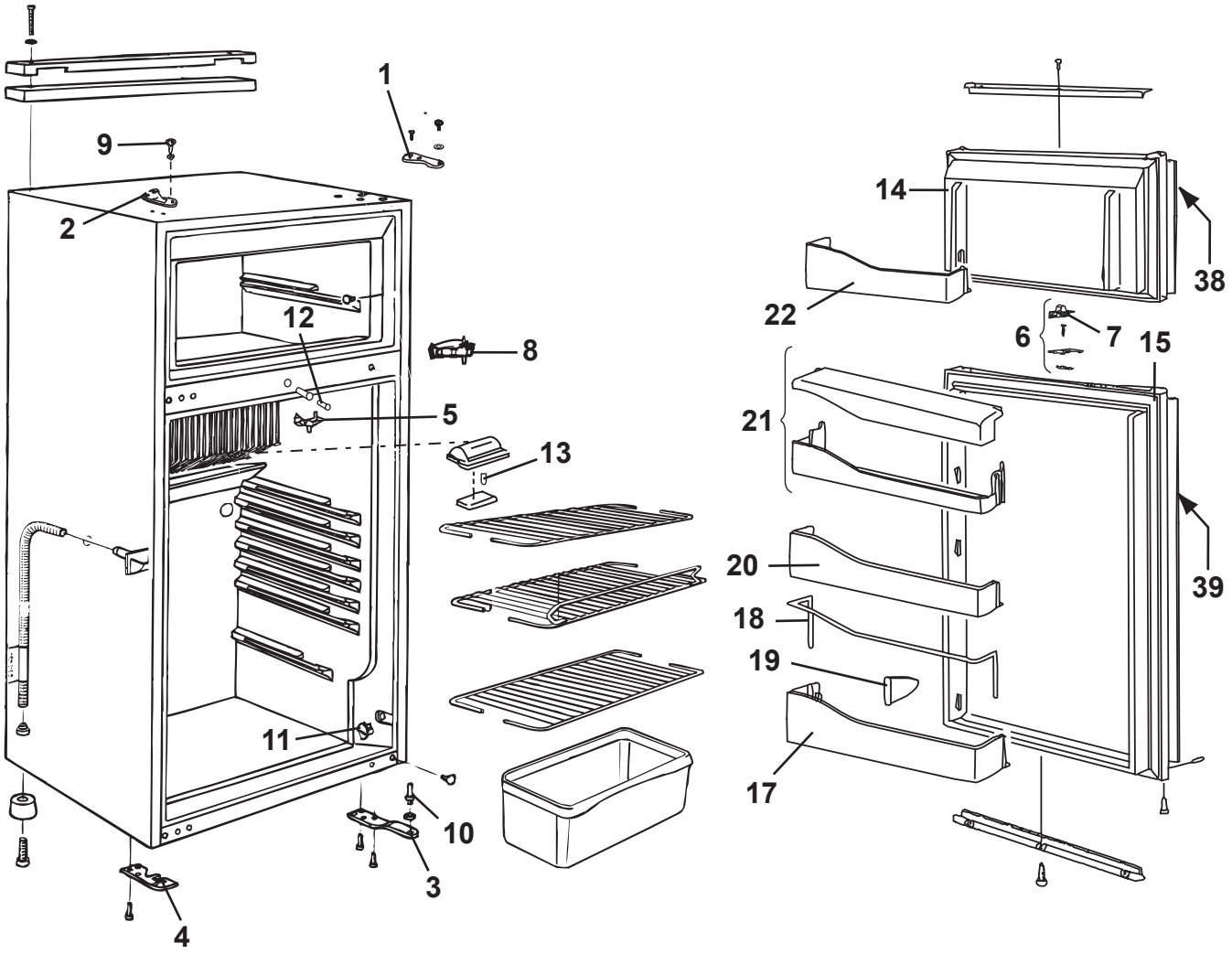
1
9
2
12
8
5
13
11
10
3
4
14
38
22
6
7
15
21
39
20
18
19
17

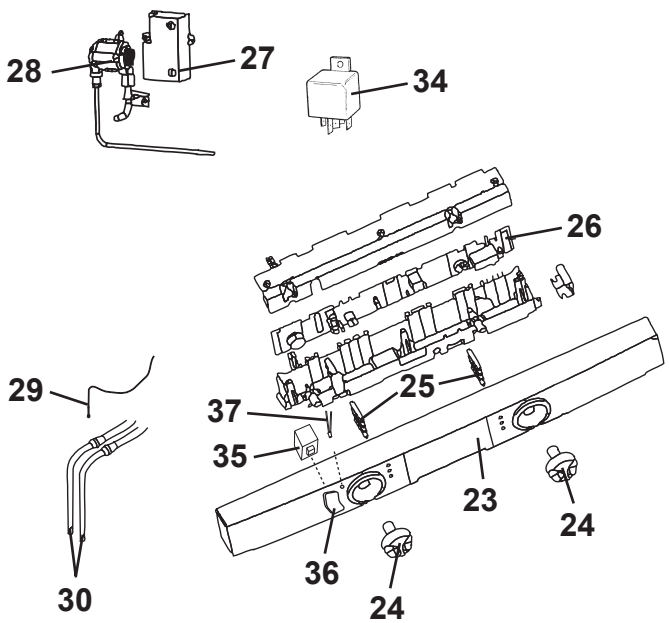
28
27
34
26
29
37
25
35
23
24
36
24
30

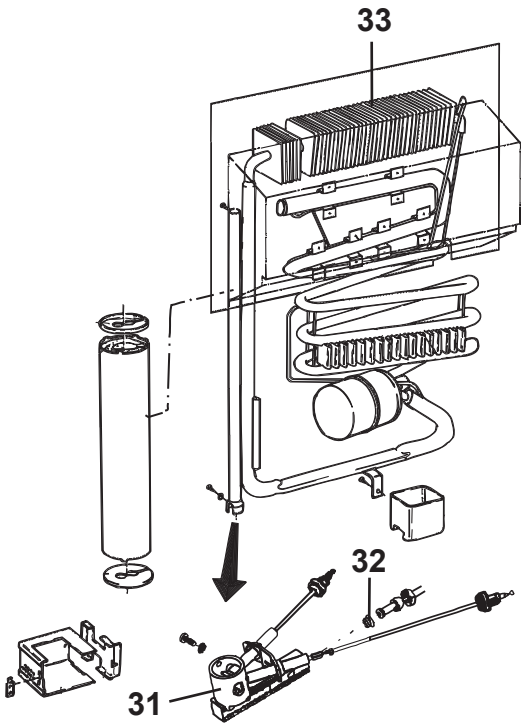
33
32
31

Pos Fig	Det. nr Part. No	Ingår/Fitted 520 CTH	560 BKX / CTH	590 alla mod.	620 alla mod.	680 alla mod.	730 alla mod.	Benämning	Description
	401578	T	T	T	x	x	x	Kylskåp kpl.	Refrigerator cpl.
1	401655	T	T	T	x	x	x	Gångled övre H	Hinge, upper R
2	401525	T	T	T	x	x	x	Gångled övre V	Hinge, upper L
3	401526	T	T	T	x	x	x	Gångled undre H	Hinge, under R
4	401527	T	T	T	x	x	x	Gångled undre V	Hinge, under L
5	401656	T	T	T	x	x	x	Låsbult dörrlås kpl.	Lock bolt door lock cpl.
6	401626	T	T	T	x	x	x	Transportsäkring kpl.	Safety lock cpl.
7	401627	T	T	T	x	x	x	Skjutregel d:o	Sliding bolt d:o
8	401658	T	T	T	x	x	x	Gångled mitten	Hinge, middle
9	401281	T	T	T	x	x	x	Skruv, övre	Screw, upper
10	401282	T	T	T	x	x	x	Skruv, undre	Screw, under
11	401545	T	T	T	x	x	x	Lock	Cap
12	401659	T	T	T	x	x	x	Sensor belysning kpl.	Sensor
13	401286	T	T	T	x	x	x	Glödlampa	Bulb
14	401660	T	T	T	x	x	x	Dörr frys kpl.	Door freezer cpl.
15	401661	T	T	T	x	x	x	Dörr kyl kpl.	Door refrigerator cpl.
17	401534	T	T	T	x	x	x	Hylla	Shelf
18	401605	T	T	T	x	x	x	Hållare	Holder
19	401606	T	T	T	x	x	x	Hållare	Holder
20	401535	T	T	T	x	x	x	Hylla	Shelf
21	401592	T	T	T	x	x	x	Hylla	Shelf
22	401662	T	T	T	x	x	x	Hylla	Shelf
23	401663	T	T	T	x	x	x	Panel	Panel
24	401664	T	T	T	x	x	x	Ratt	Knob
25	401665	T	T	T	x	x	x	Lysdiod energival	Light emitting diode
26	401596	T	T	T	x	x	x	Elekronik	Electronic circuitry
27	401600	T	T	T	x	x	x	Tändare	Lighter
28	401595	T	T	T	x	x	x	Ventil gas	Valve gas
29	401669	T	T	T	x	x	x	Temperatursensor	Temperature sensor
30	401670	T	T	T	x	x	x	Elpatron 230 V	Electric heater 230 V
30	401671	T	T	T	x	x	x	Elpatron 12V	Electric heater 12V
31	401602	T	T	T	x	x	x	Brännare	Burner
32	401672	T	T	T	x	x	x	Munstycke	Bleed
33	401673	T	T	T	x	x	x	Kylapparat	Refrigerator unit
34	502647	T	T	T	x	x	x	Relä	Relay
35	401667	T	T	T	x	x	x	Strömställare	Switch
36	401668	T	T	T	x	x	x	Kåpa strömställare	Cap for switch
37	401666	T	T	T	x	x	x	Lysdiod ramvärme	Light emitting diode
38	324828	T	T	T	x	x	x	Skiva frys	Front freezer
39	324829	T	T	T	x	x	x	Skiva kyl	Front refrigerator
								T= Tillbehör	T= Accessory

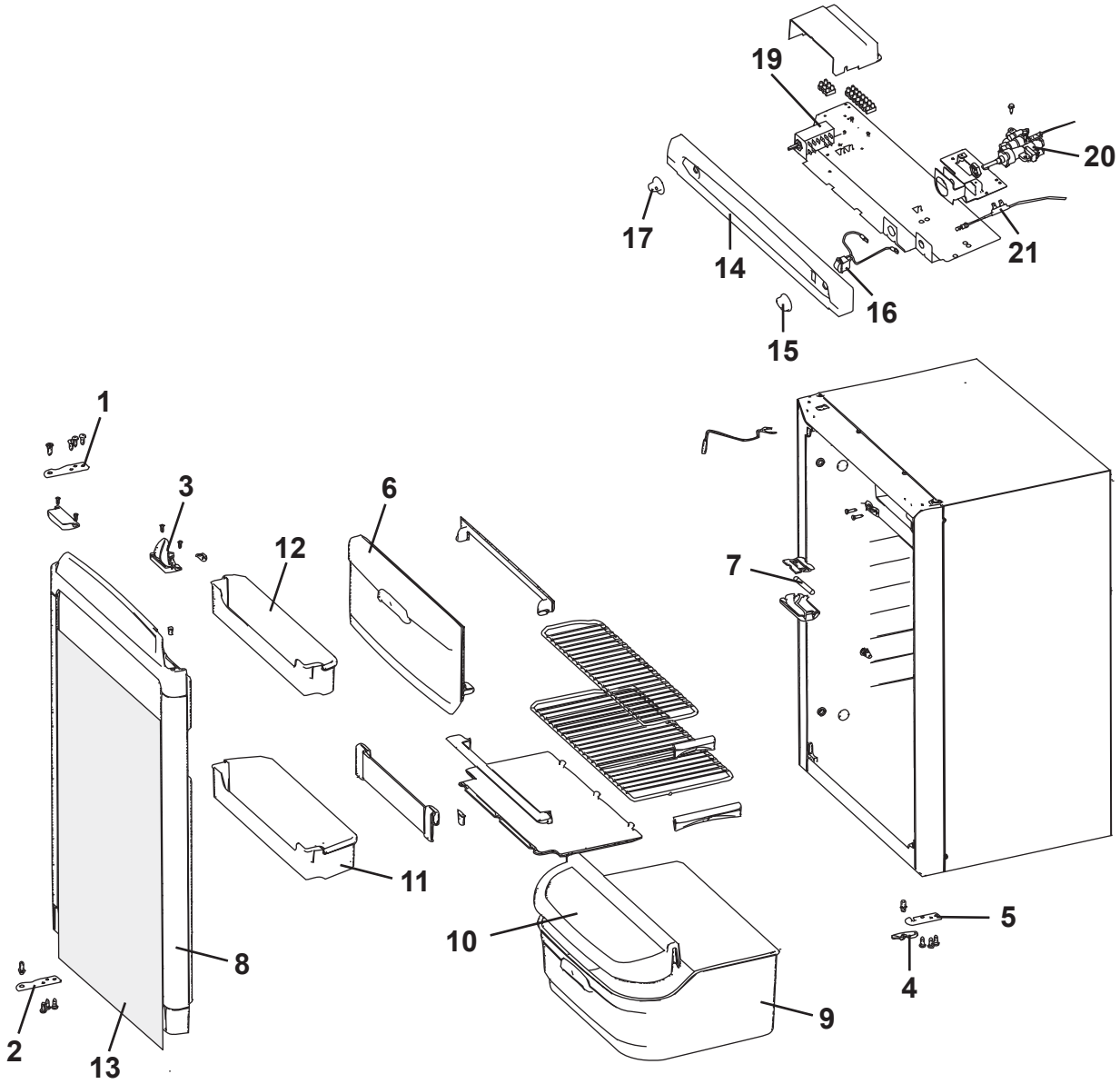
19
20
17
14
21
16
15
1
3
6
12
7
11
10
5
4
8
9
2
13

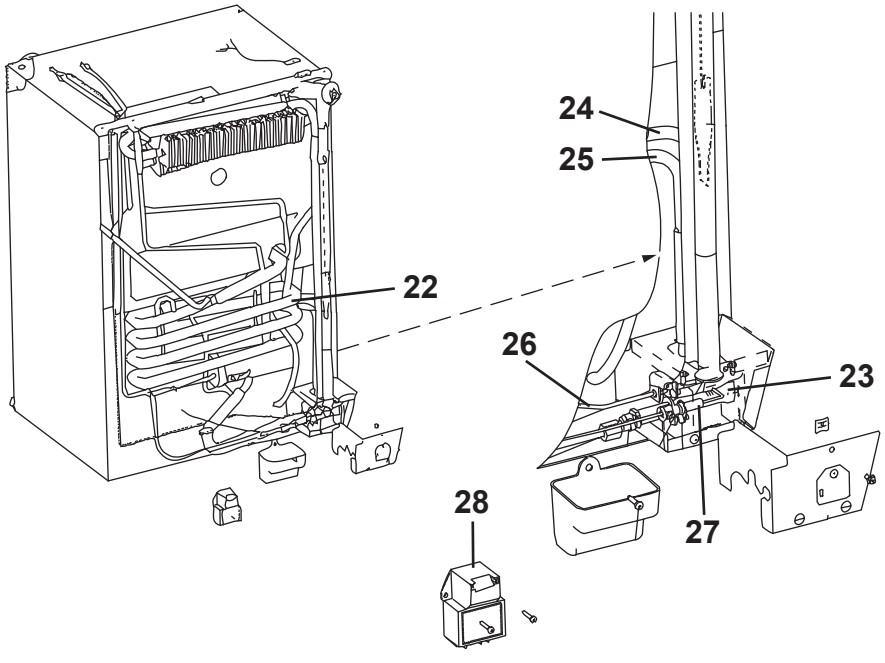
24
25
22
26
23
27
28

Pos Fig	Det. nr Part. No	Ingår/Fitted 560 LB / BK / DB / DBD	590 LB / BK / DB / DBD				Benämning	Description
	401574	x	x				Kylskåp kpl.	Refrigerator cpl.
1	401547	x	x				Gångjärnsplåt övre	Hinge plate, upper
2	401548	x	x				Gångjärnsplåt undre	Hinge plate, under
3	401549	x	x				Låsregel övre	Lock bolt, upper
4	401550	x	x				Låsregel undre	Lock bolt, under
5	401551	x	x				Plåt låsregel undre	Plate lock bolt, under
6	401552	x	x				Lucka frysfack	Freezer door
7	700524	x	x				Glödlampa	Bulb
8	401553	x	x				Dörr	Door
9	401554	x	x				Låda	Shelf, vegetable food
10	401555	x	x				Lock	Top cover
11	401556	x	x				Hylla undre	Shelf, under
12	401557	x	x				Hylla övre	Shelf, upper
13	324069	x	x				Skiva kyl	Front
14	401680	x	x				Panel	Panel
15	401559	x	x				Ratt gastermostat	Knob thermostat gas
16	401560	x	x				Flamindikator	Flame meter
17	401561	x	x				Ratt strömställare	Knob switch
19	401563	x	x				Strömställare, väljare gas-el	Switch
20	401681	x	x				Termostat 230 V/gasol	Thermostat 230 V/gas
21	401565	x	x				Brytare termoelement	Thermocouple interrupter
22	401566	x	x				Kylapparat	Cooling unit
23	401567	x	x				Brännare	Burner
24	401568	x	x				Elpatron 230 V	Electric heater 230 V
25	401569	x	x				Elpatron 12V	Electric heater 12V
26	401570	x	x				Termoelement	Thermocouple
27	401571	x	x				Tändelektrod	Spark electrode
28	401572	x	x				Tändmodul	Electronic ignition module

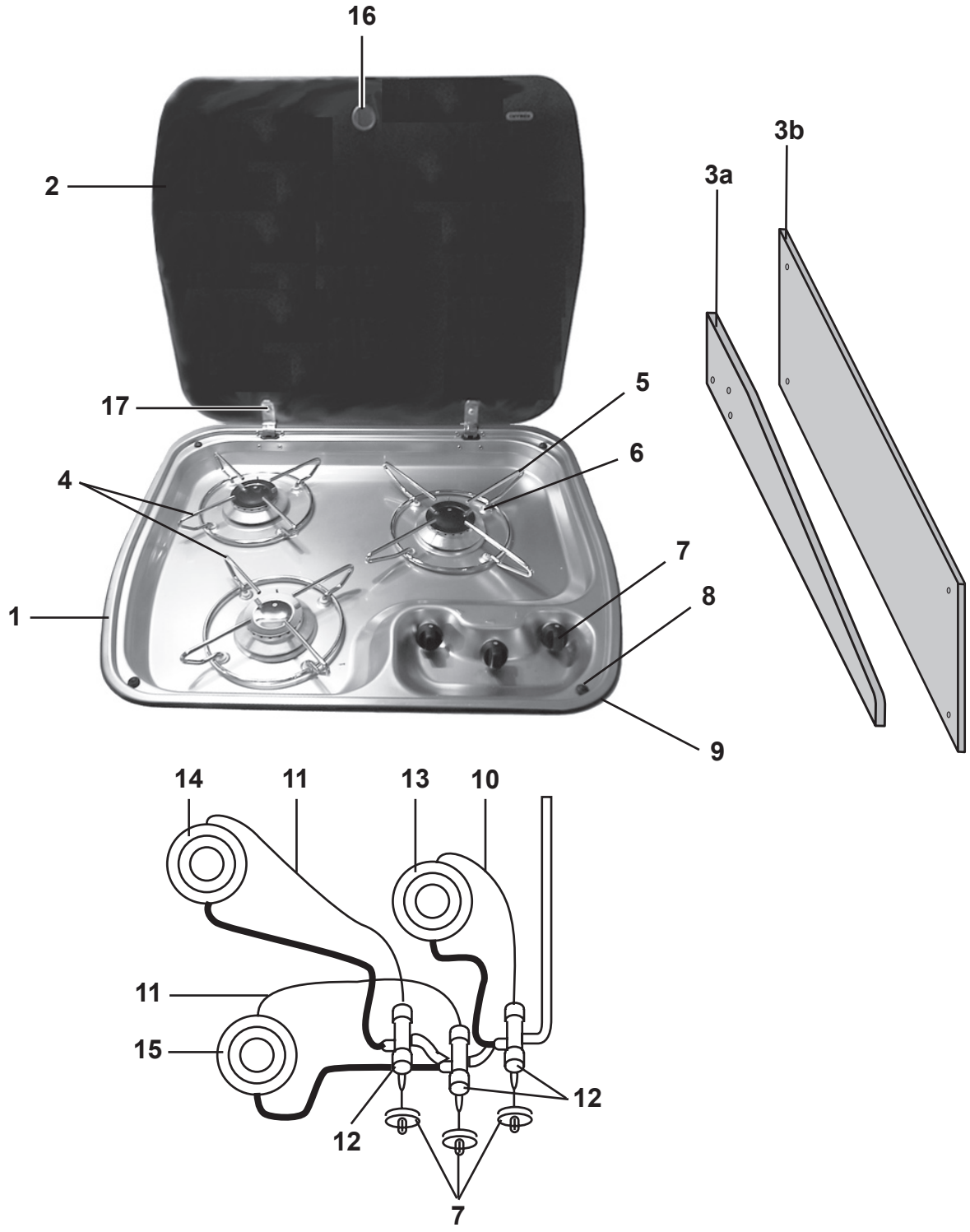
16
2
17
5
6
4
7
8
1
9
3a
3b
14
11
13
10
11
15
12
12
7

Pos Fig	Det. nr Part. No	Ingår/Fitted						Benämning	Description
		520-560	520-560 CTH	520-560 BKX	590	590 CTH	590 TR		
1	401474	x	x	x	x	x	x	Spis 3-lågig kpl.	Cooker 3-burner cpl.
2	401435	x	x	x	x	x	x	Glaslock	Cover, glass
3a	401476		x				x	Flamskydd	Flame guard
3b	401475	x		x	x	x		Flamskydd	Flame guard
--	401478	x	x	x	x	x	x	Hylsa distans d:o	Distance sleeve d:o
--	800476	x	x	x	x	x	x	Skruv d:o	Screw d:o
4	401436	x	x	x	x	x	x	Rostgaller Ø=200 mm	Grate Ø=200 mm
5	401437	x	x	x	x	x	x	Rostgaller Ø=250 mm	Grate Ø=250 mm
6	401523	x	x	x	x	x	x	Fäste rostgaller	Fastener grate
7	401438	x	x	x	x	x	x	Ratt	Knob
8	401439	x	x	x	x	x	x	Fästsats	Fastening set
9	401440	M	M	M	M	M	M	List tätning	Seal strip
10	401441	x	x	x	x	x	x	Termoelement L=250 mm	Thermocouple L=250 mm
11	401442	x	x	x	x	x	x	Termoelement L=350 mm	Thermocouple L=350 mm
12	401443	x	x	x	x	x	x	Tändsäkring	Safety valve
13	401444	x	x	x	x	x	x	Brännare m. gasrör L=190 mm	Burner with gas pipe L=190 mm
14	401445	x	x	x	x	x	x	Brännare m. gasrör L=353 mm	Burner with gas pipe L=353 mm
15	401446	x	x	x	x	x	x	Brännare m. gasrör L=310 mm	Burner with gas pipe L=310 mm
16	401481	x	x	x	x	x	x	Gummiring	Rubber ring
17	401505	x	x	x	x	x	x	Skruv 10 mm sats inkl. gummiring	Screw 10 mm kit incl. rubber ring

M= Metervara
T= Tillbehör

M= On the metre
T= Accessory

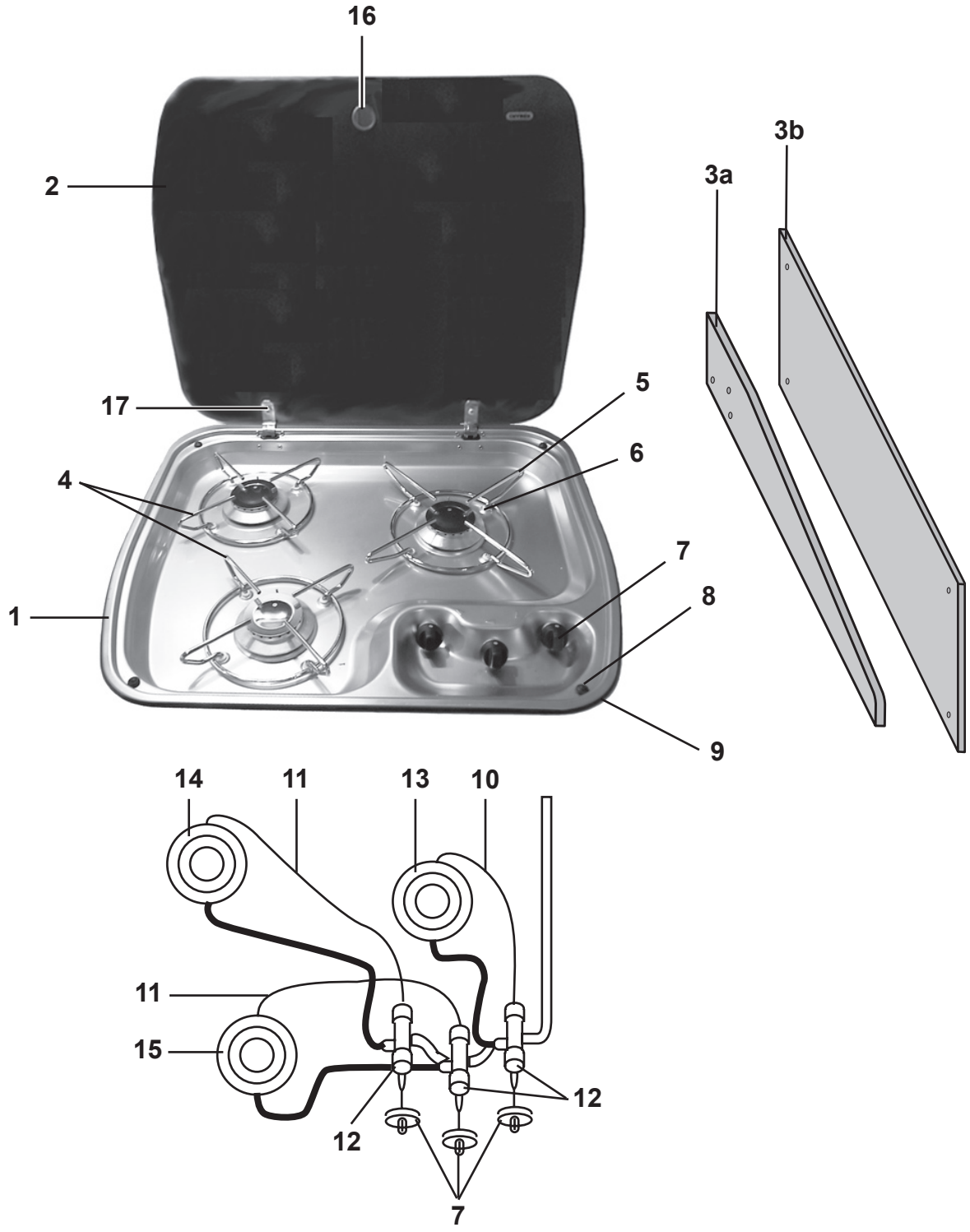
16
2
17
5
6
4
7
8
1
9
3a
3b
14
11
13
10
11
15
12
12
7

Pos Fig	Det. nr Part. No	Ingår/Fitted 620	620 CTH	620 CTX	680 alla mod.	730 alla mod.		Benämning	Description
1	401474	x	x	x	x	x		Spis 3-lågig kpl.	Cooker 3-burner cpl.
2	401435	x	x	x	x	x		Glaslock	Cover, glass
3a	401476							Flamskydd	Flame guard
3b	401475	x		x				Flamskydd	Flame guard
--	401478	x		x				Hylsa distans d:o	Distance sleeve d:o
--	800476	x		x				Skruv d:o	Screw d:o
4	401436	x	x	x	x	x		Rostgaller Ø=200 mm	Grate Ø=200 mm
5	401437	x	x	x	x	x		Rostgaller Ø=250 mm	Grate Ø=250 mm
6	401523	x	x	x	x	x		Fäste rostgaller	Fastener grate
7	401438	x	x	x	x	x		Ratt	Knob
8	401439	x	x	x	x	x		Fästsats	Fastening set
9	401440	M	M	M	M	M		List tätning	Seal strip
10	401441	x	x	x	x	x		Termoelement L=250 mm	Thermocouple L=250 mm
11	401442	x	x	x	x	x		Termoelement L=350 mm	Thermocouple L=350 mm
12	401443	x	x	x	x	x		Tändsäkring	Safety valve
13	401444	x	x	x	x	x		Brännare m. gasrör L=190 mm	Burner with gas pipe L=190 mm
14	401445	x	x	x	x	x		Brännare m. gasrör L=353 mm	Burner with gas pipe L=353 mm
15	401446	x	x	x	x	x		Brännare m. gasrör L=310 mm	Burner with gas pipe L=310 mm
16	401481	x	x	x	x	x		Gummiring	Rubber ring
17	401505	x	x	x	x	x		Skruv 10 mm sats inkl. gummiring	Screw 10 mm kit incl. rubber ring

M= Metervara
T= Tillbehör

M= On the metre
T= Accessory

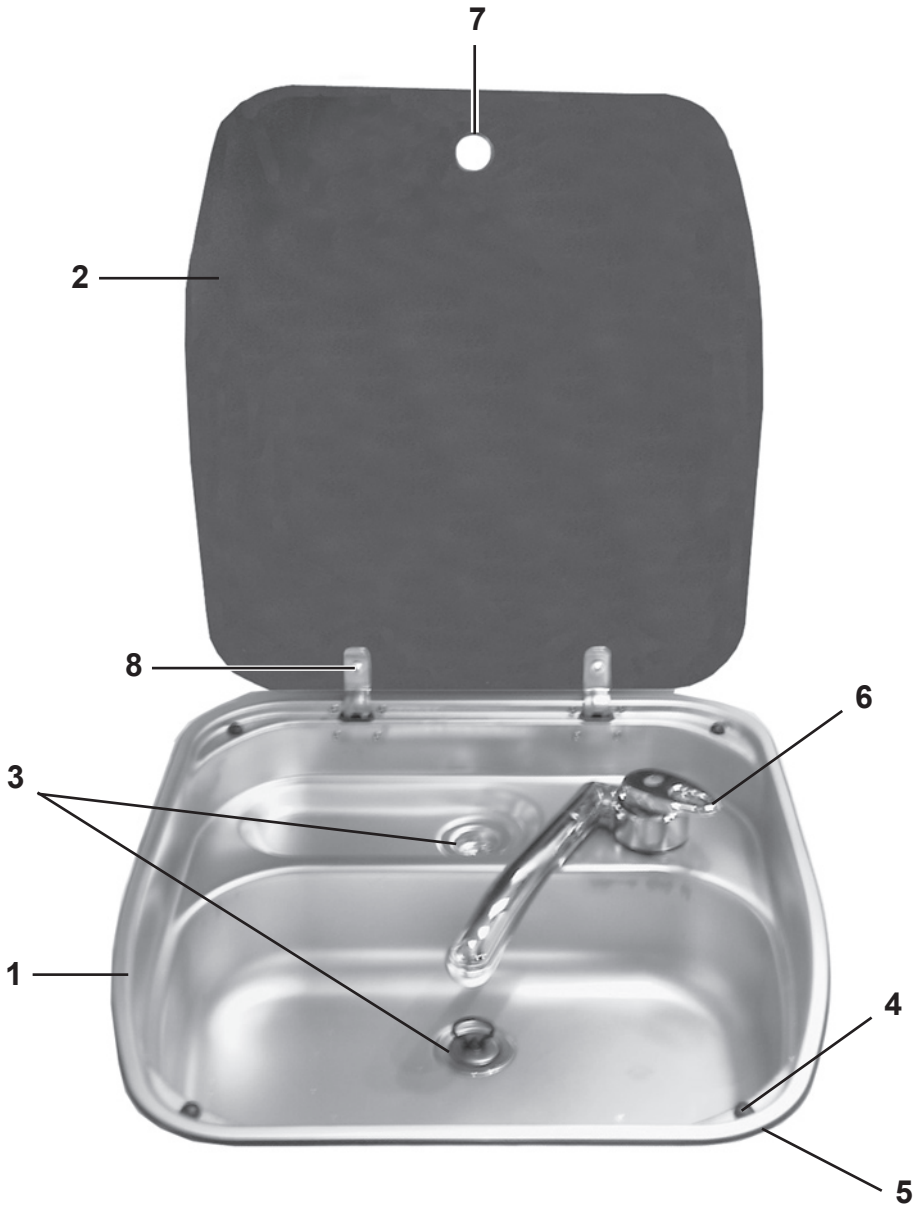
7
2
8
6
3
1
4
5

Pos Fig	Det. nr Part. No	Ingår/Fitted 520 alla mod.	560 alla mod.	590 alla mod.	620 alla mod.	680 alla mod.	730 alla mod.	Benämning	Description
1	401375	x	x	x	x	x	x	Diskho kpl. m. glaslock	Sink cpl. with cover glass
2	401447	x	x	x	x	x	x	Glaslock	Cover, glass
3	310084	x	x	x	x	x	x	Avloppsförskruvning 90°	Sewage connection 90°
--	313017	x	x	x	x	x	x	Propp utan kedja d:o	Sink stopper without chain d:o
4	401439	x	x	x	x	x	x	Fästsats	Fastening set
5	401440	M	M	M	M	M	M	List tätning	Seal strip
6	314699	x	x	x	x	x	x	Blandare m. utkastarrör	Mixer with pipe
7	401481	x	x	x	x	x	x	Gummiring	Rubber ring
8	401505	x	x	x	x	x	x	Skruv 10 mm sats inkl. gummiring	Screw 10 mm kit incl. rubber ring

M= Metervara

M= On the metre

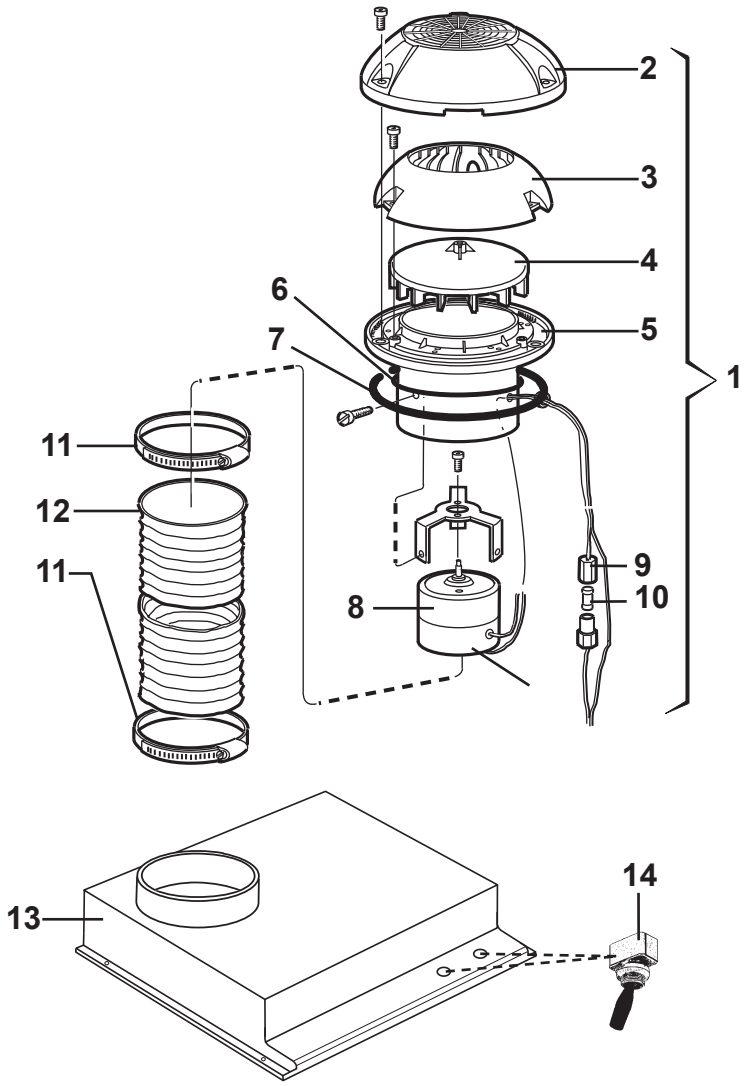
2
3
4
6
5
7
1
11
12
11
9
10
8
13
14

Pos Fig	Det. nr Part. No	Ingår/Fitted 520 alla mod.	560 alla mod.	590 alla mod.	620 alla mod.	680 alla mod.	730 alla mod.	Benämning	Description
	401495	x	x	x	x	x		Motor fläkt kpl. m. slang och klammer	Motor fan cpl. with hose and clip
1	401507	x	x	x	x	x		Motor köksfläkt kpl.	Motor kitchen fan cpl.
2	400492	x	x	x	x	x		Ventilatorkåpa	Ventilator cap
3	400315	x	x	x	x	x		Innerkåpa	Inner cap
4	400316	x	x	x	x	x		Fläkthjul	Impeller
5	400317	x	x	x	x	x		Underdel fläkthjul	Bottom impeller
6	801009	x	x	x	x	x		Tätning O-ring	Sealing, O-ring
7	200156	x	x	x	x	x		Tätning ventilator	Sealing ventilator
8	401167	x	x	x	x	x		Motor m. fläkthjul och motorfäste	Motor with impeller and motor bracket
9	401508	x	x	x	x	x		Såkringshållare	Fuse holder
10	401509	x	x	x	x	x		Säkring 4 A	Fuse 4 A
11	400322	x	x	x	x	x		Klammer	Clip
12	400323	x	x	x	x	x		Slang fläkt	Hose fan
13	315020	x	x	x	x	x		Fläktkåpa	Fan housing
14	502571	x	x	x	x	x		Strömbrytare	Switch

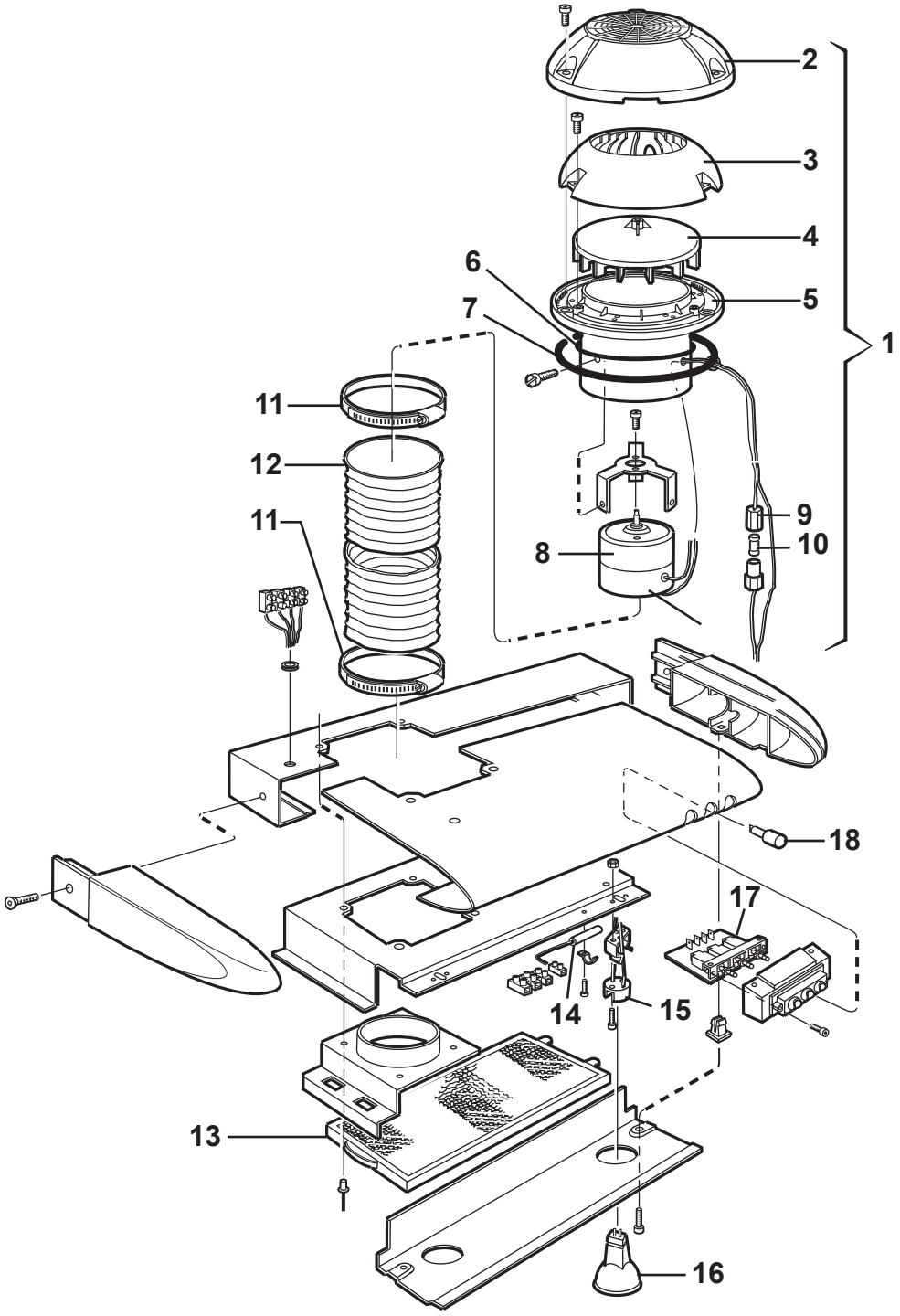
2
3
4
6
5
7
1
11
12
11
9
10
8
18
17
14
15
13
16

Pos Fig	Det. nr Part. No	Ingår/Fitted 520 alla mod.	560 alla mod.	590 alla mod.	620 alla mod.	680 alla mod.	730 alla mod.	Benämning	Description
	401451	T	T	T	T	T	x	Köksfläkt kpl.	Kitchen fan cpl.
1	401507	T	T	T	T	T	x	Motor köksfläkt kpl.	Motor kitchen fan cpl.
2	400492	T	T	T	T	T	x	Ventilatorkåpa	Ventilator cap
3	400315	T	T	T	T	T	x	Innerkåpa	Inner cap
4	400316	T	T	T	T	T	x	Fläkthjul	Impeller
5	400317	T	T	T	T	T	x	Underdel fläkthjul	Bottom impeller
6	801009	T	T	T	T	T	x	Tätning O-ring	Sealing, O-ring
7	200156	T	T	T	T	T	x	Tätning ventilator	Sealing ventilator
8	401167	T	T	T	T	T	x	Motor m. fläkthjul och motorfäste	Motor with impeller and motor bracket
9	401508	T	T	T	T	T	x	Såkringshållare	Fuse holder
10	401509	T	T	T	T	T	x	Säkring 4 A	Fuse 4 A
11	400322	T	T	T	T	T	x	Klammer	Clip
12	400323	T	T	T	T	T	x	Slang fläkt	Hose fan
13	401510	T	T	T	T	T	x	Filter	Filter
14	401511	T	T	T	T	T	x	Motstånd	Resistance
15	401512	T	T	T	T	T	x	Hållare glödlampa	Holder bulb
16	504141	T	T	T	T	T	x	Glödlampa 10 W	Bulb 10 W
17	401513	T	T	T	T	T	x	Strömställare	Closing switch
18	401514	T	T	T	T	T	x	Tryckknapp	Press button

T= Tillbehör

T= Accessory

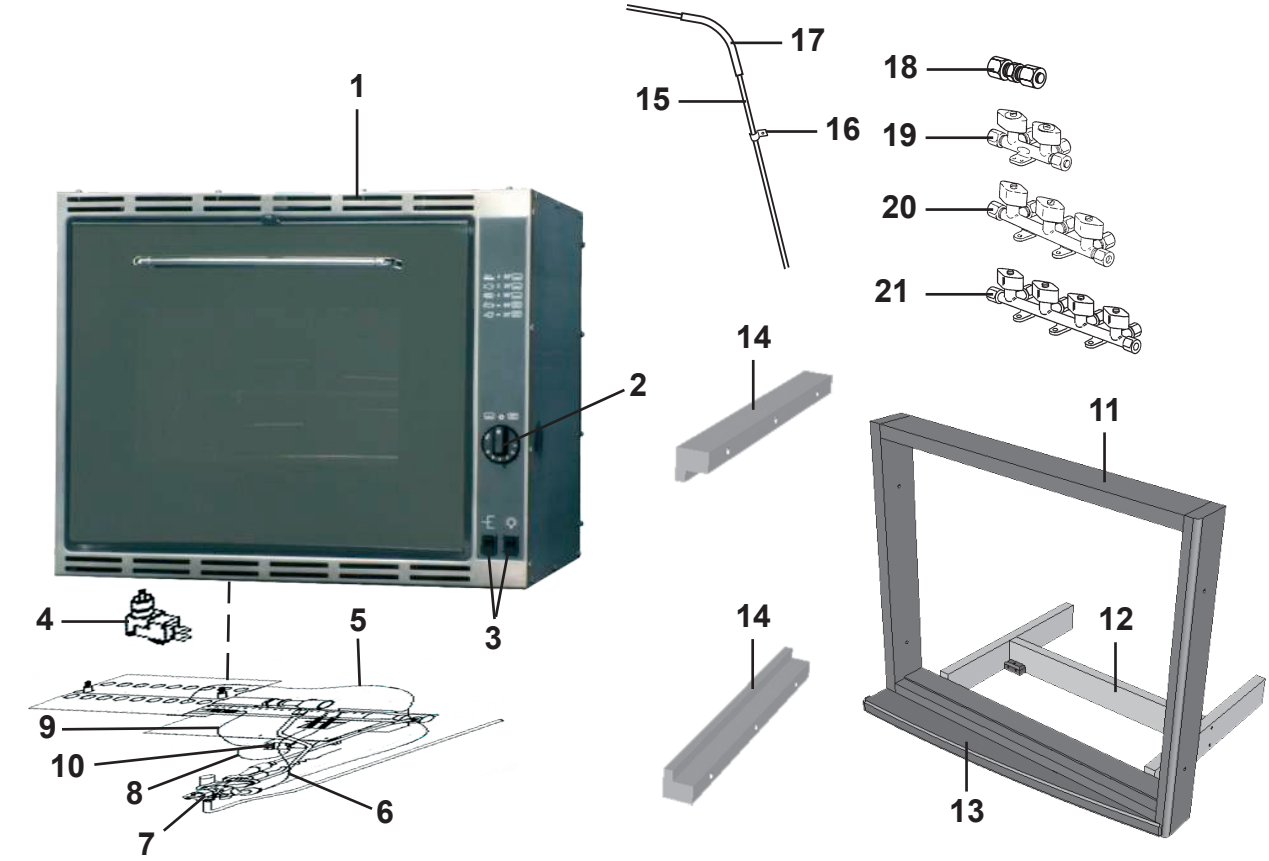
1
2
3
4
5
6
7
8
9
10
11
12
13
14
14
15
16
17
18
19
20
21

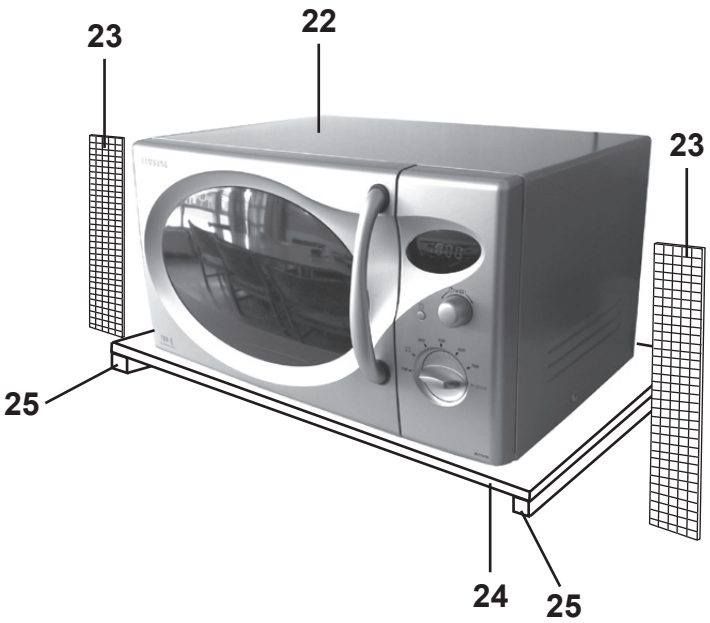
22
23
23
24
25
25

Pos Fig	Det. nr Part. No	Ingår/Fitted 520 LB	520-560 CTH	520-560 BKX	560-590	590 CTH	590 TR	Benämning	Description
1	401517		T	T	T	T	T	Ugn m. grill	Oven with grill
2	401632		T	T	T	T	T	Ratt	Knob
3	401633		T	T	T	T	T	Strömbrytare 1-polig	Switch 1-pol
4	401634		T	T	T	T	T	Mikrobrytare	Micro switch
5	401635		T	T	T	T	T	Termoelement brännare grill	Thermocouple grill burner
6	401636		T	T	T	T	T	Termoelement brännare ugn	Thermocouple oven burner
7	401637		T	T	T	T	T	Termostat gas	Thermostat gas
8	401638		T	T	T	T	T	Gnistelektrod brännare ugn L=370 mm	Spark electrode oven burner L=370 mm
9	401639		T	T	T	T	T	Gnistelektrod brännare grill L=370 mm	Spark electrode grill burner L=370 mm
10	401647		T	T	T	T	T	Tändare gnist	Spark ignition
11	324090		T	T	T	T	T	Ram	Frame
12	324097		T	T	T	T	T	Stöd	Support
13	324089		T	T	T	T	T	List täck	Cover strip
14	312602		T	T	T	T	T	List skärbräda 22x22x220	List cutting board 22x22x220
15	500279		M	M	M	M	M	Rör koppar	Pipe
--	500889		T	T	T	T	T	Instickshylsa d:o	Cage d:o
16	800448		T	T	T	T	T	Klammer gummi	Clip
17	300654		M	M	M	M	M	Slang	Hose
18	500847		T	T	T	T	T	Koppling skarv rak	Connection
19	503068				T[2]			Ventil block 2-vägs	Valve 2-way
20	503369	x	x[1]	x[1]	x	x[1]	x[1]	Ventil block 3-vägs (ingår som std)	Valve 3-way (fitted standard)
21	503370		T	T		T	T	Ventil block 4-vägs	Valve 4-way
22	504236		T	T	T	T	T	Ugn mikro	Microwave
23	401521		T	T	T	T	T	Galler 285x24 (mont. i diskbänk) *	Grating 285x24 *
--	401607		T	T	T	T	T	Galler 277x24 (mont. i diskbänk) *	Grating 277x24 *
24	323069		T	T	T	T	T	Hylla	Rack
25	322132		T	T	T	T	T	Regel 17,5x40x350	Latch

[1]= Ersätts när ugn monteras
[2]= Extra ventil när ugn monteras

[1]= Replaced when oven mounted
[2]= Additional valve when oven mounted

*= Två olika galler kan förekomma

*= Two different grating

M= Metervara
T= Tillbehör

M= On the metre
T= Accessory

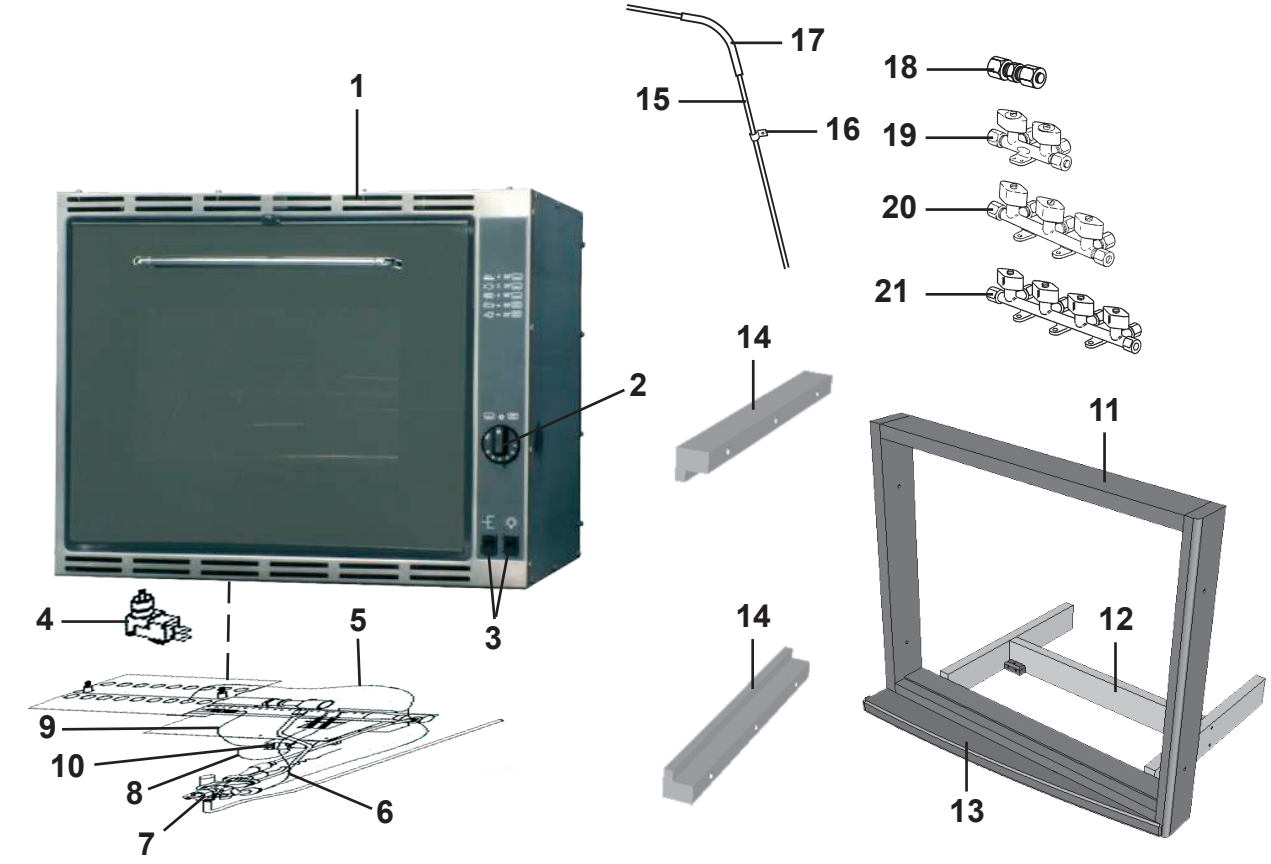
1
2
3
4
5
6
7
8
9
10
11
12
13
14
14
15
16
17
18
19
20
21

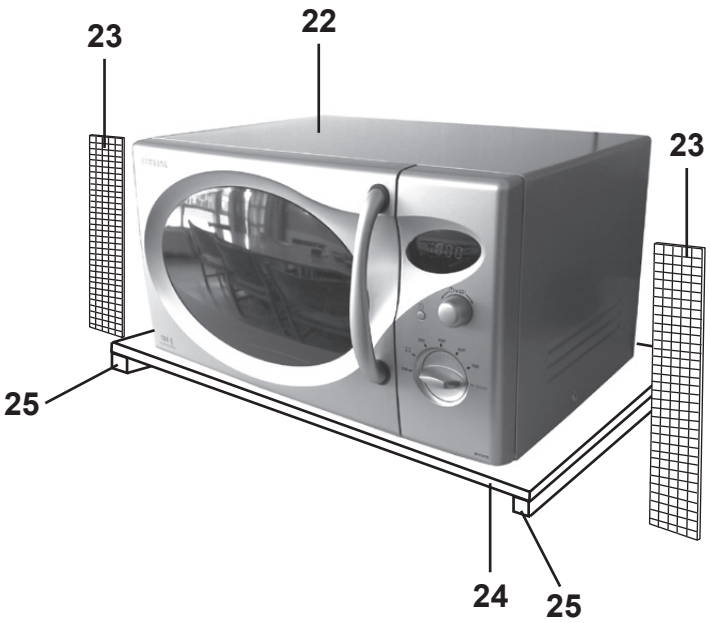
22
23
23
24
25
25

Pos Fig	Det. nr Part. No	Ingår/Fitted 620	620 CTH	620 CTX	680 / 680 BKS	730 / 730 BKX	730 CTX	Benämning	Description
1	401517	T	T	T	T	T	T	Ugn m. grill	Oven with grill
2	401632	T	T	T	T	T	T	Ratt	Knob
3	401633	T	T	T	T	T	T	Strömbrytare 1-polig	Switch 1-pol
4	401634	T	T	T	T	T	T	Mikrobrytare	Micro switch
5	401635	T	T	T	T	T	T	Termoelement brännare grill	Thermocouple grill burner
6	401636	T	T	T	T	T	T	Termoelement brännare ugn	Thermocouple oven burner
7	401637	T	T	T	T	T	T	Termostat gas	Thermostat gas
8	401638	T	T	T	T	T	T	Gnistelektrod brännare ugn L=370 mm	Spark electrode oven burner L=370 mm
9	401639	T	T	T	T	T	T	Gnistelektrod brännare grill L=370 mm	Spark electrode grill burner L=370 mm
10	401647	T	T	T	T	T	T	Tändare gnist	Spark ignition
11	324090	T	T	T	T	T	T	Ram	Frame
12	324097	T	T	T	T	T	T	Stöd	Support
13	324089	T	T	T	T	T	T	List täck	Cover strip
14	312602	T	T	T	T	T	T	List skärbräda 22x22x220	List cutting board 22x22x220
15	500279	M	M	M	M	M	M	Rör koppar	Pipe
--	500889	T	T	T	T	T	T	Instickshylsa d:o	Cage d:o
16	800448	T	T	T	T	T	T	Klammer gummi	Clip
17	300654	M	M	M	M	M	M	Slang	Hose
18	500847	T	T	T	T	T	T	Koppling skarv rak	Connection
19	503068						T[2]	Ventil block 2-vägs	Valve 2-way
20	503369	x[1]	x[1]	x[1]	x[1]	x[1]	x	Ventil block 3-vägs (ingår som std)	Valve 3-way (fitted standard)
21	503370	T	T	T	T	T		Ventil block 4-vägs	Valve 4-way
22	504236	T	T	T	T			Ugn mikro	Microwave
23	401521	T	T	T	T			Galler 285x24 (mont. i diskbänk) *	Grating 285x24 *
--	401607	T	T	T	T			Galler 277x24 (mont. i diskbänk) *	Grating 277x24 *
24	323069	T	T	T	T			Hylla	Rack
25	322132	T	T	T	T			Regel 17,5x40x350	Latch
								[1]= Ersätts när ugn monteras [2]= Extra ventil när ugn monteras	[1]= Replaced when oven mounted [2]= Additional valve when oven mounted
								*= Två olika galler kan förekomma	*= Two different grating
								M= Metervara T= Tillbehör	M= On the metre T= Accessory

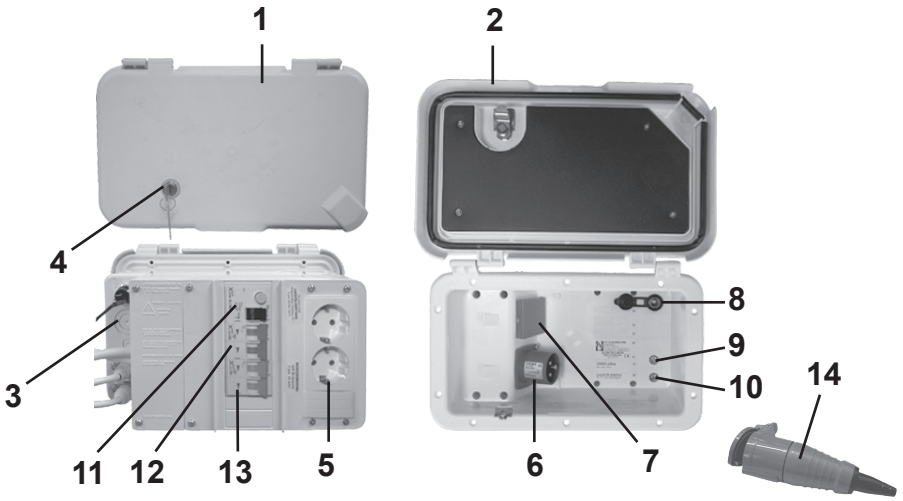
1
2
4
3
11
12
13
5
8
9
10
14
6
7

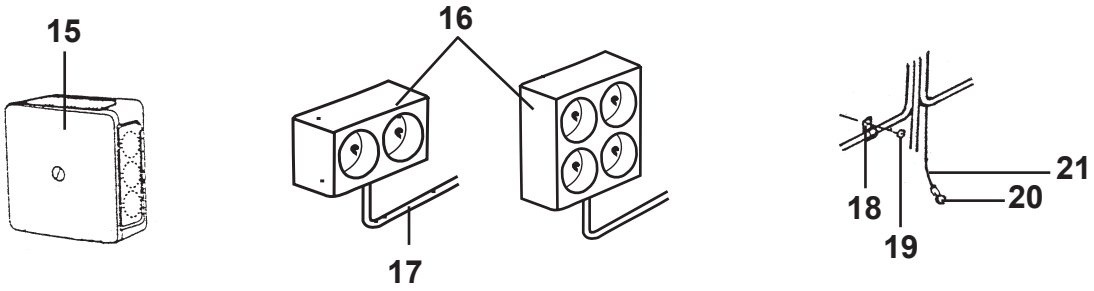
15
16
17
18
19
20
21

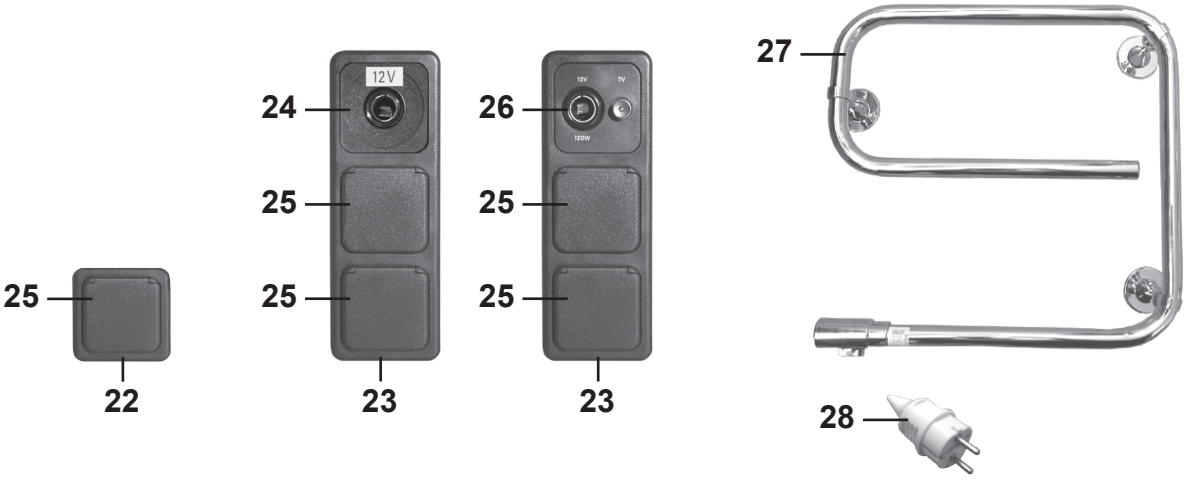
25
22
24
25
25
23
12V
26
25
25
23
12V
TV
120W
27
28

Pos Fig	Det. nr Part. No	Ingår/Fitted 520 LB	520-560 CTH	520-560 BKX	560-590	590 CTH	590 TR	Benämning	Description
1	504323	x	x	x	x	x	x	El-intag 230 V	El connection 230 V
--	504324	T	T	T	T	T	T	El-intag 230 V (el-golvvärme)	El conn. 230 V (el. underfloor heating)
2	503123	x	x	x	x	x	x	Lock el-central u. låshus	Cover without locking device
3	504786	x	x	x	x	x	x	Låda el-central	Box el connection
4	504325	x	x	x	x	x	x	Låshus u. låskolv	locking device without bolt
--	---	x	x	x	x	x	x	Låskolv; se "lås" grp. 2	Bolt; see "locks" grp. 2
--	---	x	x	x	x	x	x	Nyckel; se "lås" grp. 2	Key; see "locks" grp. 2
5	503126	x	x	x	x	x	x	El-uttag 230 V	El connection 230 V
--	504974	T	T	T	T	T	T	El-uttag 230 V (el-golvvärme)	El connection 230 V (el. underfloor heating)
--	504975	T	T	T	T	T	T	Relä el-golvvärme	Relay el. underfloor heating
6	503125	x	x	x	x	x	x	Kontakt V-del	Contakt
7	503124	x	x	x	x	x	x	El-uttag 230 V	El connection 230 V
8	504408	x	x	x	x	x	x	TV-uttag 12 V	TV-connection 12 V
9	504406	x	x	x	x	x	x	Kontakt TV hane	Contact pin
10	505016	x	x	x	x	x	x	Kontakt TV hona	Contact plug
11	503847	x	x	x	x	x	x	Jordfelsbrytare	Earth leakage protection
12	504734	x	x	x	x	x	x	Säkring automat 10 A	Automatic fuse 10 A
13	504733	x	x	x	x	x	x	Säkring automat 16 A	Automatic fuse 16 A
14	502519	x	x	x	x	x	x	Kontakt sladdel	Connecting plug
15	500459	x	x	x	x	x	x	Dosa, koppling	Connection box
16	503110	x	x	x	x	x	x	El-uttag 230 V dubbel	El connection 230 V double
--	504289		x		x	x	x	El-uttag 230 V 4-vägs	El connection 230 V 4-way
17	503734	M	M	M	M	M	M	Elkabel FKK 3x1,5	El cable FKK 3x1,5
--	503964	M	M	M	M	M	M	Elkabel FKK 3x2,5	El cable FKK 3x2,5
18	800223	x	x	x	x	x	x	Klammer SC 10-14	Clip SC 10-14
--	800324	x	x	x	x	x	x	Klammer SC 14-20	Clip SC 14-20
--	801204	x	x	x	x	x	x	Klammer SC 20-26	Clip SC 20-26
19	800163	x	x	x	x	x	x	Skruv B8x16	Screw B8x16
20	800862	x	x	x	x	x	x	Kabelsko	Cable shoe
21	507000	M	M	M	M	M	M	Elkabel 1x4 gul/grön	El cable 1x4 yellow/green
22	504326	x	x	x	x	x	x	Ram uttag	Frame connection
23	503753	x	x	x	x	x	x	Ram uttag	Frame connection
24	504250				x	x		El-uttag 12 V	El connection 12 V
25	503750	x	x	x	x	x	x	El-uttag 230 V m. lock	El connection 230 V with cover
26	504240	x	x	x	x	x	x	El-uttag 12 V / TV-antenn	El connection 12 V / TV-aerial
27	504149	T	T	T	T	T	T	Handukstork	Towel drier
28	504274	T	T	T	T	T	T	Stickpropp d:o	Plug d:o

M= Metervara
T= Tillbehör

M= On the metre
T= Accessory

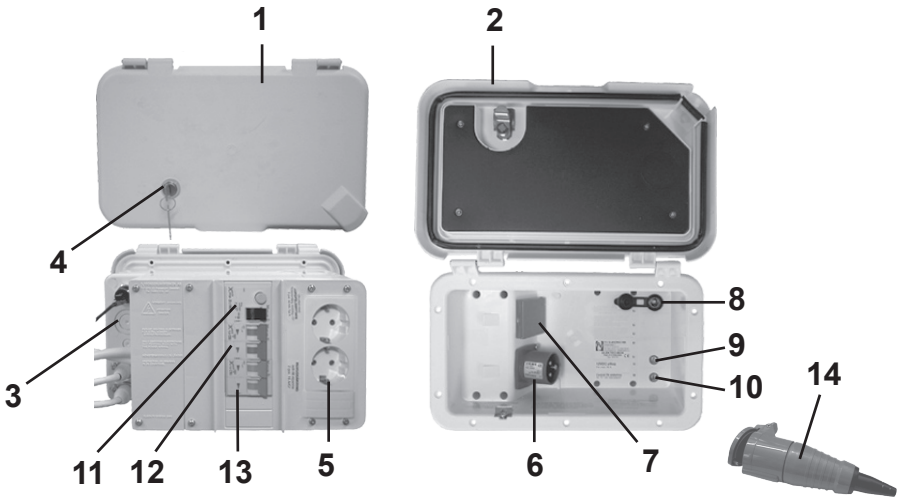
1
2
4
3
11
12
13
5
8
9
10
14
6
7

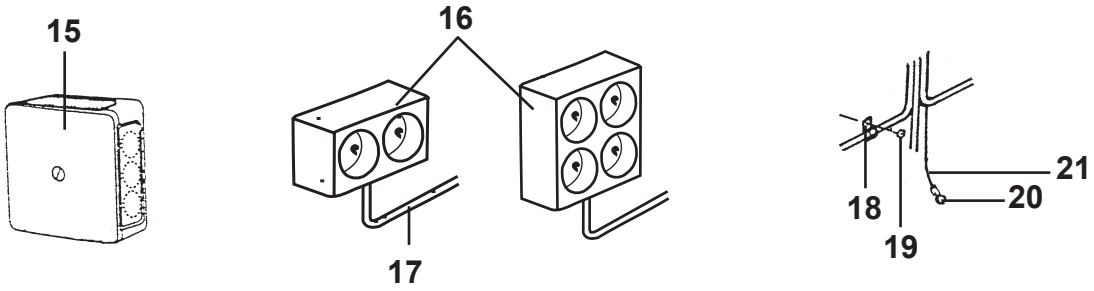
15
16
17
18
19
20
21

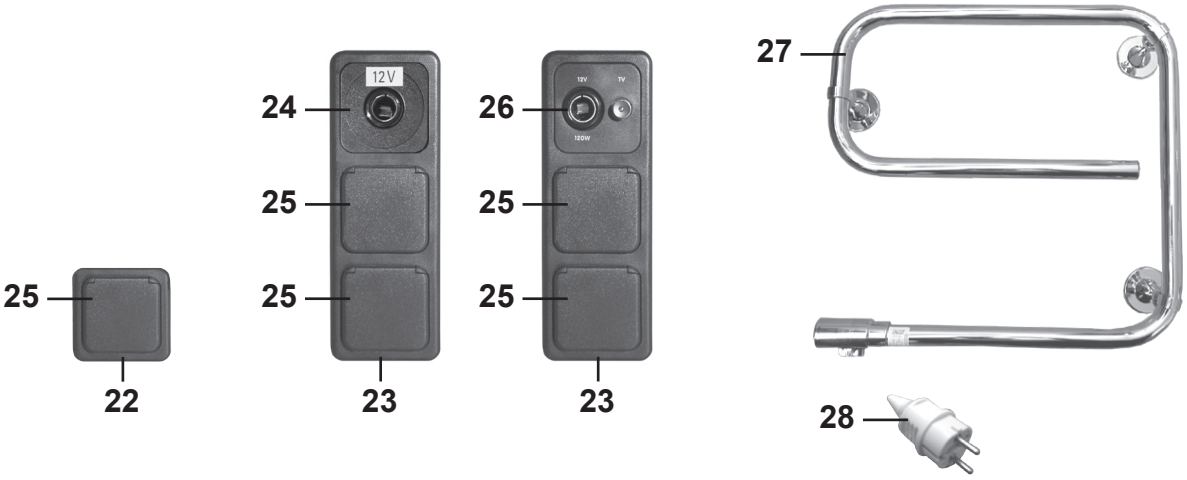
25
22
24
25
25
23
12V
26
25
25
23
12V
TV
120W
27
28

Pos Fig	Det. nr Part. No	Ingår/Fitted 620	620 CTH	620 CTX	680 / 680 BKS	730 / 730 BKX	730 CTX	Benämning	Description
1	504323	x	x	x	x			El-intag 230 V	El connection 230 V
--	504324	T	T	T	T	x	x	El-intag 230 V (el-golvvärme)	El conn. 230 V (el. underfloor heating)
2	503123	x	x	x	x	x	x	Lock el-central u. låshus	Cover without locking device
3	504786	x	x	x	x	x	x	Låda el-central	Box el connection
4	504325	x	x	x	x	x	x	Låshus u. låskolv	locking device without bolt
--	---	x	x	x	x	x	x	Låskolv; se "lås" grp. 2	Bolt; see "locks" grp. 2
--	---	x	x	x	x	x	x	Nyckel; se "lås" grp. 2	Key; see "locks" grp. 2
5	503126	x	x	x	x	x	x	El-uttag 230 V	El connection 230 V
--	504974	T	T	T	T	x	x	El-uttag 230 V (el-golvvärme)	El connection 230 V (el. underfloor heating)
--	504975	T	T	T	T	x	x	Relä el-golvvärme	Relay el. underfloor heating
6	503125	x	x	x	x	x	x	Kontakt V-del	Contakt
7	503124	x	x	x	x	x	x	El-uttag 230 V	El connection 230 V
8	504408	x	x	x	x	x	x	TV-uttag 12 V	TV-connection 12 V
9	504406	x	x	x	x	x	x	Kontakt TV hane	Contact pin
10	505016	x	x	x	x	x	x	Kontakt TV hona	Contact plug
11	503847	x	x	x	x	x	x	Jordfelsbrytare	Earth leakage protection
12	504734	x	x	x	x	x	x	Säkring automat 10 A	Automatic fuse 10 A
13	504733	x	x	x	x	x	x	Säkring automat 16 A	Automatic fuse 16 A
14	502519	x	x	x	x	x	x	Kontakt sladdel	Connecting plug
15	500459	x	x	x	x	x	x	Dosa, koppling	Connection box
16	503110	x	x	x	x	x	x	El-uttag 230 V dubbel	El connection 230 V double
--	504289	x	x	x	x	x	x	El-uttag 230 V 4-vägs	El connection 230 V 4-way
17	503734	M	M	M	M	M	M	Elkabel FKK 3x1,5	El cable FKK 3x1,5
--	503964	M	M	M	M	M	M	Elkabel FKK 3x2,5	El cable FKK 3x2,5
18	800223	x	x	x	x	x	x	Klammer SC 10-14	Clip SC 10-14
--	800324	x	x	x	x	x	x	Klammer SC 14-20	Clip SC 14-20
--	801204	x	x	x	x	x	x	Klammer SC 20-26	Clip SC 20-26
19	800163	x	x	x	x	x	x	Skruv B8x16	Screw B8x16
20	800862	x	x	x	x	x	x	Kabelsko	Cable shoe
21	507000	M	M	M	M	M	M	Elkabel 1x4 gul/grön	El cable 1x4 yellow/green
22	504326	x	x	x	x	x	x	Ram uttag	Frame connection
23	503753	x	x	x	x	x	x	Ram uttag	Frame connection
24	504250	x	x	x	x	x	x	El-uttag 12 V	El connection 12 V
25	503750	x	x	x	x	x	x	El-uttag 230 V m. lock	El connection 230 V with cover
26	504240	x	x	x	x	x	x	El-uttag 12 V / TV-antenn	El connection 12 V / TV-aerial
27	504149	T	T	T	T	T	T	Handukstork	Towel drier
28	504274	T	T	T	T	T	T	Stickpropp d:o	Plug d:o

M= Metervara
T= Tillbehör

M= On the metre
T= Accessory

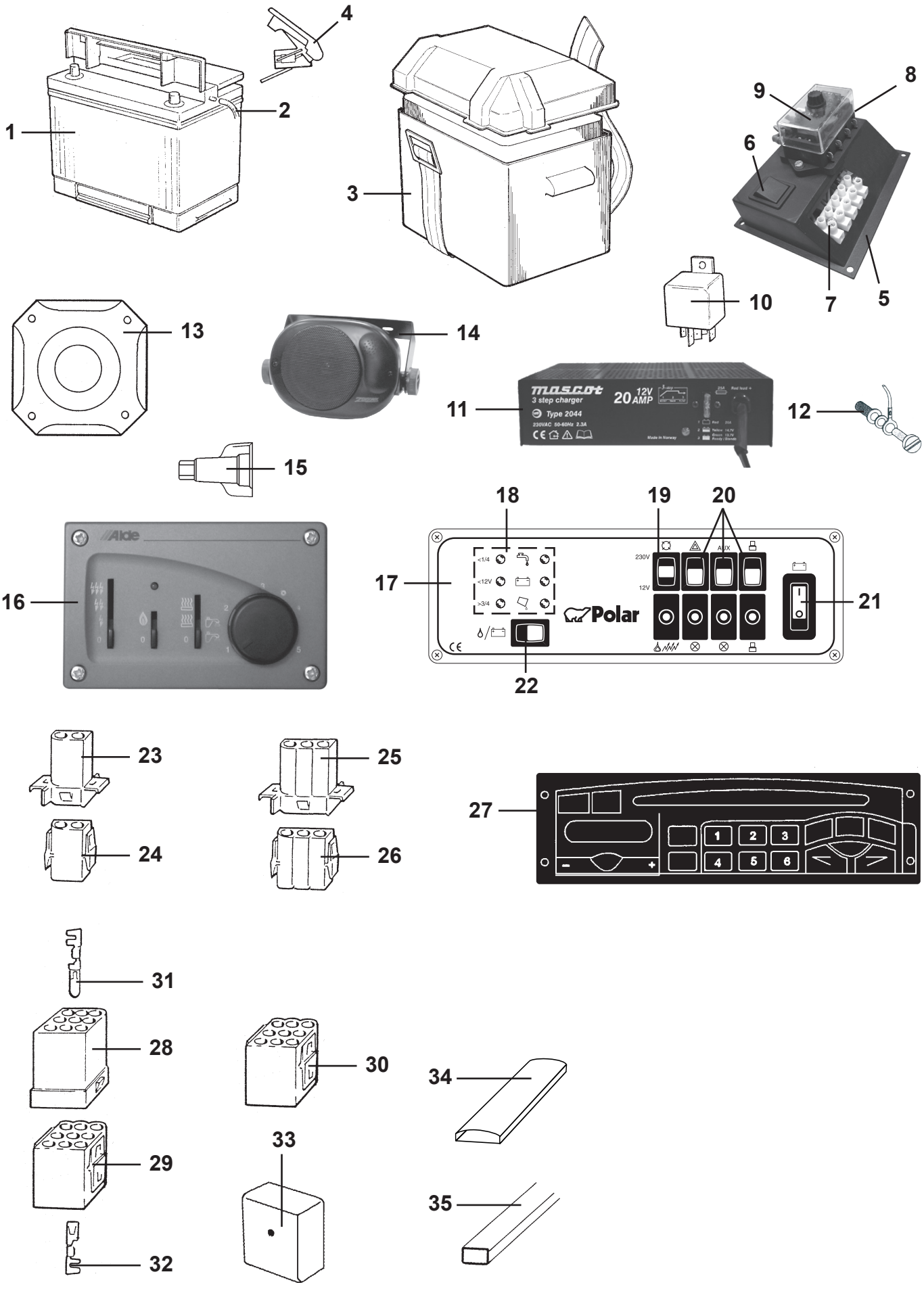
1
2
3
4
5
6
7
8
9
10
11
12
13
14
15
16
17
18
19
20
21
22
23
24
25
26
27
28
29
30
31
32
33
34
35
mascot
3 step charger
Type 2044
20 AMP
12V
Alde
Polar

Pos Fig	Det. nr Part. No	Ingår/Fitted 520 alla mod.	560 alla mod.	590 alla mod.	620 alla mod.	680 alla mod.	730 alla mod.	Benämning	Description
1	503168	x	x	x	x	x	x	Batteri 12 V 75 Ah	Battery 12 V 75 Ah
2	600013	M	M	M	M	M	M	Slang plast	Plastic hose
3	500031	x	x	x	x	x	x	Batteribox	Battery box
4	800738	x	x	x	x	x	x	Kabelsko +	Cable shoe +
--	800739	x	x	x	x	x	x	Kabelsko -	Cable shoe -
5	504504	x	x	x	x	x	x	Konsol	Bracket
6	504503	x	x	x	x	x	x	Strömbrytare	Switch
7	800272	x	x	x	x	x	x	Kopplingslist 6-10 mm	List 6-10 mm
8	504500	x	x	x	x	x	x	Säkringsdosa	Fuse box
9	504501	x	x	x	x	x	x	Säkring 15 A	Fuse 15 A
--	504502	x	x	x	x	x	x	Säkring 7,5 A	Fuse 7,5 A
10	502647	x	x	x	x	x	x	Relä	Relay
11	504284	x	x	x	x	x	x	Batteriladdare 20 A	Battery charger 20 A
--	504288	x	x	x	x	x	x	Fäste d:o	Bracket d:o
12	504795	x	x	x	x	x	x	Givare vattennivå	Sensor water level
13	502897	x	x	x	x	x	x	Högtalare 40 W	Loud speaker 40 W
14	504287	x	x	x	x	x	x	Högtalare 40 W	Loud speaker 40 W
15	503235	x	x	x	x	x	x	Kabelsko "Torix" 1-12,5 mm^2	Cable shoe "Torix" 1-12,5 mm^2
--	504105	x	x	x	x	x	x	Kabelsko "Torix" 3-16 mm^2	Cable shoe "Torix" 3-16 mm^2
16	601604	x	x	x	x	x	x	Manöverpanel kpl.	Control panel cpl.
17	601820	x	x	x	x	x	x	El-central 12 V kpl.	Distribution box 12 V cpl.
--	504713	x	x	x	x	x	x	Frontplåt d:o	Front plate d:o
18	504715	x	x	x	x	x	x	Kretskort	Printed circuit card
19	504716	x	x	x	x	x	x	Strömbrytare	Switch
20	504717	x	x	x	x	x	x	Strömbrytare	Switch
21	504718	x	x	x	x	x	x	Strömbrytare	Switch
22	504719	x	x	x	x	x	x	Strömbrytare	Switch
23	502312	x	x	x	x	x	x	Kontakthus 2-pol	Housing 2-pol
24	502311	x	x	x	x	x	x	Kontakthus 2-pol	Housing 2-pol
25	502958	x	x	x	x	x	x	Kontakthus 3-pol	Housing 3-pol
26	502957	x	x	x	x	x	x	Kontakthus 3-pol	Housing 3-pol
27	503953	x	x	x	x	x	x	Radio m. CD	Radio with CD
--	900675	x	x	x	x	x	x	Adapterkabel d:o	Adapter d:o
28	502299	x	x	x	x	x	x	Kontakthus 9-pol	Housing 9-pol
29	502310	x	x	x	x	x	x	Kontakthus 9-pol	Housing 9-pol
30	503256	x	x	x	x	x	x	Kontakthus 9-pol	Housing 9-pol
31	800596	x	x	x	x	x	x	Kabelsko stift 2-4 mm	Cable shoe pin 2-4 mm
--	800598	x	x	x	x	x	x	Kabelsko stift 0,5-2 mm	Cable shoe pin 0,5-2 mm
32	800595	x	x	x	x	x	x	Kabelsko hylsa 2-4 mm	Cable shoe sleeve 2-4 mm
--	800597	x	x	x	x	x	x	Kabelsko hylsa 0,5-2 mm	Cable shoe sleeve 0,5-2 mm
33	503749	x	x	x	x	x	x	Dosa, koppling	Connection box
34	504400	x	x	x	x	x	x	List täck el-kabel B=44 L=2000	Cover strip B=44 L=2000
35	503748	x	x	x	x	x	x	List täck el-kabel B=35 L=2500	Cover strip B=35 L=2500
--	503495	x	x	x	x	x	x	List täck el-kabel B=14 L=1500	Cover strip B=14 L=1500
								M= Metervara	M= On the metre
								T= Tillbehör	T= Accessory

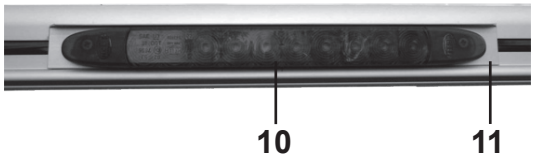
10
11

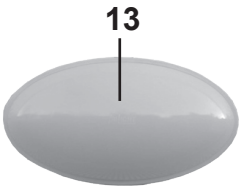
13


9

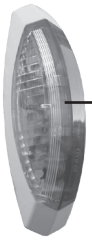
12

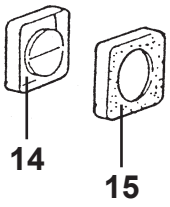
14
15

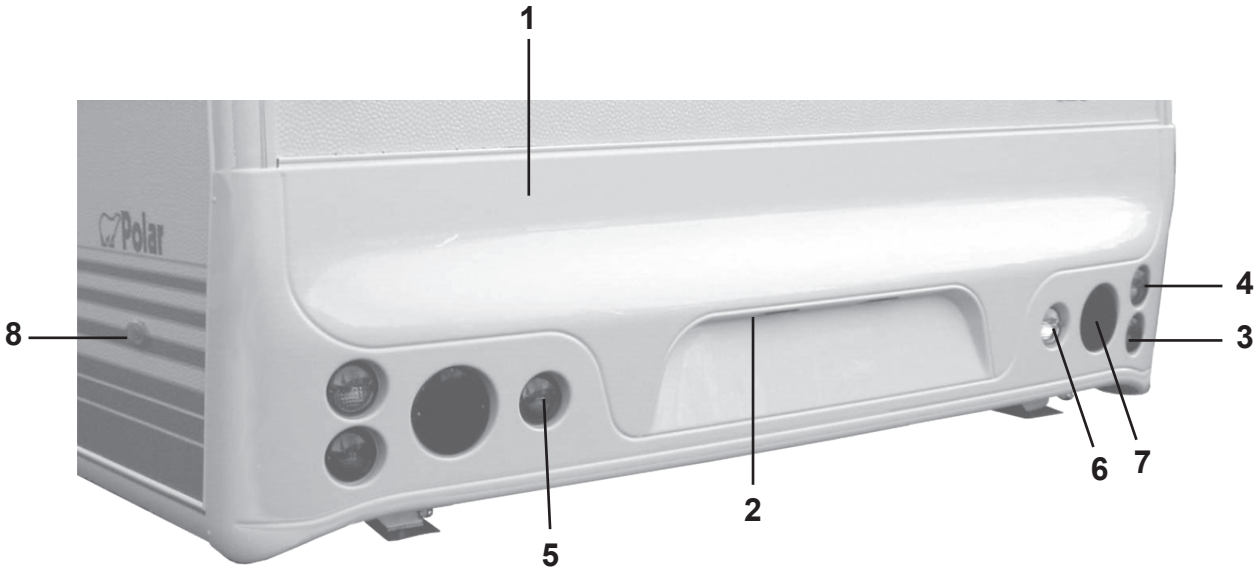
1
Polar
8
4
3
6
7
2
5

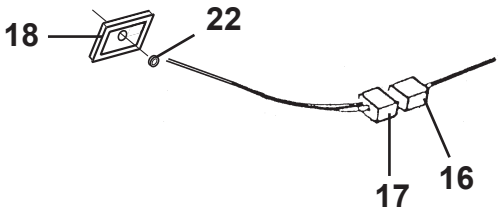
18
22
17
16

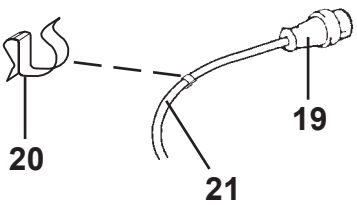
19
20
21

Pos Fig	Det. nr Part. No	Ingår/Fitted 520 alla mod.	560 alla mod.	590 alla mod.	620 alla mod.	680 alla mod.	730 alla mod.	Benämning	Description
1	208064	x	x	x	x	x	x	Bakljusramp	Light holder
2	503729	x	x	x	x	x	x	Belysning skylt	Plate light
--	500158	x	x	x	x	x	x	Glödlampa d:o 5 W L=38	Bulb d:o 5 W L=38
3	504313	x	x	x	x	x	x	Belysning broms-/baklykta	Stop tail lamp/Tail lamp
--	503154	x	x	x	x	x	x	Glödlampa d:o 21/5 W	Bulb d:o 21/5 W
4	504314	x	x	x	x	x	x	Belysning blinkers	Flasher tail lamp
--	500147	x	x	x	x	x	x	Glödlampa d:o 21 W	Bulb d:o 21 W
5	504315	x	x	x	x	x	x	Belysning dimbaklykta	Fog light
--	500147	x	x	x	x	x	x	Glödlampa d:o 21 W	Bulb d:o 21 W
6	504316	x	x	x	x	x	x	Belysning backlykta	Reversing light
--	500147	x	x	x	x	x	x	Glödlampa d:o 21 W	Bulb d:o 21 W
7	208115	x	x	x	x	x	x	Reflextriangel	Reflector
8	504332	x	x	x	x	x	x	Belysning sidomarkering	Side light
9	504446	x	x	x	x	x	x	Belysning positionsljus	Position lamp
10	504447	x	x	x	x	x	x	Belysning högt bromsljus	Stop tail lamp
11	208587	x	x	x	x	x	x	List vinkel d:o L=300	Strip d:o L=300
12	504330	x	x	x	x	x	x	Belysning breddmarkering V	Side light left
--	504331	x	x	x	x	x	x	Belysning breddmarkering H	Side light right
--	500158	x	x	x	x	x	x	Glödlampa d:o 5 W L=38	Bulb d:o 5 W L=38
13	504329	x	x	x	x	x	x	Belysning tält	Tent lamp
--	504413	x	x	x	x	x	x	Glödlampa d:o 10 W	Bulb d:o 10 W
14	503923	x	x	x	x	x	x	Strömbrytare brun 1-polig	Switch brown 1-pol
15	700606	x	x	x	x	x	x	Ram strömbrytare brun	Frame switch brown
16	502299	x	x	x	x	x	x	Kontakthus 9-polig	Housing 9-pol
17	502310	x	x	x	x	x	x	Kontakthus 9-polig	Housing 9-pol
18	204523	x	x	x	x	x	x	Gavelgenomföring	Inlet gable
19	503804	x	x	x	x	x	x	Kontakt 13-polig vagnsdel	Contact 13-pol vagon
--	504499	T	T	T	T	T	T	Adapter bil/vagn 7/13-polig	Adapter car/caravan 7/13-pol
20	801148	x	x	x	x	x	x	Klammer	Clip
21	503754	M	M	M	M	M	M	El-kabel 6x1,5 + 5x2,5	Electric cable 6x1,5 + 5x2,5
22	800822	x	x	x	x	x	x	Kabelgenomföring	Conduit entry

M= Metervara
T= Tillbehör

M= On the metre
T= Accessory


1
2
3
4
5
6
7
8
9
10
11
12
13
14

Pos Fig	Det. nr Part. No	Ingår/Fitted 520 LB	520-560 CTH	520-560 BKX	560-590	590 CTH	590 TR	Benämning	Description
1	504357	x	x	x	x	x	x	Belysning väggarmatur	Illumination
--	504412	x	x	x	x	x	x	Glödlampa 10 W d:o	Bulb 10 W d:o
2	504195	x	x	x	x	x	x	Belysning lysrör	Illumination
--	503700	x	x	x	x	x	x	Glödlampa 5 W d:o	Bulb 5 W d:o
3	503197	x	x	x	x	x	x	Belysning vit	Illumination white
--	504547	x	x	x	x	x	x	Belysning silver	Illumination silver
--	503701	x	x	x	x	x	x	Glödlampa 10 W d:o	Bulb 10 W d:o
4	504358	x	x	x	x	x	x	Belysning	Illumination
--	504412	x	x	x	x	x	x	Glödlampa 10 W d:o	Bulb 10 W d:o
5	504359	T	T	T	T	T	T	Belysning spotlight	Illumination spotlight
--	504412	x	x	x	x	x	x	Glödlampa 10 W d:o	Bulb 10 W d:o
6	504123	x	x	x	x	x	x	Belysning ljusramp	Illumination light holder
--	503700	x	x	x	x	x	x	Glödlampa 5 W d:o	Bulb 5 W d:o
7	504405							Belysning garderob	Illumination wardrobe
--	503700							Glödlampa 5 W d:o	Bulb 5 W d:o
8	503916	T	T	T	T	T	T	Belysning ljuslist kpl. L=900	Illumination cpl. L=900
--	503943	x	x	x	x	x	x	Lamphållare d:o	Lamp holder d:o
--	503944	x	x	x	x	x	x	Glödlampa 2 W d:o	Bulb 2 W d:o
9	504076	T	T	T	T	T	T	Belysning ljuslist kpl. L=250	Illumination cpl. L=250
--	503944	x	x	x	x	x	x	Glödlampa 2 W d:o	Bulb 2 W d:o
10	504077	T	T	T	T	T	T	Belysning ljuslist kpl. L=450	Illumination cpl. L=450
--	503944	x	x	x	x	x	x	Glödlampa 2 W d:o	Bulb 2 W d:o
11	503924	x	x	x	x	x	x	Distans strömbrytare brun	Distance switch brown
12	700607	T	T	T	T	T	x	Strömbrytare brun 2-polig	Switch brown 2-pol
--	503923	x	x	x	x	x	x	Strömbrytare brun 1-polig	Switch brown 1-pol
13	700606	x	x	x	x	x	x	Ram strömbrytare brun	Frame switch brown
14	503973	x	x	x	x	x	x	Dimmer	Dimmer

T= Tillbehör

T= Accessory


1
2
3
4
5
6
7
8
9
10
11
12
13
14

Pos Fig	Det. nr Part. No	Ingår/Fitted 620	620 CTH	620 CTX	680 / 680 BKS	730 / 730 BKX	730 CTX	Benämning	Description
1	504357	x	x	x	x	x	x	Belysning väggarmatur	Illumination
--	504412	x	x	x	x	x	x	Glödlampa 10 W d:o	Bulb 10 W d:o
2	504195	x	x	x	x	x	x	Belysning lysrör	Illumination
--	503700	x	x	x	x	x	x	Glödlampa 5 W d:o	Bulb 5 W d:o
3	503197	x	x	x	x	x	x	Belysning vit	Illumination white
--	504547	x	x	x	x	x	x	Belysning silver	Illumination silver
--	503701	x	x	x	x	x	x	Glödlampa 10 W d:o	Bulb 10 W d:o
4	504358	x	x	x	x	x	x	Belysning	Illumination
--	504412	x	x	x	x	x	x	Glödlampa 10 W d:o	Bulb 10 W d:o
5	504359	T	T	T	T	T	T	Belysning spotlight	Illumination spotlight
--	504412	x	x	x	x	x	x	Glödlampa 10 W d:o	Bulb 10 W d:o
6	504123	x	x	x	x	x	x	Belysning ljusramp	Illumination light holder
--	503700	x	x	x	x	x	x	Glödlampa 5 W d:o	Bulb 5 W d:o
7	504405				x	x	x	Belysning garderob	Illumination wardrobe
--	503700				x	x	x	Glödlampa 5 W d:o	Bulb 5 W d:o
8	503916	T	T	T	T	T	T	Belysning ljuslist kpl. L=900	Illumination cpl. L=900
--	503943	x	x	x	x	x	x	Lamphållare d:o	Lamp holder d:o
--	503944	x	x	x	x	x	x	Glödlampa 2 W d:o	Bulb 2 W d:o
9	504076	T	T	T	T	T	T	Belysning ljuslist kpl. L=250	Illumination cpl. L=250
--	503944	x	x	x	x	x	x	Glödlampa 2 W d:o	Bulb 2 W d:o
10	504077	T	T	T	T	T	T	Belysning ljuslist kpl. L=450	Illumination cpl. L=450
--	503944	x	x	x	x	x	x	Glödlampa 2 W d:o	Bulb 2 W d:o
11	503924	x	x	x	x	x	x	Distans strömbrytare brun	Distance switch brown
12	700607	T	T	T	T	T	T	Strömbrytare brun 2-polig	Switch brown 2-pol
--	503923	x	x	x	x	x	x	Strömbrytare brun 1-polig	Switch brown 1-pol
13	700606	x	x	x	x	x	x	Ram strömbrytare brun	Frame switch brown
14	503973	x	x	x	x	x	x	Dimmer	Dimmer

T= Tillbehör

T= Accessory

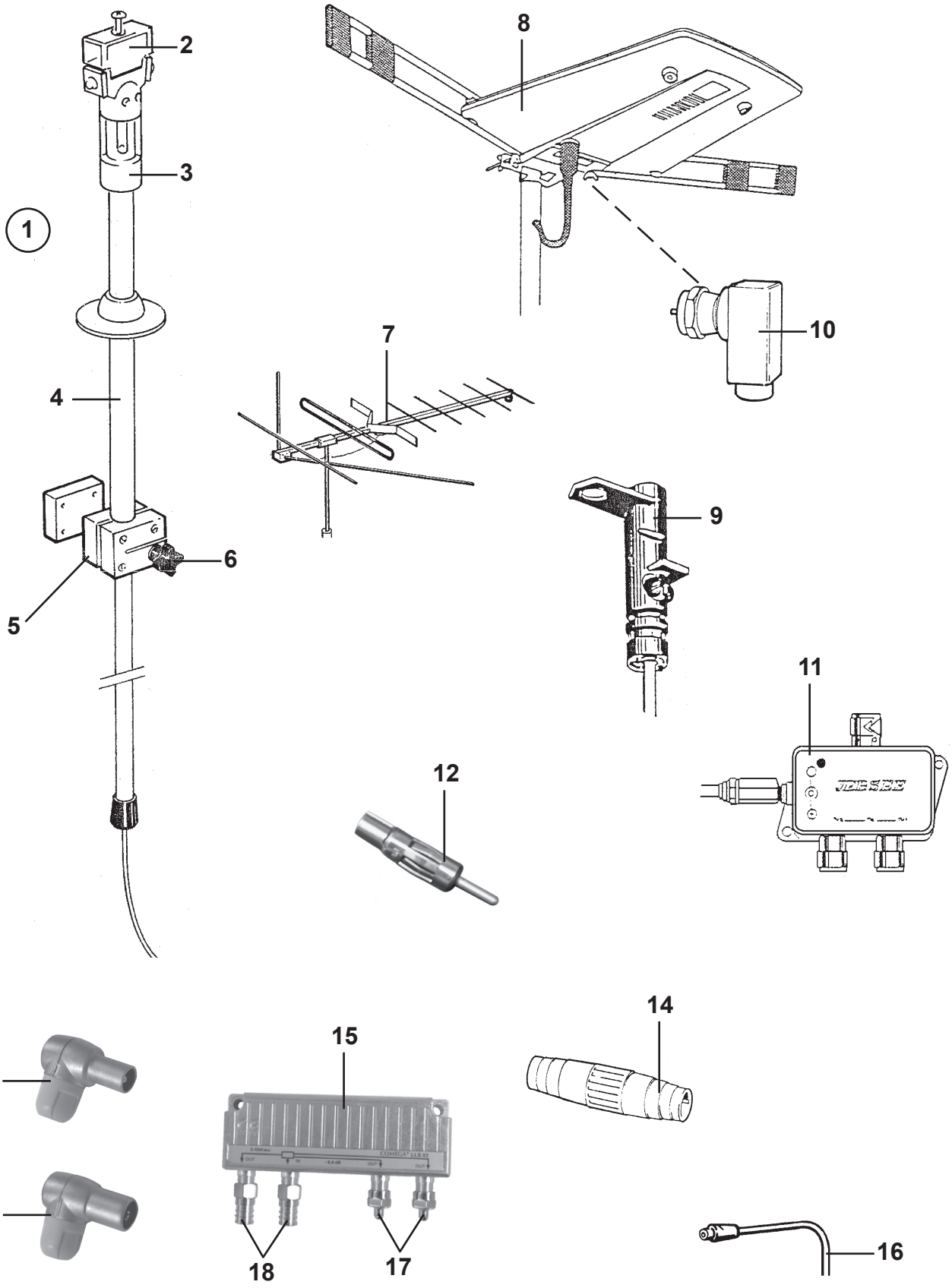
1
2
3
4
5
6
7
8
9
10
11
12
13
14
15
16
17
18
19

Pos Fig	Det. nr Part. No	Ingår/Fitted 520 alla mod.	560 alla mod.	590 alla mod.	620 alla mod.	680 alla mod.	730 alla mod.	Benämning	Description
1	503357	T	T	T	T	T	T	Fäste antenn kpl. m. kabel	Bracket cpl. with cable
--	503817	x	x	x	x	x	x	Fäste antenn DAE 100C kpl. m. kabel	Bracket DAE 100C cpl. with cable
2	503012	T	T	T	T	T	T	Hylsa antenn överdel	Sleeve
3	503007	x	x	x	x	x	x	Hylsa tätning	Sealing
4	503042	x	x	x	x	x	x	Väggfäste kpl.	Bracket cpl.
5	503117	x	x	x	x	x	x	Spännkloss	Holder
6	503008	x	x	x	x	x	x	Låsratt antennfäste	Handle
7	203126	T	T	T	T	T	T	Antenn TV OPTIMAX 10EL	Aerial TV OPTIMAX 10EL
8	205516	x	x	x	x	x	x	Antenn TV DAE 100C m. förstärkare	Aerial TV DAE 100C
9	503490	x	x	x	x	x	x	Masttopp för antenn DAE 100C	Top aerial DAE 100C
10	503491	x	x	x	x	x	x	Kontakt vinklad koaxial	Connection elbow coaxial
11	503488	x	x	x	x	x	x	Förstärkare TV-antenn DAE 100C	Amplifier TV-aerial DAE 100C
12	504255	x	x	x	x	x	x	Kontakt antenn radio	Contact aerial
13	504171	x	x	x	x	x	x	Kontakt TV hane	Contact pin
14	503478	T	T	T	T	T	T	Kontakt skarv koaxialkabel	Contact joint coaxialcable
15	504168	x	x	x	x	x	x	Dosa förgrening	Junction box
16	505001	M	M	M	M	M	M	Koaxialkabel	Coaxial cable
17	504169	x	x	x	x	x	x	Motstånd	Resistance
18	504170	x	x	x	x	x	x	Kontakt	Contact
19	504286	x	x	x	x	x	x	Kontakt TV hona	Contact plug

M= Metervara
T= Tillbehör

M= On the metre
T= Accessory

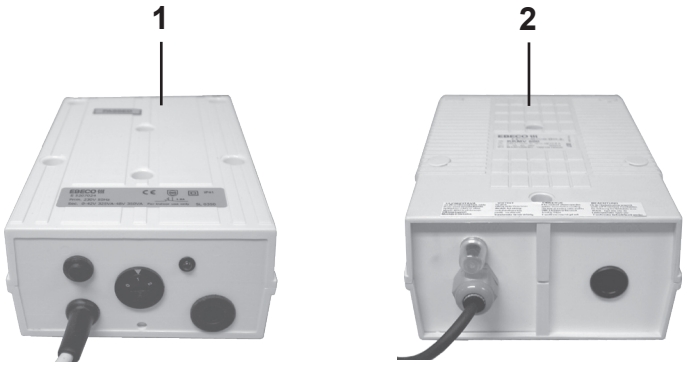
1
2

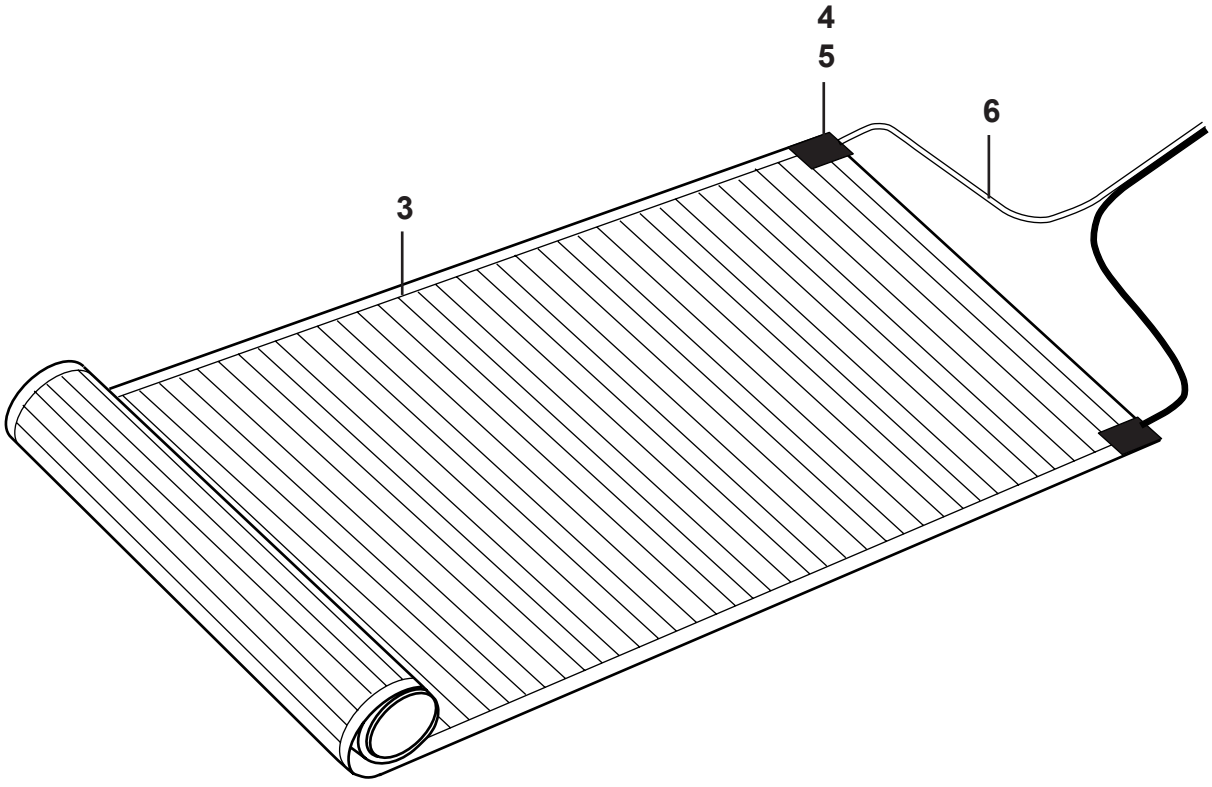
4
5
6
3

Pos Fig	Det. nr Part. No	Ingår/Fitted 520 alla mod.	560 alla mod.	590 alla mod.	620 alla mod.	680 alla mod.	730 alla mod.	Benämning	Description
1	503288	T	T	T	T			Transformator 350 VA	Transformer 350 VA
2	504305			T[1]		T	x	Transformator 500 VA	Transformer 500 VA
3	601619	T	T	T	T	T	M	Golvvärmefolie B=690 mm	Foil underfloor heating B=690 mm
--	601618	T	T	T	T	T	M	Golvvärmefolie B=530 mm	Foil underfloor heating B=530 mm
--	601620	T	T	T	T	T	M	Golvvärmefolie B=330 mm	Foil underfloor heating B=330 mm
4	601621	T	T	T	T	T	x	Anslutningsklämma	Cable clip
5	601622	T	T	T	T	T	x	Tejp	Tape
6	503233	T	T	T	T	T	M	El-kabel 2x1,5 mm^2 vit/blå	Electric cable 2x1,5 mm^2 white/blue
								[1] = Ingår i 590 CTH	[1] = In 590 CTH
								M= Metervara	M= On the metre
								T= Tillbehör	T= Accessory

	Gasolkoffert 520-590, detaljer Gas box 520-590, components	2005	Grupp Group 6	Sida Page 1

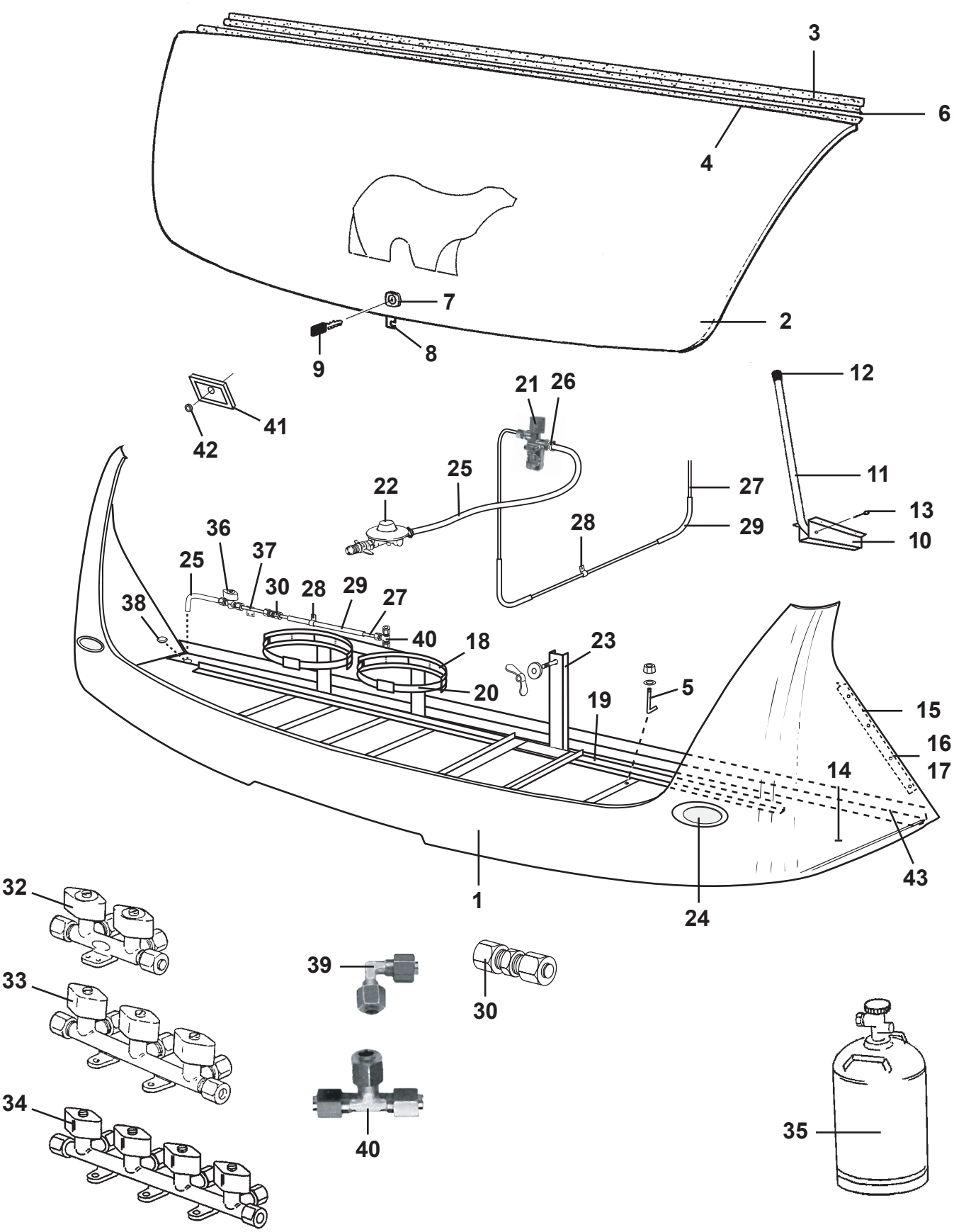

Pos Fig	Det. nr Part. No	Ingår/Fitted 520 LB	520-560 CTH	520-560 BKX	560-590	590 CTH	590 TR	Benämning	Description
1	504468	x	x	x	x	x	x	Gasolkoffert underdel	Gas box
2	503980	x	x	x	x	x	x	Lock gasolkoffert u. lås	Trunk lid gas box without lock
3	208052	x	x	x	x	x	x	List koffertlock väggdel L=2177	List trunk lid wall L=2177
--	702283	M	M	M	M	M	M	List ifyllnad vit d:o	Strip white d:o
4	207610	x	x	x	x	x	x	List koffertlock koffertdel L=1920	List trunk lid trunk part L=1920
5	801031	x	x	x	x	x	x	Skruv krok M6	Screw hook M6
--	800505	x	x	x	x	x	x	Mutter lås M6 d:o	Nut lock M6 d:o
--	800216	x	x	x	x	x	x	Bricka 7x16 d:o	Washer 7x16 d:o
6	208371	x	x	x	x	x	x	Distansstång koffertlock	Distance trunk lid
7	207767	x	x	x	x	x	x	Lås gasolkoffert	Lock gas box
8	503613	x	x	x	x	x	x	Låsbleck lås gasolkoffert	Securing plate
9	207814	x	x	x	x	x	x	Nyckel lås gasolkoffert	Key lock gas box
10	209214	x	x	x	x	x	x	Hållare koffertlock kpl.	Holder trunk lid
11	209215	x	x	x	x	x	x	Rör till hållare	Pipe for hold
12	503776	x	x	x	x	x	x	Skyddshuv	Protective cap
13	801110	x	x	x	x	x	x	Saxpinne	Split cotter
14	504306	x	x	x	x	x	x	Gasolplatta	Bottom
15	208337	x	x	x	x	x	x	List hållare koffert	List holder gas box
16	701980	x	x	x	x	x	x	Nit split	Rivet
17	801095	x	x	x	x	x	x	Hatt täck	Cap cover
18	504181	x	x	x	x	x	x	Flaskhållare plast	Bottle-holder plastic
19	504158	x	x	x	x	x	x	Gasolställ	Bracket
20	504182	x	x	x	x	x	x	Rem med spänne	Strap
21	504055	x	x	x	x	x	x	Läckindikator	Indicator leakage
--	503781	x	x	x	x	x	x	Glas d:o	Glass d:o
22	504051	x	x	x	x	x	x	Ventil reducering	Reducing valve
23	102191	T	T	T	T	T	T	Hållare reservhjul	Spare wheel carrier
--	800758	T	T	T	T	T	T	Mutter ving M10 d:o	Wing nut M10 d:o
--	801305	T	T	T	T	T	T	Bricka plast d:o	Washer plastic d:o
24	504446	x	x	x	x	x	x	Belysning positionsljus	Position lamp
25	500068	M	M	M	M	M	M	Slang gas	Hose gas
26	800166	x	x	x	x	x	x	Klammer slang	Clip
27	500279	M	M	M	M	M	M	Rör koppar	Pipe
--	500889	x	x	x	x	x	x	Instickshylsa d:o	Cage d:o
28	800448	x	x	x	x	x	x	Klammer gummi	Clip
29	300654	M	M	M	M	M	M	Slang	Hose
30	500847	x	x	x	x	x	x	Koppling skarv rak	Connection
32	503068				T[2]			Ventil block 2-vägs	Valve 2-way
33	503369	x	x[1]	x[1]	x	x[1]	x[1]	Ventil block 3-vägs	Valve 3-way
34	503370		T	T		T	T	Ventil block 4-vägs	Valve 4-way
35	500204	x	x	x	x	x	x	Gasolflaska P11	Stored gas P11
36	504131	T	T	T	T	T	T	Gaskran utv. uttag	Gas tap
37	504132	T	T	T	T	T	T	Gasrör d:o	Gas pipe d:o
38	314353	x	x	x	x	x	x	Täckplugg plast vit Ø =29 mm	Plug cover plastic white Ø =29 mm
39	503043	x	T	x	T	T	T	Koppling vinkel	Elbow connection
40	703639	T	T	T	T	T	T	Koppling T	T-connection
41	204523	x	x	x	x	x	x	Gavelgenomföring	Inlet gable
42	800822	x	x	x	x	x	x	Kabelgenomföring	Conduit entry
43	208209	x	x	x	x	x	x	List gavel-golv fram L=2377	List gable-floor front L=2377

[1]= Ersätts när ugn monteras
[2]= Extra ventil när ugn monteras

[1] = Replaced when oven mounted
[2] = Additional valve when oven mounted

M= Metervara
T= Tillbehör

M= On the metre
T= Accessory

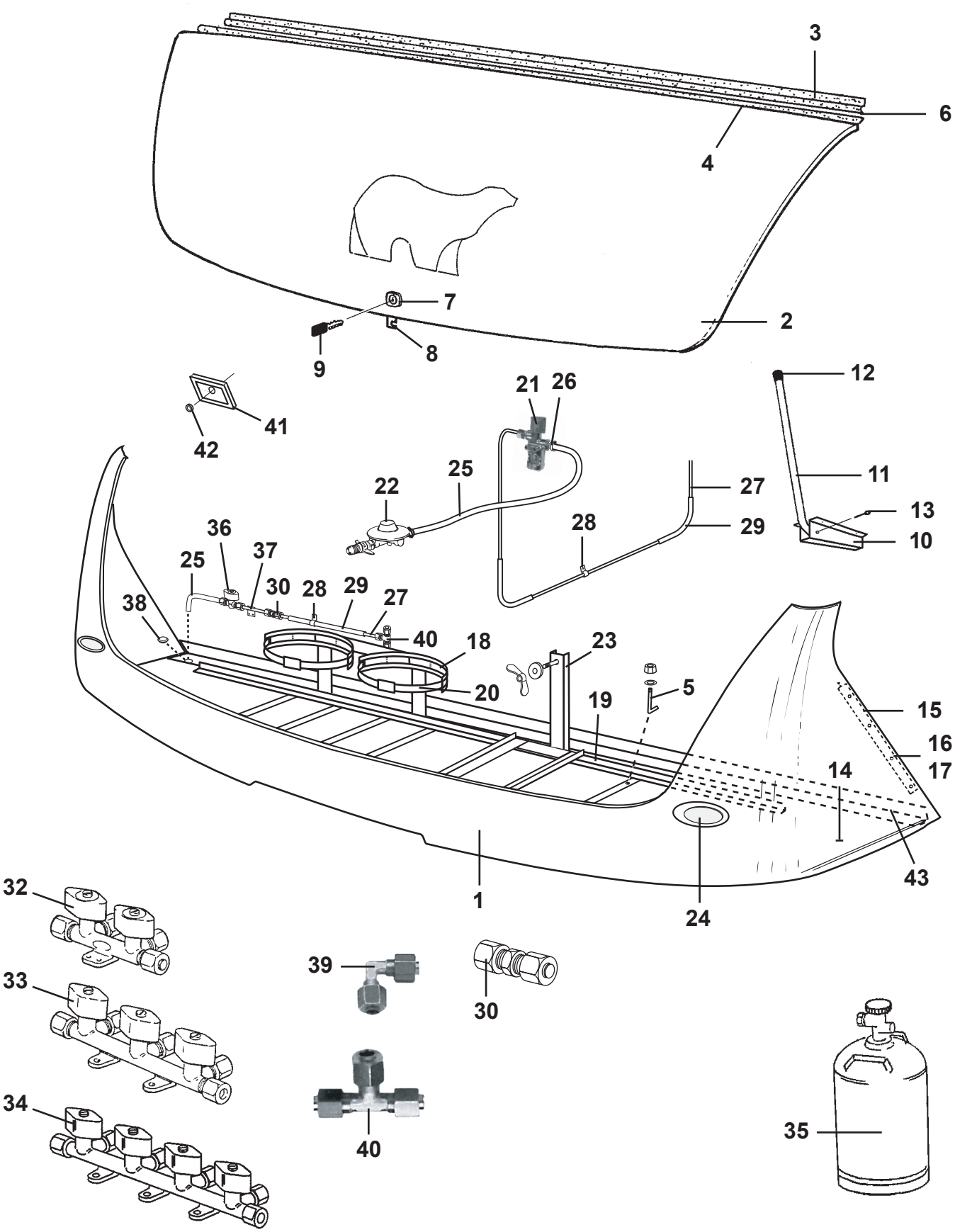
3
6
4
7
2
8
9
12
41
42
21
26
11
22
25
27
13
28
29
10
36
37
25
30
28
29
27
38
40
18
23
20
19
5
15
16
14
17
1
24
43
32
33
34
39
30
40
35

Pos Fig	Det. nr Part. No	Ingår/Fitted 620	620 CTH	620 CTX	680 / 680 BKS	730 / 730 BKX	730 CTX	Benämning	Description
1	504468	x	x	x	x	x	x	Gasolkoffert underdel	Gas box
2	503980	x	x	x	x	x	x	Lock gasolkoffert u. lås	Trunk lid gas box without lock
3	208052	x	x	x	x	x	x	List koffertlock väggdel L=2177	List trunk lid wall L=2177
--	702283	M	M	M	M	M	M	List ifyllnad vit d:o	Strip white d:o
4	207610	x	x	x	x	x	x	List koffertlock koffertdel L=1920	List trunk lid trunk part L=1920
5	801031	x	x	x	x	x	x	Skruv krok M6	Screw hook M6
--	800505	x	x	x	x	x	x	Mutter lås M6 d:o	Nut lock M6 d:o
--	800216	x	x	x	x	x	x	Bricka 7x16 d:o	Washer 7x16 d:o
6	208371	x	x	x	x	x	x	Distansstång koffertlock	Distance trunk lid
7	207767	x	x	x	x	x	x	Lås gasolkoffert	Lock gas box
8	503613	x	x	x	x	x	x	Låsbleck lås gasolkoffert	Securing plate
9	207814	x	x	x	x	x	x	Nyckel lås gasolkoffert	Key lock gas box
10	209214	x	x	x	x	x	x	Hållare koffertlock kpl.	Holder trunk lid
11	209215	x	x	x	x	x	x	Rör till hållare	Pipe for hold
12	503776	x	x	x	x	x	x	Skyddshuv	Protective cap
13	801110	x	x	x	x	x	x	Saxpinne	Split cotter
14	504306	x	x	x	x	x	x	Gasolplatta	Bottom
15	208337	x	x	x	x	x	x	List hållare koffert	List holder gas box
16	701980	x	x	x	x	x	x	Nit split	Rivet
17	801095	x	x	x	x	x	x	Hatt täck	Cap cover
18	504181	x	x	x	x	x	x	Flaskhållare plast	Bottle-holder plastic
19	504158	x	x	x	x	x	x	Gasolställ	Bracket
20	504182	x	x	x	x	x	x	Rem med spänne	Strap
21	504055	x	x	x	x	x	x	Läckindikator	Indicator leakage
--	503781	x	x	x	x	x	x	Glas d:o	Glass d:o
22	504051	x	x	x	x	x	x	Ventil reducering	Reducing valve
23	102191	T	T	T	T	T	T	Hållare reservhjul	Spare wheel carrier
--	800758	T	T	T	T	T	T	Mutter ving M10 d:o	Wing nut M10 d:o
--	801305	T	T	T	T	T	T	Bricka plast d:o	Washer plastic d:o
24	504446	x	x	x	x	x	x	Belysning positionsljus	Position lamp
25	500068	M	M	M	M	M	M	Slang gas	Hose gas
26	800166	x	x	x	x	x	x	Klammer slang	Clip
27	500279	M	M	M	M	M	M	Rör koppar	Pipe
--	500889	x	x	x	x	x	x	Instickshylsa d:o	Cage d:o
28	800448	x	x	x	x	x	x	Klammer gummi	Clip
29	300654	M	M	M	M	M	M	Slang	Hose
30	500847	x	x	x	x	x	x	Koppling skarv rak	Connection
32	503068						T²	Ventil block 2-vägs	Valve 2-way
33	503369	x¹	x¹	x¹	x¹	x¹	x	Ventil block 3-vägs	Valve 3-way
34	503370	T	T	T	T	T		Ventil block 4-vägs	Valve 4-way
35	500204	x	x	x	x	x	x	Gasolflaska P11	Stored gas P11
36	504131	T	T	T	T	T	T	Gaskran utv. uttag	Gas tap
37	504132	T	T	T	T	T	T	Gasrör d:o	Gas pipe d:o
38	314353	x	x	x	x	x	x	Täckplugg plast vit Ø =29 mm	Plug cover plastic white Ø =29 mm
39	503043	x	x	x	x	x	x	Koppling vinkel	Elbow connection
40	703639	T	T	T	T	T	T	Koppling T	T-connection
41	204523	x	x	x	x	x	x	Gavelgenomföring	Inlet gable
42	800822	x	x	x	x	x	x	Kabelgenomföring	Conduit entry
43	208209	x	x	x	x	x	x	List gavel-golv fram L=2377	List gable-floor front L=2377

¹= Ersätts när ugn monteras
²= Extra ventil när ugn monteras

M= Metervara
T= Tillbehör

¹ = Replaced when oven mounted
² = Additional valve when oven mounted

M= On the metre
T= Accessory

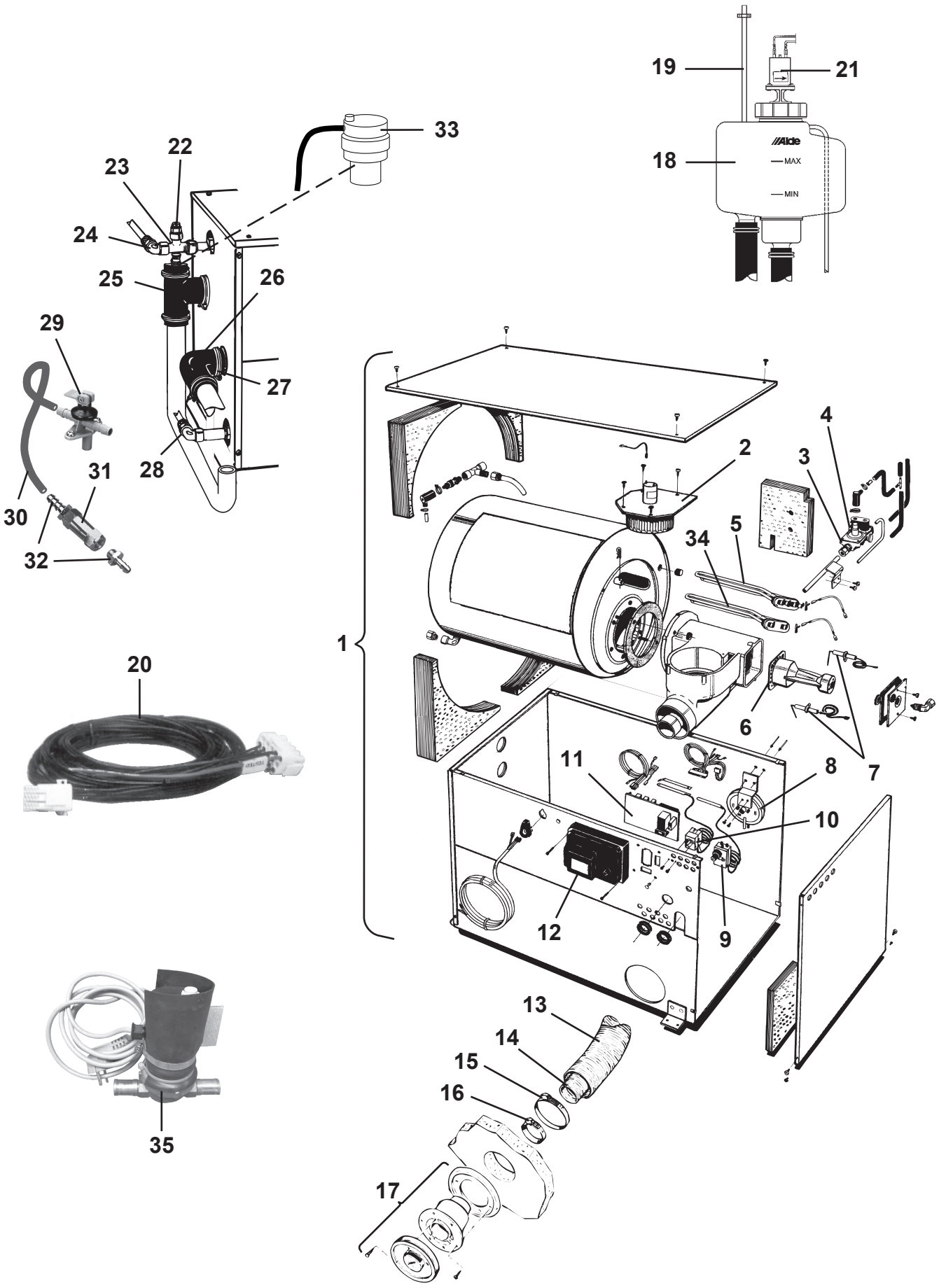
19
21
18
MAX
MIN
33
22
23
24
25
26
27
28
29
30
31
32
1
2
3
4
5
34
6
7
8
9
10
11
12
20
35
13
14
15
16
17

Pos Fig	Det. nr Part. No	Ingår/Fitted 520 alla mod.	560 alla mod.	590 alla mod.	620 alla mod.	680 alla mod.	730 alla mod.	Benämning	Description
1	601484	x	x	x	x	x	x	Panna kpl.	Boiler cpl.
2	601513	x	x	x	x	x	x	Fläkt	Fan
3	601514	x	x	x	x	x	x	Magnetventil kpl.	Magnetic valve cpl.
4	601515	x	x	x	x	x	x	Mjukstartsventil	Valve
5	601723	x	x	x	x	x	x	Element 2 kW	Element 2 kW
6	601520	x	x	x	x	x	x	Brännare kpl.	Burner cpl.
7	601518	x	x	x	x	x	x	Tändsats kpl. m. sensor	Firing pin with sensor
--	601517	x	x	x	x	x	x	Tändstift	Sparking plug
--	601519	x	x	x	x	x	x	Sensor	Sensor
8	601512	x	x	x	x	x	x	Tryckvakt	Pressure switch
9	601521	x	x	x	x	x	x	Överhettningsskydd	Over heating protection
10	601522	x	x	x	x	x	x	Termostat	Thermostat
11	601523	x	x	x	x	x	x	Kretskort 3 kW	Printed circuit card 3 kW
12	601524	x	x	x	x	x	x	Elektronik	Electronic circuitry
13	601489	x	x	x	x	x	x	Slang L=970 Ø=75	Hose L=970 Ø=75
14	601490	x	x	x	x	x	x	Slang L=970 Ø=50	Hose L=970 Ø=50
15	601494	x	x	x	x	x	x	Klammer slang	Hose clip
16	601493	x	x	x	x	x	x	Klammer slang	Hose clip
17	601486	x	x	x	x	x	x	Skorsten kpl. väggmontage	Chimney cpl.
--	602093	x	x	x	x	x	x	Hatt d:o	Hood d:o
18	601485	x	x	x	x	x	x	Expansionskärl	Expansion tank
19	600013	M	M	M	M	M	M	Slang ø = 6 mm	Hose ø = 6 mm
20	601605	x	x	x	x	x	x	Elkabel panna L=8,5 m	Electric cable boiler L=8,5 m
--	601875		x[1]					Elkabel panna L=10 m	Electric cable boiler L=10 m
21	601488	x	x	x	x	x	x	Cirkulationspump kpl.	Circulating pump cpl.
--	601532	x	x	x	x	x	x	Motor inkl. gummikoppling	Motor incl. junction
22	601525	x	x	x	x	x	x	Nippel avluftning	Nipple purging
23	601526	x	x	x	x	x	x	Koppling T	Connection
24	306562	x	x	x	x	x	x	Koppling vinkel	Elbow connection
25	601527	x	x	x	x	x	x	Gummianslutning m. nippel	Connection rubber with nipple
26	903006	x	x	x	x	x	x	Slang vinkel (gummi)	Hose elbow (rubber)
27	800291	x	x	x	x	x	x	Klammer slang	Hose clip
28	601528	x	x	x	x	x	x	Rör plast vinkel	Elbow pipe plastic
29	601531	x	x	x	x	x	x	Ventil avtappning	Drain cock
30	301400	M	M	M	M	M	M	Slang	Hose
--	800166	x	x	x	x	x	x	Klammer d:o	Hose clip
31	313199	x	x	x	x	x	x	Ventil back	Non-return valve
32	310204	x	x	x	x	x	x	Nippel slang	Hose nipple
33	601606	x	x	x	x	x	x	Luftningsdosa	Valve purging
34	601724	x	x	x	x	x	x	Element 1 kW	Element 1 kW
35	601709	x	x	x	x	x	x	Cirkulationspump 230 V kpl.	Circulating pump 230 V cpl.
--	601090	x	x	x	x	x	x	Motor d:o	Motor d:o
								[1] = Ingår endast i 560 BKX	[1] = Fitting only in 560BKX
								M= Metervara T= Tillbehör	M= On the metre T= Accessory

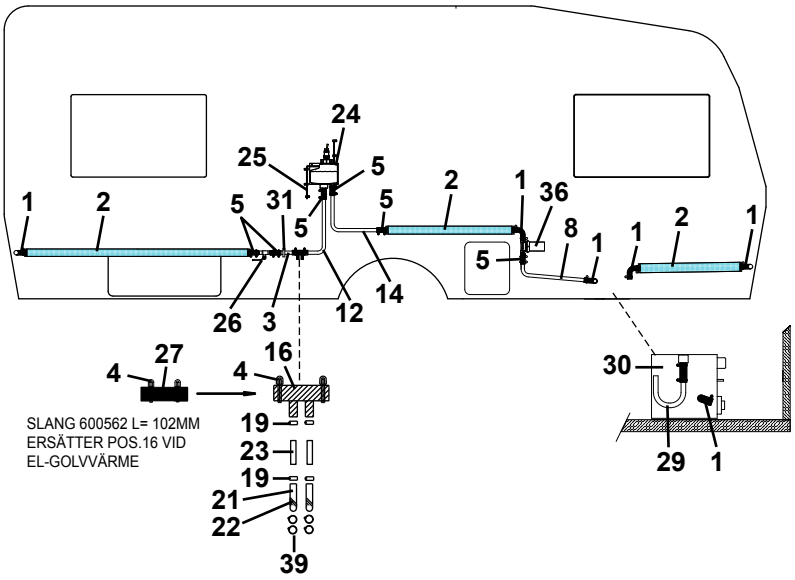
24
25
5
1
2
5
31
5
5
2
1
36
8
1
1
2
1
5
26
3
12
14
27
4
16
4
SLANG 600562 L= 102MM
ERSÄTTER POS.16 VID
EL-GOLVVÄRME
19
23
19
21
22
39
30
29
1

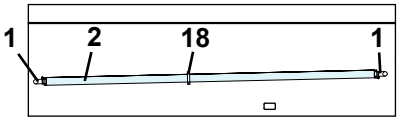
1
2
18
1

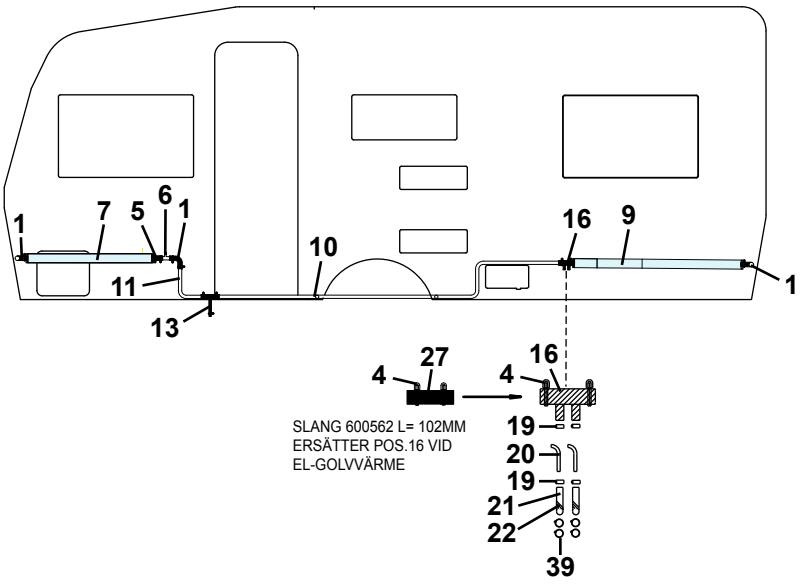
1
7
5
6
1
11
13
10
16
9
1
27
4
16
4
SLANG 600562 L= 102MM
ERSÄTTER POS.16 VID
EL-GOLVVÄRME
19
20
19
21
22
39

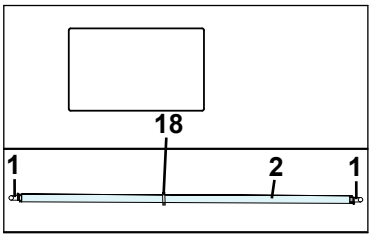
18
1
2
1

Pos Fig	Det. nr Part. No	Ingår/Fitted 520 LB					Benämning	Description
1	903006	x					Slang vinkel (gummi)	Hose elbow (rubber)
2	601037	x					Konvektor L=2000 mm	Convector L=2000 mm
3	601951	x					Rör värme P 661	Heat pipe P 661
4	800291	x					Klammer slang	Hose clip
5	600183	x					Slang gummi L=70 mm	Hose rubber L=70 mm
6	601697	x					Rör avluftning	Pipe purging
7	601884	x					Konvektor L=900 mm deltät	Convector L=900 mm
8	601918	x					Rör värme P 642	Heat pipe P 642
9	601804	x					Konvektor L=1180 mm deltät	Convector L=1180 mm
10	601917	x					Rör värme P 641	Heat pipe P 641
11	601796	x					Rör värme P 557	Heat pipe P 557
12	601919	x					Rör värme P 643	Heat pipe P 643
13	601800	x					Slang avtappning	Hose drainage
14	601920	x					Rör värme P 644	Heat pipe P 644
16	601360	x					Slang gummi	Hose rubber
18	600801	x					Fäste konvektor	Bracket
19	801326	x					Klammer "Oetiker" 15,7	Clip "Oetiker" 15,7
20	601362	x					Rör golvvärme	Pipe floorheater
21	601361	x					Slang gummi ø = 10 mm	Hose rubber ø = 10 mm
22	500746	M					Kabelband plast	Cable belt plastic
23	601950	x					Rör 10x1 L=70	Pipe 10x1 L=70
24	601485	x					Expansionskärl	Expansion tank
25	600013	M					Slang ø = 6 mm	Hose ø = 6 mm
26	903003	x					Ventil kul	Ball valve
27	600562	M					Slang gummi ø = 22 mm	Hose rubber ø = 22 mm
29	601888	x					Rör värme P 620	Heat pipe P 620
30	601484	x					Panna kpl.	Boiler cpl.
31	601227	x					Fäste konvektor	Bracket
36	601709	x					Cirkulationspump 230 V kpl.	Circulating pump 230 V cpl.
39	801329	x					Klammer "Oetiker" 18,5	Clip "Oetiker" 18,5
							M= Metervara	M= On the metre

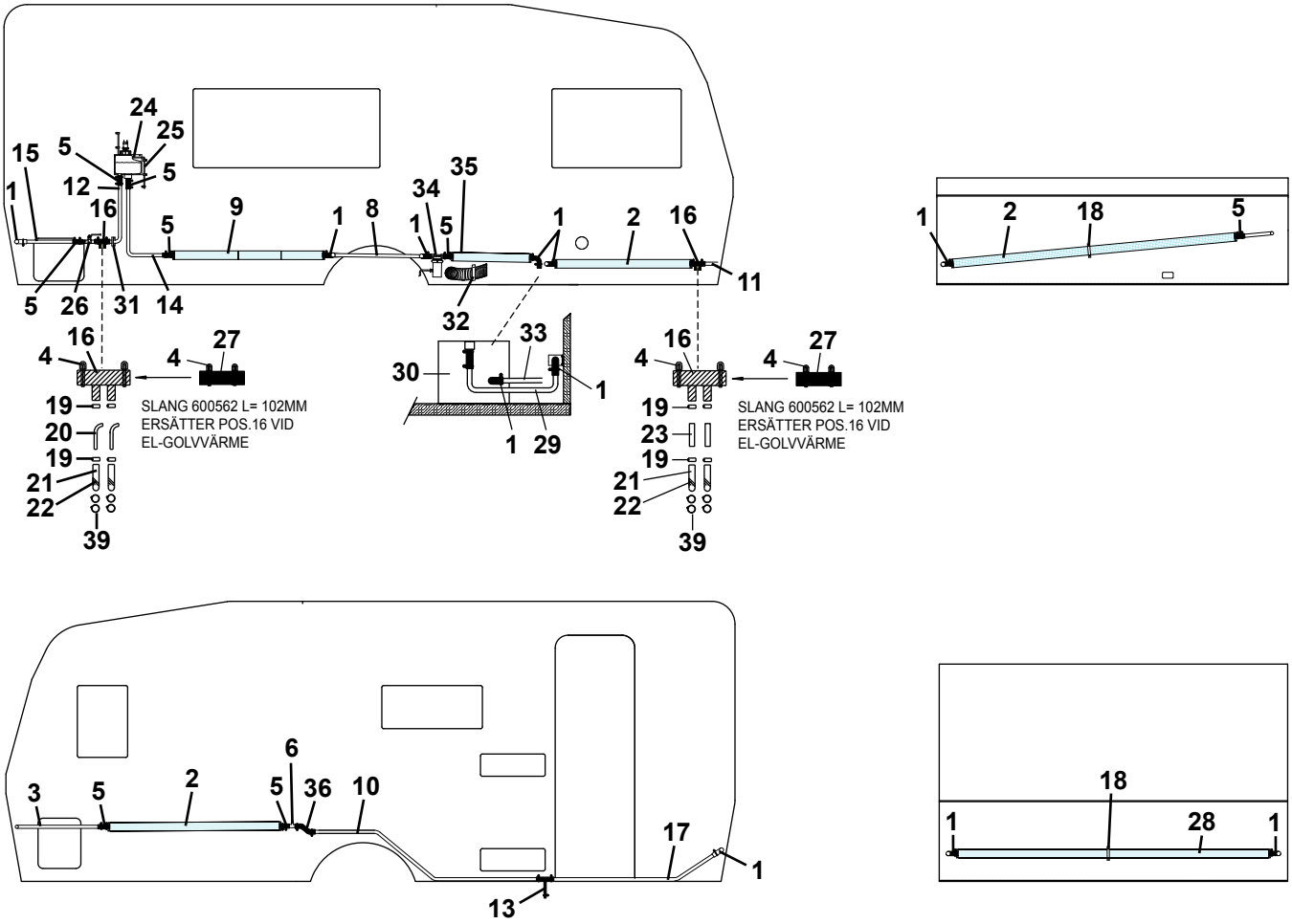
SLANG 600562 L= 102MM
ERSÄTTER POS.16 VID
EL-GOLVVÄRME
SLANG 600562 L= 102MM
ERSÄTTER POS.16 VID
EL-GOLVVÄRME

Pos Fig	Det. nr Part. No	Ingår/Fitted 520 BKX					Benämning	Description
1	903006	x					Slang vinkel (gummi)	Hose elbow (rubber)
2	601037	x					Konvektor L=2000 mm	Convector L=2000 mm
3	601823	x					Rör värme P 572	Heat pipe P 572
4	800291	x					Klammer slang	Hose clip
5	600183	x					Slang gummi L=70 mm	Hose rubber L=70 mm
6	601697	x					Rör avluftning	Pipe purging
8	601775	x					Rör värme P 545	Heat pipe P 545
9	601456	x					Konvektor L=1100 mm deltät	Convector L=1100 mm
10	601876	x					Rör värme P 612	Heat pipe P 612
11	601828	x					Rör värme P 577	Heat pipe P 577
12	601826	x					Rör värme P 575	Heat pipe P 575
13	601800	x					Slang avtappning	Hose drainage
14	601645	x					Rör värme P 465	Heat pipe P 465
15	601877	x					Rör värme P 613	Heat pipe P 613
16	601360	x					Slang gummi	Hose rubber
17	601822	x					Rör värme P 571	Heat pipe P 571
18	600801	x					Fäste konvektor	Bracket
19	801326	x					Klammer "Oetiker" 15,7	Clip "Oetiker" 15,7
20	601362	x					Rör golvvärme	Pipe floorheater
21	601361	x					Slang gummi ø = 10 mm	Hose rubber ø = 10 mm
22	500746	M					Kabelband plast	Cable belt plastic
23	601950	x					Rör 10x1 L=70	Pipe 10x1 L=70
24	601485	x					Expansionskärl	Expansion tank
25	600013	M					Slang ø = 6 mm	Hose ø = 6 mm
26	903003	x					Ventil kul	Ball valve
27	600562	M					Slang gummi ø = 22 mm	Hose rubber ø = 22 mm
28	601501	x					Konvektor L=2250 mm	Convector L=2250 mm
29	601687	x					Rör värme P 500	Heat pipe P 500
30	601484	x					Panna kpl.	Boiler cpl.
31	601227	x					Fäste konvektor	Bracket
32	601510	x					Klammer avgasslang	Clip
33	601658	x					Rör värme P 472	Heat pipe P 472
34	601709	x					Cirkulationspump 230 V kpl.	Circulating pump 230 V cpl.
35	601226	x					Konvektor L=2000 mm tät	Convector L=2000 mm tight
36	601001	x					Slang form	Hose
39	801329	x					Klammer "Oetiker" 18,5	Clip "Oetiker" 18,5
							M= Metervara	M= On the metre

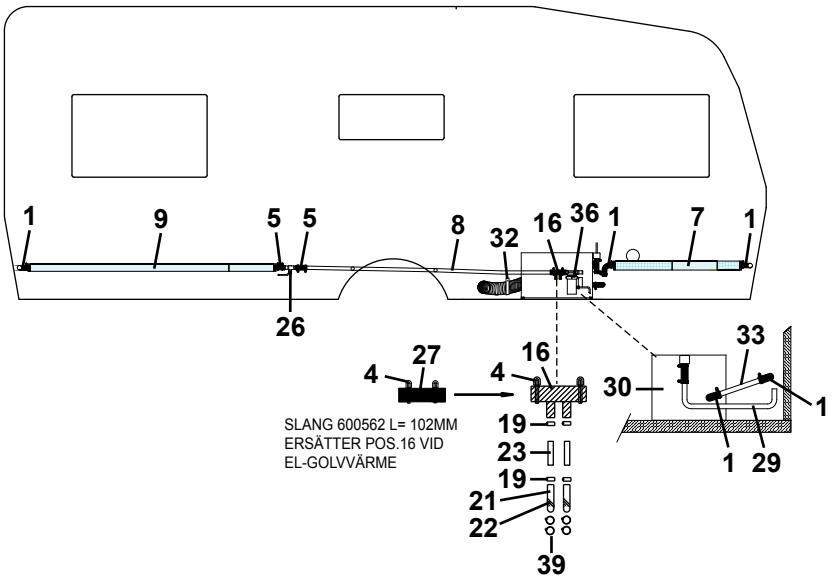
1
9
5
5
8
32
16
36
1
7
1
26
4
27
4
16
19
23
19
21
22
39
30
33
1
1
29
SLANG 600562 L= 102MM
ERSÄTTER POS.16 VID
EL-GOLVVÄRME

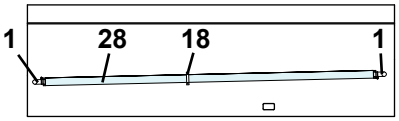
1
28
18
1

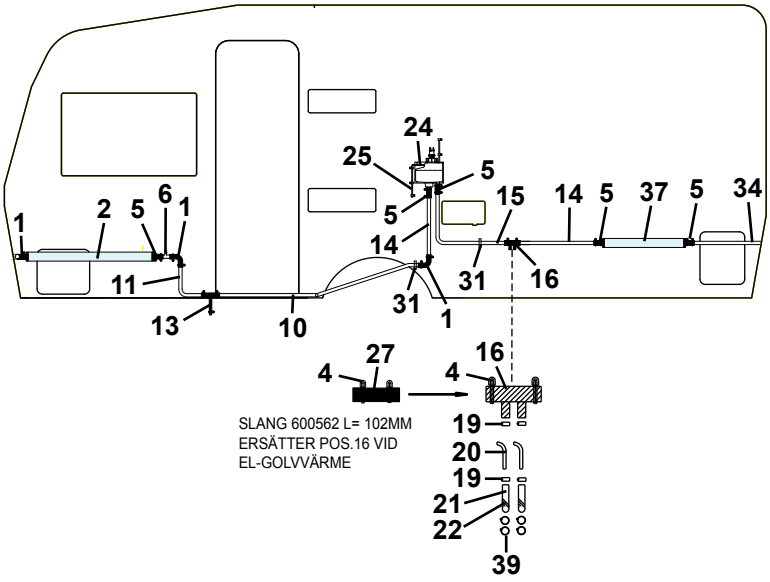
24
25
5
5
15
14
5
37
5
34
1
2
5
6
1
14
11
13
10
31
31
1
16
4
27
4
16
19
20
19
21
22
39
SLANG 600562 L= 102MM
ERSÄTTER POS.16 VID
EL-GOLVVÄRME

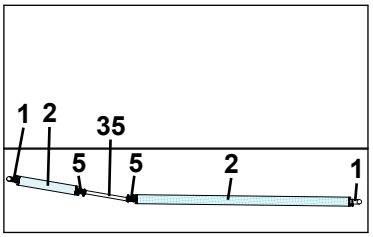
1
2
35
5
5
2
1

Pos Fig	Det. nr Part. No	Ingår/Fitted 520 CTH					Benämning	Description
1	903006	x					Slang vinkel (gummi)	Hose elbow (rubber)
2	601037	x					Konvektor L=2000 mm	Convector L=2000 mm
4	800291	x					Klammer slang	Hose clip
5	600183	x					Slang gummi L=70 mm	Hose rubber L=70 mm
6	601697	x					Rör avluftning	Pipe purging
7	601801	x					Konvektor L=900 mm deltät	Convector L=900 mm
8	601870	x					Rör värme P 608	Heat pipe P 608
9	601807	x					Konvektor L=1700 mm deltät	Convector L=1700 mm
10	601922	x					Rör värme P 645	Heat pipe P 645
11	601796	x					Rör värme P 557	Heat pipe P 557
13	601800	x					Slang avtappning	Hose drainage
14	601791	x					Rör värme P 552	Heat pipe P 552
15	601923	x					Rör värme P 646	Heat pipe P 646
16	601360	x					Slang gummi	Hose rubber
18	600801	x					Fäste konvektor	Bracket
19	801326	x					Klammer "Oetiker" 15,7	Clip "Oetiker" 15,7
20	601362	x					Rör golvvärme	Pipe floorheater
21	601361	x					Slang gummi ø = 10 mm	Hose rubber ø = 10 mm
22	500746	M					Kabelband plast	Cable belt plastic
23	601950	x					Rör 10x1 L=70	Pipe 10x1 L=70
24	601485	x					Expansionskärl	Expansion tank
25	600013	M					Slang ø = 6 mm	Hose ø = 6 mm
26	903003	x					Ventil kul	Ball valve
27	600562	M					Slang gummi ø = 22 mm	Hose rubber ø = 22 mm
28	601501	x					Konvektor L=2250 mm	Convector L=2250 mm
29	601687	x					Rör värme P 500	Heat pipe P 500
30	601484	x					Panna kpl.	Boiler cpl.
31	601227	x					Fäste konvektor	Bracket
32	601510	x					Klammer avgasslang	Clip
33	601658	x					Rör värme P 472	Heat pipe P 472
34	601728	x					Rör värme P 515	Heat pipe P 515
35	601810	x					Rör värme P 562	Heat pipe P 562
36	601709	x					Cirkulationspump 230 V kpl.	Circulating pump 230 V cpl.
37	601226	x					Konvektor L=2000 mm tät	Convector L=2000 mm tight
39	801329	x					Klammer "Oetiker" 18,5	Clip "Oetiker" 18,5
							M= Metervara	M= On the metre

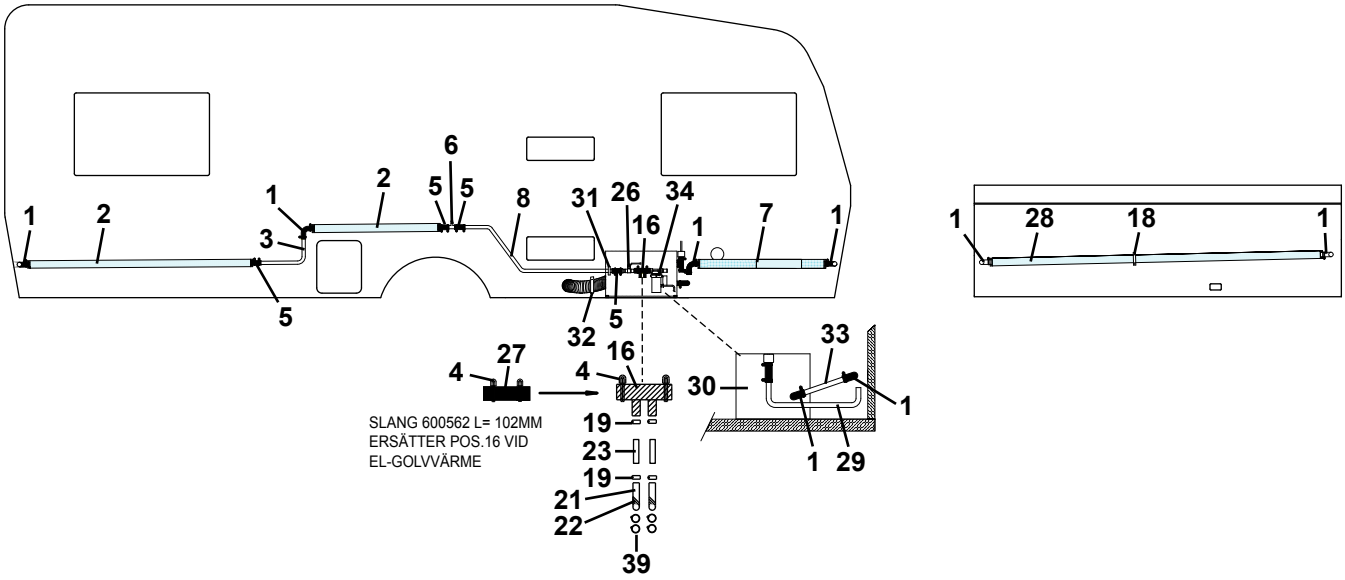
SLANG 600562 L= 102MM
ERSÄTTER POS.16 VID
EL-GOLVVÄRME

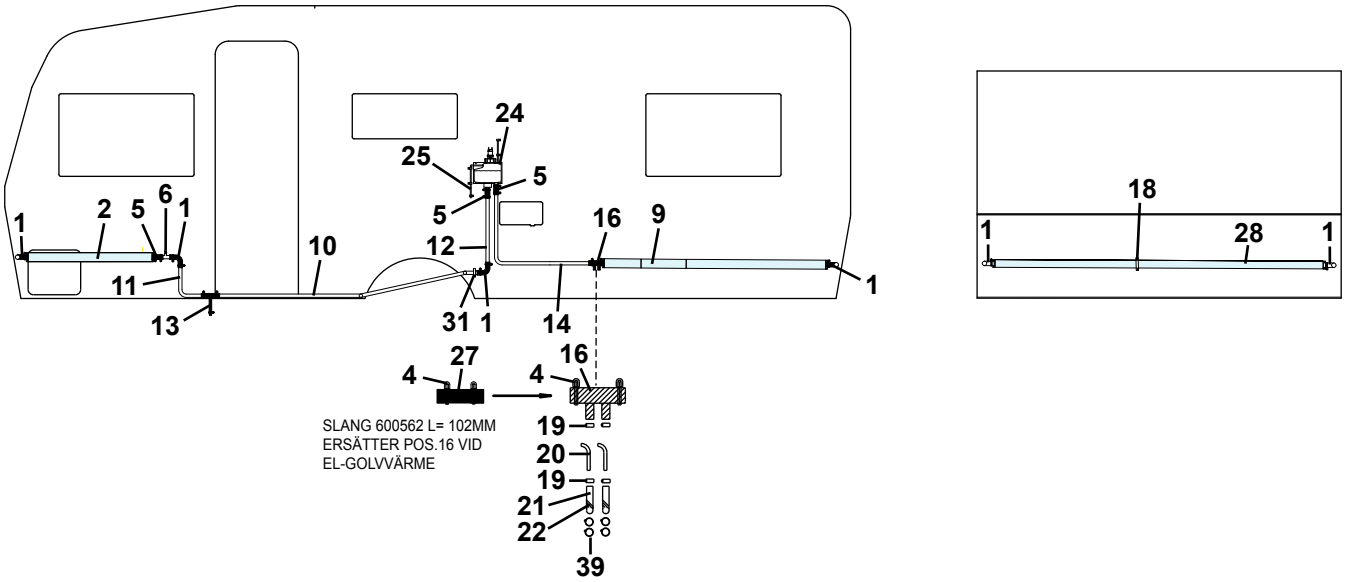
SLANG 600562 L= 102MM
ERSÄTTER POS.16 VID
EL-GOLVVÄRME

Pos Fig	Det. nr Part. No	Ingår/Fitted 560					Benämning	Description
1	903006	x					Slang vinkel (gummi)	Hose elbow (rubber)
2	601037	x					Konvektor L=2000 mm	Convector L=2000 mm
3	601794	x					Rör värme P 555	Heat pipe P 555
4	800291	x					Klammer slang	Hose clip
5	600183	x					Slang gummi L=70 mm	Hose rubber L=70 mm
6	601697	x					Rör avluftning	Pipe purging
7	601801	x					Konvektor L=900 mm deltät	Convector L=900 mm
8	601816	x					Rör värme P 567	Heat pipe P 567
9	601417	x					Konvektor L=1550 mm deltät	Convector L=1550 mm
10	601792	x					Rör värme P 553 [1]	Heat pipe P 553 [1]
--	601798	x					Rör värme P 559 [2]	Heat pipe P 559 [2]
11	601796	x					Rör värme P 557	Heat pipe P 557
12	601791	x					Rör värme P 552	Heat pipe P 552
13	601800	x					Slang avtappning	Hose drainage
14	601795	x					Rör värme P 556 [1]	Heat pipe P 556 [1]
--	601799	x					Rör värme P 560 [2]	Heat pipe P 560 [2]
16	601360	x					Slang gummi	Hose rubber
18	600801	x					Fäste konvektor	Bracket
19	801326	x					Klammer "Oetiker" 15,7	Clip "Oetiker" 15,7
20	601362	x					Rör golvvärme	Pipe floorheater
21	601361	x					Slang gummi ø = 10 mm	Hose rubber ø = 10 mm
22	500746	M					Kabelband plast	Cable belt plastic
23	601950	x					Rör 10x1 L=70	Pipe 10x1 L=70
24	601485	x					Expansionskärl	Expansion tank
25	600013	M					Slang ø = 6 mm	Hose ø = 6 mm
26	903003	x					Ventil kul	Ball valve
27	600562	M					Slang gummi ø = 22 mm	Hose rubber ø = 22 mm
28	601501	x					Konvektor L=2250 mm	Convector L=2250 mm
29	601687	x					Rör värme P 500	Heat pipe P 500
30	601484	x					Panna kpl.	Boiler cpl.
31	601227	x					Fäste konvektor	Bracket
32	601510	x					Klammer avgasslang	Clip
33	601658	x					Rör värme P 472	Heat pipe P 472
34	601709	x					Cirkulationspump 230 V kpl.	Circulating pump 230 V cpl.
39	801329	x					Klammer "Oetiker" 18,5	Clip "Oetiker" 18,5
							[1]= Ingår i LB/BK/DBD	[1]= Fitted in LB/BK/DBD
							[2]= Ingår i DB	[2]= Fitted in SG/TDB/DB
							M= Metervara	M= On the metre

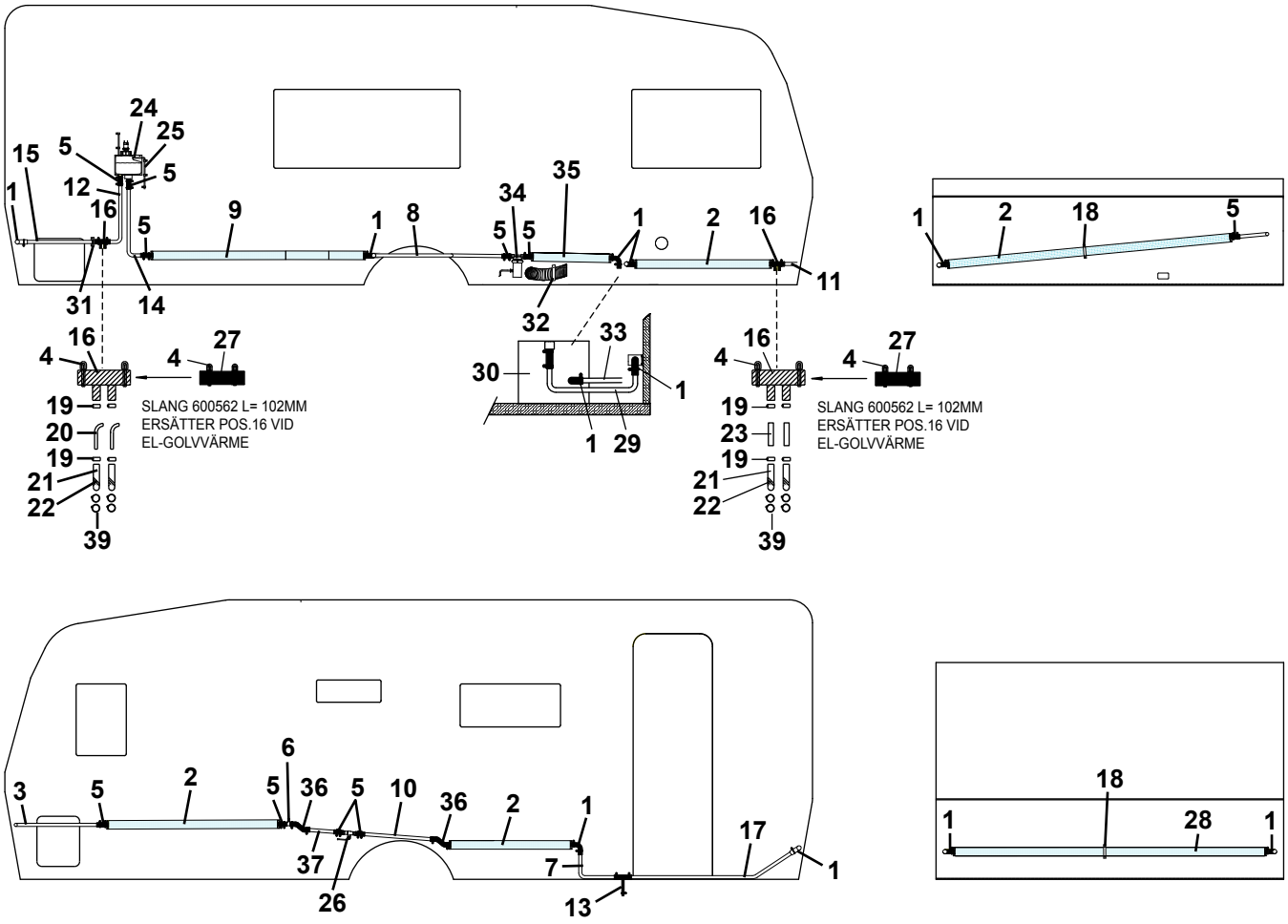
SLANG 600562 L= 102MM
ERSÄTTER POS.16 VID
EL-GOLVVÄRME
SLANG 600562 L= 102MM
ERSÄTTER POS.16 VID
EL-GOLVVÄRME

Pos Fig	Det. nr Part. No	Ingår/Fitted 560 BKX					Benämning	Description
1	903006	x					Slang vinkel (gummi)	Hose elbow (rubber)
2	601037	x					Konvektor L=2000 mm	Convector L=2000 mm
3	601823	x					Rör värme P 572	Heat pipe P 572
4	800291	x					Klammer slang	Hose clip
5	600183	x					Slang gummi L=70 mm	Hose rubber L=70 mm
6	601697	x					Rör avluftning	Pipe purging
7	601824	x					Rör värme P 573	Heat pipe P 573
8	601739	x					Rör värme P 524	Heat pipe P 524
9	601417	x					Konvektor L=1550 mm deltät	Convector L=1550 mm
10	601825	x					Rör värme P 574	Heat pipe P 574
11	601828	x					Rör värme P 577	Heat pipe P 577
12	601826	x					Rör värme P 575	Heat pipe P 575
13	601800	x					Slang avtappning	Hose drainage
14	601738	x					Rör värme P 523	Heat pipe P 523
15	601878	x					Rör värme P 614	Heat pipe P 614
16	601360	x					Slang gummi	Hose rubber
17	601822	x					Rör värme P 571	Heat pipe P 571
18	600801	x					Fäste konvektor	Bracket
19	801326	x					Klammer "Oetiker" 15,7	Clip "Oetiker" 15,7
20	601362	x					Rör golvvärme	Pipe floorheater
21	601361	x					Slang gummi ø = 10 mm	Hose rubber ø = 10 mm
22	500746	M					Kabelband plast	Cable belt plastic
23	601950	x					Rör 10x1 L=70	Pipe 10x1 L=70
24	601485	x					Expansionskärl	Expansion tank
25	600013	M					Slang ø = 6 mm	Hose ø = 6 mm
26	903003	x					Ventil kul	Ball valve
27	600562	M					Slang gummi ø = 22 mm	Hose rubber ø = 22 mm
28	601501	x					Konvektor L=2250 mm	Convector L=2250 mm
29	601687	x					Rör värme P 500	Heat pipe P 500
30	601484	x					Panna kpl.	Boiler cpl.
31	601227	x					Fäste konvektor	Bracket
32	601510	x					Klammer avgasslang	Clip
33	601658	x					Rör värme P 472	Heat pipe P 472
34	601709	x					Cirkulationspump 230 V kpl.	Circulating pump 230 V cpl.
35	601226	x					Konvektor L=2000 mm tät	Convector L=2000 mm tight
36	601001	x					Slang form	Hose
37	601829	x					Rör värme P 578	Heat pipe P 578
39	801329	x					Klammer "Oetiker" 18,5	Clip "Oetiker" 18,5
							M= Metervara	M= On the metre

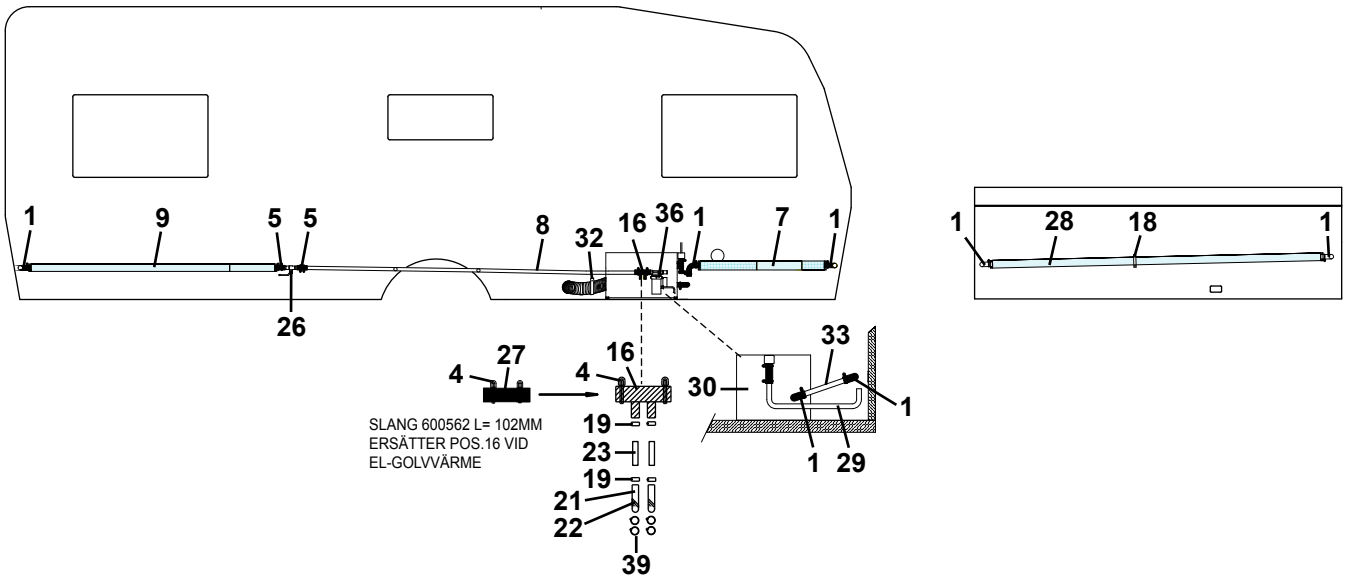
1
9
5
5
8
32
16
36
1
7
1
26
4
27
4
16
30
1
33
1
29
SLANG 600562 L= 102MM
ERSÄTTER POS.16 VID
EL-GOLVVÄRME
19
23
19
21
22
39
1
28
18
1

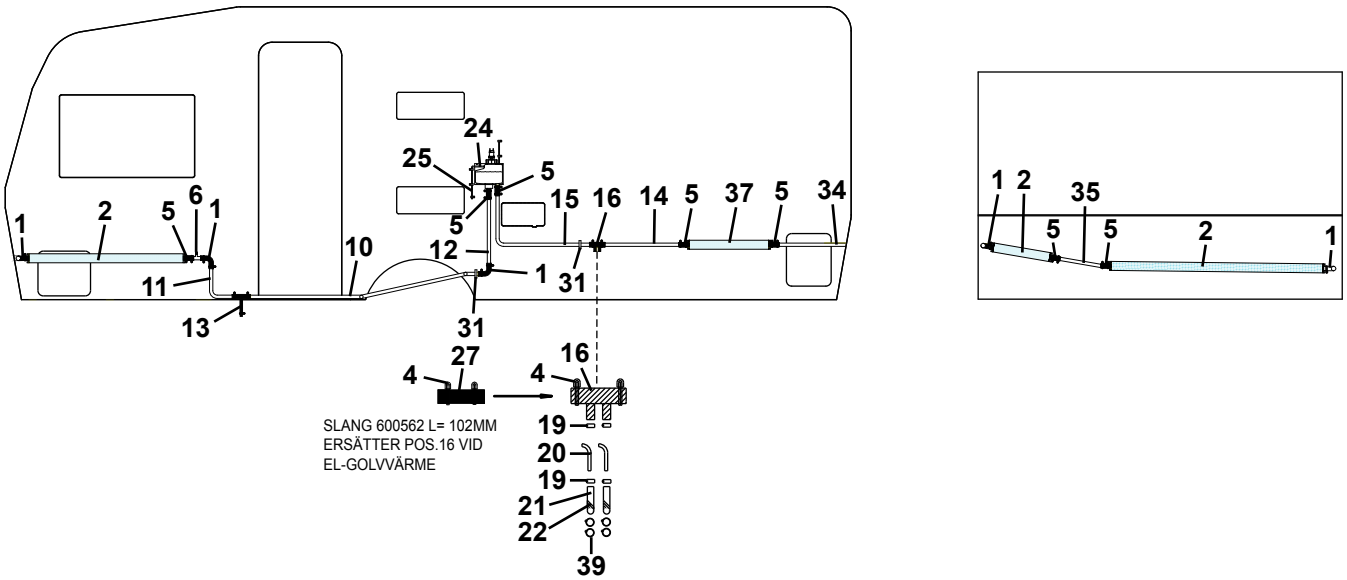
1
2
5
6
1
10
11
13
24
25
5
5
12
15
16
14
5
37
5
34
1
31
31
1
2
35
5
5
2
1
4
27
4
16
19
20
19
21
22
39
SLANG 600562 L= 102MM
ERSÄTTER POS.16 VID
EL-GOLVVÄRME

Pos Fig	Det. nr Part. No	Ingår/Fitted 560 CTH					Benämning	Description
1	903006	x					Slang vinkel (gummi)	Hose elbow (rubber)
2	601037	x					Konvektor L=2000 mm	Convector L=2000 mm
4	800291	x					Klammer slang	Hose clip
5	600183	x					Slang gummi L=70 mm	Hose rubber L=70 mm
6	601697	x					Rör avluftning	Pipe purging
7	601801	x					Konvektor L=900 mm deltät	Convector L=900 mm
8	601811	x					Rör värme P 563	Heat pipe P 563
9	601807	x					Konvektor L=1700 mm deltät	Convector L=1700 mm
10	601813	x					Rör värme P 565	Heat pipe P 565
11	601796	x					Rör värme P 557	Heat pipe P 557
12	601791	x					Rör värme P 552	Heat pipe P 552
13	601800	x					Slang avtappning	Hose drainage
14	601809	x					Rör värme P 561	Heat pipe P 561
15	601812	x					Rör värme P 564	Heat pipe P 564
16	601360	x					Slang gummi	Hose rubber
18	600801	x					Fäste konvektor	Bracket
19	801326	x					Klammer "Oetiker" 15,7	Clip "Oetiker" 15,7
20	601362	x					Rör golvvärme	Pipe floorheater
21	601361	x					Slang gummi ø = 10 mm	Hose rubber ø = 10 mm
22	500746	M					Kabelband plast	Cable belt plastic
23	601950	x					Rör 10x1 L=70	Pipe 10x1 L=70
24	601485	x					Expansionskärl	Expansion tank
25	600013	M					Slang ø = 6 mm	Hose ø = 6 mm
26	903003	x					Ventil kul	Ball valve
27	600562	M					Slang gummi ø = 22 mm	Hose rubber ø = 22 mm
28	601501	x					Konvektor L=2250 mm	Convector L=2250 mm
29	601687	x					Rör värme P 500	Heat pipe P 500
30	601484	x					Panna kpl.	Boiler cpl.
31	601227	x					Fäste konvektor	Bracket
32	601510	x					Klammer avgasslang	Clip
33	601658	x					Rör värme P 472	Heat pipe P 472
34	601728	x					Rör värme P 515	Heat pipe P 515
35	601810	x					Rör värme P 562	Heat pipe P 562
36	601709	x					Cirkulationspump 230 V kpl.	Circulating pump 230 V cpl.
37	601226	x					Konvektor L=2000 mm tät	Convector L=2000 mm tigh
39	801329	x					Klammer "Oetiker" 18,5	Clip "Oetiker" 18,5
							M= Metervara	M= On the metre

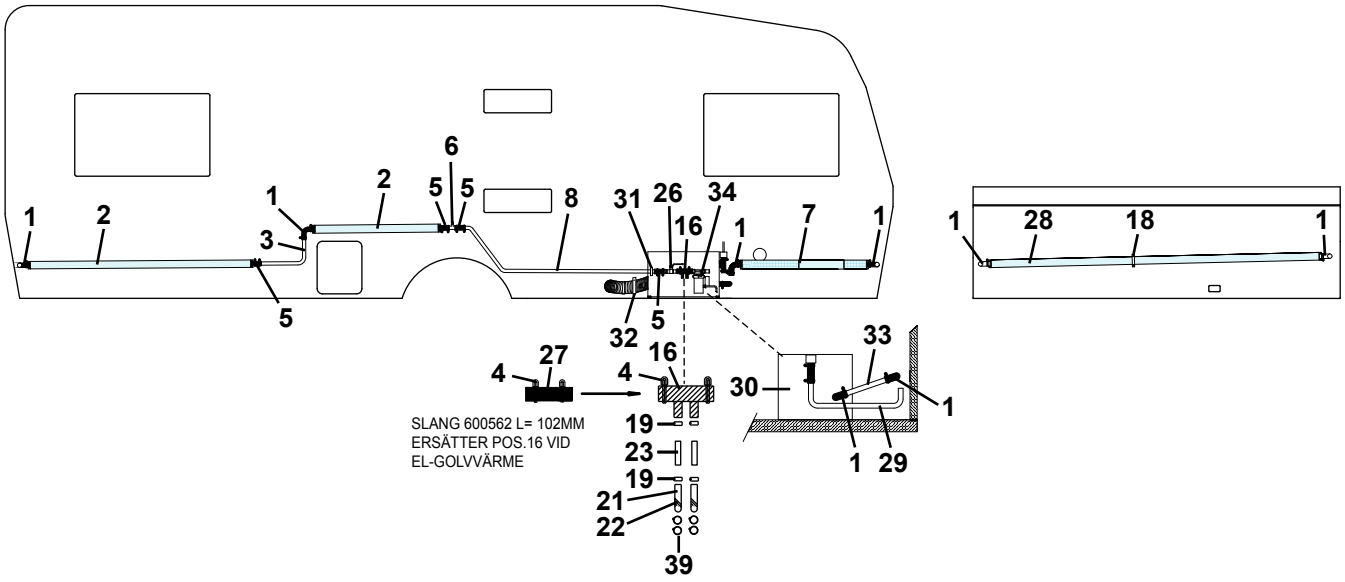
1
2
3
5
6
5
5
2
1
8
31
26
34
16
1
7
1
32
5
1
28
18
1
4
27
4
16
30
33
1
1
29
19
23
19
21
22
39
SLANG 600562 L= 102MM
ERSÄTTER POS.16 VID
EL-GOLVVÄRME

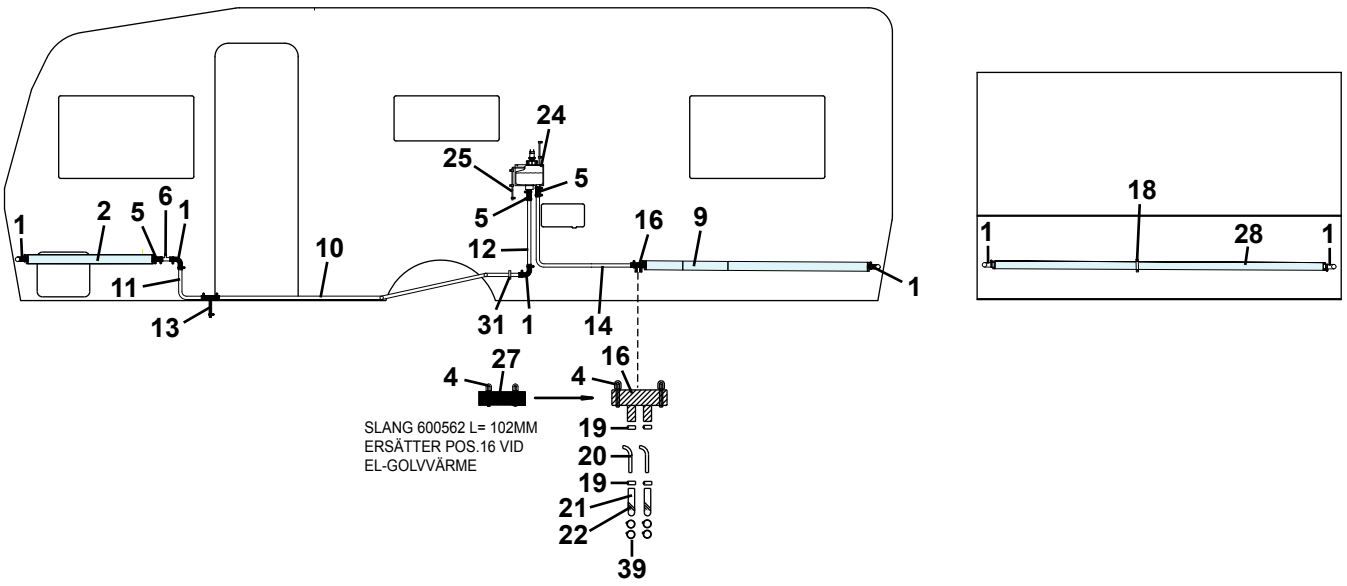
1
2
5
6
1
11
13
10
24
25
5
5
12
31
1
16
9
14
1
18
1
28
1
4
27
4
16
19
20
19
21
22
39
SLANG 600562 L= 102MM
ERSÄTTER POS.16 VID
EL-GOLVVÄRME

Pos Fig	Det. nr Part. No	Ingår/Fitted 590					Benämning	Description
1	903006	x					Slang vinkel (gummi)	Hose elbow (rubber)
2	601037	x					Konvektor L=2000 mm	Convector L=2000 mm
3	601794	x					Rör värme P 555	Heat pipe P 555
4	800291	x					Klammer slang	Hose clip
5	600183	x					Slang gummi L=70 mm	Hose rubber L=70 mm
6	601697	x					Rör avluftning	Pipe purging
7	601801	x					Konvektor L=900 mm deltät	Convector L=900 mm
8	601833	x					Rör värme P 581	Heat pipe P 581
9	601417	x					Konvektor L=1550 mm deltät	Convector L=1550 mm
10	601831	x					Rör värme P 579	Heat pipe P 579
11	601796	x					Rör värme P 557	Heat pipe P 557
12	601791	x					Rör värme P 552	Heat pipe P 552
13	601800	x					Slang avtappning	Hose drainage
14	601832	x					Rör värme P 580	Heat pipe P 580
16	601360	x					Slang gummi	Hose rubber
18	600801	x					Fäste konvektor	Bracket
19	801326	x					Klammer "Oetiker" 15,7	Clip "Oetiker" 15,7
20	601362	x					Rör golvvärme	Pipe floorheater
21	601361	x					Slang gummi ø = 10 mm	Hose rubber ø = 10 mm
22	500746	M					Kabelband plast	Cable belt plastic
23	601950	x					Rör 10x1 L=70	Pipe 10x1 L=70
24	601485	x					Expansionskärl	Expansion tank
25	600013	M					Slang ø = 6 mm	Hose ø = 6 mm
26	903003	x					Ventil kul	Ball valve
27	600562	M					Slang gummi ø = 22 mm	Hose rubber ø = 22 mm
28	601501	x					Konvektor L=2250 mm	Convector L=2250 mm
29	601687	x					Rör värme P 500	Heat pipe P 500
30	601484	x					Panna kpl.	Boiler cpl.
31	601227	x					Fäste konvektor	Bracket
32	601510	x					Klammer avgasslang	Clip
33	601658	x					Rör värme P 472	Heat pipe P 472
34	601709	x					Cirkulationspump 230 V kpl.	Circulating pump 230 V cpl.
39	801329	x					Klammer "Oetiker" 18,5	Clip "Oetiker" 18,5
							M= Metervara	M= On the metre

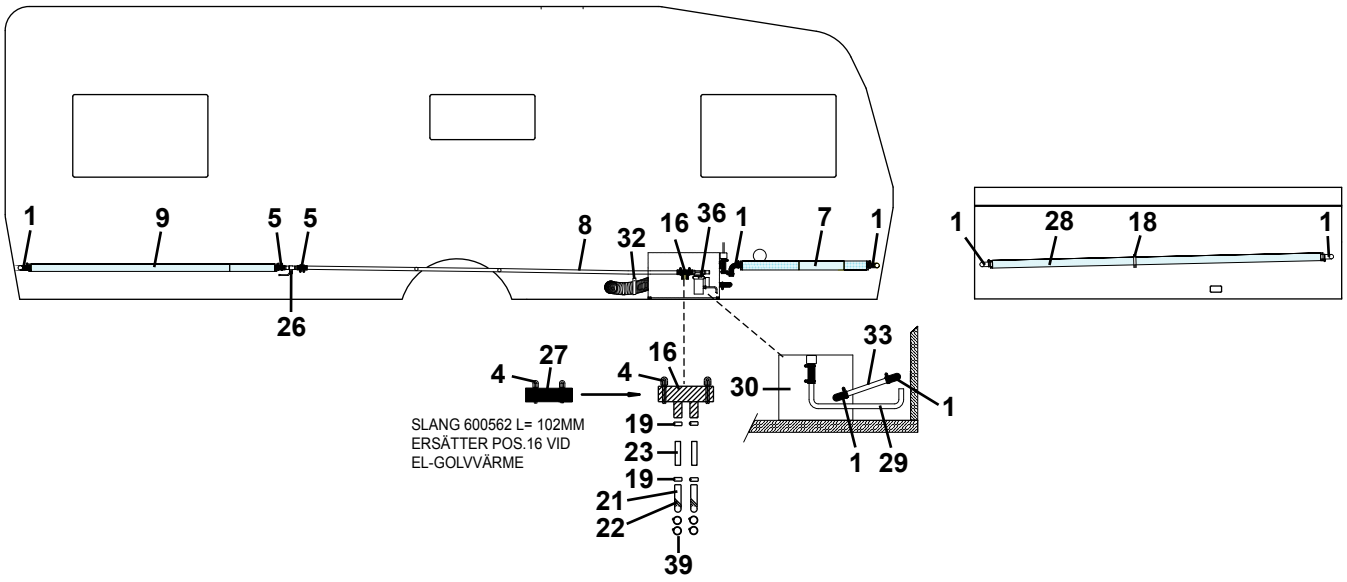
1
9
5
5
26
8
32
16
36
1
7
1
1
28
18
1
4
27
4
16
19
23
19
21
22
39
SLANG 600562 L= 102MM
ERSÄTTER POS.16 VID
EL-GOLVVÄRME
30
33
1
1
29

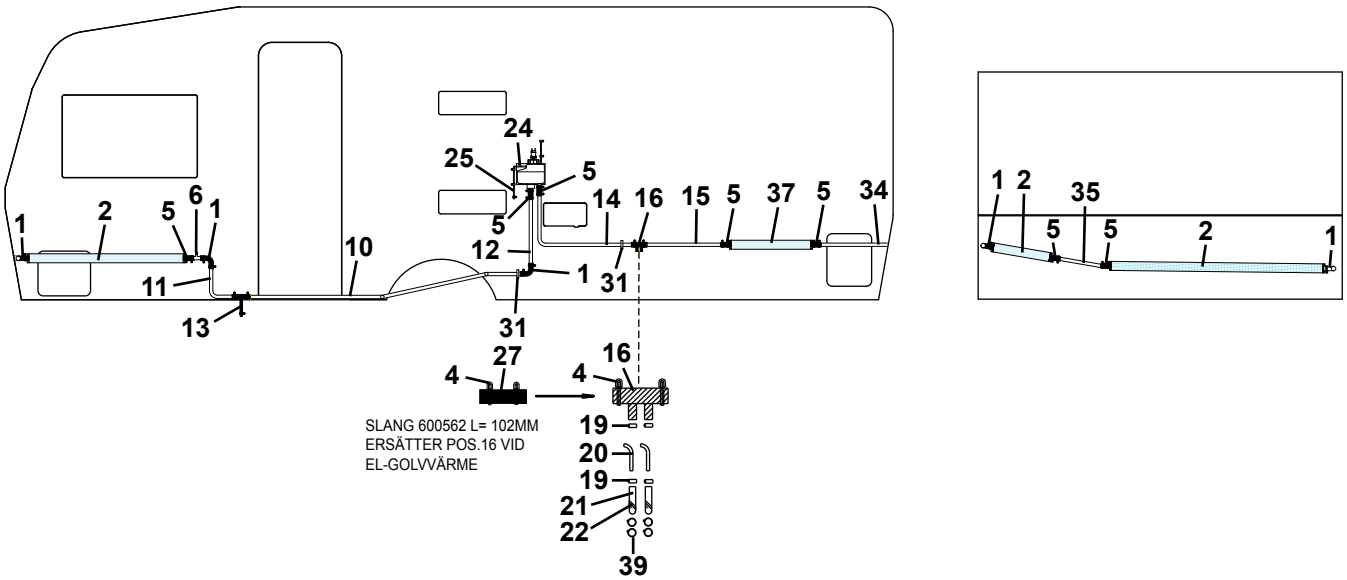
1
2
5
6
1
10
11
13
24
25
5
5
12
1
31
31
14
16
15
5
37
5
34
1
2
35
5
5
2
1
4
27
4
16
19
20
19
21
22
39
SLANG 600562 L= 102MM
ERSÄTTER POS.16 VID
EL-GOLVVÄRME

Pos Fig	Det. nr Part. No	Ingår/Fitted 590 CTH					Benämning	Description
1	903006	x					Slang vinkel (gummi)	Hose elbow (rubber)
2	601037	x					Konvektor L=2000 mm	Convector L=2000 mm
4	800291	x					Klammer slang	Hose clip
5	600183	x					Slang gummi L=70 mm	Hose rubber L=70 mm
6	601697	x					Rör avluftning	Pipe purging
7	601801	x					Konvektor L=900 mm deltät	Convector L=900 mm
8	601881	x					Rör värme P 616	Heat pipe P 616
9	601807	x					Konvektor L=1700 mm deltät	Convector L=1700 mm
10	601882	x					Rör värme P 617	Heat pipe P 617
11	601796	x					Rör värme P 557	Heat pipe P 557
12	601791	x					Rör värme P 552	Heat pipe P 552
13	601800	x					Slang avtappning	Hose drainage
14	601812	x					Rör värme P 564	Heat pipe P 564
15	601809	x					Rör värme P 561	Heat pipe P 561
16	601360	x					Slang gummi	Hose rubber
18	600801	x					Fäste konvektor	Bracket
19	801326	x					Klammer "Oetiker" 15,7	Clip "Oetiker" 15,7
20	601362	x					Rör golvvärme	Pipe floorheater
21	601361	x					Slang gummi ø = 10 mm	Hose rubber ø = 10 mm
22	500746	M					Kabelband plast	Cable belt plastic
23	601950	x					Rör 10x1 L=70	Pipe 10x1 L=70
24	601485	x					Expansionskärl	Expansion tank
25	600013	M					Slang ø = 6 mm	Hose ø = 6 mm
26	903003	x					Ventil kul	Ball valve
27	600562	M					Slang gummi ø = 22 mm	Hose rubber ø = 22 mm
28	601501	x					Konvektor L=2250 mm	Convector L=2250 mm
29	601687	x					Rör värme P 500	Heat pipe P 500
30	601484	x					Panna kpl.	Boiler cpl.
31	601227	x					Fäste konvektor	Bracket
32	601510	x					Klammer avgasslang	Clip
33	601658	x					Rör värme P 472	Heat pipe P 472
34	601728	x					Rör värme P 515	Heat pipe P 515
35	601810	x					Rör värme P 562	Heat pipe P 562
36	601709	x					Cirkulationspump 230 V kpl.	Circulating pump 230 V cpl.
37	601226	x					Konvektor L=2000 mm tät	Convector L=2000 mm tight
39	801329	x					Klammer "Oetiker" 18,5	Clip "Oetiker" 18,5
							M= Metervara	M= On the metre

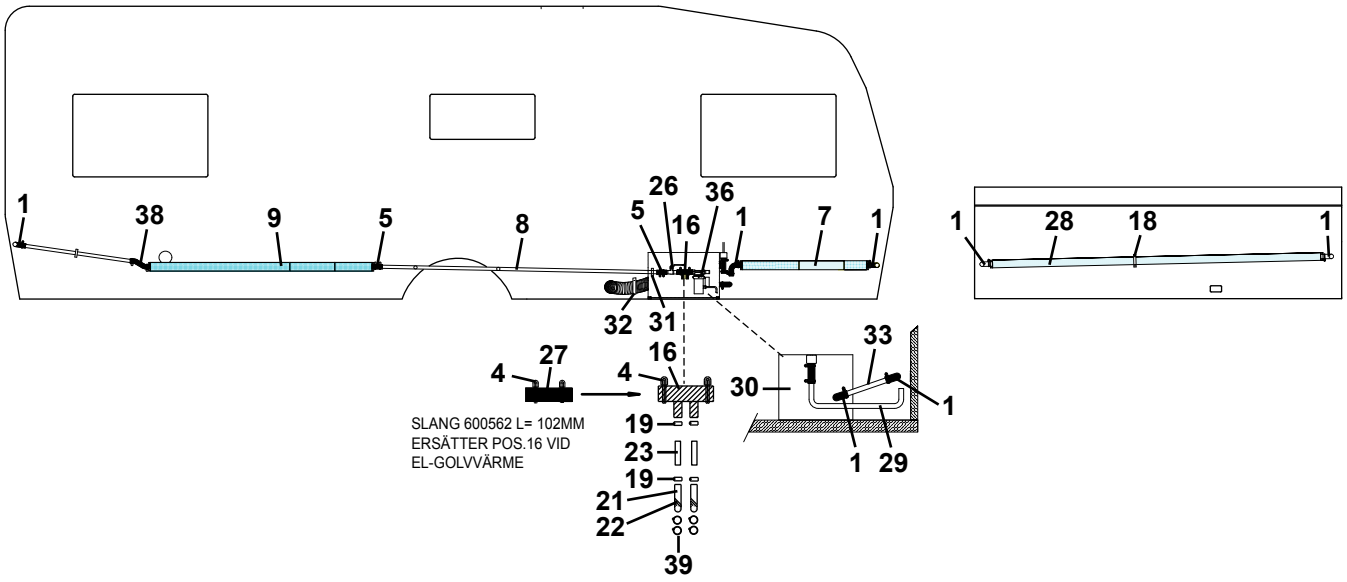
1
38
9
5
8
5
26
16
36
1
7
1
32
31
1
28
18
1
4
27
4
16
30
33
1
1
29
SLANG 600562 L= 102MM
ERSÄTTER POS.16 VID
EL-GOLVVÄRME
19
23
19
21
22
39

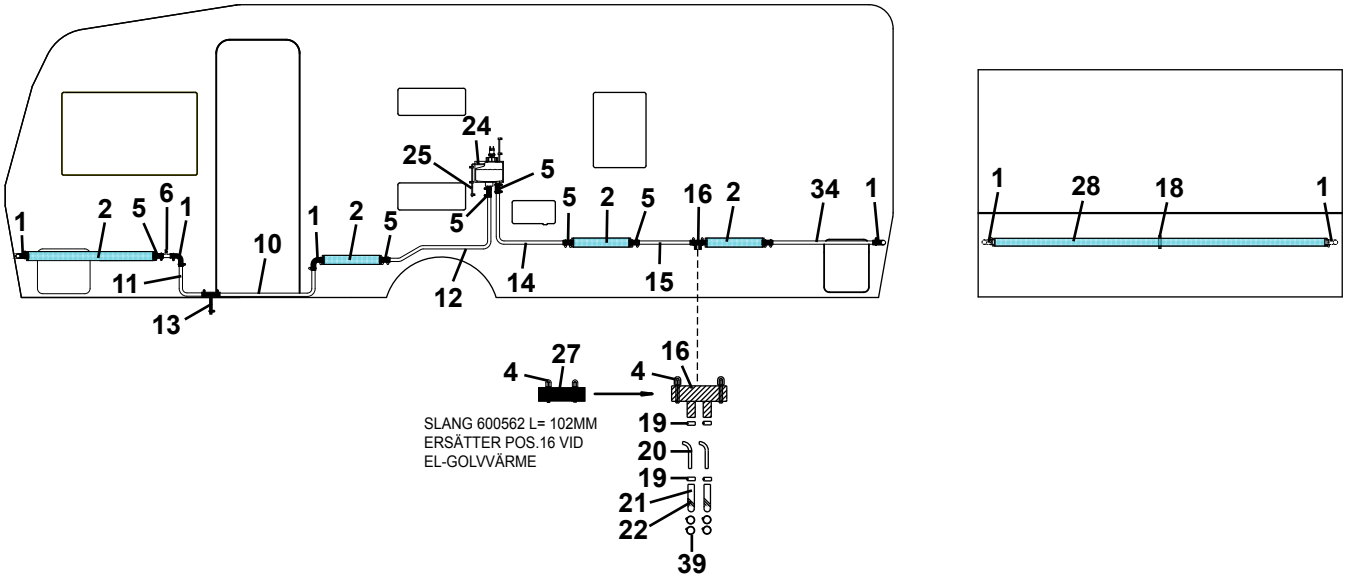
1
2
5
6
1
10
11
13
1
2
5
12
24
25
5
5
14
5
2
5
15
16
2
34
1
1
28
18
1
4
27
4
16
SLANG 600562 L= 102MM
ERSÄTTER POS.16 VID
EL-GOLVVÄRME
19
20
19
21
22
39

Pos Fig	Det. nr Part. No	Ingår/Fitted 590 TR					Benämning	Description
1	903006	x					Slang vinkel (gummi)	Hose elbow (rubber)
2	601037	x					Konvektor L=2000 mm	Convector L=2000 mm
4	800291	x					Klammer slang	Hose clip
5	600183	x					Slang gummi L=70 mm	Hose rubber L=70 mm
6	601697	x					Rör avluftning	Pipe purging
7	601801	x					Konvektor L=900 mm deltät	Convector L=900 mm
8	601962	x					Rör värme P 669	Heat pipe P 669
9	601417	x					Konvektor L=1550 mm deltät	Convector L=1550 mm
10	601961	x					Rör värme P 668	Heat pipe P 668
11	601796	x					Rör värme P 557	Heat pipe P 557
12	601959	x					Rör värme P 666	Heat pipe P 666
13	601800	x					Slang avtappning	Hose drainage
14	601960	x					Rör värme P 667	Heat pipe P 667
15	601958	x					Rör värme P 665	Heat pipe P 665
16	601360	x					Slang gummi	Hose rubber
18	600801	x					Fäste konvektor	Bracket
19	801326	x					Klammer "Oetiker" 15,7	Clip "Oetiker" 15,7
20	601362	x					Rör golvvärme	Pipe floorheater
21	601361	x					Slang gummi ø = 10 mm	Hose rubber ø = 10 mm
22	500746	M					Kabelband plast	Cable belt plastic
23	601950	x					Rör 10x1 L=70	Pipe 10x1 L=70
24	601485	x					Expansionskärl	Expansion tank
25	600013	M					Slang ø = 6 mm	Hose ø = 6 mm
26	903003	x					Ventil kul	Ball valve
27	600562	M					Slang gummi ø = 22 mm	Hose rubber ø = 22 mm
28	601501	x					Konvektor L=2250 mm	Convector L=2250 mm
29	601687	x					Rör värme P 500	Heat pipe P 500
30	601484	x					Panna kpl.	Boiler cpl.
31	601227	x					Fäste konvektor	Bracket
32	601510	x					Klammer avgasslang	Clip
33	601658	x					Rör värme P 472	Heat pipe P 472
34	601933	x					Rör värme P 654	Heat pipe P 654
36	601709	x					Cirkulationspump 230 V kpl.	Circulating pump 230 V cpl.
38	601001	x					Slang form	Hose
39	801329	x					Klammer "Oetiker" 18,5	Clip "Oetiker" 18,5
							M= Metervara	M= On the metre

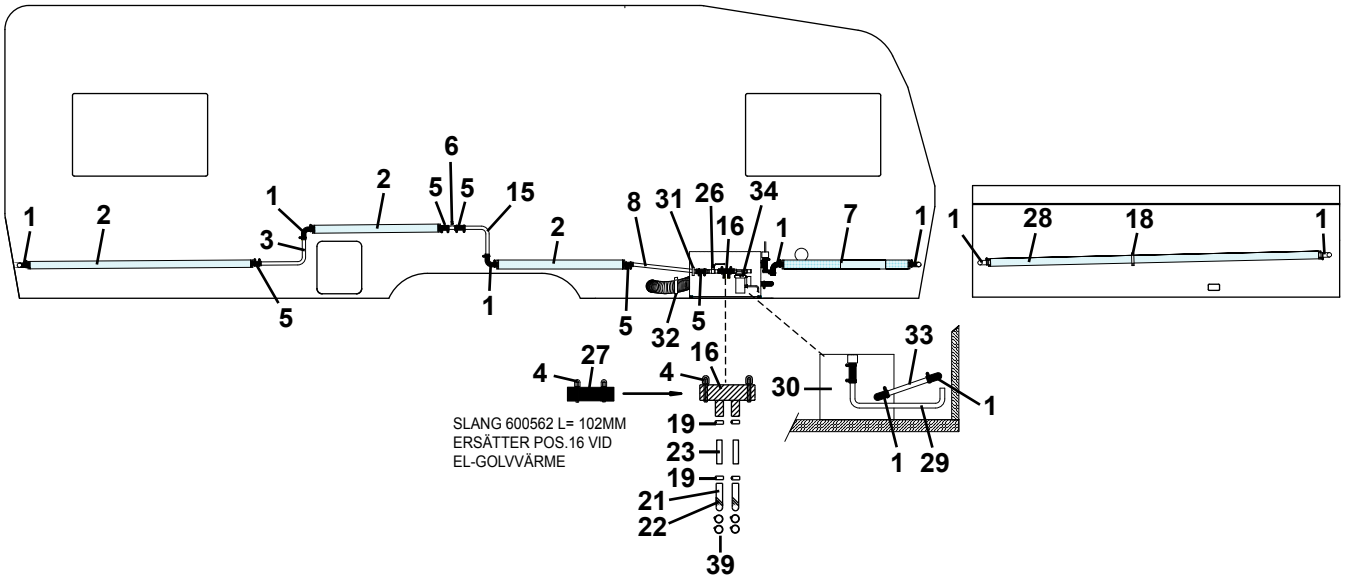
SLANG 600562 L= 102MM
ERSÄTTER POS.16 VID
EL-GOLVVÄRME

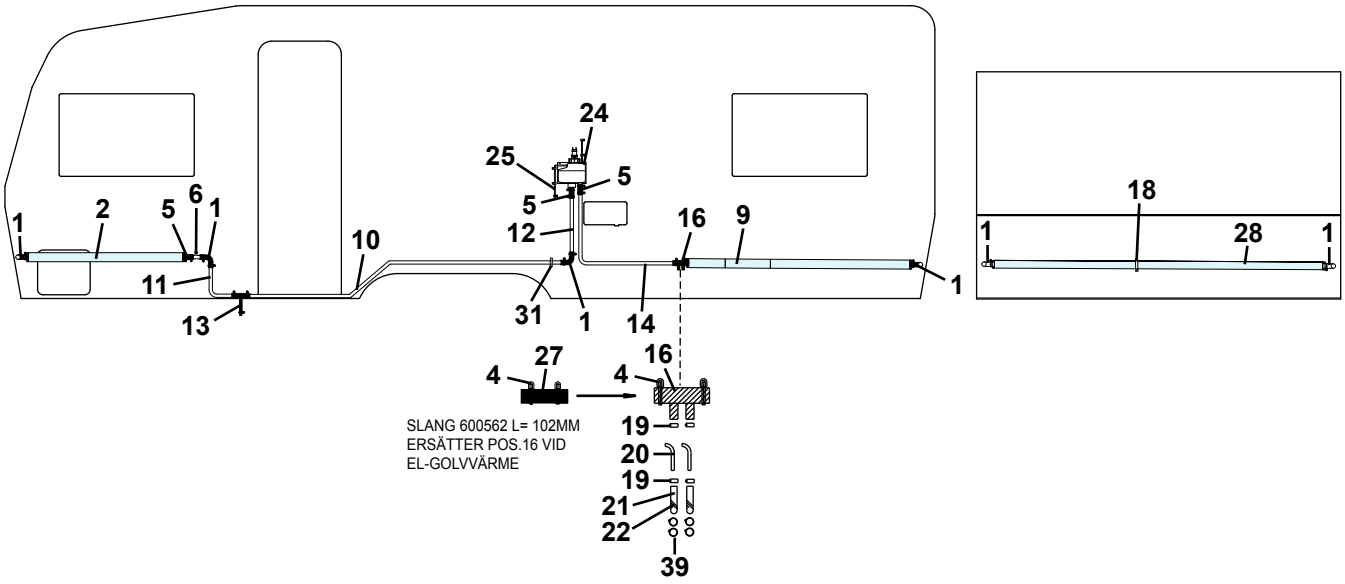
SLANG 600562 L= 102MM
ERSÄTTER POS.16 VID
EL-GOLVVÄRME

Pos Fig	Det. nr Part. No	Ingår/Fitted 620					Benämning	Description
1	903006	x					Slang vinkel (gummi)	Hose elbow (rubber)
2	601037	x					Konvektor L=2000 mm	Convector L=2000 mm
3	601794	x					Rör värme P 555	Heat pipe P 555
4	800291	x					Klammer slang	Hose clip
5	600183	x					Slang gummi L=70 mm	Hose rubber L=70 mm
6	601697	x					Rör avluftning	Pipe purging
7	601801	x					Konvektor L=900 mm deltät	Convector L=900 mm
8	601931	x					Rör värme P 652	Heat pipe P 652
9	601417	x					Konvektor L=1550 mm deltät	Convector L=1550 mm
10	601929	x					Rör värme P 650	Heat pipe P 650
11	601796	x					Rör värme P 557	Heat pipe P 557
12	601873	x					Rör värme P 611	Heat pipe P 611
13	601800	x					Slang avtappning	Hose drainage
14	601832	x					Rör värme P 580	Heat pipe P 580
15	601930	x					Rör värme P 651	Heat pipe P 651
16	601360	x					Slang gummi	Hose rubber
18	600801	x					Fäste konvektor	Bracket
19	801326	x					Klammer "Oetiker" 15,7	Clip "Oetiker" 15,7
20	601362	x					Rör golvvärme	Pipe floorheater
21	601361	x					Slang gummi ø = 10 mm	Hose rubber ø = 10 mm
22	500746	M					Kabelband plast	Cable belt plastic
23	601950	x					Rör 10x1 L=70	Pipe 10x1 L=70
24	601485	x					Expansionskärl	Expansion tank
25	600013	M					Slang ø = 6 mm	Hose ø = 6 mm
26	903003	x					Ventil kul	Ball valve
27	600562	M					Slang gummi ø = 22 mm	Hose rubber ø = 22 mm
28	601501	x					Konvektor L=2250 mm	Convector L=2250 mm
29	601687	x					Rör värme P 500	Heat pipe P 500
30	601484	x					Panna kpl.	Boiler cpl.
31	601227	x					Fäste konvektor	Bracket
32	601510	x					Klammer avgasslang	Clip
33	601658	x					Rör värme P 472	Heat pipe P 472
34	601709	x					Cirkulationspump 230 V kpl.	Circulating pump 230 V cpl.
39	801329	x					Klammer "Oetiker" 18,5	Clip "Oetiker" 18,5
							M= Metervara	M= On the metre

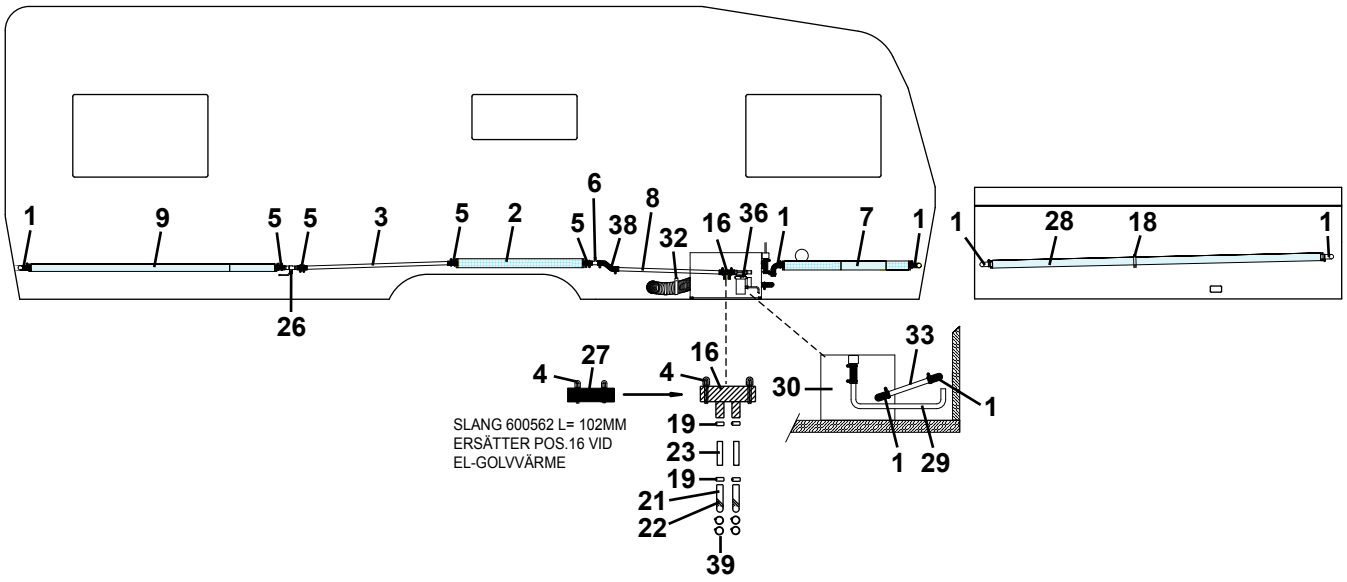
1
9
5
5
3
5
2
5
38
6
8
32
16
36
1
7
1
26
1
28
18
1
27
4
4
16
SLANG 600562 L= 102MM
ERSÄTTER POS.16 VID
EL-GOLVVÄRME
19
23
19
21
22
39
30
33
1
1
29

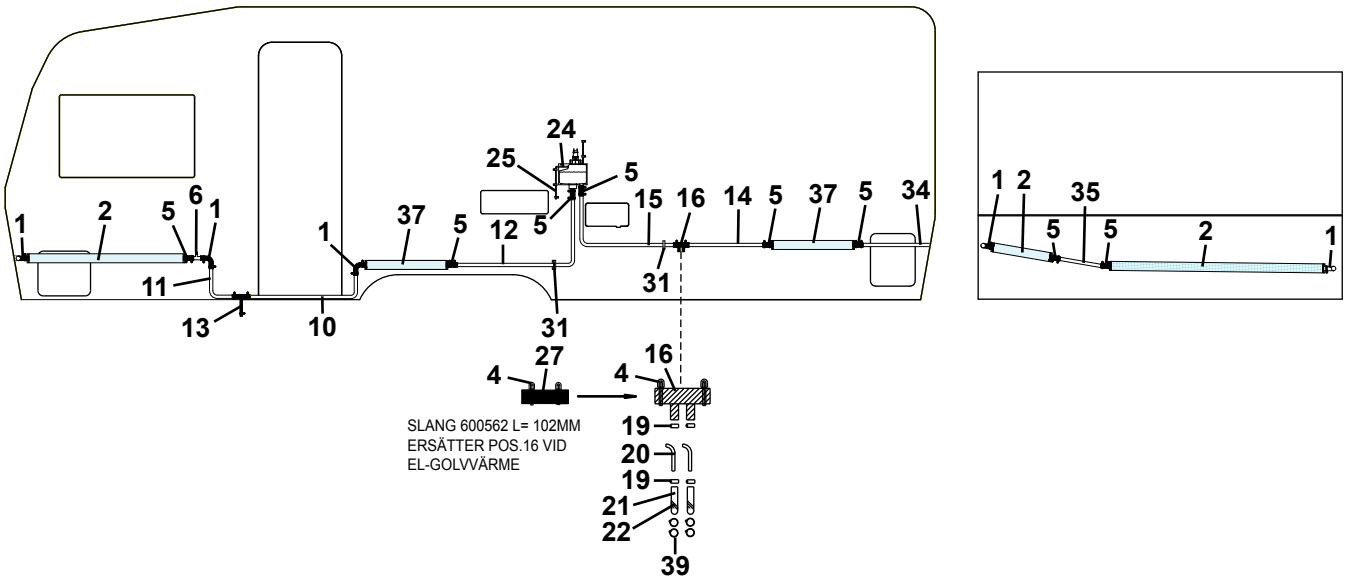
1
2
5
6
1
11
13
1
10
37
5
12
5
24
25
5
31
15
16
14
5
37
5
34
1
2
35
5
5
2
1
27
4
4
16
SLANG 600562 L= 102MM
ERSÄTTER POS.16 VID
EL-GOLVVÄRME
19
20
19
21
22
39

Pos Fig	Det. nr Part. No	Ingår/Fitted 620 CTH					Benämning	Description
1	903006	x					Slang vinkel (gummi)	Hose elbow (rubber)
2	601037	x					Konvektor L=2000 mm	Convector L=2000 mm
3	601839	x					Rör värme P 585	Heat pipe P 585
4	800291	x					Klammer slang	Hose clip
5	600183	x					Slang gummi L=70 mm	Hose rubber L=70 mm
6	601697	x					Rör avluftning	Pipe purging
7	601801	x					Konvektor L=900 mm deltät	Convector L=900 mm
8	601840	x					Rör värme P 586	Heat pipe P 586
9	601807	x					Konvektor L=1700 mm deltät	Convector L=1700 mm
10	601842	x					Rör värme P 588	Heat pipe P 588
11	601796	x					Rör värme P 557	Heat pipe P 557
12	601841	x					Rör värme P 587	Heat pipe P 587
13	601800	x					Slang avtappning	Hose drainage
14	601809	x					Rör värme P 561	Heat pipe P 561
15	601812	x					Rör värme P 564	Heat pipe P 564
16	601360	x					Slang gummi	Hose rubber
18	600801	x					Fäste konvektor	Bracket
19	801326	x					Klammer "Oetiker" 15,7	Clip "Oetiker" 15,7
20	601362	x					Rör golvvärme	Pipe floorheater
21	601361	x					Slang gummi ø = 10 mm	Hose rubber ø = 10 mm
22	500746	M					Kabelband plast	Cable belt plastic
23	601950	x					Rör 10x1 L=70	Pipe 10x1 L=70
24	601485	x					Expansionskärl	Expansion tank
25	600013	M					Slang ø = 6 mm	Hose ø = 6 mm
26	903003	x					Ventil kul	Ball valve
27	600562	M					Slang gummi ø = 22 mm	Hose rubber ø = 22 mm
28	601501	x					Konvektor L=2250 mm	Convector L=2250 mm
29	601687	x					Rör värme P 500	Heat pipe P 500
30	601484	x					Panna kpl.	Boiler cpl.
31	601227	x					Fäste konvektor	Bracket
32	601510	x					Klammer avgasslang	Clip
33	601658	x					Rör värme P 472	Heat pipe P 472
34	601728	x					Rör värme P 515	Heat pipe P 515
35	601810	x					Rör värme P 562	Heat pipe P 562
36	601709	x					Cirkulationspump 230 V kpl.	Circulating pump 230 V cpl.
37	601226	x					Konvektor L=2000 mm tät	Convector L=2000 mm tight
38	601001	x					Slang form	Hose
39	801329	x					Klammer "Oetiker" 18,5	Clip "Oetiker" 18,5
							M= Metervara	M= On the metre

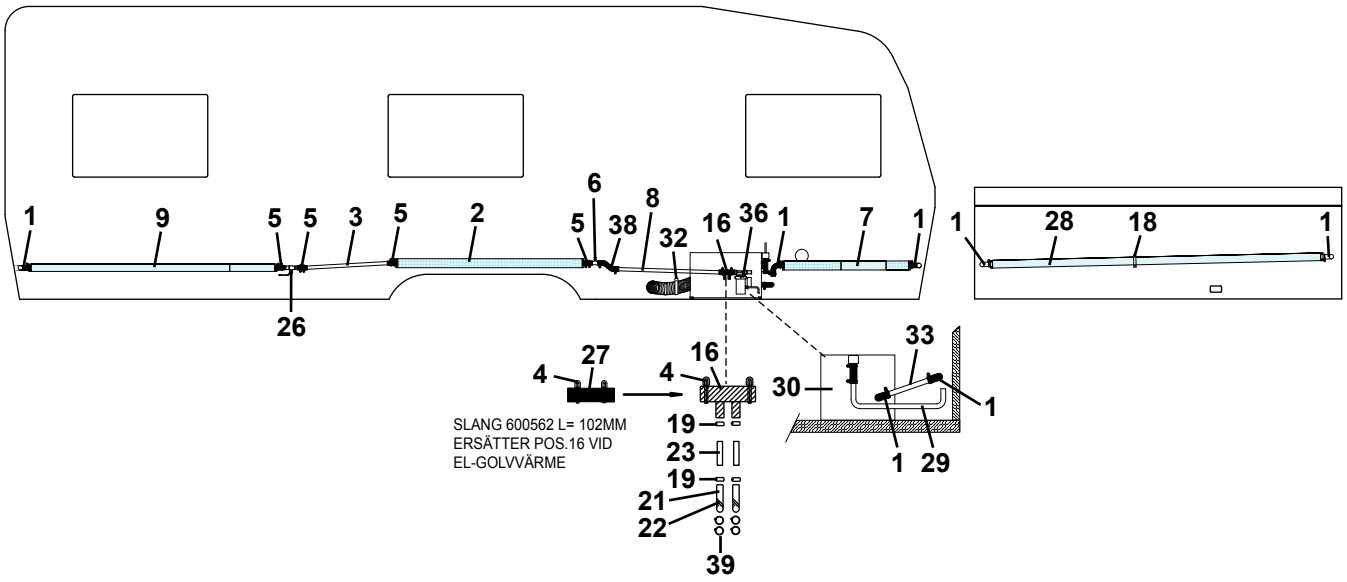
1
9
5
5
3
5
2
5
6
38
8
32
16
36
1
7
1
26
1
28
18
1
4
27
4
16
30
33
1
1
29
SLANG 600562 L= 102MM
ERSÄTTER POS.16 VID
EL-GOLVVÄRME
19
23
19
21
22
39

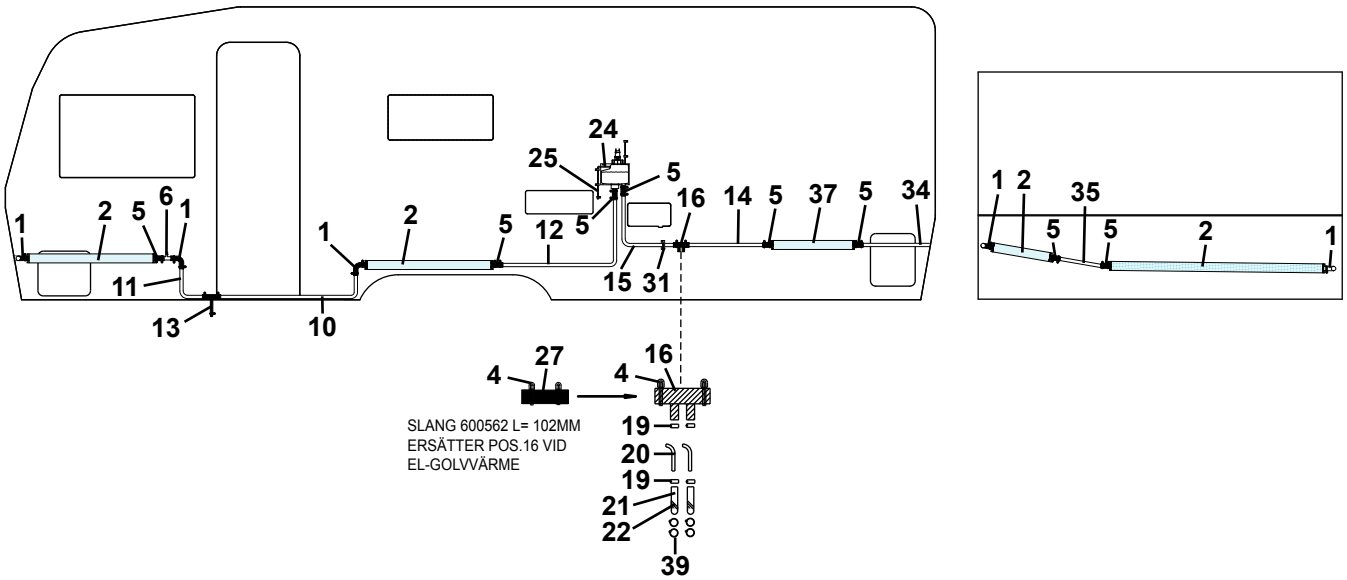
1
2
5
6
1
11
13
1
2
5
10
12
5
24
25
5
16
14
5
37
5
34
15
31
1
2
35
5
5
2
1
4
27
4
16
SLANG 600562 L= 102MM
ERSÄTTER POS.16 VID
EL-GOLVVÄRME
19
20
19
21
22
39

Pos Fig	Det. nr Part. No	Ingår/Fitted 620 CTX 2,5					Benämning	Description
1	903006	x					Slang vinkel (gummi)	Hose elbow (rubber)
2	601037	x					Konvektor L=2000 mm	Convector L=2000 mm
3	601844	x					Rör värme P 589	Heat pipe P 589
4	800291	x					Klammer slang	Hose clip
5	600183	x					Slang gummi L=70 mm	Hose rubber L=70 mm
6	601697	x					Rör avluftning	Pipe purging
7	601801	x					Konvektor L=900 mm deltät	Convector L=900 mm
8	601840	x					Rör värme P 586	Heat pipe P 586
9	601807	x					Konvektor L=1700 mm deltät	Convector L=1700 mm
10	601845	x					Rör värme P 590	Heat pipe P 590
11	601796	x					Rör värme P 557	Heat pipe P 557
12	601846	x					Rör värme P 591	Heat pipe P 591
13	601800	x					Slang avtappning	Hose drainage
14	601879	x					Rör värme P 615	Heat pipe P 615
15	601847	x					Rör värme P 592	Heat pipe P 592
16	601360	x					Slang gummi	Hose rubber
18	600801	x					Fäste konvektor	Bracket
19	801326	x					Klammer "Oetiker" 15,7	Clip "Oetiker" 15,7
20	601362	x					Rör golvvärme	Pipe floorheater
21	601361	x					Slang gummi ø = 10 mm	Hose rubber ø = 10 mm
22	500746	M					Kabelband plast	Cable belt plastic
23	601950	x					Rör 10x1 L=70	Pipe 10x1 L=70
24	601485	x					Expansionskärl	Expansion tank
25	600013	M					Slang ø = 6 mm	Hose ø = 6 mm
26	903003	x					Ventil kul	Ball valve
27	600562	M					Slang gummi ø = 22 mm	Hose rubber ø = 22 mm
28	601501	x					Konvektor L=2250 mm	Convector L=2250 mm
29	601687	x					Rör värme P 500	Heat pipe P 500
30	601484	x					Panna kpl.	Boiler cpl.
31	601227	x					Fäste konvektor	Bracket
32	601510	x					Klammer avgasslang	Clip
33	601658	x					Rör värme P 472	Heat pipe P 472
34	601728	x					Rör värme P 515	Heat pipe P 515
35	601810	x					Rör värme P 562	Heat pipe P 562
36	601709	x					Cirkulationspump 230 V kpl.	Circulating pump 230 V cpl.
37	601226	x					Konvektor L=2000 mm tät	Convector L=2000 mm tight
38	601001	x					Slang form	Hose
39	801329	x					Klammer "Oetiker" 18,5	Clip "Oetiker" 18,5
							M= Metervara	M= On the metre

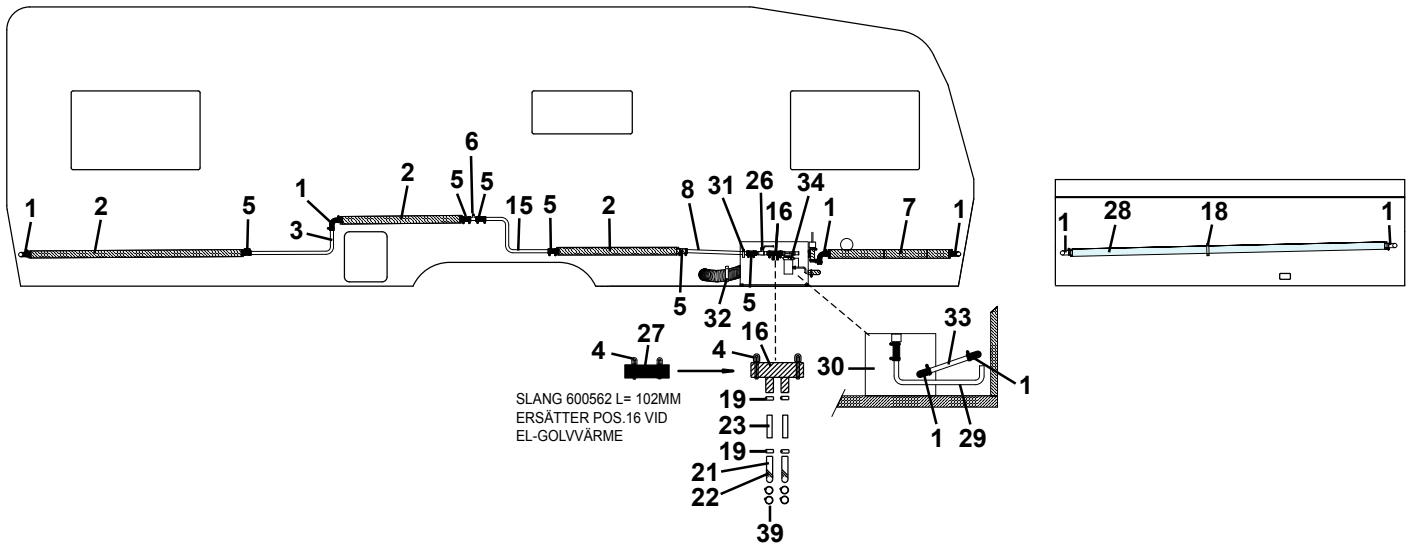
SLANG 600562 L= 102MM
ERSÄTTER POS.16 VID
EL-GOLVVÄRME

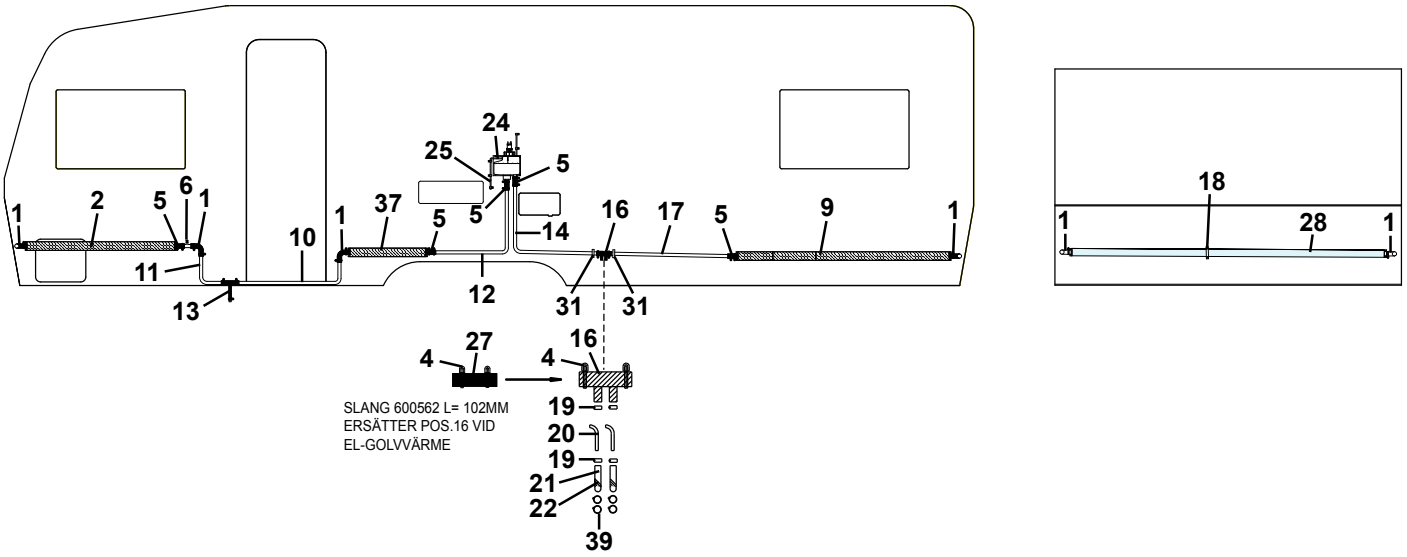
SLANG 600562 L= 102MM
ERSÄTTER POS.16 VID
EL-GOLVVÄRME

Pos Fig	Det. nr Part. No	Ingår/Fitted 680					Benämning	Description
1	903006	x					Slang vinkel (gummi)	Hose elbow (rubber)
2	601037	x					Konvektor L=2000 mm	Convector L=2000 mm
3	601851	x					Rör värme P 593	Heat pipe P 593
4	800291	x					Klammer slang	Hose clip
5	600183	x					Slang gummi L=70 mm	Hose rubber L=70 mm
6	601697	x					Rör avluftning	Pipe purging
7	601801	x					Konvektor L=900 mm deltät	Convector L=900 mm
8	601686	x					Rör värme P 499	Heat pipe P 499
9	601417	x					Konvektor L=1550 mm deltät	Convector L=1550 mm
10	601842	x					Rör värme P 588	Heat pipe P 588
11	601796	x					Rör värme P 557	Heat pipe P 557
12	601925	x					Rör värme P 647	Heat pipe P 647
13	601800	x					Slang avtappning	Hose drainage
14	601926	x					Rör värme P 648	Heat pipe P 648
15	601852	x					Rör värme P 594	Heat pipe P 594
16	601360	x					Slang gummi	Hose rubber
17	601927	x					Rör värme P 649	Heat pipe P 649
18	600801	x					Fäste konvektor	Bracket
19	801326	x					Klammer "Oetiker" 15,7	Clip "Oetiker" 15,7
20	601362	x					Rör golvvärme	Pipe floorheater
21	601361	x					Slang gummi ø = 10 mm	Hose rubber ø = 10 mm
22	500746	M					Kabelband plast	Cable belt plastic
23	601950	x					Rör 10x1 L=70	Pipe 10x1 L=70
24	601485	x					Expansionskärl	Expansion tank
25	600013	M					Slang ø = 6 mm	Hose ø = 6 mm
26	903003	x					Ventil kul	Ball valve
27	600562	M					Slang gummi ø = 22 mm	Hose rubber ø = 22 mm
28	601501	x					Konvektor L=2250 mm	Convector L=2250 mm
29	601687	x					Rör värme P 500	Heat pipe P 500
30	601484	x					Panna kpl.	Boiler cpl.
31	601227	x					Fäste konvektor	Bracket
32	601510	x					Klammer avgasslang	Clip
33	601658	x					Rör värme P 472	Heat pipe P 472
34	601709	x					Cirkulationspump 230 V kpl.	Circulating pump 230 V cpl.
37	601226	x					Konvektor L=2000 mm tät	Convector L=2000 mm tight
39	801329	x					Klammer "Oetiker" 18,5	Clip "Oetiker" 18,5
							M= Metervara	M= On the metre

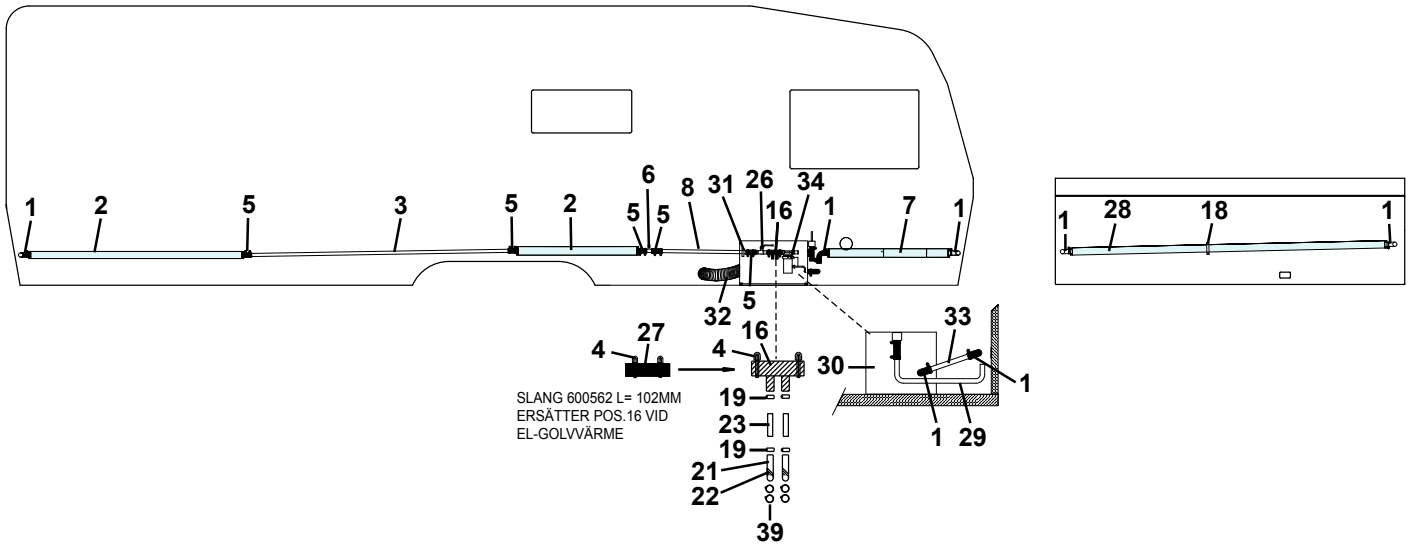
1
2
5
3
5
2
6
5
5
8
31
26
16
34
1
7
1
32
5
4
27
4
16
30
33
1
1
29
19
23
19
21
22
39
SLANG 600562 L= 102MM
ERSÄTTER POS.16 VID
EL-GOLVVÄRME
1
28
18
1

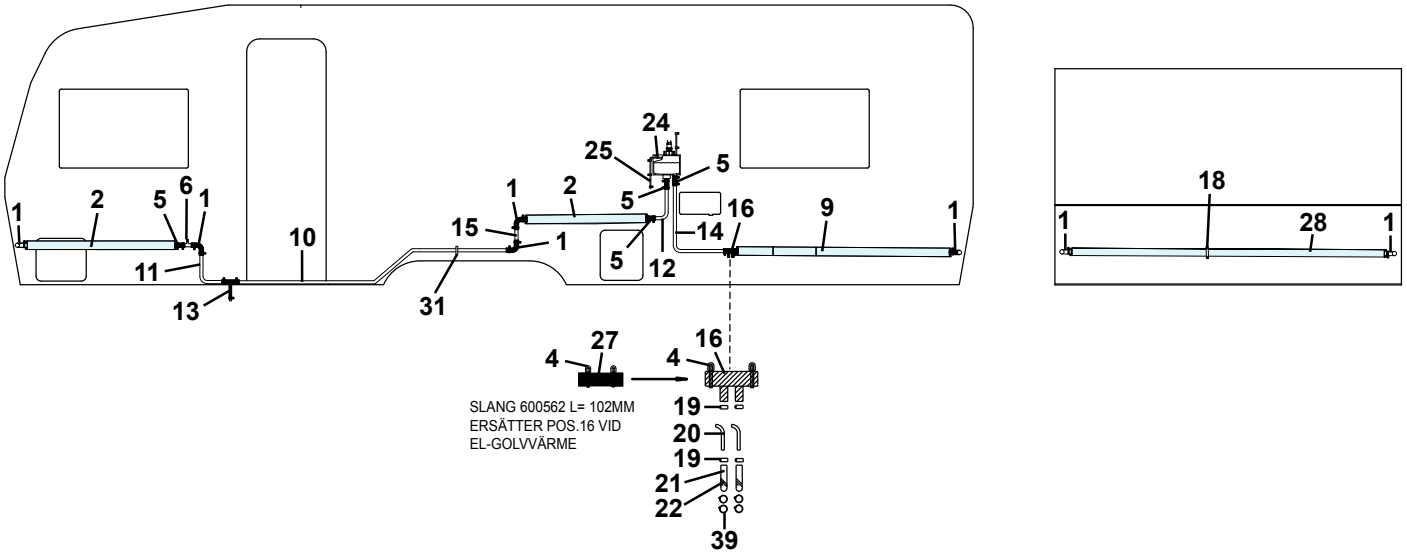
1
2
5
6
1
10
11
13
31
15
1
1
2
5
24
25
5
5
16
14
12
9
1
4
27
4
16
19
20
19
21
22
39
SLANG 600562 L= 102MM
ERSÄTTER POS.16 VID
EL-GOLVVÄRME
18
1
28
1

Pos Fig	Det. nr Part. No	Ingår/Fitted 680 BKS					Benämning	Description
1	903006	x					Slang vinkel (gummi)	Hose elbow (rubber)
2	601037	x					Konvektor L=2000 mm	Convector L=2000 mm
3	601899	x					Rör värme P 629	Heat pipe P 629
4	800291	x					Klammer slang	Hose clip
5	600183	x					Slang gummi L=70 mm	Hose rubber L=70 mm
6	601697	x					Rör avluftning	Pipe purging
7	601801	x					Konvektor L=900 mm deltät	Convector L=900 mm
8	601933	x					Rör värme P 654	Heat pipe P 654
9	601417	x					Konvektor L=1550 mm deltät	Convector L=1550 mm
10	601900	x					Rör värme P 630	Heat pipe P 630
11	601796	x					Rör värme P 557	Heat pipe P 557
12	601901	x					Rör värme P 631	Heat pipe P 631
13	601800	x					Slang avtappning	Hose drainage
14	601898	x					Rör värme P 628	Heat pipe P 628
15	601688	x					Rör värme P 501	Heat pipe P 501
16	601360	x					Slang gummi	Hose rubber
18	600801	x					Fäste konvektor	Bracket
19	801326	x					Klammer "Oetiker" 15,7	Clip "Oetiker" 15,7
20	601362	x					Rör golvvärme	Pipe floorheater
21	601361	x					Slang gummi ø = 10 mm	Hose rubber ø = 10 mm
22	500746	M					Kabelband plast	Cable belt plastic
23	601950	x					Rör 10x1 L=70	Pipe 10x1 L=70
24	601485	x					Expansionskärl	Expansion tank
25	600013	M					Slang ø = 6 mm	Hose ø = 6 mm
26	903003	x					Ventil kul	Ball valve
27	600562	M					Slang gummi ø = 22 mm	Hose rubber ø = 22 mm
28	601501	x					Konvektor L=2250 mm	Convector L=2250 mm
29	601687	x					Rör värme P 500	Heat pipe P 500
30	601484	x					Panna kpl.	Boiler cpl.
31	601227	x					Fäste konvektor	Bracket
32	601510	x					Klammer avgasslang	Clip
33	601658	x					Rör värme P 472	Heat pipe P 472
34	601709	x					Cirkulationspump 230 V kpl.	Circulating pump 230 V cpl.
39	801329	x					Klammer "Oetiker" 18,5	Clip "Oetiker" 18,5
							M= Metervara	M= On the metre

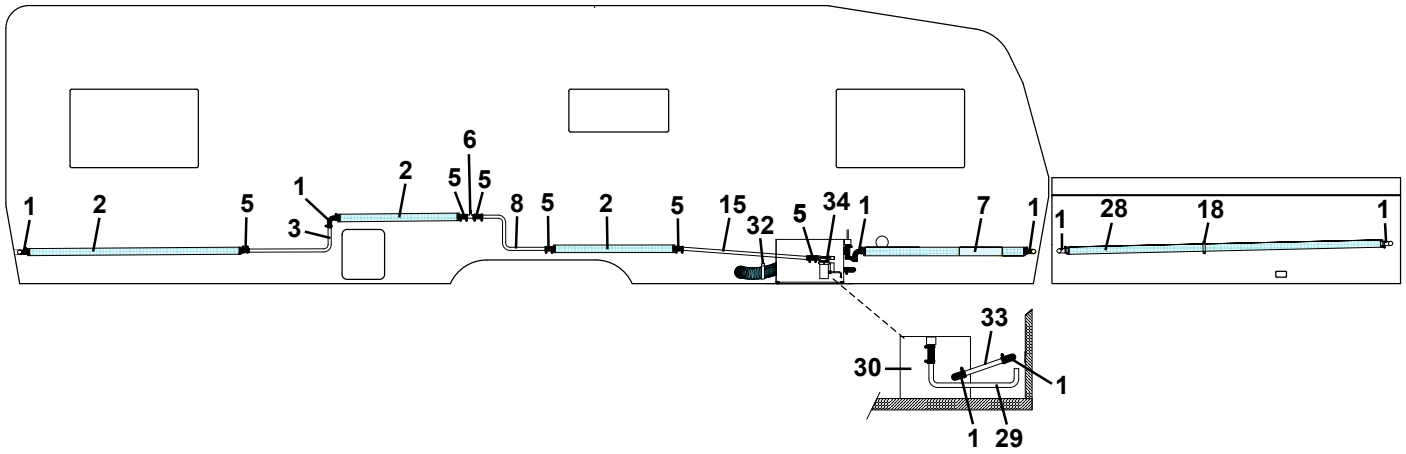
1
2
5
1
3
2
6
5
5
8
5
2
5
15
32
5
34
1
7
1
1
28
18
1
33
30
1
1
29

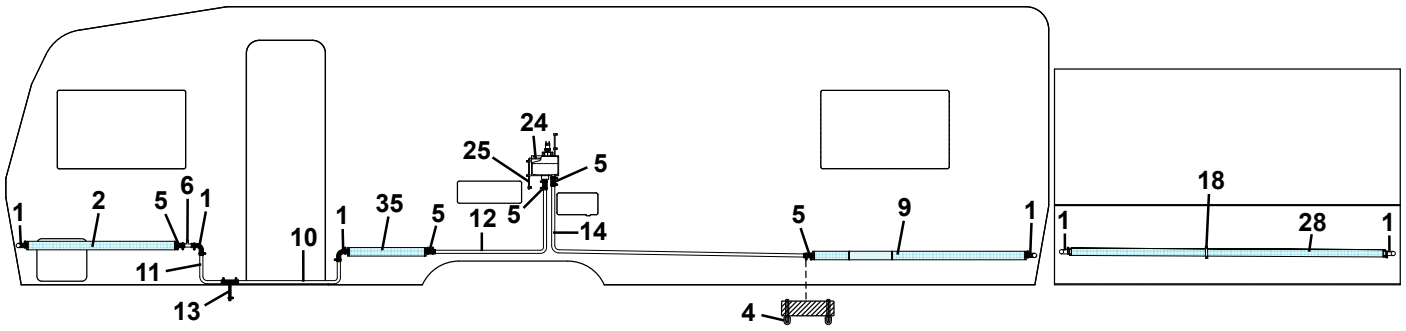
1
2
5
6
1
10
11
13
1
35
5
12
24
25
5
5
14
5
9
1
4
18
1
28
1

Pos Fig	Det. nr Part. No	Ingår/Fitted 730					Benämning	Description
1	903006	x					Slang vinkel (gummi)	Hose elbow (rubber)
2	601037	x					Konvektor L=2000 mm	Convector L=2000 mm
3	601851	x					Rör värme P 593	Heat pipe P 593
4	800291	x					Klammer slang	Hose clip
5	600183	x					Slang gummi L=70 mm	Hose rubber L=70 mm
6	601697	x					Rör avluftning	Pipe purging
7	601804	x					Konvektor L=1180 mm deltät	Convector L=1180 mm
8	601852	x					Rör värme P 594	Heat pipe P 594
9	601417	x					Konvektor L=1550 mm deltät	Convector L=1550 mm
10	601842	x					Rör värme P 588	Heat pipe P 588
11	601796	x					Rör värme P 557	Heat pipe P 557
12	601841	x					Rör värme P 587	Heat pipe P 587
13	601800	x					Slang avtappning	Hose drainage
14	601853	x					Rör värme P 595	Heat pipe P 595
15	601854	x					Rör värme P 596	Heat pipe P 596
18	600801	x					Fäste konvektor	Bracket
24	601485	x					Expansionskärl	Expansion tank
25	600013	M					Slang ø = 6 mm	Hose ø = 6 mm
28	601501	x					Konvektor L=2250 mm	Convector L=2250 mm
29	601687	x					Rör värme P 500	Heat pipe P 500
30	601484	x					Panna kpl.	Boiler cpl.
31	601227	x					Fäste konvektor	Bracket
32	601510	x					Klammer avgasslang	Clip
33	601658	x					Rör värme P 472	Heat pipe P 472
34	601709	x					Cirkulationspump 230 V kpl.	Circulating pump 230 V cpl.
35	601226	x					Konvektor L=2000 mm tät	Convector L=2000 mm tight
							M= Metervara	M= On the metre

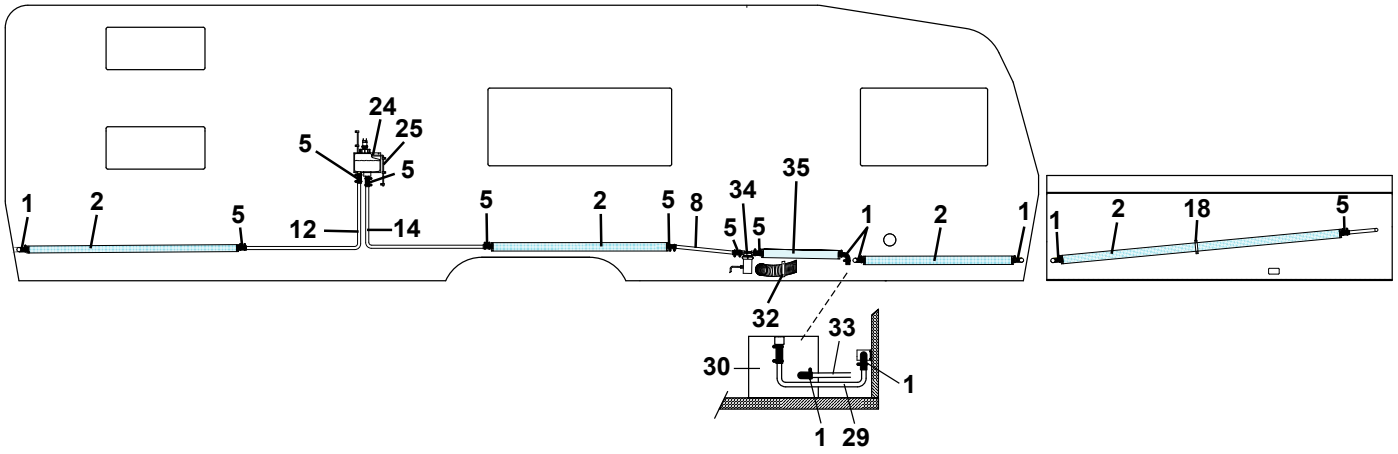
24
25
5
5
1
2
5
12
14
5
2
5
8
34
5
5
35
1
2
1
1
2
18
5
32
33
30
1
1
29

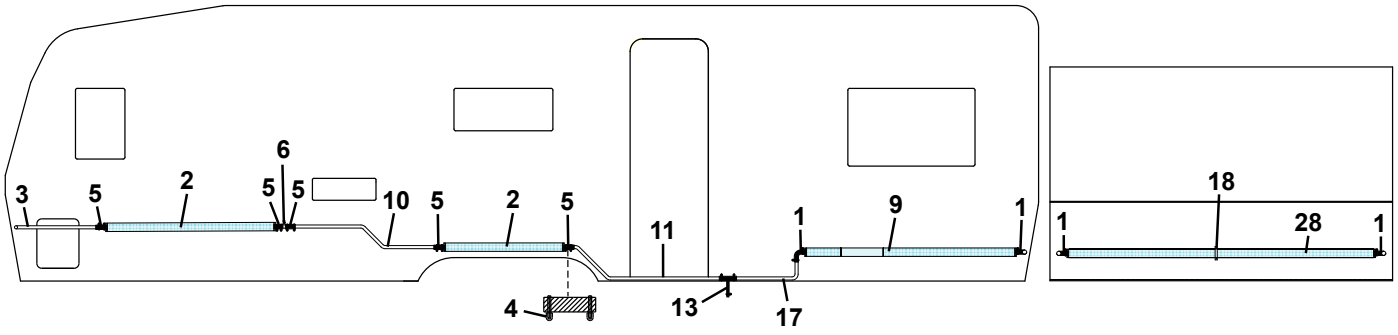
6
3
5
2
5
5
10
5
2
5
11
1
9
1
4
13
17
18
1
28
1

Pos Fig	Det. nr Part. No	Ingår/Fitted 730 BKX					Benämning	Description
1	903006	x					Slang vinkel (gummi)	Hose elbow (rubber)
2	601037	x					Konvektor L=2000 mm	Convector L=2000 mm
3	601823	x					Rör värme P 572	Heat pipe P 572
4	800291	x					Klammer slang	Hose clip
5	600183	x					Slang gummi L=70 mm	Hose rubber L=70 mm
6	601697	x					Rör avluftning	Pipe purging
8	601858	x					Rör värme P 599	Heat pipe P 599
9	601417	x					Konvektor L=1550 mm deltät	Convector L=1550 mm
10	601730	x					Rör värme P 517	Heat pipe P 517
11	601860	x					Rör värme P 601	Heat pipe P 601
12	601861	x					Rör värme P 602	Heat pipe P 602
13	601800	x					Slang avtappning	Hose drainage
14	601859	x					Rör värme P 600	Heat pipe P 600
17	601857	x					Rör värme P 598	Heat pipe P 598
18	600801	x					Fäste konvektor	Bracket
24	601485	x					Expansionskärl	Expansion tank
25	600013	M					Slang ø = 6 mm	Hose ø = 6 mm
28	601501	x					Konvektor L=2250 mm	Convector L=2250 mm
29	601687	x					Rör värme P 500	Heat pipe P 500
30	601484	x					Panna kpl.	Boiler cpl.
33	601658	x					Rör värme P 472	Heat pipe P 472
34	601709	x					Cirkulationspump 230 V kpl.	Circulating pump 230 V cpl.
35	601226	x					Konvektor L=2000 mm tät	Convector L=2000 mm tight
							M= Metervara	M= On the metre

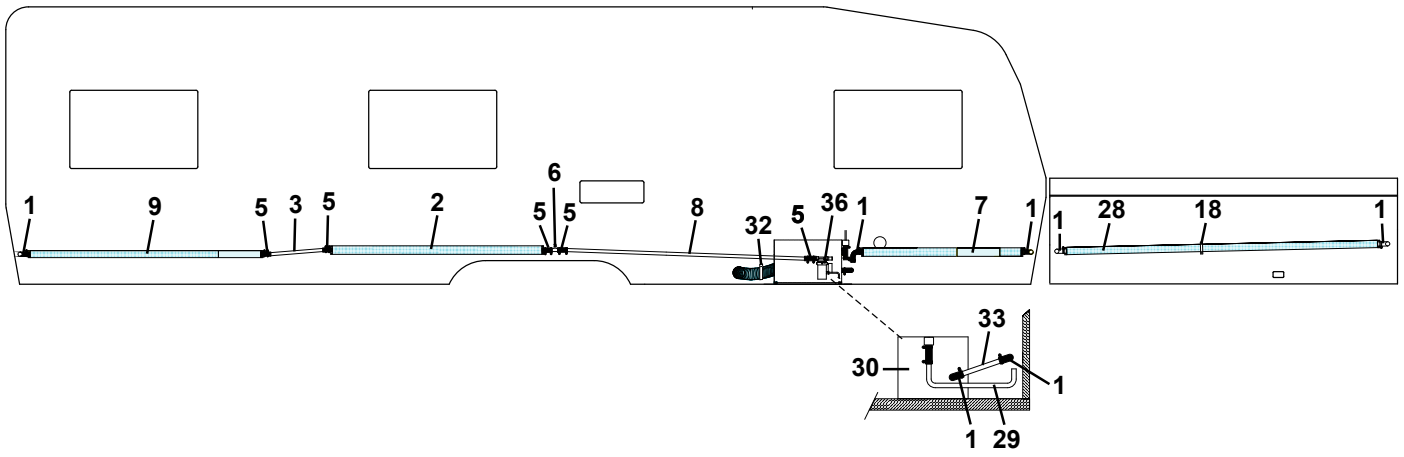
1
9
5
3
5
2
6
5
5
8
32
5
36
1
7
1
1
28
18
1
33
30
1
1
1
29

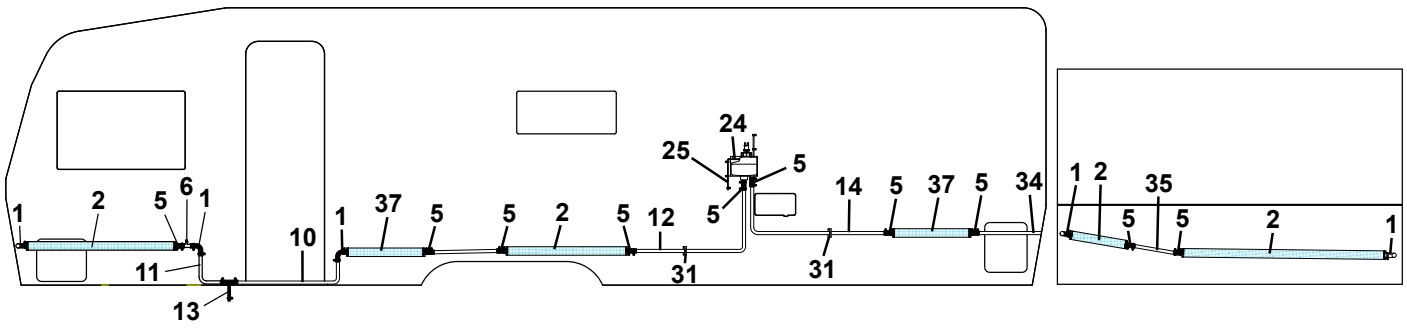
1
2
5
6
1
10
11
13
1
37
5
5
2
5
12
24
25
5
5
31
14
5
31
37
5
34
1
2
35
5
5
2
1

Pos Fig	Det. nr Part. No	Ingår/Fitted 730 CTX					Benämning	Description
1	903006	x					Slang vinkel (gummi)	Hose elbow (rubber)
2	601037	x					Konvektor L=2000 mm	Convector L=2000 mm
3	601867	x					Rör värme P 607	Heat pipe P 607
4	800291	x					Klammer slang	Hose clip
5	600183	x					Slang gummi L=70 mm	Hose rubber L=70 mm
6	601697	x					Rör avluftning	Pipe purging
7	601804	x					Konvektor L=1180 mm deltät	Convector L=1180 mm
8	601866	x					Rör värme P 606	Heat pipe P 606
9	601807	x					Konvektor L=1700 mm deltät	Convector L=1700 mm
10	601842	x					Rör värme P 588	Heat pipe P 588
11	601796	x					Rör värme P 557	Heat pipe P 557
12	601864	x					Rör värme P 604	Heat pipe P 604
13	601800	x					Slang avtappning	Hose drainage
14	601863	x					Rör värme P 603	Heat pipe P 603
18	600801	x					Fäste konvektor	Bracket
24	601485	x					Expansionskärl	Expansion tank
25	600013	M					Slang ø = 6 mm	Hose ø = 6 mm
28	601501	x					Konvektor L=2250 mm	Convector L=2250 mm
29	601687	x					Rör värme P 500	Heat pipe P 500
30	601484	x					Panna kpl.	Boiler cpl.
31	601227	x					Fäste konvektor	Bracket
32	601510	x					Klammer avgasslang	Clip
33	601658	x					Rör värme P 472	Heat pipe P 472
34	601728	x					Rör värme P 515	Heat pipe P 515
35	601810	x					Rör värme P 562	Heat pipe P 562
36	601709	x					Cirkulationspump 230 V kpl.	Circulating pump 230 V cpl.
37	601226	x					Konvektor L=2000 mm tät	Convector L=2000 mm tight
							M= Metervara	M= On the metre

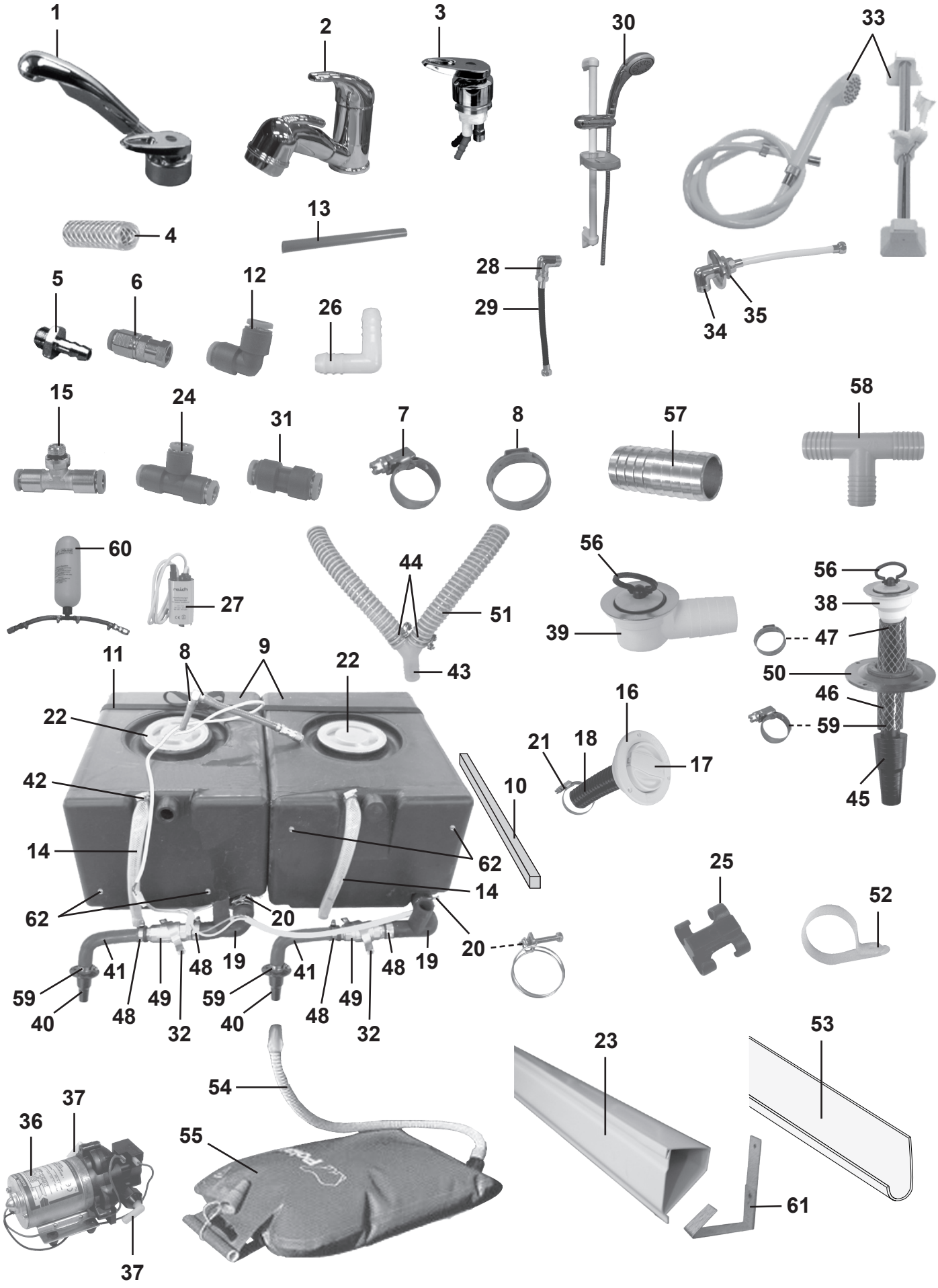
1
2
3
30
33
4
13
28
29
35
34
5
6
12
26
15
24
31
7
8
57
58
60
27
44
51
43
56
39
56
38
47
50
46
59
45
11
8
9
22
22
16
21
18
17
42
10
14
62
14
62
20
20
25
52
59
40
41
48
49
32
48
19
59
40
41
48
49
32
48
19
54
55
23
53
61
36
37
37

Pos Fig	Det. nr Part. No	Ingår/Fitted 520 LB	520 CTH	520-560 BKX	560-590	560-590 CTH	590 TR	Benämning	Description
1	314699	x	x	x	x	x	x	Blandare m. utkastarrör	Mixer with pipe
2	315556	x	x	x	x	x		Blandare m. utkastarrör	Mixer with pipe
3	314950					T	x	Blandare	Mixer
4	301400	M	M	M	M	M	M	Slang 15,5/10 mm	Hose 15,5/10 mm
5	310204	x	x	x	x	x	x	Nippel slang	Hose nipple
6	314697	x	x	x	x	x	x	Koppling rak	Connection straight
7	800166	x	x	x	x	x	x	Klammer slang 10-16 mm	Hose clip 10-16 mm
8	800868	x	x	x	x	x	x	Klammer slang 17 mm	Hose clip 17 mm
9	314666	x	x	x	x	x	x	Vatten-/Avloppstank	Water-/Savage tank
10	321998	x	x	x	x	x	x	Regel tank	Batten tank
11	504183			x				Rem med spänne L=2300 mm	Strap L=2300 mm
--	201657	x	x		x	x	x	Rem med spänne L=1400 mm	Strap L=1400 mm
12	314695	x	T	T	T	T	T	Koppling	Connection
13	311079	M	M	M	M	M	M	Slang blå 8x10	Hose blue 8x10
--	302023	M	M	M	M	M	M	Slang röd 8x10	Hose red 8x10
14	314688	M	M	M	M	M	M	Slang 16x22 mm	Hose 16x22 mm
15	314696	x	x	x	x	x	x	Koppling	Connection
16	311530	x	x	x	x	x	x	Vattenpåfyllning	Water filler
17	314698	x	x	x	x	x	x	Lock	Cap
--	---	x	x	x	x	x	x	Låskolv d:o; se "lås" grp. 2	Bolt d:o; see "locks" grp. 2
--	---	x	x	x	x	x	x	Nyckel d:o; se "lås" grp. 2	Key d:o; see "locks" grp. 2
18	309630	M	M	M	M	M	M	Slang plast	Hose plastic
19	314701	x	x	x	x	x	x	Slang gummi	Hose
20	801227	x	x	x	x	x	x	Klammer slang 38-42 mm	Hose clip 38-42 mm
21	800522	x	x	x	x	x	x	Klammer slang 32-50 mm	Hose clip 32-50 mm
22	315199	x	x	x	x	x	x	Lock vattentank	Cap water tank
23	601848				x			Kabelränna L=2100 mm	Cable groover L=2100 mm
24	314694	x	x	x	x	x	x	Koppling T	T-connection
25	800780	x	x	x	x	x	x	Klammer	Clip
26	312172	x	x	x	x	x	x	Rör vinkel plast	Elbow pipe plastic
27	311944	x	x	x	x	x	x	Vattenpump	Water pump
28	316019						x	Koppling vinkel 1/2"-1/2"	Connection elbow 1/2"-1/2"
29	316026						x	Slang 3/8"-1/2"	Hose 3/8"-1/2"
30	316859						x	Duschset m. handtag och slang	Shower set with handle and hose
31	315187	T	T	T	T	T	T	Koppling rak	Connection straight
32	800699	x	x	x	x	x	x	Klammer	Clip
33	314304					T		Duschset m. handtag och slang	Shower set with handle and hose
34	313827					T		Koppling vinkel 1/2"-3/8"	Connection elbow 1/2"-3/8"
35	313374					T		Bricka	Washer
36	311696	T	T	T	T	T	T	Vattenpump	Water pump
37	311697	T	T	T	T	T	T	Koppling	Connection
38	302302	x	x	x	x	x	x	Avloppsförskruvning rak 19 mm	Sewage connection straight 19 mm
39	310084		x	x	x	x	x	Avloppsförskruvning 90° kpl. 25 mm	Sewage connection 90° cpl. 25 mm
--	315867	x						Avloppsförskruvning 90° kpl. 19 mm	Sewage connection 90° cpl. 19 mm
40	302954	x	x	x	x	x	x	Kona med fläns	Cone
								M= Metervara	M= On the metre
								T= Tillbehör	T= Accessory

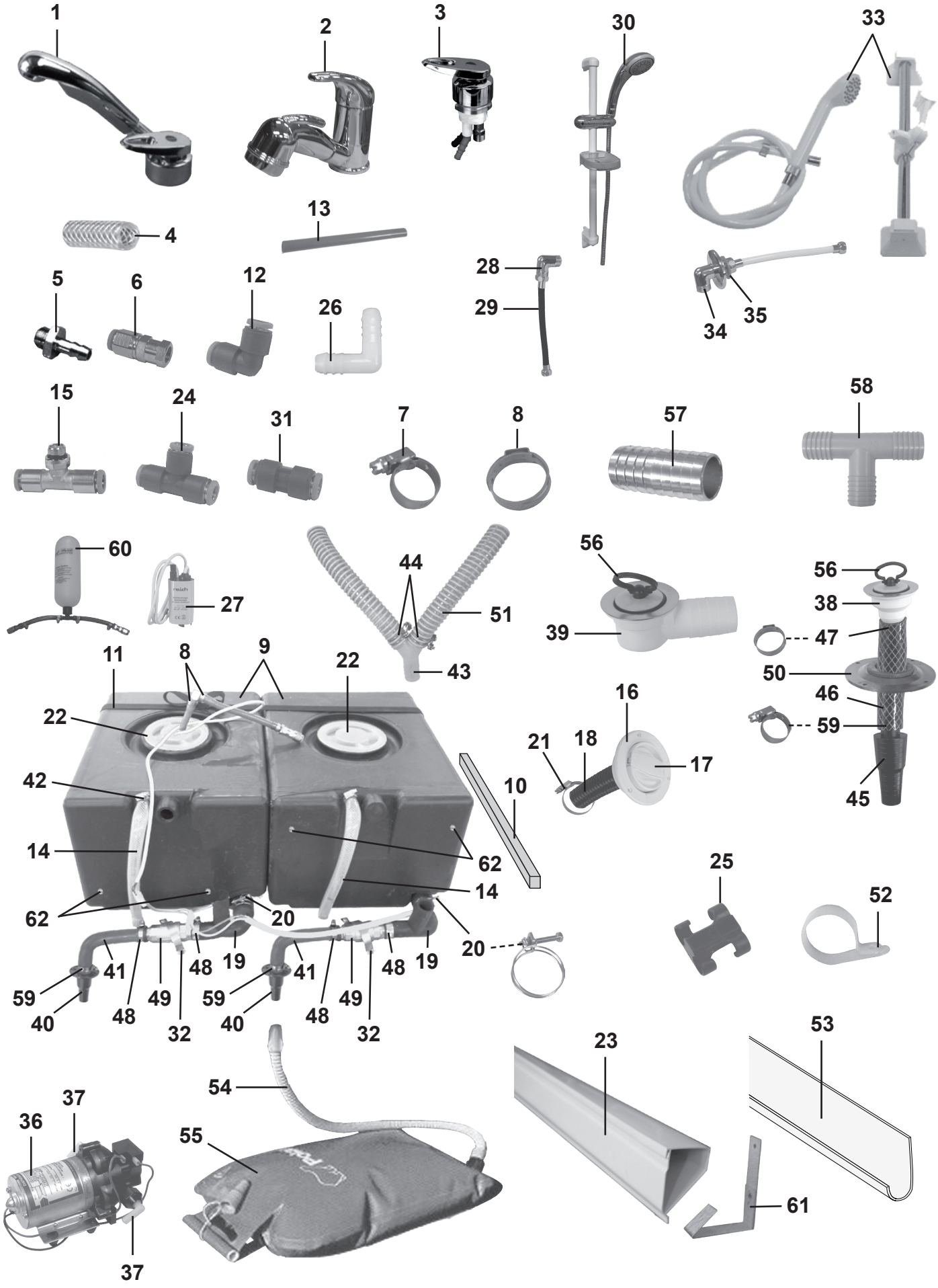
1
2
3
30
33
4
13
5
6
12
26
28
29
34
35
15
24
31
7
8
57
58
60
27
44
51
43
56
39
56
38
47
50
46
59
45
11
8
9
22
22
42
14
62
62
14
20
20
16
21
18
17
10
25
52
41
48
19
41
48
19
59
40
48
49
32
59
40
48
49
32
23
53
54
55
37
36
37
61

Pos Fig	Det. nr Part. No	Ingår/Fitted 520 LB	520 CTH	520-560 BKX	560-590	560-590 CTH	590 TR	Benämning	Description
41	600982	x	x	x	x	x	x	Slang gummi	Hose
42	800625	x	x	x	x	x	x	Klammer slang 12-22 mm	Hose clip 12-22 mm
43	307984		x	x	x	x	x	Rör Y plast 25 mm	Y-pipe 25mm
--	906021	x						Rör Y plast 19 mm	Y-pipe 19 mm
44	801127		x	x	x	x	x	Klammer slang 28-31 mm	Hose clip 28-31 mm
--	800268	x						Klammer slang 15-24 mm	Hose clip 15-24 mm
45	300768	x	x	x	x	x	x	Kona utan fläns duschkar	Cone
46	301418	M	M	M	M	M	M	Slang	Hose
47	800869	x	x	x	x	x	x	Klammer slang 25,6 mm	Hose clip 25,6 mm
48	800157	x	x	x	x	x	x	Klammer slang 22-32 mm	Hose clip 22-32 mm
49	307986	x	x	x	x	x	x	Ventil kul	Valve
50	204294	x	x	x	x	x	x	Täckbricka plast	Washer plastic
--	800617	x	x	x	x	x	x	Kabelgenomföring d:o	Rubber protection d:o
51	307977		M	M	M	M	M	Slang plast ø = 25 mm	Hose plastic ø = 25 mm
--	303820	M						Slang plast ø = 19 mm	Hose plastic ø = 19 mm
52	800924	x	x	x	x	x	x	Klammer avloppsslang	Clip sewage hose
53	307980	x	x	x	x	x	x	Hållare avloppsslang L=3000	Holder sewage hose L=3000
54	301308	x	x	x	x	x	x	Slang gummi	Hose
55	305657	x	x	x	x	x	x	Avloppssäck med slang	Sewage reservoir inkl. hose
56	313017		x	x	x	x	x	Propp u. kedja	Plug without chain
57	310487		T	x	T	T	T	Skarvnippel	Connection
58	312433		T	x	T	T	T	Rör T plast	T-pipe
59	800268	x	x	x	x	x	x	Klammer slang 15-24 mm	Hose clip 15-24 mm
60	314951	T	T	T	T	T	T	Tryckutjämningskärl	Overflow flask
61	601849				x			Hållare kabelränna	Holder cable groover
62	504795	x	x	x	x	x	x	Givare vattennivå	Sensor water level

M= Metervara
T= Tillbehör

M= On the metre
T= Accessory

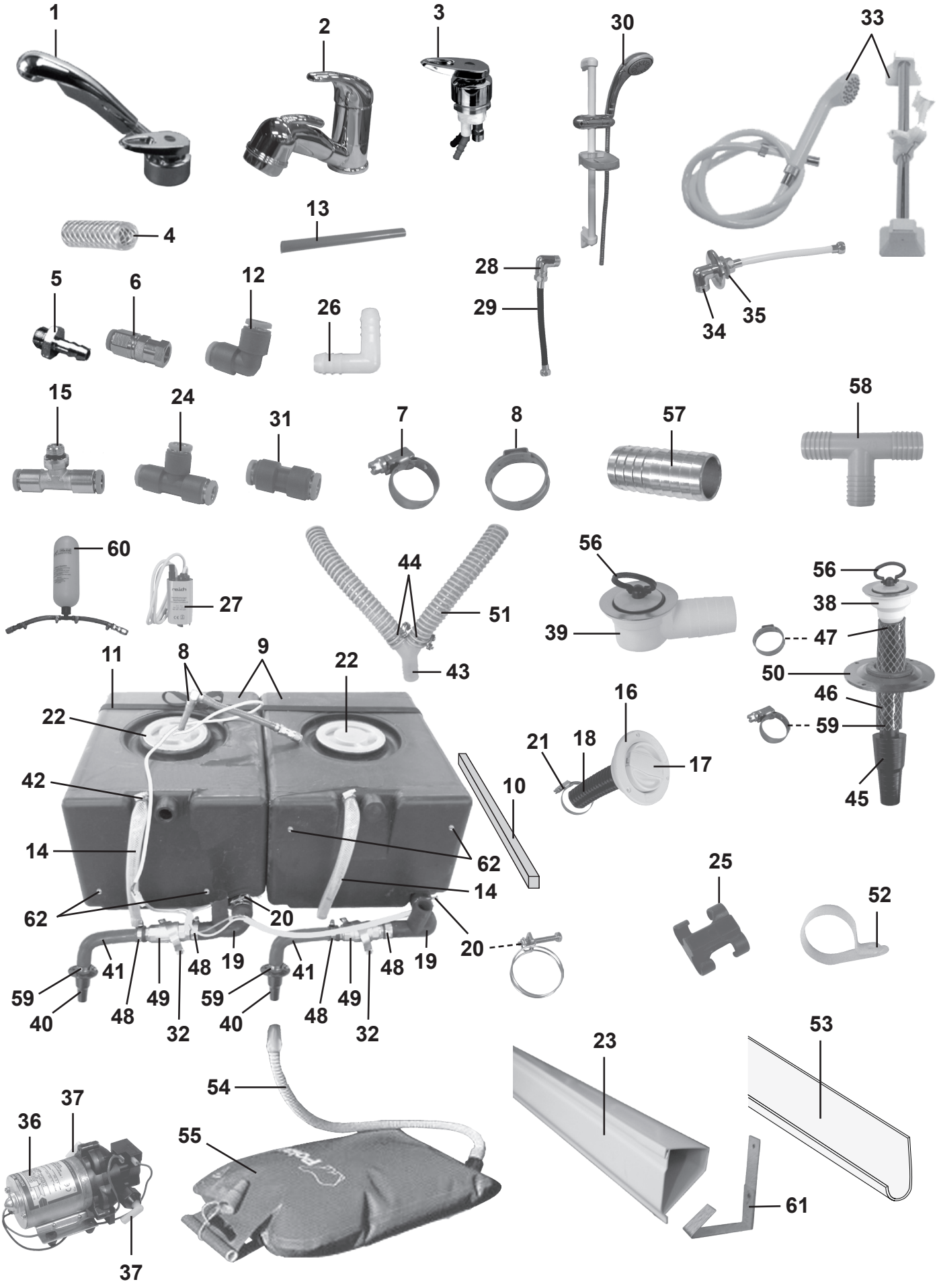
1
2
3
30
33
4
13
5
6
12
26
28
29
34
35
15
24
31
7
8
57
58
60
27
44
51
43
56
39
56
38
47
50
46
59
45
11
8
9
22
22
42
14
62
62
14
20
20
16
21
18
17
10
25
52
41
48
19
41
48
19
59
40
48
49
32
59
40
48
49
32
23
53
54
55
37
36
37
61

Pos Fig	Det. nr Part. No	Ingår/Fitted 620	620 CTH	620 CTX	680 / 680 BKS	730 / 730 BKX	730 CTX	Benämning	Description
1	314699	x	x	x	x	x	x	Blandare m. utkastarrör	Mixer with pipe
2	315556	x	x	x	x	x	x	Blandare m. utkastarrör	Mixer with pipe
3	314950		T					Blandare	Mixer
4	301400	M	M	M	M	M	M	Slang 15,5/10 mm	Hose 15,5/10 mm
5	310204	x	x	x	x	x	x	Nippel slang	Hose nipple
6	314697	x	x	x	x	x	x	Koppling rak	Connection straight
7	800166	x	x	x	x	x	x	Klammer slang 10-16 mm	Hose clip 10-16 mm
8	800868	x	x	x	x	x	x	Klammer slang 17 mm	Hose clip 17 mm
9	314666	x	x	x	x	x	x	Vatten-/Avloppstank	Water-/Savage tank
10	321998	x	x	x	x	x	x	Regel tank	Batten tank
11	504183					x		Rem med spänne L=2300 mm	Strap L=2300 mm
--	201657	x	x	x	x		x	Rem med spänne L=1400 mm	Strap L=1400 mm
12	314695	T	T	T	T	T	T	Koppling	Connection
13	311079	M	M	M	M	M	M	Slang blå 8x10	Hose blue 8x10
--	302023	M	M	M	M	M	M	Slang röd 8x10	Hose red 8x10
14	314688	M	M	M	M	M	M	Slang 16x22 mm	Hose 16x22 mm
15	314696	x	x	x	x	x	x	Koppling	Connection
16	311530	x	x	x	x	x	x	Vattenpåfyllning	Water filler
17	314698	x	x	x	x	x	x	Lock	Cap
--	---	x	x	x	x	x	x	Låskolv d:o; se "lås" grp. 2	Bolt d:o; see "locks" grp. 2
--	---	x	x	x	x	x	x	Nyckel d:o; se "lås" grp. 2	Key d:o; see "locks" grp. 2
18	309630	M	M	M	M	M	M	Slang plast	Hose plastic
19	314701	x	x	x	x	x	x	Slang gummi	Hose
20	801227	x	x	x	x	x	x	Klammer slang 38-42 mm	Hose clip 38-42 mm
21	800522	x	x	x	x	x	x	Klammer slang 32-50 mm	Hose clip 32-50 mm
22	315199	x	x	x	x	x	x	Lock vattentank	Cap water tank
23	601848	x			x	x		Kabelränna L=2100 mm	Cable groover L=2100 mm
24	314694	x	x	x	x	x	x	Koppling T	T-connection
25	800780	x	x	x	x	x	x	Klammer	Clip
26	312172	x	x	x	x	x	x	Rör vinkel plast	Elbow pipe plastic
27	311944	x	x	x				Vattenpump	Water pump
28	316019							Koppling vinkel 1/2"-1/2"	Connection elbow 1/2"-1/2"
29	316026							Slang 3/8"-1/2"	Hose 3/8"-1/2"
30	316859							Duschset m. handtag och slang	Shower set with handle and hose
31	315187	T	T	T	T	T	T	Koppling rak	Connection straight
32	800699	x	x	x	x	x	x	Klammer	Clip
33	314304		T					Duschset m. handtag och slang	Shower set with handle and hose
34	313827		T					Koppling vinkel 1/2"-3/8"	Connection elbow 1/2"-3/8"
35	313374		T					Bricka	Washer
36	311696	T	T	T	x	x	x	Vattenpump	Water pump
37	311697	T	T	T	x	x	x	Koppling	Connection
38	302302	x	x	x	x	x	x	Avloppsförskruvning rak 19 mm	Sewage connection straight 19 mm
39	310084	x	x	x	x	x	x	Avloppsförskruvning 90° kpl. 25 mm	Sewage connection 90° cpl. 25 mm
--	315867							Avloppsförskruvning 90° kpl. 19 mm	Sewage connection 90° cpl. 19 mm
40	302954	x	x	x	x	x	x	Kona med fläns	Cone
								M= Metervara T= Tillbehör	M= On the metre T= Accessory

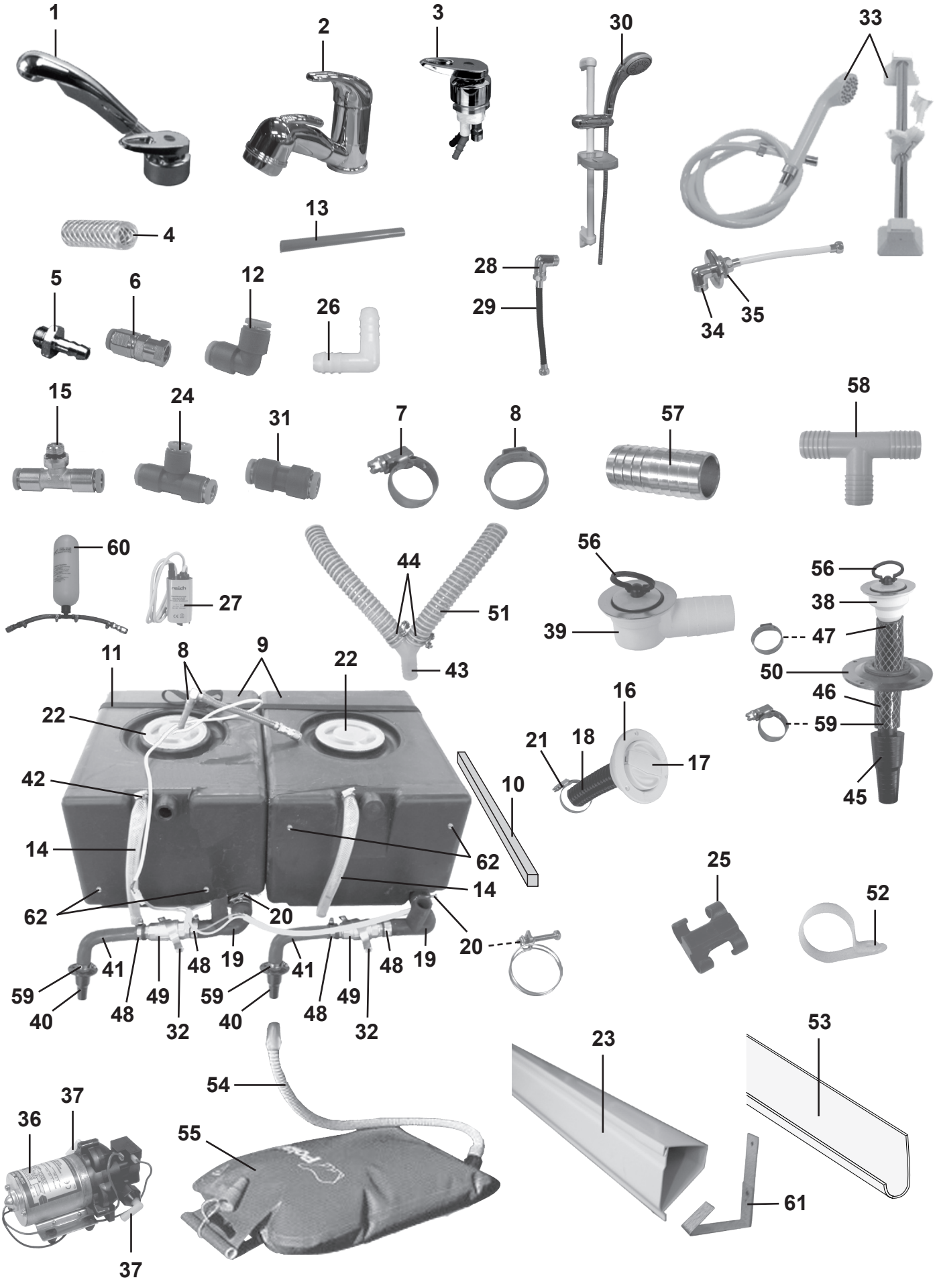
1
2
3
30
33
4
13
5
6
12
26
28
29
34
35
15
24
31
7
8
57
58
60
27
44
51
43
56
39
56
38
47
50
46
59
45
11
8
9
22
22
42
14
62
62
20
14
20
16
21
18
17
10
25
52
41
48
19
41
48
19
59
40
48
49
32
59
40
48
49
32
23
53
54
55
37
36
37
61

Pos Fig	Det. nr Part. No	Ingår/Fitted 620	620 CTH	620 CTX	680 / 680 BKS	730 / 730 BKX	730 CTX	Benämning	Description
41	600982	x	x	x	x	x	x	Slang gummi	Hose
42	800625	x	x	x	x	x	x	Klammer slang 12-22 mm	Hose clip 12-22 mm
43	307984	x	x	x	x	x	x	Rör Y plast 25 mm	Y-pipe 25mm
--	906021							Rör Y plast 19 mm	Y-pipe 19 mm
44	801127	x	x	x	x	x	x	Klammer slang 28-31 mm	Hose clip 28-31 mm
--	800268							Klammer slang 15-24 mm	Hose clip 15-24 mm
45	300768	x	x	x	x	x	x	Kona utan fläns duschkar	Cone
46	301418	M	M	M	M	M	M	Slang	Hose
47	800869	x	x	x	x	x	x	Klammer slang 25,6 mm	Hose clip 25,6 mm
48	800157	x	x	x	x	x	x	Klammer slang 22-32 mm	Hose clip 22-32 mm
49	307986	x	x	x	x	x	x	Ventil kul	Valve
50	204294	x	x	x	x	x	x	Täckbricka plast	Washer plastic
--	800617	x	x	x	x	x	x	Kabelgenomföring d:o	Rubber protection d:o
51	307977	M	M	M	M	M	M	Slang plast ø = 25 mm	Hose plastic ø = 25 mm
--	303820							Slang plast ø = 19 mm	Hose plastic ø = 19 mm
52	800924	x	x	x	x	x	x	Klammer avloppsslang	Clip sewage hose
53	307980	x	x	x	x	x	x	Hållare avloppsslang L=3000	Holder sewage hose L=3000
54	301308	x	x	x	x	x	x	Slang gummi	Hose
55	305657	x	x	x	x	x	x	Avloppssäck med slang	Sewage reservoir inkl. hose
56	313017	x	x	x	x	x	x	Propp u. kedja	Plug without chain
57	310487	T	T	x	x	x	x	Skarvnippel	Connection
58	312433	T	T	x	x	x	x	Rör T plast	T-pipe
59	800268	x	x	x	x	x	x	Klammer slang 15-24 mm	Hose clip 15-24 mm
60	314951	T	T	T	x	x	x	Tryckutjämningskärl	Overflow flask
61	601849	x			x	x		Hållare kabelränna	Holder cable groover
62	504795	x	x	x	x	x	x	Givare vattennivå	Sensor water level

M= Metervara
T= Tillbehör

M= On the metre
T= Accessory

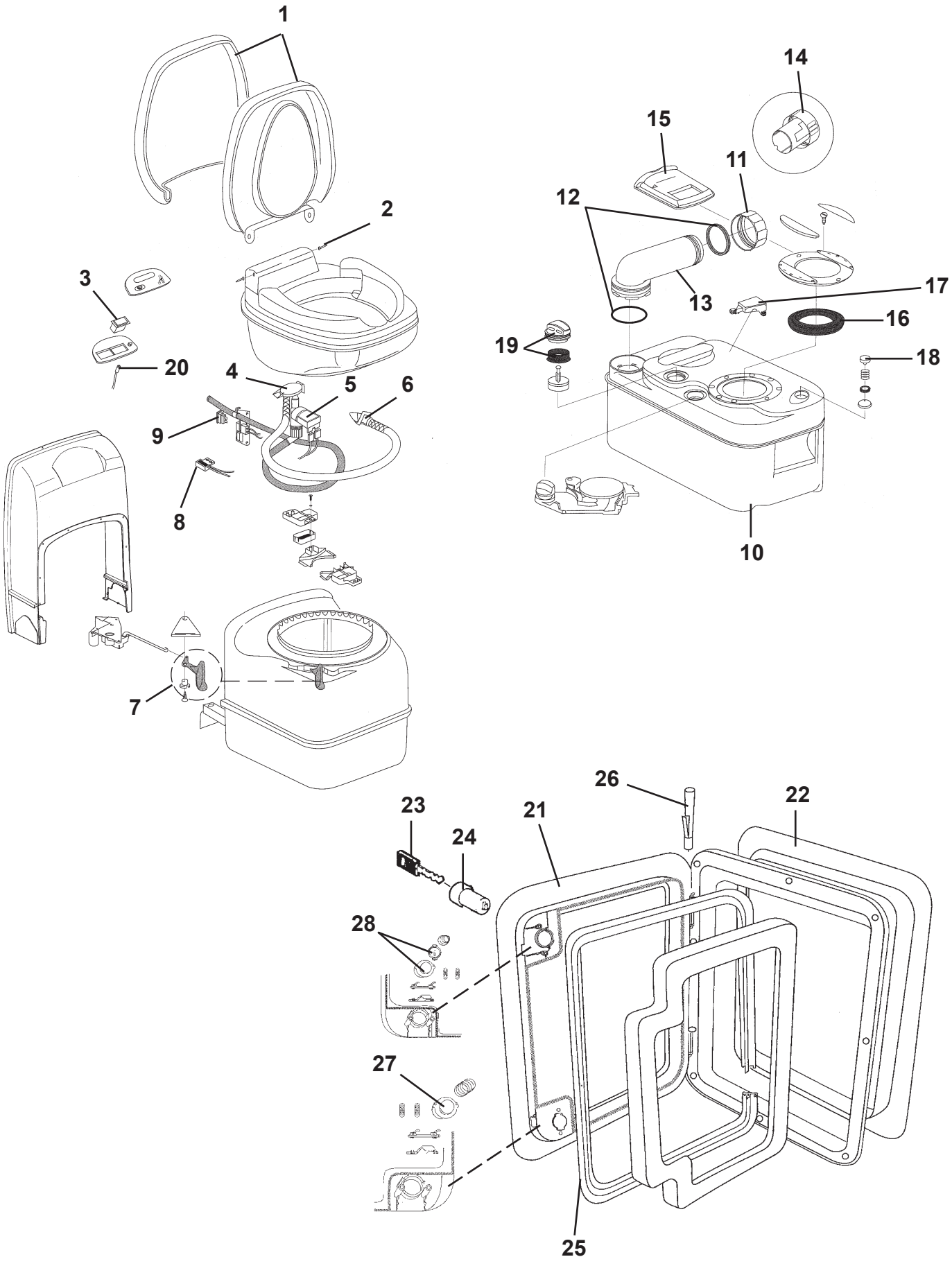
1
2
3
20
4
5
6
9
8
7
14
15
11
12
13
17
16
19
18
10
26
22
23
24
21
28
27
25

Pos Fig	Det. nr Part. No	Ingår/Fitted 520 LB	520 CTH	520-560 BKX	560-590	560-590 CTH	590 TR	Benämning	Description
	312161	x			x			Kassettoa kpl. vit	Cassette toilet cpl. white
	313603		x	x		x	x	Kassettoa kpl. vit	Cassette toilet cpl. white
1	312999	x	x	x	x	x	x	Lock med sittring	Seat and cover assembly
2	313000	x	x	x	x	x	x	Gångjärnssprint	Hinge pin
3	313001	x	x	x	x	x	x	Strömbrytare spolning	Flush switch
4	313002	x	x	x	x	x	x	Vakuumbrytare	Vacuum breaker assembly
5	313003	x	x	x	x	x	x	Ventil elektrisk	Electric valve assembly
6	313004	x	x	x	x	x	x	Spolningsmunstycke m. slang	Flush tube
7	313005	x	x	x	x	x	x	Handtag bladventil	Valve-blade handle
8	313006	x	x	x	x	x	x	Brytare	Reed switch
9	313007	x	x	x	x	x	x	Säkring 3 A	Fuse 3 A
10	313008	x	x	x	x	x	x	Avfallstank kpl.	Sewage reservoir cpl.
11	308305	x	x	x	x	x	x	Lock kpl. tömningsrör	Dump cap
12	308304	x	x	x	x	x	x	Packningssats till tömningsrör	Gasket unit
13	706069	x	x	x	x	x	x	Tömningsrör	Pipe
14	900774	x	x	x	x	x	x	Doseringskopp	Measuring cup
15	311708	x	x	x	x	x	x	Glidlock	Sliding cover
16	313009	x	x	x	x	x	x	Packning spjäll	Seal
17	313010	x	x	x	x	x	x	Flottörarm	Float arm
18	313011	x	x	x	x	x	x	Avluftningsknapp kpl.	Vent button cpl.
19	312582	x	x	x	x	x	x	Tryckutjämningsventil kpl.	Pressure valve cpl.
20	313030	x	x	x	x	x	x	Lysdiod nivåmätning	Level indicator
21	207759	x	x	x	x	x	x	Lucka m. innerram, utan spegel	Door with frame inner, without plate
22	207197	x	x	x	x	x	x	Innerram d:o	Frame inner d:o
23	---	x	x	x	x	x	x	Nyckel; se "lås" grp. 2	Key; see "locks" grp. 2
24	---	x	x	x	x	x	x	Låskolv; se "lås" grp. 2	Bolt; see "locks" grp. 2
25	314548	x	x	x	x	x	x	Packning lucka	Gasket
26	314549	x	x	x	x	x	x	Pinne gångjärn	Pin
27	314550	x	x	x	x	x	x	Tryckknapp	Push botton
28	315442	x	x	x	x	x	x	Låshus kpl. utan låskolv	Locking device cpl. without bolt

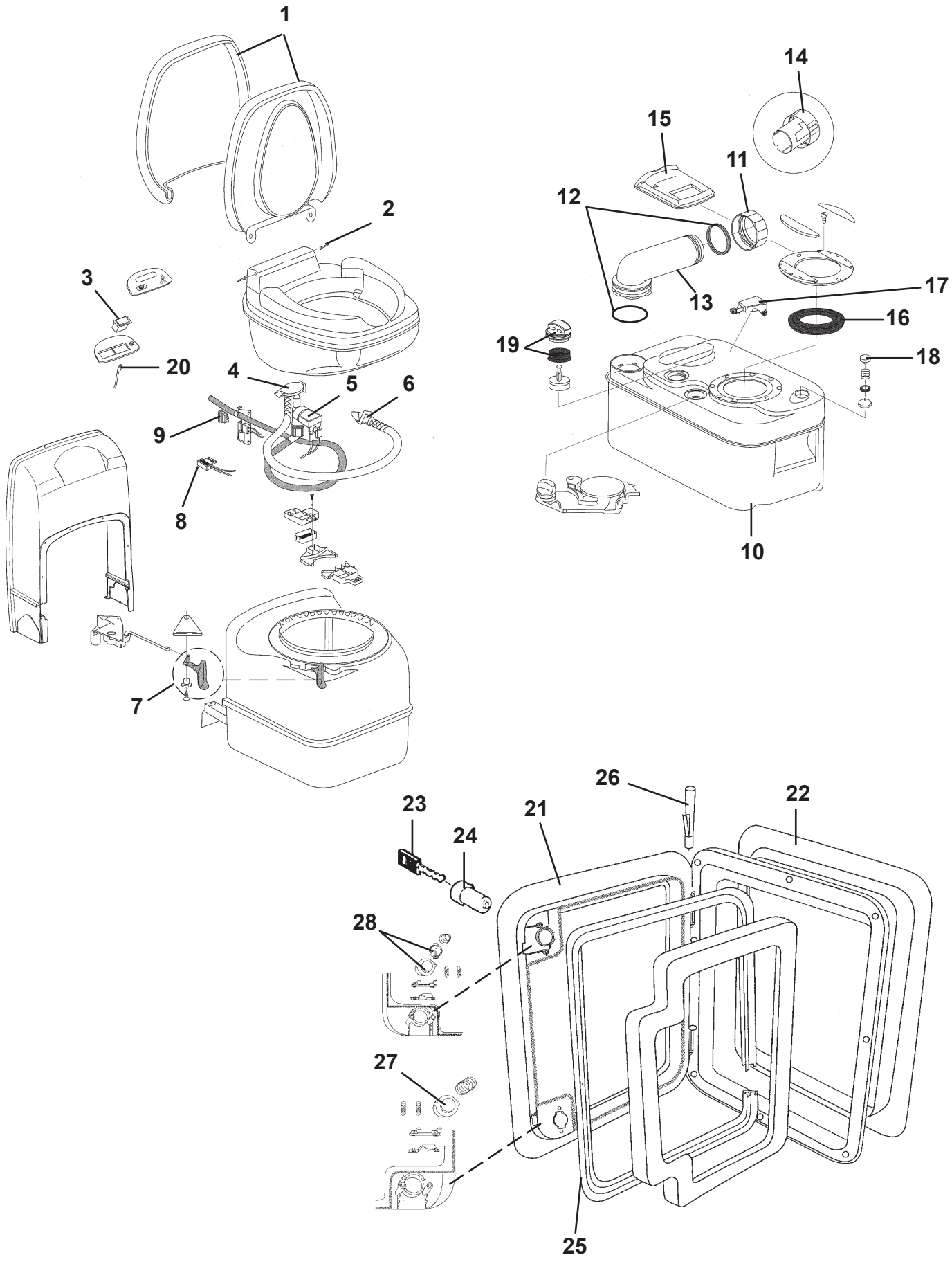
1
2
3
20
4
5
6
9
8
7
14
15
11
12
13
17
16
19
18
10
26
22
23
24
21
28
27
25

Pos Fig	Det. nr Part. No	Ingår/Fitted						Benämning	Description
		620	620 CTH	620 CTX	680 / 680 BKS	730	730 BKX / CTX		
	312161	x			x	x		Kassettoa kpl. vit	Cassette toilet cpl. white
	313603		x	x			x	Kassettoa kpl. vit	Cassette toilet cpl. white
1	312999	x	x	x	x	x	x	Lock med sittring	Seat and cover assembly
2	313000	x	x	x	x	x	x	Gångjärnssprint	Hinge pin
3	313001	x	x	x	x	x	x	Strömbrytare spolning	Flush switch
4	313002	x	x	x	x	x	x	Vakuumbrytare	Vacuum breaker assembly
5	313003	x	x	x	x	x	x	Ventil elektrisk	Electric valve assembly
6	313004	x	x	x	x	x	x	Spolningsmunstycke m. slang	Flush tube
7	313005	x	x	x	x	x	x	Handtag bladventil	Valve-blade handle
8	313006	x	x	x	x	x	x	Brytare	Reed switch
9	313007	x	x	x	x	x	x	Säkring 3 A	Fuse 3 A
10	313008	x	x	x	x	x	x	Avfallstank kpl.	Sewage reservoir cpl.
11	308305	x	x	x	x	x	x	Lock kpl. tömningsrör	Dump cap
12	308304	x	x	x	x	x	x	Packningssats till tömningsrör	Gasket unit
13	706069	x	x	x	x	x	x	Tömningsrör	Pipe
14	900774	x	x	x	x	x	x	Doseringskopp	Measuring cup
15	311708	x	x	x	x	x	x	Glidlock	Sliding cover
16	313009	x	x	x	x	x	x	Packning spjäll	Seal
17	313010	x	x	x	x	x	x	Flottörarm	Float arm
18	313011	x	x	x	x	x	x	Avluftningsknapp kpl.	Vent button cpl.
19	312582	x	x	x	x	x	x	Tryckutjämningsventil kpl.	Pressure valve cpl.
20	313030	x	x	x	x	x	x	Lysdiod nivåmätning	Level indicator
21	207759	x	x	x	x	x	x	Lucka m. innerram, utan spegel	Door with frame inner, without plate
22	207197	x	x	x	x	x	x	Innerram d:o	Frame inner d:o
23	---	x	x	x	x	x	x	Nyckel; se "lås" grp. 2	Key; see "locks" grp. 2
24	---	x	x	x	x	x	x	Låskolv; se "lås" grp. 2	Bolt; see "locks" grp. 2
25	314548	x	x	x	x	x	x	Packning lucka	Gasket
26	314549	x	x	x	x	x	x	Pinne gångjärn	Pin
27	314550	x	x	x	x	x	x	Tryckknapp	Push botton
28	315442	x	x	x	x	x	x	Låshus kpl. utan låskolv	Locking device cpl. without bolt

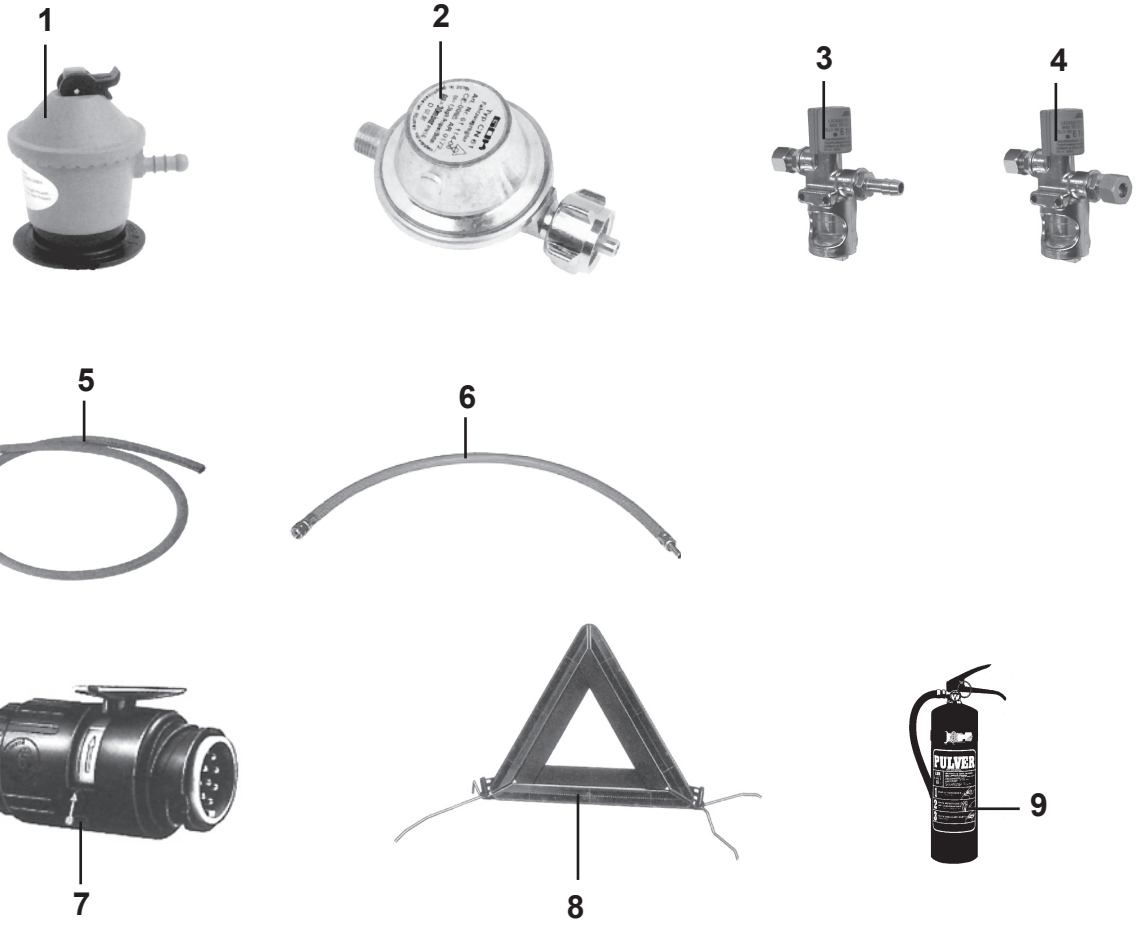
1
2
3
4
5
6
7
8
9
PULVER

Pos Fig	Det. nr Part. No	Ingår/Fitted						Benämning	Description
		Danmark Denmark	Finland Finland	Holland Holland	Norge Norway	Schweiz Switzerl.	Tyskland Germany		
1	504053	x			x			Ventil reducering "Click-on"	Reducing valve "Click-on"
2	504052		x	x		x	x	Ventil reducering	Reducing valve
3	504056	x			x			Läckindikator	Indicator leakage
--	503781	x			x			Glas d:o	Glass d:o
4	504430		x	x		x	x	Läckindikator	Indicator leakage
--	503781		x	x		x	x	Glas d:o	Glass d:o
--	504789		x	x		x	x	Mutter m. kona d:o	Nut with taper d:o
5	503149	M			M			Slang gas ø = 10 mm	Gas hose ø = 10 mm
6	504790		x	x		x	x	Slang gas	Gas hose
7	503804	x	x	x	x	x	x	Kontakt 13-polig vagnsdel	Contact 13-pol vagon
--	504499	T	x	T	T	T	T	Adapter bil/vagn 7/13-polig	Adapter car/caravan 7/13-pol
8	207569		x					Varningstriangel	Triangular warning sign
9	315719		x					Brandsläckare	Fire extinguisher

M= Metervara

M= On the metre