Art.nr. 801511

RESERVDELAR

SPARE PARTS

Polar



2004

	Sid.nr.	
CHASSI, CHASSIE	1-4	
PÅSKJUTSBROMS, BRAKE GEAR	5-6	
AXEL, AXLE	7-14	1
BROMS, BRAKES	15-18	
DIVERSE, DIVERS	19-20	
EXTERIÖR, EXTERIOR	1-68	
BÄTTR.FÄRG, COLOUR F. RETOUCH	69-70	
YTTERDÖRR, EXTERIOR DOOR	71-74	
MYGGDÖRR, MOSQUITO DOOR	75-76	
FÖNSTER, WINDOW	77-78	2
TAKLUCKA, ROOF HATCH	79-84	
VENTILATION, VENTILATION	85-86	
EXTERIÖR ÖVRIGT, EXTERIOR OTHERS	87-88	
LÅS / NYCKLAR, LOCKS / KEYS	89-90	
INTERIÖR 520, INTERIOR 520	1-36	
INTERIÖR 560, INTERIOR 560	37-124	
INTERIÖR 590, INTERIOR 590	125-160	
INTERIÖR 620, INTERIOR 620	161-204	
INTERIÖR 730, INTERIOR 730	205-248	3
TVÄTTRUM, WASHROOM	249-260	
DETALJER, COMPONENTS	261-272	
BORD/BORDSSTATIV, TABLE/TABLE STAND	273-278	
DYNOR, CUSHIONS	279-296	
TYGPROVER, TEXTILES	297-298	
KYLSKÅP, REFRIGERATOR	1-6	
GASOLSPIS, COOKING RANGE	7-10	
DISKHO, SINK	11-12	4
KÖKSFLÄKT, KITCHEN FAN	13-16	
UGN, OVEN	17-20	
ELEKTRISK UTRUSTNING 230 V, ELECTRIC EQUIPMENT 230 V	1-6	
ELEKTRISK UTRUSTNING 12 V, ELECTRIC EQUIPMENT 12 V	7-8	
UTVÄNDIG BELYSNING, OUTSIDE ILLUMINATION	9-10	5
INVÄNDIG BELYSNING, INSIDE ILLUMINATION	11-16	
RADIO, TV	17-18	
GOLVVÄRME EL, FLOOR HEATER EL	19-20	
GASOLKOFFERT, GAS BOX	1-6	
VÄRMEPANNA, BOILER	7-8	
VÄRMESYST. , HEATING SYSTEM	9-36	
VATTENSYSTEM, WATER SYSTEM	37-48	6
AVLOPPSSYSTEM, SEWAGE SYSTEM	37-48	
KASSETTOA, CASSETTE TOILET	49-54	
EXPORTUTRUSTNING	55-56	

	Chassi, enkelaxel Chassie, single axle	2004	Grupp Group 1	Sida Page 1

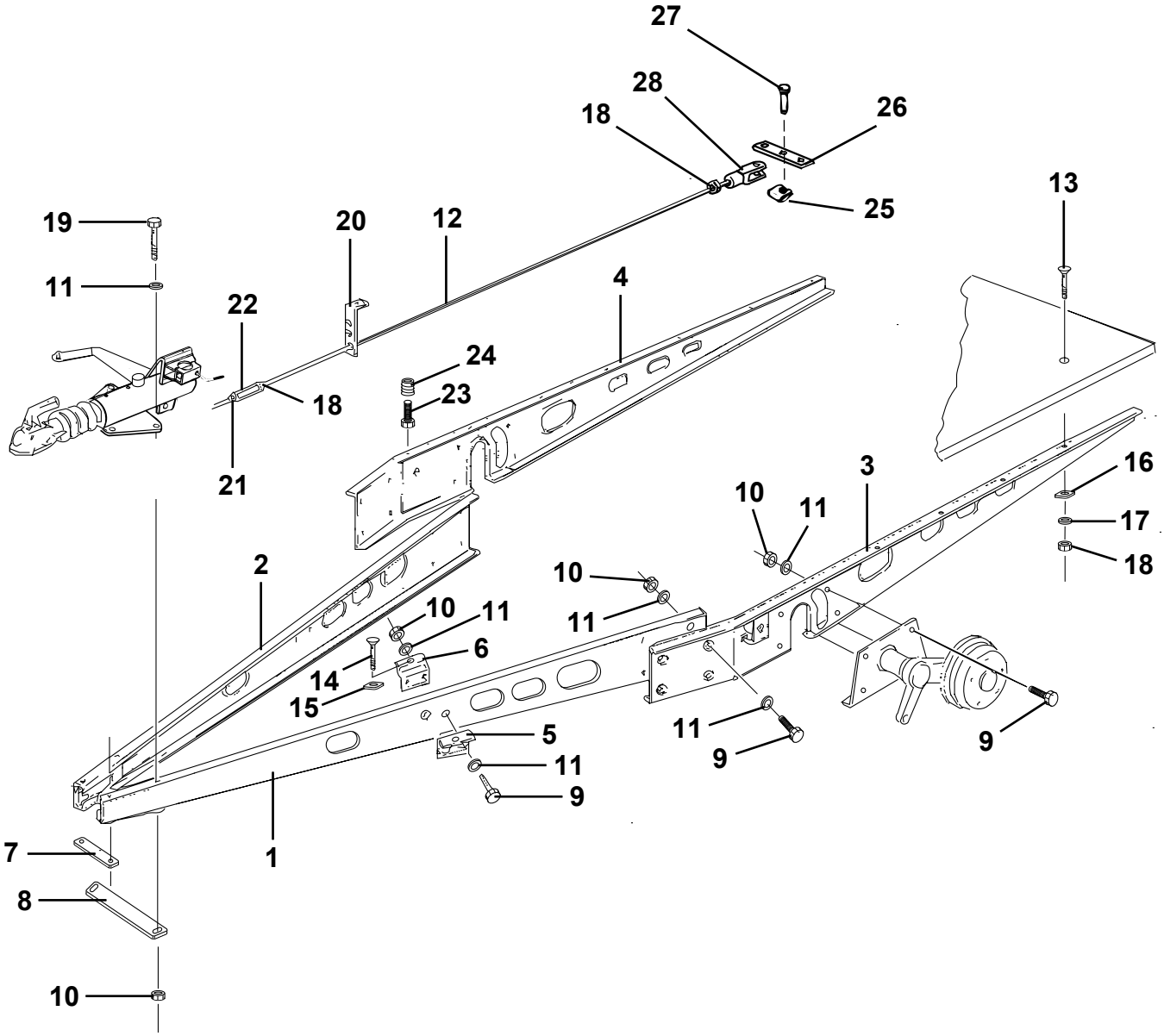

Pos Fig	Det. nr Part. No	Ingår/Fitted 520 2,3 alla mod.	520 2,5 alla mod.	560 2,3 alla mod.	560 2,5 alla mod.	590 2,5 alla mod.	Benämning	Description
1	102172	x		x			Draggrimma V L=3103	Tension bar L L=3103
--	102173		x		x	x	Draggrimma V L=3136	Tension bar L L=3136
2	102181	x		x			Draggrimma H L=3103	Tension bar R L=3103
--	102182		x		x	x	Draggrimma H L=3136	Tension bar R L=3136
3	102167	x	x				Balk ram sida V L=1850	Frame side L L=1850
--	102168			x	x		Balk ram sida V L=3334	Frame side L L=3334
--	102169				x	x	Balk ram sida V L=3470	Frame side L L=3470
4	102176	x	x				Balk ram sida H L=1850	Frame side R L=1850
--	102177			x	x		Balk ram sida H L=3334	Frame side R L=3334
--	102178					x	Balk ram sida H L=3470	Frame side R L=3470
5	102027	x	x	x	x	x	Fästvinkel yttre	Elbow bracket outer
6	102026	x	x	x	x	x	Fästvinkel inre	Elbow bracket inner
7	101893	x	x	x	x	x	Bindjärn	Iron
8	102204	x	x	x	x	x	Bindjärn bakre	Iron rear
9	800765	x	x	x	x	x	Skruv M12x30	Screw M12x30
10	800119	x	x	x	x	x	Mutter lås M12	Nut lock M12
11	101410	x	x	x	x	x	Bricka 13x26	Washer 13x26
12	102004	x	x				Bromsstång kpl. M10 L=3100/2560	Brake rod cpl. M10 L=3100/2560
--	102005			x	x		Bromsstång kpl. M10 L=3400/2860	Brake rod cpl. M10 L=3400/2860
--	102006					x	Bromsstång kpl. M10 L=3520/2980	Brake rod cpl. M10 L=3520/2980
13	800746	x	x	x	x	x	Skruv MVBFF M10x80	Screw MVBFF M10x80
14	800665	x	x	x	x	x	Skruv MVBF M10x75 fästvinkel	Screw MVBF M10x75 elbow bracket
15	101717	x	x	x	x	x	Bricka d:o	Washer d:o
16	800192	x	x	x	x	x	Bricka 11x30	Washer 11x30
17	800183	x	x	x	x	x	Bricka tagg 10,5x18	Toothed plate connector 10,5x18
18	800200	x	x	x	x	x	Mutter M10	Nut M10
19	800849	x	x	x	x	x	Skruv M12x110	Screw M12x110
20	101631	x	x	x	x	x	Hållare bromsstång	Holder brake rod
21	800280	x	x	x	x	x	Mutter M10 V-gängad	Nut M10 L-thread
22	100498	x	x	x	x	x	Vanthylsa M10	Stretching sleeve M10
23	800847	x	x	x	x	x	Skruv M10x35	Screw M10x35
24	801213	x	x	x	x	x	Mutter insats M10	Nut M10
25	100650	x	x	x	x	x	SL-säkring	Lock
26	100386	x	x	x	x	x	Bromsok	Brake yoke
27	100349	x	x	x	x	x	SX-bult	Bolt
28	100771	x	x	x	x	x	Gaffel M10	Fork M10

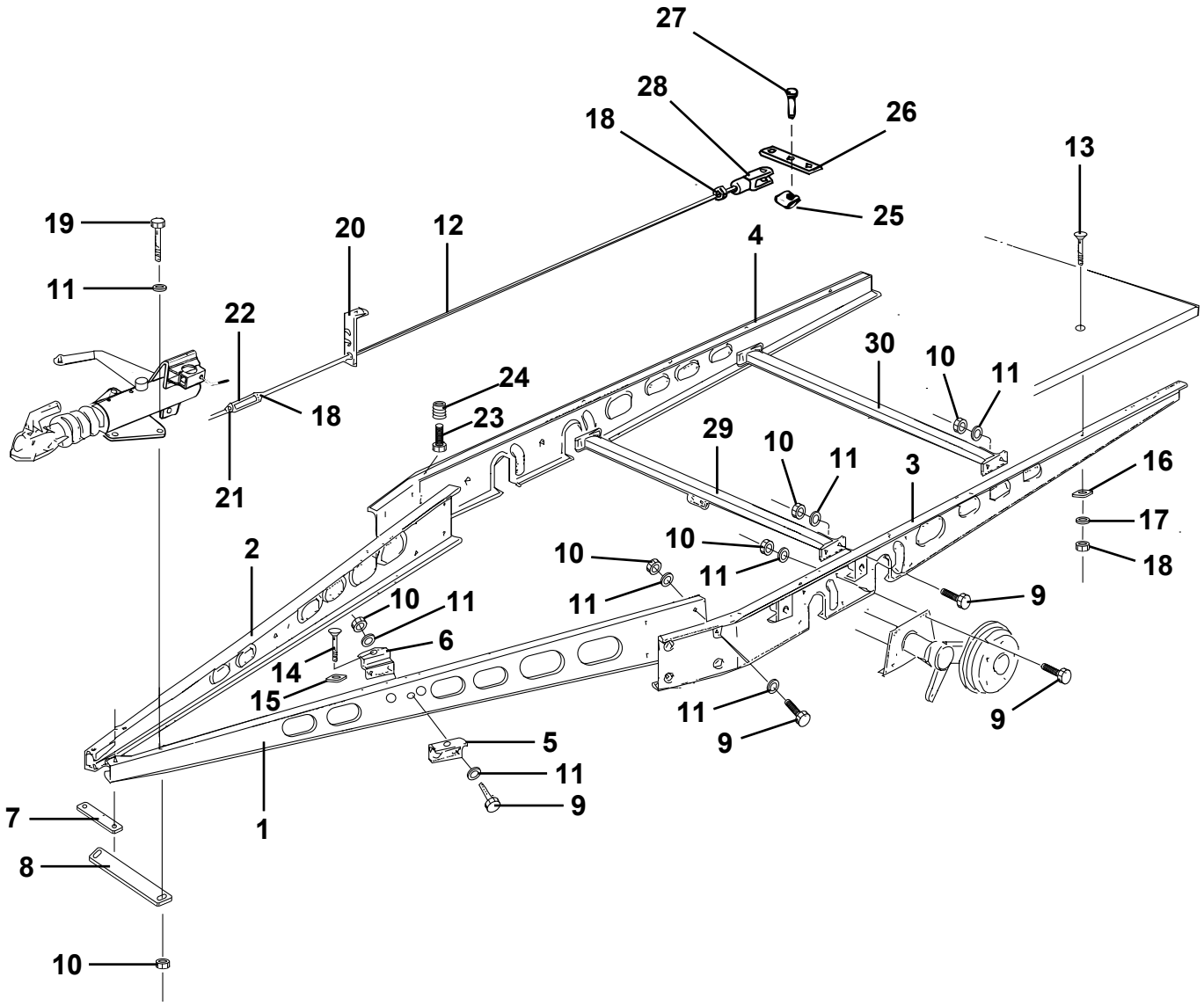
27
28
26
18
13
25
19
20
12
4
11
22
30
10
11
24
18
23
29
10
11
3
16
21
17
2
10
10
11
18
11
9
10
11
6
14
15
11
9
9
5
11
9
7
1
8
10

Pos Fig	Det. nr Part. No	Ingår/Fitted 620 2,5 alla mod.	Ingår/Fitted 730 2,5 alla mod.	Benämning	Description
1	102174	x	x	Draggrimma V L=3136	Tension bar L L=3136
2	102183	x	x	Draggrimma H L=3136	Tension bar R L=3136
3	102170	x		Balk ram sida V L=3824	Frame side L L=3824
--	102171		x	Balk ram sida V L=4934	Frame side L L=4934
4	102179	x		Balk ram sida H L=3824	Frame side R L=3824
--	102180		x	Balk ram sida H L=4934	Frame side R L=4934
5	102027	x	x	Fästvinkel yttre	Elbow bracket outer
6	102026	x	x	Fästvinkel inre	Elbow bracket inner
7	101893	x	x	Bindjärn	Iron
8	102204	x	x	Bindjärn bakre	Iron rear
9	800765	x	x	Skruv M12x30	Screw M12x30
10	800119	x	x	Mutter lås M12	Nut lock M12
11	101410	x	x	Bricka 13x26	Washer 13x26
12	102008	x		Bromsstång kpl. M10 L=2910/2370	Brake rod cpl. M10 L=2910/2370
--	102118		x	Bromsstång kpl. M10 L=3490/2950	Brake rod cpl. M10 L=3490/2950
13	800746	x	x	Skruv MVBFF M10x80	Screw MVBFF M10x80
14	800665	x	x	Skruv MVBF M10x75 fästvinkel	Screw MVBF M10x75 elbow bracket
15	101717	x	x	Bricka d:o	Washer d:o
16	800192	x	x	Bricka 11x30	Washer 11x30
17	800183	x	x	Bricka tagg 10,5x18	Toothed plate connector 10,5x18
18	800200	x	x	Mutter M10	Nut M10
19	800849	x	x	Skruv M12x110	Screw M12x110
--	800684	x	x	Skruv M12x120	Screw M12x120
20	101631	x	x	Hållare bromsstång	Holder brake rod
21	800280	x	x	Mutter M10 V-gängad	Nut M10 L-thread
22	100498	x	x	Vanthylsa M10	Stretching sleeve M10
23	800847	x	x	Skruv M10x35	Screw M10x35
24	801213	x	x	Mutter insats M10	Nut M10
25	100650	x	x	SL-säkring	Lock
26	100386	x	x	Bromsok	Brake yoke
27	100349	x	x	SX-bult	Bolt
28	100771	x	x	Gaffel M10	Fork M10
29	102032	x	x	Balk med bromswirehållare L=1780	Holder brake wire L=1780
30	102047		x	Balk förstärkning L=1780	Balk L=1780

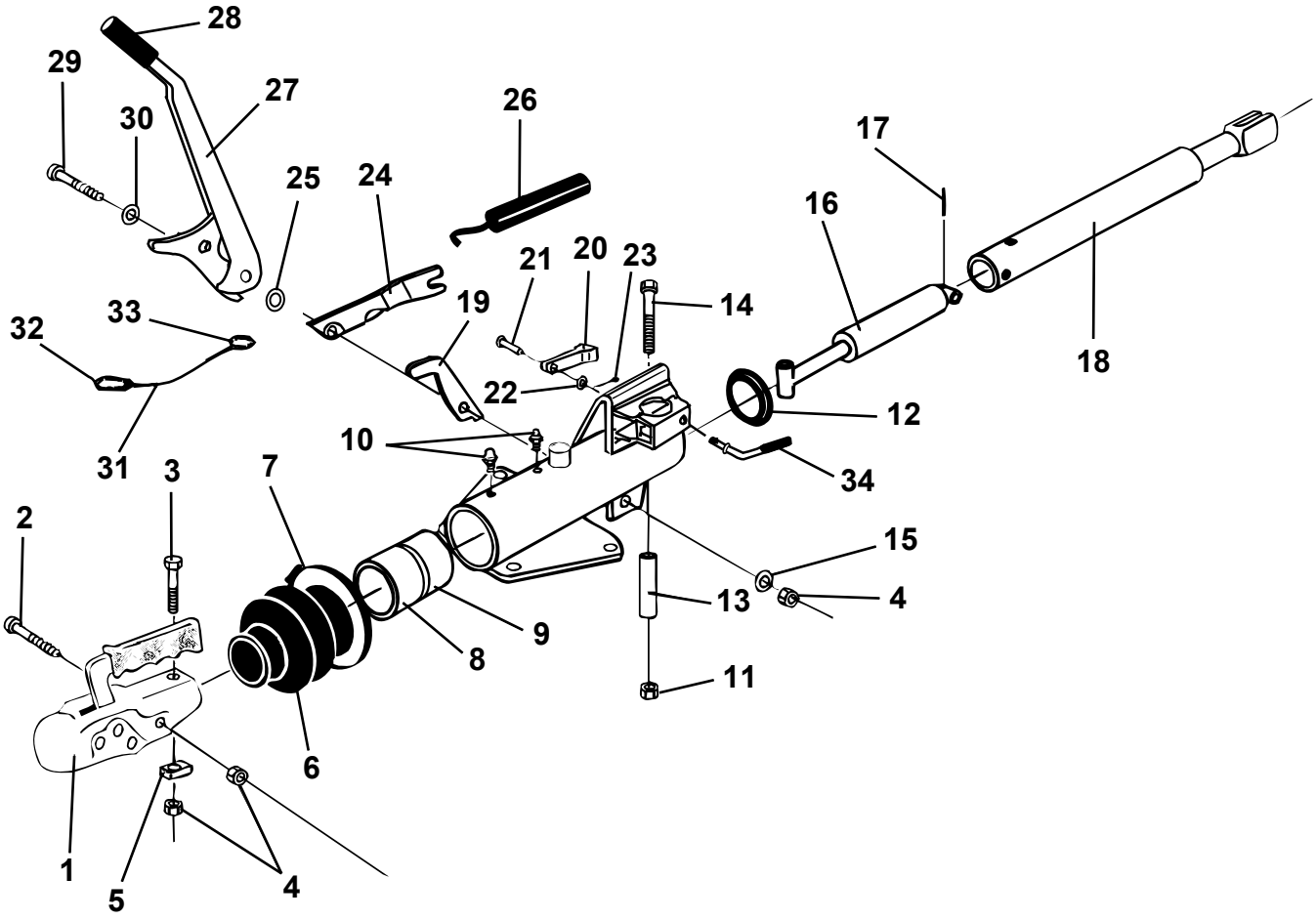
28
29
27
30
26
17
25
24
16
21
20
23
14
19
33
32
18
22
12
10
31
3
7
34
2
15
13
4
9
8
11
6
1
5
4

Pos Fig	Det. nr Part. No	Ingår/Fitted 520 alla mod.	560 alla mod.	590 alla mod.	620 alla mod.	730 alla mod.	Benämning	Description
	101881	x	x	x	x	x	Påskjutsmekanism	Brake gear
1	900770	x	x	x	x	x	Kulkoppling	Coupling
--	102209	T	T	T	T	T	Kulkoppling låsbar	Coupling lockable
--	102210	T	T	T	T	T	Lås d:o	Lock d:o
2	800126	x	x	x	x	x	Skruv M12x80	Screw M12x80
3	800203	x	x	x	x	x	Skruv M12x75	Screw M12x75
4	800119	x	x	x	x	x	Mutter lås M12	Nut lock M12
5	100383	x	x	x	x	x	Stoppklack	Stop lug
6	101923	x	x	x	x	x	Bälg (gummi)	Rubber
7	800695	x	x	x	x	x	Klammer band	Plastic strip
8	100726	x	x	x	x	x	Bussning främre	Bushing (front)
9	100727	x	x	x	x	x	Bussning bakre	Bushing (rear)
10	100577	x	x	x	x	x	Smörjnippel	Lubricator
11	800124	x	x	x	x	x	Mutter lås M14	Nut vlock M14
12	100394	x	x	x	x	x	Lock plast	Cover plastic
13	100393	x	x	x	x	x	Hylsa	Casing
14	800122	x	x	x	x	x	Skruv M14x90	Screw M14x90
15	101410	x	x	x	x	x	Bricka 13x26	Washer 13x26
16	101922	x	x	x	x	x	Stötdämpare påskjut	Shock asorber
17	100376	x	x	x	x	x	Spännstift	Pressure pin
18	101925	x	x	x	x	x	Innerrör	Pipe
19	101930	x	x	x	x	x	Bromsarm	Brake arm
20	101927	x	x	x	x	x	Dragok M10	Draw bar M10
21	101672	x	x	x	x	x	Sprint	Pin
22	101582	x	x	x	x	x	Bricka	Washer
23	101293	x	x	x	x	x	Saxpinne	Cotter pin
24	101931	x	x	x	x	x	Hållare	Holder
25	101678	x	x	x	x	x	Bricka (plast)	Washer (plastic)
26	101933	x	x	x	x	x	Fjädermagasin	Spring housing
27	101934	x	x	x	x	x	Handbromsspak	Hand brake lever
28	101935	x	x	x	x	x	Handtag	Handle
29	101936	x	x	x	x	x	Lagerbult	Bolt
30	101872	x	x	x	x	x	Bricka	Washer
31	101290	x	x	x	x	x	Katastrofwire kpl.	Wire cpl.
32	100525	x	x	x	x	x	Karbinhake	Carbine spring
33	100524	x	x	x	x	x	Utlösningsring	Ring
34	101969	x	x	x	x	x	Vinkelskruv	Elbow screw
							T= Tillbehör	T= Accessory

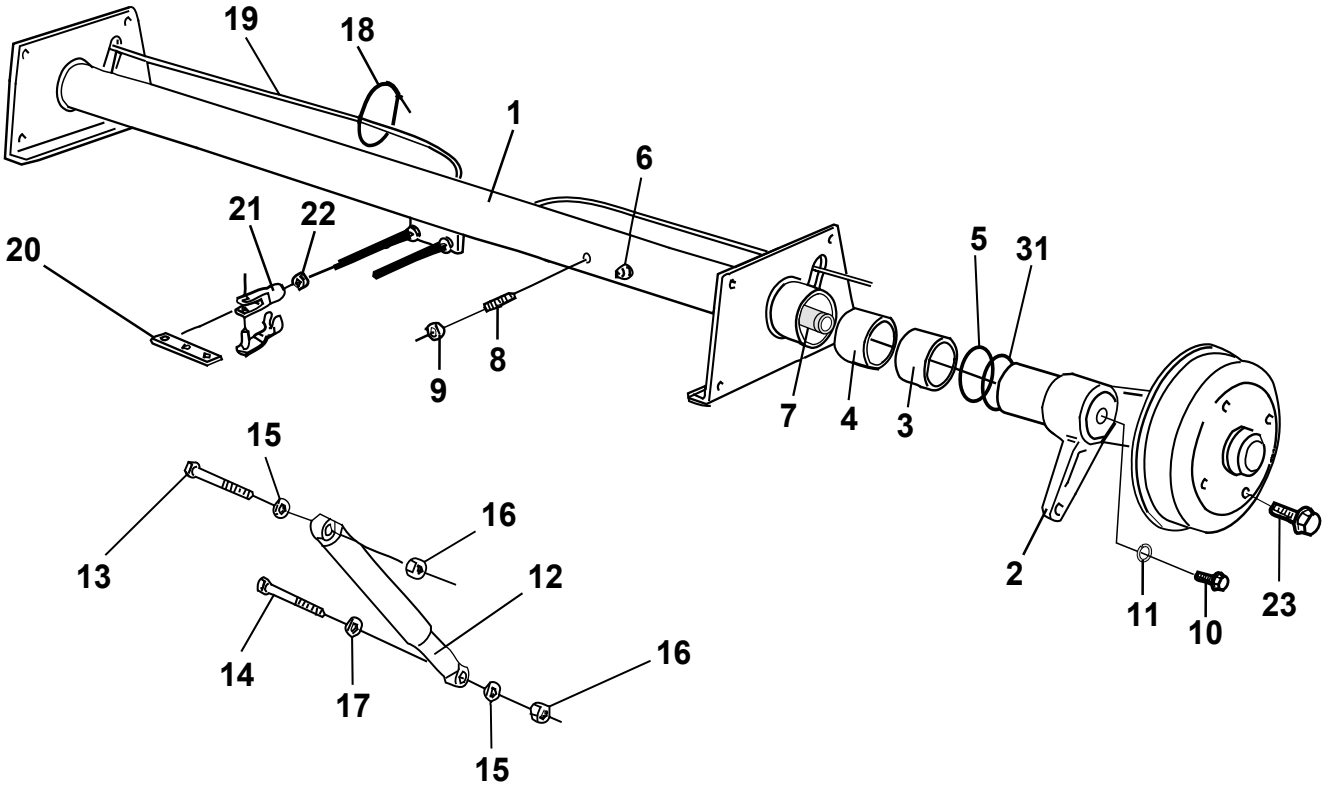
19
18
1
6
21
22
20
5
31
8
9
7
4
3
15
16
13
12
2
11
10
23
14
17
16
15

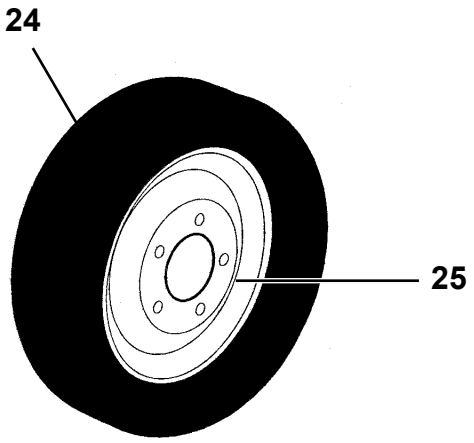
24
25

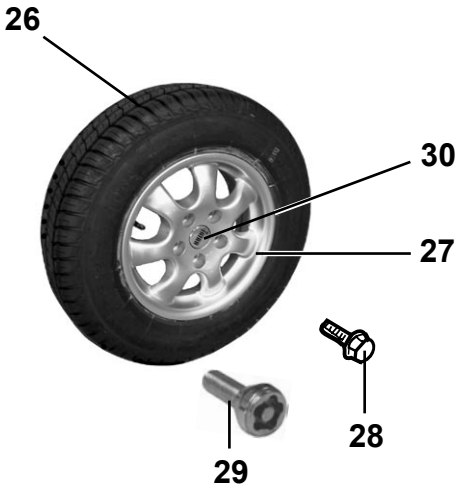
26
30
27
28
29

Pos Fig	Det. nr Part. No	Ingår/Fitted						Benämning	Description
		520 2,3 alla mod.	520 2,5 alla mod.	560 2,3 alla mod.	560 2,5 alla mod.	590 E 2,5 alla mod.	590 CTH 2,5		
1	101998	x						Axel kpl. 1355 kg	Axle cpl. 1355 kg
--	102124	x						Axelrör d:o (70mm)	Axle pipe d:o (70mm)
--	101999			x				Axel kpl. 1500 kg	Axle cpl. 1500 kg
--	102129			x				Axelrör d:o (82mm)	Axle pipe d:o (82mm)
--	102039		x		x	x		Axel kpl. 1500 kg	Axle cpl. 1500 kg
--	102134		x		x	x		Axelrör d:o (82mm)	Axle pipe d:o (82mm)
--	102205						x	Axel kpl. 1600 kg	Axle cpl. 1600 kg
--	102268						x	Axelrör d:o (82mm)	Axle pipe d:o (82mm)
2	102126	x						Pendelarm H med kpl. bromssköld	Swing arm R with cpl. brake shield
--	102131		x	x	x	x		Pendelarm H med kpl. bromssköld	Swing arm R with cpl. brake shield
--	102269						x	Pendelarm H med kpl. bromssköld	Swing arm R with cpl. brake shield
2	102125	x						Pendelarm V med kpl. bromssköld	Swing arm L with cpl. brake shield
--	102130		x	x	x	x		Pendelarm V med kpl. bromssköld	Swing arm L with cpl. brake shield
--	102270						x	Pendelarm V med kpl. bromssköld	Swing arm L with cpl. brake shield
3	102071	x						Bussning yttre	Bushing outer
--	102138		x	x	x	x	x	Bussning yttre	Bushing outer
4	102135	x						Bussning inre	Bushing inner
--	102137		x	x	x	x	x	Bussning inre	Bushing inner
5	102136	x						O-ring	O-ring
--	102139		x	x	x	x		O-ring	O-ring
--	102271						x	O-ring	O-ring
6	100578	x	x	x	x	x	x	Smörjnippel	Lubricator
7	102127	x						Fjäderstav V	Torsional spring L
--	102128	x						Fjäderstav H	Torsional spring R
--	102132		x	x	x	x	x	Fjäderstav V	Torsional spring L
--	102133		x	x	x	x	x	Fjäderstav H	Torsional spring R
8	101850	x	x	x	x	x	x	Stoppskruv M16x45	Lock screw M16x45
9	101851	x	x	x	x	x	x	Mutter M16x1,5	Nut M16x1,5
10	102140	x	x	x	x	x	x	Skruv M12x25	Screw M12x25
11	102141	x	x	x	x	x	x	Bricka lås	Loch washer
12	101446	x	x	x	x	x	x	Stötdämpare	Shock absorber
13	800849	x	x	x	x	x	x	Skruv M12x110	Screw M12x110
14	800848	x	x	x	x	x	x	Skruv M12x70	Screw M12x70
15	101411	x	x	x	x	x	x	Bricka	Washer
16	800119	x	x	x	x	x	x	Mutter lås M12x14	Lock nut M12x14
17	102029	x	x	x	x	x	x	Distansring 5 mm	Spacer ring 5 mm
18	100452	M	M	M	M	M	M	Rem nylon	Belt nylon
19	101887	x		x				Bromswire	Brake wire
--	102050		x		x	x	x	Bromswire	Brake wire
20	100386	x	x	x	x	x	x	Bromsok	Brake yoke
21	100387	x	x	x	x	x	x	Gaffel M8 m. bultlåsning	Fork M8 with screw retention
22	800181	x	x	x	x	x	x	Mutter M8	Nut M8
23	101237	x	x	x	x	x	x	Hjulskruv Mercedes	Wheel screw Mercedes
24	101824	x	x	x	x	x	x	Hjul kpl. 185x14" C8	Wheel cpl. 185x14" C8
--	101779	x	x	x	x	x	x	Däck 185x14" C8	Tyre 185x14" C8
--	102196	T	T	T	T	T	T	Hjul kpl. 185x14" C8 dubbdäck	Wheel cpl. 185x14" C8 studded tire
25	101854	x	x	x	x	x	x	Fälg Mercedes 5 hål 14" vit	Rim Mercedes 5 bolt 14" white
26	102121	T	T	T	T	T	T	Hjul kpl. 185x14" C8 m. alumin.fälg	Wheel cpl. 185x14" C8 with rim alumin.
--	101779	T	T	T	T	T	T	Däck 185x14" C8	Tyre 185x14" C8
--	102194	T	T	T	T	T	T	Hjul kpl. 185x14" C8 friktionsdäck	Wheel cpl. 185x14" C8 friction tire
								M= Metervara T= Tillbehör	M= On the metre T= Accessory

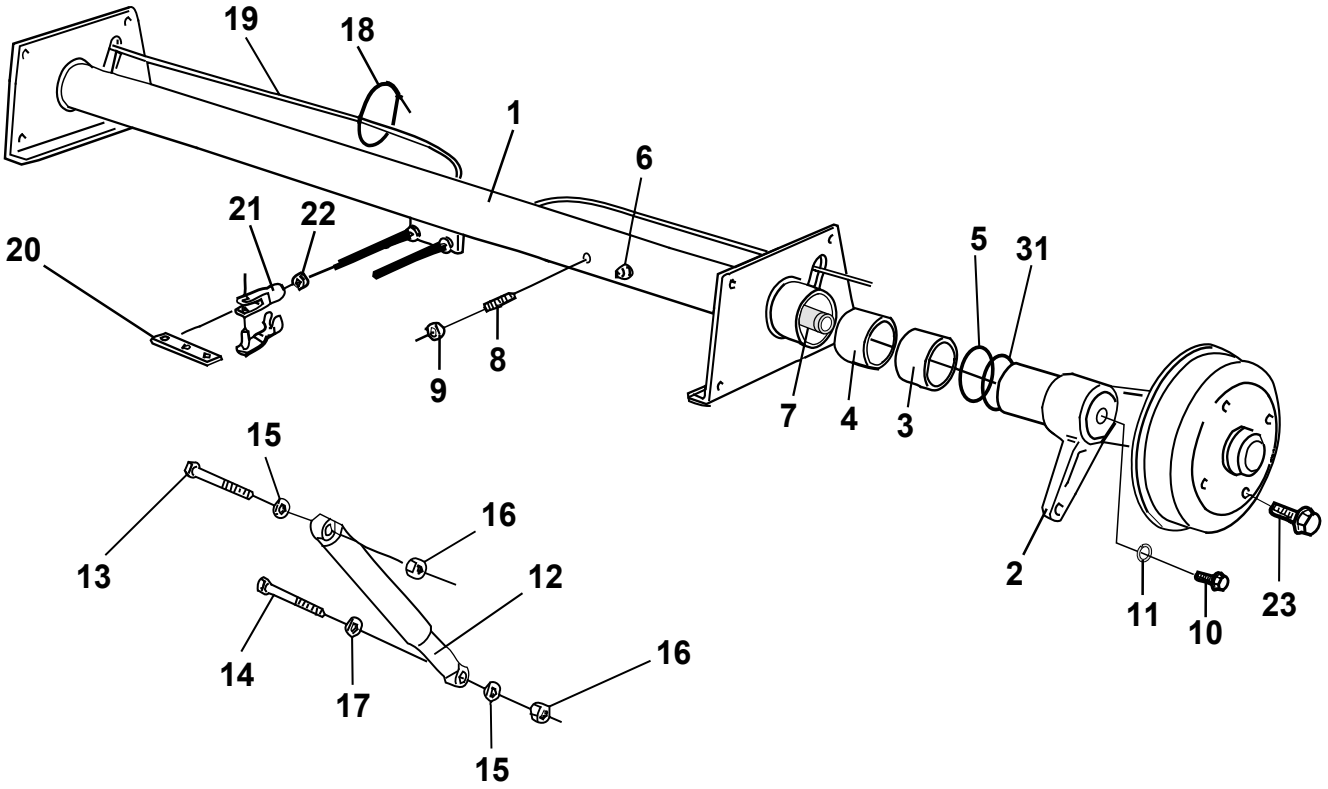
19
18
1
6
21
22
20
5
31
8
9
7
4
3
15
16
13
12
2
11
10
23
14
17
16
15

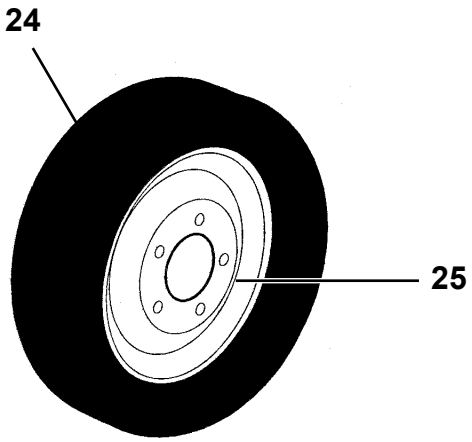
24
25

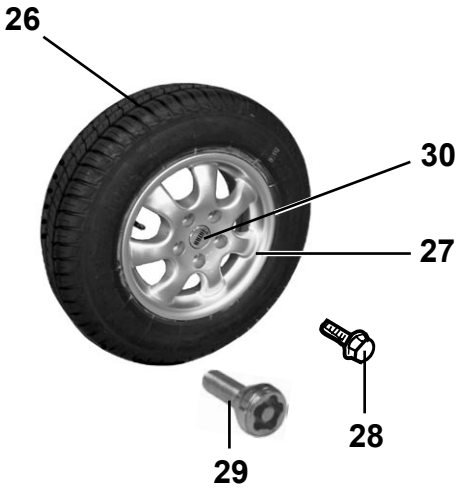
26
30
27
28
29

Pos Fig	Det. nr Part. No	Ingår/Fitted 520 2,3 alla mod.	520 2,5 alla mod.	560 2,3 alla mod.	560 2,5 alla mod.	590 E 2,5 alla mod.	590 CTH 2,5	Benämning	Description
27	102153	T	T	T	T	T	T	Fälg aluminium 5 hål 14"	Rim aluminium 5 bolt 14"
28	102035	T	T	T	T	T	T	Hjulskruv d:o	Wheel screw d:o
29	102162	T	T	T	T	T	T	Hjulskruv låsbar (sats m. 4 skruvar)	Wheel screw lockable (set w. 4 screws)
30	102048	T	T	T	T	T	T	Kåpa fälg	Cap
--	102208	T	T	T	T	T	T	Kåpa fälg "Polar"	Cap "Polar"
31	102272						x	O-ring	O-ring

M= Metervara
T= Tillbehör

M= On the metre
T= Accessory

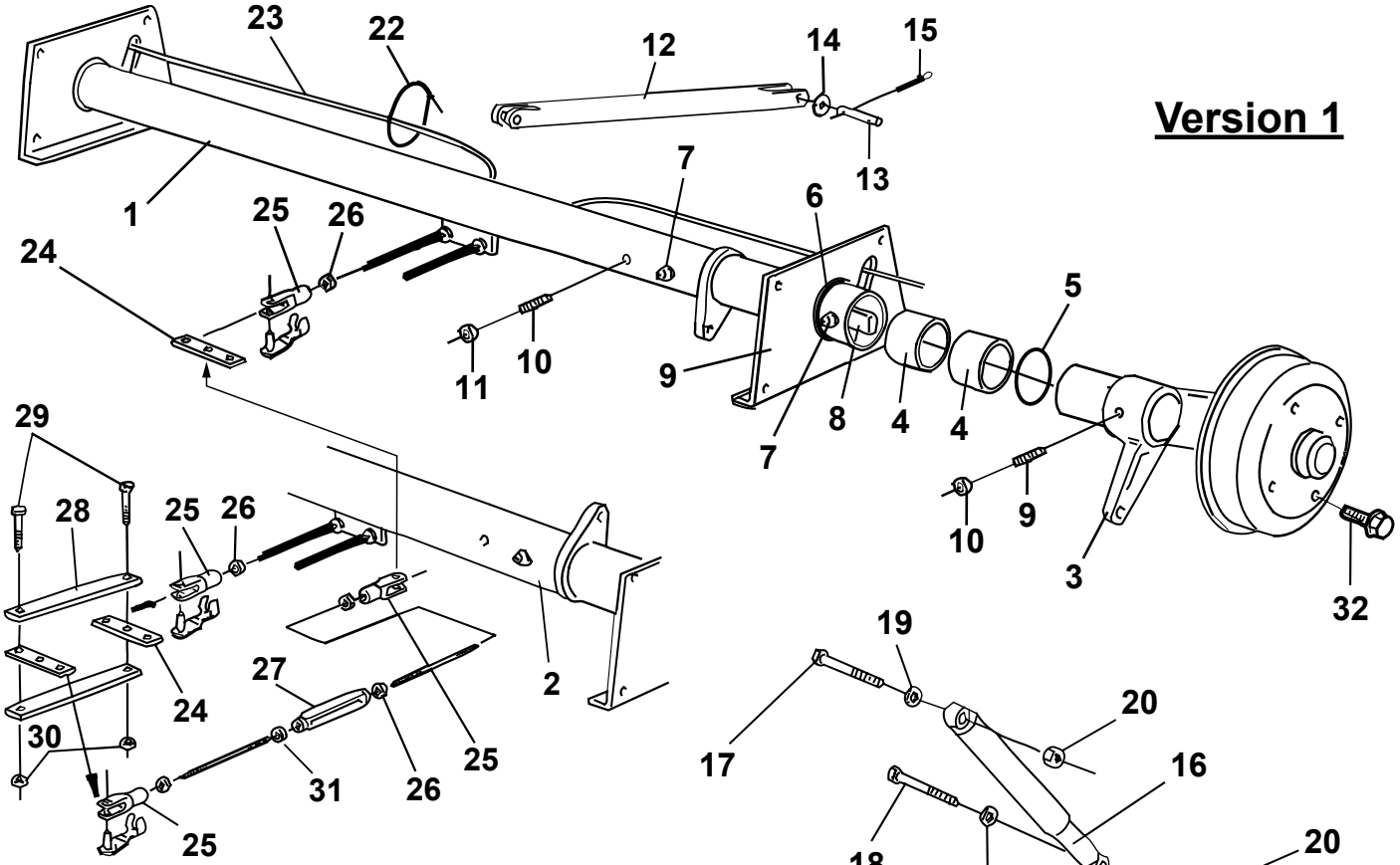
Version 1
23
22
12
14
15
1
13
7
6
25
26
24
5
11
10
9
8
4
4
7
10
9
3
32
29
28
25
26
2
24
27
30
31
26
25
25
19
20
17
16
18
21
20
19

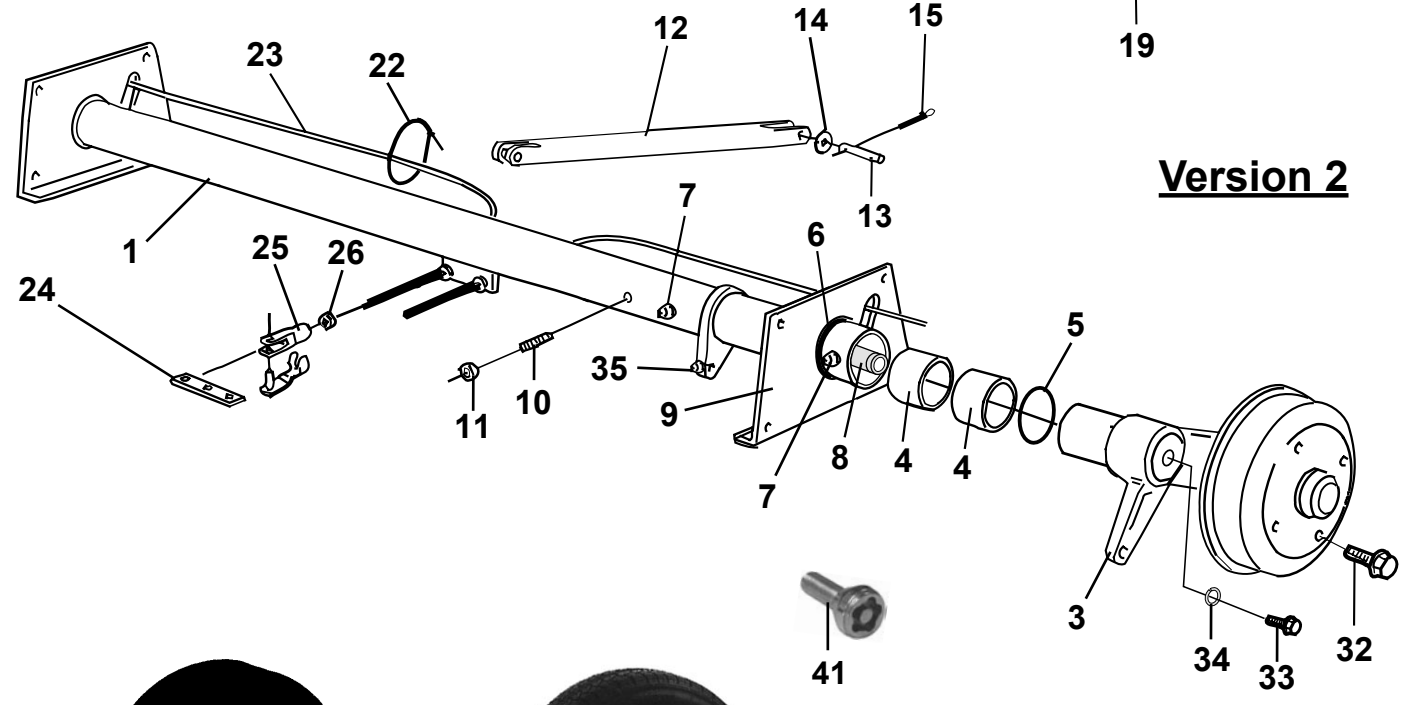
Version 2
12
14
15
23
22
1
13
7
6
25
26
24
5
35
11
10
9
8
4
4
7
3
34
33
32
41

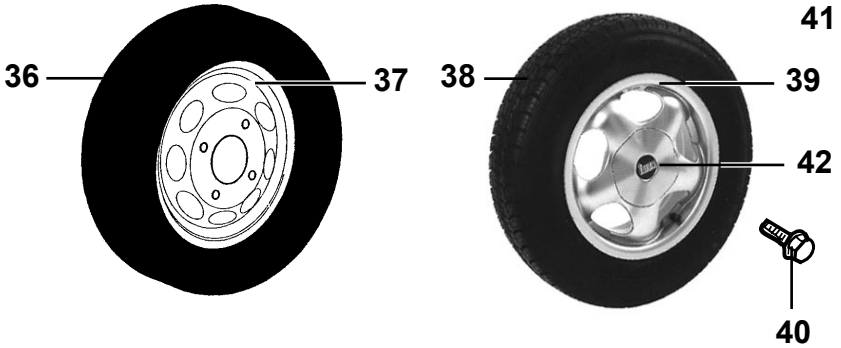
36
37
38
39
42
40

Pos Fig	Det. nr Part. No	Ingår/Fitted 620 2,5 alla mod.	Ingår/Fitted 730 2,5 alla mod.	Benämning	Description
1	102030	x	x	Axel bak kpl. 1050 kg	Axle rear cpl. 1050 kg
--	102056	x	x	Axelrör bak (70mm) [1]	Axle pipe rear (70mm) [1]
--	102143	x	x	Axelrör bak (70mm) [2]	Axle pipe rear (70mm) [2]
2	102031	x	x	Axel fram kpl. 1050 kg	Axle front cpl. 1050 kg
--	102055	x	x	Axelrör fram (70mm) [1]	Axle pipe front (70mm) [1]
--	102142	x	x	Axelrör fram (70mm) [2]	Axle pipe front (70mm) [2]
3	102064	x	x	Pendelarm H-bak m. kpl. bromsköld [1]	Swing arm R.R with cpl. brake shield [1]
--	102201	x	x	Pendelarm H-fr. m. kpl. bromsköld [1]	Swing arm R.F with cpl. brake shield [1]
--	102145	x	x	Pendelarm H-bak m. kpl. bromsköld [2]	Swing arm R.R with cpl. brake shield [2]
--	102203	x	x	Pendelarm H-fr. m. kpl. bromsköld [2]	Swing arm R.F with cpl. brake shield [2]
3	102063	x	x	Pendelarm V-bak m. kpl. bromsköld [1]	Swing arm L.R with cpl. brake shield [1]
--	102200	x	x	Pendelarm V-fr. m. kpl. bromsköld [1]	Swing arm L.F with cpl. brake shield [1]
--	102144	x	x	Pendelarm V-bak m. kpl. bromsköld [2]	Swing arm L.R with cpl. brake shield [2]
--	102202	x	x	Pendelarm V-fr. m. kpl. bromsköld [2]	Swing arm L.F with cpl. brake shield [2]
4	102071	x	x	Bussning yttre/inre	Bushing outer/inner
5	101962	x	x	O-ring axelrör	O-ring axle pipe
6	102072	x	x	O-ring lagerbock	O-ring bracket
7	100578	x	x	Smörjnippel	Lubricator
8	102066	x	x	Fjäderstav [1]	Torsional spring [1]
--	102146	x	x	Fjäderstav V [2]	Torsional spring L [2]
--	102147	x	x	Fjäderstav H [2]	Torsional spring R [2]
9	102070	x	x	Lagerbock V kpl.	Bracket L cpl.
9	102069	x	x	Lagerbock H kpl.	Bracket R cpl.
10	101850	x	x	Stoppskruv M16x45	Lock screw M16x45
11	101851	x	x	Mutter M16x1,5	Nut M16x1,5
12	101632	x	x	Utjämningsstag	Balancing lever
13	100488	x	x	Bult	Bolt
14	100814	x	x	Bricka	Washer
15	100815	x	x	Saxpinne 4x28	Cotter pin 4x28
16	100476	x	x	Stötdämpare	Shock absorber
17	800849	x	x	Skruv M12x110	Screw M12x110
18	800848	x	x	Skruv M12x70	Screw M12x70
19	101411	x	x	Bricka	Washer
20	800119	x	x	Mutter lås M12x14	Lock nut M12x14
21	102029	x	x	Distansring 5 mm	Spacer ring 5 mm
22	100452	M	M	Rem nylon	Belt nylon
23	102050	x	x	Bromswire	Brake wire
24	100386	x	x	Bromsok	Brake yoke
25	100387	x	x	Gaffel M8 m. bultlåsning	Fork M8 with screw retention
26	800181	x	x	Mutter M8	Nut M8
27	100361	x	x	Vanthylsa M8	Stretching sleeve
28	101667	x	x	Dragjärn	Iron
29	800275	x	x	Skruv M8x20	Screw M8x20
30	800877	x	x	Mutter lås M8	Nut lock M8
31	800273	x	x	Mutter M8 V-gängad	Nut M8 L-tread

Två versioner av axel har använts [1]= Ingår i axel version 1 [2]= Ingår i axel version 2	Two different axle have been used [1]= Fitted in axle version 1 [2]= Fitted in axle version 2
M= Metervara	M= On the metre

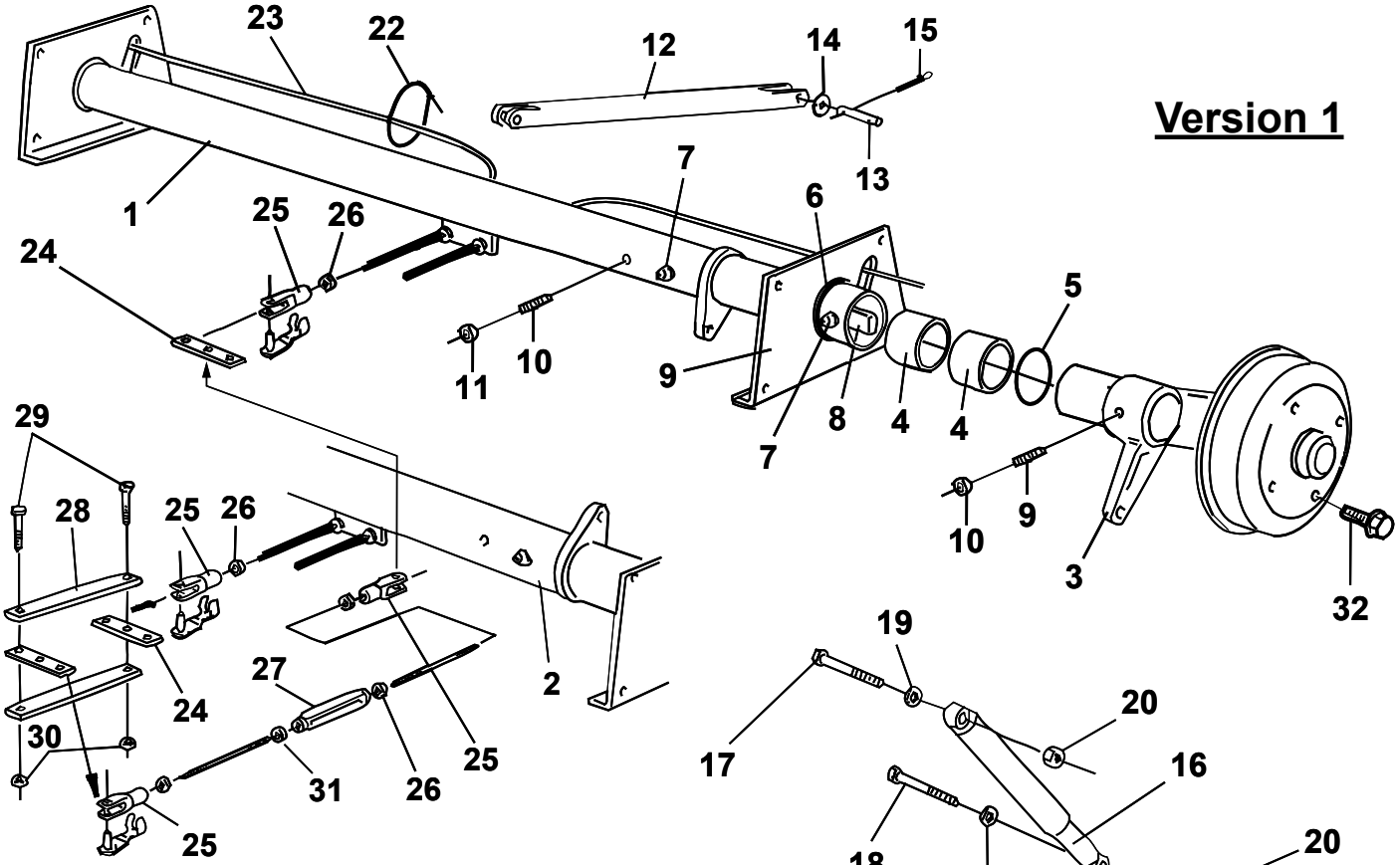
Version 1
23
22
12
14
15
1
13
7
6
25
26
24
5
11
10
9
8
4
4
7
10
9
3
32
29
28
25
26
2
24
27
30
31
26
25
25
19
20
17
16
18
21
20
19

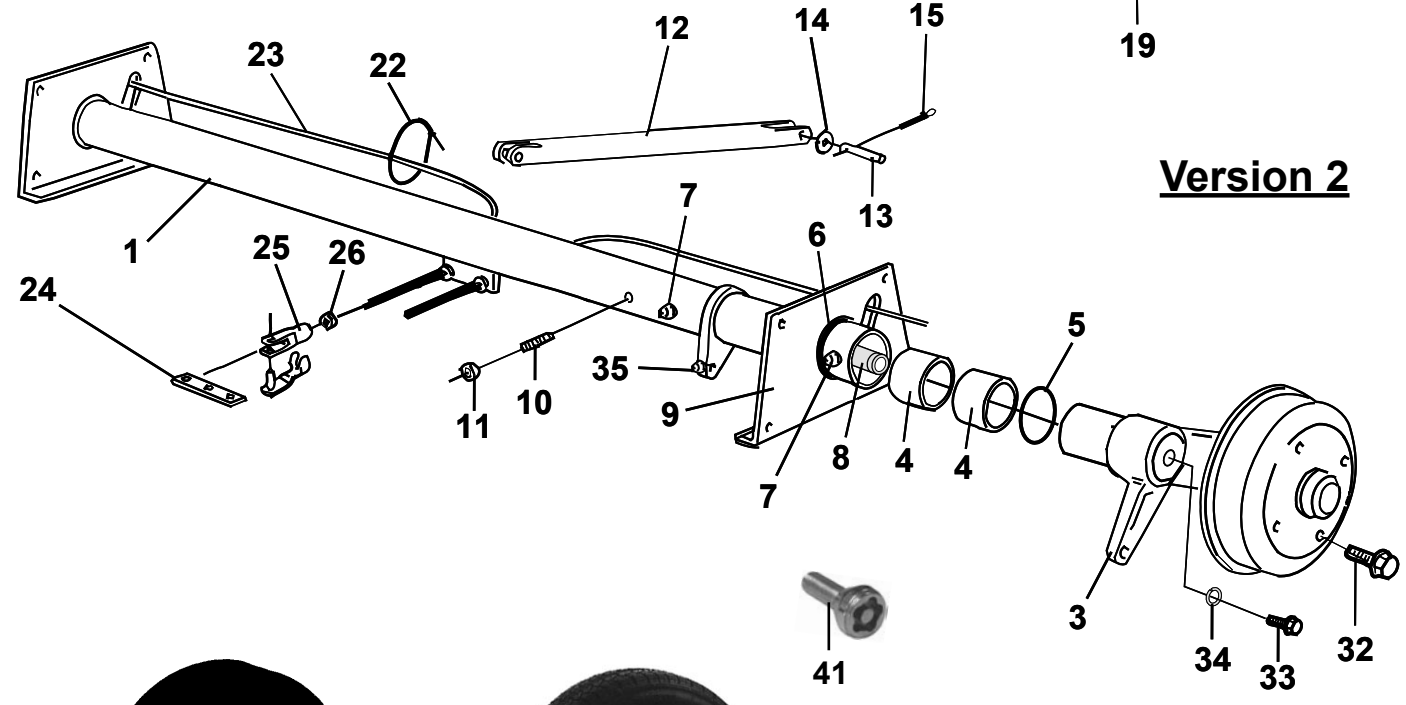
Version 2
12
14
15
23
22
1
13
7
6
25
26
24
5
35
11
10
9
8
4
4
7
3
34
33
32
41

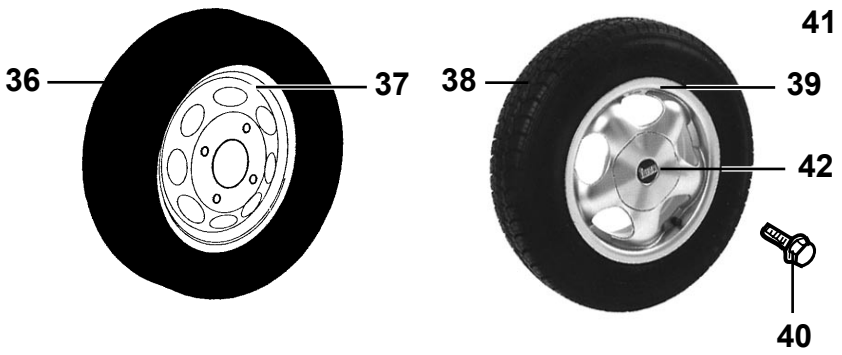
36
37
38
39
42
40

Pos Fig	Det. nr Part. No	Ingår/Fitted 620 2,5 alla mod.	Ingår/Fitted 730 2,5 alla mod.	Benämning	Description
32	101024	x	x	Hjulskruv Opel	Wheel screw Opel
33	102140	x	x	Skruv M12x25 [2]	Screw M12x25 [2]
34	102141	x	x	Bricka lås [2]	Loch washer [2]
35	102148	x	x	Smörjnippel vinkel [2]	Lubricator angle [2]
36	102152	x	x	Hjul kpl. 175/70x13"	Wheel cpl. 175/70x13"
--	102160	x	x	Däck 175/70x13"	Tyre 175/70x13"
--	102197	T	T	Hjul kpl. 175/70x13" dubbdäck	Wheel cpl. 175/70x13" studded tire
37	101875	x	x	Fälg Opel 4 hål 13" vit	Rim Opel 4 bolt 13" white
38	102123	T	T	Hjul kpl. 175/70x13" m. aluminiumfälg	Wheel cpl. 175/70x13" with rim alumin.
--	102160	T	T	Däck 175/70x13"	Tyre 175/70x13"
--	102195	T	T	Hjul kpl. 175/70x13" friktionsdäck	Wheel cpl. 175/70x13" friction tire
39	101937	T	T	Fälg aluminium 4 hål 13"	Rim aluminium 4 bolt 13"
40	102035	T	T	Hjulskruv d:o	Wheel screw d:o
41	102163	T	T	Hjulskruv låsbar (sats m. 4 skruvar)	Wheel screw lockable (set w. 4 screws)
42	101968	T	T	Kåpa fälg	Cap
--	102207	T	T	Kåpa fälg "Polar"	Cap "Polar"

Två versioner av axel har använts
[1]= Ingår i axel version 1
[2]= Ingår i axel version 2

Two different axle have been used
[1]= Fitted in axle version 1
[2]= Fitted in axle version 2

M= Metervara
T= Tillbehör

M= On the metre
T= Accessory

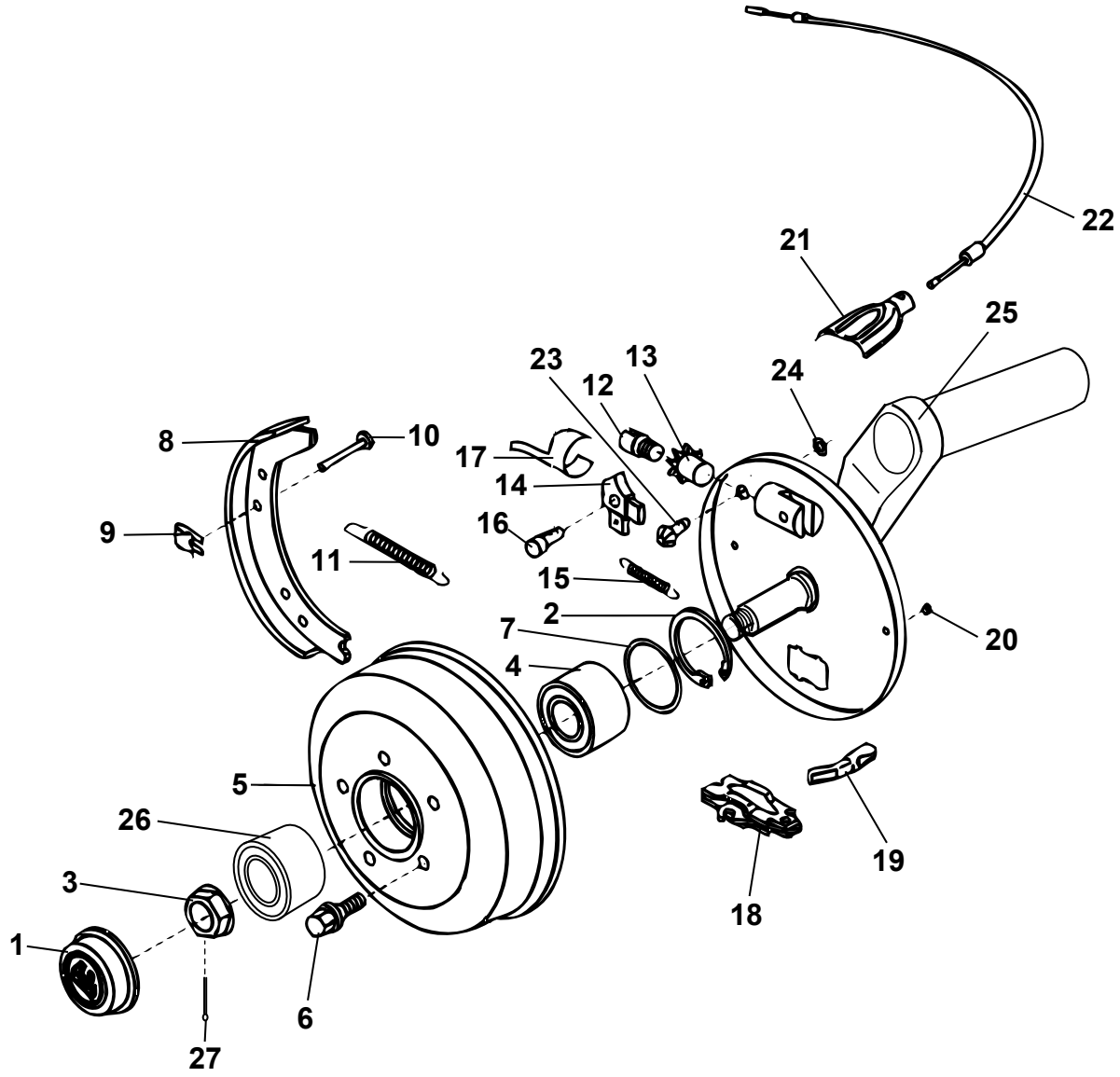
22
21
25
23
13
12
24
8
10
17
14
9
16
11
15
2
7
20
4
5
26
19
3
18
1
6
27

Pos Fig	Det. nr Part. No	Ingår/Fitted 520 2,3 alla mod.	520 2,5 alla mod.	560 2,3 alla mod.	560 2,5 alla mod.	590 E 2,5 alla mod.	590 CTH 2,5	Benämning	Description
1	102075	x	x	x	x	x		Navkåpa	Cap
--	102273						x	Navkåpa	Cap
2	101901	x						Ring säkring	Ring lock
--	102076		x	x	x	x		Ring säkring	Ring lock
3	102073	x						Mutter säkring	Nut lock
--	102074		x	x	x	x		Mutter säkring	Nut lock
--	102274						x	Mutter säkring	Nut lock
4	101902	x						Lager kompakt	Wheel bearing
--	102077		x	x	x	x		Lager kompakt	Wheel bearing
--	102275						x	Lager inre	Wheel bearing inner
5	102078	x						Bromstrumma 5 hål (Merc.)	Brake drum 5 hole (Merc.)
--	102079		x	x	x	x		Bromstrumma 5 hål (Merc.)	Brake drum 5 hole (Merc.)
--	102277						x	Bromstrumma 5 hål (Merc.)	Brake drum 5 hole (Merc.)
6	101237	x	x	x	x	x	x	Hjulskruv (Merc.)	Wheel screw (Merc.)
--	102035	T	T	T	T	T	T	Hjulskruv aluminiumfälg	Wheel screw rim aluminium
--	102162	T	T	T	T	T	T	Hjulskruv låsbar (sats m. 4 skruvar)	Wheel screw lockable (set w. 4 screws)
7	102081		x	x	x	x		Ring distans	Ring distance
--	102278						x	Navtätning	Hub sealing
8	102082	x	x	x	x	x		Bromsback	Brake block
--	102279						x	Bromsback	Brake block
9	101301	x	x	x	x	x	x	Låsbleck	Lock
10	100135	x	x	x	x	x	x	Låspinne	Lock pin
11	102083	x	x	x	x	x		Fjäder retur	Spring
--	102280						x	Fjäder retur	Spring
12	101310	x	x	x	x	x		Justerskruv	Adjusting screw
--	102281						x	Justerskruv	Adjusting screw
13	101306	x	x	x	x	x	x	Justermutter	Adjusting nut
14	102084	x	x	x	x	x	x	Nock (V)	Cam (L)
--	102085	x	x	x	x	x	x	Nock (H)	Cam (R)
15	102086	x	x	x	x	x		Fjäder drag för nock	Spring
--	102282						x	Fjäder drag för nock	Spring
16	102087	x	x	x	x	x	x	Nockbult	Bolt
17	102088	x	x	x	x	x	x	Bladfjäder	Plate spring
18	102089	x	x	x	x	x		Expandermekanism	Expander mechanism
--	102283						x	Expandermekanism	Expander mechanism
19	101914	x	x	x	x	x	x	Dragstycke	Draw yoke
20	102090	x	x	x	x	x	x	Plugg för bromssköld	Plug for brake shield
21	101916	x	x	x	x	x	x	Hållarhalva bromswire	Cover for wirebracket
22	101887	x		x				Bromswire	Brake wire
--	102050		x		x	x	x	Bromswire	Brake wire
23	102092	x	x	x	x	x		Justerskruv	Adjusting screw
24	102091	x	x	x	x	x		Ring säkring	Ring lock
25	102126	x						Pendelarm H med kpl. bromssköld	Swing arm R with cpl. brake shield
--	102131		x	x	x	x		Pendelarm H med kpl. bromssköld	Swing arm R with cpl. brake shield
--	102269						x	Pendelarm H med kpl. bromssköld	Swing arm R with cpl. brake shield
25	102125	x						Pendelarm V med kpl. bromssköld	Swing arm L with cpl. brake shield
--	102130		x	x	x	x		Pendelarm V med kpl. bromssköld	Swing arm L with cpl. brake shield
--	102270						x	Pendelarm V med kpl. bromssköld	Swing arm L with cpl. brake shield
26	102276						x	Lager yttre	Wheel bearing outer
27	102284						x	Saxpinne 5x36	Cotter pin 5x36
								T= Tillbehör	T= Accessory

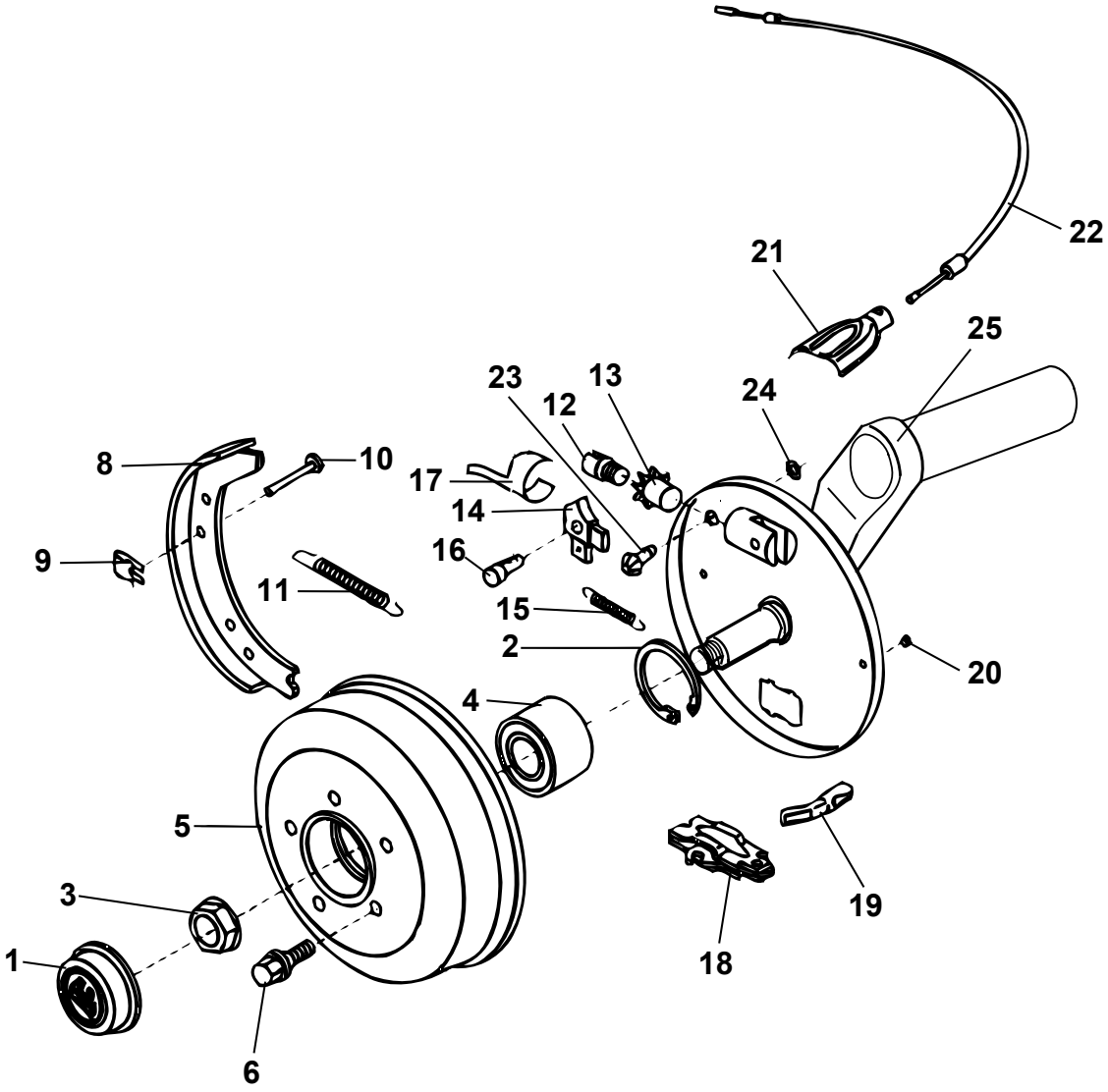
22
21
25
23
13
12
24
8
10
17
14
9
16
11
15
2
20
4
5
3
19
1
18
6

Pos Fig	Det. nr Part. No	Ingår/Fitted 620 2,5 alla mod.	Ingår/Fitted 730 2,5 alla mod.	Benämning	Description
1	102075	x	x	Navkåpa	Cap
2	101901	x	x	Ring säkring	Ring lock
3	102073	x	x	Mutter säkring	Nut lock
4	101902	x	x	Lager kompakt	Wheel bearing
5	102080	x	x	Bromstrumma 4 hål (Opel)	Brake drum 4 hole (Opel)
6	101024	x	x	Hjulskruv (Opel)	Wheel screw (Opel)
--	102035	T	T	Hjulskruv aluminiumfälg	Wheel screw rim aluminium
--	102163	T	T	Hjulskruv låsbar (sats m. 4 skruvar)	Wheel screw lockable (set w. 4 screws)
8	102082	x	x	Bromsback	Brake block
9	101301	x	x	Låsbleck	Lock
10	100135	x	x	Låspinne	Lock pin
11	102083	x	x	Fjäder retur	Spring
12	101310	x	x	Justerskruv	Adjusting screw
13	101306	x	x	Justermutter	Adjusting nut
14	102084	x	x	Nock (V)	Cam (L)
--	102085	x	x	Nock (H)	Cam (R)
15	102086	x	x	Fjäder drag för nock	Spring
16	102087	x	x	Nockbult	Bolt
17	102088	x	x	Bladfjäder	Plate spring
18	102089	x	x	Expandermekanism	Expander mechanism
19	101914	x	x	Dragstycke	Draw yoke
20	102090	x	x	Plugg för bromssköld	Plug for brake shield
21	101916	x	x	Hållarhalva bromswire	Cover for wirebracket
22	102050	x	x	Bromswire	Brake wire
23	102092	x	x	Justerskruv	Adjusting screw
24	102091	x	x	Ring säkring	Ring lock
25	102064	x	x	Pendelarm H-bak m. kpl. bromssköld [1]	Swing arm R.R with cpl. brake shield [1]
--	102201	x	x	Pendelarm H-fr. m. kpl. bromssköld [1]	Swing arm R.F with cpl. brake shield [1]
--	102145	x	x	Pendelarm H-bak m. kpl. bromssköld [2]	Swing arm R.R with cpl. brake shield [2]
--	102203	x	x	Pendelarm H-fr. m. kpl. bromssköld [2]	Swing arm R.F with cpl. brake shield [2]
25	102063	x	x	Pendelarm V-bak m. kpl. bromssköld [1]	Swing arm L.R with cpl. brake shield [1]
--	102200	x	x	Pendelarm V-fr. m. kpl. bromssköld [1]	Swing arm L.F with cpl. brake shield [1]
--	102144	x	x	Pendelarm V-bak m. kpl. bromssköld [2]	Swing arm L.R with cpl. brake shield [2]
--	102202	x	x	Pendelarm V-fr. m. kpl. bromssköld [2]	Swing arm L.F with cpl. brake shield [2]

Två versioner av axel har använts
[1]= Ingår i axel version 1
[2]= Ingår i axel version 2

Two different axle have been used
[1]= Fitted in axle version 1
[2]= Fitted in axle version 2

T= Tillbehör

T= Accessory

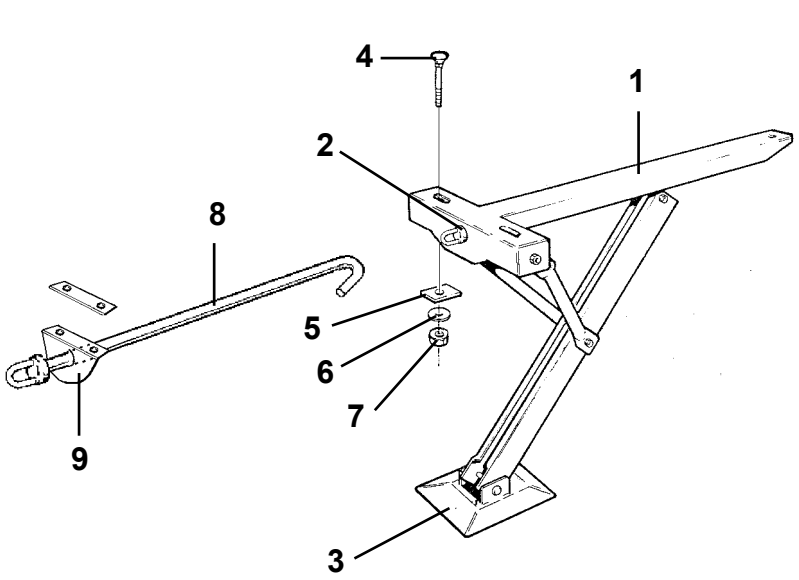
4
1
2
8
5
6
7
9
3

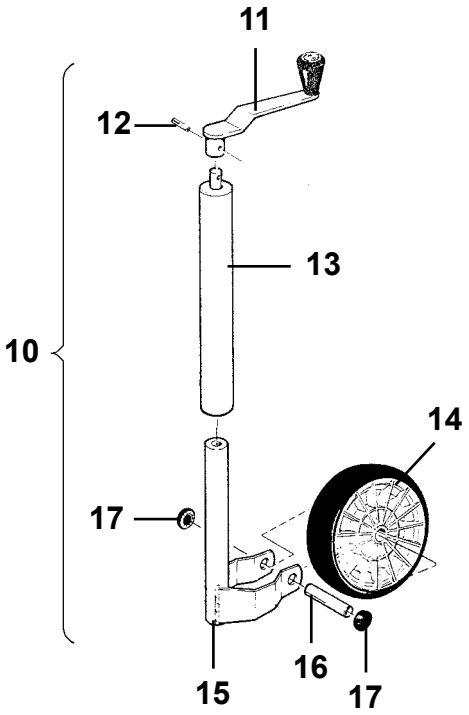
11
12
13
10
14
17
15
16
17

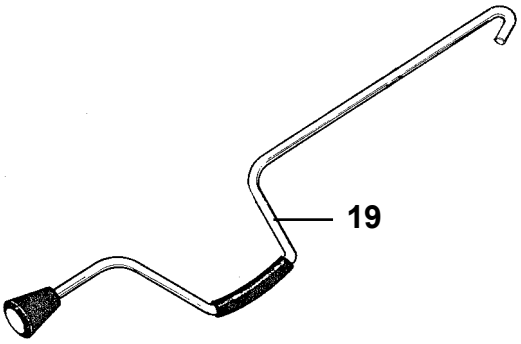
19

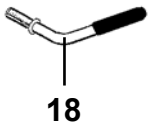
18

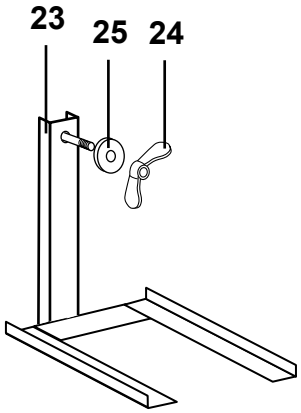
23
25
24

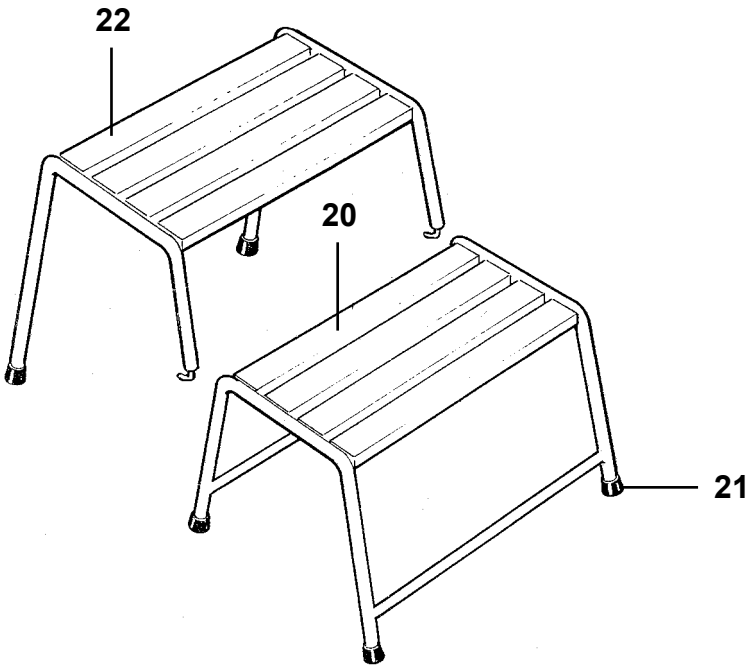
22
20
21

Pos Fig	Det. nr Part. No	Ingår/Fitted 520 alla mod.	560 alla mod.	590 alla mod.	620 alla mod.	730 alla mod.	Benämning	Description
1	101773	x	x	x	x	x	Stödben kpl. bak	Brace cpl. rear
--	101517	x	x	x	x	x	Stödben kpl. fram	Brace cpl. front
2	101707	x	x	x	x	x	Bricka nylon	Washer nylon
3	101612	x	x	x	x	x	Markplatta med nit	Plate incl. rivet
4	800746	x	x	x	x	x	Skruv MVBFF M10x80	Screw MVBFF M10x80
5	800192	x	x	x	x	x	Bricka	Washer
6	800183	x	x	x	x	x	Bricka tagg 10,5x18	Toothed plate connector 10,5x18
7	800200	x	x	x	x	x	Mutter M10	Nut M10
8	208347	x	x	x	x	x	Förlängare stödben fram L=205 mm	Extender brace front L=205 mm
9	208348	x	x	x	x	x	Hållare förlängare stödben inkl. bricka	Bracket extender incl. washer
--	800347	x	x	x	x	x	Skruv d:o M6x20	Screw d:o M6x20
--	800505	x	x	x	x	x	Mutter lås d:o M6	Nut lock d:o M6
10	102112	x	x	x	x	x	Stödhjul kpl.	Trailing wheel cpl.
11	101527	x	x	x	x	x	Vev med knopp	Crank
12	101528	x	x	x	x	x	Spännstift 5x20	Pin 5x20
13	102156	x	x	x	x	x	Överdel stödhjul	Top brace
14	101556	x	x	x	x	x	Hjul massivt gummi	Wheel solid rubber
15	102157	x	x	x	x	x	Gaffel	Fork
16	101526	x	x	x	x	x	Axel	Pivot bolt
17	100425	x	x	x	x	x	Låskapsel	Lock cap
18	101969	x	x	x	x	x	Vinkelskruv	Elbow screw
19	101516	x	x	x	x	x	Stödbensvev	Brace crank
20	102119	x	x	x	x	x	Fotpall	Foot plate
21	102158	x	x	x	x	x	Plugg fot plast	Plug foot plastic
22	102120	T	T	T	T	T	Fotpall överdel	Foot plate top
23	102191	T	T	T	T	T	Hållare reservhjul	Spare wheel carrier
24	800758	T	T	T	T	T	Mutter ving M10 d:o	Wing nut M10 d:o
25	801305	T	T	T	T	T	Bricka plast d:o	Washer plastic d:o
							T= Tillbehör	T= Accessory

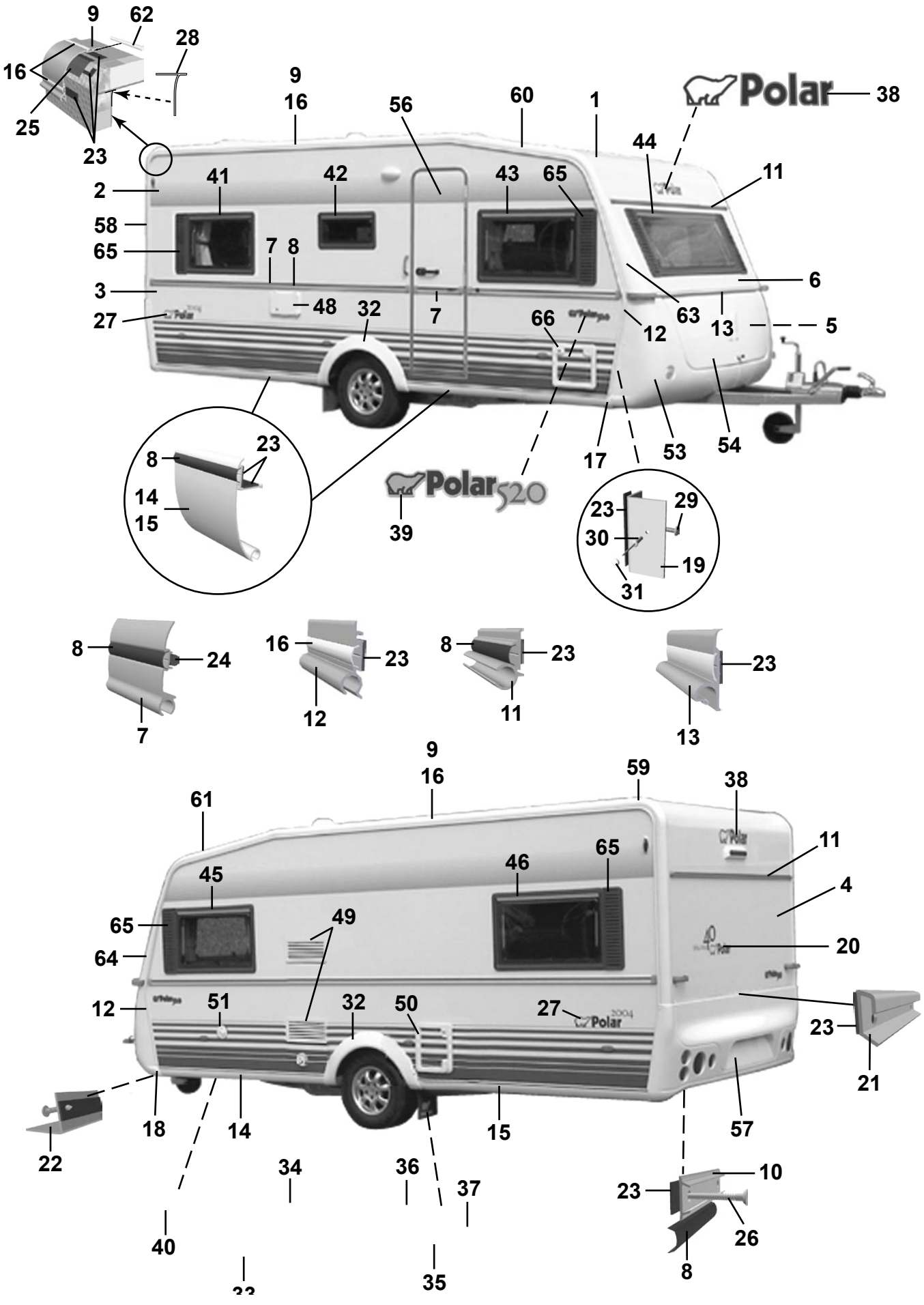
9
62
28
16
25
23
9
16
56
60
1
Polar
38
44
11
41
42
43
65
2
58
65
7
8
3
27
48
32
7
66
12
63
6
13
5
17
53
54
8
23
14
15
39
Polar520
23
29
30
19
31
8
24
7
16
23
12
8
23
11
23
13
9
16
59
38
61
45
46
65
11
4
65
64
49
20
12
51
32
50
27
23
21
18
14
15
57
22
34
36
37
10
23
26
40
35
8

Pos Fig	Det. nr Part. No	Ingår/Fitted 520 GS SG					Benämning	Description
1	206589	x					Plåt tak 7210x2225	Roofing plate 7210x2225
2	207489	x					Plåt sida övre 6300x1285	Side plate upper 6300x1285
3	208400	x					Plåt sida undre 6300x800	Side plate lower 6300x800
4	205525	x					Plåt gavel 2240x1580	Gable plate 2240x1580
5	205525	x					Plåt gavel undre 2240x1580	Gable plate lower 2240x1580
6	208182	x					Gavel fram övre	Gable front upper
7	206089	x					List midja L=5853	List L=5853
8	202656	M					List dekor plast, svart	List decor plastic, black
9	208213	x					List tält rak L=4990	List straight L=4990
10	205579	x					List dekor alu. L=2390	List decor alu. L=2390
11	208346	x					List markis L=2294	List L=2294
12	208037	x					List front H	List front R
--	208038	x					List front V	List front L
13	208052	x					List koffertlock väggdel L=2177	List trunk lid wall L=2177
--	702283	M					List ifyllnad vit d:o	Strip white d:o
--	207610	x					List koffertlock koffertdel L=1920	List trunk lid trunk part L=1920
14	208336	x					List avb. spoiler V-H fram L=2430	List L-R front L=2430
15	208320	x					List avb. spoiler V-H bak L=2490	List L-R rear L=2490
16	208349	M					List dekor plast, vit	List decor plastic, white
17	208303	x					Ändavslutning H-fram kjollist	End protection R front
18	208302	x					Ändavslutning V-fram kjollist	End protection L front
19	208337	x					List hållare koffert L=665	List holder L=665
20	208350	x					Dekal	Decal
21	208210	x					List bakljusramp L=2294	List light holder L=2294
22	208209	x					List gavel-golv fram L=2377	List gable-floor front L=2377
--	208314	x					Tätning "Sikalastome 710" d:o	Seal "Sikalastome 710" d:o
--	800626	x					Skruv d:o B10x25 rostfri	Screw d:o B10x25 rustless
23	208236	M					Bostik profil 15x1,5 (18 m/rulle)	Seal strip Bostik 15x1,5 (18 m/roll)
24	208237	M					Bostik profil Ø=7 mm (14 m/rulle)	Seal strip Bostik Ø=7mm (14 m/roll)
25	208235	M					Bostik profil 60x1,5 (30 m/rulle)	Seal strip Bostik 60x1,5 (30 m/roll)
26	800433	x					Skruv FXT 3,5x25 rostfri 1000 st	Screw FXT 3,5x25 rustless 1000 pcs
27	208301	x					Dekal	Decal
28	204137	M					List täck	Cover strip
29	800626	x					Skruv B10x25 rostfri	Screw B10x25 rustless
30	701980	x					Nit split	Rivet
31	801095	x					Hatt	Cap
32	208062	x					Hjulhusbreddare	Mudguard
33	206747	x					Hjulhus	Wheel housing
34	205342	x					Isolering hjulhus	Insulation wheel housing
35	100950	x					Stänkskydd	Splash guard
36	101223	x					Fäste stänkskydd	Bracket splash guard
37	800118	x					Skruv	Screw
38	208300	x					Dekal	Decal
39	208315	x					Emblem 520	Emblem 520
40	200877	x					Dammskydd	Dust cover
41	208058	x					Fönster H.B. öppn.bart 900x550 kpl.	Window R.R. 900x550 cpl.
--	208092	x					Ruta lös u. karm 900x550 d:o	Pane without frame 900x550 d:o
42	208060	x					Fönster öppn.bart 700x300 pentry kpl.	Window 700x300 pentry cpl.
--	208094	x					Ruta lös u. karm 700x300 d:o	Pane without frame 700x300 d:o
43	208058	x					Fönster H.F. öppn.bart 900x550 kpl.	Window R.F. 900x550 cpl.
							M= Metervara	M= On the metre
							T= Tillbehör	T= Accessory

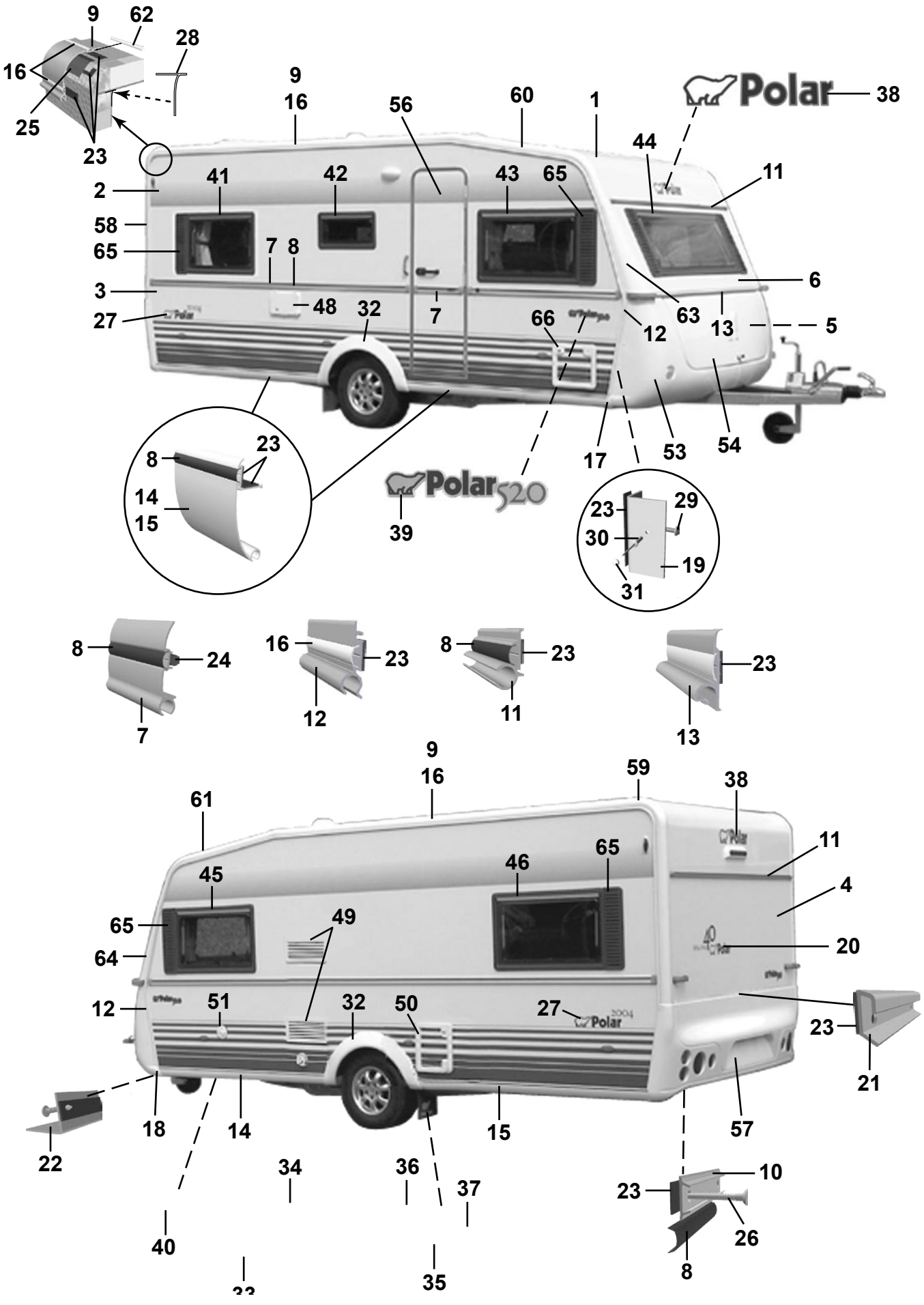
9
62
28
16
25
23
9
16
56
60
1
Polar
38
44
11
2
41
42
43
65
58
65
7
8
6
3
48
32
7
63
13
5
27
66
12
8
23
14
15
17
53
54
Polar 520
39
23
29
30
19
31
8
24
7
16
23
12
8
23
11
23
13
9
16
59
38
61
11
45
46
65
4
65
49
20
64
12
51
32
50
27
23
21
18
14
15
57
22
34
36
37
10
23
26
40
8
35

Pos Fig	Det. nr Part. No	Ingår/Fitted 520 GS SG					Benämning	Description
--	208092	x					Ruta lös u. karm 900x550 d:o	Pane without frame 900x550 d:o
44	208056	x					Fönster fast 1600x550 kpl.	Window fixed 1600x550 cpl.
--	208090	x					Ruta lös u. karm 1600x550 d:o	Pane without frame 1600x550 d:o
45	208058	x					Fönster V.F. öppn.bart 900x550 kpl.	Window L.F. 900x550 cpl.
--	208092	x					Ruta lös u. karm 900x550 d:o	Pane without frame 900x550 d:o
46	208058	x					Fönster V.B. öppn.bart 900x550 kpl.	Window L.R. 900x550 cpl.
--	208092	x					Ruta lös u. karm 900x550 d:o	Pane without frame 900x550 d:o
48	504323	x					El-intag 230 V u. låshus	El. connection 230 V without locking house
--	504324	T					El-intag 230 V u. låshus el-golvvärme	El. connection 230 V el. underfloor heating
--	504325	x					Låshus d:o	Locking house d:o
49	208207	x					Galler ventilation kyl	Louvre ventilation
50	207759	x					Lucka m. innerram, utan spegel	Door with frame inner, without plate
--	207197	x					Innerram d:o	Frame inner d:o
51	311530	x					Vattenpåfyllning u. lock	Water filler without cap
--	314698	x					Lock d:o	Cap d:o
53	504322	x					Gasolkoffert underdel	Gas box
54	503980	x					Lock gasolkoffert u. lås	Trunk lid gas box without lock
56	208116	x					Dörr yttre kpl. H	Outer door cpl. R
--	208117	T					Dörr yttre delad kpl. H	Outer door divided cpl. R
--	208304	T					Myggdörr inre	Mosquito door inner
57	208217	x					Bakljusramp	Light holder
58	208039	x					List tält bockad H-bak	List bent R rear
59	208040	x					List tält bockad V-bak	List bent L rear
60	208041	x					List tält bockad H-fram	List bent R front
61	208042	x					List tält bockad V-fram	List bent L front
62	208323	x					Styrstift list tält 50x3,5 mm	Pin for list 50x6,5 mm
63	208099	x					Front plast H	Front plastic R
64	208100	x					Front plast V	Front plastic L
--	801319	x					Skruv PKM 4,2x14 d:o	Screw PKM 4,2x14 d:o
65	207929	x					Dekorplatta grå H=585	Decor plate grey H=585
66	207759	T					Lucka m. innerram, utan spegel	Door with frame inner, without plate
--	207197	T					Innerram d:o	Frame inner d:o

M= Metervara
T= Tillbehör

M= On the metre
T= Accessory

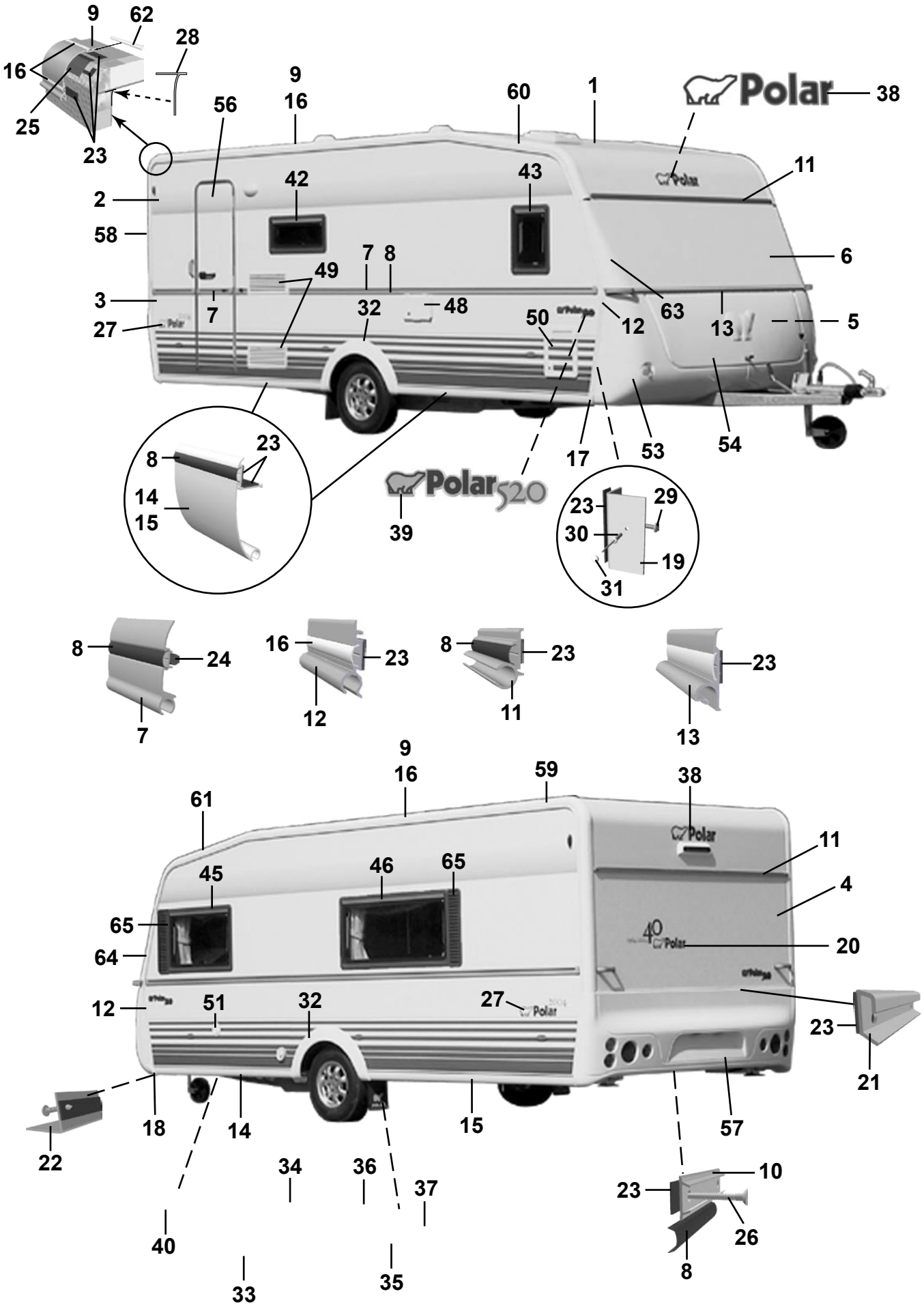
9
62
28
16
25
23
56
9
16
60
1
Polar
38
11
42
43
2
58
6
7
8
49
3
7
32
48
63
13
5
27
50
12
54
53
17
23
8
14
15
39
Polar520
23
29
30
19
31
8
24
7
16
23
12
8
23
11
23
13
9
16
59
38
61
Polar
11
45
46
65
4
65
64
20
12
51
32
27
23
21
18
14
15
57
22
34
36
37
10
23
26
40
8
33
35

Pos Fig	Det. nr Part. No	Ingår/Fitted 520 GS BKX 2,5					Benämning	Description
1	207421	x					Plåt tak 7210x2475	Roofing plate 7210x2475
2	207489	x					Plåt sida övre 6300x1285	Side plate upper 6300x1285
3	208400	x					Plåt sida undre 6300x800	Side plate lower 6300x800
4	208402	x					Plåt gavel 2475x1538	Gable plate 2475x1538
5	207420	x					Plåt gavel undre 2461x1185	Gable plate lower 2461x1185
6	208044	x					Gavel fram övre	Gable front upper
7	206089	x					List midja L=5853	List L=5853
8	202656	M					List dekor plast, svart	List decor plastic, black
9	208213	x					List tält rak L=4990	List straight L=4990
10	205579	x					List dekor alu. L=2390	List decor alu. L=2390
11	208346	x					List markis L=2294	List L=2294
12	208037	x					List front H	List front R
--	208038	x					List front V	List front L
13	208052	x					List koffertlock väggdel L=2177	List trunk lid wall L=2177
--	702283	M					List ifyllnad vit d:o	Strip white d:o
--	207610	x					List koffertlock koffertdel L=1920	List trunk lid trunk part L=1920
14	208336	x					List avb. spoiler V-H fram L=2430	List L-R front L=2430
15	208320	x					List avb. spoiler V-H bak L=2490	List L-R rear L=2490
16	208349	M					List dekor plast, vit	List decor plastic, white
17	208303	x					Ändavslutning H-fram kjollist	End protection R front
18	208302	x					Ändavslutning V-fram kjollist	End protection L front
19	208337	x					List hållare koffert L=665	List holder L=665
20	208350	x					Dekal	Decal
21	208210	x					List bakljusramp L=2294	List light holder L=2294
22	208209	x					List gavel-golv fram L=2377	List gable-floor front L=2377
--	208314	x					Tätning "Sikalastome 710" d:o	Seal "Sikalastome 710" d:o
--	800626	x					Skruv d:o B10x25 rostfri	Screw d:o B10x25 rustless
23	208236	M					Bostik profil 15x1,5 (18 m/rulle)	Seal strip Bostik 15x1,5 (18 m/roll)
24	208237	M					Bostik profil Ø=7 mm (14 m/rulle)	Seal strip Bostik Ø=7mm (14 m/roll)
25	208235	M					Bostik profil 60x1,5 (30 m/rulle)	Seal strip Bostik 60x1,5 (30 m/roll)
26	800433	x					Skruv FXT 3,5x25 rostfri 1000 st	Screw FXT 3,5x25 rustless 1000 pcs
27	208301	x					Dekal	Decal
28	204137	M					List täck	Cover strip
29	800626	x					Skruv B10x25 rostfri	Screw B10x25 rustless
30	701980	x					Nit split	Rivet
31	801095	x					Hatt	Cap
32	208062	x					Hjulhusbreddare	Mudguard
33	206747	x					Hjulhus	Wheel housing
34	205342	x					Isolering hjulhus	Insulation wheel housing
35	100950	x					Stänkskydd	Splash guard
36	101223	x					Fäste stänkskydd	Bracket splash guard
37	800118	x					Skruv	Screw
38	208300	x					Dekal	Decal
39	208315	x					Emblem 520	Emblem 520
40	200877	x					Dammskydd	Dust cover
42	208060	x					Fönster öppn.bart 700x300 pentry kpl.	Window 700x300 pentry cpl.
--	208094	x					Ruta lös u. karm 700x300 d:o	Pane without frame 700x300 d:o
43	208061	x					Fönster H.F. öppn.bart 350x500 kpl.	Window R.F. 350x550 cpl.
--	208095	x					Ruta lös u. karm 350x500 d:o	Pane without frame 350x500 d:o
45	208058	x					Fönster V.F. öppn.bart 900x550 kpl.	Window L.F. 900x550 cpl.
							M= Metervara	M= On the metre
							T= Tillbehör	T= Accessory

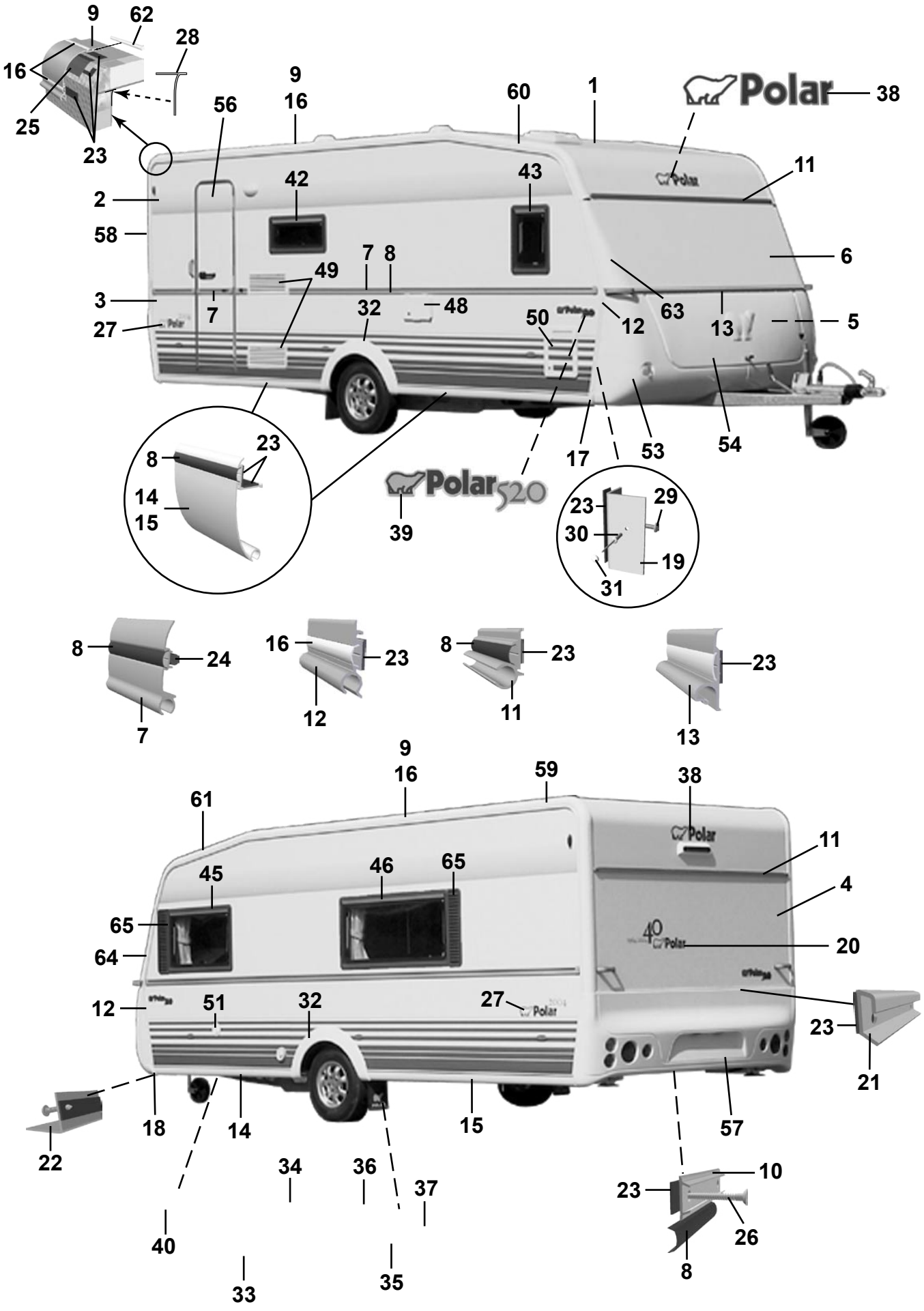
9
62
28
16
25
23
56
9
16
60
1
Polar
38
11
42
43
2
58
6
7
8
49
3
7
32
48
63
13
5
27
50
12
54
53
17
23
8
14
15
39
Polar520
23
29
30
19
31
8
24
7
16
23
12
8
23
11
23
13
9
16
59
38
61
Polar
11
45
46
65
4
65
64
20
12
51
32
27
23
21
18
14
15
57
22
34
36
37
10
23
26
40
8
33
35

Pos Fig	Det. nr Part. No	Ingår/Fitted 520 GS BKX 2,5					Benämning	Description
--	208092	x					Ruta lös u. karm 900x550 d:o	Pane without frame 900x550 d:o
46	208057	x					Fönster V.B. öppn.bart 1300x550 kpl.	Window L.R. 1300x550 cpl.
--	208091	x					Ruta lös u. karm 1300x550 d:o	PPane without frame 1300x550 d:o
48	504323	x					El-intag 230 V u. låshus	El. connection 230 V without locking house
--	504324	T					El-intag 230 V u. låshus el-golvvärme	El. connection 230 V el. underfloor heating
--	504325	x					Låshus d:o	Locking house d:o
49	208207	x					Galler ventilation kyl	Louvre ventilation
50	207759	x					Lucka m. innerram, utan spegel	Door with frame inner, without plate
--	207197	x					Innerram d:o	Frame inner d:o
51	311530	x					Vattenpåfyllning u. lock	Water filler without cap
--	314698	x					Lock d:o	Cap d:o
53	504321	x					Gasolkoffert underdel	Gas box
54	503980	x					Lock gasolkoffert u. lås	Trunk lid gas box without lock
56	208116	x					Dörr yttre kpl. H	Outer door cpl. R
--	208117	T					Dörr yttre delad kpl. H	Outer door divided cpl. R
--	208304	T					Myggdörr inre	Mosquito door inner
57	208064	x					Bakljusramp	Light holder
58	208039	x					List tält bockad H-bak	List bent R rear
59	208040	x					List tält bockad V-bak	List bent L rear
60	208041	x					List tält bockad H-fram	List bent R front
61	208042	x					List tält bockad V-fram	List bent L front
62	208323	x					Styrstift list tält 50x3,5 mm	Pin for list 50x6,5 mm
63	208099	x					Front plast H	Front plastic R
64	208100	x					Front plast V	Front plastic L
--	801319	x					Skruv PKM 4,2x14 d:o	Screw PKM 4,2x14 d:o
65	207929	x					Dekorplatta grå H=585	Decor plate grey H=585

M= Metervara
T= Tillbehör

M= On the metre
T= Accessory

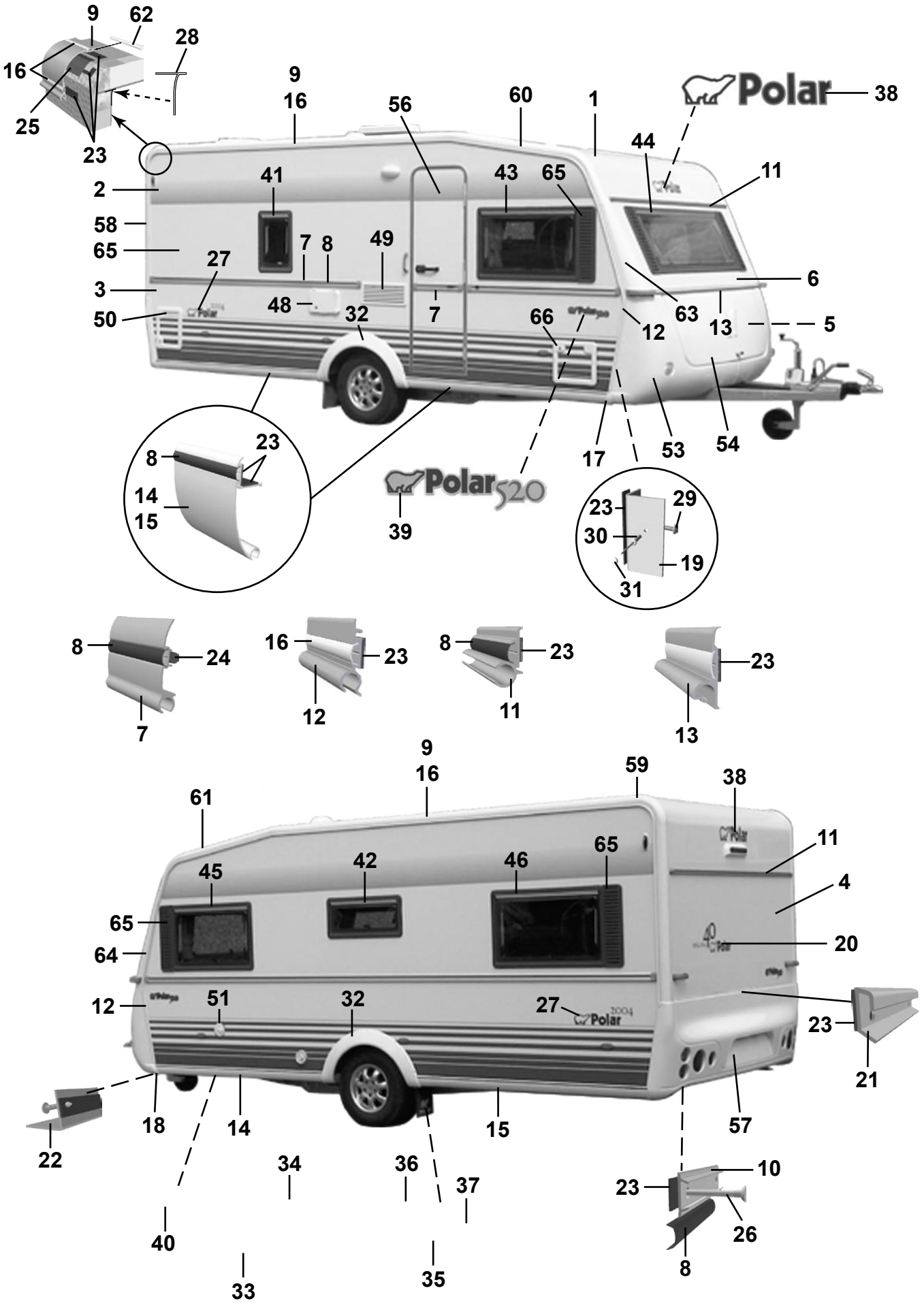
9
62
28
16
25
23
9
16
56
60
1
Polar
38
44
11
2
41
43
65
58
65
7
8
49
27
6
3
48
32
7
66
63
13
5
50
12
8
23
14
15
17
53
54
Polar 520
39
23
29
30
19
31
8
24
7
16
23
12
8
23
11
23
13
9
16
59
38
61
11
45
42
46
65
4
65
64
20
12
51
32
27
23
21
18
14
15
57
22
34
36
37
10
23
26
40
8
33
35

Pos Fig	Det. nr Part. No	Ingår/Fitted 520 CTH					Benämning	Description
1	206589	x					Plåt tak 7210x2225	Roofing plate 7210x2225
2	207489	x					Plåt sida övre 6300x1285	Side plate upper 6300x1285
3	208400	x					Plåt sida undre 6300x800	Side plate lower 6300x800
4	205525	x					Plåt gavel 2240x1580	Gable plate 2240x1580
5	205525	x					Plåt gavel undre 2240x1580	Gable plate lower 2240x1580
6	208182	x					Gavel fram övre	Gable front upper
7	206089	x					List midja L=5853	List L=5853
8	202656	M					List dekor plast, svart	List decor plastic, black
9	208213	x					List tält rak L=4990	List straight L=4990
10	205579	x					List dekor alu. L=2390	List decor alu. L=2390
11	208346	x					List markis L=2294	List L=2294
12	208037	x					List front H	List front R
--	208038	x					List front V	List front L
13	208052	x					List koffertlock väggdel L=2177	List trunk lid wall L=2177
--	702283	M					List ifyllnad vit d:o	Strip white d:o
--	207610	x					List koffertlock koffertdel L=1920	List trunk lid trunk part L=1920
14	208336	x					List avb. spoiler V-H fram L=2430	List L-R front L=2430
15	208320	x					List avb. spoiler V-H bak L=2490	List L-R rear L=2490
16	208349	M					List dekor plast, vit	List decor plastic, white
17	208303	x					Ändavslutning H-fram kjollist	End protection R front
18	208302	x					Ändavslutning V-fram kjollist	End protection L front
19	208337	x					List hållare koffert L=665	List holder L=665
20	208350	x					Dekal	Decal
21	208210	x					List bakljusramp L=2294	List light holder L=2294
22	208209	x					List gavel-golv fram L=2377	List gable-floor front L=2377
--	208314	x					Tätning "Sikalastome 710" d:o	Seal "Sikalastome 710" d:o
--	800626	x					Skruv d:o B10x25 rostfri	Screw d:o B10x25 rustless
23	208236	M					Bostik profil 15x1,5 (18 m/rulle)	Seal strip Bostik 15x1,5 (18 m/roll)
24	208237	M					Bostik profil Ø=7 mm (14 m/rulle)	Seal strip Bostik Ø=7mm (14 m/roll)
25	208235	M					Bostik profil 60x1,5 (30 m/rulle)	Seal strip Bostik 60x1,5 (30 m/roll)
26	800433	x					Skruv FXT 3,5x25 rostfri 1000 st	Screw FXT 3,5x25 rustless 1000 pcs
27	208301	x					Dekal	Decal
28	204137	M					List täck	Cover strip
29	800626	x					Skruv B10x25 rostfri	Screw B10x25 rustless
30	701980	x					Nit split	Rivet
31	801095	x					Hatt	Cap
32	208062	x					Hjulhusbreddare	Mudguard
33	206747	x					Hjulhus	Wheel housing
34	205342	x					Isolering hjulhus	Insulation wheel housing
35	100950	x					Stänkskydd	Splash guard
36	101223	x					Fäste stänkskydd	Bracket splash guard
37	800118	x					Skruv	Screw
38	208300	x					Dekal	Decal
39	208315	x					Emblem 520	Emblem 520
40	200877	x					Dammskydd	Dust cover
41	208061	T					Fönster öppn.bart 350x500 kpl.	Window 350x550 cpl.
--	208095	T					Ruta lös u. karm 350x500 d:o	Pane without frame 350x500 d:o
42	208060	x					Fönster öppn.bart 700x300 pentry kpl.	Window 700x300 pentry cpl.
--	208094	x					Ruta lös u. karm 700x300 d:o	Pane without frame 700x300 d:o
43	208058	x					Fönster H.F. öppn.bart 900x550 kpl.	Window R.F. 900x550 cpl.
							M= Metervara T= Tillbehör	M= On the metre T= Accessory

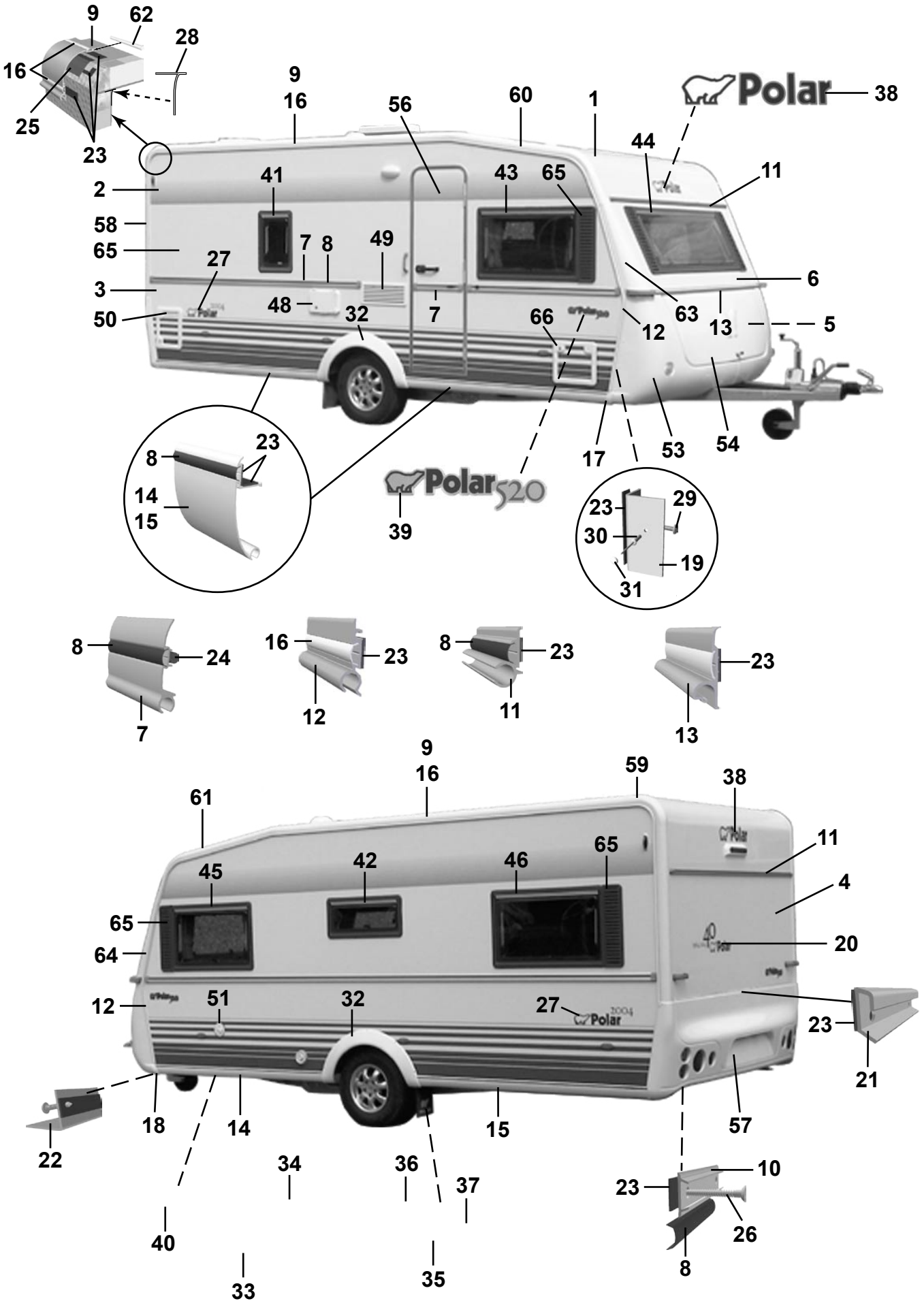
9
62
28
16
25
23
9
16
56
60
1
Polar
38
44
11
2
41
43
65
58
65
7
8
49
27
6
3
48
32
7
66
63
13
5
50
12
8
23
14
15
17
53
54
Polar 520
39
23
29
30
19
31
8
24
7
16
23
12
8
23
11
23
13
9
16
59
38
61
11
45
42
46
65
4
65
64
20
12
51
32
27
23
21
18
14
15
57
22
34
36
37
10
23
26
40
8
33
35

Pos Fig	Det. nr Part. No	Ingår/Fitted 520 CTH					Benämning	Description
--	208092	x					Ruta lös u. karm 900x550 d:o	Pane without frame 900x550 d:o
44	208056	x					Fönster fast 1600x550 kpl.	Window fixed 1600x550 cpl.
--	208090	x					Ruta lös u. karm 1600x550	Pane without frame 1600x550 d:o
45	208058	x					Fönster V.F. öppn.bart 900x550 kpl.	Window L.F. 900x550 cpl.
--	208092	x					Ruta lös u. karm 900x550 d:o	Pane without frame 900x550 d:o
46	208058	x					Fönster V.B. öppn.bart 900x550 kpl.	Window L.R. 900x550 cpl.
--	208092	x					Ruta lös u. karm 900x550 d:o	Pane without frame 900x550 d:o
48	504323	x					El-intag 230 V u. låshus	El. connection 230 V without locking house
--	504324	T					El-intag 230 V u. låshus el-golvvärme	El. connection 230 V el. underfloor heating
--	504325	x					Låshus d:o	Locking house d:o
49	208207	x					Galler ventilation kyl	Louvre ventilation
50	207759	x					Lucka m. innerram, utan spegel	Door with frame inner, without plate
--	207197	x					Innerram d:o	Frame inner d:o
51	311530	x					Vattenpåfyllning u. lock	Water filler without cap
--	314698	x					Lock d:o	Cap d:o
53	504322	x					Gasolkoffert underdel	Gas box
54	503980	x					Lock gasolkoffert u. lås	Trunk lid gas box without lock
56	208116	x					Dörr yttre kpl. H	Outer door cpl. R
--	208117	T					Dörr yttre delad kpl. H	Outer door divided cpl. R
--	208304	T					Myggdörr inre	Mosquito door inner
57	208217	x					Bakljusramp	Light holder
58	208039	x					List tält bockad H-bak	List bent R rear
59	208040	x					List tält bockad V-bak	List bent L rear
60	208041	x					List tält bockad H-fram	List bent R front
61	208042	x					List tält bockad V-fram	List bent L front
62	208323	x					Styrstift list tält 50x3,5 mm	Pin for list 50x6,5 mm
63	208099	x					Front plast H	Front plastic R
64	208100	x					Front plast V	Front plastic L
--	801319	x					Skruv PKM 4,2x14 d:o	Screw PKM 4,2x14 d:o
65	207929	x					Dekorplatta grå H=585	Decor plate grey H=585
66	207759	T					Lucka m. innerram, utan spegel	Door with frame inner, without plate
--	207197	T					Innerram d:o	Frame inner d:o

M= Metervara
T= Tillbehör

M= On the metre
T= Accessory

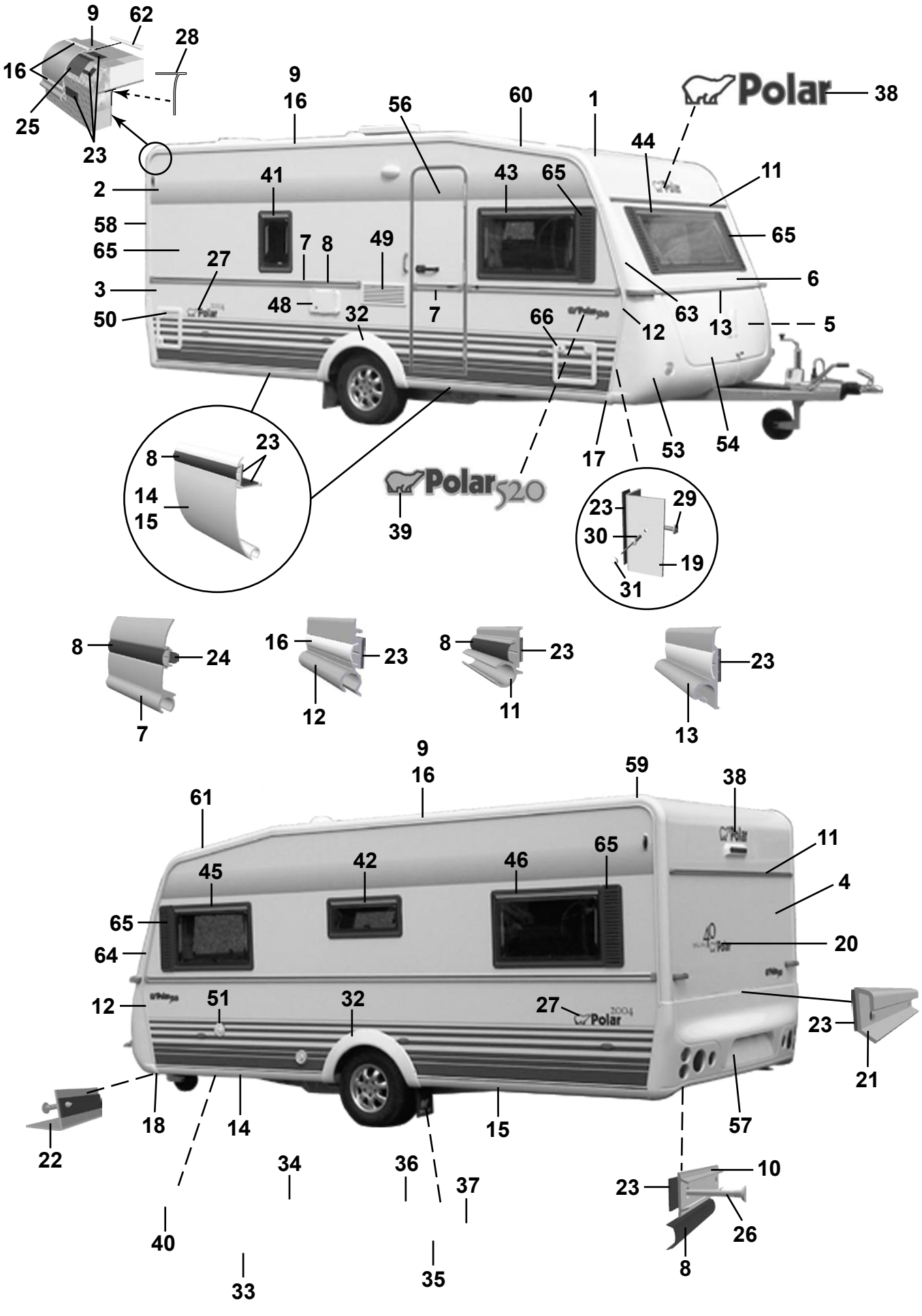
9
62
28
16
25
23
9
16
56
60
1
Polar
38
44
11
2
41
43
65
58
65
7
8
49
65
27
6
3
48
32
7
66
63
13
5
50
12
8
23
14
15
17
53
54
Polar 520
39
23
29
30
19
31
8
24
7
16
23
12
8
23
11
23
13
9
16
59
38
61
11
45
42
46
65
4
65
64
20
12
51
32
27
23
21
18
14
15
57
22
34
36
37
10
23
26
40
8
33
35

Pos Fig	Det. nr Part. No	Ingår/Fitted 520 CTH 2,5					Benämning	Description
1	207421	x					Plåt tak 7210x2475	Roofing plate 7210x2475
2	207489	x					Plåt sida övre 6300x1285	Side plate upper 6300x1285
3	208400	x					Plåt sida undre 6300x800	Side plate lower 6300x800
4	208402	x					Plåt gavel 2475x1538	Gable plate 2475x1538
5	207420	x					Plåt gavel undre 2461x1185	Gable plate lower 2461x1185
6	208044	x					Gavel fram övre	Gable front upper
7	206089	x					List midja L=5853	List L=5853
8	202656	M					List dekor plast, svart	List decor plastic, black
9	208213	x					List tält rak L=4990	List straight L=4990
10	205579	x					List dekor alu. L=2390	List decor alu. L=2390
11	208346	x					List markis L=2294	List L=2294
12	208037	x					List front H	List front R
--	208038	x					List front V	List front L
13	208052	x					List koffertlock väggdel L=2177	List trunk lid wall L=2177
--	702283	M					List ifyllnad vit d:o	Strip white d:o
--	207610	x					List koffertlock koffertdel L=1920	List trunk lid trunk part L=1920
14	208336	x					List avb. spoiler V-H fram L=2430	List L-R front L=2430
15	208320	x					List avb. spoiler V-H bak L=2490	List L-R rear L=2490
16	208349	M					List dekor plast, vit	List decor plastic, white
17	208303	x					Ändavslutning H-fram kjollist	End protection R front
18	208302	x					Ändavslutning V-fram kjollist	End protection L front
19	208337	x					List hållare koffert L=665	List holder L=665
20	208350	x					Dekal	Decal
21	208210	x					List bakljusramp L=2294	List light holder L=2294
22	208209	x					List gavel-golv fram L=2377	List gable-floor front L=2377
--	208314	x					Tätning "Sikalastome 710" d:o	Seal "Sikalastome 710" d:o
--	800626	x					Skruv d:o B10x25 rostfri	Screw d:o B10x25 rustless
23	208236	M					Bostik profil 15x1,5 (18 m/rulle)	Seal strip Bostik 15x1,5 (18 m/roll)
24	208237	M					Bostik profil Ø=7 mm (14 m/rulle)	Seal strip Bostik Ø=7mm (14 m/roll)
25	208235	M					Bostik profil 60x1,5 (30 m/rulle)	Seal strip Bostik 60x1,5 (30 m/roll)
26	800433	x					Skruv FXT 3,5x25 rostfri 1000 st	Screw FXT 3,5x25 rustless 1000 pcs
27	208301	x					Dekal	Decal
28	204137	M					List täck	Cover strip
29	800626	x					Skruv B10x25 rostfri	Screw B10x25 rustless
30	701980	x					Nit split	Rivet
31	801095	x					Hatt	Cap
32	208062	x					Hjulhusbreddare	Mudguard
33	206747	x					Hjulhus	Wheel housing
34	205342	x					Isolering hjulhus	Insulation wheel housing
35	100950	x					Stänkskydd	Splash guard
36	101223	x					Fäste stänkskydd	Bracket splash guard
37	800118	x					Skruv	Screw
38	208300	x					Dekal	Decal
39	208315	x					Emblem 520	Emblem 520
40	200877	x					Dammskydd	Dust cover
41	208061	T					Fönster öppn.bart 350x500 kpl.	Window 350x550 cpl.
--	208095	T					Ruta lös u. karm 350x500 d:o	Pane without frame 350x500 d:o
42	208060	x					Fönster öppn.bart 700x300 pentry kpl.	Window 700x300 pentry cpl.
--	208094	x					Ruta lös u. karm 700x300 d:o	Pane without frame 700x300 d:o
43	208058	x					Fönster H.F. öppn.bart 900x550 kpl.	Window R.F. 900x550 cpl.
							M= Metervara T= Tillbehör	M= On the metre T= Accessory

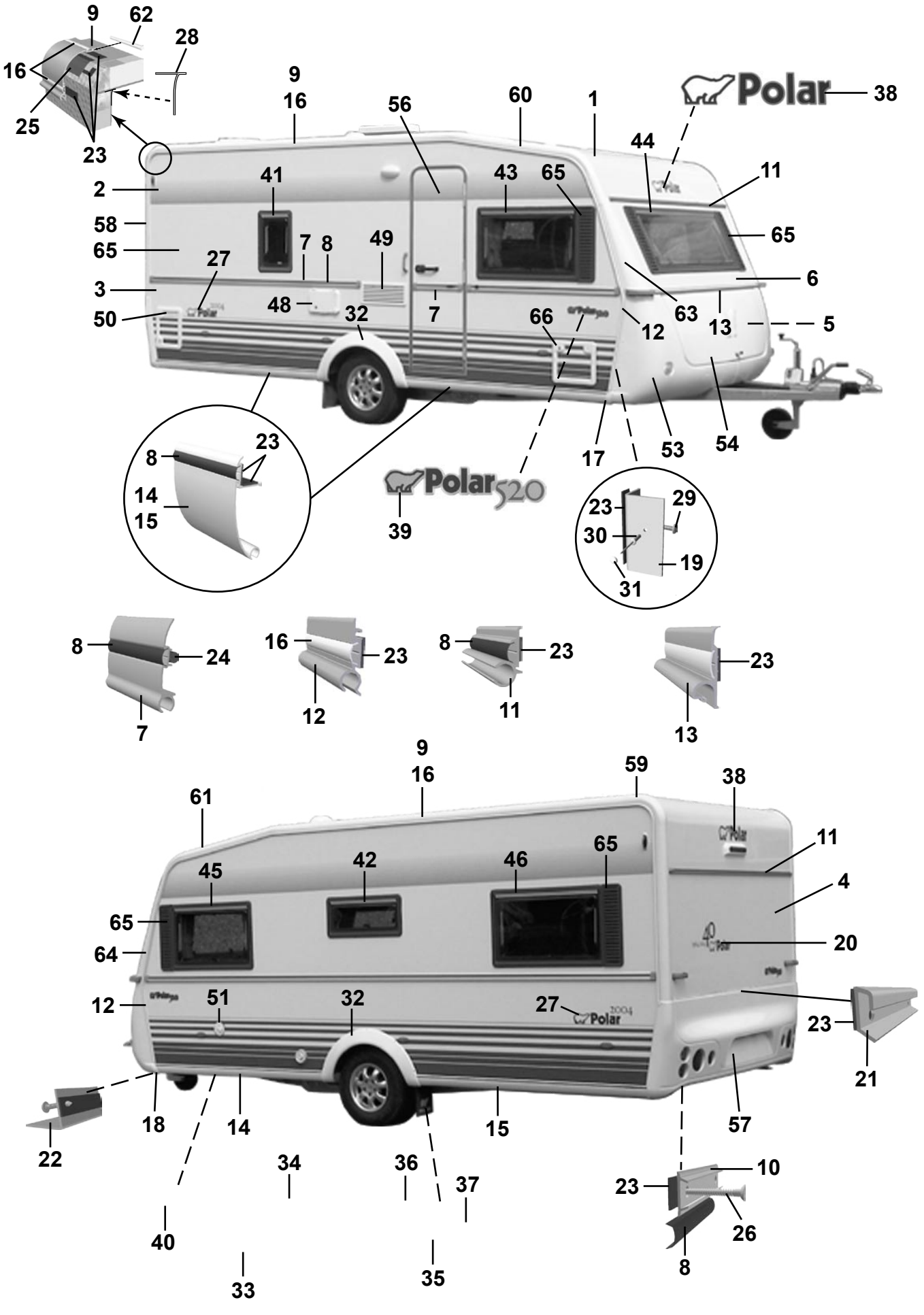
9
62
28
16
25
23
9
16
56
60
1
Polar
38
44
11
2
41
43
65
58
65
7
8
49
65
27
6
3
48
32
7
66
63
13
5
50
12
8
23
14
15
17
53
54
Polar 520
39
23
29
30
19
31
8
24
7
16
23
12
8
23
11
23
13
9
16
59
38
61
11
45
42
46
65
4
65
64
20
12
51
32
27
23
21
18
14
15
57
22
34
36
37
10
23
26
40
8
33
35

Pos Fig	Det. nr Part. No	Ingår/Fitted 520 CTH 2,5					Benämning	Description
--	208092	x					Ruta lös u. karm 900x550 d:o	Pane without frame 900x550 d:o
44	208056	x					Fönster fast 1600x550 kpl.	Window fixed 1600x550 cpl.
--	208090	x					Ruta lös u. karm 1600x550	Pane without frame 1600x550 d:o
45	208058	x					Fönster V.F. öppn.bart 900x550 kpl.	Window L.F. 900x550 cpl.
--	208092	x					Ruta lös u. karm 900x550 d:o	Pane without frame 900x550 d:o
46	208058	x					Fönster V.B. öppn.bart 900x550 kpl.	Window L.R. 900x550 cpl.
--	208092	x					Ruta lös u. karm 900x550 d:o	Pane without frame 900x550 d:o
48	504323	x					El-intag 230 V u. låshus	El. connection 230 V without locking house
--	504324	T					El-intag 230 V u. låshus el-golvvärme	El. connection 230 V el. underfloor heating
--	504325	x					Låshus d:o	Locking house d:o
49	208207	x					Galler ventilation kyl	Louvre ventilation
50	207759	x					Lucka m. innerram, utan spegel	Door with frame inner, without plate
--	207197	x					Innerram d:o	Frame inner d:o
51	311530	x					Vattenpåfyllning u. lock	Water filler without cap
--	314698	x					Lock d:o	Cap d:o
53	504321	x					Gasolkoffert underdel	Gas box
54	503980	x					Lock gasolkoffert u. lås	Trunk lid gas box without lock
56	208116	x					Dörr yttre kpl. H	Outer door cpl. R
--	208117	T					Dörr yttre delad kpl. H	Outer door divided cpl. R
--	208304	T					Myggdörr inre	Mosquito door inner
57	208064	x					Bakljusramp	Light holder
58	208039	x					List tält bockad H-bak	List bent R rear
59	208040	x					List tält bockad V-bak	List bent L rear
60	208041	x					List tält bockad H-fram	List bent R front
61	208042	x					List tält bockad V-fram	List bent L front
62	208323	x					Styrstift list tält 50x3,5 mm	Pin for list 50x6,5 mm
63	208099	x					Front plast H	Front plastic R
64	208100	x					Front plast V	Front plastic L
--	801319	x					Skruv PKM 4,2x14 d:o	Screw PKM 4,2x14 d:o
65	207929	x					Dekorplatta grå H=585	Decor plate grey H=585
66	207759	T					Lucka m. innerram, utan spegel	Door with frame inner, without plate
--	207197	T					Innerram d:o	Frame inner d:o

M= Metervara
T= Tillbehör

M= On the metre
T= Accessory

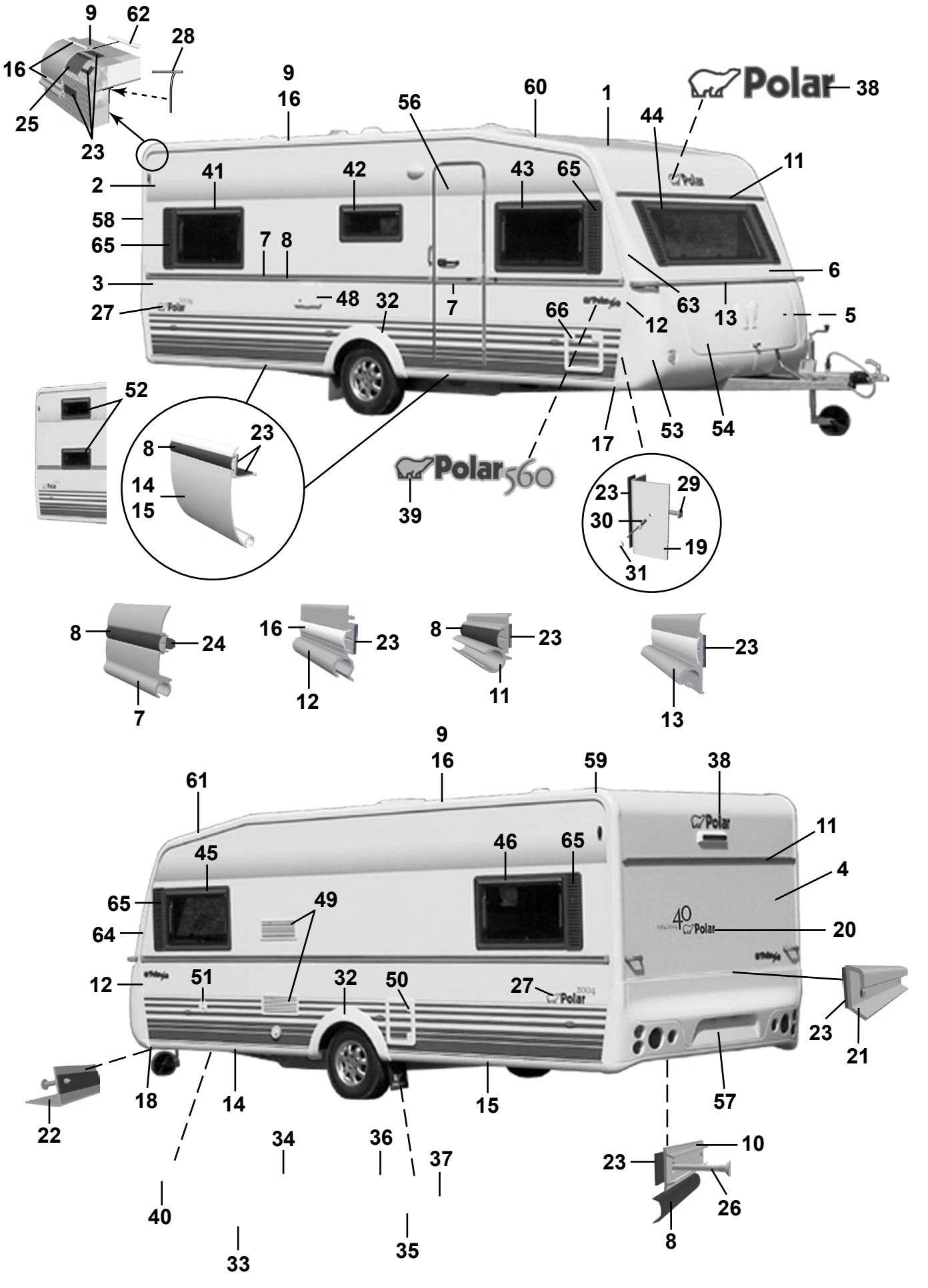
9
62
28
16
25
23
9
16
56
60
1
44
38
Polar
41
42
43
65
11
2
58
65
7
8
3
27
48
32
7
66
12
63
13
6
5
52
8
23
14
15
39
Polar560
17
53
54
23
29
30
19
31
8
24
7
16
23
12
8
23
11
23
13
9
16
59
38
61
45
46
65
11
65
49
4
64
40
Polar
20
12
51
32
50
27
Polar
23
21
22
18
14
15
57
34
36
37
10
23
26
40
33
35
8

Pos Fig	Det. nr Part. No	Ingår/Fitted 560 SG	560 LB	560 BK	560 DB / DBD	560 TDB	Benämning	Description
1	206589	x	x	x	x	x	Plåt tak 7210x2225	Roofing plate 7210x2225
2	207489	x	x	x	x	x	Plåt sida övre 6300x1285	Side plate upper 6300x1285
3	208400	x	x	x	x	x	Plåt sida undre 6300x800	Side plate lower 6300x800
4	205525	x	x	x	x	x	Plåt gavel 2240x1580	Gable plate 2240x1580
5	205525	x	x	x	x	x	Plåt gavel undre 2240x1580	Gable plate lower 2240x1580
6	208182	x	x	x	x	x	Gavel fram övre	Gable front upper
7	206089	x	x	x	x	x	List midja L=5853	List L=5853
8	202656	M	M	M	M	M	List dekor plast, svart	List decor plastic, black
9	208213	x	x	x	x	x	List tält rak L=4990	List straight L=4990
10	205579	x	x	x	x	x	List dekor alu. L=2390	List decor alu. L=2390
11	208346	x	x	x	x	x	List markis L=2294	List L=2294
12	208037	x	x	x	x	x	List front H	List front R
--	208038	x	x	x	x	x	List front V	List front L
13	208052	x	x	x	x	x	List koffertlock väggdel L=2177	List trunk lid wall L=2177
--	702283	M	M	M	M	M	List ifyllnad vit d:o	Strip white d:o
--	207610	x	x	x	x	x	List koffertlock koffertdel L=1920	List trunk lid trunk part L=1920
14	208336	x	x	x	x	x	List avb. spoiler V-H fram L=2430	List L-R front L=2430
15	208320	x	x	x	x	x	List avb. spoiler V-H bak L=2490	List L-R rear L=2490
16	208349	M	M	M	M	M	List dekor plast, vit	List decor plastic, white
17	208303	x	x	x	x	x	Ändavslutning H-fram kjollist	End protection R front
18	208302	x	x	x	x	x	Ändavslutning V-fram kjollist	End protection L front
19	208337	x	x	x	x	x	List hållare koffert L=665	List holder L=665
20	208350	x	x	x	x	x	Dekal	Decal
21	208210	x	x	x	x	x	List bakljusramp L=2294	List light holder L=2294
22	208209	x	x	x	x	x	List gavel-golv fram L=2377	List gable-floor front L=2377
--	208314	x	x	x	x	x	Tätning "Sikalastome 710" d:o	Seal "Sikalastome 710" d:o
--	800626	x	x	x	x	x	Skruv d:o B10x25 rostfri	Screw d:o B10x25 rustless
23	208236	M	M	M	M	M	Bostik profil 15x1,5 (18 m/rulle)	Seal strip Bostik 15x1,5 (18 m/roll)
24	208237	M	M	M	M	M	Bostik profil Ø=7 mm (14 m/rulle)	Seal strip Bostik Ø=7mm (14 m/roll)
25	208235	M	M	M	M	M	Bostik profil 60x1,5 (30 m/rulle)	Seal strip Bostik 60x1,5 (30 m/roll)
26	800433	x	x	x	x	x	Skruv FXT 3,5x25 rostfri 1000 st	Screw FXT 3,5x25 rustless 1000 pcs
27	208301	x	x	x	x	x	Dekal	Decal
28	204137	M	M	M	M	M	List täck	Cover strip
29	800626	x	x	x	x	x	Skruv B10x25 rostfri	Screw B10x25 rustless
30	701980	x	x	x	x	x	Nit split	Rivet
31	801095	x	x	x	x	x	Hatt	Cap
32	208062	x	x	x	x	x	Hjulhusbreddare	Mudguard
33	206747	x	x	x	x	x	Hjulhus	Wheel housing
34	205342	x	x	x	x	x	Isolering hjulhus	Insulation wheel housing
35	100950	x	x	x	x	x	Stänkskydd	Splash guard
36	101223	x	x	x	x	x	Fäste stänkskydd	Bracket splash guard
37	800118	x	x	x	x	x	Skruv	Screw
38	208300	x	x	x	x	x	Dekal	Decal
39	208316	x	x	x	x	x	Emblem 560	Emblem 560
40	200877	x	x	x	x	x	Dammskydd	Dust cover
41	208058	x	x		x		Fönster H.B. öppn.bart 900x550 kpl.	Window R.R. 900x550 cpl.
--	208092	x	x		x		Ruta lös u. karm 900x550 d:o	Pane without frame 900x550 d:o
42	208060	x	x	x	x	x	Fönster öppn.bart 700x300 pentry kpl.	Window 700x300 pentry cpl.
--	208094	x	x	x	x	x	Ruta lös u. karm 700x300 d:o	Pane without frame 700x300 d:o
43	208058	x	x	x	x	x	Fönster H.F. öppn.bart 900x550 kpl.	Window R.F. 900x550 cpl.
							M= Metervara T= Tillbehör	M= On the metre T= Accessory

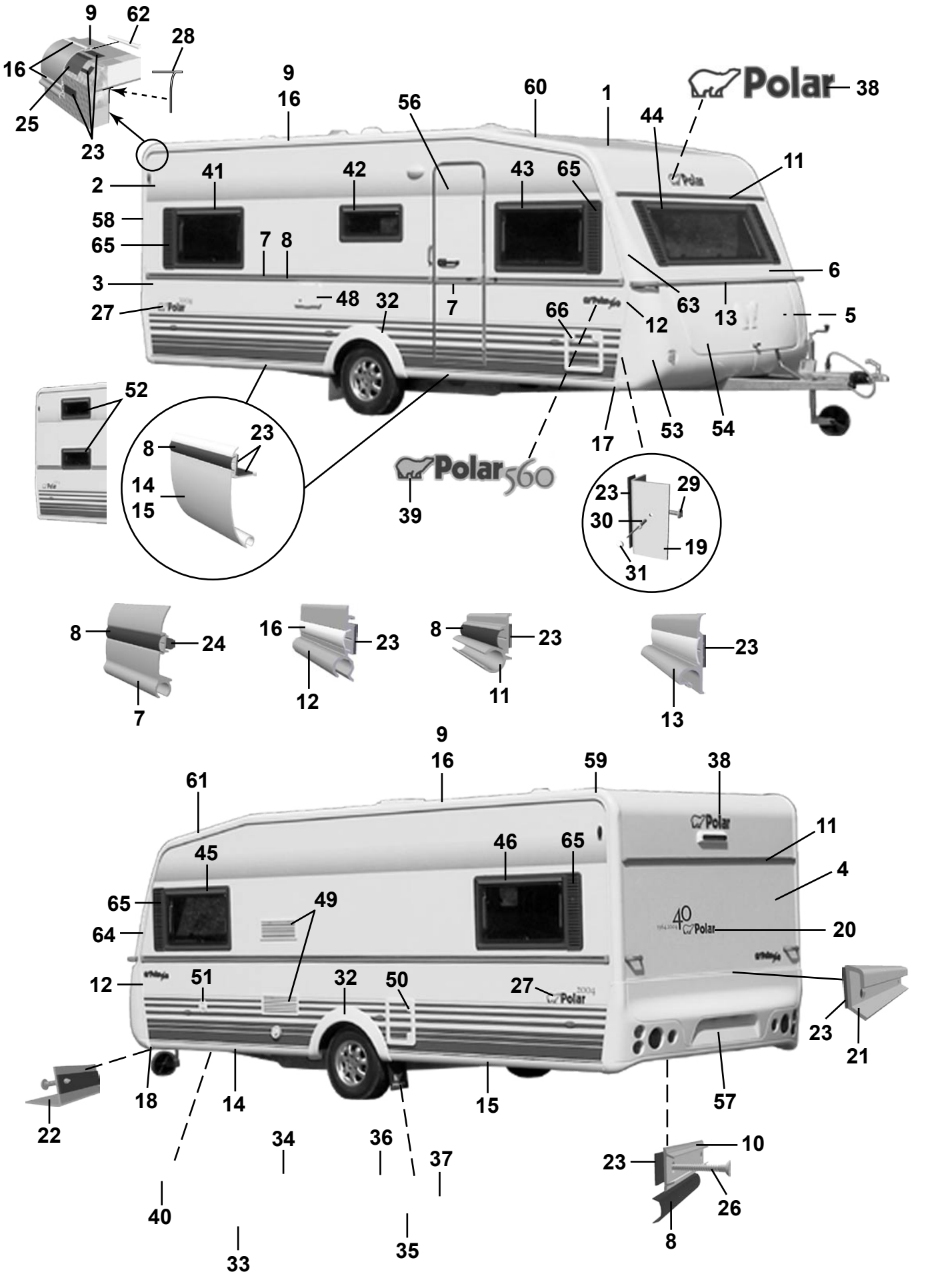
9
62
28
16
25
23
9
16
56
60
1
44
38
Polar
41
42
43
65
11
2
58
65
7
8
3
27
48
32
7
66
12
63
13
6
5
52
8
23
14
15
39
Polar560
17
53
54
23
29
30
19
31
8
24
7
16
23
12
8
23
11
23
13
9
16
59
38
61
45
46
65
11
4
65
64
49
20
12
51
32
50
27
23
21
22
18
14
15
57
34
36
37
10
23
26
40
33
35
8

Pos Fig	Det. nr Part. No	Ingår/Fitted 560 SG	560 LB	560 BK	560 DB / DBD	560 TDB	Benämning	Description
--	208092	x	x	x	x	x	Ruta lös u. karm 900x550 d:o	Pane without frame 900x550 d:o
44	208056	x	x	x	x	x	Fönster fast 1600x550 kpl.	Window fixed 1600x550 cpl.
--	208090	x	x	x	x	x	Ruta lös u. karm 1600x550 d:o	Pane without frame 1600x550 d:o
45	208058	x	x	x	x	x	Fönster V.F. öppn.bart 900x550 kpl.	Window L.F. 900x550 cpl.
--	208092	x	x	x	x	x	Ruta lös u. karm 900x550 d:o	Pane without frame 900x550 d:o
46	208058	x	x	x	x	x	Fönster V.B. öppn.bart 900x550 kpl.	Window L.R. 900x550 cpl.
--	208092	x	x	x	x	x	Ruta lös u. karm 900x550 d:o	Pane without frame 900x550 d:o
48	504323	x	x	x	x	x	El-intag 230 V u. låshus	El. connection 230 V without locking house
--	504324	T	T	T	T	T	El-intag 230 V u. låshus el-golvvärme	El. connection 230 V el. underfloor heating
--	504325	x	x	x	x	x	Låshus d:o	Locking house d:o
49	208207	x	x	x	x	x	Galler ventilation kyl	Louvre ventilation
50	207759	x	x	x	x	x	Lucka m. innerram, utan spegel	Door with frame inner, without plate
--	207197	x	x	x	x	x	Innerram d:o	Frame inner d:o
51	311530	x	x	x	x	x	Vattenpåfyllning u. lock	Water filler without cap
--	314698	x	x	x	x	x	Lock d:o	Cap d:o
52	208060			x			Fönster öppn.bart 700x300 kpl.	Window 700x300 cpl.
--	208094			x			Ruta lös u. karm 700x300 d:o	Pane without frame 700x300 d:o
53	504322	x	x	x	x	x	Gasolkoffert underdel	Gas box
54	503980	x	x	x	x	x	Lock gasolkoffert u. lås	Trunk lid gas box without lock
56	208116	x	x	x	x	x	Dörr yttre kpl. H	Outer door cpl. R
--	208117	T	T	T	T	T	Dörr yttre delad kpl. H	Outer door divided cpl. R
--	208304	T	T	T	T	T	Myggdörr inre	Mosquito door inner
57	208217	x	x	x	x	x	Bakljusramp	Light holder
58	208039	x	x	x	x	x	List tält bockad H-bak	List bent R rear
59	208040	x	x	x	x	x	List tält bockad V-bak	List bent L rear
60	208041	x	x	x	x	x	List tält bockad H-fram	List bent R front
61	208042	x	x	x	x	x	List tält bockad V-fram	List bent L front
62	208323	x	x	x	x	x	Styrstift list tält 50x3,5 mm	Pin for list 50x6,5 mm
63	208099	x	x	x	x	x	Front plast H	Front plastic R
64	208100	x	x	x	x	x	Front plast V	Front plastic L
--	801319	x	x	x	x	x	Skruv PKM 4,2x14 d:o	Screw PKM 4,2x14 d:o
65	207929	x	x	x	x	x	Dekorplatta grå H=585	Decor plate grey H=585
66	207759	T	T	T	T	T	Lucka m. innerram, utan spegel	Door with frame inner, without plate
--	207197	T	T	T	T	T	Innerram d:o	Frame inner d:o

M= Metervara
T= Tillbehör

M= On the metre
T= Accessory

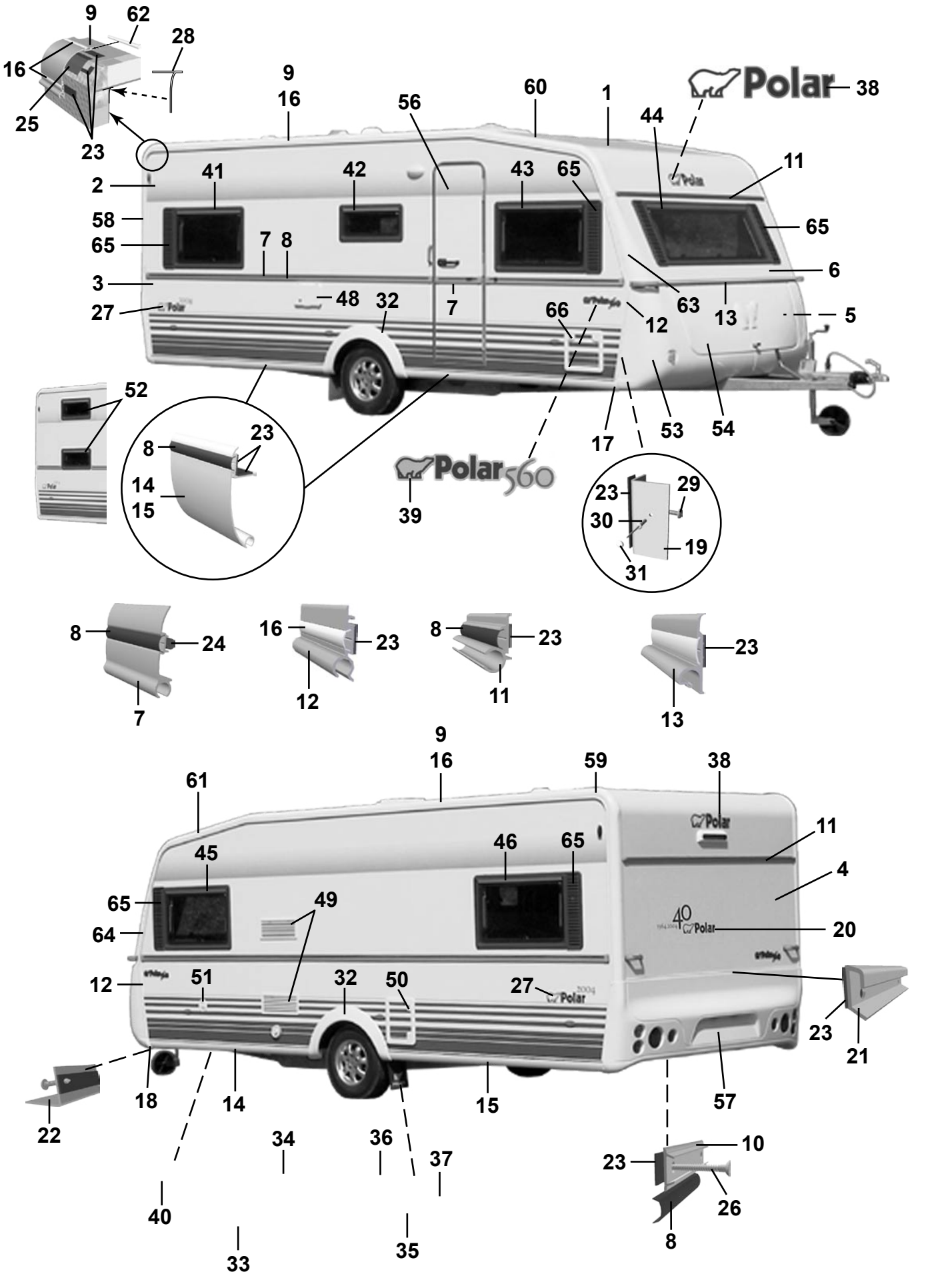
9
62
28
16
25
23
9
16
56
60
1
44
38
Polar
41
42
43
65
11
2
58
65
7
8
65
6
3
48
32
7
63
13
5
27
66
12
52
8
23
14
15
39
Polar560
17
53
54
23
29
30
19
31
8
24
7
16
23
12
8
23
11
23
13
9
16
59
38
61
45
46
65
11
4
65
49
64
20
12
51
32
50
27
23
21
18
14
15
57
22
34
36
37
10
23
40
26
33
35
8

Pos Fig	Det. nr Part. No	Ingår/Fitted 560 LB	560 BK	560 DB	560 DBD		Benämning	Description
1	207421	x	x	x	x		Plåt tak 7210x2475	Roofing plate 7210x2475
2	207489	x	x	x	x		Plåt sida övre 6300x1285	Side plate upper 6300x1285
3	208400	x	x	x	x		Plåt sida undre 6300x800	Side plate lower 6300x800
4	208402	x	x	x	x		Plåt gavel 2475x1538	Gable plate 2475x1538
5	207420	x	x	x	x		Plåt gavel undre 2461x1185	Gable plate lower 2461x1185
6	208044	x	x	x	x		Gavel fram övre	Gable front upper
7	206089	x	x	x	x		List midja L=5853	List L=5853
8	202656	M	M	M	M		List dekor plast, svart	List decor plastic, black
9	208213	x	x	x	x		List tält rak L=4990	List straight L=4990
10	205579	x	x	x	x		List dekor alu. L=2390	List decor alu. L=2390
11	208346	x	x	x	x		List markis L=2294	List L=2294
12	208037	x	x	x	x		List front H	List front R
--	208038	x	x	x	x		List front V	List front L
13	208052	x	x	x	x		List koffertlock väggdel L=2177	List trunk lid wall L=2177
--	702283	M	M	M	M		List ifyllnad vit d:o	Strip white d:o
--	207610	x	x	x	x		List koffertlock koffertdel L=1920	List trunk lid trunk part L=1920
14	208336	x	x	x	x		List avb. spoiler V-H fram L=2430	List L-R front L=2430
15	208320	x	x	x	x		List avb. spoiler V-H bak L=2490	List L-R rear L=2490
16	208349	M	M	M	M		List dekor plast, vit	List decor plastic, white
17	208303	x	x	x	x		Ändavslutning H-fram kjollist	End protection R front
18	208302	x	x	x	x		Ändavslutning V-fram kjollist	End protection L front
19	208337	x	x	x	x		List hållare koffert L=665	List holder L=665
20	208350	x	x	x	x		Dekal	Decal
21	208210	x	x	x	x		List bakljusramp L=2294	List light holder L=2294
22	208209	x	x	x	x		List gavel-golv fram L=2377	List gable-floor front L=2377
--	208314	x	x	x	x		Tätning "Sikalastome 710" d:o	Seal "Sikalastome 710" d:o
--	800626	x	x	x	x		Skruv d:o B10x25 rostfri	Screw d:o B10x25 rustless
23	208236	M	M	M	M		Bostik profil 15x1,5 (18 m/rulle)	Seal strip Bostik 15x1,5 (18 m/roll)
24	208237	M	M	M	M		Bostik profil Ø=7 mm (14 m/rulle)	Seal strip Bostik Ø=7mm (14 m/roll)
25	208235	M	M	M	M		Bostik profil 60x1,5 (30 m/rulle)	Seal strip Bostik 60x1,5 (30 m/roll)
26	800433	x	x	x	x		Skruv FXT 3,5x25 rostfri 1000 st	Screw FXT 3,5x25 rustless 1000 pcs
27	208301	x	x	x	x		Dekal	Decal
28	204137	M	M	M	M		List täck	Cover strip
29	800626	x	x	x	x		Skruv B10x25 rostfri	Screw B10x25 rustless
30	701980	x	x	x	x		Nit split	Rivet
31	801095	x	x	x	x		Hatt	Cap
32	208062	x	x	x	x		Hjulhusbreddare	Mudguard
33	206747	x	x	x	x		Hjulhus	Wheel housing
34	205342	x	x	x	x		Isolering hjulhus	Insulation wheel housing
35	100950	x	x	x	x		Stänkskydd	Splash guard
36	101223	x	x	x	x		Fäste stänkskydd	Bracket splash guard
37	800118	x	x	x	x		Skruv	Screw
38	208300	x	x	x	x		Dekal	Decal
39	208316	x	x	x	x		Emblem 560	Emblem 560
40	200877	x	x	x	x		Dammskydd	Dust cover
41	208058	x		x	x		Fönster H.B. öppn.bart 900x550 kpl.	Window R.R. 900x550 cpl.
--	208092	x		x	x		Ruta lös u. karm 900x550 d:o	Pane without frame 900x550 d:o
42	208060	x	x	x	x		Fönster öppn.bart 700x300 pentry kpl.	Window 700x300 pentry cpl.
--	208094	x	x	x	x		Ruta lös u. karm 700x300 d:o	Pane without frame 700x300 d:o
43	208058	x	x	x	x		Fönster H.F. öppn.bart 900x550 kpl.	Window R.F. 900x550 cpl.
							M= Metervara T= Tillbehör	M= On the metre T= Accessory

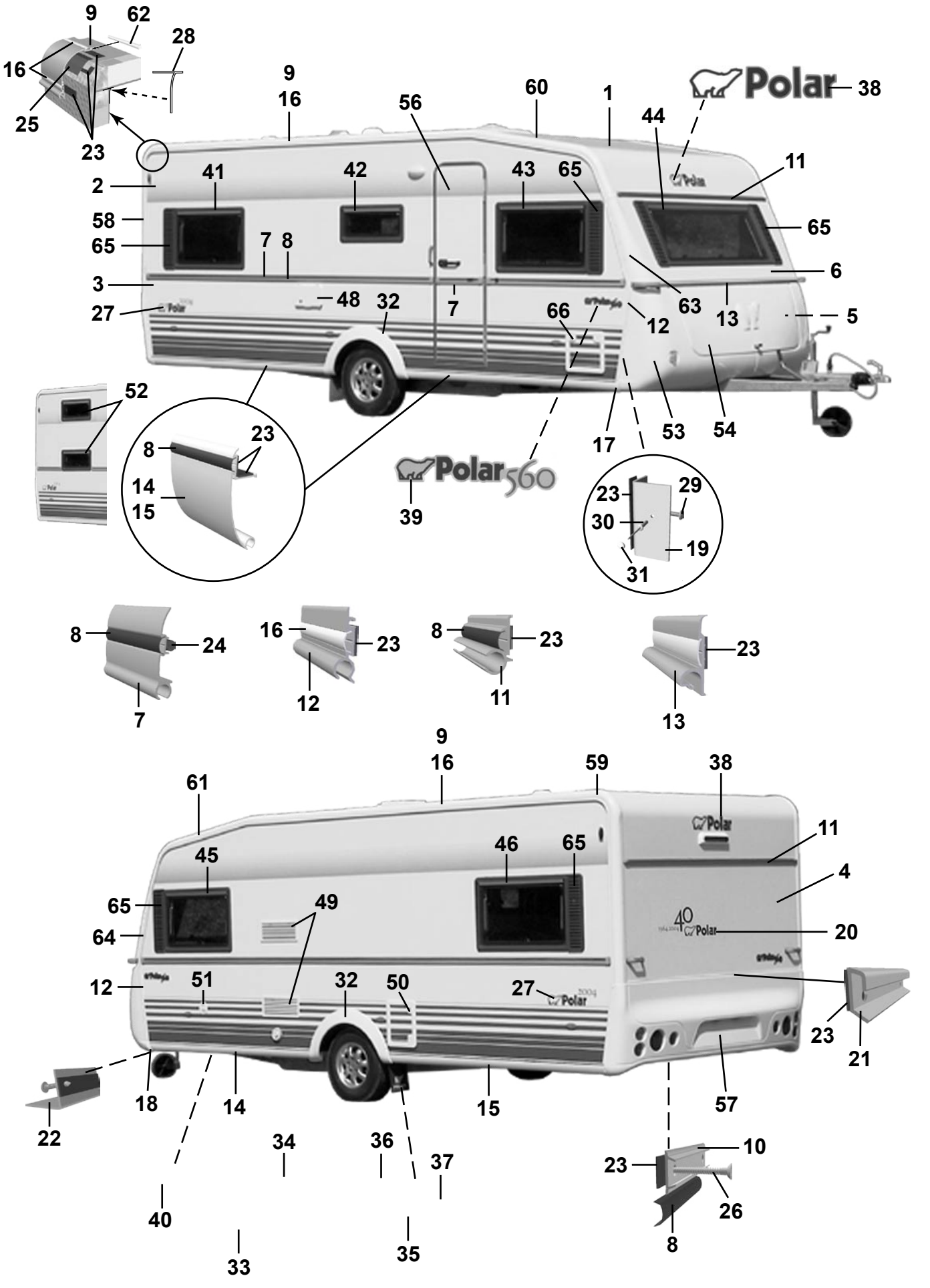
9
62
28
16
25
23
9
16
56
60
1
44
38
Polar
41
42
43
65
11
2
58
65
7
8
65
6
3
48
32
7
63
13
5
27
66
12
52
8
23
14
15
39
Polar560
17
53
54
23
29
30
19
31
8
24
7
16
23
12
8
23
11
23
13
9
16
59
38
61
45
46
65
11
4
65
49
64
20
12
51
32
50
27
23
21
18
14
15
57
22
34
36
37
10
23
40
26
33
35
8

Pos Fig	Det. nr Part. No	Ingår/Fitted 560 LB	560 BK	560 DB	560 DBD		Benämning	Description
--	208092	x	x	x	x		Ruta lös u. karm 900x550 d:o	Pane without frame 900x550 d:o
44	208056	x	x	x	x		Fönster fast 1600x550 kpl.	Window fixed 1600x550 cpl.
--	208090	x	x	x	x		Ruta lös u. karm 1600x550	Pane without frame 1600x550 d:o
45	208058	x	x	x	x		Fönster V.F. öppn.bart 900x550 kpl.	Window L.F. 900x550 cpl.
--	208092	x	x	x	x		Ruta lös u. karm 900x550 d:o	Pane without frame 900x550 d:o
46	208058	x	x	x	x		Fönster V.B. öppn.bart 900x550 kpl.	Window L.R. 900x550 cpl.
--	208092	x	x	x	x		Ruta lös u. karm 900x550 d:o	Pane without frame 900x550 d:o
48	504323	x	x	x	x		El-intag 230 V u. låshus	El. connection 230 V without locking house
--	504324	T	T	T	T		El-intag 230 V u. låshus el-golvvärme	El. connection 230 V el. underfloor heating
--	504325	x	x	x	x		Låshus d:o	Locking house d:o
49	208207	x	x	x	x		Galler ventilation kyl	Louvre ventilation
50	207759	x	x	x	x		Lucka m. innerram, utan spegel	Door with frame inner, without plate
--	207197	x	x	x	x		Innerram d:o	Frame inner d:o
51	311530	x	x	x	x		Vattenpåfyllning u. lock	Water filler without cap
--	314698	x	x	x	x		Lock d:o	Cap d:o
52	208060		x				Fönster öppn.bart 700x300 kpl.	Window 700x300 cpl.
--	208094		x				Ruta lös u. karm 700x300 d:o	Pane without frame 700x300 d:o
53	504321	x	x	x	x		Gasolkoffert underdel	Gas box
54	503980	x	x	x	x		Lock gasolkoffert u. lås	Trunk lid gas box without lock
56	208116	x	x	x	x		Dörr yttre kpl. H	Outer door cpl. R
--	208117	T	T	T	T		Dörr yttre delad kpl. H	Outer door divided cpl. R
--	208304	T	T	T	T		Myggdörr inre	Mosquito door inner
57	208064	x	x	x	x		Bakljusramp	Light holder
58	208039	x	x	x	x		List tält bockad H-bak	List bent R rear
59	208040	x	x	x	x		List tält bockad V-bak	List bent L rear
60	208041	x	x	x	x		List tält bockad H-fram	List bent R front
61	208042	x	x	x	x		List tält bockad V-fram	List bent L front
62	208323	x	x	x	x		Styrstift list tält 50x3,5 mm	Pin for list 50x6,5 mm
63	208099	x	x	x	x		Front plast H	Front plastic R
64	208100	x	x	x	x		Front plast V	Front plastic L
--	801319	x	x	x	x		Skruv PKM 4,2x14 d:o	Screw PKM 4,2x14 d:o
65	207929	x	x	x	x		Dekorplatta grå H=585	Decor plate grey H=585
66	207759	T	T	T	T		Lucka m. innerram, utan spegel	Door with frame inner, without plate
--	207197	T	T	T	T		Innerram d:o	Frame inner d:o

M= Metervara
T= Tillbehör

M= On the metre
T= Accessory

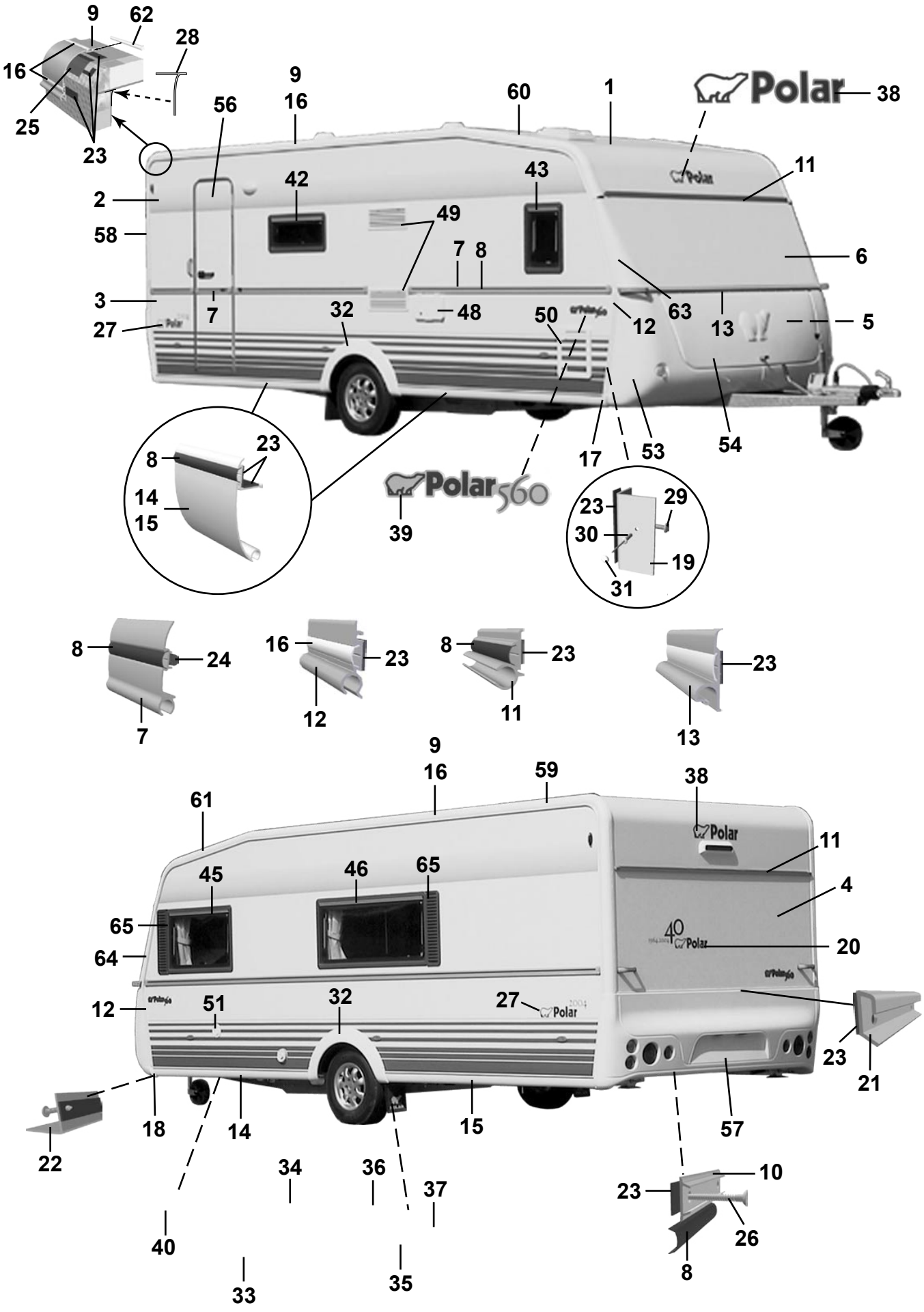
9
62
28
16
25
23
56
9
16
60
1
Polar
38
11
2
42
43
58
49
7
8
6
3
7
32
48
50
12
63
13
5
27
17
53
54
8
23
14
15
Polar 560
39
23
29
30
19
31
8
24
7
16
23
12
8
23
11
23
13
9
16
59
38
61
11
45
46
65
4
65
64
20
12
51
32
27
23
21
18
14
15
57
22
34
36
37
10
23
26
40
8
33
35

Pos Fig	Det. nr Part. No	Ingår/Fitted 560 GS BKX 2,5					Benämning	Description
1	207421	x					Plåt tak 7210x2475	Roofing plate 7210x2475
2	207489	x					Plåt sida övre 6300x1285	Side plate upper 6300x1285
3	208400	x					Plåt sida undre 6300x800	Side plate lower 6300x800
4	208402	x					Plåt gavel 2475x1538	Gable plate 2475x1538
5	207420	x					Plåt gavel undre 2461x1185	Gable plate lower 2461x1185
6	208044	x					Gavel fram övre	Gable front upper
7	206089	x					List midja L=5853	List L=5853
8	202656	M					List dekor plast, svart	List decor plastic, black
9	208213	x					List tält rak L=4990	List straight L=4990
10	205579	x					List dekor alu. L=2390	List decor alu. L=2390
11	208346	x					List markis L=2294	List L=2294
12	208037	x					List front H	List front R
--	208038	x					List front V	List front L
13	208052	x					List koffertlock väggdel L=2177	List trunk lid wall L=2177
--	702283	M					List ifyllnad vit d:o	Strip white d:o
--	207610	x					List koffertlock koffertdel L=1920	List trunk lid trunk part L=1920
14	208336	x					List avb. spoiler V-H fram L=2430	List L-R front L=2430
15	208320	x					List avb. spoiler V-H bak L=2490	List L-R rear L=2490
16	208349	M					List dekor plast, vit	List decor plastic, white
17	208303	x					Ändavslutning H-fram kjollist	End protection R front
18	208302	x					Ändavslutning V-fram kjollist	End protection L front
19	208337	x					List hållare koffert L=665	List holder L=665
20	208350	x					Dekal	Decal
21	208210	x					List bakljusramp L=2294	List light holder L=2294
22	208209	x					List gavel-golv fram L=2377	List gable-floor front L=2377
--	208314	x					Tätning "Sikalastome 710" d:o	Seal "Sikalastome 710" d:o
--	800626	x					Skruv d:o B10x25 rostfri	Screw d:o B10x25 rustless
23	208236	M					Bostik profil 15x1,5 (18 m/rulle)	Seal strip Bostik 15x1,5 (18 m/roll)
24	208237	M					Bostik profil Ø=7 mm (14 m/rulle)	Seal strip Bostik Ø=7mm (14 m/roll)
25	208235	M					Bostik profil 60x1,5 (30 m/rulle)	Seal strip Bostik 60x1,5 (30 m/roll)
26	800433	x					Skruv FXT 3,5x25 rostfri 1000 st	Screw FXT 3,5x25 rustless 1000 pcs
27	208301	x					Dekal	Decal
28	204137	M					List täck	Cover strip
29	800626	x					Skruv B10x25 rostfri	Screw B10x25 rustless
30	701980	x					Nit split	Rivet
31	801095	x					Hatt	Cap
32	208062	x					Hjulhusbreddare	Mudguard
33	206747	x					Hjulhus	Wheel housing
34	205342	x					Isolering hjulhus	Insulation wheel housing
35	100950	x					Stänkskydd	Splash guard
36	101223	x					Fäste stänkskydd	Bracket splash guard
37	800118	x					Skruv	Screw
38	208300	x					Dekal	Decal
39	208316	x					Emblem 560	Emblem 560
40	200877	x					Dammskydd	Dust cover
42	208060	x					Fönster öppn.bart 700x300 pentry kpl.	Window 700x300 pentry cpl.
--	208094	x					Ruta lös u. karm 700x300 d:o	Pane without frame 700x300 d:o
43	208061	x					Fönster H.F. öppn.bart 350x500 kpl.	Window R.F. 350x550 cpl.
--	208095	x					Ruta lös u. karm 350x500 d:o	Pane without frame 350x500 d:o
45	208058	x					Fönster V.F. öppn.bart 900x550 kpl.	Window L.F. 900x550 cpl.
							M= Metervara	M= On the metre
							T= Tillbehör	T= Accessory

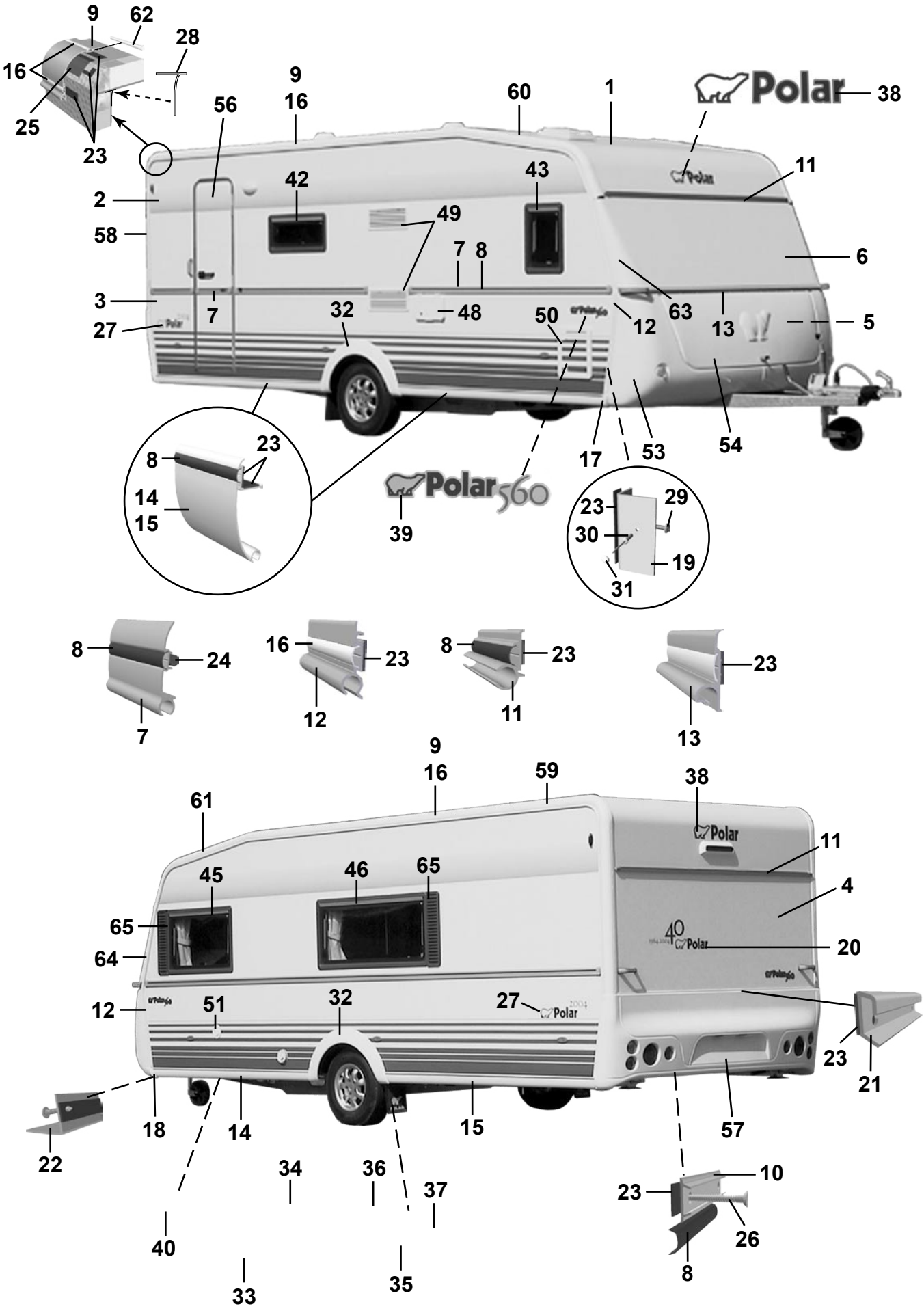
9
62
28
16
25
23
56
9
16
60
1
Polar
38
11
2
42
43
49
58
7
8
6
3
7
32
48
50
63
12
13
5
27
17
53
54
8
23
14
15
Polar 560
39
23
29
30
19
31
8
24
7
16
23
12
8
23
11
23
13
9
16
59
38
61
11
45
46
65
4
65
64
20
12
51
32
27
23
21
18
14
15
57
22
34
36
37
10
23
26
40
8
33
35

Pos Fig	Det. nr Part. No	Ingår/Fitted 560 GS BKX 2,5					Benämning	Description
--	208092	x					Ruta lös u. karm 900x550 d:o	Pane without frame 900x550 d:o
46	208057	x					Fönster V.B. öppn.bart 1300x550 kpl.	Window L.R. 1300x550 cpl.
--	208091	x					Ruta lös u. karm 1300x550 d:o	PPane without frame 1300x550 d:o
48	504323	x					El-intag 230 V u. låshus	El. connection 230 V without locking house
--	504324	T					El-intag 230 V u. låshus el-golvvärme	El. connection 230 V el. underfloor heating
--	504325	x					Låshus d:o	Locking house d:o
49	208207	x					Galler ventilation kyl	Louvre ventilation
50	207759	x					Lucka m. innerram, utan spegel	Door with frame inner, without plate
--	207197	x					Innerram d:o	Frame inner d:o
51	311530	x					Vattenpåfyllning u. lock	Water filler without cap
--	314698	x					Lock d:o	Cap d:o
53	504321	x					Gasolkoffert underdel	Gas box
54	503980	x					Lock gasolkoffert u. lås	Trunk lid gas box without lock
56	208116	x					Dörr yttre kpl. H	Outer door cpl. R
--	208117	T					Dörr yttre delad kpl. H	Outer door divided cpl. R
--	208304	T					Myggdörr inre	Mosquito door inner
57	208064	x					Bakljusramp	Light holder
58	208039	x					List tält bockad H-bak	List bent R rear
59	208040	x					List tält bockad V-bak	List bent L rear
60	208041	x					List tält bockad H-fram	List bent R front
61	208042	x					List tält bockad V-fram	List bent L front
62	208323	x					Styrstift list tält 50x3,5 mm	Pin for list 50x6,5 mm
63	208099	x					Front plast H	Front plastic R
64	208100	x					Front plast V	Front plastic L
--	801319	x					Skruv PKM 4,2x14 d:o	Screw PKM 4,2x14 d:o
65	207929	x					Dekorplatta grå H=585	Decor plate grey H=585

M= Metervara
T= Tillbehör

M= On the metre
T= Accessory

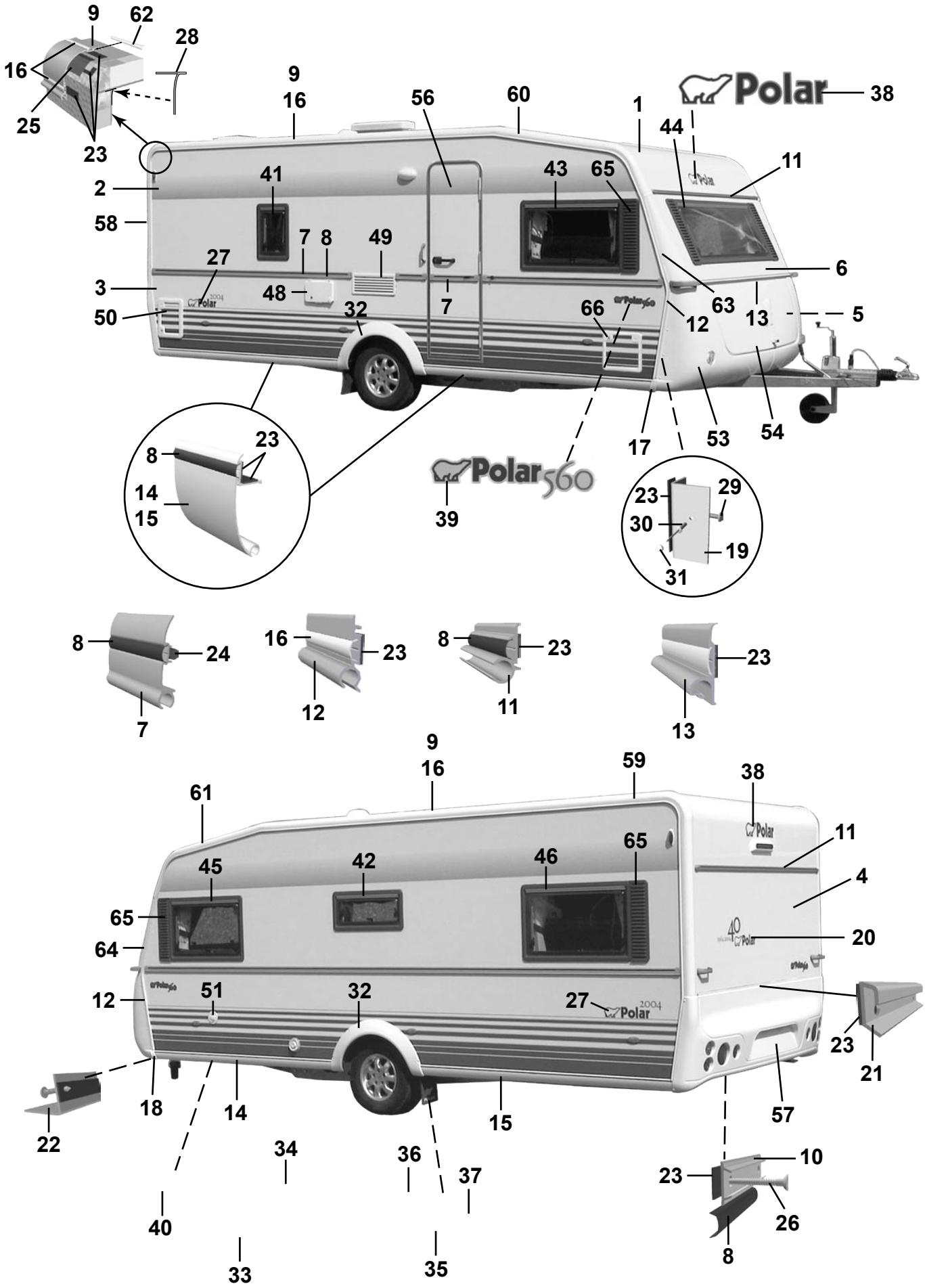
9
62
28
16
25
23
9
16
56
60
1
Polar
38
44
11
2
41
43
65
58
7
8
49
27
6
3
48
7
63
50
32
66
12
13
5
17
53
54
8
23
14
15
Polar 560
39
23
29
30
19
31
8
24
7
16
23
12
8
23
11
23
13
9
16
59
38
61
11
45
42
46
65
4
65
64
20
12
51
32
27
23
21
18
14
15
57
22
34
36
37
10
23
26
40
8
33
35

Pos Fig	Det. nr Part. No	Ingår/Fitted 560 CTH					Benämning	Description
1	206589	x					Plåt tak 7210x2225	Roofing plate 7210x2225
2	207489	x					Plåt sida övre 6300x1285	Side plate upper 6300x1285
3	208400	x					Plåt sida undre 6300x800	Side plate lower 6300x800
4	205525	x					Plåt gavel 2240x1580	Gable plate 2240x1580
5	205525	x					Plåt gavel undre 2240x1580	Gable plate lower 2240x1580
6	208182	x					Gavel fram övre	Gable front upper
7	206089	x					List midja L=5853	List L=5853
8	202656	M					List dekor plast, svart	List decor plastic, black
9	208213	x					List tält rak L=4990	List straight L=4990
10	205579	x					List dekor alu. L=2390	List decor alu. L=2390
11	208346	x					List markis L=2294	List L=2294
12	208037	x					List front H	List front R
--	208038	x					List front V	List front L
13	208052	x					List koffertlock väggdel L=2177	List trunk lid wall L=2177
--	702283	M					List ifyllnad vit d:o	Strip white d:o
--	207610	x					List koffertlock koffertdel L=1920	List trunk lid trunk part L=1920
14	208336	x					List avb. spoiler V-H fram L=2430	List L-R front L=2430
15	208320	x					List avb. spoiler V-H bak L=2490	List L-R rear L=2490
16	208349	M					List dekor plast, vit	List decor plastic, white
17	208303	x					Ändavslutning H-fram kjollist	End protection R front
18	208302	x					Ändavslutning V-fram kjollist	End protection L front
19	208337	x					List hållare koffert L=665	List holder L=665
20	208350	x					Dekal	Decal
21	208210	x					List bakljusramp L=2294	List light holder L=2294
22	208209	x					List gavel-golv fram L=2377	List gable-floor front L=2377
--	208314	x					Tätning "Sikalastome 710" d:o	Seal "Sikalastome 710" d:o
--	800626	x					Skruv d:o B10x25 rostfri	Screw d:o B10x25 rustless
23	208236	M					Bostik profil 15x1,5 (18 m/rulle)	Seal strip Bostik 15x1,5 (18 m/roll)
24	208237	M					Bostik profil Ø=7 mm (14 m/rulle)	Seal strip Bostik Ø=7mm (14 m/roll)
25	208235	M					Bostik profil 60x1,5 (30 m/rulle)	Seal strip Bostik 60x1,5 (30 m/roll)
26	800433	x					Skruv FXT 3,5x25 rostfri 1000 st	Screw FXT 3,5x25 rustless 1000 pcs
27	208301	x					Dekal	Decal
28	204137	M					List täck	Cover strip
29	800626	x					Skruv B10x25 rostfri	Screw B10x25 rustless
30	701980	x					Nit split	Rivet
31	801095	x					Hatt	Cap
32	208062	x					Hjulhusbreddare	Mudguard
33	206747	x					Hjulhus	Wheel housing
34	205342	x					Isolering hjulhus	Insulation wheel housing
35	100950	x					Stänkskydd	Splash guard
36	101223	x					Fäste stänkskydd	Bracket splash guard
37	800118	x					Skruv	Screw
38	208300	x					Dekal	Decal
39	208316	x					Emblem 560	Emblem 560
40	200877	x					Dammskydd	Dust cover
41	208061	T					Fönster öppn.bart 350x500 kpl.	Window 350x550 cpl.
--	208095	T					Ruta lös u. karm 350x500 d:o	Pane without frame 350x500 d:o
42	208060	x					Fönster öppn.bart 700x300 pentry kpl.	Window 700x300 pentry cpl.
--	208094	x					Ruta lös u. karm 700x300 d:o	Pane without frame 700x300 d:o
43	208058	x					Fönster H.F. öppn.bart 900x550 kpl.	Window R.F. 900x550 cpl.
							M= Metervara	M= On the metre
							T= Tillbehör	T= Accessory

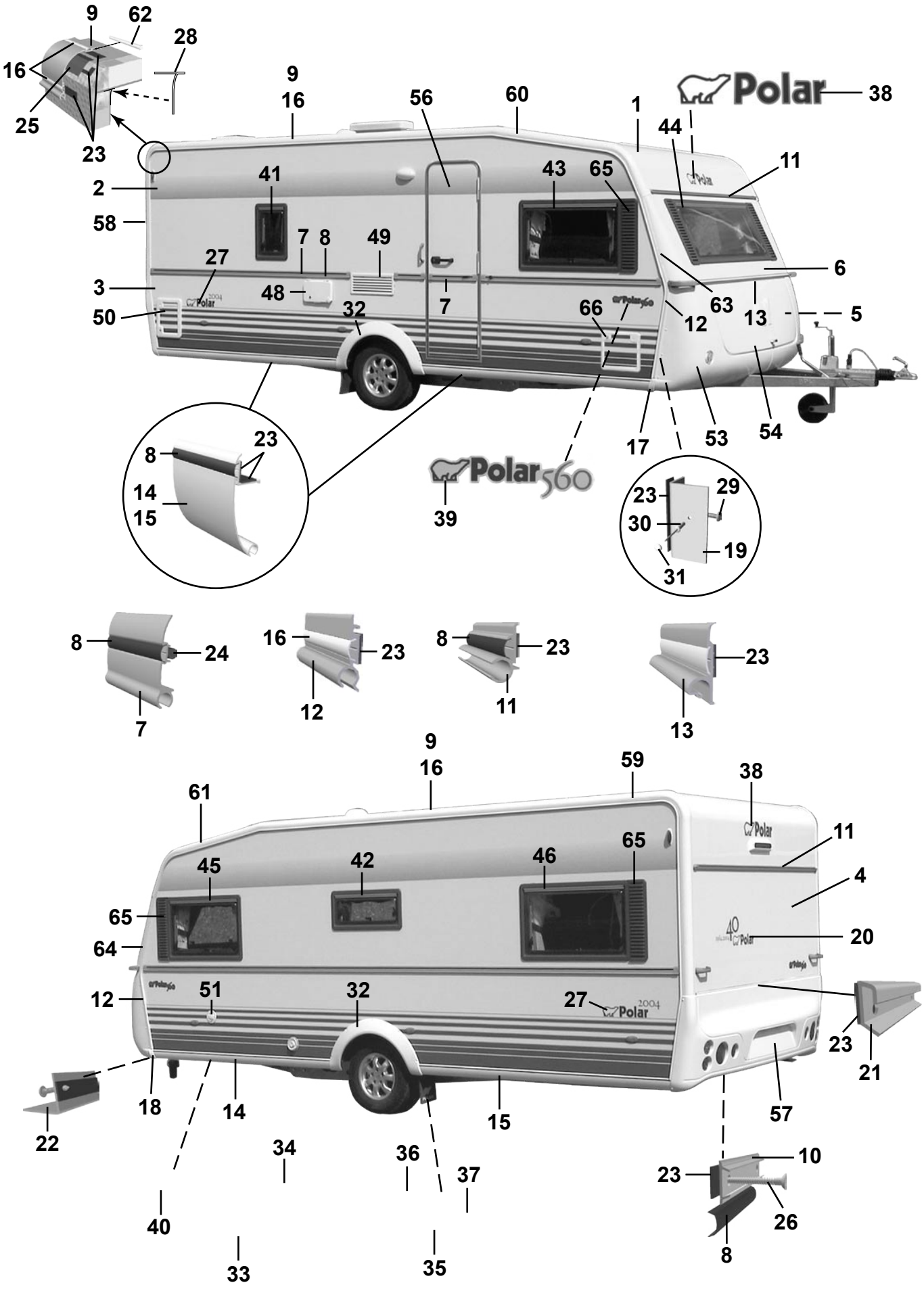
9
62
28
16
25
23
9
16
56
60
1
38
44
11
41
43
65
2
58
7
8
49
27
6
3
48
7
63
13
5
50
32
66
12
17
53
54
39
23
8
14
15
29
23
30
19
31
8
24
7
16
23
12
8
23
11
23
13
9
16
59
38
61
65
11
45
42
46
4
65
64
20
12
51
32
27
23
21
18
14
15
57
22
34
36
37
10
23
40
26
33
35
8

Pos Fig	Det. nr Part. No	Ingår/Fitted 560 CTH					Benämning	Description
--	208092	x					Ruta lös u. karm 900x550 d:o	Pane without frame 900x550 d:o
44	208056	x					Fönster fast 1600x550 kpl.	Window fixed 1600x550 cpl.
--	208090	x					Ruta lös u. karm 1600x550	Pane without frame 1600x550 d:o
45	208058	x					Fönster V.F. öppn.bart 900x550 kpl.	Window L.F. 900x550 cpl.
--	208092	x					Ruta lös u. karm 900x550 d:o	Pane without frame 900x550 d:o
46	208058	x					Fönster V.B. öppn.bart 900x550 kpl.	Window L.R. 900x550 cpl.
--	208092	x					Ruta lös u. karm 900x550 d:o	Pane without frame 900x550 d:o
48	504323	x					El-intag 230 V u. låshus	El. connection 230 V without locking house
--	504324	T					El-intag 230 V u. låshus el-golvvärme	El. connection 230 V el. underfloor heating
--	504325	x					Låshus d:o	Locking house d:o
49	208207	x					Galler ventilation kyl	Louvre ventilation
50	207759	x					Lucka m. innerram, utan spegel	Door with frame inner, without plate
--	207197	x					Innerram d:o	Frame inner d:o
51	311530	x					Vattenpåfyllning u. lock	Water filler without cap
--	314698	x					Lock d:o	Cap d:o
53	504322	x					Gasolkoffert underdel	Gas box
54	503980	x					Lock gasolkoffert u. lås	Trunk lid gas box without lock
56	208116	x					Dörr yttre kpl. H	Outer door cpl. R
--	208117	T					Dörr yttre delad kpl. H	Outer door divided cpl. R
--	208304	T					Myggdörr inre	Mosquito door inner
57	208217	x					Bakljusramp	Light holder
58	208039	x					List tält bockad H-bak	List bent R rear
59	208040	x					List tält bockad V-bak	List bent L rear
60	208041	x					List tält bockad H-fram	List bent R front
61	208042	x					List tält bockad V-fram	List bent L front
62	208323	x					Styrstift list tält 50x3,5 mm	Pin for list 50x6,5 mm
63	208099	x					Front plast H	Front plastic R
64	208100	x					Front plast V	Front plastic L
--	801319	x					Skruv PKM 4,2x14 d:o	Screw PKM 4,2x14 d:o
65	207929	x					Dekorplatta grå H=585	Decor plate grey H=585
66	207759	T					Lucka m. innerram, utan spegel	Door with frame inner, without plate
--	207197	T					Innerram d:o	Frame inner d:o

M= Metervara
T= Tillbehör

M= On the metre
T= Accessory

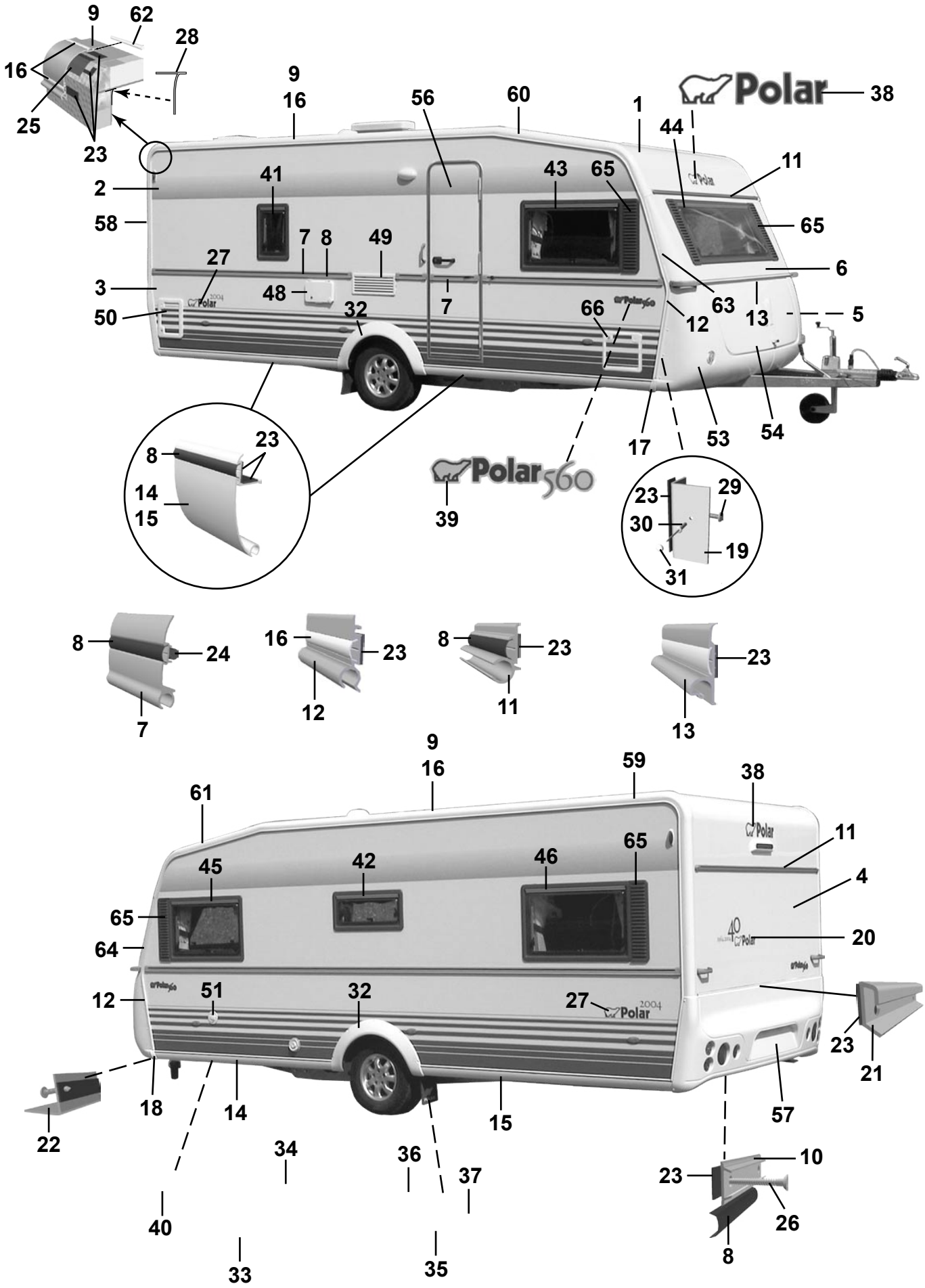
9
62
28
16
25
23
9
16
56
60
1
Polar
38
44
11
2
41
43
65
58
7
8
49
65
27
6
3
48
7
63
50
32
66
12
13
5
17
53
54
8
23
14
15
Polar 560
39
23
29
30
19
31
8
24
7
16
23
12
8
23
11
23
13
9
16
59
38
61
11
45
42
46
65
4
65
64
20
12
51
32
27
23
21
18
14
15
57
22
34
36
37
10
23
40
26
8
33
35

Pos Fig	Det. nr Part. No	Ingår/Fitted 560 CTH					Benämning	Description
1	207421	x					Plåt tak 7210x2475	Roofing plate 7210x2475
2	207489	x					Plåt sida övre 6300x1285	Side plate upper 6300x1285
3	208400	x					Plåt sida undre 6300x800	Side plate lower 6300x800
4	208402	x					Plåt gavel 2475x1538	Gable plate 2475x1538
5	207420	x					Plåt gavel undre 2461x1185	Gable plate lower 2461x1185
6	208044	x					Gavel fram övre	Gable front upper
7	206089	x					List midja L=5853	List L=5853
8	202656	M					List dekor plast, svart	List decor plastic, black
9	208213	x					List tält rak L=4990	List straight L=4990
10	205579	x					List dekor alu. L=2390	List decor alu. L=2390
11	208346	x					List markis L=2294	List L=2294
12	208037	x					List front H	List front R
--	208038	x					List front V	List front L
13	208052	x					List koffertlock väggdel L=2177	List trunk lid wall L=2177
--	702283	M					List ifyllnad vit d:o	Strip white d:o
--	207610	x					List koffertlock koffertdel L=1920	List trunk lid trunk part L=1920
14	208336	x					List avb. spoiler V-H fram L=2430	List L-R front L=2430
15	208320	x					List avb. spoiler V-H bak L=2490	List L-R rear L=2490
16	208349	M					List dekor plast, vit	List decor plastic, white
17	208303	x					Ändavslutning H-fram kjollist	End protection R front
18	208302	x					Ändavslutning V-fram kjollist	End protection L front
19	208337	x					List hållare koffert L=665	List holder L=665
20	208350	x					Dekal	Decal
21	208210	x					List bakljusramp L=2294	List light holder L=2294
22	208209	x					List gavel-golv fram L=2377	List gable-floor front L=2377
--	208314	x					Tätning "Sikalastome 710" d:o	Seal "Sikalastome 710" d:o
--	800626	x					Skruv d:o B10x25 rostfri	Screw d:o B10x25 rustless
23	208236	M					Bostik profil 15x1,5 (18 m/rulle)	Seal strip Bostik 15x1,5 (18 m/roll)
24	208237	M					Bostik profil Ø=7 mm (14 m/rulle)	Seal strip Bostik Ø=7mm (14 m/roll)
25	208235	M					Bostik profil 60x1,5 (30 m/rulle)	Seal strip Bostik 60x1,5 (30 m/roll)
26	800433	x					Skruv FXT 3,5x25 rostfri 1000 st	Screw FXT 3,5x25 rustless 1000 pcs
27	208301	x					Dekal	Decal
28	204137	M					List täck	Cover strip
29	800626	x					Skruv B10x25 rostfri	Screw B10x25 rustless
30	701980	x					Nit split	Rivet
31	801095	x					Hatt	Cap
32	208062	x					Hjulhusbreddare	Mudguard
33	206747	x					Hjulhus	Wheel housing
34	205342	x					Isolering hjulhus	Insulation wheel housing
35	100950	x					Stänkskydd	Splash guard
36	101223	x					Fäste stänkskydd	Bracket splash guard
37	800118	x					Skruv	Screw
38	208300	x					Dekal	Decal
39	208316	x					Emblem 560	Emblem 560
40	200877	x					Dammskydd	Dust cover
41	208061	T					Fönster öppn.bart 350x500 kpl.	Window 350x550 cpl.
--	208095	T					Ruta lös u. karm 350x500 d:o	Pane without frame 350x500 d:o
42	208060	x					Fönster öppn.bart 700x300 pentry kpl.	Window 700x300 pentry cpl.
--	208094	x					Ruta lös u. karm 700x300 d:o	Pane without frame 700x300 d:o
43	208058	x					Fönster H.F. öppn.bart 900x550 kpl.	Window R.F. 900x550 cpl.
							M= Metervara T= Tillbehör	M= On the metre T= Accessory

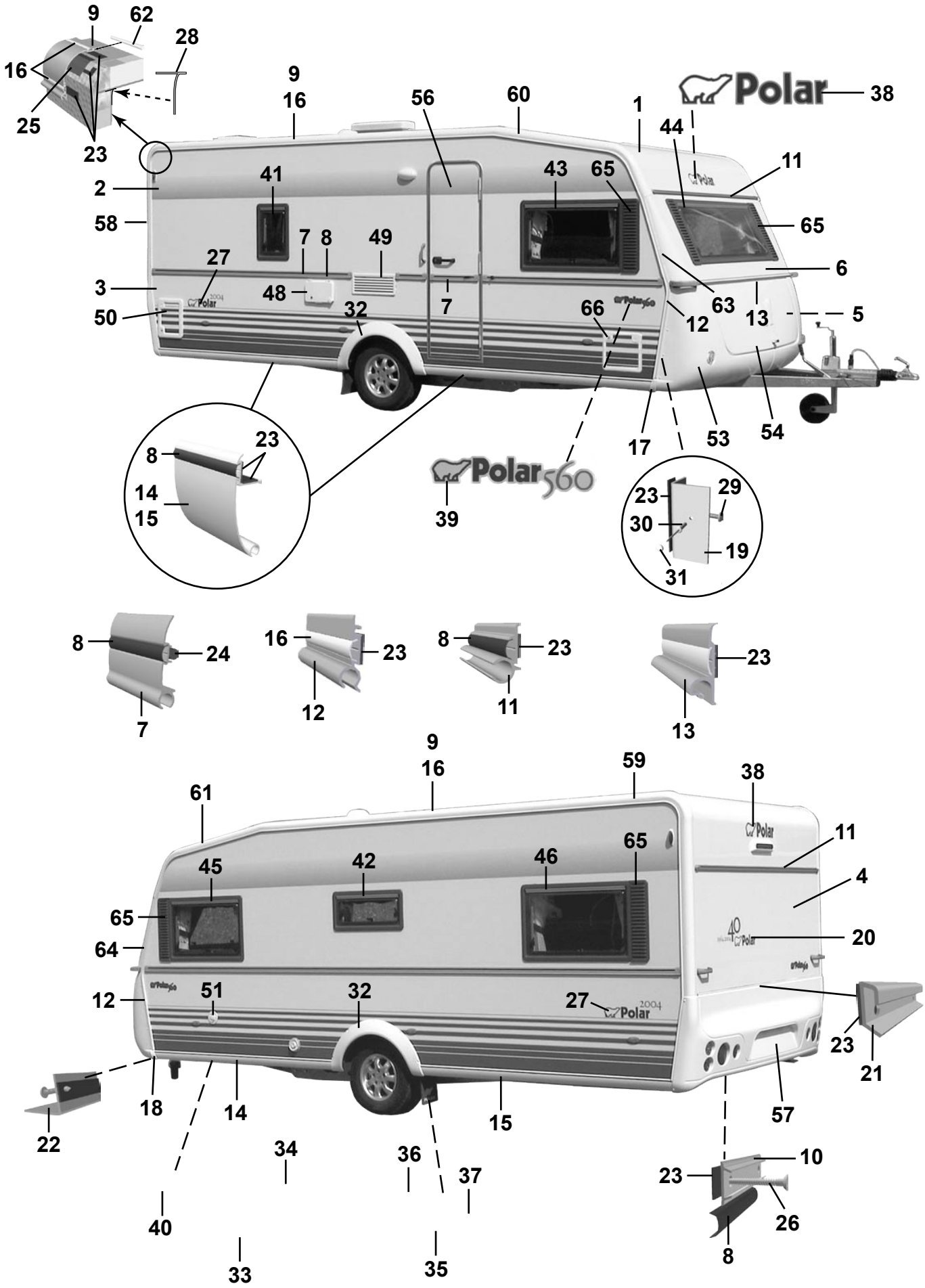
9
62
28
16
25
23
9
16
56
60
1
Polar
38
44
11
2
41
43
65
58
7
8
49
65
27
6
3
48
7
63
50
32
66
12
13
5
17
53
54
8
23
14
15
Polar 560
39
23
29
30
19
31
8
24
7
16
23
12
8
23
11
23
13
9
16
59
38
61
11
45
42
46
65
4
65
64
20
12
51
32
27
23
21
18
14
15
57
22
34
36
37
10
23
40
26
8
33
35

Pos Fig	Det. nr Part. No	Ingår/Fitted 560 CTH					Benämning	Description
--	208092	x					Ruta lös u. karm 900x550 d:o	Pane without frame 900x550 d:o
44	208056	x					Fönster fast 1600x550 kpl.	Window fixed 1600x550 cpl.
--	208090	x					Ruta lös u. karm 1600x550	Pane without frame 1600x550 d:o
45	208058	x					Fönster V.F. öppn.bart 900x550 kpl.	Window L.F. 900x550 cpl.
--	208092	x					Ruta lös u. karm 900x550 d:o	Pane without frame 900x550 d:o
46	208058	x					Fönster V.B. öppn.bart 900x550 kpl.	Window L.R. 900x550 cpl.
--	208092	x					Ruta lös u. karm 900x550 d:o	Pane without frame 900x550 d:o
48	504323	x					El-intag 230 V u. låshus	El. connection 230 V without locking house
--	504324	T					El-intag 230 V u. låshus el-golvvärme	El. connection 230 V el. underfloor heating
--	504325	x					Låshus d:o	Locking house d:o
49	208207	x					Galler ventilation kyl	Louvre ventilation
50	207759	x					Lucka m. innerram, utan spegel	Door with frame inner, without plate
--	207197	x					Innerram d:o	Frame inner d:o
51	311530	x					Vattenpåfyllning u. lock	Water filler without cap
--	314698	x					Lock d:o	Cap d:o
53	504321	x					Gasolkoffert underdel	Gas box
54	503980	x					Lock gasolkoffert u. lås	Trunk lid gas box without lock
56	208116	x					Dörr yttre kpl. H	Outer door cpl. R
--	208117	T					Dörr yttre delad kpl. H	Outer door divided cpl. R
--	208304	T					Myggdörr inre	Mosquito door inner
57	208064	x					Bakljusramp	Light holder
58	208039	x					List tält bockad H-bak	List bent R rear
59	208040	x					List tält bockad V-bak	List bent L rear
60	208041	x					List tält bockad H-fram	List bent R front
61	208042	x					List tält bockad V-fram	List bent L front
62	208323	x					Styrstift list tält 50x3,5 mm	Pin for list 50x6,5 mm
63	208099	x					Front plast H	Front plastic R
64	208100	x					Front plast V	Front plastic L
--	801319	x					Skruv PKM 4,2x14 d:o	Screw PKM 4,2x14 d:o
65	207929	x					Dekorplatta grå H=585	Decor plate grey H=585
66	207759	T					Lucka m. innerram, utan spegel	Door with frame inner, without plate
--	207197	T					Innerram d:o	Frame inner d:o

M= Metervara
T= Tillbehör

M= On the metre
T= Accessory

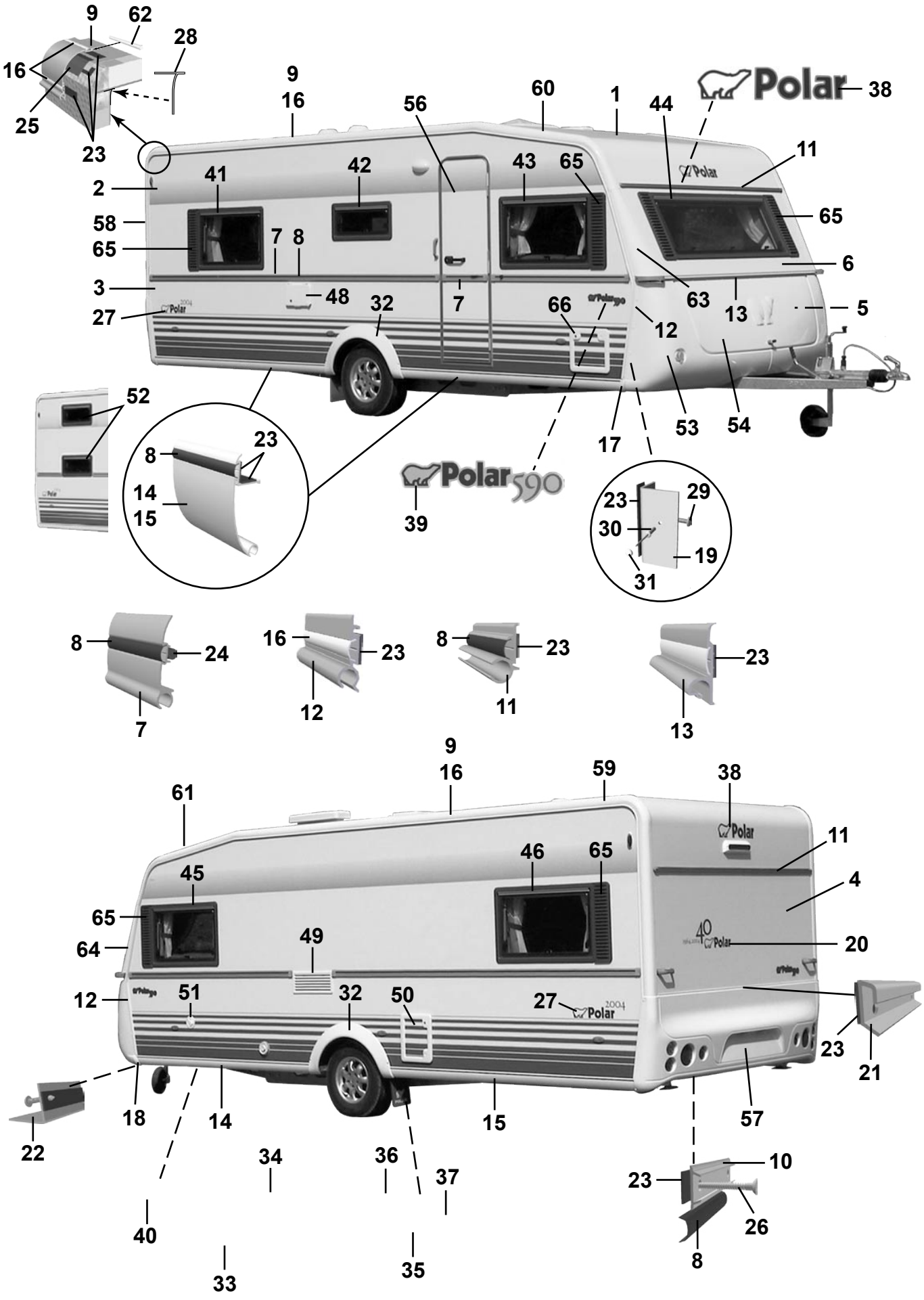
9
62
28
16
25
23
9
16
56
60
1
44
Polar
38
11
2
41
42
43
65
65
58
65
7
8
6
3
48
32
7
66
63
13
5
27
12
52
8
23
14
15
17
53
54
Polar 590
39
23
29
30
19
31
8
24
7
16
23
12
8
23
11
23
13
9
16
59
38
61
11
45
46
65
4
65
64
49
20
12
51
32
50
27
23
21
18
14
15
57
22
34
36
37
10
23
26
40
8
33
35

Pos Fig	Det. nr Part. No	Ingår/Fitted 590 LB	590 BK	590 DB	590 DBD		Benämning	Description
1	207421	x	x	x	x		Plåt tak 7210x2475	Roofing plate 7210x2475
2	207489	x	x	x	x		Plåt sida övre 6300x1285	Side plate upper 6300x1285
3	208400	x	x	x	x		Plåt sida undre 6300x800	Side plate lower 6300x800
4	208402	x	x	x	x		Plåt gavel 2475x1538	Gable plate 2475x1538
5	207420	x	x	x	x		Plåt gavel undre 2461x1185	Gable plate lower 2461x1185
6	208044	x	x	x	x		Gavel fram övre	Gable front upper
7	206089	x	x	x	x		List midja L=5853	List L=5853
8	202656	M	M	M	M		List dekor plast, svart	List decor plastic, black
9	208213	x	x	x	x		List tält rak L=4990	List straight L=4990
10	205579	x	x	x	x		List dekor alu. L=2390	List decor alu. L=2390
11	208346	x	x	x	x		List markis L=2294	List L=2294
12	208037	x	x	x	x		List front H	List front R
--	208038	x	x	x	x		List front V	List front L
13	208052	x	x	x	x		List koffertlock väggdel L=2177	List trunk lid wall L=2177
--	702283	M	M	M	M		List ifyllnad vit d:o	Strip white d:o
--	207610	x	x	x	x		List koffertlock koffertdel L=1920	List trunk lid trunk part L=1920
14	208336	x	x	x	x		List avb. spoiler V-H fram L=2430	List L-R front L=2430
15	208320	x	x	x	x		List avb. spoiler V-H bak L=2490	List L-R rear L=2490
16	208349	M	M	M	M		List dekor plast, vit	List decor plastic, white
17	208303	x	x	x	x		Ändavslutning H-fram kjollist	End protection R front
18	208302	x	x	x	x		Ändavslutning V-fram kjollist	End protection L front
19	208337	x	x	x	x		List hållare koffert L=665	List holder L=665
20	208350	x	x	x	x		Dekal	Decal
21	208210	x	x	x	x		List bakljusramp L=2294	List light holder L=2294
22	208209	x	x	x	x		List gavel-golv fram L=2377	List gable-floor front L=2377
--	208314	x	x	x	x		Tätning "Sikalastome 710" d:o	Seal "Sikalastome 710" d:o
--	800626	x	x	x	x		Skruv d:o B10x25 rostfri	Screw d:o B10x25 rustless
23	208236	M	M	M	M		Bostik profil 15x1,5 (18 m/rulle)	Seal strip Bostik 15x1,5 (18 m/roll)
24	208237	M	M	M	M		Bostik profil Ø=7 mm (14 m/rulle)	Seal strip Bostik Ø=7mm (14 m/roll)
25	208235	M	M	M	M		Bostik profil 60x1,5 (30 m/rulle)	Seal strip Bostik 60x1,5 (30 m/roll)
26	800433	x	x	x	x		Skruv FXT 3,5x25 rostfri 1000 st	Screw FXT 3,5x25 rustless 1000 pcs
27	208301	x	x	x	x		Dekal	Decal
28	204137	M	M	M	M		List täck	Cover strip
29	800626	x	x	x	x		Skruv B10x25 rostfri	Screw B10x25 rustless
30	701980	x	x	x	x		Nit split	Rivet
31	801095	x	x	x	x		Hatt	Cap
32	208062	x	x	x	x		Hjulhusbreddare	Mudguard
33	206747	x	x	x	x		Hjulhus	Wheel housing
34	205342	x	x	x	x		Isolering hjulhus	Insulation wheel housing
35	100950	x	x	x	x		Stänkskydd	Splash guard
36	101223	x	x	x	x		Fäste stänkskydd	Bracket splash guard
37	800118	x	x	x	x		Skruv	Screw
38	208300	x	x	x	x		Dekal	Decal
39	208317	x	x	x	x		Emblem 590	Emblem 590
40	200877	x	x	x	x		Dammskydd	Dust cover
41	208058	x		x	x		Fönster H.B. öppn.bart 900x550 kpl.	Window R.R. 900x550 cpl.
--	208092	x		x	x		Ruta lös u. karm 900x550 d:o	Pane without frame 900x550 d:o
42	208060	x	x	x	x		Fönster öppn.bart 700x300 pentry kpl.	Window 700x300 pentry cpl.
--	208094	x	x	x	x		Ruta lös u. karm 700x300 d:o	Pane without frame 700x300 d:o
43	208058	x	x	x	x		Fönster H.F. öppn.bart 900x550 kpl.	Window R.F. 900x550 cpl.
							M= Metervara T= Tillbehör	M= On the metre T= Accessory

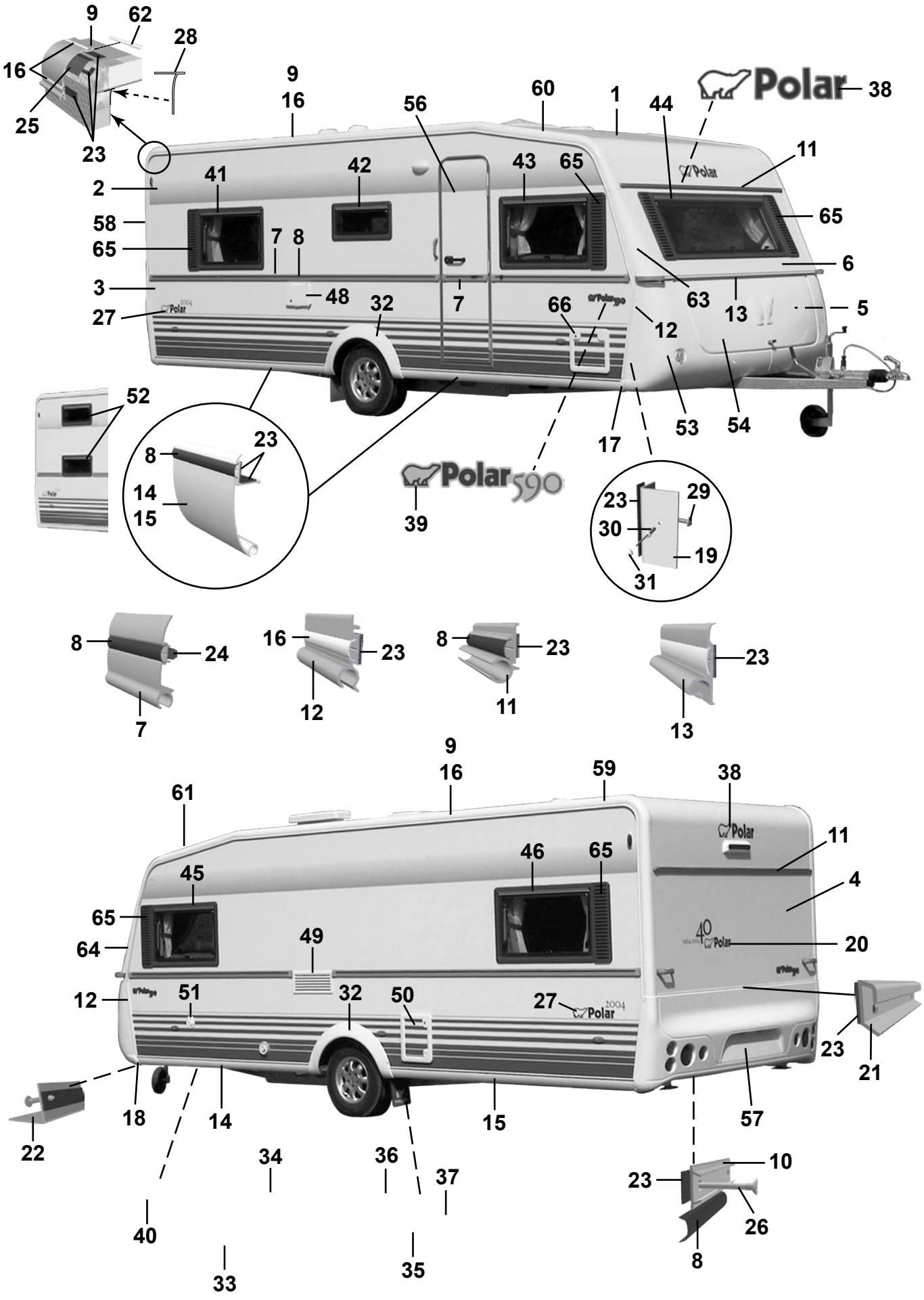
9
62
28
16
25
23
9
16
56
60
1
44
Polar
38
11
2
41
42
43
65
65
58
65
7
8
6
3
48
32
7
66
63
13
5
27
12
52
8
23
14
15
17
53
54
Polar 590
39
23
29
30
19
31
8
24
7
16
23
12
8
23
11
23
13
9
16
59
38
61
11
45
46
65
4
65
64
49
20
12
51
32
50
27
23
21
18
14
15
57
22
34
36
37
10
23
26
40
8
33
35

Pos Fig	Det. nr Part. No	Ingår/Fitted 590 LB	590 BK	590 DB	590 DBD		Benämning	Description
--	208092	x	x	x	x		Ruta lös u. karm 900x550 d:o	Pane without frame 900x550 d:o
44	208056	x	x	x	x		Fönster fast 1600x550 kpl.	Window fixed 1600x550 cpl.
--	208090	x	x	x	x		Ruta lös u. karm 1600x550	Pane without frame 1600x550 d:o
45	208058	x	x	x	x		Fönster V.F. öppn.bart 900x550 kpl.	Window L.F. 900x550 cpl.
--	208092	x	x	x	x		Ruta lös u. karm 900x550 d:o	Pane without frame 900x550 d:o
46	208058	x	x	x	x		Fönster V.B. öppn.bart 900x550 kpl.	Window L.R. 900x550 cpl.
--	208092	x	x	x	x		Ruta lös u. karm 900x550 d:o	Pane without frame 900x550 d:o
48	504323	x	x	x	x		El-intag 230 V u. låshus	El. connection 230 V without locking house
--	504324	T	T	T	T		El-intag 230 V u. låshus el-golvvärme	El. connection 230 V el. underfloor heating
--	504325	x	x	x	x		Låshus d:o	Locking house d:o
49	208207	x	x	x	x		Galler ventilation kyl	Louvre ventilation
50	207759	x	x	x	x		Lucka m. innerram, utan spegel	Door with frame inner, without plate
--	207197	x	x	x	x		Innerram d:o	Frame inner d:o
51	311530	x	x	x	x		Vattenpåfyllning u. lock	Water filler without cap
--	314698	x	x	x	x		Lock d:o	Cap d:o
52	208060		x				Fönster öppn.bart 700x300 kpl.	Window 700x300 cpl.
--	208094		x				Ruta lös u. karm 700x300 d:o	Pane without frame 700x300 d:o
53	504321	x	x	x	x		Gasolkoffert underdel	Gas box
54	503980	x	x	x	x		Lock gasolkoffert u. lås	Trunk lid gas box without lock
56	208116	x	x	x	x		Dörr yttre kpl. H	Outer door cpl. R
--	208117	T	T	T	T		Dörr yttre delad kpl. H	Outer door divided cpl. R
--	208304	T	T	T	T		Myggdörr inre	Mosquito door inner
57	208064	x	x	x	x		Bakljusramp	Light holder
58	208039	x	x	x	x		List tält bockad H-bak	List bent R rear
59	208040	x	x	x	x		List tält bockad V-bak	List bent L rear
60	208041	x	x	x	x		List tält bockad H-fram	List bent R front
61	208042	x	x	x	x		List tält bockad V-fram	List bent L front
62	208323	x	x	x	x		Styrstift list tält 50x3,5 mm	Pin for list 50x6,5 mm
63	208099	x	x	x	x		Front plast H	Front plastic R
64	208100	x	x	x	x		Front plast V	Front plastic L
--	801319	x	x	x	x		Skruv PKM 4,2x14 d:o	Screw PKM 4,2x14 d:o
65	207929	x	x	x	x		Dekorplatta grå H=585	Decor plate grey H=585
66	207759	T	T	T	T		Lucka m. innerram, utan spegel	Door with frame inner, without plate
--	207197	T	T	T	T		Innerram d:o	Frame inner d:o

M= Metervara
T= Tillbehör

M= On the metre
T= Accessory

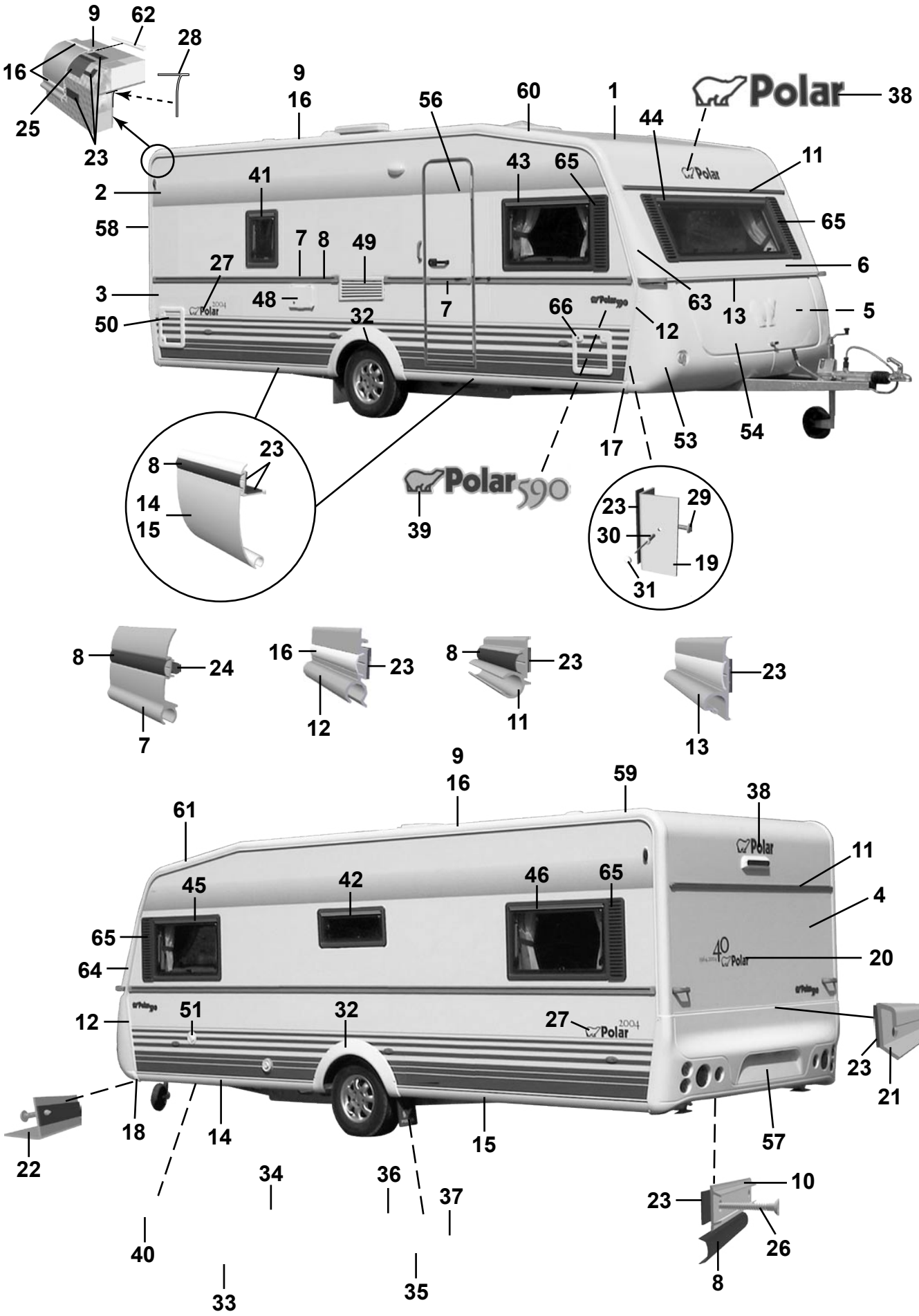
9
62
28
16
25
23
9
16
56
60
1
Polar
38
44
11
2
41
43
65
58
7
8
49
65
6
27
3
48
7
63
13
5
50
32
66
12
17
53
54
8
23
14
15
Polar 590
39
23
29
30
19
31
8
24
7
16
23
12
8
23
11
23
13
9
16
59
38
61
11
45
42
46
65
4
65
64
20
12
51
32
27
23
21
18
14
15
57
22
34
36
37
10
23
26
40
8
33
35

Pos Fig	Det. nr Part. No	Ingår/Fitted 590 CTH					Benämning	Description
1	207421	x					Plåt tak 7210x2475	Roofing plate 7210x2475
2	207489	x					Plåt sida övre 6300x1285	Side plate upper 6300x1285
3	208400	x					Plåt sida undre 6300x800	Side plate lower 6300x800
4	208402	x					Plåt gavel 2475x1538	Gable plate 2475x1538
5	207420	x					Plåt gavel undre 2461x1185	Gable plate lower 2461x1185
6	208044	x					Gavel fram övre	Gable front upper
7	206089	x					List midja L=5853	List L=5853
8	202656	M					List dekor plast, svart	List decor plastic, black
9	208213	x					List tält rak L=4990	List straight L=4990
10	205579	x					List dekor alu. L=2390	List decor alu. L=2390
11	208346	x					List markis L=2294	List L=2294
12	208037	x					List front H	List front R
--	208038	x					List front V	List front L
13	208052	x					List koffertlock väggdel L=2177	List trunk lid wall L=2177
--	702283	M					List ifyllnad vit d:o	Strip white d:o
--	207610	x					List koffertlock koffertdel L=1920	List trunk lid trunk part L=1920
14	208336	x					List avb. spoiler V-H fram L=2430	List L-R front L=2430
15	208320	x					List avb. spoiler V-H bak L=2490	List L-R rear L=2490
16	208349	M					List dekor plast, vit	List decor plastic, white
17	208303	x					Ändavslutning H-fram kjollist	End protection R front
18	208302	x					Ändavslutning V-fram kjollist	End protection L front
19	208337	x					List hållare koffert L=665	List holder L=665
20	208350	x					Dekal	Decal
21	208210	x					List bakljusramp L=2294	List light holder L=2294
22	208209	x					List gavel-golv fram L=2377	List gable-floor front L=2377
--	208314	x					Tätning "Sikalastome 710" d:o	Seal "Sikalastome 710" d:o
--	800626	x					Skruv d:o B10x25 rostfri	Screw d:o B10x25 rustless
23	208236	M					Bostik profil 15x1,5 (18 m/rulle)	Seal strip Bostik 15x1,5 (18 m/roll)
24	208237	M					Bostik profil Ø=7 mm (14 m/rulle)	Seal strip Bostik Ø=7mm (14 m/roll)
25	208235	M					Bostik profil 60x1,5 (30 m/rulle)	Seal strip Bostik 60x1,5 (30 m/roll)
26	800433	x					Skruv FXT 3,5x25 rostfri 1000 st	Screw FXT 3,5x25 rustless 1000 pcs
27	208301	x					Dekal	Decal
28	204137	M					List täck	Cover strip
29	800626	x					Skruv B10x25 rostfri	Screw B10x25 rustless
30	701980	x					Nit split	Rivet
31	801095	x					Hatt	Cap
32	208062	x					Hjulhusbreddare	Mudguard
33	206747	x					Hjulhus	Wheel housing
34	205342	x					Isolering hjulhus	Insulation wheel housing
35	100950	x					Stänkskydd	Splash guard
36	101223	x					Fäste stänkskydd	Bracket splash guard
37	800118	x					Skruv	Screw
38	208300	x					Dekal	Decal
39	208317	x					Emblem 590	Emblem 590
40	200877	x					Dammskydd	Dust cover
41	208061	T					Fönster öppn.bart 350x500 kpl.	Window 350x550 cpl.
--	208095	T					Ruta lös u. karm 350x500 d:o	Pane without frame 350x500 d:o
42	208060	x					Fönster öppn.bart 700x300 pentry kpl.	Window 700x300 pentry cpl.
--	208094	x					Ruta lös u. karm 700x300 d:o	Pane without frame 700x300 d:o
43	208058	x					Fönster H.F. öppn.bart 900x550 kpl.	Window R.F. 900x550 cpl.
							M= Metervara	M= On the metre
							T= Tillbehör	T= Accessory

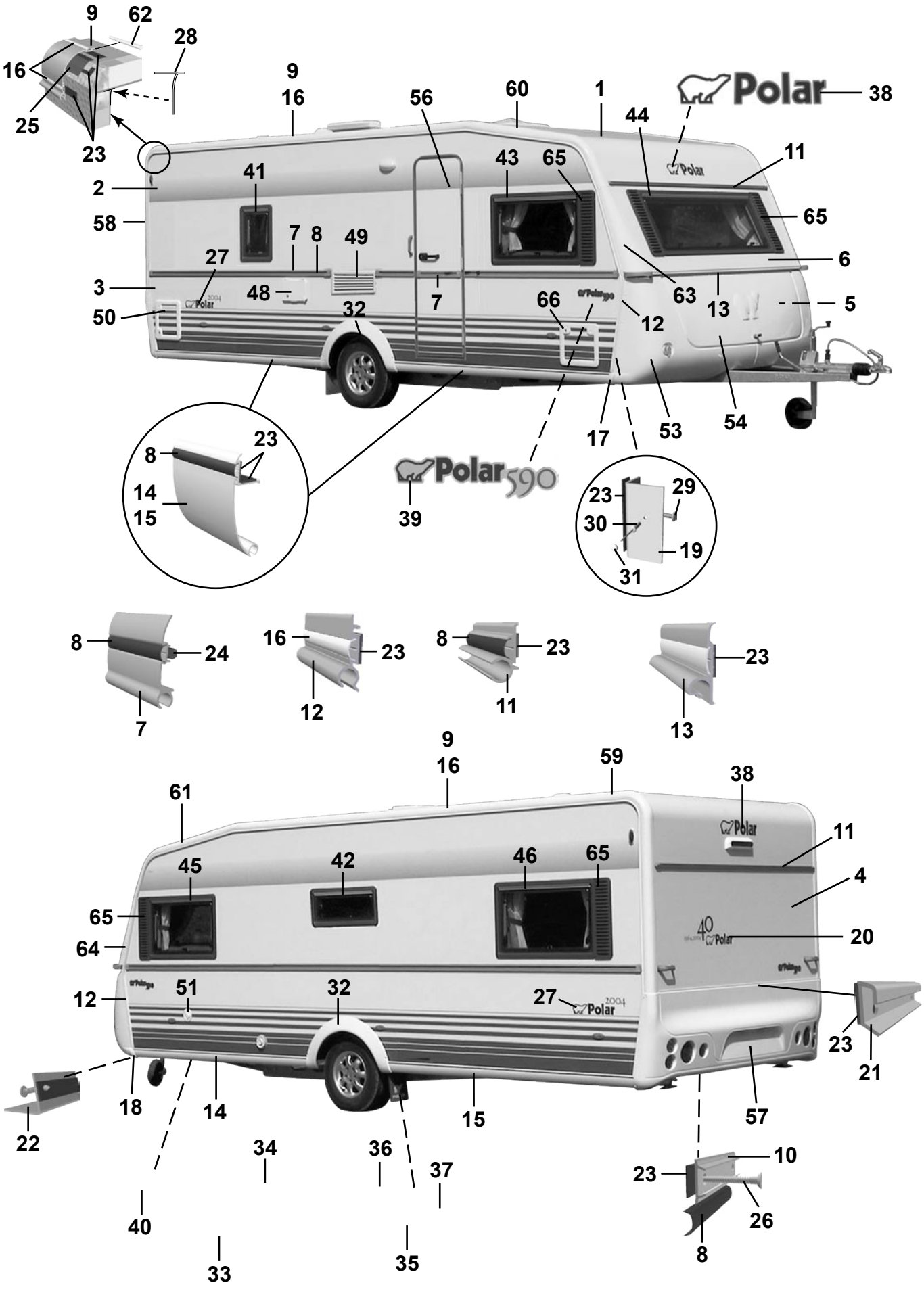
9
62
28
16
25
23
9
16
56
60
1
Polar
38
44
11
2
41
43
65
58
7
8
49
65
6
27
3
48
7
63
13
5
50
32
66
12
17
53
54
8
23
14
15
Polar 590
39
23
29
30
19
31
8
24
7
16
23
12
8
23
11
23
13
9
16
59
38
61
11
45
42
46
65
4
65
64
20
12
51
32
27
23
21
18
14
15
57
22
34
36
37
10
23
26
40
8
33
35

Pos Fig	Det. nr Part. No	Ingår/Fitted 590 CTH					Benämning	Description
--	208092	x					Ruta lös u. karm 900x550 d:o	Pane without frame 900x550 d:o
44	208056	x					Fönster fast 1600x550 kpl.	Window fixed 1600x550 cpl.
--	208090	x					Ruta lös u. karm 1600x550	Pane without frame 1600x550 d:o
45	208058	x					Fönster V.F. öppn.bart 900x550 kpl.	Window L.F. 900x550 cpl.
--	208092	x					Ruta lös u. karm 900x550 d:o	Pane without frame 900x550 d:o
46	208058	x					Fönster V.B. öppn.bart 900x550 kpl.	Window L.R. 900x550 cpl.
--	208092	x					Ruta lös u. karm 900x550 d:o	Pane without frame 900x550 d:o
48	504323	x					El-intag 230 V u. låshus	El. connection 230 V without locking house
--	504324	T					El-intag 230 V u. låshus el-golvvärme	El. connection 230 V el. underfloor heating
--	504325	x					Låshus d:o	Locking house d:o
49	208207	x					Galler ventilation kyl	Louvre ventilation
50	207759	x					Lucka m. innerram, utan spegel	Door with frame inner, without plate
--	207197	x					Innerram d:o	Frame inner d:o
51	311530	x					Vattenpåfyllning u. lock	Water filler without cap
--	314698	x					Lock d:o	Cap d:o
53	504321	x					Gasolkoffert underdel	Gas box
54	503980	x					Lock gasolkoffert u. lås	Trunk lid gas box without lock
56	208116	x					Dörr yttre kpl. H	Outer door cpl. R
--	208117	T					Dörr yttre delad kpl. H	Outer door divided cpl. R
--	208304	T					Myggdörr inre	Mosquito door inner
57	208064	x					Bakljusramp	Light holder
58	208039	x					List tält bockad H-bak	List bent R rear
59	208040	x					List tält bockad V-bak	List bent L rear
60	208041	x					List tält bockad H-fram	List bent R front
61	208042	x					List tält bockad V-fram	List bent L front
62	208323	x					Styrstift list tält 50x3,5 mm	Pin for list 50x6,5 mm
63	208099	x					Front plast H	Front plastic R
64	208100	x					Front plast V	Front plastic L
--	801319	x					Skruv PKM 4,2x14 d:o	Screw PKM 4,2x14 d:o
65	207929	x					Dekorplatta grå H=585	Decor plate grey H=585
66	207759	T					Lucka m. innerram, utan spegel	Door with frame inner, without plate
--	207197	T					Innerram d:o	Frame inner d:o

M= Metervara
T= Tillbehör

M= On the metre
T= Accessory

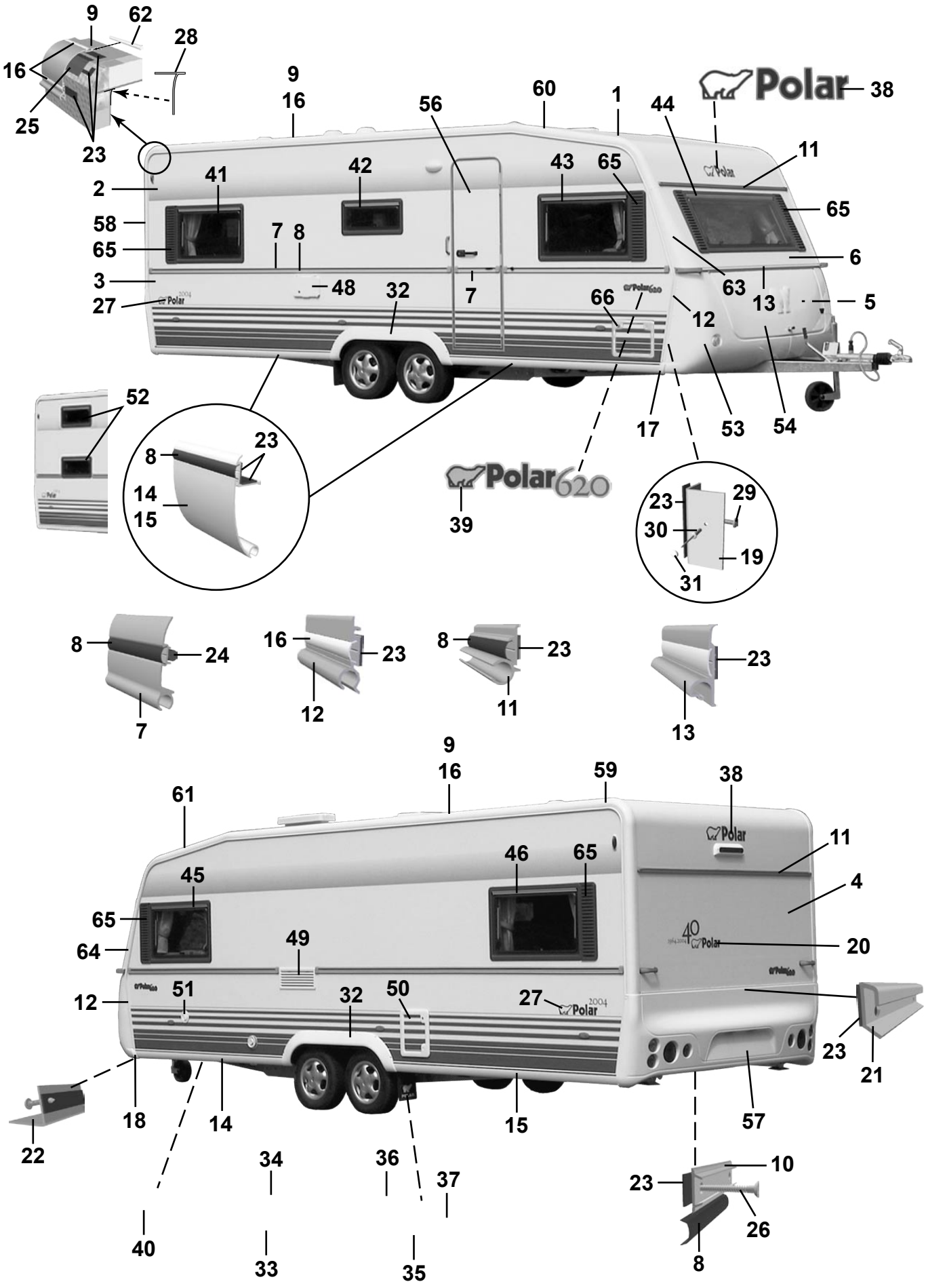
9
62
28
16
25
23
9
16
56
60
1
44
Polar
38
11
2
41
42
43
65
65
58
65
7
8
6
3
48
32
7
63
13
5
27
66
12
52
17
53
54
8
23
14
15
Polar620
39
23
29
30
19
31
8
24
7
16
23
12
8
23
11
23
13
9
16
59
38
61
11
45
46
65
4
65
64
49
20
12
51
32
50
27
23
21
18
14
15
57
22
34
36
37
10
23
26
40
33
35
8

Pos Fig	Det. nr Part. No	Ingår/Fitted 620 LB	620 BK	620 DB	620 DBD		Benämning	Description
1	207421	x	x	x	x		Plåt tak 7210x2475	Roofing plate 7210x2475
2	207489	x	x	x	x		Plåt sida övre 6300x1285	Side plate upper 6300x1285
3	208400	x	x	x	x		Plåt sida undre 6300x800	Side plate lower 6300x800
4	208402	x	x	x	x		Plåt gavel 2475x1538	Gable plate 2475x1538
5	207420	x	x	x	x		Plåt gavel undre 2461x1185	Gable plate lower 2461x1185
6	208044	x	x	x	x		Gavel fram övre	Gable front upper
7	206089	x	x	x	x		List midja L=5853	List L=5853
8	202656	M	M	M	M		List dekor plast, svart	List decor plastic, black
9	208213	x	x	x	x		List tält rak L=4990	List straight L=4990
10	205579	x	x	x	x		List dekor alu. L=2390	List decor alu. L=2390
11	208346	x	x	x	x		List markis L=2294	List L=2294
12	208037	x	x	x	x		List front H	List front R
--	208038	x	x	x	x		List front V	List front L
13	208052	x	x	x	x		List koffertlock väggdel L=2177	List trunk lid wall L=2177
--	702283	M	M	M	M		List ifyllnad vit d:o	Strip white d:o
--	207610	x	x	x	x		List koffertlock koffertdel L=1920	List trunk lid trunk part L=1920
14	208336	x	x	x	x		List avb. spoiler V-H fram L=2430	List L-R front L=2430
15	208320	x	x	x	x		List avb. spoiler V-H bak L=2490	List L-R rear L=2490
16	208349	M	M	M	M		List dekor plast, vit	List decor plastic, white
17	208303	x	x	x	x		Ändavslutning H-fram kjollist	End protection R front
18	208302	x	x	x	x		Ändavslutning V-fram kjollist	End protection L front
19	208337	x	x	x	x		List hållare koffert L=665	List holder L=665
20	208350	x	x	x	x		Dekal	Decal
21	208210	x	x	x	x		List bakljusramp L=2294	List light holder L=2294
22	208209	x	x	x	x		List gavel-golv fram L=2377	List gable-floor front L=2377
--	208314	x	x	x	x		Tätning "Sikalastome 710" d:o	Seal "Sikalastome 710" d:o
--	800626	x	x	x	x		Skruv d:o B10x25 rostfri	Screw d:o B10x25 rustless
23	208236	M	M	M	M		Bostik profil 15x1,5 (18 m/rulle)	Seal strip Bostik 15x1,5 (18 m/roll)
24	208237	M	M	M	M		Bostik profil Ø=7 mm (14 m/rulle)	Seal strip Bostik Ø=7mm (14 m/roll)
25	208235	M	M	M	M		Bostik profil 60x1,5 (30 m/rulle)	Seal strip Bostik 60x1,5 (30 m/roll)
26	800433	x	x	x	x		Skruv FXT 3,5x25 rostfri 1000 st	Screw FXT 3,5x25 rustless 1000 pcs
27	208301	x	x	x	x		Dekal	Decal
28	204137	M	M	M	M		List täck	Cover strip
29	800626	x	x	x	x		Skruv B10x25 rostfri	Screw B10x25 rustless
30	701980	x	x	x	x		Nit split	Rivet
31	801095	x	x	x	x		Hatt	Cap
32	208063	x	x	x	x		Hjulhusbreddare	Mudguard
33	206777	x	x	x	x		Hjulhus	Wheel housing
34	206830	x	x	x	x		Isolering hjulhus	Insulation wheel housing
35	100950	x	x	x	x		Stänkskydd	Splash guard
36	101223	x	x	x	x		Fäste stänkskydd	Bracket splash guard
37	800118	x	x	x	x		Skruv	Screw
38	208300	x	x	x	x		Dekal	Decal
39	208318	x	x	x	x		Emblem 620	Emblem 620
40	200877	x	x	x	x		Dammskydd	Dust cover
41	208058	x		x	x		Fönster H.B. öppn.bart 900x550 kpl.	Window R.R. 900x550 cpl.
--	208092	x		x	x		Ruta lös u. karm 900x550 d:o	Pane without frame 900x550 d:o
42	208060	x	x	x	x		Fönster öppn.bart 700x300 pentry kpl.	Window 700x300 pentry cpl.
--	208094	x	x	x	x		Ruta lös u. karm 700x300 d:o	Pane without frame 700x300 d:o
43	208058	x	x	x	x		Fönster H.F. öppn.bart 900x550 kpl.	Window R.F. 900x550 cpl.
							M= Metervara T= Tillbehör	M= On the metre T= Accessory

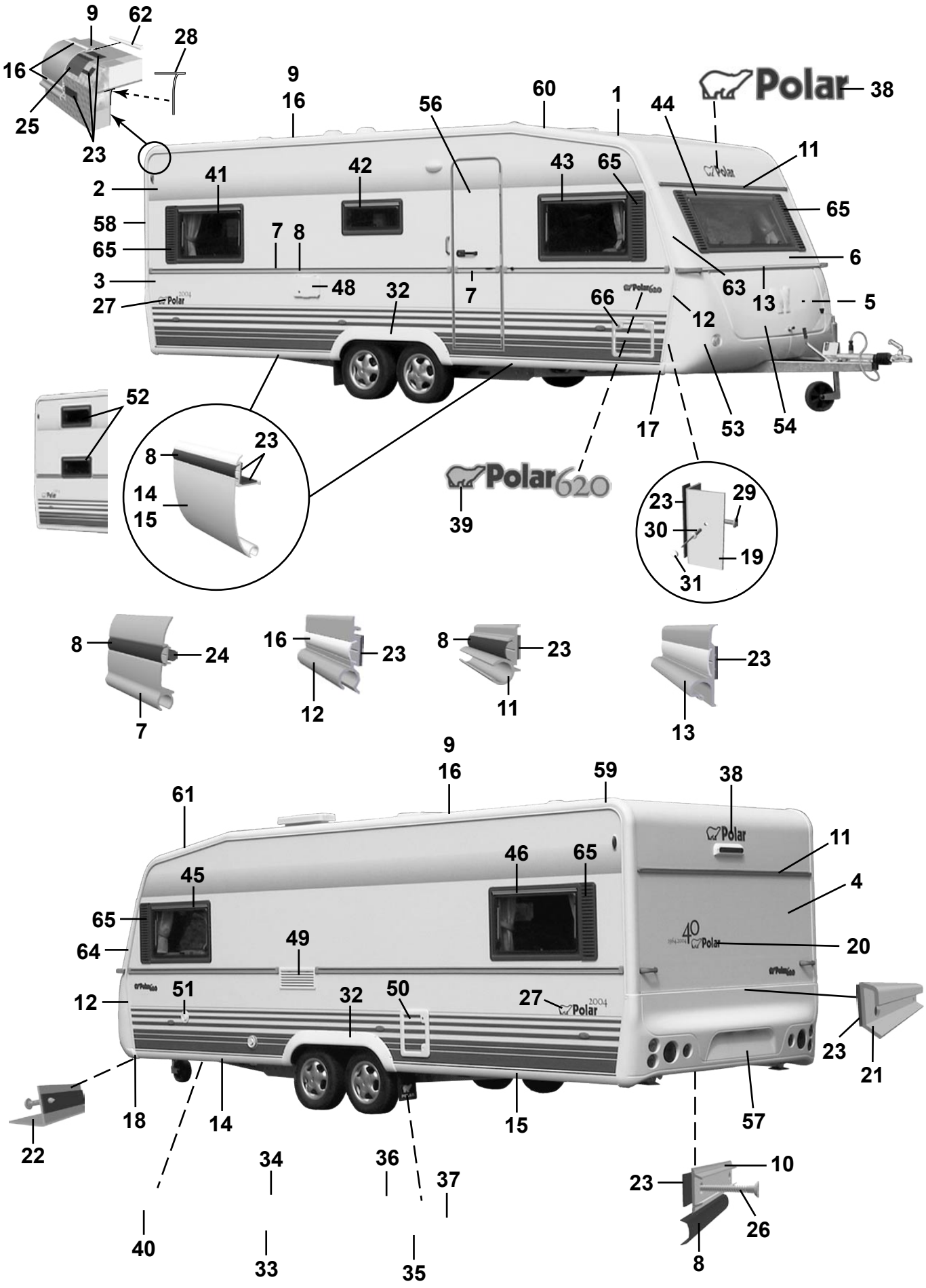
9
62
28
16
25
23
9
16
56
60
1
44
Polar
38
11
2
41
42
43
65
65
58
65
7
8
6
3
48
32
7
63
13
5
27
66
12
52
17
53
54
8
23
14
15
Polar620
39
23
29
30
19
31
8
24
7
16
23
12
8
23
11
23
13
9
16
59
38
61
11
45
46
65
4
65
64
49
20
12
51
32
50
27
23
21
18
14
15
57
22
34
36
37
10
23
26
40
33
35
8

Pos Fig	Det. nr Part. No	Ingår/Fitted 620 LB	620 BK	620 DB	620 DBD		Benämning	Description
--	208092	x	x	x	x		Ruta lös u. karm 900x550 d:o	Pane without frame 900x550 d:o
44	208056	x	x	x	x		Fönster fast 1600x550 kpl.	Window fixed 1600x550 cpl.
--	208090	x	x	x	x		Ruta lös u. karm 1600x550	Pane without frame 1600x550 d:o
45	208058	x	x	x	x		Fönster V.F. öppn.bart 900x550 kpl.	Window L.F. 900x550 cpl.
--	208092	x	x	x	x		Ruta lös u. karm 900x550 d:o	Pane without frame 900x550 d:o
46	208058	x	x	x	x		Fönster V.B. öppn.bart 900x550 kpl.	Window L.R. 900x550 cpl.
--	208092	x	x	x	x		Ruta lös u. karm 900x550 d:o	Pane without frame 900x550 d:o
48	504323	x	x	x	x		El-intag 230 V u. låshus	El. connection 230 V without locking house
--	504324	T	T	T	T		El-intag 230 V u. låshus el-golvvärme	El. connection 230 V el. underfloor heating
--	504325	x	x	x	x		Låshus d:o	Locking house d:o
49	208207	x	x	x	x		Galler ventilation kyl	Louvre ventilation
50	207759	x	x	x	x		Lucka m. innerram, utan spegel	Door with frame inner, without plate
--	207197	x	x	x	x		Innerram d:o	Frame inner d:o
51	311530	x	x	x	x		Vattenpåfyllning u. lock	Water filler without cap
--	314698	x	x	x	x		Lock d:o	Cap d:o
53	504321	x	x	x	x		Gasolkoffert underdel	Gas box
54	503980	x	x	x	x		Lock gasolkoffert u. lås	Trunk lid gas box without lock
56	208116	x	x	x	x		Dörr yttre kpl. H	Outer door cpl. R
--	208117	T	T	T	T		Dörr yttre delad kpl. H	Outer door divided cpl. R
--	208304	T	T	T	T		Myggdörr inre	Mosquito door inner
57	208064	x	x	x	x		Bakljusramp	Light holder
58	208039	x	x	x	x		List tält bockad H-bak	List bent R rear
59	208040	x	x	x	x		List tält bockad V-bak	List bent L rear
60	208041	x	x	x	x		List tält bockad H-fram	List bent R front
61	208042	x	x	x	x		List tält bockad V-fram	List bent L front
62	208323	x	x	x	x		Styrstift list tält 50x3,5 mm	Pin for list 50x6,5 mm
63	208099	x	x	x	x		Front plast H	Front plastic R
64	208100	x	x	x	x		Front plast V	Front plastic L
--	801319	x	x	x	x		Skruv PKM 4,2x14 d:o	Screw PKM 4,2x14 d:o
65	207929	x	x	x	x		Dekorplatta grå H=585	Decor plate grey H=585
66	207759	T	T	T	T		Lucka m. innerram, utan spegel	Door with frame inner, without plate
--	207197	T	T	T	T		Innerram d:o	Frame inner d:o

M= Metervara
T= Tillbehör

M= On the metre
T= Accessory

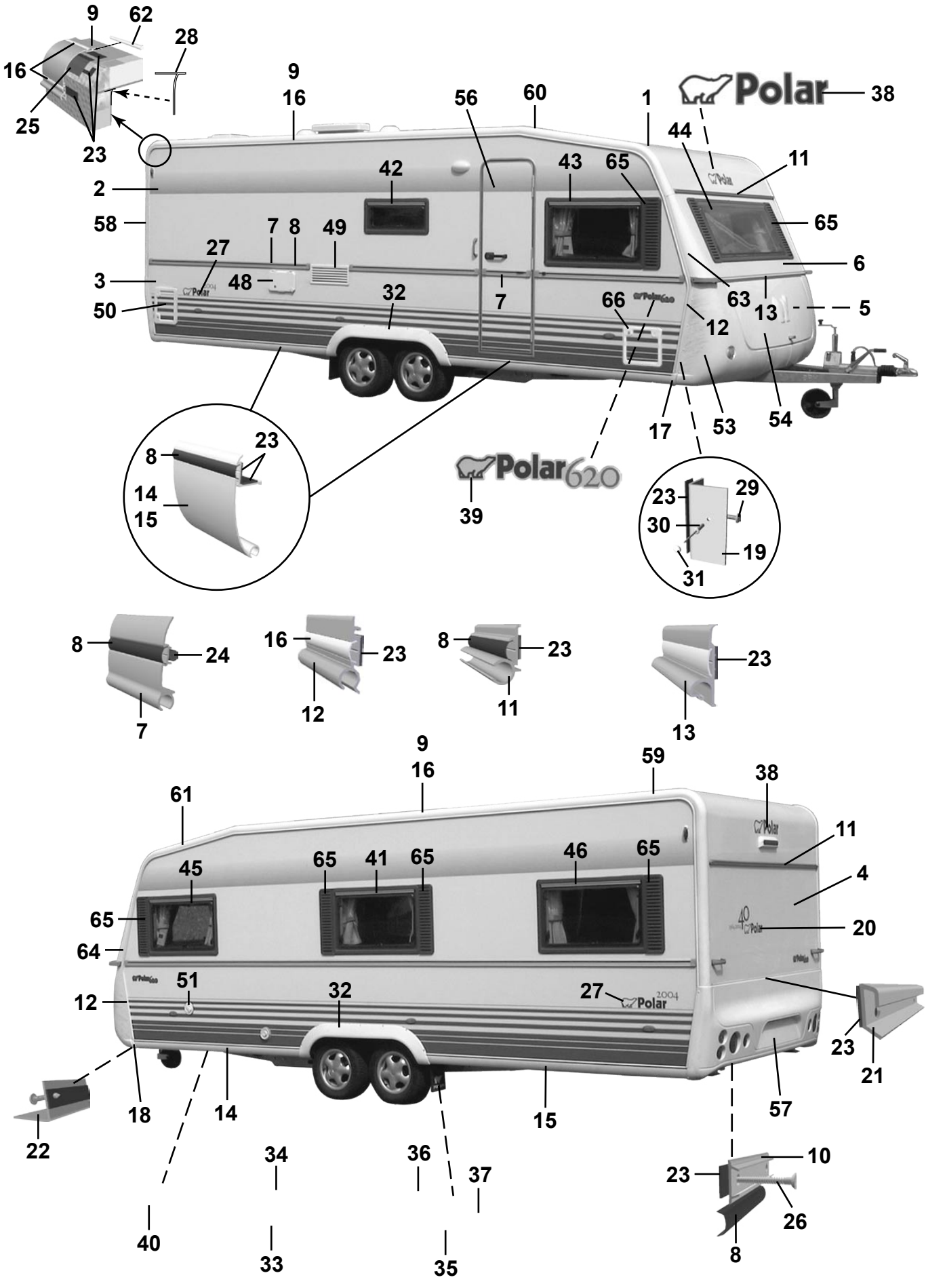
9
62
28
16
25
23
9
16
56
60
1
Polar
38
44
11
42
43
65
2
58
7
8
49
65
27
6
3
48
32
7
66
63
13
5
50
12
17
53
54
23
8
14
15
39
Polar620
23
29
30
19
31
8
24
7
16
23
12
8
23
11
23
13
9
16
59
38
61
11
45
65
41
65
46
65
4
65
20
64
51
32
27
2004
12
23
21
18
14
15
57
22
34
36
37
10
23
26
40
33
35
8

Pos Fig	Det. nr Part. No	Ingår/Fitted 620 CTX					Benämning	Description
1	207421	x					Plåt tak 7210x2475	Roofing plate 7210x2475
2	207489	x					Plåt sida övre 6300x1285	Side plate upper 6300x1285
3	208400	x					Plåt sida undre 6300x800	Side plate lower 6300x800
4	208402	x					Plåt gavel 2475x1538	Gable plate 2475x1538
5	207420	x					Plåt gavel undre 2461x1185	Gable plate lower 2461x1185
6	208044	x					Gavel fram övre	Gable front upper
7	208334	x					List midja L=7205	List L=7205
8	202656	M					List dekor plast, svart	List decor plastic, black
9	208213	x					List tält rak L=4990	List straight L=4990
10	205579	x					List dekor alu. L=2390	List decor alu. L=2390
11	208346	x					List markis L=2294	List L=2294
12	208037	x					List front H	List front R
--	208038	x					List front V	List front L
13	208052	x					List koffertlock väggdel L=2177	List trunk lid wall L=2177
--	702283	M					List ifyllnad vit d:o	Strip white d:o
--	207610	x					List koffertlock koffertdel L=1920	List trunk lid trunk part L=1920
14	208336	x					List avb. spoiler V-H fram L=2430	List L-R front L=2430
15	208320	x					List avb. spoiler V-H bak L=2490	List L-R rear L=2490
16	208349	M					List dekor plast, vit	List decor plastic, white
17	208303	x					Ändavslutning H-fram kjollist	End protection R front
18	208302	x					Ändavslutning V-fram kjollist	End protection L front
19	208337	x					List hållare koffert L=665	List holder L=665
20	208350	x					Dekal	Decal
21	208210	x					List bakljusramp L=2294	List light holder L=2294
22	208209	x					List gavel-golv fram L=2377	List gable-floor front L=2377
--	208314	x					Tätning "Sikalastome 710" d:o	Seal "Sikalastome 710" d:o
--	800626	x					Skruv d:o B10x25 rostfri	Screw d:o B10x25 rustless
23	208236	M					Bostik profil 15x1,5 (18 m/rulle)	Seal strip Bostik 15x1,5 (18 m/roll)
24	208237	M					Bostik profil Ø=7 mm (14 m/rulle)	Seal strip Bostik Ø=7mm (14 m/roll)
25	208235	M					Bostik profil 60x1,5 (30 m/rulle)	Seal strip Bostik 60x1,5 (30 m/roll)
26	800433	x					Skruv FXT 3,5x25 rostfri 1000 st	Screw FXT 3,5x25 rustless 1000 pcs
27	208301	x					Dekal	Decal
28	204137	M					List täck	Cover strip
29	800626	x					Skruv B10x25 rostfri	Screw B10x25 rustless
30	701980	x					Nit split	Rivet
31	801095	x					Hatt	Cap
32	208063	x					Hjulhusbreddare	Mudguard
33	206777	x					Hjulhus	Wheel housing
34	206830	x					Isolering hjulhus	Insulation wheel housing
35	100950	x					Stänkskydd	Splash guard
36	101223	x					Fäste stänkskydd	Bracket splash guard
37	800118	x					Skruv	Screw
38	208300	x					Dekal	Decal
39	208318	x					Emblem 620	Emblem 620
40	200877	x					Dammskydd	Dust cover
41	208058	x					Fönster öppn.bart 900x550 kpl.	Window 900x550 cpl.
--	208092	x					Ruta lös u. karm 900x550 d:o	Pane without frame 900x550 d:o
42	208060	x					Fönster öppn.bart 700x300 pentry kpl.	Window 700x300 pentry cpl.
--	208094	x					Ruta lös u. karm 700x300 d:o	Pane without frame 700x300 d:o
43	208058	x					Fönster H.F. öppn.bart 900x550 kpl.	Window R.F. 900x550 cpl.
							M= Metervara T= Tillbehör	M= On the metre T= Accessory

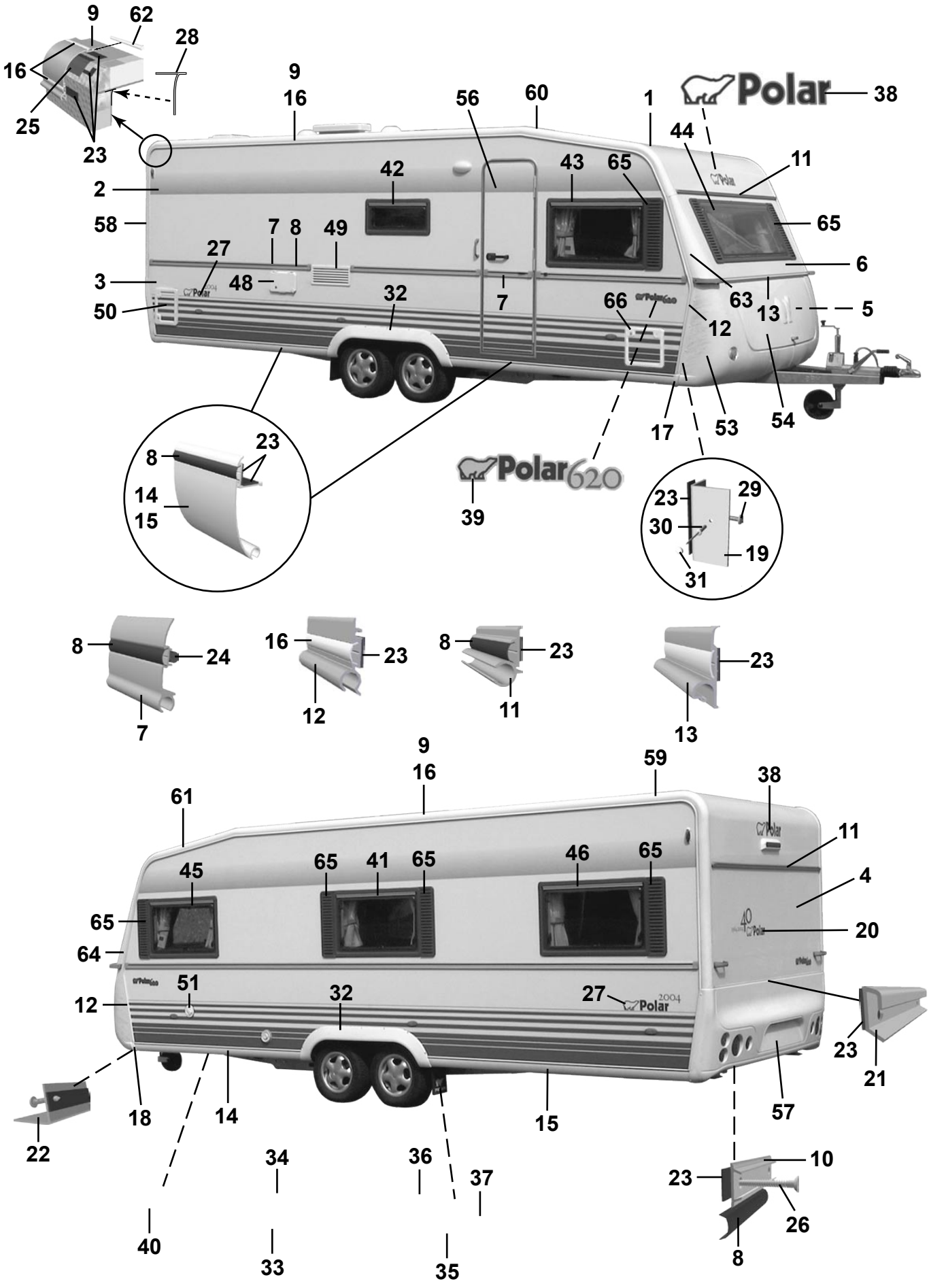
9
62
28
16
25
23
9
16
56
60
1
Polar
38
44
11
42
43
65
2
58
7
8
49
65
27
6
3
48
32
7
66
63
13
5
50
12
17
53
54
23
8
14
15
39
Polar620
23
29
30
19
31
8
24
7
16
23
12
8
23
11
23
13
9
16
59
38
61
11
45
65
41
65
46
65
4
65
20
64
51
32
27
2004
12
23
21
18
14
15
57
22
34
36
37
10
23
26
40
33
35
8

Pos Fig	Det. nr Part. No	Ingår/Fitted 620 CTX					Benämning	Description
--	208092	x					Ruta lös u. karm 900x550 d:o	Pane without frame 900x550 d:o
44	208056	x					Fönster fast 1600x550 kpl.	Window fixed 1600x550 cpl.
--	208090	x					Ruta lös u. karm 1600x550	Pane without frame 1600x550 d:o
45	208058	x					Fönster V.F. öppn.bart 900x550 kpl.	Window L.F. 900x550 cpl.
--	208092	x					Ruta lös u. karm 900x550 d:o	Pane without frame 900x550 d:o
46	208058	x					Fönster V.B. öppn.bart 900x550 kpl.	Window L.R. 900x550 cpl.
--	208092	x					Ruta lös u. karm 900x550 d:o	Pane without frame 900x550 d:o
48	504323	x					El-intag 230 V u. låshus	El. connection 230 V without locking house
--	504324	T					El-intag 230 V u. låshus el-golvvärme	El. connection 230 V el. underfloor heating
--	504325	x					Låshus d:o	Locking house d:o
49	208207	x					Galler ventilation kyl	Louvre ventilation
50	207759	x					Lucka m. innerram, utan spegel	Door with frame inner, without plate
--	207197	x					Innerram d:o	Frame inner d:o
51	311530	x					Vattenpåfyllning u. lock	Water filler without cap
--	314698	x					Lock d:o	Cap d:o
53	504321	x					Gasolkoffert underdel	Gas box
54	503980	x					Lock gasolkoffert u. lås	Trunk lid gas box without lock
56	208116	x					Dörr yttre kpl. H	Outer door cpl. R
--	208117	T					Dörr yttre delad kpl. H	Outer door divided cpl. R
--	208304	T					Myggdörr inre	Mosquito door inner
57	208064	x					Bakljusramp	Light holder
58	208039	x					List tält bockad H-bak	List bent R rear
59	208040	x					List tält bockad V-bak	List bent L rear
60	208041	x					List tält bockad H-fram	List bent R front
61	208042	x					List tält bockad V-fram	List bent L front
62	208323	x					Styrstift list tält 50x3,5 mm	Pin for list 50x6,5 mm
63	208099	x					Front plast H	Front plastic R
64	208100	x					Front plast V	Front plastic L
--	801319	x					Skruv PKM 4,2x14 d:o	Screw PKM 4,2x14 d:o
65	207929	x					Dekorplatta grå H=585	Decor plate grey H=585
66	207759	T					Lucka m. innerram, utan spegel	Door with frame inner, without plate
--	207197	T					Innerram d:o	Frame inner d:o

M= Metervara
T= Tillbehör

M= On the metre
T= Accessory

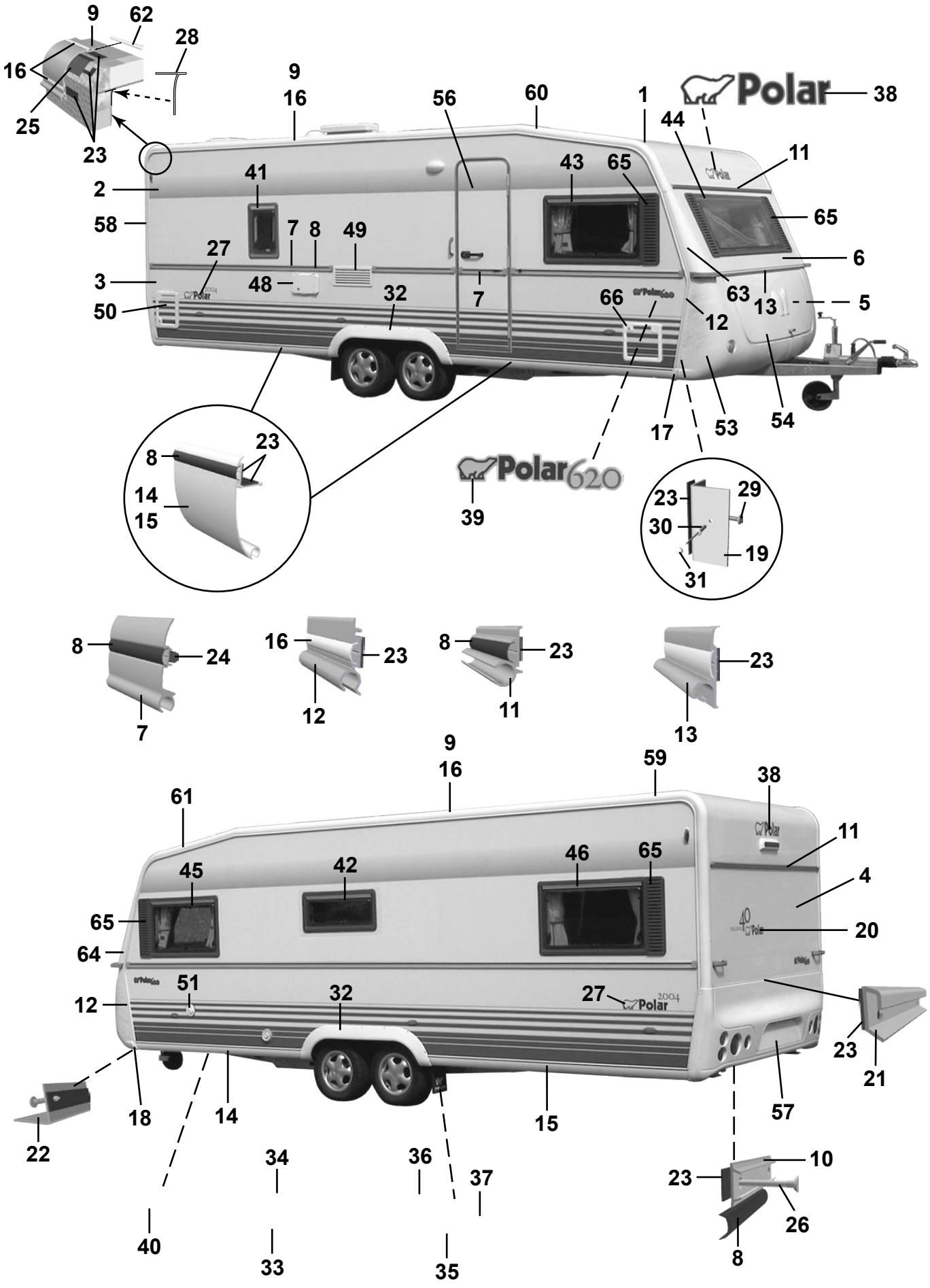
9
62
28
16
25
23
9
16
56
60
1
Polar
38
44
11
2
41
43
65
58
7
8
49
65
27
6
3
48
32
7
66
63
13
5
50
12
17
53
54
8
23
14
15
Polar620
39
23
29
30
19
31
8
24
7
16
23
12
8
23
11
23
13
9
16
59
38
61
11
45
42
46
65
4
65
20
64
51
32
27
12
23
21
18
14
15
57
22
34
36
37
10
23
26
40
33
35
8

Pos Fig	Det. nr Part. No	Ingår/Fitted 620 CTH					Benämning	Description
1	207421	x					Plåt tak 7210x2475	Roofing plate 7210x2475
2	207489	x					Plåt sida övre 6300x1285	Side plate upper 6300x1285
3	208400	x					Plåt sida undre 6300x800	Side plate lower 6300x800
4	208402	x					Plåt gavel 2475x1538	Gable plate 2475x1538
5	207420	x					Plåt gavel undre 2461x1185	Gable plate lower 2461x1185
6	208044	x					Gavel fram övre	Gable front upper
7	208334	x					List midja L=7205	List L=7205
8	202656	M					List dekor plast, svart	List decor plastic, black
9	208213	x					List tält rak L=4990	List straight L=4990
10	205579	x					List dekor alu. L=2390	List decor alu. L=2390
11	208346	x					List markis L=2294	List L=2294
12	208037	x					List front H	List front R
--	208038	x					List front V	List front L
13	208052	x					List koffertlock väggdel L=2177	List trunk lid wall L=2177
--	702283	M					List ifyllnad vit d:o	Strip white d:o
--	207610	x					List koffertlock koffertdel L=1920	List trunk lid trunk part L=1920
14	208336	x					List avb. spoiler V-H fram L=2430	List L-R front L=2430
15	208320	x					List avb. spoiler V-H bak L=2490	List L-R rear L=2490
16	208349	M					List dekor plast, vit	List decor plastic, white
17	208303	x					Ändavslutning H-fram kjollist	End protection R front
18	208302	x					Ändavslutning V-fram kjollist	End protection L front
19	208337	x					List hållare koffert L=665	List holder L=665
20	208350	x					Dekal	Decal
21	208210	x					List bakljusramp L=2294	List light holder L=2294
22	208209	x					List gavel-golv fram L=2377	List gable-floor front L=2377
--	208314	x					Tätning "Sikalastome 710" d:o	Seal "Sikalastome 710" d:o
--	800626	x					Skruv d:o B10x25 rostfri	Screw d:o B10x25 rustless
23	208236	M					Bostik profil 15x1,5 (18 m/rulle)	Seal strip Bostik 15x1,5 (18 m/roll)
24	208237	M					Bostik profil Ø=7 mm (14 m/rulle)	Seal strip Bostik Ø=7mm (14 m/roll)
25	208235	M					Bostik profil 60x1,5 (30 m/rulle)	Seal strip Bostik 60x1,5 (30 m/roll)
26	800433	x					Skruv FXT 3,5x25 rostfri 1000 st	Screw FXT 3,5x25 rustless 1000 pcs
27	208301	x					Dekal	Decal
28	204137	M					List täck	Cover strip
29	800626	x					Skruv B10x25 rostfri	Screw B10x25 rustless
30	701980	x					Nit split	Rivet
31	801095	x					Hatt	Cap
32	208063	x					Hjulhusbreddare	Mudguard
33	206777	x					Hjulhus	Wheel housing
34	206830	x					Isolering hjulhus	Insulation wheel housing
35	100950	x					Stänkskydd	Splash guard
36	101223	x					Fäste stänkskydd	Bracket splash guard
37	800118	x					Skruv	Screw
38	208300	x					Dekal	Decal
39	208318	x					Emblem 620	Emblem 620
40	200877	x					Dammskydd	Dust cover
41	208061	T					Fönster öppn.bart 350x500 kpl.	Window 350x550 cpl.
--	208095	T					Ruta lös u. karm 350x500 d:o	Pane without frame 350x500 d:o
42	208060	x					Fönster öppn.bart 700x300 pentry kpl.	Window 700x300 pentry cpl.
--	208094	x					Ruta lös u. karm 700x300 d:o	Pane without frame 700x300 d:o
43	208058	x					Fönster H.F. öppn.bart 900x550 kpl.	Window R.F. 900x550 cpl.
							M= Metervara	M= On the metre
							T= Tillbehör	T= Accessory

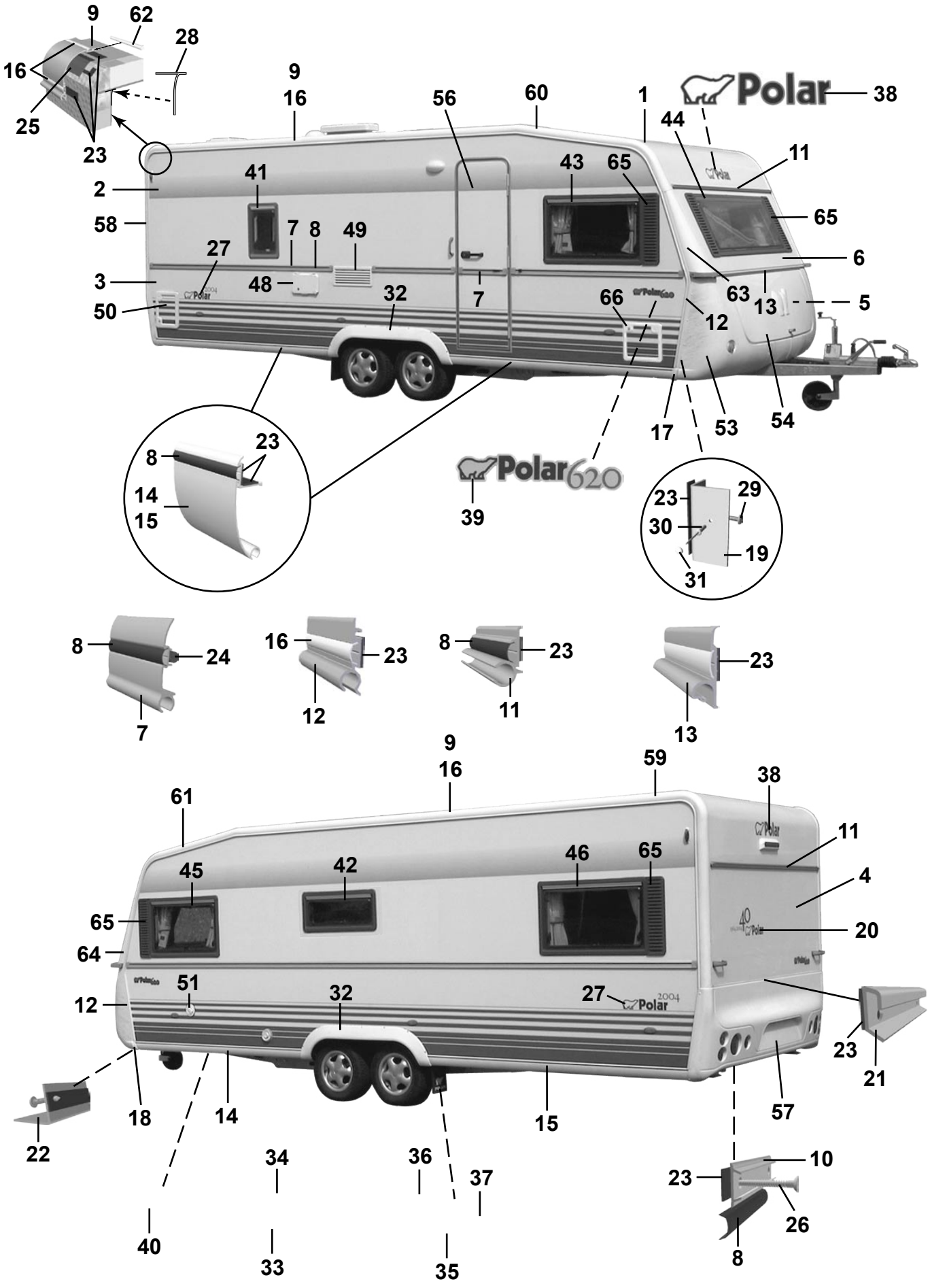
9
62
28
16
25
23
9
16
56
60
1
Polar
38
44
11
41
43
65
2
65
58
7
8
49
27
6
3
48
32
7
63
13
5
50
66
12
17
53
54
23
8
14
15
Polar620
39
23
29
30
19
31
8
24
7
16
23
12
8
23
11
23
13
9
16
59
38
61
11
45
42
46
65
4
65
20
64
51
32
27
2004
12
23
21
18
14
15
57
22
34
36
37
10
23
26
40
33
35
8

Pos Fig	Det. nr Part. No	Ingår/Fitted 620 CTH					Benämning	Description
--	208092	x					Ruta lös u. karm 900x550 d:o	Pane without frame 900x550 d:o
44	208056	x					Fönster fast 1600x550 kpl.	Window fixed 1600x550 cpl.
--	208090	x					Ruta lös u. karm 1600x550	Pane without frame 1600x550 d:o
45	208058	x					Fönster V.F. öppn.bart 900x550 kpl.	Window L.F. 900x550 cpl.
--	208092	x					Ruta lös u. karm 900x550 d:o	Pane without frame 900x550 d:o
46	208058	x					Fönster V.B. öppn.bart 900x550 kpl.	Window L.R. 900x550 cpl.
--	208092	x					Ruta lös u. karm 900x550 d:o	Pane without frame 900x550 d:o
48	504323	x					El-intag 230 V u. låshus	El. connection 230 V without locking house
--	504324	T					El-intag 230 V u. låshus el-golvvärme	El. connection 230 V el. underfloor heating
--	504325	x					Låshus d:o	Locking house d:o
49	208207	x					Galler ventilation kyl	Louvre ventilation
50	207759	x					Lucka m. innerram, utan spegel	Door with frame inner, without plate
--	207197	x					Innerram d:o	Frame inner d:o
51	311530	x					Vattenpåfyllning u. lock	Water filler without cap
--	314698	x					Lock d:o	Cap d:o
53	504321	x					Gasolkoffert underdel	Gas box
54	503980	x					Lock gasolkoffert u. lås	Trunk lid gas box without lock
56	208116	x					Dörr yttre kpl. H	Outer door cpl. R
--	208117	T					Dörr yttre delad kpl. H	Outer door divided cpl. R
--	208304	T					Myggdörr inre	Mosquito door inner
57	208064	x					Bakljusramp	Light holder
58	208039	x					List tält bockad H-bak	List bent R rear
59	208040	x					List tält bockad V-bak	List bent L rear
60	208041	x					List tält bockad H-fram	List bent R front
61	208042	x					List tält bockad V-fram	List bent L front
62	208323	x					Styrstift list tält 50x3,5 mm	Pin for list 50x6,5 mm
63	208099	x					Front plast H	Front plastic R
64	208100	x					Front plast V	Front plastic L
--	801319	x					Skruv PKM 4,2x14 d:o	Screw PKM 4,2x14 d:o
65	207929	x					Dekorplatta grå H=585	Decor plate grey H=585
66	207759	T					Lucka m. innerram, utan spegel	Door with frame inner, without plate
--	207197	T					Innerram d:o	Frame inner d:o

M= Metervara
T= Tillbehör

M= On the metre
T= Accessory

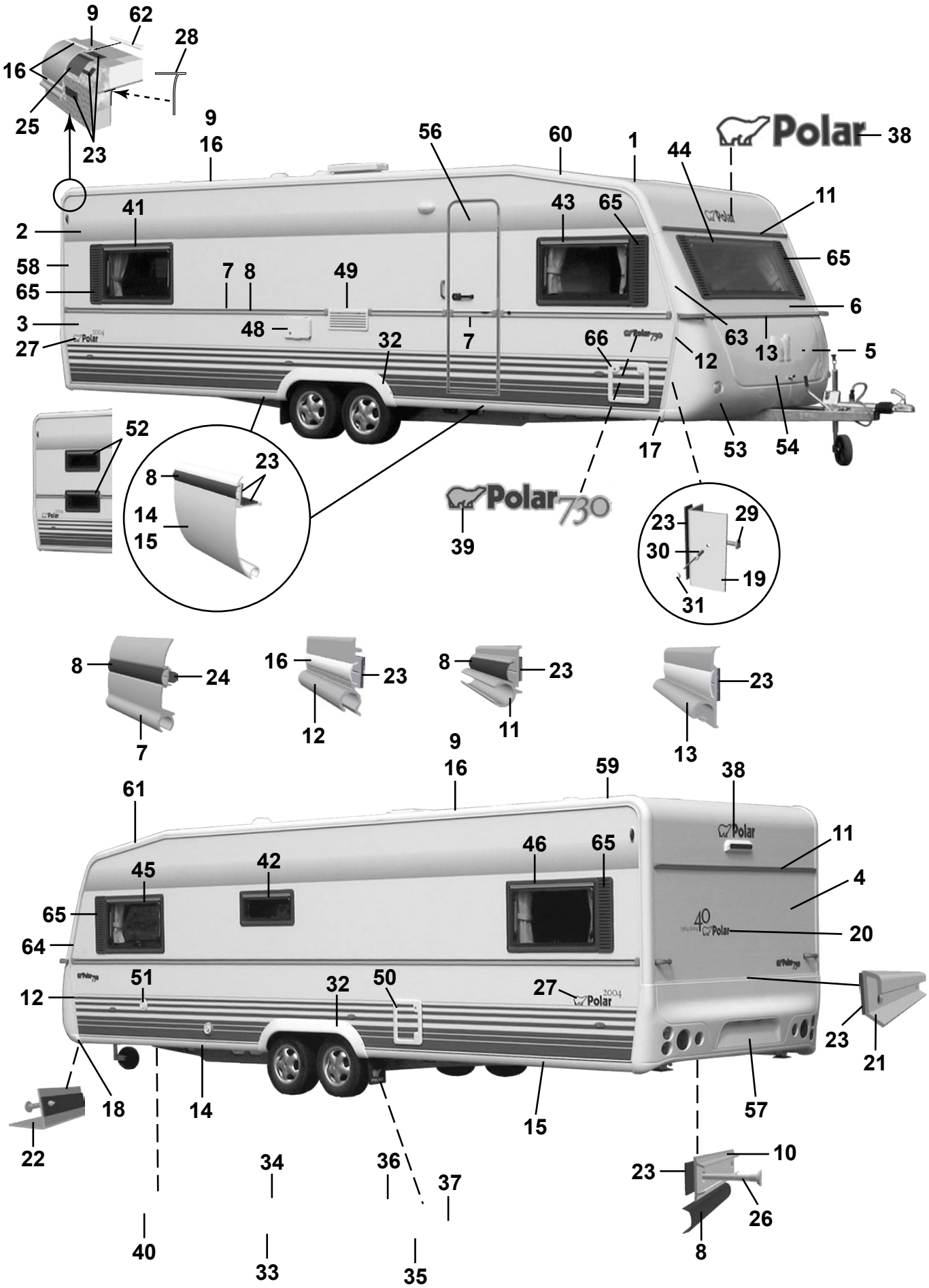
9
62
28
16
25
23
9
16
56
60
1
44
Polar
38
11
2
41
43
65
65
58
65
7
8
49
6
3
48
63
27
32
7
66
12
13
5
52
17
53
54
8
23
14
15
Polar 730
39
23
29
30
19
31
8
24
7
16
23
12
8
23
11
23
13
9
16
59
38
61
11
45
42
46
65
4
65
64
20
12
51
32
50
27
23
21
18
14
15
57
22
34
36
37
10
23
26
40
33
35
8

Pos Fig	Det. nr Part. No	Ingår/Fitted 730 LB	730 BK	730 DB	730 DS	730 DBD	Benämning	Description
1	207733	x	x	x	x	x	Plåt tak 8000x2475	Roofing plate 8000x2475
2	207734	x	x	x	x	x	Plåt sida övre 7500x1285	Side plate upper 7500x1285
3	208401	x	x	x	x	x	Plåt sida undre 7500x800	Side plate lower 7500x800
4	208402	x	x	x	x	x	Plåt gavel 2475x1538	Gable plate 2475x1538
5	207420	x	x	x	x	x	Plåt gavel undre 2461x1185	Gable plate lower 2461x1185
6	208044	x	x	x	x	x	Gavel fram övre	Gable front upper
7	208334	x	x	x	x	x	List midja L=7205	List L=7205
8	202656	M	M	M	M	M	List dekor plast, svart	List decor plastic, black
9	208213	x	x	x	x	x	List tält rak L=4990	List straight L=4990
10	205579	x	x	x	x	x	List dekor alu. L=2390	List decor alu. L=2390
11	208346	x	x	x	x	x	List markis L=2294	List L=2294
12	208037	x	x	x	x	x	List front H	List front R
--	208038	x	x	x	x	x	List front V	List front L
13	208052	x	x	x	x	x	List koffertlock väggdel L=2177	List trunk lid wall L=2177
--	702283	M	M	M	M	M	List ifyllnad vit d:o	Strip white d:o
--	207610	x	x	x	x	x	List koffertlock koffertdel L=1920	List trunk lid trunk part L=1920
14	208215	x	x	x	x	x	List avb. spoiler V-H fram L=2815	List L-R front L=2815
15	208214	x	x	x	x	x	List avb. spoiler V-H bak L=2975	List L-R rear L=2975
16	208349	M	M	M	M	M	List dekor plast, vit	List decor plastic, white
17	208303	x	x	x	x	x	Ändavslutning H-fram kjollist	End protection R front
18	208302	x	x	x	x	x	Ändavslutning V-fram kjollist	End protection L front
19	208337	x	x	x	x	x	List hållare koffert L=665	List holder L=665
20	208350	x	x	x	x	x	Dekal	Decal
21	208210	x	x	x	x	x	List bakljusramp L=2294	List light holder L=2294
22	208209	x	x	x	x	x	List gavel-golv fram L=2377	List gable-floor front L=2377
--	208314	x	x	x	x	x	Tätning "Sikalastome 710" d:o	Seal "Sikalastome 710" d:o
--	800626	x	x	x	x	x	Skruv d:o B10x25 rostfri	Screw d:o B10x25 rustless
23	208236	M	M	M	M	M	Bostik profil 15x1,5 (18 m/rulle)	Seal strip Bostik 15x1,5 (18 m/roll)
24	208237	M	M	M	M	M	Bostik profil Ø=7 mm (14 m/rulle)	Seal strip Bostik Ø=7mm (14 m/roll)
25	208235	M	M	M	M	M	Bostik profil 60x1,5 (30 m/rulle)	Seal strip Bostik 60x1,5 (30 m/roll)
26	800433	x	x	x	x	x	Skruv FXT 3,5x25 rostfri 1000 st	Screw FXT 3,5x25 rustless 1000 pcs
27	208301	x	x	x	x	x	Dekal	Decal
28	204137	M	M	M	M	M	List täck	Cover strip
29	800626	x	x	x	x	x	Skruv B10x25 rostfri	Screw B10x25 rustless
30	701980	x	x	x	x	x	Nit split	Rivet
31	801095	x	x	x	x	x	Hatt	Cap
32	208063	x	x	x	x	x	Hjulhusbreddare	Mudguard
33	206777	x	x	x	x	x	Hjulhus	Wheel housing
34	206830	x	x	x	x	x	Isolering hjulhus	Insulation wheel housing
35	100950	x	x	x	x	x	Stänkskydd	Splash guard
36	101223	x	x	x	x	x	Fäste stänkskydd	Bracket splash guard
37	800118	x	x	x	x	x	Skruv	Screw
38	208300	x	x	x	x	x	Dekal	Decal
39	208319	x	x	x	x	x	Emblem 730	Emblem 730
40	200877	x	x	x	x	x	Dammskydd	Dust cover
41	208058	x		x	x	x	Fönster H.B. öppn.bart 900x550 kpl.	Window R.R. 900x550 cpl.
--	208092	x		x	x	x	Ruta lös u. karm 900x550 d:o	Pane without frame 900x550 d:o
42	208060	x	x	x	x	x	Fönster öppn.bart 700x300 pentry kpl.	Window 700x300 pentry cpl.
--	208094	x	x	x	x	x	Ruta lös u. karm 700x300 d:o	Pane without frame 700x300 d:o
43	208058	x	x	x	x	x	Fönster H.F. öppn.bart 900x550 kpl.	Window R.F. 900x550 cpl.
							M= Metervara T= Tillbehör	M= On the metre T= Accessory

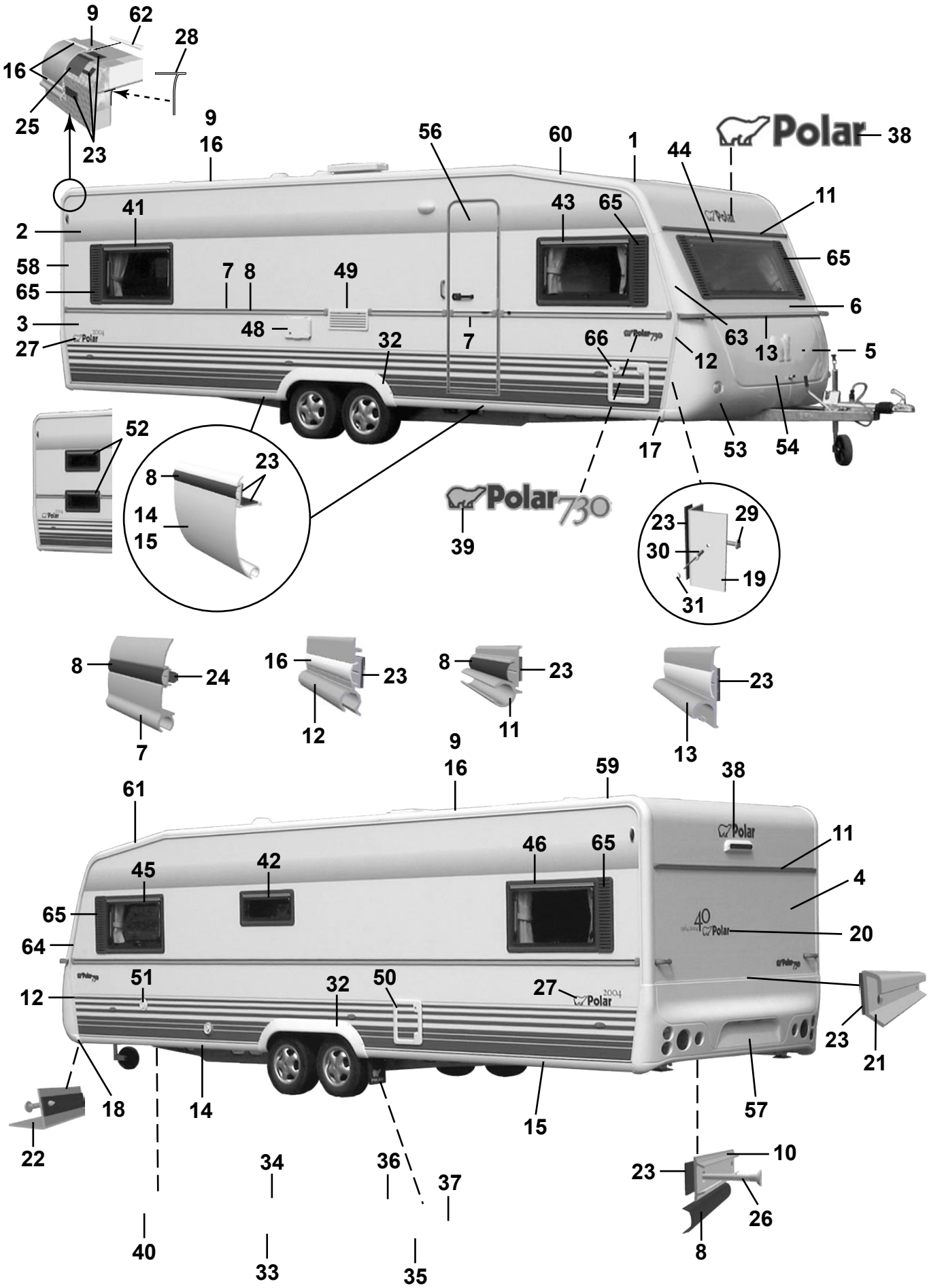
9
62
28
16
25
23
9
16
56
60
1
44
Polar
38
11
2
41
43
65
58
65
7
8
49
65
6
3
48
63
27
32
7
66
12
13
5
52
17
53
54
8
23
14
15
Polar 730
39
23
29
30
19
31
8
24
7
16
23
12
8
23
11
23
13
9
16
59
38
61
11
45
42
46
65
4
65
64
20
51
32
50
27
12
23
21
18
14
15
57
22
34
36
37
10
23
26
40
33
35
8

Pos Fig	Det. nr Part. No	Ingår/Fitted 730 LB	730 BK	730 DB	730 DS	730 DBD	Benämning	Description
--	208092	x	x	x	x	x	Ruta lös u. karm 900x550 d:o	Pane without frame 900x550 d:o
44	208056	x	x	x	x	x	Fönster fast 1600x550 kpl.	Window fixed 1600x550 cpl.
--	208090	x	x	x	x	x	Ruta lös u. karm 1600x550	Pane without frame 1600x550 d:o
45	208058	x	x	x	x	x	Fönster V.F. öppn.bart 900x550 kpl.	Window L.F. 900x550 cpl.
--	208092	x	x	x	x	x	Ruta lös u. karm 900x550 d:o	Pane without frame 900x550 d:o
46	208058	x	x	x	x	x	Fönster V.B. öppn.bart 900x550 kpl.	Window L.R. 900x550 cpl.
--	208092	x	x	x	x	x	Ruta lös u. karm 900x550 d:o	Pane without frame 900x550 d:o
48	504324	x	x	x	x	x	El-intag 230 V u. låshus el-golvvärme	El. connection 230 V el. underfloor heating
--	504325	x	x	x	x	x	Låshus d:o	Locking house d:o
49	208207	x	x	x	x	x	Galler ventilation kyl	Louvre ventilation
50	207759	x	x	x	x	x	Lucka m. innerram, utan spegel	Door with frame inner, without plate
--	207197	x	x	x	x	x	Innerram d:o	Frame inner d:o
51	311530	x	x	x	x	x	Vattenpåfyllning u. lock	Water filler without cap
--	314698	x	x	x	x	x	Lock d:o	Cap d:o
52	208060		x				Fönster öppn.bart 700x300 kpl.	Window 700x300 cpl.
--	208094		x				Ruta lös u. karm 700x300 d:o	Pane without frame 700x300 d:o
53	504321	x	x	x	x	x	Gasolkoffert underdel	Gas box
54	503980	x	x	x	x	x	Lock gasolkoffert u. lås	Trunk lid gas box without lock
56	208116	x	x	x	x	x	Dörr yttre kpl. H	Outer door cpl. R
--	208117	T	T	T	T	T	Dörr yttre delad kpl. H	Outer door divided cpl. R
--	208304	T	T	T	T	T	Myggdörr inre	Mosquito door inner
57	208064	x	x	x	x	x	Bakljusramp	Light holder
58	208039	x	x	x	x	x	List tält bockad H-bak	List bent R rear
59	208040	x	x	x	x	x	List tält bockad V-bak	List bent L rear
60	208041	x	x	x	x	x	List tält bockad H-fram	List bent R front
61	208042	x	x	x	x	x	List tält bockad V-fram	List bent L front
62	208323	x	x	x	x	x	Styrstift list tält 50x3,5 mm	Pin for list 50x6,5 mm
63	208099	x	x	x	x	x	Front plast H	Front plastic R
64	208100	x	x	x	x	x	Front plast V	Front plastic L
--	801319	x	x	x	x	x	Skruv PKM 4,2x14 d:o	Screw PKM 4,2x14 d:o
65	207929	x	x	x	x	x	Dekorplatta grå H=585	Decor plate grey H=585
66	207759	T	T	T	T	T	Lucka m. innerram, utan spegel	Door with frame inner, without plate
--	207197	T	T	T	T	T	Innerram d:o	Frame inner d:o

M= Metervara
T= Tillbehör

M= On the metre
T= Accessory

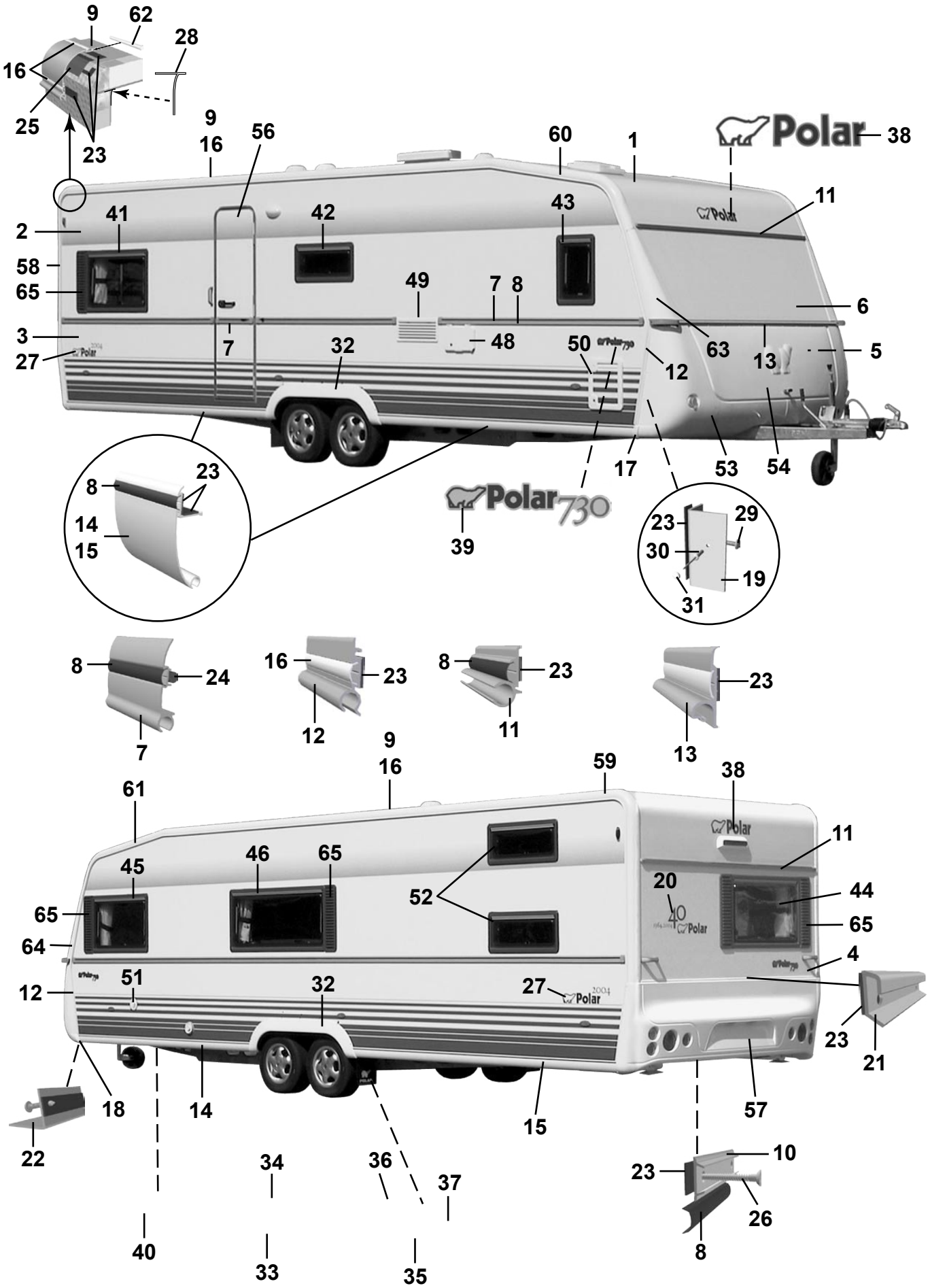
9
62
28
16
25
23
9
16
56
60
1
Polar
38
11
41
42
43
2
58
65
49
7
8
6
3
27
7
32
48
50
63
13
5
12
17
53
54
39
Polar730
8
23
14
15
23
29
30
19
31
8
24
7
16
23
12
8
23
11
23
13
9
16
59
38
61
45
46
65
52
11
65
64
20
44
65
4
12
51
32
27
23
21
18
14
15
57
22
34
36
37
10
23
26
40
33
35
8

Pos Fig	Det. nr Part. No	Ingår/Fitted 560 GS BKX 2,5					Benämning	Description
1	207733	x					Plåt tak 8000x2475	Roofing plate 8000x2475
2	207734	x					Plåt sida övre 7500x1285	Side plate upper 7500x1285
3	208401	x					Plåt sida undre 7500x800	Side plate lower 7500x800
4	208402	x					Plåt gavel 2475x1538	Gable plate 2475x1538
5	207420	x					Plåt gavel undre 2461x1185	Gable plate lower 2461x1185
6	208044	x					Gavel fram övre	Gable front upper
7	208334	x					List midja L=7205	List L=7205
8	202656	M					List dekor plast, svart	List decor plastic, black
9	208213	x					List tält rak L=4990	List straight L=4990
10	205579	x					List dekor alu. L=2390	List decor alu. L=2390
11	208346	x					List markis L=2294	List L=2294
12	208037	x					List front H	List front R
--	208038	x					List front V	List front L
13	208052	x					List koffertlock väggdel L=2177	List trunk lid wall L=2177
--	702283	M					List ifyllnad vit d:o	Strip white d:o
--	207610	x					List koffertlock koffertdel L=1920	List trunk lid trunk part L=1920
14	208215	x					List avb. spoiler V-H fram L=2815	List L-R front L=2815
15	208214	x					List avb. spoiler V-H bak L=2975	List L-R rear L=2975
16	208349	M					List dekor plast, vit	List decor plastic, white
17	208303	x					Ändavslutning H-fram kjollist	End protection R front
18	208302	x					Ändavslutning V-fram kjollist	End protection L front
19	208337	x					List hållare koffert L=665	List holder L=665
20	208350	x					Dekal	Decal
21	208210	x					List bakljusramp L=2294	List light holder L=2294
22	208209	x					List gavel-golv fram L=2377	List gable-floor front L=2377
--	208314	x					Tätning "Sikalastome 710" d:o	Seal "Sikalastome 710" d:o
--	800626	x					Skruv d:o B10x25 rostfri	Screw d:o B10x25 rustless
23	208236	M					Bostik profil 15x1,5 (18 m/rulle)	Seal strip Bostik 15x1,5 (18 m/roll)
24	208237	M					Bostik profil Ø=7 mm (14 m/rulle)	Seal strip Bostik Ø=7mm (14 m/roll)
25	208235	M					Bostik profil 60x1,5 (30 m/rulle)	Seal strip Bostik 60x1,5 (30 m/roll)
26	800433	x					Skruv FXT 3,5x25 rostfri 1000 st	Screw FXT 3,5x25 rustless 1000 pcs
27	208301	x					Dekal	Decal
28	204137	M					List täck	Cover strip
29	800626	x					Skruv B10x25 rostfri	Screw B10x25 rustless
30	701980	x					Nit split	Rivet
31	801095	x					Hatt	Cap
32	208063	x					Hjulhusbreddare	Mudguard
33	206777	x					Hjulhus	Wheel housing
34	206830	x					Isolering hjulhus	Insulation wheel housing
35	100950	x					Stänkskydd	Splash guard
36	101223	x					Fäste stänkskydd	Bracket splash guard
37	800118	x					Skruv	Screw
38	208300	x					Dekal	Decal
39	208319	x					Emblem 730	Emblem 730
40	200877	x					Dammskydd	Dust cover
41	208058	x					Fönster H.B. öppn.bart 900x550 kpl.	Window R.R. 900x550 cpl.
--	208092	x					Ruta lös u. karm 900x550 d:o	Pane without frame 900x550 d:o
42	208060	x					Fönster öppn.bart 700x300 pentry kpl.	Window 700x300 pentry cpl.
--	208094	x					Ruta lös u. karm 700x300 d:o	Pane without frame 700x300 d:o
43	208061	x					Fönster H.F. öppn.bart 350x500 kpl.	Window R.F. 350x550 cpl.
							M= Metervara	M= On the metre
							T= Tillbehör	T= Accessory

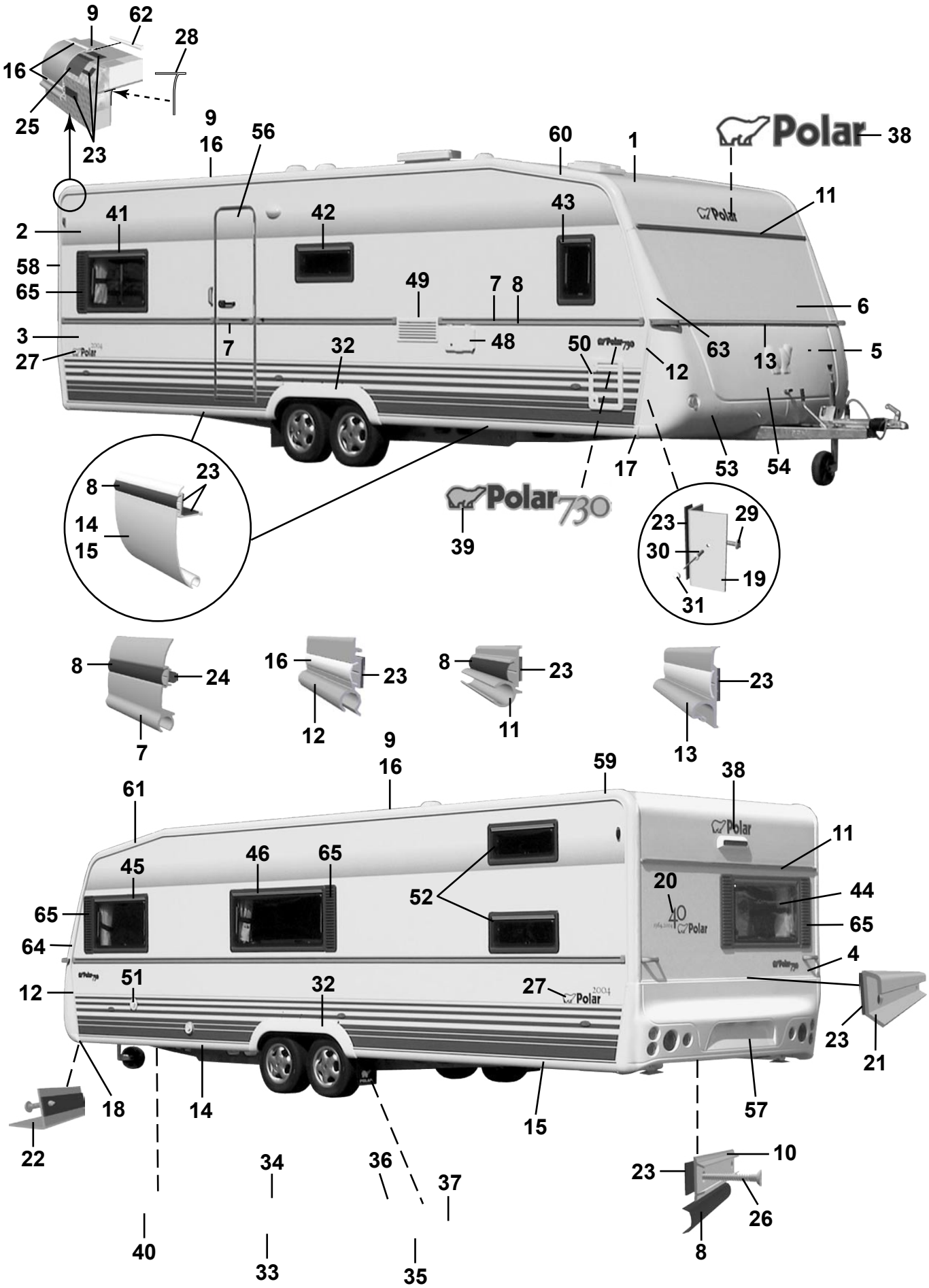
9
62
28
16
25
23
9
16
56
60
1
Polar
38
11
41
42
43
2
58
65
49
7
8
6
3
27
7
32
48
50
63
13
5
12
17
53
54
39
Polar730
8
23
14
15
23
29
30
19
31
8
24
7
16
23
12
8
23
11
23
13
9
16
59
38
61
45
46
65
52
11
65
64
20
44
65
4
12
51
32
27
23
21
18
14
15
57
22
34
36
37
10
23
26
40
33
35
8

Pos Fig	Det. nr Part. No	Ingår/Fitted 730 GSE BKX 2,5					Benämning	Description
--	208095	x					Ruta lös u. karm 350x500 d:o	Pane without frame 350x500 d:o
44	208058	x					Fönster öppn.bart 900x550 kpl.	Window 900x550 cpl.
--	208092	x					Ruta lös u. karm 900x550 d:o	Pane without frame 900x550 d:o
45	208058	x					Fönster V.F. öppn.bart 900x550 kpl.	Window L.F. 900x550 cpl.
--	208092	x					Ruta lös u. karm 900x550 d:o	Pane without frame 900x550 d:o
46	208057	x					Fönster V.B. öppn.bart 1300x550 kpl.	Window L.R. 1300x550 cpl.
--	208091	x					Ruta lös u. karm 1300x550 d:o	PPane without frame 1300x550 d:o
48	504324	x					El-intag 230 V u. låshus el-golvvärme	El. connection 230 V el. underfloor heating
--	504325	x					Låshus d:o	Locking house d:o
49	208207	x					Galler ventilation kyl	Louvre ventilation
50	207759	x					Lucka m. innerram, utan spegel	Door with frame inner, without plate
--	207197	x					Innerram d:o	Frame inner d:o
51	311530	x					Vattenpåfyllning u. lock	Water filler without cap
--	314698	x					Lock d:o	Cap d:o
52	208060	x					Fönster öppn.bart 700x300 kpl.	Window 700x300 cpl.
--	208094	x					Ruta lös u. karm 700x300 d:o	Pane without frame 700x300 d:o
53	504321	x					Gasolkoffert underdel	Gas box
54	503980	x					Lock gasolkoffert u. lås	Trunk lid gas box without lock
56	208116	x					Dörr yttre kpl. H	Outer door cpl. R
--	208117	T					Dörr yttre delad kpl. H	Outer door divided cpl. R
--	208304	T					Myggdörr inre	Mosquito door inner
57	208064	x					Bakljusramp	Light holder
58	208039	x					List tält bockad H-bak	List bent R rear
59	208040	x					List tält bockad V-bak	List bent L rear
60	208041	x					List tält bockad H-fram	List bent R front
61	208042	x					List tält bockad V-fram	List bent L front
62	208323	x					Styrstift list tält 50x3,5 mm	Pin for list 50x6,5 mm
63	208099	x					Front plast H	Front plastic R
64	208100	x					Front plast V	Front plastic L
--	801319	x					Skruv PKM 4,2x14 d:o	Screw PKM 4,2x14 d:o
65	207929	x					Dekorplatta grå H=585	Decor plate grey H=585

M= Metervara
T= Tillbehör

M= On the metre
T= Accessory

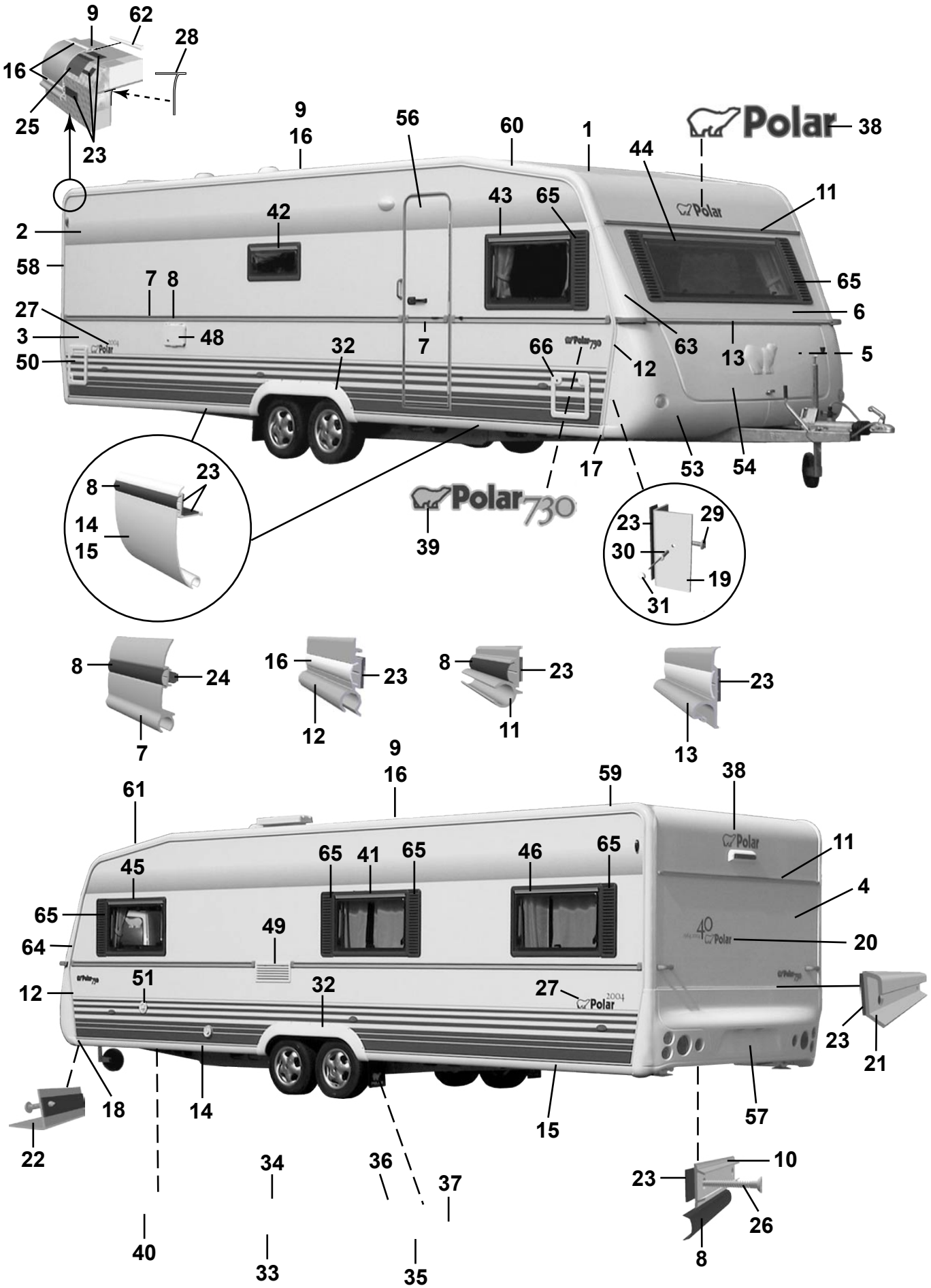
9
62
28
16
25
23
9
16
56
60
1
44
Polar
38
11
2
42
43
65
58
7
8
65
27
6
3
48
32
7
66
63
13
5
50
12
17
53
54
8
23
14
15
39
Polar 730
23
29
30
19
31
8
24
7
16
23
12
8
23
11
23
13
9
16
59
38
61
45
65
41
65
46
65
11
4
65
49
64
20
12
51
32
27
23
21
18
14
15
57
22
34
36
37
10
23
26
40
33
35
8

Pos Fig	Det. nr Part. No	Ingår/Fitted 730 CTX					Benämning	Description
1	207733	x					Plåt tak 8000x2475	Roofing plate 8000x2475
2	207734	x					Plåt sida övre 7500x1285	Side plate upper 7500x1285
3	208401	x					Plåt sida undre 7500x800	Side plate lower 7500x800
4	208402	x					Plåt gavel 2475x1538	Gable plate 2475x1538
5	207420	x					Plåt gavel undre 2461x1185	Gable plate lower 2461x1185
6	208044	x					Gavel fram övre	Gable front upper
7	208334	x					List midja L=7205	List L=7205
8	202656	M					List dekor plast, svart	List decor plastic, black
9	208213	x					List tält rak L=4990	List straight L=4990
10	205579	x					List dekor alu. L=2390	List decor alu. L=2390
11	208346	x					List markis L=2294	List L=2294
12	208037	x					List front H	List front R
--	208038	x					List front V	List front L
13	208052	x					List koffertlock väggdel L=2177	List trunk lid wall L=2177
--	702283	M					List ifyllnad vit d:o	Strip white d:o
--	207610	x					List koffertlock koffertdel L=1920	List trunk lid trunk part L=1920
14	208215	x					List avb. spoiler V-H fram L=2815	List L-R front L=2815
15	208214	x					List avb. spoiler V-H bak L=2975	List L-R rear L=2975
16	208349	M					List dekor plast, vit	List decor plastic, white
17	208303	x					Ändavslutning H-fram kjollist	End protection R front
18	208302	x					Ändavslutning V-fram kjollist	End protection L front
19	208337	x					List hållare koffert L=665	List holder L=665
20	208350	x					Dekal	Decal
21	208210	x					List bakljusramp L=2294	List light holder L=2294
22	208209	x					List gavel-golv fram L=2377	List gable-floor front L=2377
--	208314	x					Tätning "Sikalastome 710" d:o	Seal "Sikalastome 710" d:o
--	800626	x					Skruv d:o B10x25 rostfri	Screw d:o B10x25 rustless
23	208236	M					Bostik profil 15x1,5 (18 m/rulle)	Seal strip Bostik 15x1,5 (18 m/roll)
24	208237	M					Bostik profil Ø=7 mm (14 m/rulle)	Seal strip Bostik Ø=7mm (14 m/roll)
25	208235	M					Bostik profil 60x1,5 (30 m/rulle)	Seal strip Bostik 60x1,5 (30 m/roll)
26	800433	x					Skruv FXT 3,5x25 rostfri 1000 st	Screw FXT 3,5x25 rustless 1000 pcs
27	208301	x					Dekal	Decal
28	204137	M					List täck	Cover strip
29	800626	x					Skruv B10x25 rostfri	Screw B10x25 rustless
30	701980	x					Nit split	Rivet
31	801095	x					Hatt	Cap
32	208063	x					Hjulhusbreddare	Mudguard
33	206777	x					Hjulhus	Wheel housing
34	206830	x					Isolering hjulhus	Insulation wheel housing
35	100950	x					Stänkskydd	Splash guard
36	101223	x					Fäste stänkskydd	Bracket splash guard
37	800118	x					Skruv	Screw
38	208300	x					Dekal	Decal
39	208319	x					Emblem 730	Emblem 730
40	200877	x					Dammskydd	Dust cover
41	208058	x					Fönster öppn.bart 900x550 kpl.	Window 900x550 cpl.
--	208092	x					Ruta lös u. karm 900x550 d:o	Pane without frame 900x550 d:o
42	208060	x					Fönster öppn.bart 700x300 pentry kpl.	Window 700x300 pentry cpl.
--	208094	x					Ruta lös u. karm 700x300 d:o	Pane without frame 700x300 d:o
43	208058	x					Fönster H.F. öppn.bart 900x550 kpl.	Window R.F. 900x550 cpl.
							M= Metervara T= Tillbehör	M= On the metre T= Accessory

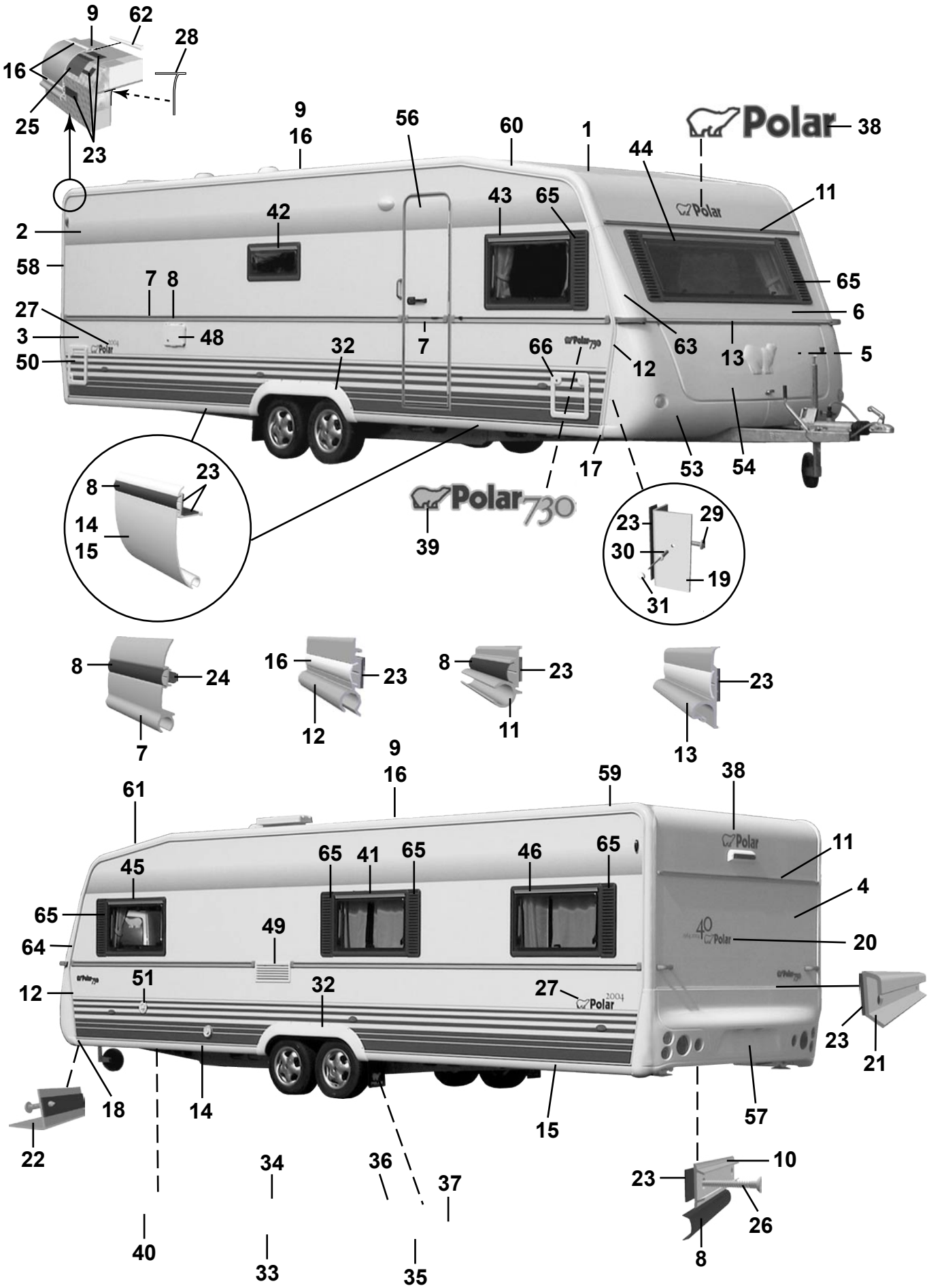
9
62
28
16
25
23
9
16
56
60
1
44
Polar
38
11
2
42
43
65
58
7
8
65
27
6
3
48
32
7
66
63
13
5
50
12
17
53
54
8
23
14
15
39
Polar 730
23
29
30
19
31
8
24
7
16
23
12
8
23
11
23
13
9
16
59
38
61
11
45
65
41
65
46
65
4
65
49
20
64
51
32
27
12
23
21
18
14
15
57
22
34
36
37
10
23
26
40
33
35
8

Pos Fig	Det. nr Part. No	Ingår/Fitted 730 CTX					Benämning	Description
--	208092	x					Ruta lös u. karm 900x550 d:o	Pane without frame 900x550 d:o
44	208056	x					Fönster fast 1600x550 kpl.	Window fixed 1600x550 cpl.
--	208090	x					Ruta lös u. karm 1600x550	Pane without frame 1600x550 d:o
45	208058	x					Fönster V.F. öppn.bart 900x550 kpl.	Window L.F. 900x550 cpl.
--	208092	x					Ruta lös u. karm 900x550 d:o	Pane without frame 900x550 d:o
46	208058	x					Fönster V.B. öppn.bart 900x550 kpl.	Window L.R. 900x550 cpl.
--	208092	x					Ruta lös u. karm 900x550 d:o	Pane without frame 900x550 d:o
48	504324	x					El-intag 230 V u. låshus el-golvvärme	El. connection 230 V el. underfloor heating
--	504325	x					Låshus d:o	Locking house d:o
49	208207	x					Galler ventilation kyl	Louvre ventilation
50	207759	x					Lucka m. innerram, utan spegel	Door with frame inner, without plate
--	207197	x					Innerram d:o	Frame inner d:o
51	311530	x					Vattenpåfyllning u. lock	Water filler without cap
--	314698	x					Lock d:o	Cap d:o
53	504321	x					Gasolkoffert underdel	Gas box
54	503980	x					Lock gasolkoffert u. lås	Trunk lid gas box without lock
56	208116	x					Dörr yttre kpl. H	Outer door cpl. R
--	208117	T					Dörr yttre delad kpl. H	Outer door divided cpl. R
--	208304	T					Myggdörr inre	Mosquito door inner
57	208064	x					Bakljusramp	Light holder
58	208039	x					List tält bockad H-bak	List bent R rear
59	208040	x					List tält bockad V-bak	List bent L rear
60	208041	x					List tält bockad H-fram	List bent R front
61	208042	x					List tält bockad V-fram	List bent L front
62	208323	x					Styrstift list tält 50x3,5 mm	Pin for list 50x6,5 mm
63	208099	x					Front plast H	Front plastic R
64	208100	x					Front plast V	Front plastic L
--	801319	x					Skruv PKM 4,2x14 d:o	Screw PKM 4,2x14 d:o
65	207929	x					Dekorplatta grå H=585	Decor plate grey H=585
66	207759	T					Lucka m. innerram, utan spegel	Door with frame inner, without plate
--	207197	T					Innerram d:o	Frame inner d:o

M= Metervara
T= Tillbehör

M= On the metre
T= Accessory


1
2
1


1
3
3
2
2004
Polar

Pos Fig	Det. nr Part. No	Ingår/Fitted 520 alla mod.	560 alla mod.	590 E alla mod.	620 alla mod.	730 alla mod.	Benämning	Description
1	205941	x	x	x	x	x	Färg vit NCS 0502-Y, 0,125 l	Colour white NCS 0502-Y, 0,125 l
2	206894	x	x	x	x	x	Färg blå NCS 4050 R80B, 0,125 l	Colour blue NCS 4050 R80B, 0,125 l
3	207241	x	x	x	x	x	Färg blå NCS 1050 R80B, 0,125 l	Colour blue NCS 1050 R80B, 0,125 l
--	905212	-	-	-	-	-	Penselflaska för färg 20 ml	Brushbottle for colour 20 ml

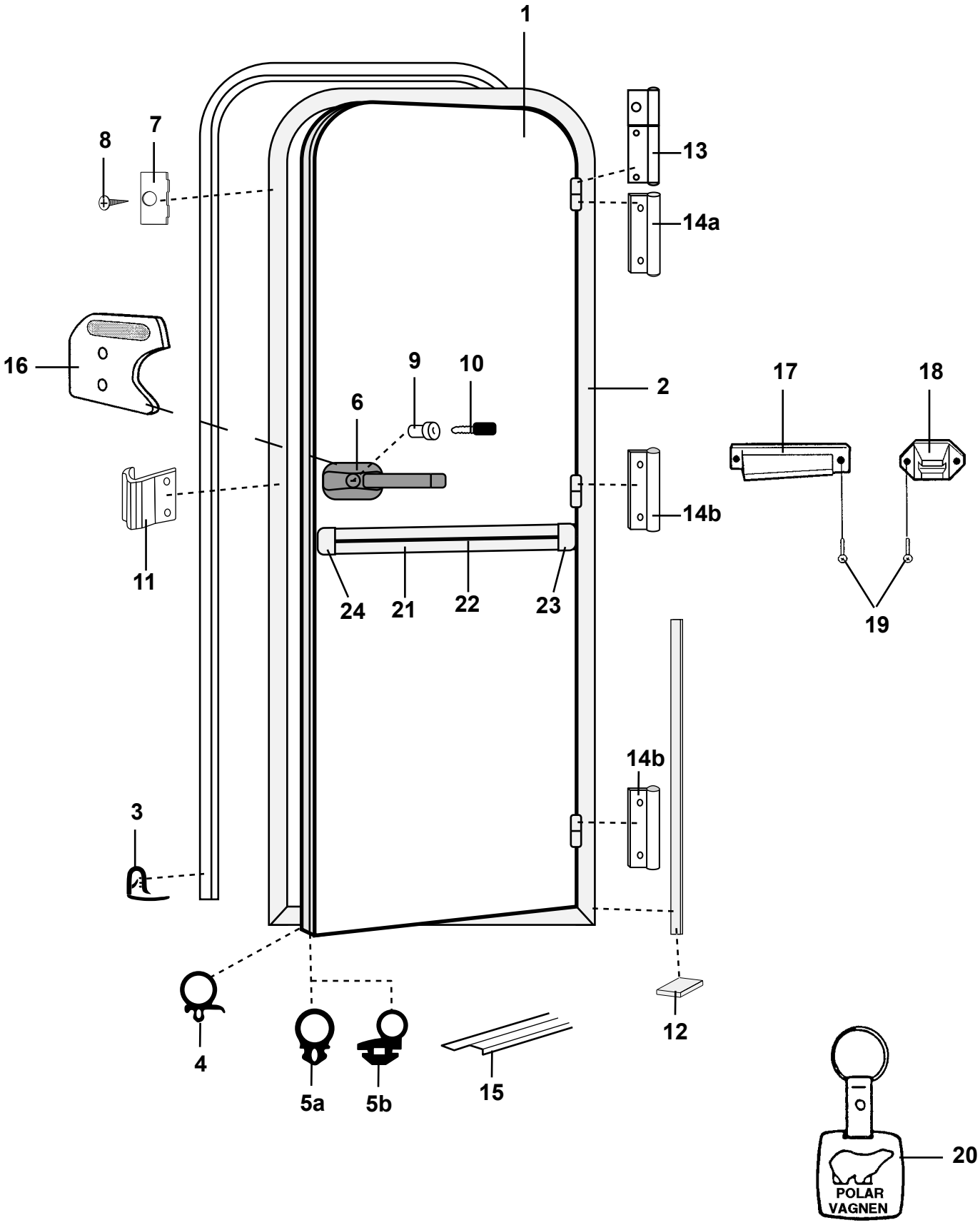
1
2
3
4
5a
5b
6
7
8
9
10
11
12
13
14a
14b
14b
15
16
17
18
19
20
24
21
22
23
POLAR
VAGNEN

Pos Fig	Det. nr Part. No	Ingår/Fitted 520 alla mod.	560 alla mod.	590 E alla mod.	620 alla mod.	730 alla mod.	Benämning	Description
1	208116	x	x	x	x	x	Dörr yttre kpl. H	Outer door cpl. R
--	208820	x	x	x	x	x	Dörrblad utan lås	Door plate excl. lock
2	208821	x	x	x	x	x	Karm dörr H	Frame door R
3	207673	x	x	x	x	x	List dörrfoder L=5000 mm	Strip L=5000 mm
4	207674	M	M	M	M	M	List tätning dörrblad	Seal strip door
5a	207675	M	M	M	M	M	List tätning silikon [1]	Seal strip silicon [1]
5b	208822	x	x	x	x	x	List tätning [1]	Seal strip [1]
6	208687	x	x	x	x	x	Lås ytterdörr H-hängd	Lock outer door L
7	207676	x	x	x	x	x	Fästbleck	Bracket
8	800152	x	x	x	x	x	Skruv fästbleck	Screw bracket
9	---	x	x	x	x	x	Låskolv; se "lås" grp. 2	Bolt; see "locks" grp. 2
10	---	x	x	x	x	x	Nyckel; se "lås" grp. 2	Key; see "locks" grp. 2
11	207677	x	x	x	x	x	Låsbleck	Securing plate
12	207678	M	M	M	M	M	List tätning	Seal strip
13	207679	x	x	x	x	x	Gångjärn [2]	Hinge [2]
14a	209111	x	x	x	x	x	Gångjärn dörrblad undre [2]	Hinge door plate under [2]
14b	209112	x	x	x	x	x	Gångjärn dörrblad övre	Hinge door plate upper
15	314687	x	x	x	x	x	Tröskel L= 850 mm	Threshold L= 850 mm
16	206546	x	x	x	x	x	Handtag insida dörr	Handle inside door
17	201821	x	x	x	x	x	Hållare dörr, dörrdel	Door holder
18	201822	x	x	x	x	x	Hållare dörr, väggdel	Door holder
19	800631	x	x	x	x	x	Skruv B6x25 rostfri	Screw B6x25 rustless
20	200727	x	x	x	x	x	Nyckelhållare	Key holder
21	206089	x	x	x	x	x	List midja L=5853	List L=5853
22	202656	M	M	M	M	M	List dekor plast, svart	List decor plastic, black
23	205630	x	x	x	x	x	Ändavslutning H midjelist	End protection R tent list
24	205631	x	x	x	x	x	Ändavslutning V midjelist	End protection L tent list

[1] = Två sorts List tätning kan förekomma
[2] = Två sorts gångjärn kan förekomma

[1] = Two sorts of Seal strip have been used
[2] = Two sorts of hinge have been used

M= Metervara
T= Tillbehör

M= On the metre
T= Accessory

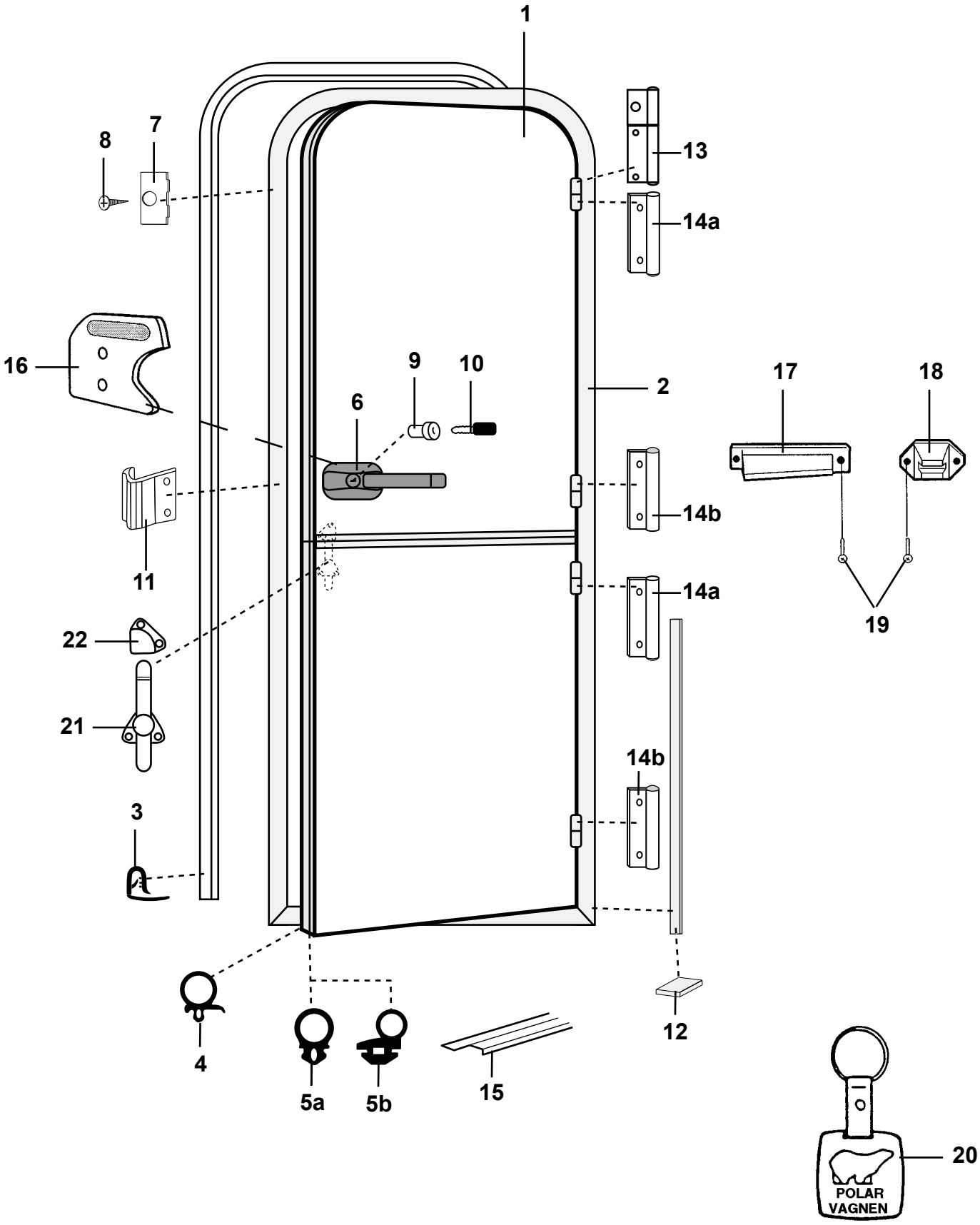
1
2
3
4
5a
5b
6
7
8
9
10
11
12
13
14a
14b
15
16
17
18
19
20
21
22
POLAR
VAGNEN

Pos Fig	Det. nr Part. No	Ingår/Fitted 520 alla mod.	560 alla mod.	590 E alla mod.	620 alla mod.	730 alla mod.	Benämning	Description
1	208117	x	x	x	x	x	Dörr yttre kpl. H	Outer door cpl. R
--	208823	x	x	x	x	x	Dörrblad övre utan lås	Door plate upper excl. lock
--	208824	x	x	x	x	x	Dörrblad nedre utan lås	Door plate under excl. lock
2	208825	x	x	x	x	x	Karm dörr H	Frame door R
3	207673	x	x	x	x	x	List dörrfoder L=5000 mm	Strip L=5000 mm
4	207674	M	M	M	M	M	List tätning dörrblad	Seal strip door
5a	207675	M	M	M	M	M	List tätning silikon [1]	Seal strip silicon [1]
5b	208822	x	x	x	x	x	List tätning [1]	Seal strip [1]
6	208687	x	x	x	x	x	Lås ytterdörr H-hängd	Lock outer door L
7	207676	x	x	x	x	x	Fästbleck	Bracket
8	800152	x	x	x	x	x	Skruv fästbleck	Screw bracket
9	---	x	x	x	x	x	Låskolv; se "lås" grp. 2	Bolt; see "locks" grp. 2
10	---	x	x	x	x	x	Nyckel; se "lås" grp. 2	Key; see "locks" grp. 2
11	207677	x	x	x	x	x	Låsbleck	Securing plate
12	207678	M	M	M	M	M	List tätning	Seal strip
13	207679	x	x	x	x	x	Gångjärn [2]	Hinge [2]
14a	209111	x	x	x	x	x	Gångjärn dörrblad undre [2]	Hinge door plate under [2]
14b	209112	x	x	x	x	x	Gångjärn dörrblad övre	Hinge door plate upper
15	314687	x	x	x	x	x	Tröskel L= 850 mm	Threshold L= 850 mm
16	206546	x	x	x	x	x	Handtag insida dörr	Handle inside door
17	201821	x	x	x	x	x	Hållare dörr, dörrdel	Door holder
18	201822	x	x	x	x	x	Hållare dörr, väggdel	Door holder
19	800631	x	x	x	x	x	Skruv B6x25 rostfri	Screw B6x25 rustless
20	200727	x	x	x	x	x	Nyckelhållare	Key holder
21	207688	x	x	x	x	x	Låsregel underdel	Lock bolt under
22	207689	x	x	x	x	x	Låsregel överdel	Lock bolt upper

[1] = Två sorts List tätning kan förekomma
[2] = Två sorts gångjärn kan förekomma

[1] = Two sorts of Seal strip have been used
[2] = Two sorts of hinge have been used

M= Metervara
T= Tillbehör

M= On the metre
T= Accessory

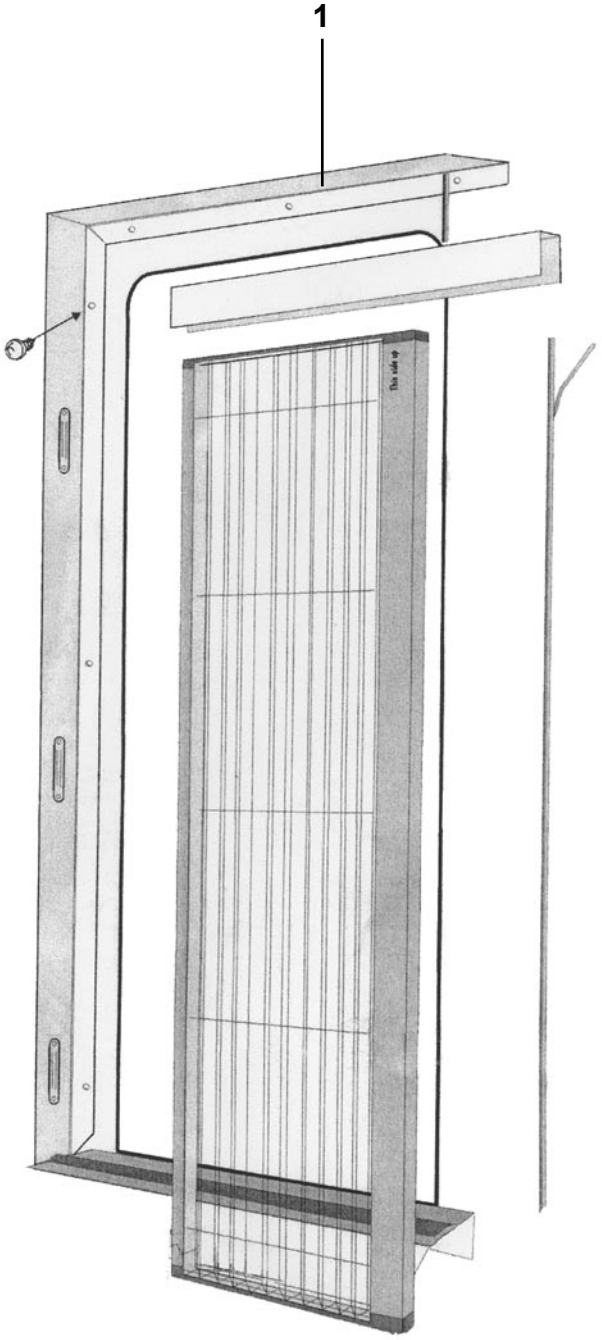
1

Pos Fig	Det. nr Part. No	Ingår/Fitted 520 alla mod.	560 alla mod.	590 E alla mod.	620 alla mod.	730 alla mod.	Benämning	Description
1	208304	T	T	T	T	T	Myggdörr inre	Mosquito door inner

T= Tillbehör

T= Accessory

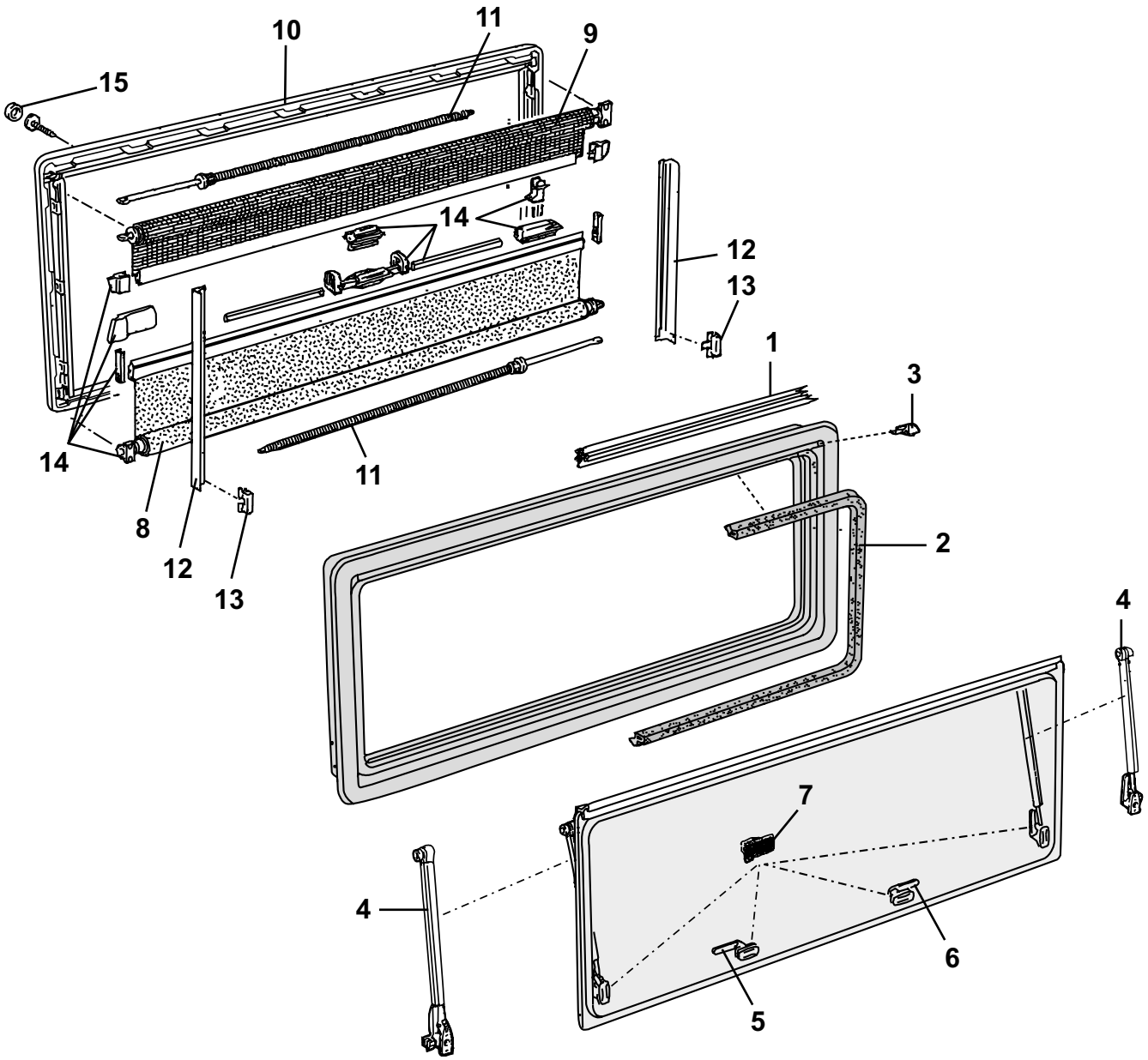
10
11
9
15
14
12
13
1
3
14
11
8
12
13
2
4
7
4
6
5

Pos Fig	Det. nr Part. No	Ingår/Fitted 520 alla mod.	560 alla mod.	590 E alla mod.	620 alla mod.	730 alla mod.	520, 560, 730 BKX	Benämning	Description
	208056	x	x	x	x	x		Fönster fast 1600x550 kpl.	Window fixed 1600x550 cpl.
	208090	x	x	x	x	x		Ruta lös u. karm 1600x550 d:o	Pane without frame 1600x550 d:o
	208057						x	Fönster öppn.bart 1300x550 kpl.	Window 1300x550 cpl.
	208091						x	Ruta lös u. karm 1300x550 d:o	Pane without frame 1300x550 d:o
	208058	x	x	x	x	x	x	Fönster öppn.bart 900x550 kpl.	Window 900x550 cpl.
	208092	x	x	x	x	x	x	Ruta lös u. karm 900x550 d:o	Pane without frame 900x550 d:o
	208060	x	x	x	x	x	x	Fönster öppn.bart 700x300 kpl.	Window 700x300 cpl.
	208094	x	x	x	x	x	x	Ruta lös u. karm 700x300 d:o	Pane withoutframe 700x300 d:o
	208061	T	T	T	T		x	Fönster öppn.bart 350x500 kpl.	Window 350x500 cpl.
	208095	T	T	T	T		x	Ruta lös u. karm 350x500 d:o	Pane without frame 350x500 d:o
1	208066	x	x	x	x	x	x	List tätning L=5000 mm	Sealing strip L=5000 mm
2	208067	x	x	x	x	x	x	List tätning L=5000 mm	Sealing strip L=5000 mm
3	208068	x	x	x	x	x	x	Ändstycke (säljes i par)	Ending part (exp. in pair)
4	208069	x	x	x	x	x	x	Hållare fönster L=380 (säljes i par) [1]	Bracket window L=380 (exp. in pair) [1]
--	208070	x	x	x	x	x	x	Hållare fönster L=435 (säljes i par) [2]	Bracket window L=435 (exp. in pair) [2]
--	208096	x	x	x	x	x	x	Hållare pentryfönster L=150	Bracket window pentry L=150
5	208071	x	x	x	x	x	x	Lås fönster H	Lock H
6	208072	x	x	x	x	x	x	Lås fönster V	Lock V
7	208073	x	x	x	x	x	x	Fästhake, fönster fast (5 st/sats)	Bracket, window fixed (5 st/kit)
8	208074	x	x	x	x	x		Rullgardin 1600x550	Blind 1600x550
--	208075						x	Rullgardin 1300x550	Blind 1300x550
--	208076	x	x	x	x	x	x	Rullgardin 900x550	Blind 900x550
--	208078	x	x	x	x	x	x	Rullgardin 700x300	Blind 700x300
--	208079						x	Rullgardin 350x500	Blind 350x500
9	208097	x	x	x	x	x		Myggnät rullgardin 1600x550	Mosquito net 1600x550
--	208080						x	Myggnät rullgardin 1300x550	Mosquito net 1300x550
--	208081	x	x	x	x	x	x	Myggnät rullgardin 900x550	Mosquito net 900x550
--	208083	x	x	x	x	x	x	Myggnät rullgardin 700x300	Mosquito net 700x300
--	208084	x	x	x	x	x	x	Myggnät rullgardin 350x500	Mosquito net 350x500
10	208832	x	x	x	x	x		Innerram 1600x550	Frame inner 1600x550
--	208833						x	Innerram 1300x550	Frame inner 1300x550
--	208834	x	x	x	x	x	x	Innerram 900x550	Frame inner 900x550
--	208835	x	x	x	x	x	x	Innerram 700x300	Frame inner 700x300
--	208836						x	Innerram 350x500	Frame inner 350x500
11	208085	x	x	x	x	x	x	Fjäder	Spring
12	208086	x	x	x	x	x	x	Glidskena	Slide bar
13	208087	x	x	x	x	x	x	Klämma	Clamp
14	208088	x	x	x	x	x	x	Beslagssats rullgardin	Mounting kit
15	208089	x	x	x	x	x	x	Täckbricka skruvhål (12 st/sats)	Cover plate screw hole (12 st/kit)
								[1] = För fönster höjd = 500 mm	[1] = For window height = 500 mm
								[2] = För fönster höjd = 550 mm	[2] = For window height = 550 mm
								M= Metervara	M= On the metre

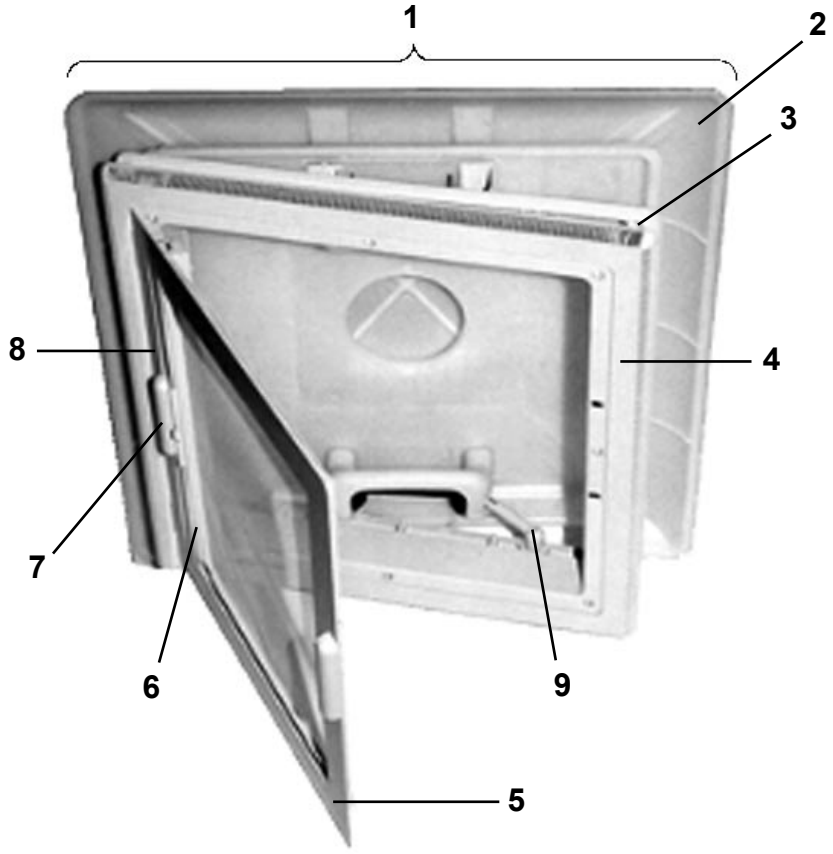
1
2
3
8
4
7
6
9
5

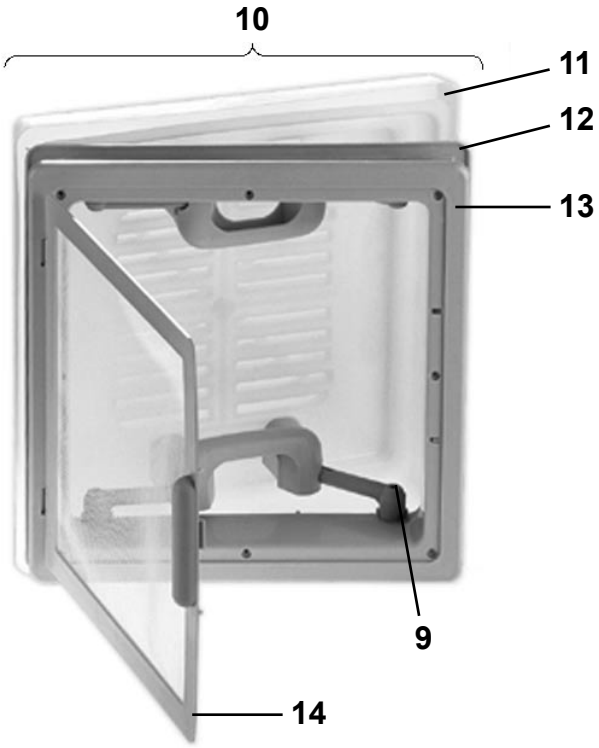
10
11
12
13
9
14

Pos Fig	Det. nr Part. No	Ingår/Fitted 520 alla mod.	560 alla mod.	590 E alla mod.	620 alla mod.	730 alla mod.	Benämning	Description
1	207212	x	x	x	x	T	Taklucka 400x400 kpl. rumsdel	Roof hatch 400x400 cpl.
2	207277	x	x	x	x	T	Huv inkl. handtag	Hood incl. handles
3	207279	x	x	x	x	T	Ram yttre	Frame outer
4	207278	x	x	x	x	T	Ram inre	Frame inner
5	207283	x	x	x	x	T	Myggnät	Mosquito net
6	207281	x	x	x	x	T	Rullgardin	Blind
7	207280	x	x	x	x	T	Draghandtag rullgardin, 2 delar	Handle blind, 2 parts
8	207282	x	x	x	x	T	Täcklist rullgardin	List cover blind
9	207276	x	x	x	x	x	Skruv handtag	Screw handle
10	207211	x	x	x	x	x	Taklucka 280x280 kpl. tvättrum	Roof hatch 280x280 cpl. washing room
11	207272	x	x	x	x	x	Huv inkl. handtag	Hood incl. handles
12	207273	x	x	x	x	x	Ram yttre	Frame outer
13	207274	x	x	x	x	x	Ram inre	Frame inner
14	207275	x	x	x	x	x	Myggnät	Mosquito net

T= Tillbehör

T= Accessory

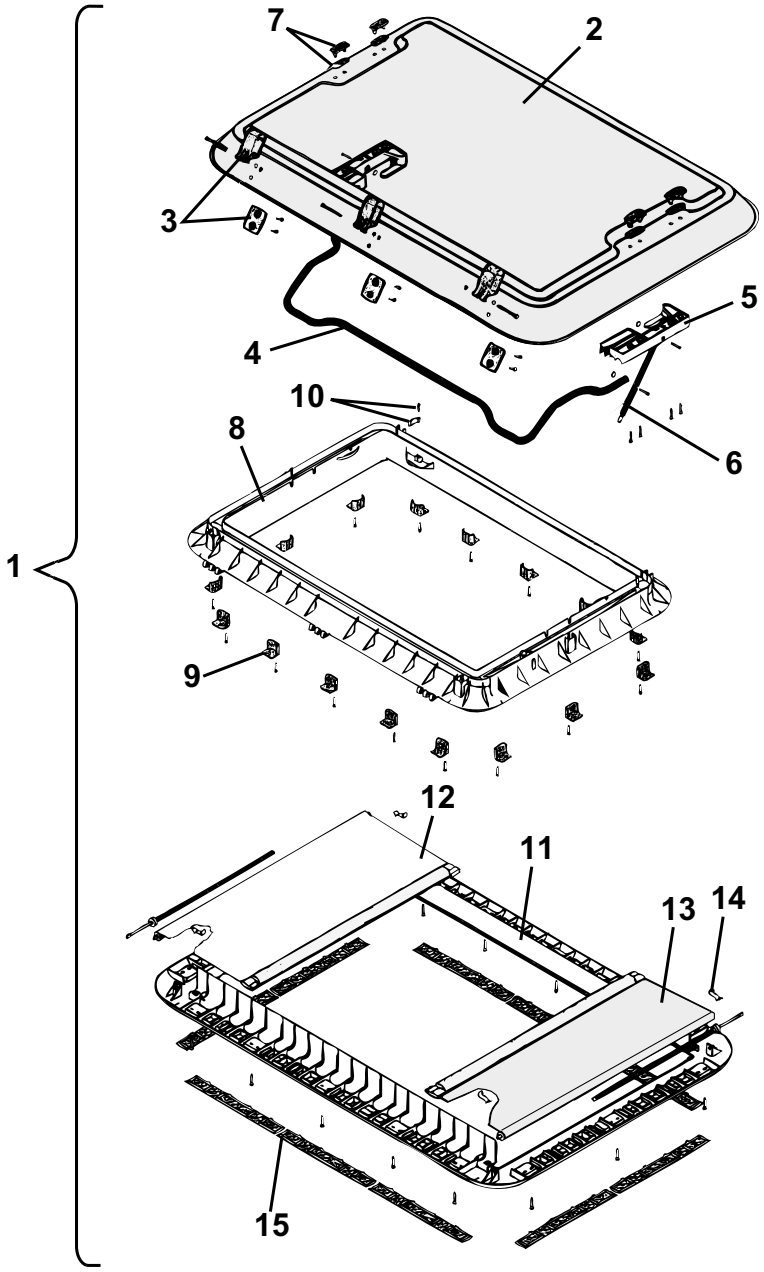
1
2
3
4
5
6
7
8
9
10
11
12
13
14
15

Pos Fig	Det. nr Part. No	Ingår/Fitted 520 alla mod.	560 alla mod.	590 E alla mod.	620 alla mod.	730 alla mod.	Benämning	Description
1	207265	T	T	T	T	x	Taklucka 960x655 kpl.	Roof hatch 960x655 cpl.
2	207463	T	T	T	T	x	Huv taklucka	Hood roof hattch
3	207464	T	T	T	T	x	Gångjärn kpl.	Hinge cpl.
4	207465	T	T	T	T	x	Bygel kpl.	Clamp cpl.
5	207466	T	T	T	T	x	Hållare V-H kpl. u. dämpare	Holder L-R cpl. without damper
6	207467	T	T	T	T	x	Dämpare kpl.	Damper cpl.
7	207468	T	T	T	T	x	Täckhatt	Cover
8	207469	T	T	T	T	x	Ram yttre	Frame outer
9	208219	T	T	T	T	x	Monteringsbeslag m. skruv	Mounting bracket with screw
10	207471	T	T	T	T	x	Låshake	Lock fittings
11	207472	T	T	T	T	x	Ram inre m. fästskruvar	Frame inner with screws
--	208381	T	T	T	T	T	Ram inre kpl. m. detaljer (de Luxe) *	Frame inner cpl. with details (de Luxe) *
12	207473	T	T	T	T	x	Myggnät rullgardin kpl.	Mosquito net roller blind cpl.
13	207474	T	T	T	T	x	Rullgardin kpl.	Roller blind cpl.
14	207475	T	T	T	T	x	Fjäderklämma	Spring clip
15	207476	T	T	T	T	x	Galler ventilation	Ventilator grill
							*= Detaljer se Heki de Luxe	*= Components see Heki de Luxe
							T= Tillbehör	T= Accessory

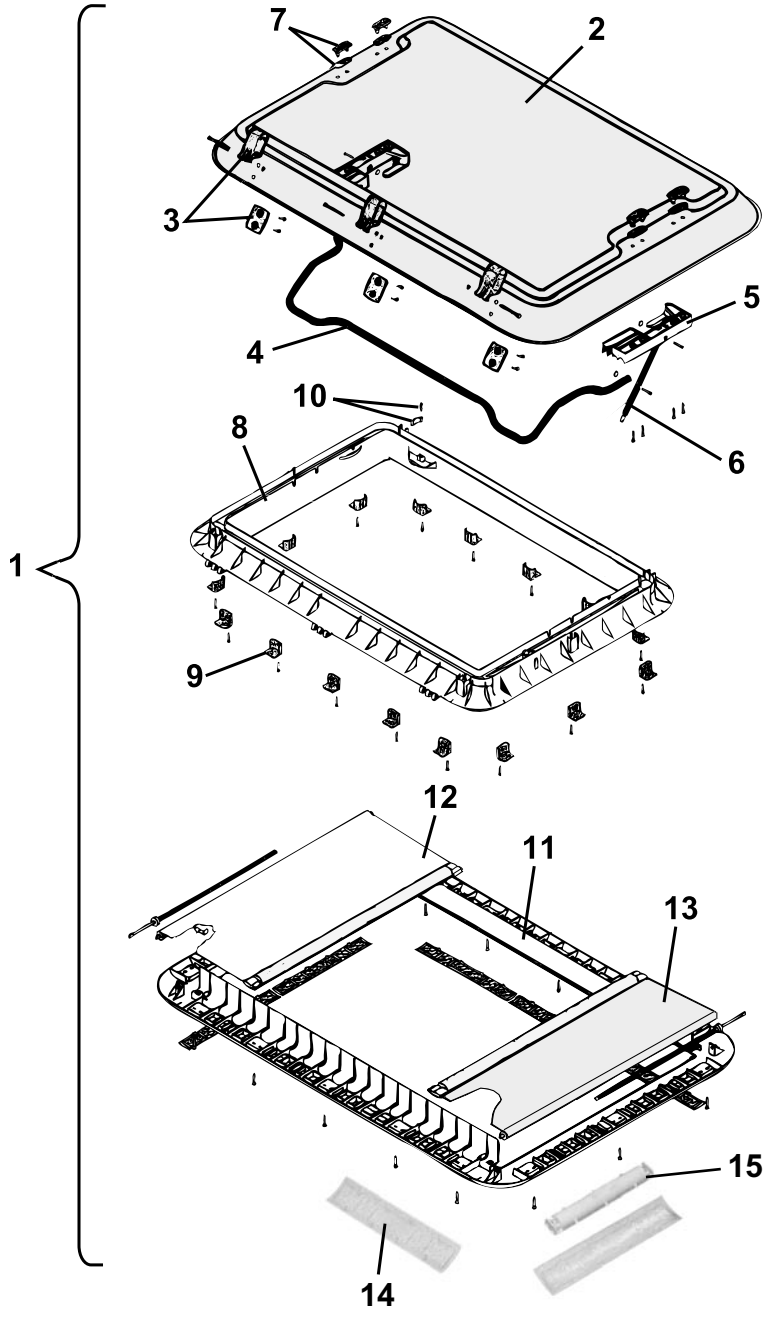
1
2
3
4
5
6
7
8
9
10
11
12
13
14
15

Pos Fig	Det. nr Part. No	Ingår/Fitted 520 alla mod.	560 alla mod.	590 E alla mod.	620 alla mod.	730 alla mod.	Benämning	Description
1	207780	T	T	T	T	T	Taklucka 960x655 kpl.	Roof hatch 960x655 cpl.
2	207463	T	T	T	T	T	Huv taklucka	Hood roof hattch
3	207464	T	T	T	T	T	Gångjärn kpl.	Hinge cpl.
4	207465	T	T	T	T	T	Bygel kpl.	Clamp cpl.
5	207466	T	T	T	T	T	Hållare V-H kpl. u. dämpare	Holder L-R cpl. without damper
6	207467	T	T	T	T	T	Dämpare kpl.	Damper cpl.
7	207468	T	T	T	T	T	Täckhatt	Cover
8	207469	T	T	T	T	T	Ram yttre	Frame outer
9	208219	T	T	T	T	T	Monteringsbeslag m. skruv	Mounting bracket with screw
10	207471	T	T	T	T	T	Låshake	Lock fittings
11	208381	T	T	T	T	T	Ram inre kpl. m. detaljer	Frame inner cpl. with details
12	208382	T	T	T	T	T	Myggnät rullgardin kpl.	Mosquito net roller blind cpl.
13	208383	T	T	T	T	T	Rullgardin kpl.	Roller blind cpl.
14	208384	T	T	T	T	T	Galler ventilation	Ventilator grill
15	208385	T	T	T	T	T	Lamphållare	Lamp-holder

T= Tillbehör

T= Accessory

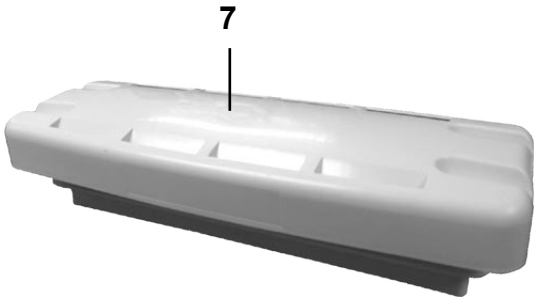
7

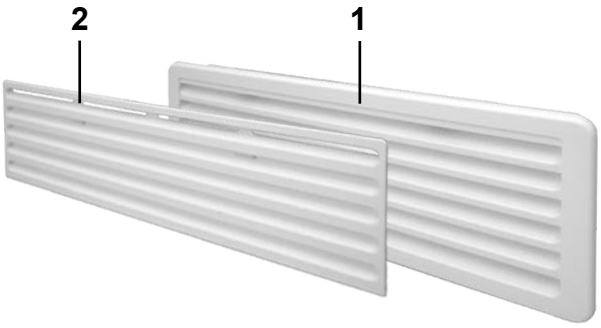
2
1

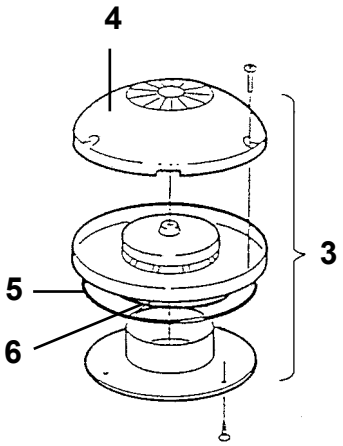
4
3
5
6

Pos Fig	Det. nr Part. No	Ingår/Fitted 520 alla mod.	560 alla mod.	590 E alla mod.	620 alla mod.	730 alla mod.	Benämning	Description
1	208207	x	x	x	x	x	Galler ventilation kyl kpl. m. sarg	Louvre ventilation cpl. with rim
--	800631	x	x	x	x	x	Skruv d:o B6x25	Screw d:o B6x25
2	208208	x	x	x	x	x	Lucka vinter kylsk. vent.	Cover ventilation
3	205808	x	x	x	x	x	Ventilator kpl.	Ventilator cpl.
4	400492	x	x	x	x	x	Ventilatorkåpa	Cap ventilator
5	200156	x	x	x	x	x	Tätning ventilator	Sealing ventilator
6	801009	x	x	x	x	x	Tätning O-ring	Sealing O-ring
7	208023	T*	T*	T	x	x	Ventil tak för kyl	Ventilator roof for refrigerator
							*= Endast 520 / 560 CTH samt 560 BKX	*= Only 520 / 560 CTH and 560 BKX
							T= Tillbehör	T= Accessory

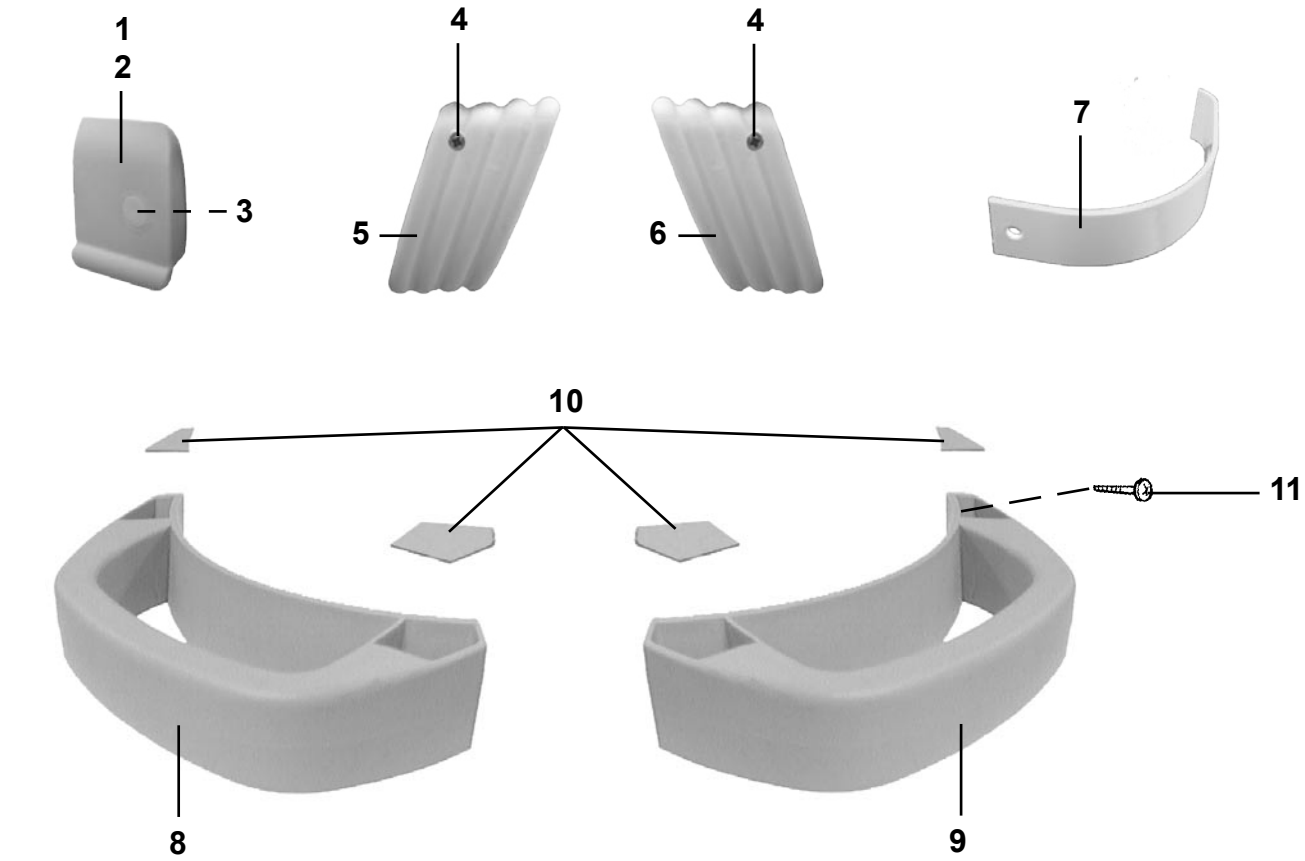
1
2
3
4
5
4
6
7
10
11
8
9

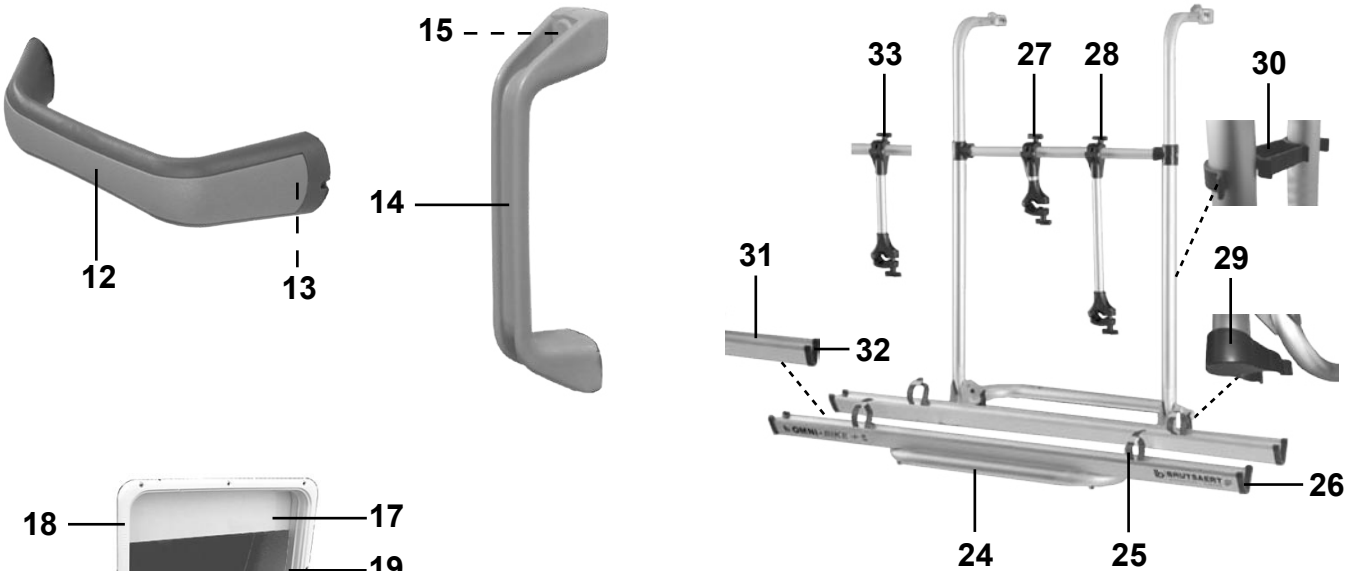
12
13
15
14
33
27
28
30
31
29
32
26
24
25

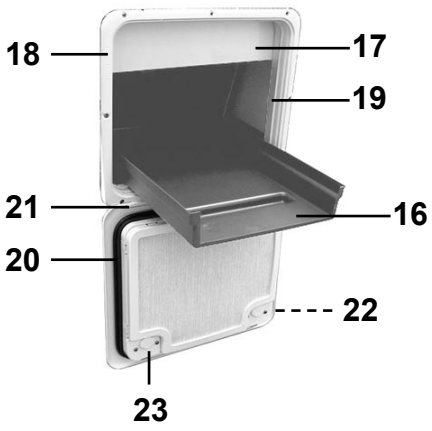
18
17
19
21
16
20
22
23

Pos Fig	Det. nr Part. No	Ingår/Fitted 520 alla mod.	560 alla mod.	590 E alla mod.	620 alla mod.	730 alla mod.	Benämning	Description
1	205630	x	x	x	x	x	Ändavslutning H midjelist	End protection R tent list
2	205631	x	x	x	x	x	Ändavslutning V midjelist	End protection L tent list
3	800640	x	x	x	x	x	Skruv B8x13 rostfri	Screw B8x13 rustless
4	800631	x	x	x	x	x	Skruv B6x25 rostfri	Screw B6x25 rustless
5	208303	x	x	x	x	x	Ändavslutning H-fram kjollist	End protection R front
6	208302	x	x	x	x	x	Ändavslutning V-fram kjollist	End protection L front
7	208351	x	x	x	x	x	Ändavslutning front fram	End protection front
--	801319	x	x	x	x	x	Skruv PKM 4,2x14 d:o	Screw PKM 4,2x14 d:o
8	206766	x	x	x	x	x	Draghandtag H-fram	Draw handle R front
9	206767	x	x	x	x	x	Draghandtag V-fram	Draw handle L front
10	207632	x	x	x	x	x	Täckpluggsats till 2 handtag	Cover set for 2 draw handle
11	801105	x	x	x	x	x	Skruv B10x50 rostfri	Screw B10x50 rustless
12	208181	x	x	x	x	x	Draghandtag bak	Draw handle rear
13	801129	x	x	x	x	x	Skruv TFX 5.0X35 d:o	Screw TFX 5.0X35 d:o
14	206881	x	x	x	x	x	Draghandtag grå, vid ytterdörr	Draw handle grey, beside out door
15	800626	x	x	x	x	x	Skruv B10x25 rostfri	Screw B10x25 rustless
16	315132	T	T	T	T	T	Balja lastlucka	Tub loading hatch
17	208027	T	T	T	T	T	Plåt skydd lastlucka	Plate protection
18	207759	T	T	T	T	T	Lucka m. innerram, utan spegel	Door with frame inner, without plate
19	207197	T	T	T	T	T	Innerram d:o	Frame inner d:o
20	314548	T	T	T	T	T	Packning lucka	Gasket
21	314549	T	T	T	T	T	Pinne gångjärn	Pin
22	314550	T	T	T	T	T	Tryckknapp	Push botton
23	315442	T	T	T	T	T	Låshus kpl. utan låskolv	Locking device cpl. without bolt
--	---	T	T	T	T	T	Låskolv; se "lås" grp. 2	Bolt; see "locks" grp. 2
--	---	T	T	T	T	T	Nyckel; se "lås" grp. 2	Key; see "locks" grp. 2
24	207545	T	T	T	T	T	Cykelhållare kpl., 2 cyklar	Bicycle stand cpl., 2 bicycles
--	209163	T	T	T	T	T	Räls d:o	Rail d:o
25	209165	T	T	T	T	T	Gummistropp d:o	Strap d:o
26	209164	T	T	T	T	T	Ändavslutning	End part
27	209166	T	T	T	T	T	Hållare 135 mm	Bracket 135 mm
28	209168	T	T	T	T	T	Hållare 415 mm	Bracket 415 mm
29	209169	T	T	T	T	T	Klämma	Clip
30	209170	T	T	T	T	T	Hållare	Holder
31	207805	T	T	T	T	T	Räls kpl. med hållare 275 mm, 3 cyklar	Rail cpl. with bracket 275 mm, 3 bicycles
--	209171	T	T	T	T	T	Räls d:o	Rail d:o
--	209173	T	T	T	T	T	Spännrem d:o	Strap d:o
32	209172	T	T	T	T	T	Ändavslutning	End part
33	209167	T	T	T	T	T	Hållare 275 mm, 3 cyklar	Bracket 275 mm, 3 bicycles
							T= Tillbehör	T= Accessory

Pos Fig	Det. nr Part. No	Ingår/Fitted 520 alla mod.	560 alla mod.	590 E alla mod.	620 alla mod.	730 alla mod.	Benämning	Description
	801351	x	x	x	x	x	Låskolv nr. 51 *	Bolt No. 51 *
	801352	x	x	x	x	x	Låskolv nr. 52 *	Bolt No. 52 *
	801353	x	x	x	x	x	Låskolv nr. 53 *	Bolt No. 53 *
	801354	x	x	x	x	x	Låskolv nr. 54 *	Bolt No. 54 *
	801355	x	x	x	x	x	Låskolv nr. 55 *	Bolt No. 55 *
	801356	x	x	x	x	x	Låskolv nr. 56 *	Bolt No. 56 *
	801357	x	x	x	x	x	Låskolv nr. 57 *	Bolt No. 57 *
	801358	x	x	x	x	x	Låskolv nr. 58 *	Bolt No. 58 *
	801359	x	x	x	x	x	Låskolv nr. 59 *	Bolt No. 59 *
	801360	x	x	x	x	x	Låskolv nr. 60 *	Bolt No. 60 *
	801361	x	x	x	x	x	Låskolv nr. 61 *	Bolt No. 61 *
	801362	x	x	x	x	x	Låskolv nr. 62 *	Bolt No. 62 *
	801363	x	x	x	x	x	Låskolv nr. 63 *	Bolt No. 63 *
	801364	x	x	x	x	x	Låskolv nr. 64 *	Bolt No. 64 *
	801365	x	x	x	x	x	Låskolv nr. 65 *	Bolt No. 65 *
	801366	x	x	x	x	x	Låskolv nr. 66 *	Bolt No. 66 *
	801367	x	x	x	x	x	Låskolv nr. 67 *	Bolt No. 67 *
	801368	x	x	x	x	x	Låskolv nr. 68 *	Bolt No. 68 *
	801369	x	x	x	x	x	Låskolv nr. 69 *	Bolt No. 69 *
	801370	x	x	x	x	x	Låskolv nr. 70 *	Bolt No. 70 *
	801371	x	x	x	x	x	Låskolv nr. 71 *	Bolt No. 71 *
	801372	x	x	x	x	x	Låskolv nr. 72 *	Bolt No. 72 *
	801373	x	x	x	x	x	Låskolv nr. 73 *	Bolt No. 73 *
	801374	x	x	x	x	x	Låskolv nr. 74 *	Bolt No. 74 *
	801375	x	x	x	x	x	Låskolv nr. 75 *	Bolt No. 75 *
	801376	x	x	x	x	x	Låskolv nr. 76 *	Bolt No. 76 *
	801377	x	x	x	x	x	Låskolv nr. 77 *	Bolt No. 77 *
	801378	x	x	x	x	x	Låskolv nr. 78 *	Bolt No. 78 *
	801379	x	x	x	x	x	Låskolv nr. 79 *	Bolt No. 79 *
	801380	x	x	x	x	x	Låskolv nr. 80 *	Bolt No. 80 *
	801381	x	x	x	x	x	Låskolv nr. 81 *	Bolt No. 81 *
	801382	x	x	x	x	x	Låskolv nr. 82 *	Bolt No. 82 *
	801383	x	x	x	x	x	Låskolv nr. 83 *	Bolt No. 83 *
	801384	x	x	x	x	x	Låskolv nr. 84 *	Bolt No. 84 *
	801385	x	x	x	x	x	Låskolv nr. 85 *	Bolt No. 85 *
	801386	x	x	x	x	x	Låskolv nr. 86 *	Bolt No. 86 *
	801387	x	x	x	x	x	Låskolv nr. 87 *	Bolt No. 87 *
	801388	x	x	x	x	x	Låskolv nr. 88 *	Bolt No. 88 *
	801389	x	x	x	x	x	Låskolv nr. 89 *	Bolt No. 89 *
	801390	x	x	x	x	x	Låskolv nr. 90 *	Bolt No. 90 *
	801391	x	x	x	x	x	Låskolv nr. 91 *	Bolt No. 91 *
	801392	x	x	x	x	x	Låskolv nr. 92 *	Bolt No. 92 *
	801393	x	x	x	x	x	Låskolv nr. 93 *	Bolt No. 93 *
	801394	x	x	x	x	x	Låskolv nr. 94 *	Bolt No. 94 *
	801395	x	x	x	x	x	Låskolv nr. 95 *	Bolt No. 95 *
	801396	x	x	x	x	x	Låskolv nr. 96 *	Bolt No. 96 *
	801397	x	x	x	x	x	Låskolv nr. 97 *	Bolt No. 97 *
	801398	x	x	x	x	x	Låskolv nr. 98 *	Bolt No. 98 *
	801399	x	x	x	x	x	Låskolv nr. 99 *	Bolt No. 99 *
	801400	x	x	x	x	x	Låskolv nr. 100 *	Bolt No. 100 *
							*= Ange nummer vid order	*= State No. when ordering

Pos Fig	Det. nr Part. No	Ingår/Fitted 520 alla mod.	560 alla mod.	590 E alla mod.	620 alla mod.	730 alla mod.	Benämning	Description
	801451	x	x	x	x	x	Nyckel nr. 51 *	Key No. 51 *
	801452	x	x	x	x	x	Nyckel nr. 52 *	Key No. 52 *
	801453	x	x	x	x	x	Nyckel nr. 53 *	Key No. 53 *
	801454	x	x	x	x	x	Nyckel nr. 54 *	Key No. 54 *
	801455	x	x	x	x	x	Nyckel nr. 55 *	Key No. 55 *
	801456	x	x	x	x	x	Nyckel nr. 56 *	Key No. 56 *
	801457	x	x	x	x	x	Nyckel nr. 57 *	Key No. 57 *
	801458	x	x	x	x	x	Nyckel nr. 58 *	Key No. 58 *
	801459	x	x	x	x	x	Nyckel nr. 59 *	Key No. 59 *
	801460	x	x	x	x	x	Nyckel nr. 60 *	Key No. 60 *
	801461	x	x	x	x	x	Nyckel nr. 61 *	Key No. 61 *
	801462	x	x	x	x	x	Nyckel nr. 62 *	Key No. 62 *
	801463	x	x	x	x	x	Nyckel nr. 63 *	Key No. 63 *
	801464	x	x	x	x	x	Nyckel nr. 64 *	Key No. 64 *
	801465	x	x	x	x	x	Nyckel nr. 65 *	Key No. 65 *
	801466	x	x	x	x	x	Nyckel nr. 66 *	Key No. 66 *
	801467	x	x	x	x	x	Nyckel nr. 67 *	Key No. 67 *
	801468	x	x	x	x	x	Nyckel nr. 68 *	Key No. 68 *
	801469	x	x	x	x	x	Nyckel nr. 69 *	Key No. 69 *
	801470	x	x	x	x	x	Nyckel nr. 70 *	Key No. 70 *
	801471	x	x	x	x	x	Nyckel nr. 71 *	Key No. 71 *
	801472	x	x	x	x	x	Nyckel nr. 72 *	Key No. 72 *
	801473	x	x	x	x	x	Nyckel nr. 73 *	Key No. 73 *
	801474	x	x	x	x	x	Nyckel nr. 74 *	Key No. 74 *
	801475	x	x	x	x	x	Nyckel nr. 75 *	Key No. 75 *
	801476	x	x	x	x	x	Nyckel nr. 76 *	Key No. 76 *
	801477	x	x	x	x	x	Nyckel nr. 77 *	Key No. 77 *
	801478	x	x	x	x	x	Nyckel nr. 78 *	Key No. 78 *
	801479	x	x	x	x	x	Nyckel nr. 79 *	Key No. 79 *
	801480	x	x	x	x	x	Nyckel nr. 80 *	Key No. 80 *
	801481	x	x	x	x	x	Nyckel nr. 81 *	Key No. 81 *
	801482	x	x	x	x	x	Nyckel nr. 82 *	Key No. 82 *
	801483	x	x	x	x	x	Nyckel nr. 83 *	Key No. 83 *
	801484	x	x	x	x	x	Nyckel nr. 84 *	Key No. 84 *
	801485	x	x	x	x	x	Nyckel nr. 85 *	Key No. 85 *
	801486	x	x	x	x	x	Nyckel nr. 86 *	Key No. 86 *
	801487	x	x	x	x	x	Nyckel nr. 87 *	Key No. 87 *
	801488	x	x	x	x	x	Nyckel nr. 88 *	Key No. 88 *
	801489	x	x	x	x	x	Nyckel nr. 89 *	Key No. 89 *
	801490	x	x	x	x	x	Nyckel nr. 90 *	Key No. 90 *
	801491	x	x	x	x	x	Nyckel nr. 91 *	Key No. 91 *
	801492	x	x	x	x	x	Nyckel nr. 92 *	Key No. 92 *
	801493	x	x	x	x	x	Nyckel nr. 93 *	Key No. 93 *
	801494	x	x	x	x	x	Nyckel nr. 94 *	Key No. 94 *
	801495	x	x	x	x	x	Nyckel nr. 95 *	Key No. 95 *
	801496	x	x	x	x	x	Nyckel nr. 96 *	Key No. 96 *
	801497	x	x	x	x	x	Nyckel nr. 97 *	Key No. 97 *
	801498	x	x	x	x	x	Nyckel nr. 98 *	Key No. 98 *
	801499	x	x	x	x	x	Nyckel nr. 99 *	Key No. 99 *
	801500	x	x	x	x	x	Nyckel nr. 100 *	Key No. 100 *
							*= Ange nummer vid order	*= State No. when ordering

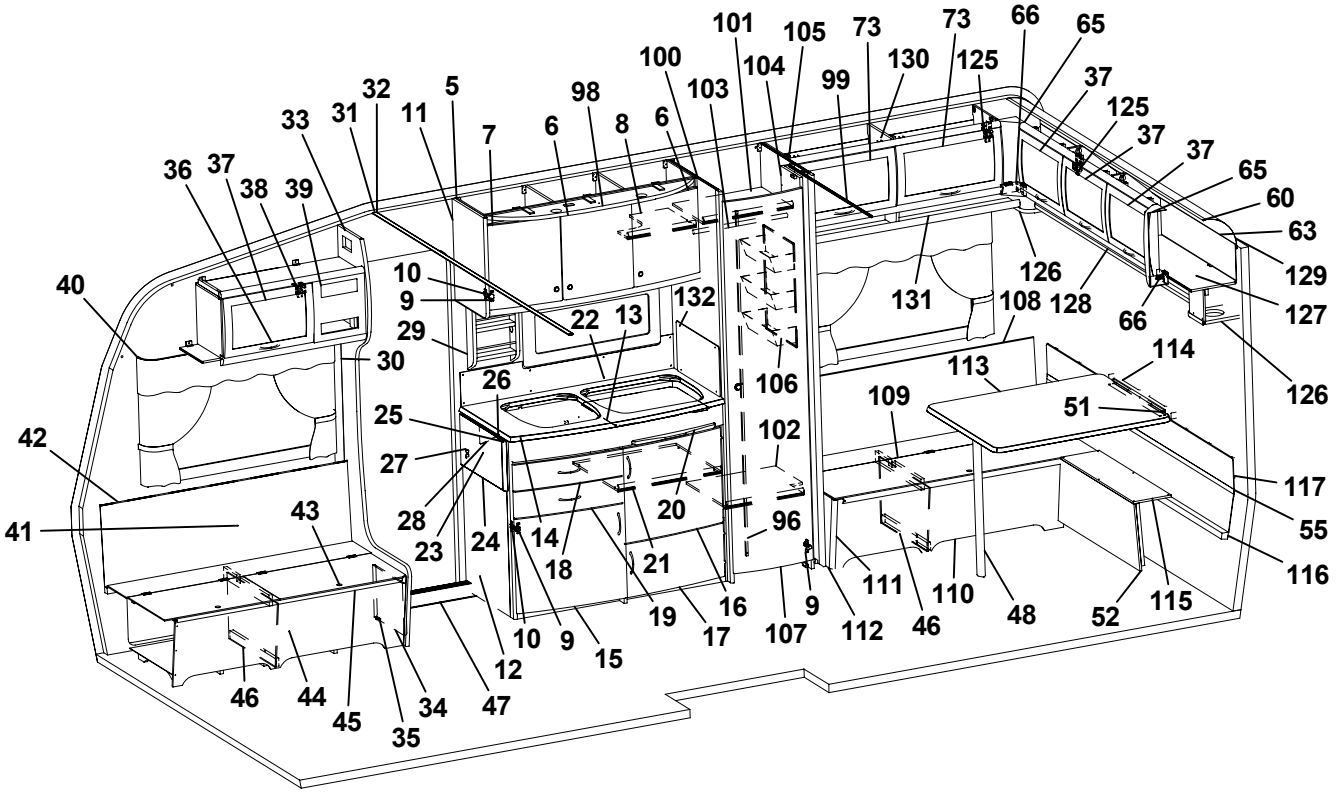
101
105
73
73
66
65
100
104
130
125
37
125
37
37
65
60
63
129
127
126
128
66
131
108
113
114
126
51
117
55
116
115
52
48
110
46
111
112
107
9
16
17
19
15
10
9
12
47
34
35
45
44
46
42
41
43
40
36
37
38
39
33
31
32
11
5
7
6
98
8
6
103
99
10
9
29
30
22
13
132
26
25
27
28
23
24
14
18
21
20
106
102
96
109

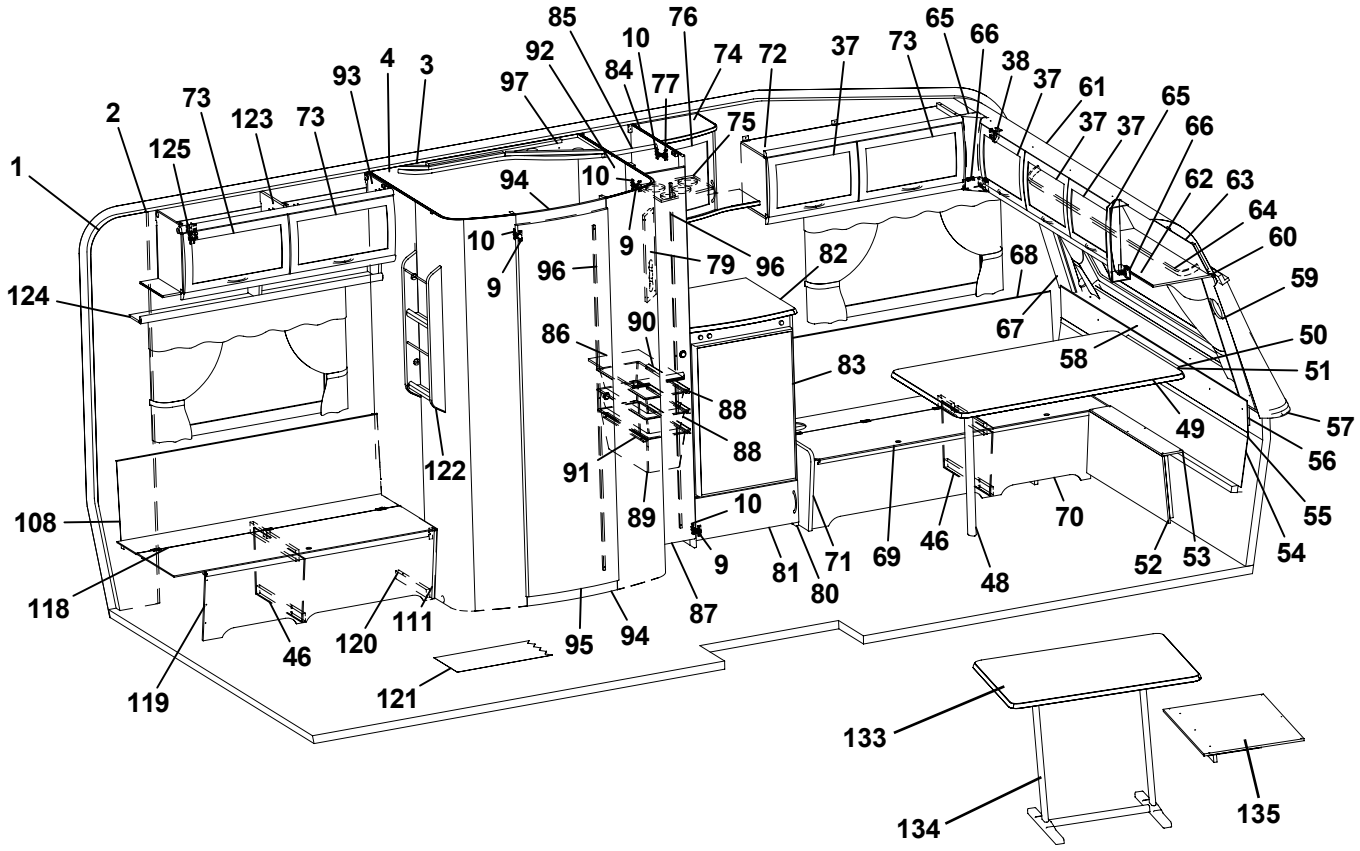
85
76
10
92
74
72
37
73
65
66
38
37
61
37
37
65
66
62
63
64
60
59
50
51
57
56
55
54
53
52
49
48
70
69
46
71
80
81
9
87
94
95
111
120
46
119
121
118
108
124
1
2
125
73
123
73
93
4
3
97
84
77
75
94
10
10
9
9
96
79
96
82
68
67
58
86
90
83
88
88
91
89
10
122
133
134
135

Pos Fig	Det. nr Part. No	Ingår Fitted	OBS!! Ange alltid årsmodell vid beställning av inredning Benämning	OBS!! Specify always year of model when ordering equipment Description
1	312219	x	Tapet vägg/tak	Wall paper
2	312220	M	Tejp tapet, vägg	Tape, wall paper
3	314524	x	Tapet vägg tvättrum	Wall paper, washroom
4	314344	M	Tejp tapet, vägg tvättrum 50 m/rulle	Tape, wall paper washroom 50 m/roll
5	323014	x	Skåp kök L1118 kpl.	Cupboard kitchen L1118 cpl.
6	323021	x	Lucka H 368x420	Door R 368x420
7	323020	x	Lucka V 368x420	Door L 368x420
8	323092	x	Hylla	Shelf
9	311917	x	Gångjärn	Hinge
10	312588	x	Platta gångjärn	Plate hinge
11	323126	x	Gavel rundad köksskåp	Gable
12	323063	x	Diskbänk kpl. m. skiva/luckor/lådor	Kitchen sink with board and doors/drawers
13	401328	x	Plåt under spis	Plate cover under fireplace
14	323168	x	Skiva diskbänk	Board
15	323504	x	Lucka V 550x470	Door L
16	323503	x	Lucka H 550x470	Door R
17	323510	x	Lucka H 550x265	Door R
18	323505	x	Låda diskbänk kpl.	Drawer cpl
19	323506	x	Låda diskbänk kpl.	Drawer cpl.
20	323412	x	Skärbräda	Cutting board
21	320460	x	Hylla övre	Shelf upper
22	322343	x	Flamskydd	Flame guard
23	324042	T	Mont-sats vikskiva kpl. sats	Board cpl. kit
24	323240	T	Vikskiva diskbänk	Board
25	860621	T	Gångjärn	Hinge
26	315145	T	Distans vikskiva	Distance
27	800639	T	Snäppare mässing	Snap brass
28	315749	T	Stöd	Support board
29	320307	x	Kryddhylla	Spice shelf
30	504400	x	List täck el-kabel B=44 L=2000	Cover strip B=44 L=2000
31	309969	x	List snäpp undre L2379	List under L2379
32	309970	x	List snäpp övre L2379	List upper L2379
33	323122	x	Stolpe först. L1922 kpl. m. lucka	Support bar cpl with door
34	320005	x	Lucka	Door
35	312589	x	Gångjärn	Hinge
36	323268	x	Skåp övre elc. L848	Cupboard upper L848
37	323002	x	Lucka	Door
38	860406	x	Gångjärn	Hinge
39	312404	x	Täckfront radio 189x62	Cover radio
40	315220	x	Skena gardin L1020	Curtain rod L1020
41	323184	x	Värmespalt H fram	Air gap R.F.
42	860423	M	List kant U-gap ljusbrun	Strip, light brown
43	323178	x	Lock bäddlåda H F	Cover bed box R.F.
44	323174	x	Front bäddlåda H F (utan lastlucka)	Front bed box R.F. (without loading hatch)
--	324422	T	Front bäddlåda H F (med lastlucka)	Front bed box R.F. (with loading hatch)
45	860562	x	List bädd	List bed plastic
46	312825	x	Stöd bäddlåda HF	Support bed box R.F.
47	314687	x	Tröskel aluminium L=850	Threshold aluminum L=850
48	320711	x	Bordsben fällbart H=730	Table leg H=730
49	323221	x	Bordsskiva 776x1200	Table top 776x1200
			M= Metervara T= Tillbehör	M= On the metre T= Accessory

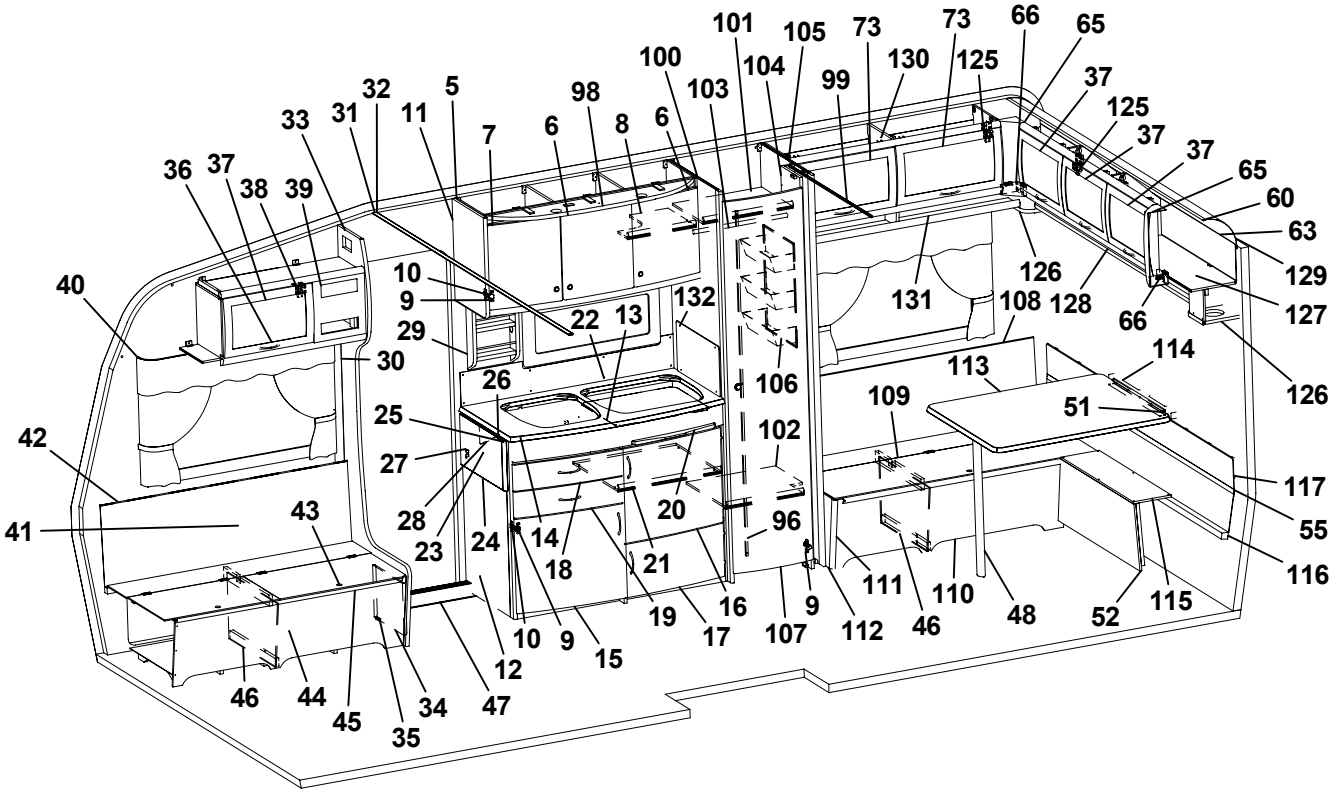
101
105
73
73
66
65
100
104
130
125
37
125
37
37
65
60
63
129
127
126
128
66
131
108
113
114
126
51
117
55
116
115
52
48
110
46
111
112
107
9
16
17
19
15
10
9
12
47
34
35
45
44
46
42
41
43
40
36
37
38
39
33
31
32
11
5
7
6
98
8
6
103
99
10
9
29
30
22
13
132
26
25
27
28
23
24
14
18
21
20
106
102
96
109

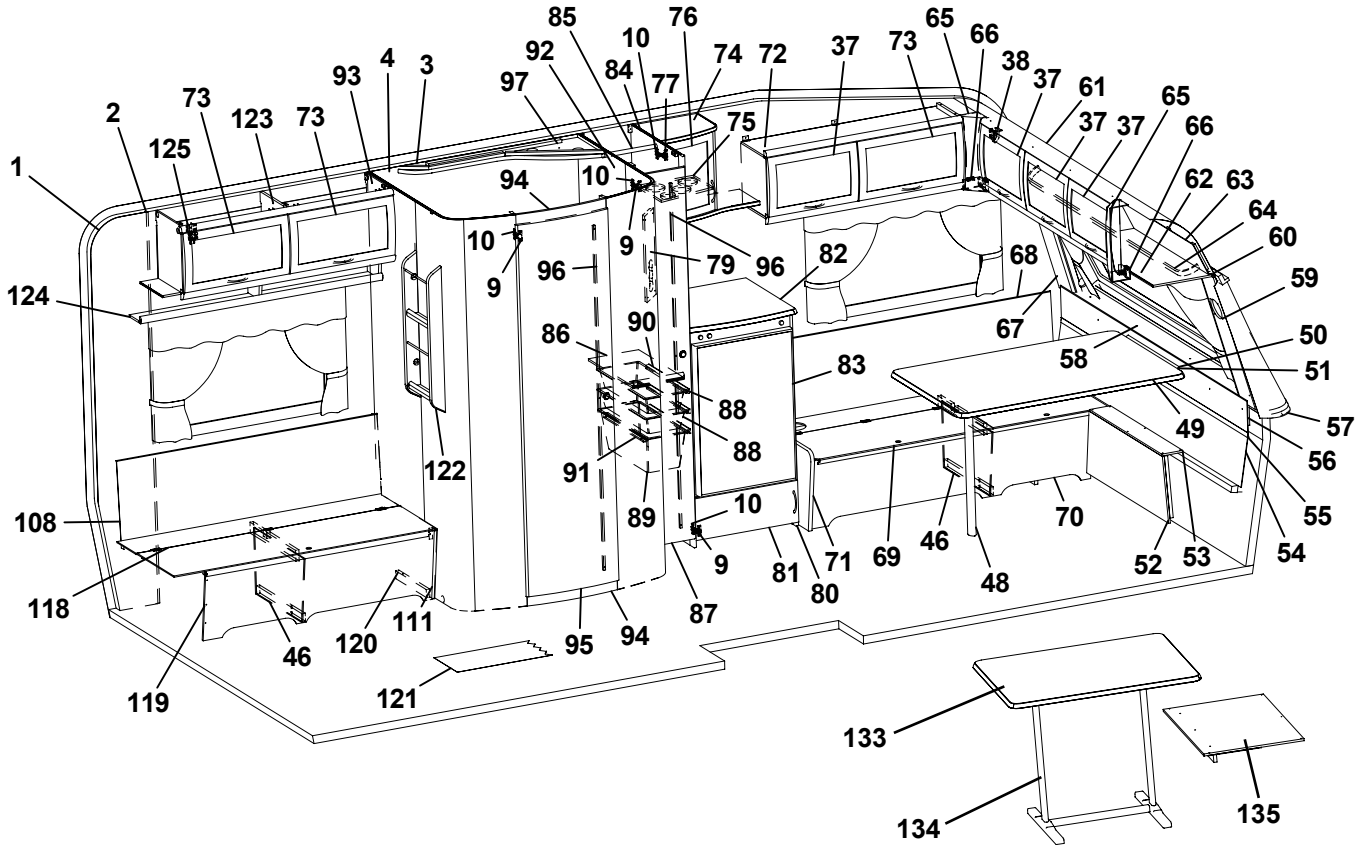
85
76
10
92
74
72
37
73
65
66
38
37
61
37
37
65
66
62
63
64
60
59
50
51
57
56
55
54
53
52
49
48
70
46
69
71
80
81
9
87
94
95
111
120
46
119
121
118
108
124
1
2
125
73
123
73
93
4
3
97
84
77
75
94
10
10
9
9
96
79
96
82
68
67
58
86
90
83
88
88
91
89
10
122
133
134
135

Pos Fig	Det. nr Part. No	Ingår Fitted	OBS!! Ange alltid årsmodell vid beställning av inredning Benämning	OBS!! Specify always year of model when ordering equipment Description
50	300108	x	List bord väggdel L550	List wall
51	300420	x	List upphäng bordsdel L550	List board
52	323182	x	Front bäddlåda gavel (2 st när lastl. mont.)	Front bed box gable (2 pcs in loading hatch)
53	323802	x	Skiva gavel 776x110	Sheet gable
54	323861	x	Värmespalt nedre gavel fram	Air gap under
55	314287	x	List plast L=2270	List plastic L=2270
56	323860	x	Värmespalt övre gavel fram	Air gap upper
57	323936	x	Hylla front L2204	Shelf front
58	324023	x	Luftspalt fronthylla	Air gap shelf front
59	323270	x	Front högtalare H	Front loudspeaker R
60	313884	x	List plast radie L=2379	List L=2379
61	316005	x	Skiva plast 295x2363x1	Plastic sheet
62	323362	x	Skåp gavel fram L2115	Cupboard L2115
63	323672	x	Skiva skåp 2095x180	Sheet 2095x180
64	315222	x	Skena gardin L1720	Curtain rod L1720
65	323094	x	Hörn inredning	Corner
66	324321	x	Täckvinkel hörn inredning	Cover for corner
67	323271	x	Front högtalare V	Front loudspeaker L
68	323186	x	Värmespalt V fram	Air gap L.F.
69	323179	x	Lock bäddlåda V F	Cover bed box L.F.
70	323176	x	Front bäddlåda V F (utan lastlucka)	Front bed box L.F. (without loading hatch)
--	324426	T	Front bäddlåda V F (med lastlucka)	Front bed box L.F. (with loading hatch)
71	323449	x	Gavel bäddlåda V F	Gable bed box L.F.
72	323045	x	Skåp övre L1034	Cupboard upper L1034
73	323000	x	Lucka	Door
74	323276	x	Skåp bar kpl.	Coctail cabinet cpl.
75	323399	x	Hållare flaskor	Bottle holder
76	324017	x	Lucka V 295x388 vitrin	Door L
77	315202	x	Gångjärn	Hinge
79	320623	x	Front el-uttag 130x429	Front outlet
80	323244	x	Kylskåpsbänk u. skiva	Cupboard cpl. without board
81	320653	x	Lucka 540x208	Door
82	323233	x	Skiva kyls.bänk 575x570	Board
83	320658	x	Skiva kyl 493x718	Sheet refrigerator
84	320519	x	Vägg backskåp H	Wall cupboard R cpl.
85	312053	x	Galgstång L=780	Clothes hanger L=780
86	320601	x	Hylla backskåp	Shelf
87	324080	x	Dörr 260x1850	Door 260x1850
88	309009	x	Trådback vit 227x527x85	Tray 227x527x85
89	309010	x	Trådback vit 227x527x185	Tray 227x527x185
90	315487	x	Glidlist trådback L430 D8	Sliding strip tray L430 D8
91	315488	x	Glidlist trådback L430 D14	Sliding strip tray L430 D14
92	322310	x	Vägg tvättrum H	Wall washroom R cpl.
93	322312	x	Vägg tvättrum V	Wall washroom L cpl.
94	321560	x	Tröskel/överbit	Treshold/overlap
95	321518	x	Dörr 490x1850	Door 490x1850
96	314523	x	Rätningslist dörr L=1715	List L=1715
97	323347	x	Ljusramp tvättrum	Light holder
98	323401	T	Ljusramp köksskåp	Light holder
99	314917	x	Skena draperi L=1190	Curtain rod L=1190
			M= Metervara T= Tillbehör	M= On the metre T= Accessory

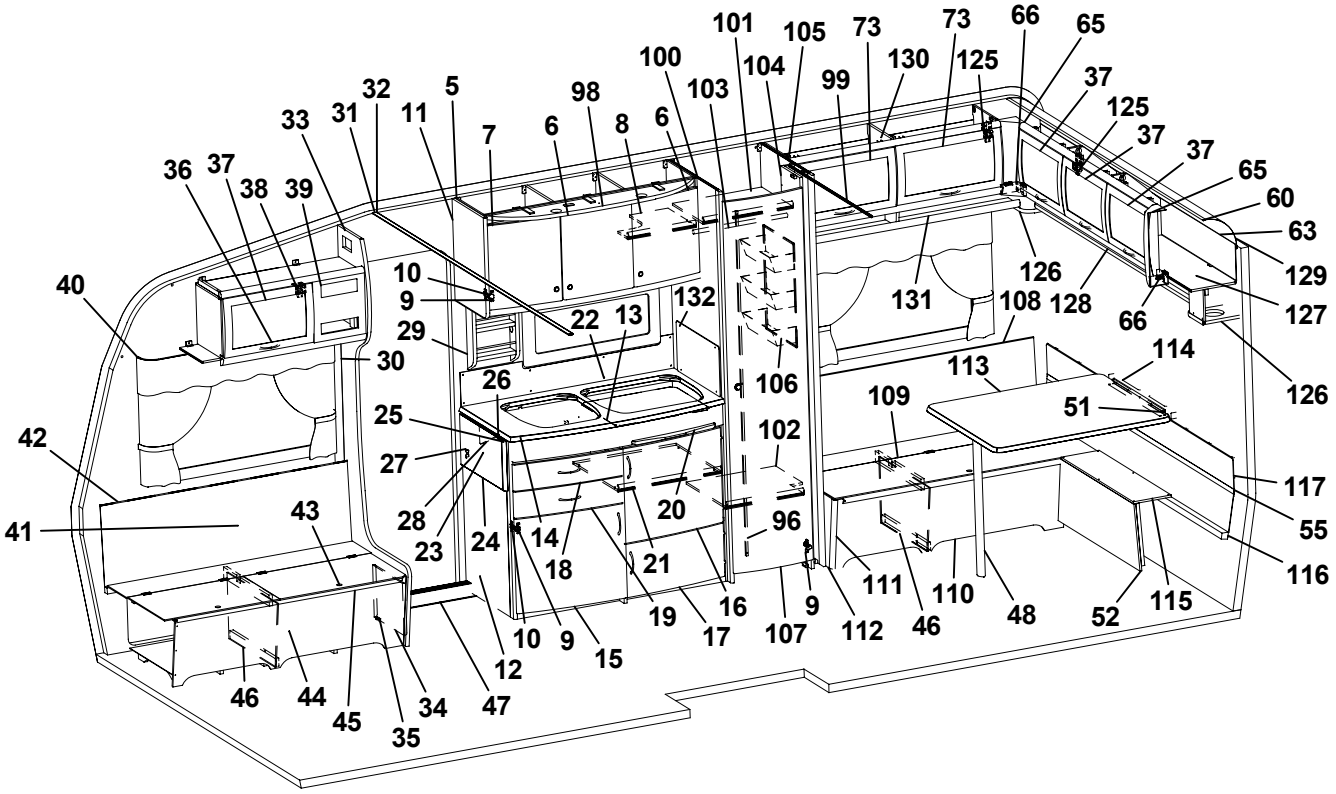
101
105
73
73
66
65
100
104
130
125
37
125
37
37
65
60
63
129
127
126
128
66
131
108
113
114
51
117
55
116
115
52
48
110
46
111
112
107
9
16
17
19
15
10
9
12
47
34
35
45
44
46
43
41
42
40
36
37
38
39
33
31
32
11
5
7
6
98
8
6
103
99
10
9
29
30
22
13
132
26
106
25
27
28
23
24
14
18
20
21
96
102
109

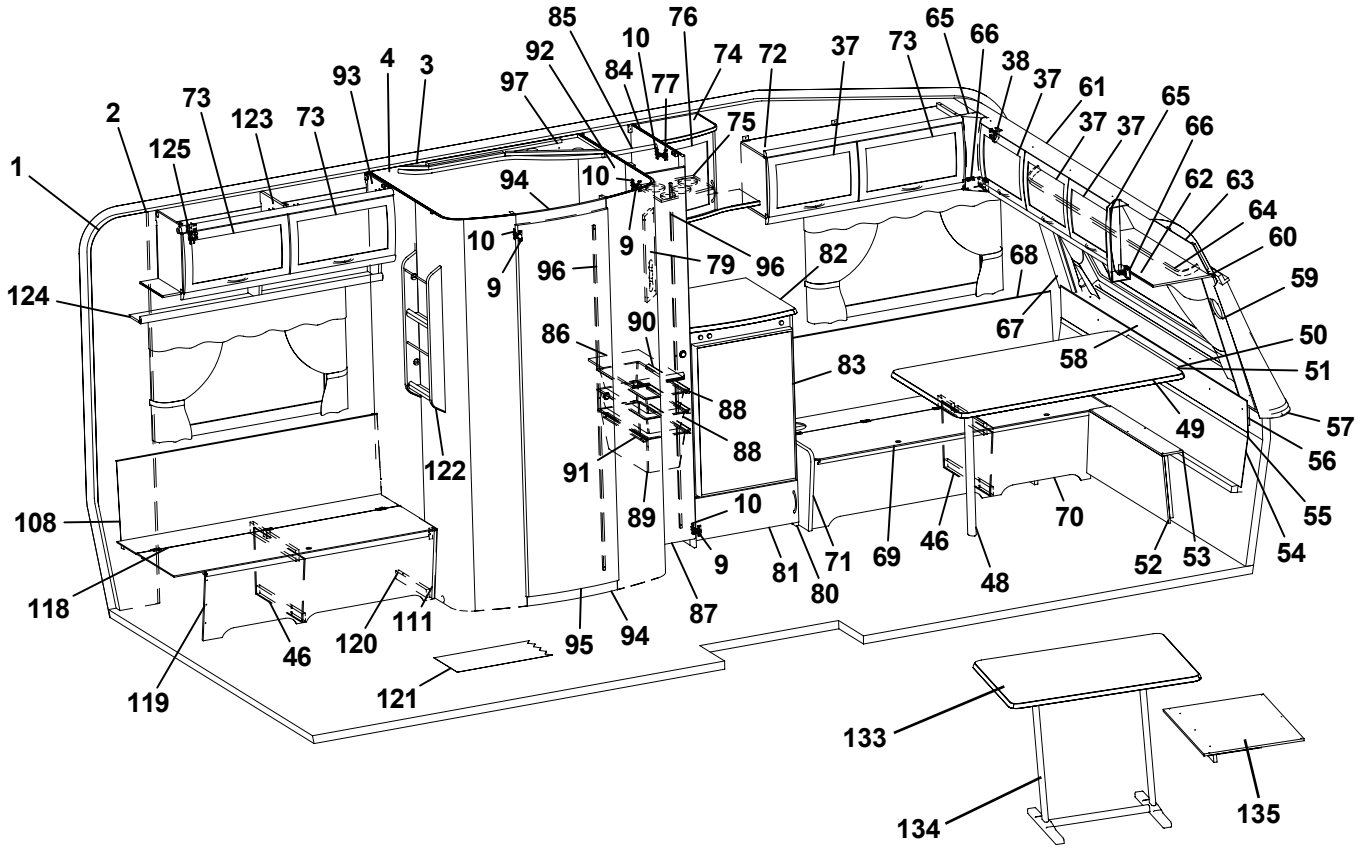
85
76
10
92
74
72
37
73
65
66
38
37
61
37
37
65
66
62
63
64
60
59
50
51
57
56
55
54
53
52
48
46
69
71
80
81
9
87
94
95
111
120
46
119
121
118
108
124
1
2
125
73
123
73
93
4
3
97
84
77
75
94
10
10
9
9
96
79
96
82
68
67
58
83
86
90
88
88
91
89
10
122
133
134
135

Pos Fig	Det. nr Part. No	Ingår Fitted	OBS!! Ange alltid årsmodell vid beställning av inredning Benämning	OBS!! Specify always year of model when ordering equipment Description
100	322314	x	Vägg garderob V	Wall wardrobe L cpl.
101	323116	x	Hylla övre garderob	Shelf wardrobe upper
102	323119	x	Hylla nedre garderob	Shelf wardrobe under
103	312053	x	Galgstång L=780	Clothes hanger L=780
104	323114	x	Nisch, vikdörr	Niche folding door
105	322316	x	Vägg garderob H	Wall wardrobe R cpl
106	312162	x	Korg garderob 330x140x520	Basket
107	321519	x	Dörr 415x1850	Door 415x1850
108	324182	x	Värmespalt V-H bak	Air gap L-R rear
109	324181	x	Lock bäddlåda HB	Cover bed box R.R.
110	324177	x	Front bäddlåda (H)	Front bed box R.R.
111	860590	x	List hörn L=2500	Corner strip L=2500
112	320392	x	Gavel bäddlåda	Gable bed box
113	323225	x	Bordsskiva 776x940	Table top 776x940
114	312314	x	Fästregel bord	Bracket
115	324179	x	Skiva gavel 776x200	Sheet gable
116	324013	x	Värmespalt nedre gavel bak	Air gap under
117	324184	x	Värmespalt övre gavel bak	Air gap upper
118	324180	x	Lock bäddlåda VB	Cover bed box L.R
119	324175	x	Front bäddlåda VB	Front bed box L.R.
120	320420	x	Gavel bäddlåda	Gable bed box
121	314659	M	Matta golv, parkett	Carpet floor, parquet
--	314664	T	Matta golv	Carpet floor
122	320316	x	Tidningshylla 280x720 kpl	Newspaper shelf
123	323043	x	Skåp övre L1114	Cupboard upper L1114
124	324046	x	Hyllpaket	Shelf
125	315194	x	Gångjärn	Hinge
126	323047	x	Högtalarlåda	Box loudspeaker
127	323351	x	Skåp gavel bak L2115	Cupboard
128	323356	x	Hyllpaket	Shelf
129	316005	x	Skiva plast 295x2363x1	Plastic sheet
130	323894	x	Skåp övre L1114	Cupboard upper L1114
131	323899	x	Hyllpaket	Shelf
132	401475	x	Flamskydd	Flame guard
133	323225	T	Bordsskiva 776x940	Table top 776x940
--	323224	T	Bordsskiva 750x1000	Table top 750x1000
134	313185	T	Bordsstativ	Table stand
135	323208	T	Skiva rundsittgrupp	Sheet seat
			Gardinsatser (se tygprover)	Curtain kit (see textiles)
			M= Metervara T= Tillbehör	M= On the metre T= Accessory

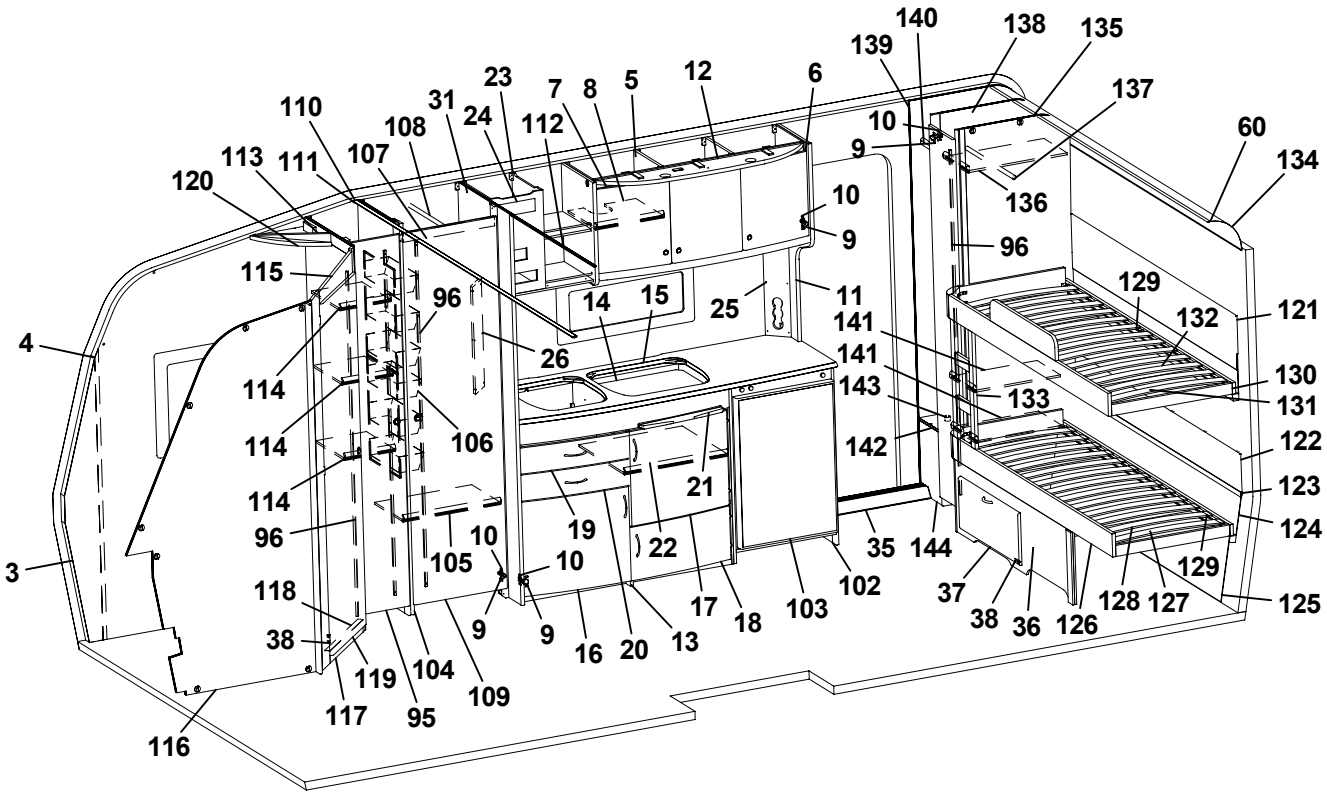
140
138
135
139
137
23
7
8
5
12
6
31
24
112
10
60
110
108
9
134
113
111
107
136
120
10
9
96
115
96
14
15
25
11
129
121
132
4
26
141
141
130
114
143
133
131
114
106
142
122
114
21
123
96
19
22
35
144
124
3
105
10
10
129
118
17
18
103
102
37
128
127
125
38
9
9
16
20
13
38
36
126
119
104
109
117
95
116

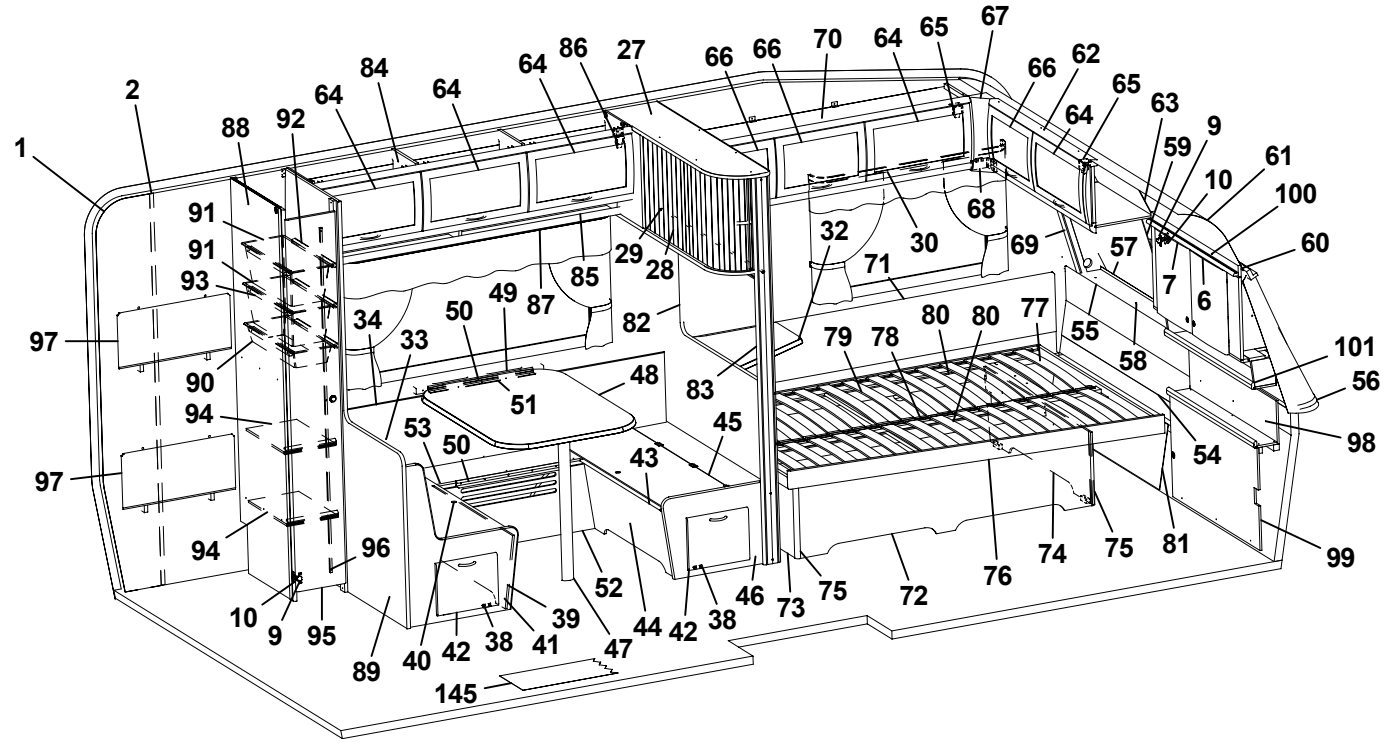
67
86
27
66
66
70
64
65
62
84
64
64
66
65
2
64
63
88
92
64
9
59
61
1
10
100
91
68
32
30
69
57
60
91
29
28
71
7
6
93
85
87
49
82
55
97
34
50
80
80
77
101
33
79
78
58
90
48
83
56
51
94
45
98
53
50
54
43
97
94
96
74
75
81
99
52
46
73
75
72
76
10
9
95
39
44
42
38
89
40
42
38
41
47
145

Pos Fig	Det. nr Part. No	Ingår Fitted	OBS!! Ange alltid årsmodell vid beställning av inredning Benämning	OBS!! Specify always year of model when ordering equipment Description
1	312219	x	Tapet vägg/tak	Wall paper
2	312220	M	Tejp tapet, vägg	Tape, wall paper
3	314524	x	Tapet vägg tvättrum	Wall paper, washroom
4	314344	M	Tejp tapet vägg tvättrum	Tape, wall paper washroom 50 m/roll
5	323406	x	Skåp kök L1120 kpl.	Cupboard kitchen L1120 cpl.
6	323021	x	Lucka H 368x420	Door R 368x420
7	323020	x	Lucka V 368x420	Door L 368x420
8	323418	x	Hylla	Shelf
9	311917	x	Gångjärn	Hinge
10	312588	x	Platta gångjärn	Plate hinge
11	323696	x	Gavel rundad	Gable
12	323401	x	Ljusramp köksskåp	Light holder
13	323526	x	Diskbänk kpl. m. skiva/luckor/lådor	Kitchen sink with board and doors/drawers
14	401328	x	Plåt under spis	Plate cover under fireplace
15	323171	x	Skiva diskbänk	Board
16	323504	x	Lucka V 550x470	Door L
17	323503	x	Lucka H 550x470	Door R
18	323510	x	Lucka H 550x265	Door R
19	323505	x	Låda diskbänk kpl.	Drawer cpl
20	323506	x	Låda diskbänk kpl.	Drawer cpl.
21	323412	x	Skärbräda	Cutting board
22	320460	x	Hylla övre	Shelf upper
23	323607	x	Skåp övre elc. L545	Cupboard upper
24	312404	x	Täckfront radio 189x62	Cover radio
25	321501	x	Front el-uttag 130x533	Front outlet
26	321969	x	Front 130x533	Front
27	323483	x	Skåp utskjut L1230	Cupboard L1230
28	321600	x	Jalusi	Jalousie
29	314721	x	Skena draperi L=1100	Curtain rod L=1100
30	315220	x	Skena gardin L1020	Curtain rod L1020
31	321630	x	Vägg garderob H	Wall wardrobe R
32	323231	x	Skiva TV-bänk 580x535	Board
33	320341	x	Värmespalt V-fram	Air gap L front
34	860423	M	List kant U-gap ljusbrun	Strip, light brown
35	314687	x	Tröskel aluminium L=850	Threshold aluminum L=850
36	321699	x	Sänglåda u. lucka	Bedbox without door
37	321703	x	Lucka	Door
38	312589	x	Gångjärn	Hinge
39	321614	x	Front bäddlåda bakre	Front bed box rear
40	321616	x	Lock bäddlåda V	Cover bed box L
41	322380	x	Gavel bäddlåda bakre	Gable bed box rear
42	320005	x	Lucka	Door
43	860562	x	List bädd	List bed
44	321613	x	Front bäddlåda främre	Front bed box front
45	321615	x	Lock bäddlåda H	Cover bed box R
46	321996	x	Gavel bäddlåda främre	Gable bed box front
47	320711	x	Bordsben fällbart H=730	Table leg H=730
48	323223	x	Bordsskiva 750x1030	Table top 750x1030
49	312314	x	Fästregel bord	Bracket
50	300108	x	List bord väggdel L550	List wall
			M= Metervara T= Tillbehör	M= On the metre T= Accessory

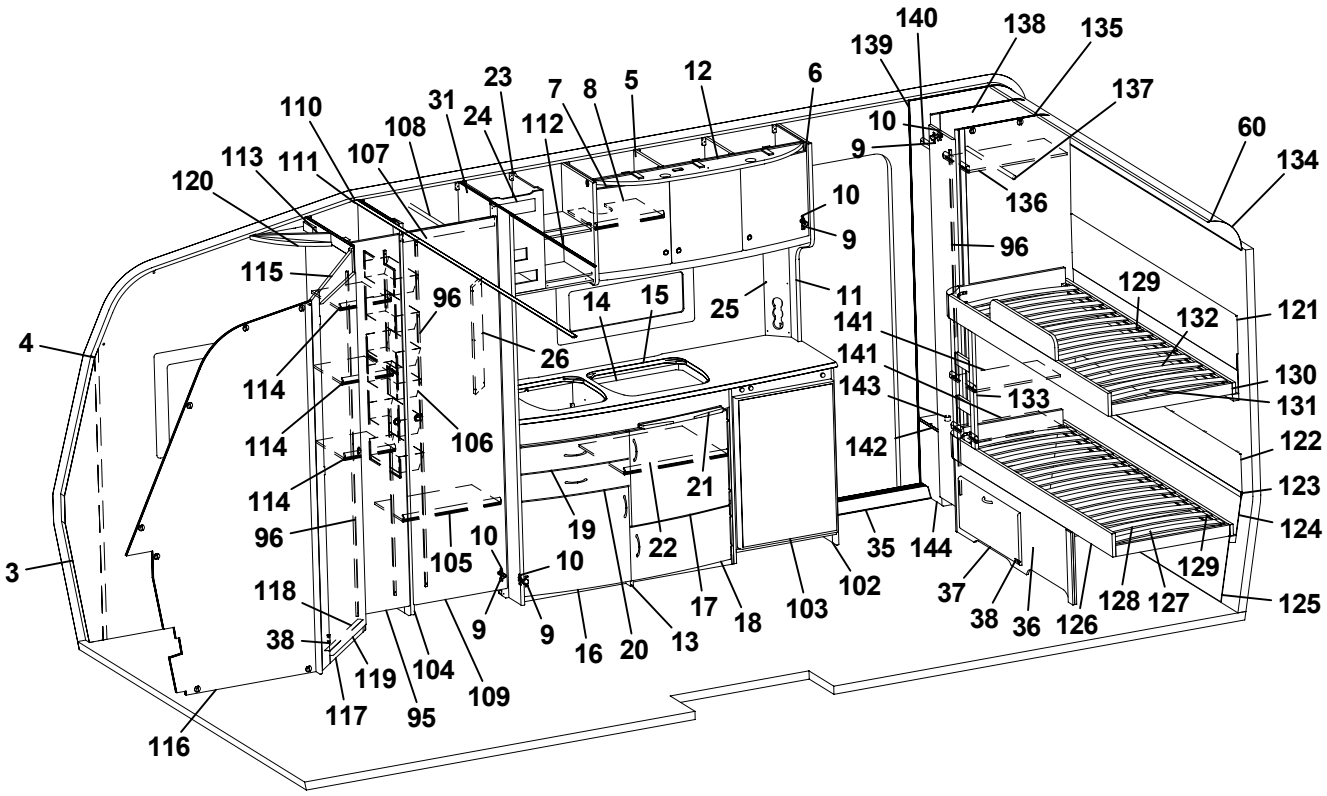
140
138
135
139
137
23
7
8
5
12
6
31
24
112
10
60
110
108
9
134
113
111
107
136
120
10
9
96
115
96
14
15
25
11
129
121
132
4
26
141
141
130
114
143
133
131
114
106
142
122
114
21
123
96
19
22
35
144
124
3
105
10
10
37
129
118
17
18
103
102
128
127
125
38
9
9
16
20
13
38
36
126
119
104
109
117
95
116

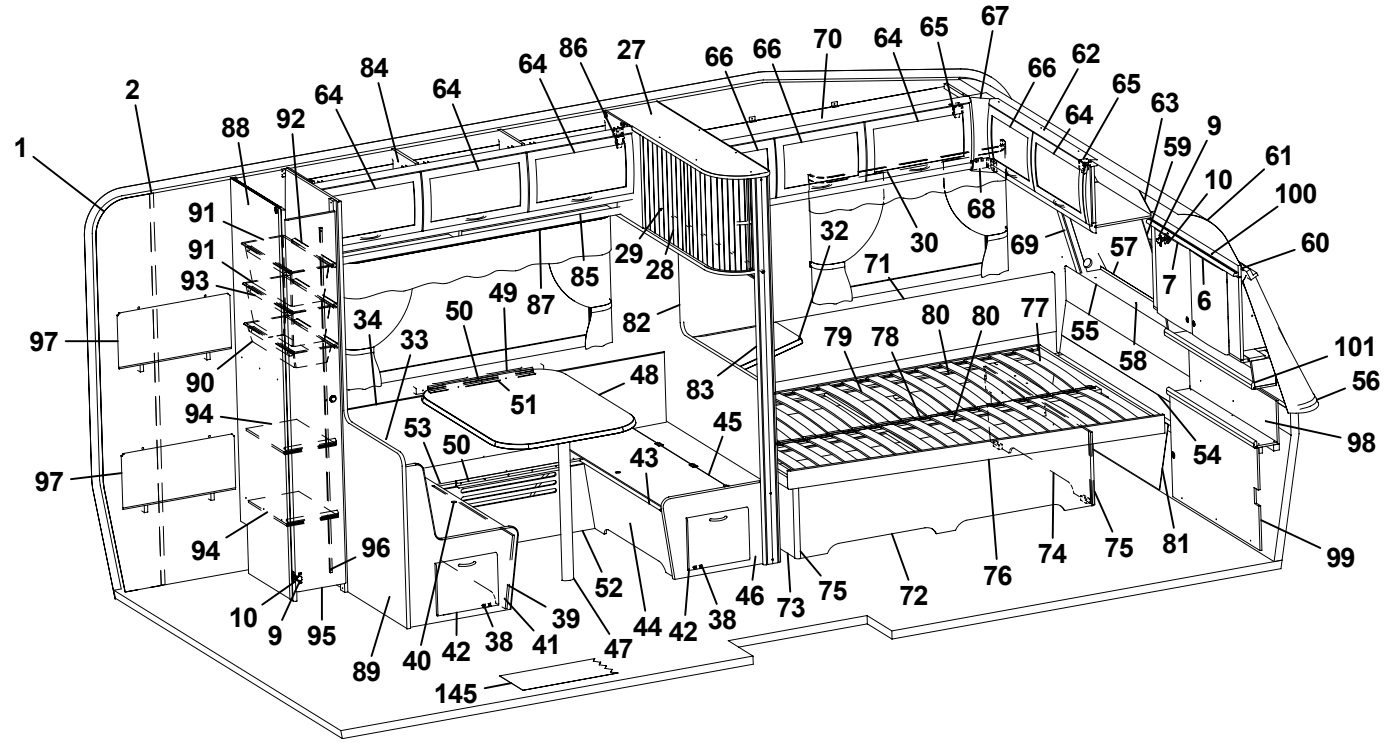
67
86
27
66
66
70
64
65
62
84
64
64
66
65
2
64
63
88
92
64
9
59
1
61
10
100
91
68
32
30
69
57
60
91
29
28
71
7
6
93
85
87
49
82
55
97
34
50
80
80
77
101
33
79
78
58
90
48
83
56
51
94
45
98
53
50
54
97
43
94
96
74
75
81
99
52
46
73
75
72
76
10
9
95
39
44
42
38
89
40
42
38
41
47
145

Pos Fig	Det. nr Part. No	Ingår Fitted	OBS!! Ange alltid årsmodell vid beställning av inredning Benämning	OBS!! Specify always year of model when ordering equipment Description
51	300420	x	List upphäng bordsdel L550	List board
52	320765	x	Front bäddlåda	Front
53	321617	x	Lock front bäddlåda 1525x278	Cover front bed box
54	323492	x	Värmespalt nedre gavel fram	Air gap under
55	323493	x	Värmespalt övre gavel fram	Air gap upper
--	315224	x	Överdrag d:o (ange färg, se tygprover)	Covering d:o (specify colour, see textiles)
56	323128	x	Hylla front L2444	Shelf front
57	860593	x	Raskant plast L=2600	Cantlist shelf front L=2600
58	324030	x	Luftspalt fronthylla	Air gap shelf front
59	323270	x	Front högtalare H	Front loudspeaker R
60	313884	x	List plast radie L=2379	List L=2379
61	316005	x	Skiva plast 295x2363x1	Plastic sheet
62	323491	x	Skåp gavel fram L1409	Cupboard cpl.
63	323669	x	Skiva skåp 1399x190	Sheet 1399x190
64	323000	x	Lucka	Door
65	860406	x	Gångjärn	Hinge
66	323002	x	Lucka	Door
67	323094	x	Hörn inredning	Corner
68	324321	x	Täckvinkel hörn inredning	Cover for corner
69	323271	x	Front högtalare V	Front loudspeaker L
70	323626	x	Skåp övre L1603	Cupboard upper L1603
71	323752	x	Värmespalt V fram	Air gap L.F.
--	315351	x	Överdrag d:o (ange färg, se tygprover)	Covering d:o (specify colour, see textiles)
72	321980	x	Front säng	Front bed
73	322513	x	Gavel säng V	Gable bed L
74	322344	x	Gavel säng H	Gable bed R
75	860590	x	List hörn L=2500	Corner strip L=2500
76	321660	x	Sängram u. ribbotten	Bed bottom without laths
77	325340	x	Ribbotten kpl.	Laths bottom cpl.
78	312046	x	Band t. ribbotten DF6366-14	Band for laths bottom
79	311985	x	Ribba sängbotten L=718 B=63	Lath bed bottom L=718 B=63
80	321983	x	List furu 17,5x55x1550	Wood lath pine 17,5x55x1550
81	320432	x	Värmespalt förl. 1200x320	Air gap 1200x320
82	321618	x	Vägg främre	Wall front
83	322160	x	Stolpe utskjut främre	Support bar
84	323617	x	Skåp övre L1680	Cupboard upper L1680
85	323620	x	Hyllpaket	Shelf
86	315194	x	Gångjärn	Hinge
87	315221	x	Skena gardin L1420	Curtain rod L1420
88	323482	x	Vägg backskåp V	Wall cupboard L
89	321620	x	Vägg bakre	Wall rear
90	309009	x	Trådback vit 227x527x85	Tray 227x527x85
91	309010	x	Trådback vit 227x527x185	Tray 227x527x185
92	315487	x	Glidlist trådback L430 D8	Sliding strip tray L430 D8
93	315488	x	Glidlist trådback L430 D14	Sliding strip tray L430 D14
94	321745	x	Hylla	Shelf
95	324080	x	Dörr 260x1850	Door 260x1850
96	314523	x	Rätningslist dörr L=1715	List L=1715
97	321688	x	Värmespalt V-bak	Air gap L rear
--	315191	x	Överdrag d:o (ange färg, se tygprover)	Covering d:o (specify colour, see textiles)
			M= Metervara T= Tillbehör	M= On the metre T= Accessory

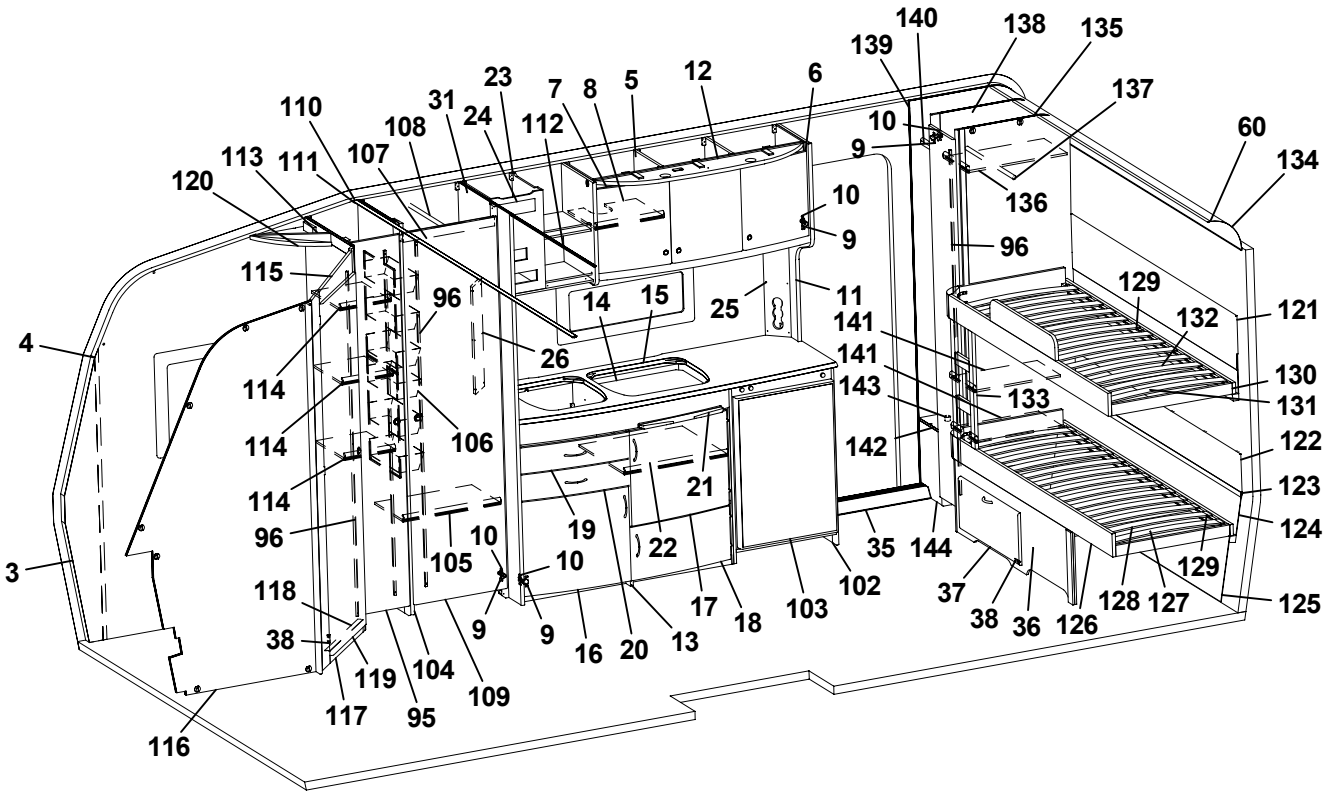
140
138
135
139
137
23
7
8
5
12
6
31
24
112
10
60
110
108
9
134
113
111
107
136
120
10
9
96
115
96
14
15
25
11
129
121
132
4
26
141
141
130
114
143
133
131
114
106
142
122
114
21
123
96
19
22
35
144
124
3
105
10
10
37
129
118
17
18
103
102
128
127
125
38
9
9
16
20
13
38
36
126
119
104
109
117
95
116

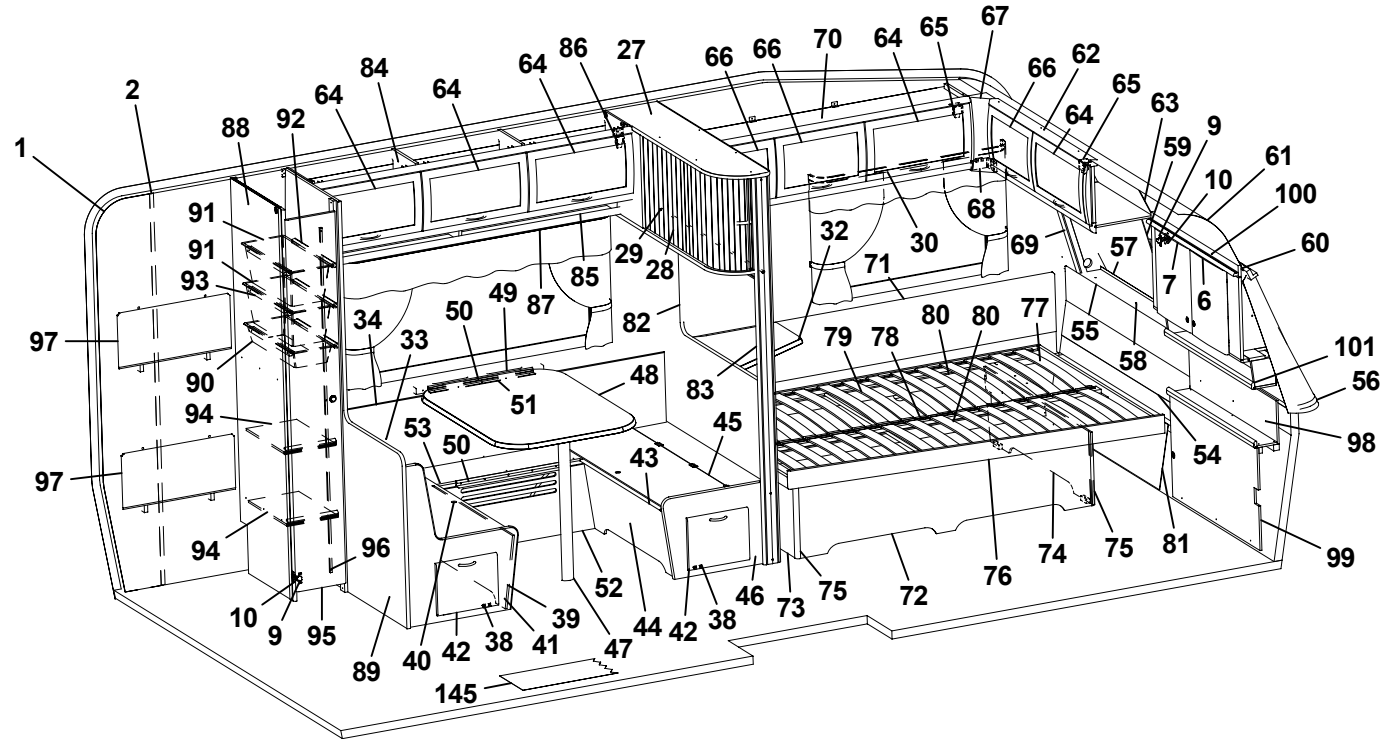
67
86
27
66
66
70
64
65
62
84
64
64
66
65
2
64
63
88
92
64
9
59
61
1
10
100
91
68
32
30
69
57
60
91
29
28
71
7
6
93
85
87
49
82
55
97
34
50
80
80
77
101
33
79
78
58
90
48
83
56
51
94
45
98
53
50
54
43
97
94
96
52
74
75
81
99
10
9
95
39
44
42
38
46
73
75
72
76
89
40
42
38
41
47
145

Pos Fig	Det. nr Part. No	Ingår Fitted	OBS!! Ange alltid årsmodell vid beställning av inredning Benämning	OBS!! Specify always year of model when ordering equipment Description
98	323759	x	Värmespalt	Air gap
99	323758	x	Front	Front
100	323757	x	Skåp tvättrum	Cupboard
101	324251	x	Hylla tvättrum	Shelf
102	321708	x	Kylskåpsbänk	Cupboard
103	320658	x	Skiva kyl 493x718x2,4	Sheet refrigerator
104	324172	x	Vägg garderob H	Wall wardrobe R
105	320792	x	Hylla	Shelf
106	312162	x	Korg garderob 330x140x520	Basket
107	320667	x	Överbit garderob	Overlap wardrobe
108	312053	x	Galgstång L=780	Clothes hanger L=780
109	320001	x	Dörr 490x1850	Door 490x1850
110	309969	x	List snäpp undre L2379	List under L2379
111	309970	x	List snäpp övre L2379	List upper L2379
112	314722	x	Skena draperi L=900	Curtain rod L=900
113	323761	x	Vägg tvättrum bakre	Wall washroom rear
114	323767	x	Hylla	Shelf
115	323762	x	Överbit tvättrum	Overlap washroom
116	323760	x	Vägg tvättrum främre	Wall washroom front
117	321060	x	Tröskel 480x60	Threshold 480x60
118	314591	x	List tröskel al. L=480	List threshold al. L=480
119	321706	x	Dörr 490x1750	Door 490x1750
120	322002	x	Ljusramp tvättrum	Light holder
121	323487	x	Värmespalt övre gavel bak	Air gap upper
--	315352	x	Överdrag d:o (ange färg, se tygprover)	Covering d:o (specify colour, see textiles)
122	323486	x	Värmespalt övre gavel bak	Air gap upper
--	315353	x	Överdrag d:o (ange färg, se tygprover)	Covering d:o (specify colour, see textiles)
123	314287	x	List plast L=2270	List plastic L=2270
124	323485	x	Värmespalt undre gavel bak	Air gap under
125	321723	x	Värmespalt förl. 2265x320	Air gap 2265x320
126	323488	x	Sängram undre u ribbotten	Bed bottom without laths
127	325493	x	Ribbotten kpl.	Laths bottom cpl.
128	311985	x	Ribba sängbotten L=718 B=63	Lath bed bottom L=718 B=63
129	312046	x	Band t. ribbotten DF6366-14	Band for laths bottom
130	323489	x	Sängram övre u ribbotten	Bed bottom without laths
131	325494	x	Ribbotten kpl.	Laths bottom cpl.
132	311985	x	Ribba sängbotten L=718 B=63	Lath bed bottom L=718 B=63
133	321685	x	Stege	Ladder
134	316005	x	Skiva plast 295x2363x1	Plastic sheet
135	323754	x	Vägg garderob H	Wall wardrobe R
136	323788	x	Hylla	Shelf
137	312053	x	Galgstång L=780	Clothes hanger L=780
138	323755	x	Vägg garderob	Wall wardrobe
139	323756	x	Vägg garderob	Wall wardrobe
140	323765	x	Hylla	Shelf
141	322360	x	Hylla	Shelf
142	323241	x	Hylla	Shelf
143	314897	x	Bussning plast Ø=29 mm	Bushing plastic Ø=29 mm
144	323766	x	Front instegsgarderob	Front
145	314659	M	Matta golv, parkett	Carpet floor, parquet
--	314664	T	Matta golv	Carpet floor
			Gardinsatser (se tygprover)	Curtain kit (see textiles)
			M= Metervara T= Tillbehör	M= On the metre T= Accessory

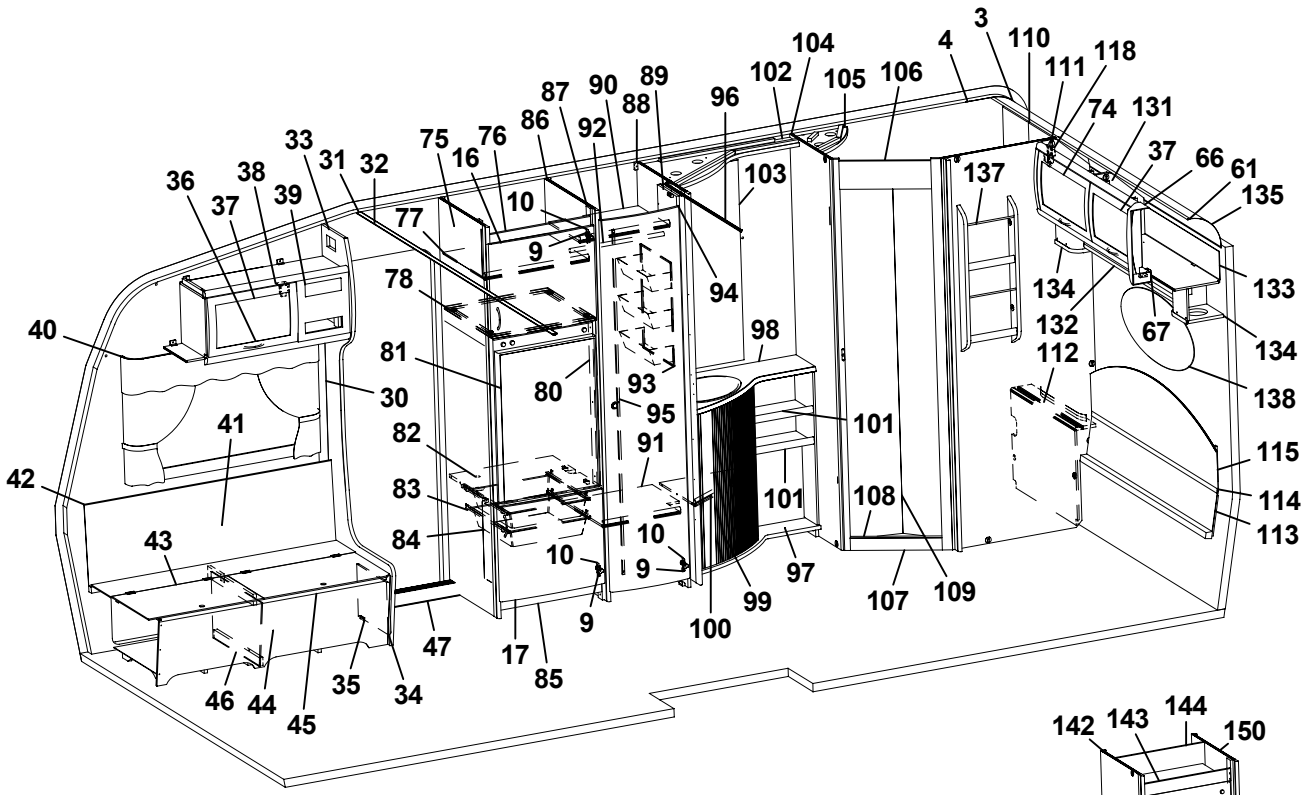
3
110
118
111
4
104
102
105
106
74
131
37
66
61
135
133
134
132
67
134
138
112
115
114
113
137
103
96
89
90
88
87
92
86
76
16
75
10
9
94
98
101
101
108
97
107
109
99
100
9
10
10
9
93
95
91
80
81
78
77
32
31
33
39
38
37
36
40
30
41
42
43
82
83
84
47
17
85
46
44
45
35
34

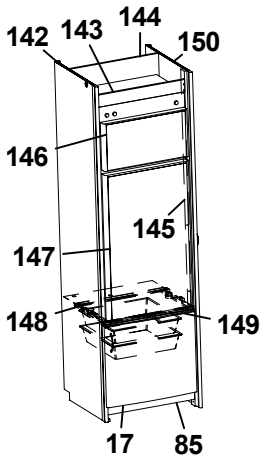
142
143
144
150
146
145
147
148
149
17
85

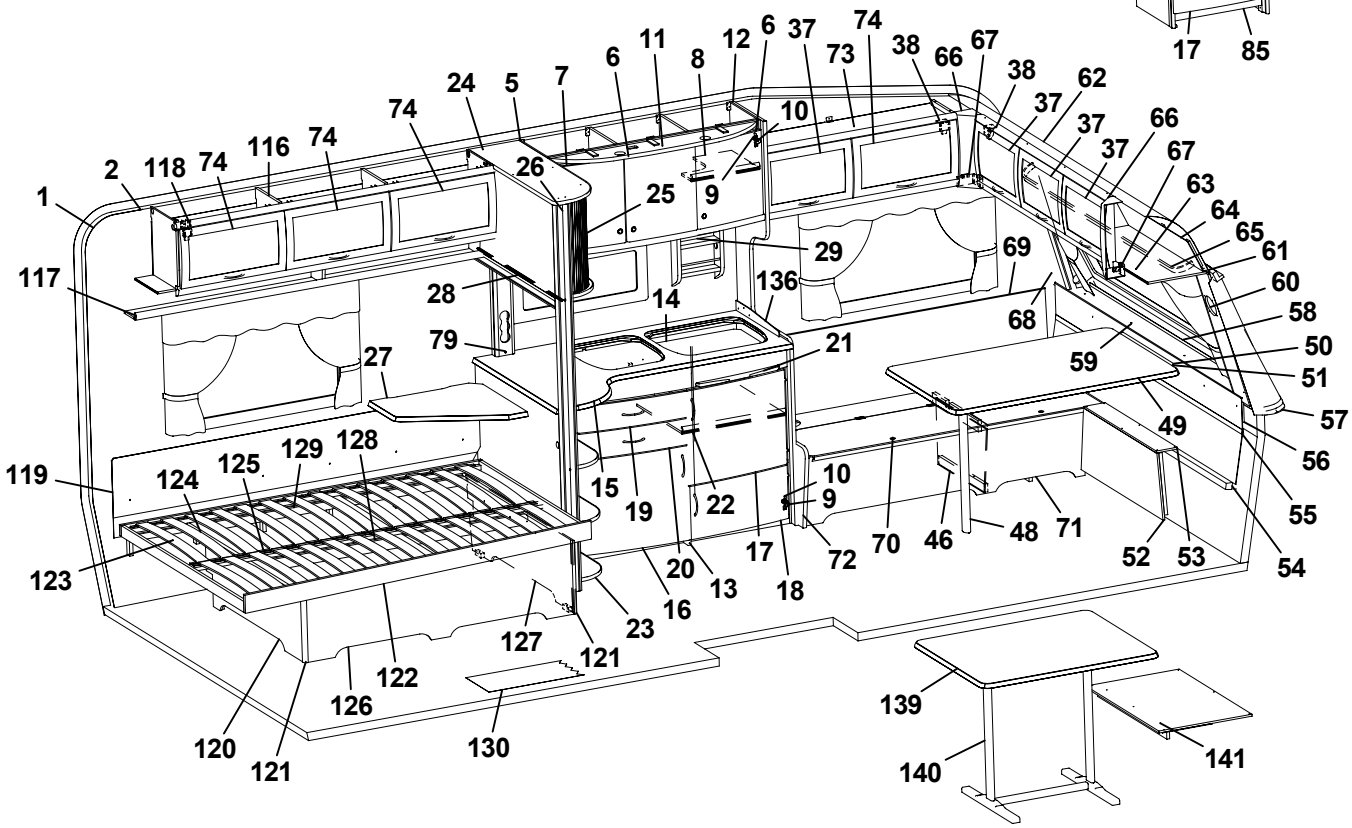
1
2
118
74
116
74
74
24
5
7
6
11
8
12
6
37
73
74
38
66
67
38
62
37
37
37
66
67
63
64
65
61
60
58
50
51
57
56
55
54
117
28
79
27
26
25
9
10
29
136
14
21
69
68
59
49
119
124
125
129
128
123
15
19
22
10
9
17
18
72
70
46
48
71
52
53
20
13
16
23
127
121
122
126
120
121
130
139
140
141

Pos Fig	Det. nr Part. No	Ingår Fitted	OBS!! Ange alltid årsmodell vid beställning av inredning Benämning	OBS!! Specify always year of model when ordering equipment Description
1	312219	M	Tapet vägg/tak	Wall paper
2	312220	x	Tejp tapet, vägg	Tape, wall paper
3	314524	M	Tapet vägg tvättrum	Wall paper, washroom
4	314344	x	Tejp tapet, vägg tvättrum 50 m/rulle	Tape, wall paper washroom 50 m/roll
5	323014	x	Skåp kök L1118 kpl.	Cupboard kitchen L1118 cpl.
6	323021	x	Lucka H 368x420	Door R 368x420
7	323020	x	Lucka V 368x420	Door L 368x420
8	323092	x	Hylla	Shelf
9	311917	x	Gångjärn	Hinge
10	312588	x	Platta gångjärn	Plate hinge
11	323401	T	Ljusramp köksskåp	Light holder
12	323439	x	Vägg vid diskbänk	Wall
13	323447	x	Diskbänk kpl. m. skiva/luckor/lådor	Kitchen sink with board and doors/drawers
14	401328	x	Plåt under spis	Plate cover under fireplace
15	323219	x	Skiva diskbänk	Board
16	323504	x	Lucka V 550x470	Door L 550x470
17	323503	x	Lucka H 550x470	Door R 550x470
18	323510	x	Lucka H 550x265	Door R 550x265
19	323505	x	Låda diskbänk kpl.	Drawer cpl
20	323506	x	Låda diskbänk kpl.	Drawer cpl.
21	323412	x	Skärbräda	Cutting board
22	320460	x	Hylla övre	Shelf upper
23	320482	x	Utskjut diskbänk	Projection kitchen sink
24	323070	x	Skåp utskjut köksskåp	Cupboard projection
25	320037	x	Jalusi	Jalousie
26	323442	x	Stolpe utskjut	Support bar
27	323232	x	Skiva TV-hylla 580x535	Board
28	314722	x	Skena draperi L=900	Curtain rod L900
29	321999	x	Kryddhylla	Spice shelf
30	504400	x	List täck el-kabel B=44 L=2000	Cover strip B=44 L=2000
31	309969	x	List snäpp undre L2379	List under L2379
32	309970	x	List snäpp övre L2379	List upper L2379
33	323122	x	Stolpe först. L1922 kpl. m. lucka	Support bar cpl with door
34	320005	x	Lucka	Door
35	312589	x	Gångjärn	Hinge
36	323268	x	Skåp övre elc. L848	Cupboard upper L848
37	323002	x	Lucka	Door
38	860406	x	Gångjärn	Hinge
39	312404	x	Täckfront radio 189x62	Cover radio
40	315220	x	Skena gardin L1020	Curtain rod L1020
41	323184	x	Värmespalt H fram	Air gap R.F.
42	860423	M	List kant U-gap ljusbrun	Strip, light brown
43	323178	x	Lock bäddlåda H F	Cover bed box R.F.
44	323174	x	Front bäddlåda H F (utan lastlucka)	Front bed box R.F. (without loading hatch)
--	324422	T	Front bäddlåda H F (med lastlucka)	Front bed box R.F. (with loading hatch)
45	860562	x	List bädd	List bed plastic
46	312825	x	Stöd bäddlåda HF	Support bed box R.F.
47	314687	x	Tröskel aluminium L=850	Threshold aluminum L=850
48	320711	x	Bordsben fällbart H=730	Table leg H=730
49	323221	x	Bordsskiva 776x1200	Table top 776x1200
			M= Metervara T= Tillbehör	M= On the metre T= Accessory

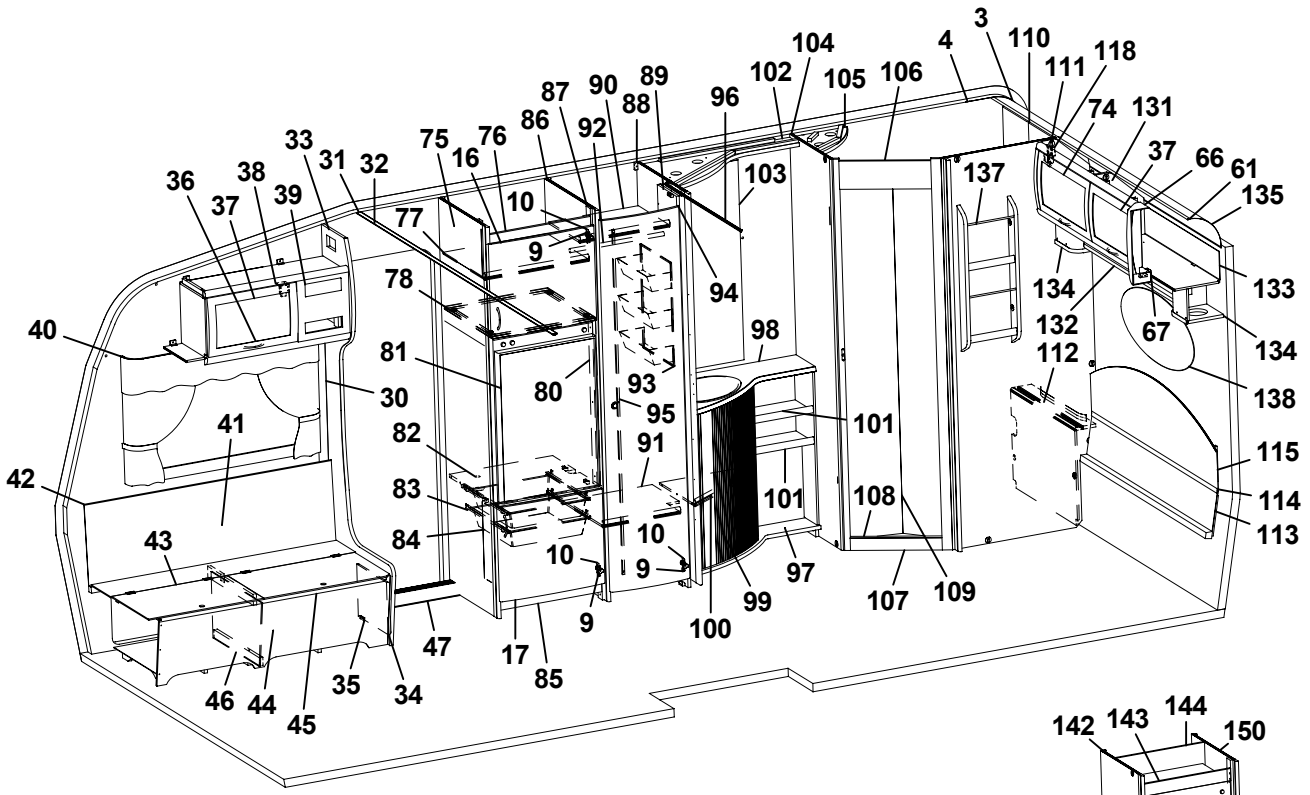
1 2 3 4 5 6 7 8 9 10 11 12 13 14 15 16 17 18 19 20 21 22 23 24 25 26 27 28 29 30 31 32 33 34 35 36 37 38 39 40 41 42 43 44 45 46 47 48 49 50 51 52 53 54 55 56 57 58 59 60 61 62 63 64 65 66 67 68 69 70 71 72 73 74 75 76 77 78 79 80 81 82 83 84 85 86 87 88 89 90 91 92 93 94 95 96 97 98 99 100 101 102 103 104 105 106 107 108 109 110 111 112 113 114 115 116 117 118 119 120 121 122 123 124 125 126 127 128 129 130 131 132 133 134 135 136 137 138 139 140 141 142 143 144 145 146 147 148 149 150

Pos Fig	Det. nr Part. No	Ingår Fitted	OBS!! Ange alltid årsmodell vid beställning av inredning Benämning	OBS!! Specify always year of model when ordering equipment Description
50	300108	x	List bord väggdel L550	List wall
51	300420	x	List upphäng bordsdel L550	List board
52	323182	x	Front bäddlåda gavel (2 st när lastl. mont.)	Front bed box gable (2 pcs in loading hatch)
53	323802	x	Skiva gavel 776x110	Sheet gable
54	323861	x	Värmespalt nedre gavel fram	Air gap under
55	314287	x	List plast L=2270	List plastic L=2270
56	323860	x	Värmespalt övre gavel fram	Air gap upper
57	323936	x	Hylla front L2204	Shelf front
58	860593	x	Raskant plast L=2600	Cantlist shelf front L=2600
59	324023	x	Luftspalt fronthylla	Air gap shelf front
60	323270	x	Front högtalare H	Front loudspeaker R
61	313884	x	List plast radie L=2379	List L=2379
62	316005	x	Skiva plast 295x2363x1	Plastic sheet
63	323362	x	Skåp gavel fram L2115	Cupboard L2115
64	323672	x	Skiva skåp 2095x180	Sheet 2095x180
65	315222	x	Skena gardin L1720	Curtain rod L1720
66	323094	x	Hörn inredning	Corner
67	324321	x	Täckvinkel hörn inredning	Cover for corner
68	323271	x	Front högtalare V	Front loudspeaker L
69	323186	x	Värmespalt V fram	Air gap L.F.
70	323179	x	Lock bäddlåda V F	Cover bed box L.F.
71	323176	x	Front bäddlåda V F (utan lastlucka)	Front bed box L.F. (without loading hatch)
--	324426	T	Front bäddlåda V F (med lastlucka)	Front bed box L.F. (with loading hatch)
72	323449	x	Gavel bäddlåda V F	Gable bed box L.F.
73	323045	x	Skåp övre L1034	Cupboard upper L1034
74	323000	x	Lucka	Door
75	323603	x	Vägg kyl V	Wall cupboard L
76	321395	x	Front kylskåpsskåp	Front
77	321366	x	Hylla skåp o. kyl	Shelf
78	320656	x	Hylla över kyl	Shelf over refrigerator
79	320617	x	Front el-uttag	Front outlet
80	321824	x	List gard.vägg 821x45	List 821x45
81	320658	x	Skiva kyl 493x718	Sheet refrigerator
82	321825	x	Hylla under kyl	Shelf under refrigerator
83	312712	x	Glidlist trådback (säljes i par)	Sliding strip tray (pair)
84	310325	x	Trådback vit 427x427x85	Tray 427x427x85
85	320657	x	Front skåp under kyl	Front cupboard
86	323569	x	Vägg kyl H	Wall cupboard R
87	323612	x	List 543x45	List 543x45
88	320525	x	Vägg garderob H	Wall wardrobe R
89	323114	x	Nisch vikdörr	Niche folding door
90	323116	x	Hylla övre garderob	Shelf wardrobe upper
91	323119	x	Hylla nedre garderob	Shelf wardrobe under
92	312053	x	Galgstång L=780	Clothes hanger L=780
93	312162	x	Korg garderob 330x140x520	Basket
94	321519	x	Dörr 415x1850	Door 415x1850
95	314523	x	Rätningslist dörr L=1715	List L=1715
96	314917	x	Skena draperi L=1190	Curtain rod L=1190
97	323188	x	Skåp tvättrum kpl. m. skiva/jalusi	Cupboard wash basin cpl. with board/jalousie
98	323189	x	Skiva skåp tv.ställ 790x514	Board cupboard wash basin
99	320243	x	Jalusi skåp tvättställ	Jalousie
100	320253	x	Hylla	Shelf
101	323191	x	Hylla	Shelf
102	323197	x	Ljusramp tvättrum	Light holder
103	314689	x	Spegel 515x995x3	Mirror 515x995x3
			M= Metervara T= Tillbehör	M= On the metre T= Accessory

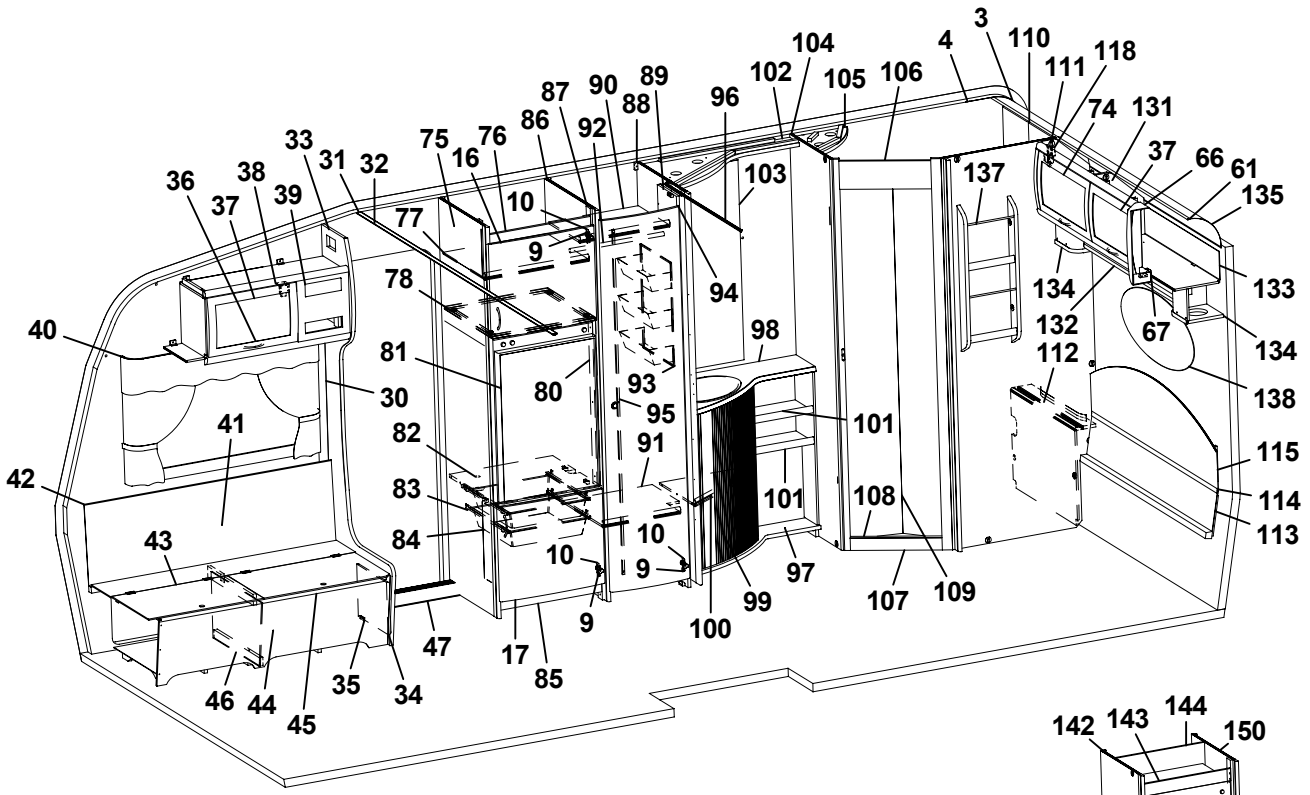
1 2 3 4 5 6 7 8 9 10 11 12 13 14 15 16 17 18 19 20 21 22 23 24 25 26 27 28 29 30 31 32 33 34 35 36 37 38 39 40 41 42 43 44 45 46 47 48 49 50 51 52 53 54 55 56 57 58 59 60 61 62 63 64 65 66 67 68 69 70 71 72 73 74 75 76 77 78 79 80 81 82 83 84 85 86 87 88 89 90 91 92 93 94 95 96 97 98 99 100 101 102 103 104 105 106 107 108 109 110 111 112 113 114 115 116 117 118 119 120 121 122 123 124 125 126 127 128 129 130 131 132 133 134 135 136 137 138 139 140 141 142 143 144 145 146 147 148 149 150

Pos Fig	Det. nr Part. No	Ingår Fitted	OBS!! Ange alltid årsmodell vid beställning av inredning Benämning	OBS!! Specify always year of model when ordering equipment Description
104	323771	x	Vägg tvättrum främre	Wall washroom
105	320892	x	Ljusramp tvättrum	Light holder
106	321827	x	Överbit tvättrum	Overlap washroom
107	320490	x	Tröskel tvättrum	Threshold washroom
108	314510	x	List tröskel al. L=435	List threshold al. L=435
109	313630	x	Vikdörr	Folding door
110	323914	x	Skåp tvättrum L688	Cupboard
111	323769	x	Vägg tvättrum bakre	Wall washroom rear
112	323976	x	Front tvättrum	Front washroom
113	323865	x	Värmespalt nedre gavel bak	Air gap under
114	314287	x	List plast L=2270	List plastic L=2270
115	323784	x	Värmespalt övre gavel bak	Air gap upper
--	315354	x	Överdrag d:o (ange färg, se tygprover)	Covering d:o (specify colour, see textiles)
116	323046	x	Skåp övre L1674	Cupboard upper L1674
117	323082	x	Hyllpaket	Shelf
118	315194	x	Gångjärn	Hinge
119	312006	x	Värmespalt V-H bak	Air gap L-R rear
--	313114	x	Överdrag d:o (ange färg, se tygprover)	Covering d:o (specify colour, see textiles)
120	322346	x	Gavel säng V	Gable bed L
121	860590	x	List hörn L=2500	Corner strip L=2500
122	324035	x	Sängram u. ribbotten	Bed bottom without laths
123	325343	x	Ribbotten kpl.	Laths bottom cpl.
124	311985	x	Ribba sängbotten L=718 B=63	Lath bed bottom L=718 B=63
125	312046	x	Band t. ribbotten DF6366-14	Band for laths bottom
126	323282	x	Front säng	Front bed
127	322344	x	Gavel säng H	Gable bed R
128	315203	x	Regel 17,5x55x1415	Wood lath pine 17,5x55x1415
129	315204	x	Regel 17,5x40x1415	Wood lath pine 17,5x40x11415
130	314659	M	Matta golv, parkett	Carpet floor, parquet
--	314664	T	Matta golv	Carpet floor
131	323461	x	Skåp gavel bak V L1410	Cupboard gable L1410
132	323466	x	Hyllpaket	Shelf
133	323469	x	Skiva skåp 1400x140	Sheet 1400x140
134	323047	x	Högtalarlåda	Box loudspeaker
135	316005	x	Skiva plast 295x2363x1	Plastic sheet
136	401476	x	Flamskydd	Flame guard
137	320316	x	Tidningshylla 280x720 kpl	Newspaper shelf
138	313449	x	Spegel oval 800x350x3	Mirror 800x350x3
139	323225	T	Bordsskiva 776x940	Table top 776x940
--	323224	T	Bordsskiva 750x1000	Table top 750x1000
140	313185	T	Bordsstativ	Table stand
141	323208	T	Skiva rundsittgrupp	Sheet seat
142	323605	T	Vägg kyl V	Wall cupboard L
143	324067	T	Front kylskåpsskåp	Front cupboard
144	323611	T	Bakstycke kyl	Back cupboard
145	323613	T	List folierad L=1365	List L=1365
146	320577	T	Skiva frys 483x265	Sheet freezer
147	320578	T	Skiva kyl 483x833	Sheet refrigerator
148	320666	T	Hylla under kyl	Shelf under refrigerator
149	321826	T	Front hylla	Front
150	323573	T	Vägg kyl H	Wall cupboard R
			Gardinsatser (se tygprover)	Curtain kit (see textiles)
			M= Metervara T= Tillbehör	M= On the metre T= Accessory

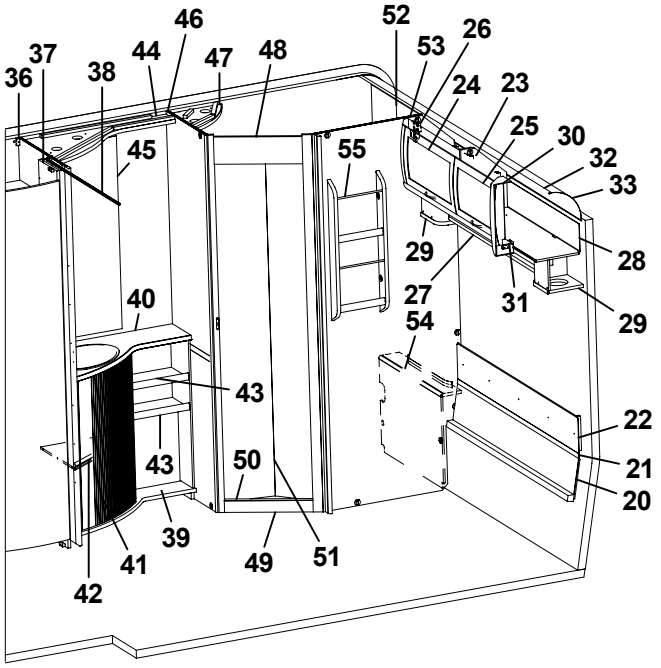
46
52
37
53
26
36
44
47
48
24
23
38
25
30
45
55
32
33
29
28
27
31
29
40
54
43
22
21
43
50
20
39
41
49
51
42

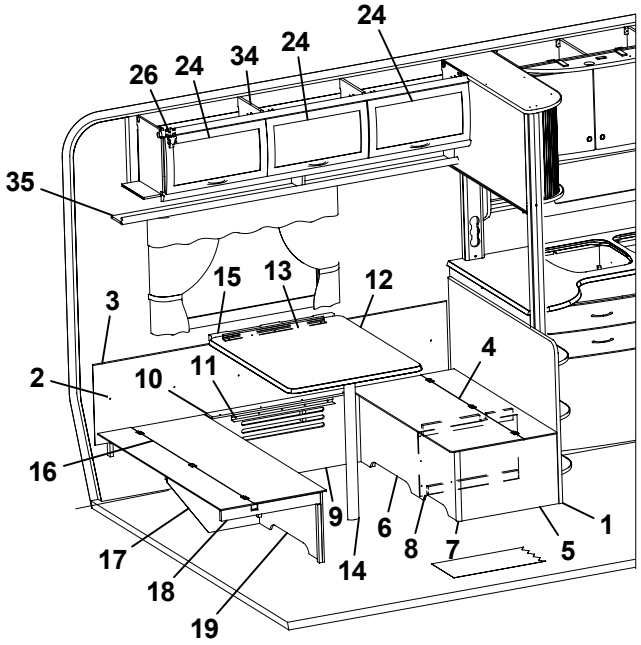
24
26
24
34
24
35
15
13
12
3
4
2
10
11
16
9
6
1
17
8
7
5
14
18
19

Pos Fig	Det. nr Part. No	Ingår Fitted	OBS!! Ange alltid årsmodell vid beställning av inredning Benämning	OBS!! Specify always year of model when ordering equipment Description
1	321336	x	Vägg vid bäddlåda	Wall by bed box
2	321340	x	Värmespalt V-bak	Air gap L rear
3	860423	M	List kant U-gap ljusbrun	Strip, light brown
4	321335	x	Lock bäddlåda	Cover bed box
5	320771	x	Gavel bäddlåda	Gable bed box
6	321333	x	Front bäddlåda	Front bed box
7	860590	x	List hörn L=2500	Corner strip L=2500
8	321345	x	Stöd bäddlåda	Support bed box
9	324101	x	Front bäddlåda	Front bed box
10	323373	x	Lock front bäddlåda HB	Cover front bed box R.R.
11	300108	x	List bord väggdel L550	List wall
12	323226	x	Bordsskiva 740x940	Table top 740x940
13	300420	x	List upphäng bordsdel L550	List board
14	320711	x	Bordsben fällbart H=730	Table leg H=730
15	312314	x	Fästregel bord	Bracket
16	324160	x	Lock bäddlåda	Cover bed box
17	321329	x	Stöd bäddlåda	Support bed box
18	660470	x	List 17,5x55x540	List 17,5x55x540
19	324162	x	Front bäddlåda	Front bed box
20	323865	x	Värmespalt nedre gavel bak	Air gap under
21	314287	x	List plast L=2270	List plastic L=2270
22	324161	x	Värmespalt övre gavel bak	Air gap upper
23	323461	x	Skåp gavel bak V L1410	Cupboard upper L1410
24	323000	x	Lucka	Door
25	323002	x	Lucka	Door
26	315194	x	Gångjärn	Hinge
27	323466	x	Hyllpaket	Shelf
28	323469	x	Skiva skåp 1400x140	Sheet 1400x140
29	323047	x	Högtalarlåda	Box loudspeaker
30	323094	x	Hörn inredning	Corner
31	324321	x	Täckvinkel hörn inredning	Cover for corner
32	313884	x	List plast radie L=2379	List L=2379
33	316005	x	Skiva plast 295x2363x1	Plastic sheet 295x2363x1
34	323046	x	Skåp övre L1674	Cupboard upper L1674
35	323082	x	Hyllpaket	Shelf
36	320525	x	Vägg garderob H	Wall wardrobe R
37	323114	x	Nisch vikdörr	Niche folding door
38	314917	x	Skena draperi L=1190	Curtain rod L=1190
39	323188	x	Skåp tvättrum kpl. m. skiva/jalusi	Cupboard wash basin cpl. with board/jalousie
40	323189	x	Skiva skåp tv.ställ 790x514	Board cupboard wash basin
41	320243	x	Jalusi skåp tvättställ	Jalousie
42	320253	x	Hylla	Shelf
43	323191	x	Hylla	Shelf
44	323197	x	Ljusramp tvättrum	Light holder
45	314689	x	Spegel 515x995x3	Mirror 515x995x3
46	323771	x	Vägg tvättrum främre	Wall washroom front
47	320892	x	Ljusramp tvättrum	Light holder
48	321827	x	Överbit tvättrum	Overlap washroom
49	320490	x	Tröskel tvättrum	Threshold washroom
50	314510	x	List tröskel al. L=435	List threshold al. L=435
51	313630	x	Vikdörr	Folding door
52	323914	x	Skåp tvättrum L688	Cupboard
53	323769	x	Vägg tvättrum bakre	Wall washroom rear
54	323976	x	Front tvättrum	Front washroom
55	320316	x	Tidningshylla 280x720 kpl	Newspaper shelf
			M= Metervara T= Tillbehör	M= On the metre T= Accessory

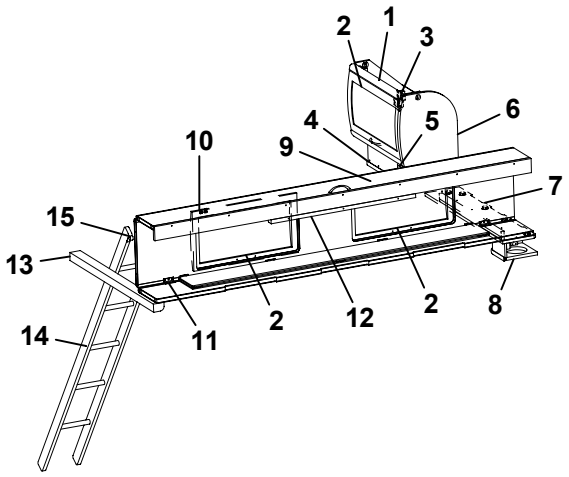
2
1
3
4
5
6
10
9
7
15
13
14
11
2
12
2
8

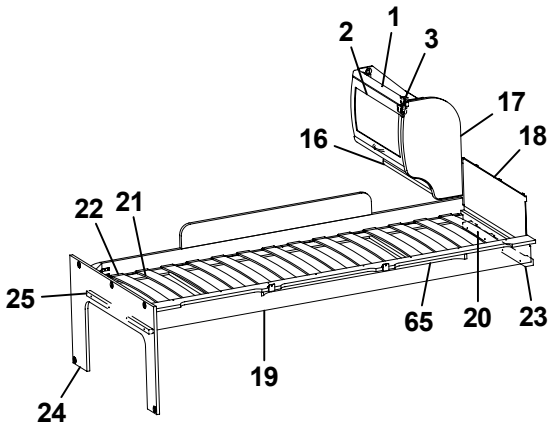
2
1
3
17
16
18
22
21
25
65
20
23
19
24

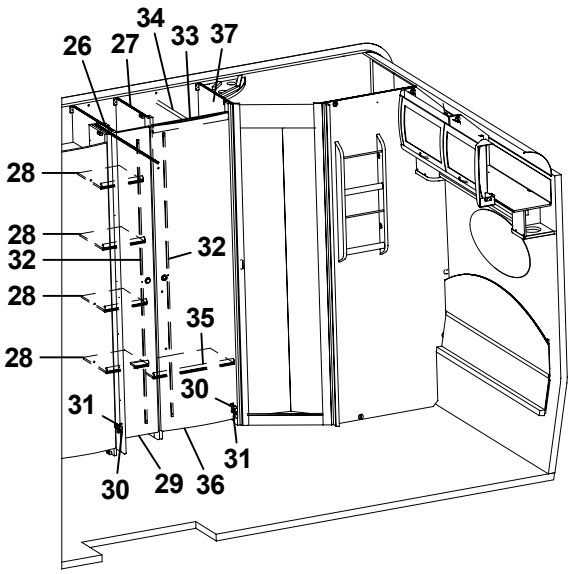
26
27
34
33
37
28
28
32
32
28
35
28
31
30
31
30
29
36

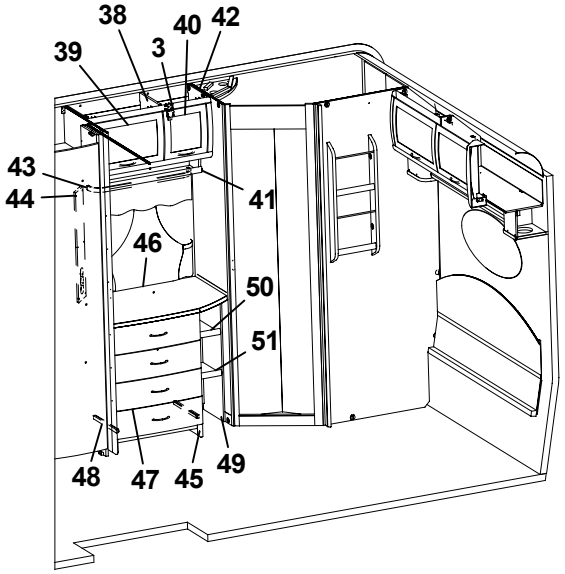
38
39
3
40
42
43
44
41
46
50
51
48
47
45
49

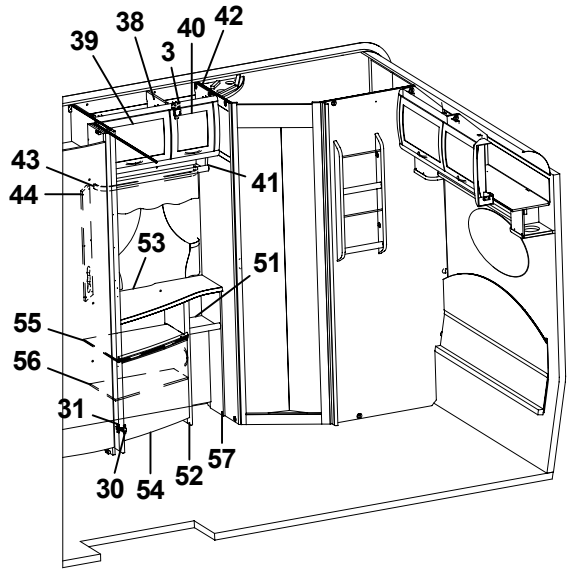
39
38
3
40
42
43
44
41
53
51
55
56
31
30
54
52
57

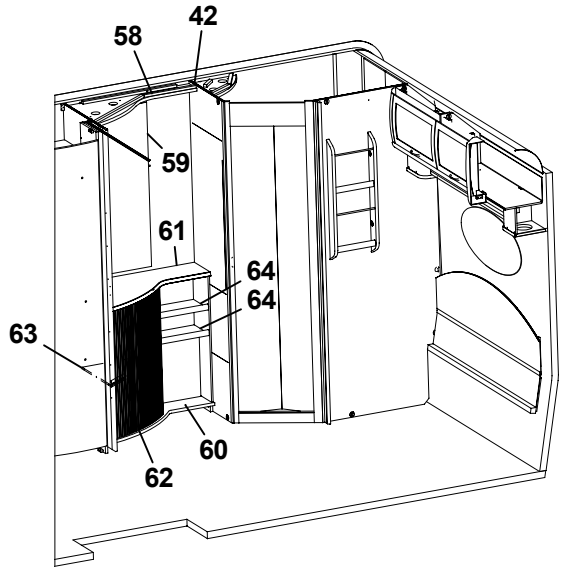
58
42
59
61
64
64
63
60
62

Pos Fig	Det. nr Part. No	Ingår Fitted	OBS!! Ange alltid årsmodell vid beställning av inredning Benämning	OBS!! Specify always year of model when ordering equipment Description
1	323884	x	Skåp gavel bak L560	Cupboard gable L560
2	323000	x	Lucka	Door
3	315194	x	Gångjärn	Hinge
4	323047	x	Högtalarlåda	Box loudspeaker
5	324120	x	Hyllpaket	Shelf
6	324047	x	Gavel rundad	Gable
7	324051	x	Hylla gavel bak 835x180	Shelf gable rear
8	324111	x	Högtalarlåda	Box loudspeaker
9	313817	x	Överbäddskåp L1980	Upper bed L1980
10	860402	x	Gångjärn	Hinge
11	860405	x	Gångjärn	Hinge
12	312233	x	Regel Låsning	Lock bar
13	313780	x	Bärregel 900x55x40	Bearing rail 900x55x40
14	312613	T	Stege ö-bäddsskåp 201x1800 kpl.	Ladder upper bed 201x1800 cpl.
15	860426	T	Krok t. stege	Hook for ladder
16	323888	x	Hyllpaket	Shelf
17	323657	x	Gavel rundad	Gable
18	321209	x	Värmespalt gavel	Air gap gable
--	314631	x	Överdrag d:o (ange färg, se tygprover)	Covering d:o (specify colour, see textiles)
19	323797	x	Sängram vån.säng V u. ribbotten	Bed bottom L without laths
20	325430	x	Ribbotten kpl.	Laths bottom cpl.
21	311985	x	Ribba sängbotten L=718 B=63	Lath bed bottom L=718 B=63
22	312046	x	Band t. ribbotten DF6366-14	Band for laths bottom
23	324117	x	Bärregel	Bearing rail
24	324299	x	Skiva fast bädd CTH	Sheet upper bed
25	312313	x	Bärregel	Bearing rail
26	320668	x	List folierad L=1948	Strip L=1948
27	323697	x	Vägg garderob H	Wall wardrobe R
28	323728	x	Hylla backskåp	Shelf
29	324080	x	Dörr 260x1850	Door 260x1850
30	311917	x	Gångjärn	Hinge
31	312588	x	Platta gångjärn	Plate hinge
32	314523	x	Rätningslist dörr L=1715	List L=1715
33	320667	x	Överbit garderob	Overlap wardrobe
34	312053	x	Galgstång L=780	Clothes hanger L=780
35	320792	x	Hylla	Shelf
36	321518	x	Dörr 490x1850	Door 490x1850
37	323821	x	Vägg tvättrum främre	Wall washroom
38	323803	x	Skåp övre L790	Cupboard upper L790
39	323002	x	Lucka	Door
40	323001	x	Lucka	Door
41	323810	x	Hyllpaket	Shelf
42	323771	x	Vägg tvättrum främre	Wall washroom
43	315446	x	Skena gardin L 650	Curtain rod L 650
44	320624	x	Front el-uttag	Front outlet
45	323539	x	Byrå kpl. u. skiva	Chest of drawers without board
46	324081	x	Skiva byrå 790x549/423	Board
47	323541	x	Låda byrå	Drawer
48	315215	x	Glidskena låda (säljes i par)	Sliding strip drawer (pair)
49	324082	x	Hylla vid byrå CTH(i) kpl.	Shelf cpl.
			T= Tillbehör	T= Accessory

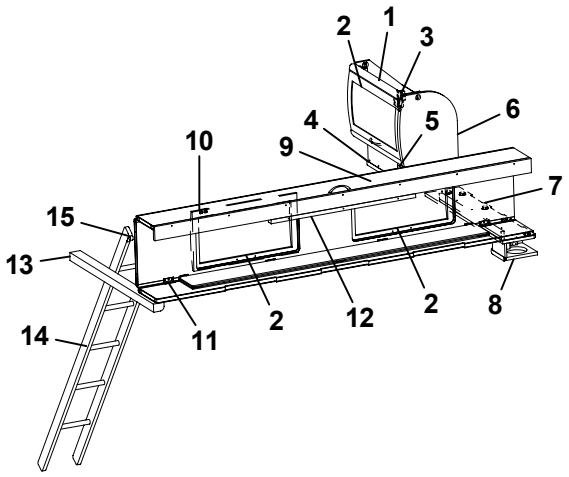
2
1
3
4
5
6
10
9
7
15
13
14
11
2
12
2
8

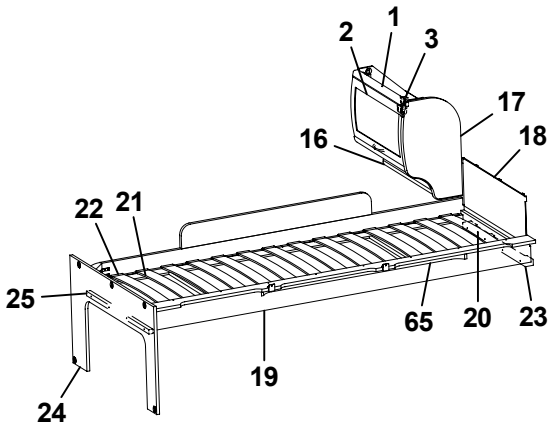
2
1
3
17
16
18
22
21
25
65
20
23
19
24

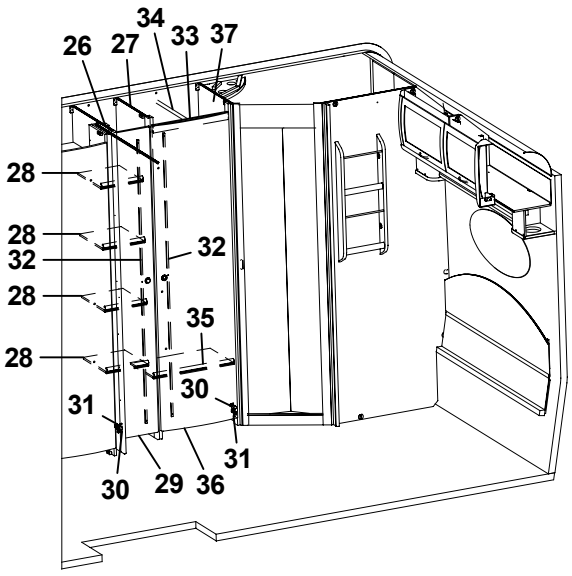
26
27
34
33
37
28
28
32
32
28
35
28
31
30
31
30
29
36

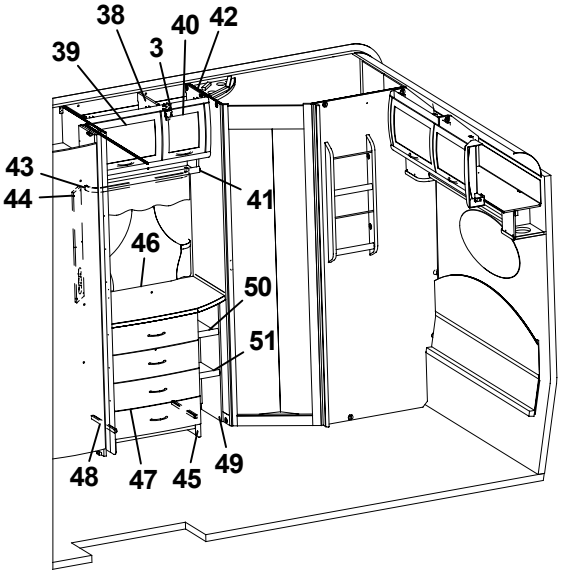
38
39
3
40
42
43
44
41
46
50
51
48
47
45
49

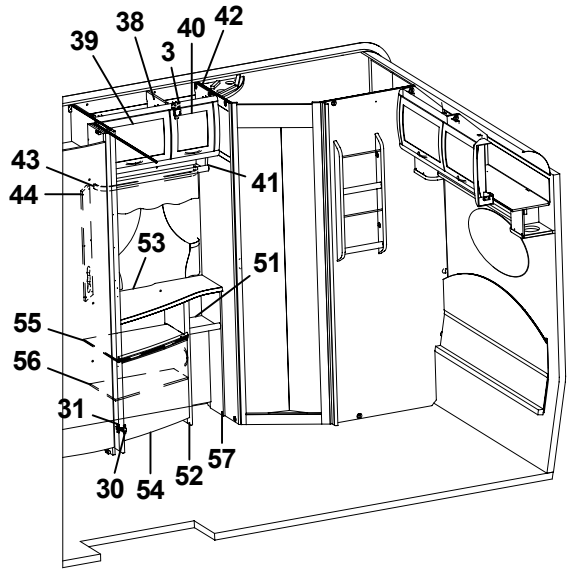
39
38
3
40
42
43
44
41
53
51
55
56
31
30
54
52
57

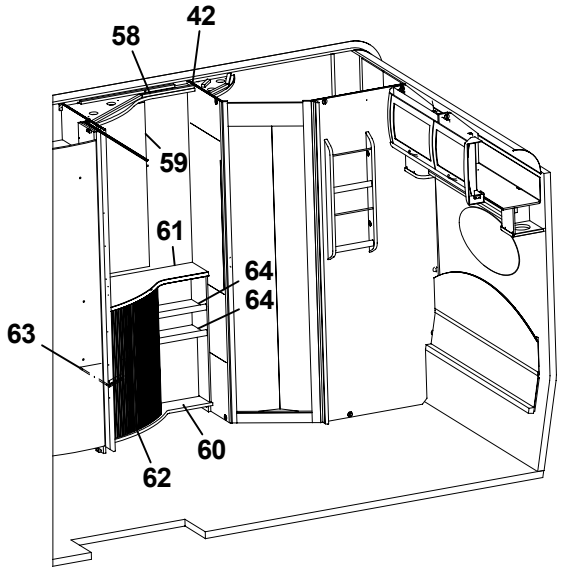
58
42
59
61
64
64
63
60
62

Pos Fig	Det. nr Part. No	Ingår Fitted	OBS!! Ange alltid årsmodell vid beställning av inredning Benämning	OBS!! Specify always year of model when ordering equipment Description
50	324084	x	Hylla övre	Shelf upper
51	323814	x	Hylla undre	Shelf under
52	323317	x	TV-bänk kpl. u. skiva	TV-bench cpl. without board
53	323804	x	Skiva TV-bänk 790x515/270	Board 490x515/270
54	323504	x	Lucka V 550x470	Door L 550x470
55	323320	x	Hylla övre	Shelf upper
56	323321	x	Hylla undre	Shelf under
57	323805	x	Hylla vid TV-bänk CTH(i) kpl.	Shelf cpl.
58	323197	x	Ljusramp tvättrum	Light holder
59	314689	x	Spegel 515x995x3	Mirror 515x995x3
60	324210	x	Skåp smink kpl. m skiva/jalusi	Cupboard cpl. with board/jalousie
61	324400	x	Skiva sminkbord 790x514	Board
62	320243	x	Jalusi skåp tvättställ	Jalousie
63	320253	x	Hylla	Shelf
64	323191	x	Hylla	Shelf
65	315447	x	Skena gardin L1080	Curtain rod L1080

T= Tillbehör

T= Accessory

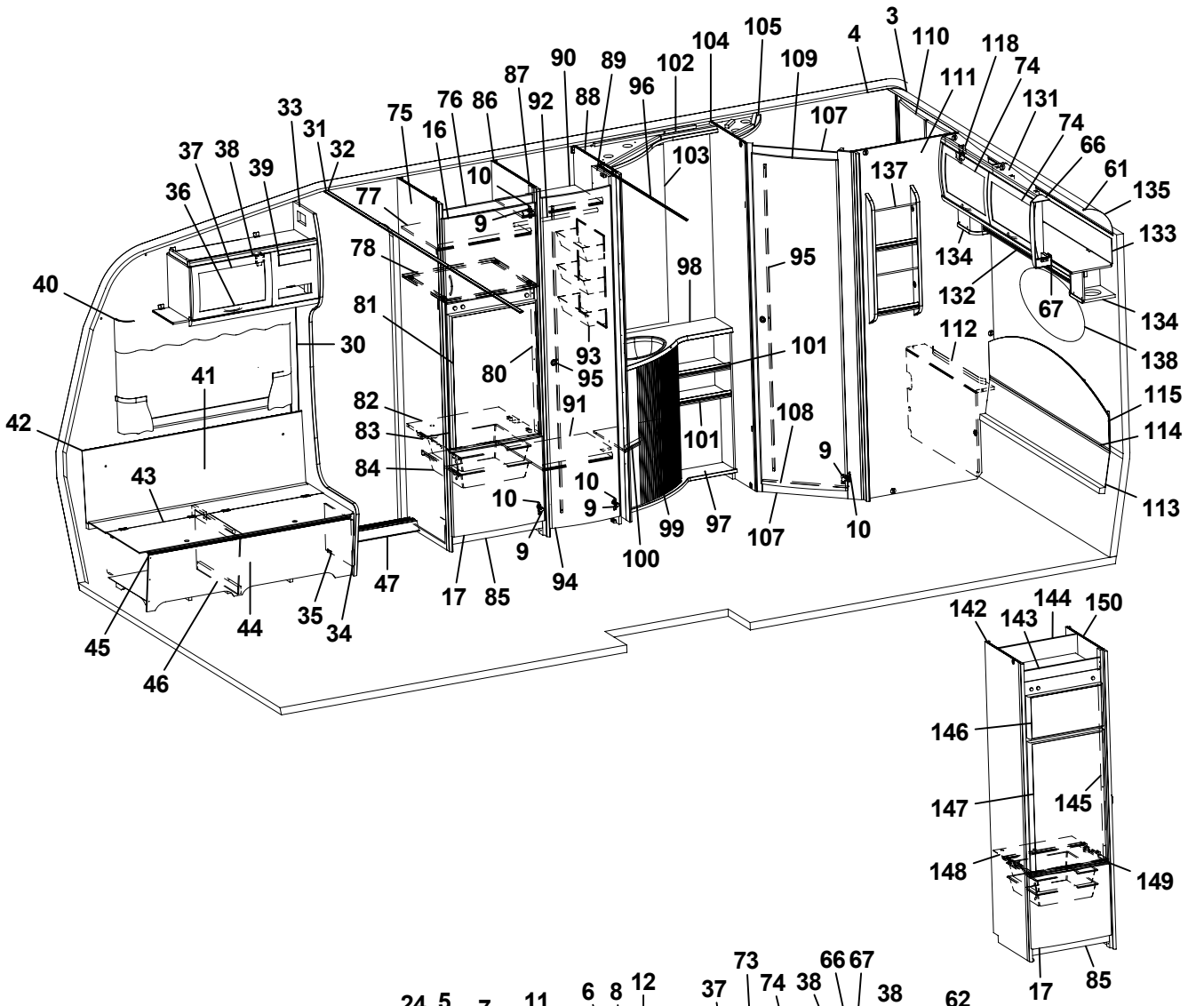
1 2 3 4 5 6 7 8 9 10 11 12 13 14 15 16 17 18 19 20 21 22 23 24 25 26 27 28 29 30 31 32 33 34 35 36 37 38 39 40 41 42 43 44 45 46 47 48 49 52 53 54 55 56 57 58 59 60 61 62 63 64 65 66 67 68 69 70 71 72 73 74 75 76 77 78 79 80 81 82 83 84 85 86 87 88 89 90 91 92 93 94 95 96 97 98 99 100 101 102 103 104 105 107 108 109 110 111 112 113 114 115 116 117 118 119 120 121 122 123 124 125 126 127 128 129 130 131 132 133 134 135 136 137 138 142 143 144 145 146 147 148 149 150

Pos Fig	Det. nr Part. No	Ingår Fitted	OBS!! Ange alltid årsmodell vid beställning av inredning Benämning	OBS!! Specify always year of model when ordering equipment Description
1	312219	M	Tapet vägg/tak	Wall paper
2	312220	x	Tejp tapet, vägg	Tape, wall paper
3	314524	M	Tapet vägg tvättrum	Wall paper, washroom
4	314344	x	Tejp tapet, vägg tvättrum 50 m/rulle	Tape, wall paper washroom 50 m/roll
5	323014	x	Skåp kök L1118 kpl.	Cupboard kitchen L1118 cpl.
6	323021	x	Lucka H 368x420	Door R 368x420
7	323020	x	Lucka V 368x420	Door L 368x420
8	323092	x	Hylla	Shelf
9	311917	x	Gångjärn	Hinge
10	312588	x	Platta gångjärn	Plate hinge
11	323401	x	Ljusramp köksskåp	Light holder
12	323439	x	Vägg vid diskbänk	Wall
13	323447	x	Diskbänk kpl. m. skiva/luckor/lådor	Kitchen sink with board and doors/drawers
14	401328	x	Plåt under spis	Plate cover under fireplace
15	323219	x	Skiva diskbänk	Board
16	323504	x	Lucka V 550x470	Door L 550x470
17	323503	x	Lucka H 550x470	Door R 550x470
18	323510	x	Lucka H 550x265	Door R 550x265
19	323505	x	Låda diskbänk kpl.	Drawer cpl
20	323506	x	Låda diskbänk kpl.	Drawer cpl.
21	323412	x	Skärbräda	Cutting board
22	320460	x	Hylla övre	Shelf upper
23	320482	x	Utskjut diskbänk	Projection kitchen sink
24	323070	x	Skåp utskjut köksskåp	Cupboard projection
25	320037	x	Jalusi	Jalousie
26	323442	x	Stolpe utskjut	Support bar
27	323232	x	Skiva TV-hylla 580x535	Board
28	314722	x	Skena draperi L=900	Curtain rod L900
29	321999	x	Kryddhylla	Spice shelf
30	504400	x	List täck el-kabel B=44 L=2000	Cover strip B=44 L=2000
31	309969	x	List snäpp undre L2379	List under L2379
32	309970	x	List snäpp övre L2379	List upper L2379
33	323122	x	Stolpe först. L1922 kpl. m. lucka	Support bar cpl with door
34	320005	x	Lucka	Door
35	312589	x	Gångjärn	Hinge
36	323268	x	Skåp övre elc. L848	Cupboard upper L848
37	323002	x	Lucka	Door
38	860406	x	Gångjärn	Hinge
39	312404	x	Täckfront radio 189x62	Cover radio
40	315220	x	Skena gardin L1020	Curtain rod L1020
41	323184	x	Värmespalt H fram	Air gap R.F.
42	860423	M	List kant U-gap ljusbrun	Strip, light brown
43	323178	x	Lock bäddlåda H F	Cover bed box R.F.
44	323174	x	Front bäddlåda H F (utan lastlucka)	Front bed box R.F. (without loading hatch)
--	324422	T	Front bäddlåda H F (med lastlucka)	Front bed box R.F. (with loading hatch)
45	860562	x	List bädd	List bed plastic
46	312825	x	Stöd bäddlåda HF	Support bed box R.F.
47	314687	x	Tröskel aluminium L=850	Threshold aluminum L=850
48	313185	x	Bordsstativ	Table stand
49	323222	x	Bordsskiva 940x1026	Table top 940x1026
			M= Metervara T= Tillbehör	M= On the metre T= Accessory

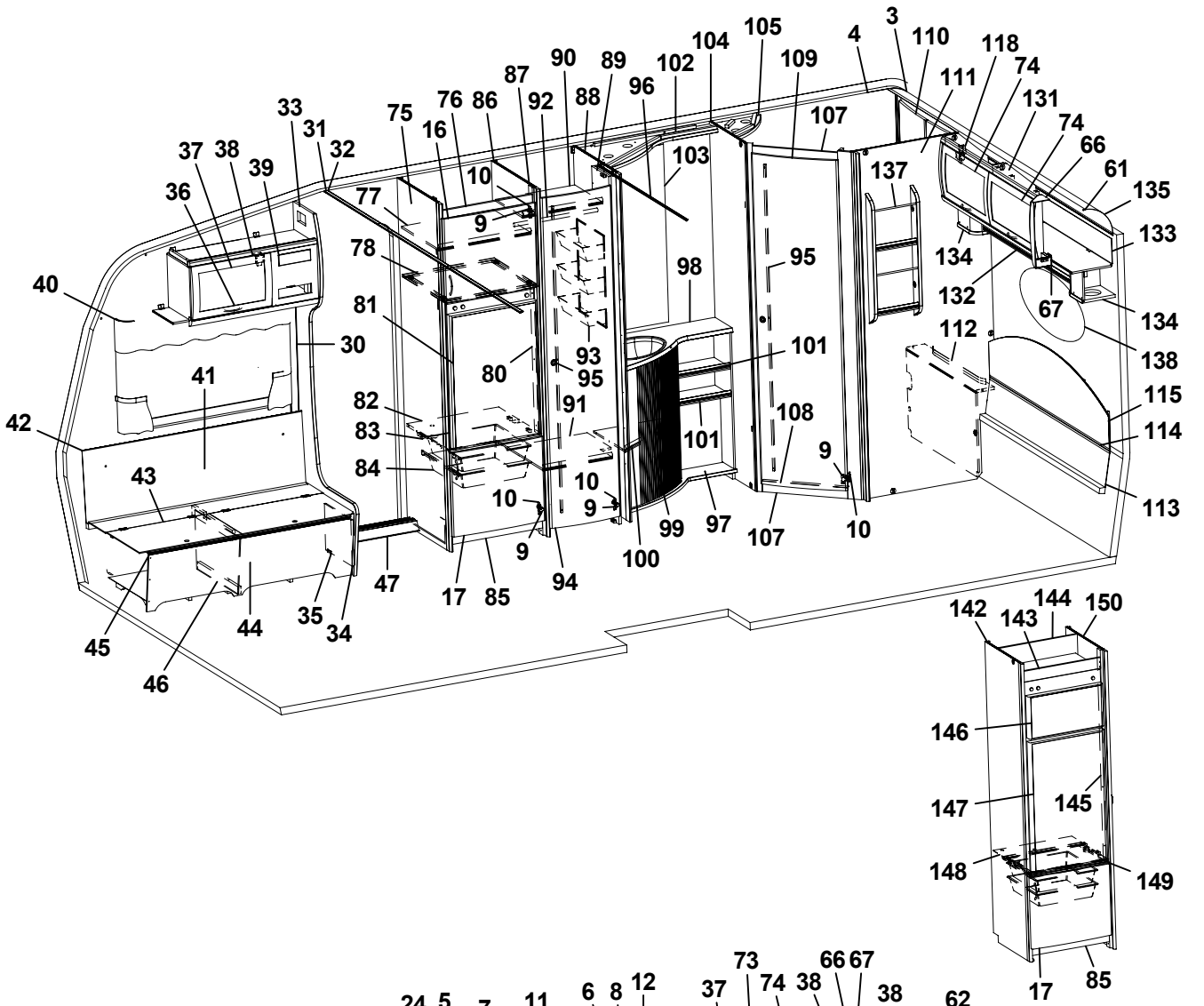
1 2 3 4 5 6 7 8 9 10 11 12 13 14 15 16 17 18 19 20 21 22 23 24 25 26 27 28 29 30 31 32 33 34 35 36 37 38 39 40 41 42 43 44 45 46 47 48 49 52 53 54 55 56 57 58 59 60 61 63 64 65 66 67 68 69 70 71 72 73 74 75 76 77 78 79 80 81 82 83 84 85 86 87 88 89 90 91 92 93 94 95 96 97 98 99 100 101 102 103 104 105 107 108 109 110 111 112 113 114 115 116 117 118 119 120 121 122 123 124 125 126 127 128 129 130 131 132 133 134 135 136 137 138 142 143 144 145 146 147 148 149 150

Pos Fig	Det. nr Part. No	Ingår Fitted	OBS!! Ange alltid årsmodell vid beställning av inredning Benämning	OBS!! Specify always year of model when ordering equipment Description
52	323180	x	Front bäddlåda gavel (2 st när lastl. mont.)	Front bed box gable (2 pcs in loading hatch)
53	323205	x	Skiva rundsittgrupp	Sheet gable
54	323203	x	Värmespalt nedre gavel fram	Air gap under
55	314287	x	List plast L=2270	List plastic L=2270
56	323200	x	Värmespalt övre gavel fram	Air gap upper
57	323128	x	Hylla front L2444	Shelf front
58	860593	x	Raskant plast L=2600	Cantlist shelf front L=2600
59	324022	x	Luftspalt fronthylla	Air gap shelf front
60	323270	x	Front högtalare H	Front loudspeaker R
61	313884	x	List plast radie L=2379	List L=2379
62	316005	x	Skiva plast 295x2363x1	Plastic sheet
63	323044	x	Skåp gavel fram L2365	Cupboard L2365
64	323059	x	Skiva skåp 2345x180	Sheet 2345x180
65	315223	x	Skena gardin L1920	Curtain rod L1920
66	323094	x	Hörn inredning	Corner
67	324321	x	Täckvinkel hörn inredning	Cover for corner
68	323271	x	Front högtalare V	Front loudspeaker L
69	323186	x	Värmespalt V fram	Air gap L.F.
70	323179	x	Lock bäddlåda V F	Cover bed box L.F.
71	323176	x	Front bäddlåda V F (utan lastlucka)	Front bed box L.F. (without loading hatch)
--	324426	T	Front bäddlåda V F (med lastlucka)	Front bed box L.F. (with loading hatch)
72	323449	x	Gavel bäddlåda V F	Gable bed box L.F.
73	323045	x	Skåp övre L1034	Cupboard upper L1034
74	323000	x	Lucka	Door
75	323603	x	Vägg kyl V	Wall cupboard L
76	321395	x	Front kylskåpsskåp	Front
77	321366	x	Hylla skåp o. kyl	Shelf
78	320656	x	Hylla över kyl	Shelf over refrigerator
79	320617	x	Front el-uttag	Front outlet
80	321824	x	List gard.vägg 821x45	List 821x45
81	320658	x	Skiva kyl 493x718	Sheet refrigerator
82	321825	x	Hylla under kyl	Shelf under refrigerator
83	312712	x	Glidlist trådback (säljes i par)	Sliding strip tray (pair)
84	310325	x	Trådback vit 427x427x85	Tray 427x427x85
85	320657	x	Front skåp under kyl	Front cupboard
86	323569	x	Vägg kyl H	Wall cupboard R
87	323612	x	List 543x45	List 543x45
88	320525	x	Vägg garderob H	Wall wardrobe R
89	323114	x	Nisch vikdörr	Niche folding door
90	323116	x	Hylla övre garderob	Shelf wardrobe upper
91	323119	x	Hylla nedre garderob	Shelf wardrobe under
92	312053	x	Galgstång L=780	Clothes hanger L=780
93	312162	x	Korg garderob 330x140x520	Basket
94	321519	x	Dörr 415x1850	Door 415x1850
95	314523	x	Rätningslist dörr L=1715	List L=1715
96	314917	x	Skena draperi L=1190	Curtain rod L=1190
97	323188	x	Skåp tvättrum kpl. m. skiva/jalusi	Cupboard wash basin cpl. with board/jalousie
98	323189	x	Skiva skåp tv.ställ 790x514	Board cupboard wash basin
99	320243	x	Jalusi skåp tvättställ	Jalousie
100	320253	x	Hylla	Shelf
			M= Metervara T= Tillbehör	M= On the metre T= Accessory

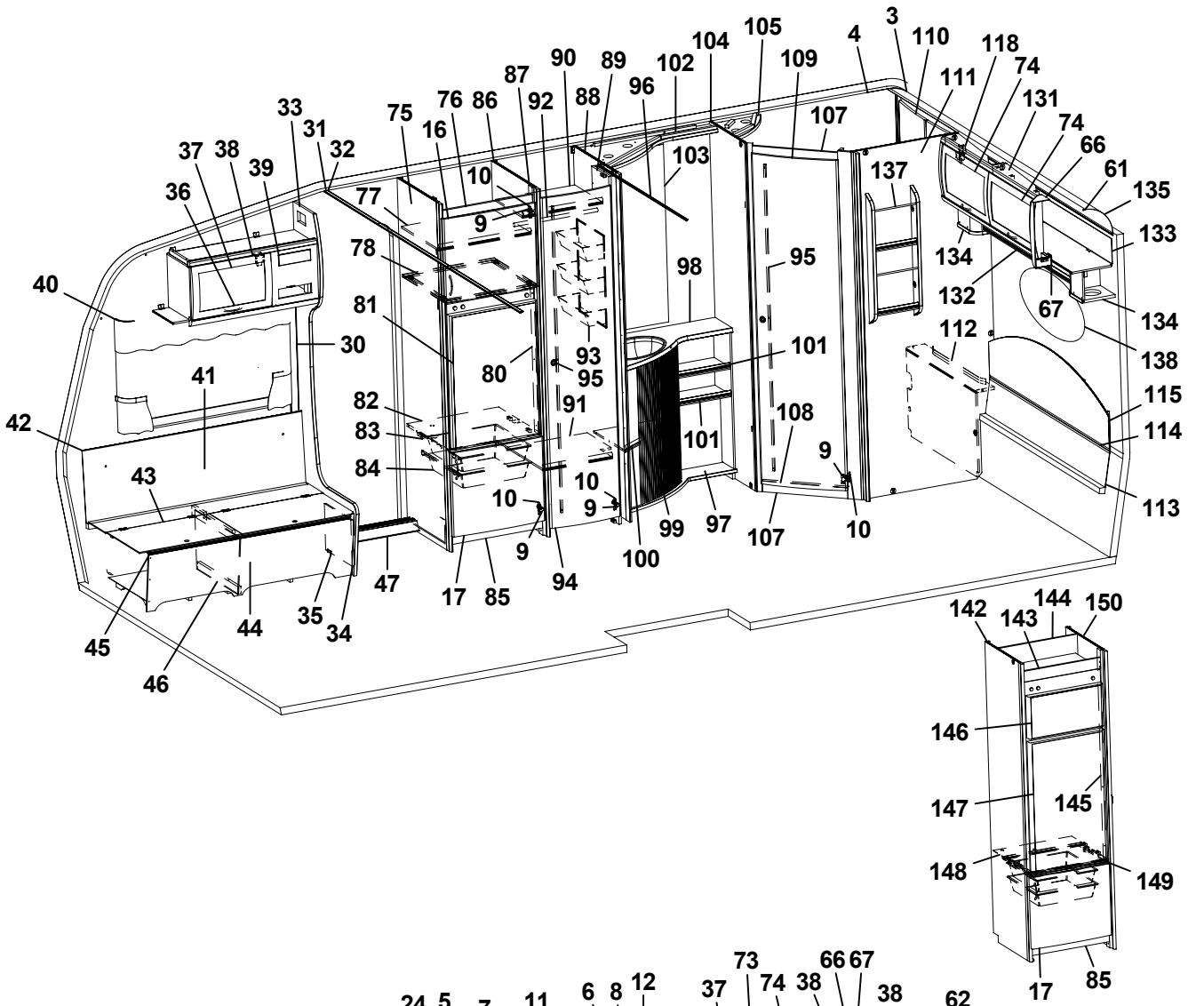
1 2 3 4 5 6 7 8 9 10 11 12 13 14 15 16 17 18 19 20 21 22 23 24 25 26 27 28 29 30 31 32 33 34 35 36 37 38 39 40 41 42 43 44 45 46 47 48 49 52 53 54 55 56 57 58 59 60 61 63 64 65 66 67 68 69 70 71 72 73 74 75 76 77 78 79 80 81 82 83 84 85 86 87 88 89 90 91 92 93 94 95 96 97 98 99 100 101 102 103 104 105 107 108 109 110 111 112 113 114 115 116 117 118 119 120 121 122 123 124 125 126 127 128 129 130 131 132 133 134 135 136 137 138 142 143 144 145 146 147 148 149 150

Pos Fig	Det. nr Part. No	Ingår Fitted	OBS!! Ange alltid årsmodell vid beställning av inredning Benämning	OBS!! Specify always year of model when ordering equipment Description
101	323191	x	Hylla	Shelf
102	323197	x	Ljusramp tvättrum	Light holder
103	314689	x	Spegel 515x995x3	Mirror 515x995x3
104	323441	x	Vägg tvättrum främre	Wall washroom front
105	320892	x	Ljusramp tvättrum	Light holder
107	321060	x	Tröskel 480x60	Threshold 480x60
108	314591	x	List tröskel al. L=480	List threshold al. L=480
109	321518	x	Dörr 490x1850	Door 490x1850
110	323453	x	Skåp tvättrum L766	Cupboard L766
111	323444	x	Vägg tvättrum bakre	Wall washroom rear
112	323456	x	Front tvättrum	Front washroom
113	323864	x	Värmespalt nedre gavel bak	Air gap under
114	314287	x	List plast L=2270	List plastic L=2270
115	323291	x	Värmespalt övre gavel bak	Air gap upper
--	315355	x	Överdrag d:o (ange färg, se tygprover)	Covering d:o (specify colour, see textiles)
116	323046	x	Skåp övre L1674	Cupboard upper L1674
117	323082	x	Hyllpaket	Shelf
118	315194	x	Gångjärn	Hinge
119	312006	x	Värmespalt V-H bak	Air gap L-R rear
--	313114	x	Överdrag d:o (ange färg, se tygprover)	Covering d:o (specify colour, see textiles)
120	322346	x	Gavel säng V	Gable bed L
121	860590	x	List hörn L=2500	Corner strip L=2500
122	324039	x	Sängram u. ribbotten	Bed bottom without laths
123	325339	x	Ribbotten kpl.	Laths bottom cpl.
124	311985	x	Ribba sängbotten L=718 B=63	Lath bed bottom L=718 B=63
125	312046	x	Band t. ribbotten DF6366-14	Band for laths bottom
126	323282	x	Front säng	Front bed
127	322344	x	Gavel säng H	Gable bed R
128	315203	x	Regel 17,5x55x1415	Wood lath pine 17,5x55x1415
129	315204	x	Regel 17,5x40x1415	Wood lath pine 17,5x40x11415
130	314659	x	Matta golv, parkett	Carpet floor, parquet
--	314664	T	Matta golv	Carpet floor
131	323471	x	Skåp gavel bak L1510	Cupboard gable L1510
132	323476	x	Hyllpaket	Shelf
133	323480	x	Skiva skåp 1500x140	Sheet 1500x140
134	323047	x	Högtalarlåda	Box loudspeaker
135	316005	x	Skiva plast 295x2363x1	Plastic sheet
136	401476	x	Flamskydd	Flame guard
137	320316	x	Tidningshylla 280x720 kpl	Newspaper shelf
138	313449	x	Spegel oval 800x350x3	Mirror 800x350x3
142	323605	T	Vägg kyl V	Wall cupboard L
143	324067	T	Front kylskåpsskåp	Front cupboard
144	323611	T	Bakstycke kyl	Back cupboard
145	323613	T	List folierad L=1365	List L=1365
146	320577	T	Skiva frys 483x265	Sheet freezer
147	320578	T	Skiva kyl 483x833	Sheet refrigerator
148	320666	T	Hylla under kyl	Shelf under refrigerator
149	321826	T	Front hylla	Front
150	323573	T	Vägg kyl H	Wall cupboard R
			Gardinsatser (se tygprover) M= Metervara T= Tillbehör	Curtain kit (see textiles) M= On the metre T= Accessory

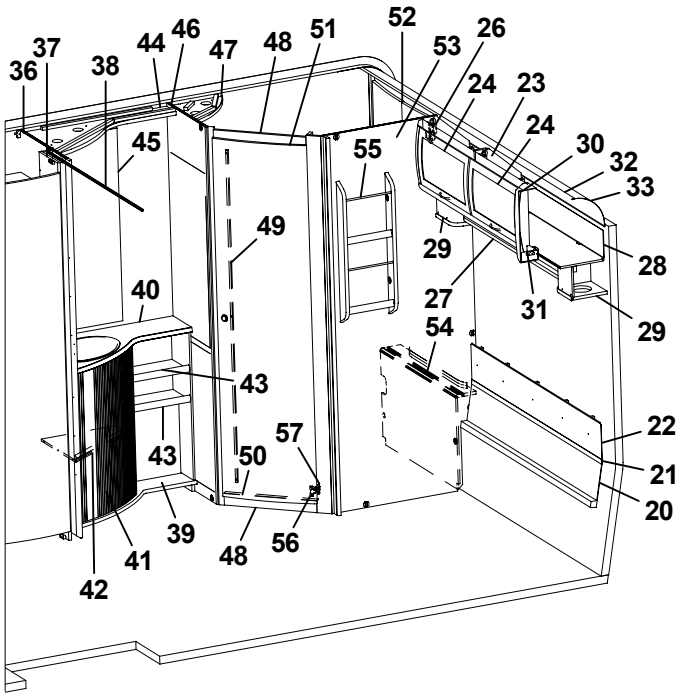
36
37
38
44
46
47
48
51
52
53
26
24
23
24
30
32
33
45
55
49
29
28
40
27
31
29
54
43
22
57
43
50
21
20
39
48
56
41
42

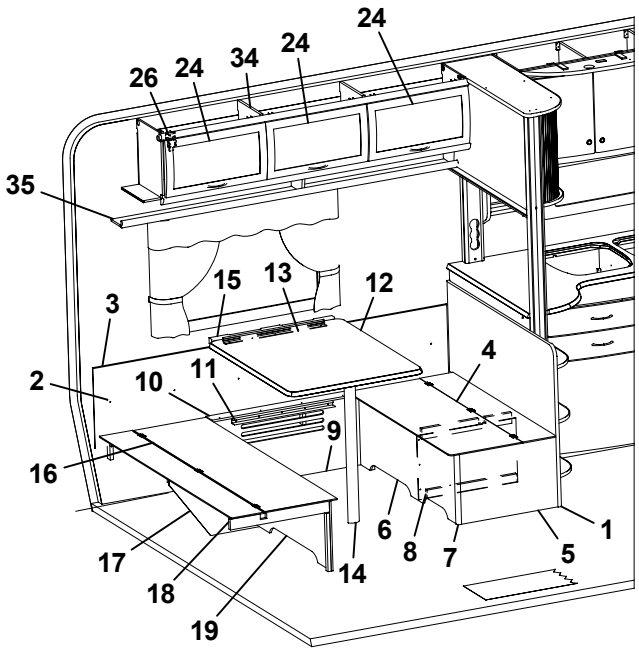
24
26
24
34
24
35
15
13
12
3
4
2
10
11
9
16
6
8
7
1
17
14
5
18
19

Pos Fig	Det. nr Part. No	Ingår Fitted	OBS!! Ange alltid årsmodell vid beställning av inredning Benämning	OBS!! Specify always year of model when ordering equipment Description
1	321336	x	Vägg vid bäddlåda	Wall by bed box
2	321340	x	Värmespalt V-bak	Air gap L rear
3	860423	M	List kant U-gap ljusbrun	Strip, light brown
4	321335	x	Lock bäddlåda	Cover bed box
5	320771	x	Gavel bäddlåda	Gable bed box
6	321333	x	Front bäddlåda	Front bed box
7	860590	x	List hörn L=2500	Corner strip L=2500
8	321345	x	Stöd bäddlåda	Support bed box
9	324101	x	Front bäddlåda	Front bed box
10	323373	x	Lock front bäddlåda HB	Cover front bed box R.R.
11	300108	x	List bord väggdel L550	List wall
12	323226	x	Bordsskiva 740x940	Table top 740x940
13	300420	x	List upphäng bordsdel L550	List board
14	320711	x	Bordsben fällbart H=730	Table leg H=730
15	312314	x	Fästregel bord	Bracket
16	324098	x	Lock bäddlåda	Cover bed box
17	321329	x	Stöd bäddlåda	Support bed box
18	660470	x	List 17,5x55x540	List 17,5x55x540
19	324099	x	Front bäddlåda	Front bed box
20	323864	x	Värmespalt gavel bak nedre	Air gap under
21	314287	x	List plast L=2270	List plastic L=2270
22	324100	x	Värmespalt gavel bak övre	Air gap upper
23	323471	x	Skåp gavel bak L1510	Cupboard gable L1510
24	323000	x	Lucka	Door
26	315194	x	Gångjärn	Hinge
27	323476	x	Hyllpaket	Shelf
28	323480	x	Skiva skåp 1500x140	Sheet 1500x140
29	323047	x	Högtalarlåda	Box loudspeaker
30	323094	x	Hörn inredning	Corner
31	324321	x	Täckvinkel hörn inredning	Cover for corner
32	313884	x	List plast radie L=2379	List L=2379
33	316005	x	Skiva plast 295x2363x1	Plastic sheet
34	323046	x	Skåp övre L1674	Cupboard upper L1674
35	323082	x	Hyllpaket	Shelf
36	320525	x	Vägg garderob H	Wall wardrobe R
37	323114	x	Nisch vikdörr	Niche folding door
38	314917	x	Skena draperi L=1190	Curtain rod L=1190
39	323188	x	Skåp tvättrum kpl. m. skiva/jalusi	Cupboard wash basin cpl. with board/jalousie
40	323189	x	Skiva skåp tv.ställ 790x514	Board cupboard wash basin
41	320243	x	Jalusi skåp tvättställ	Jalousie
42	320253	x	Hylla	Shelf
43	323191	x	Hylla	Shelf
44	323197	x	Ljusramp tvättrum	Light holder
45	314689	x	Spegel 515x995x3	Mirror 515x995x3
46	323441	x	Vägg tvättrum främre	Wall washroom front
47	320892	x	Ljusramp tvättrum	Light holder
48	321060	x	Tröskel 480x60	Threshold 480x60
49	314523	x	Rätningslist dörr L=1715	List L=1715
50	314591	x	List tröskel al. L=480	List threshold L=480
51	321518	x	Dörr 490x1850	Door
52	323453	x	Skåp tvättrum L766	Cupboard L766
53	323444	x	Vägg tvättrum bakre	Wall washroom rear
54	323456	x	Front tvättrum	Front washroom
55	320316	x	Tidningshylla 280x720 kpl	Newspaper shelf
56	311917	x	Gångjärn	Hinge
57	312588	x	Platta gångjärn	Plate hinge
			M= Metervara T= Tillbehör	M= On the metre T= Accessory

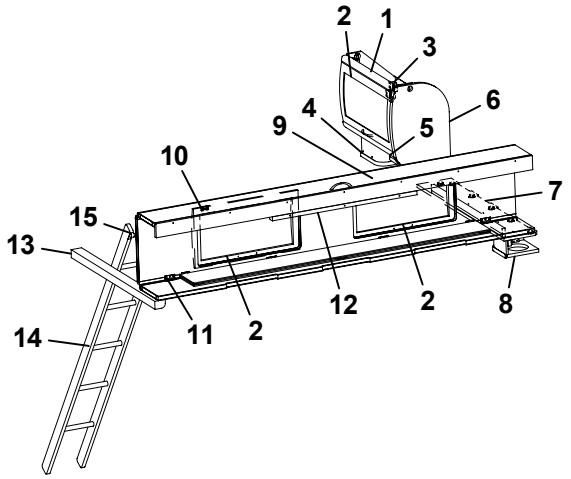
2
1
3
6
4
9
5
10
7
15
13
12
2
2
8
14
11
2

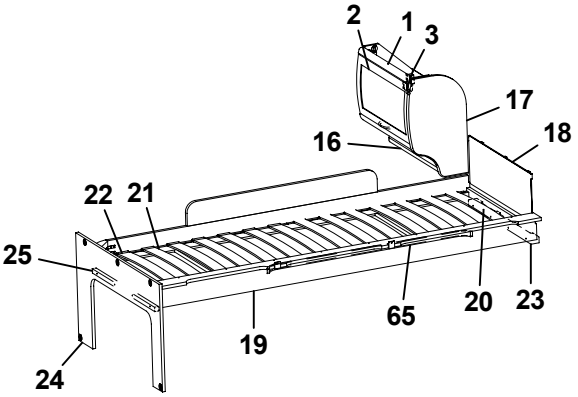
2
1
3
17
16
18
22
21
25
65
20
23
19
24

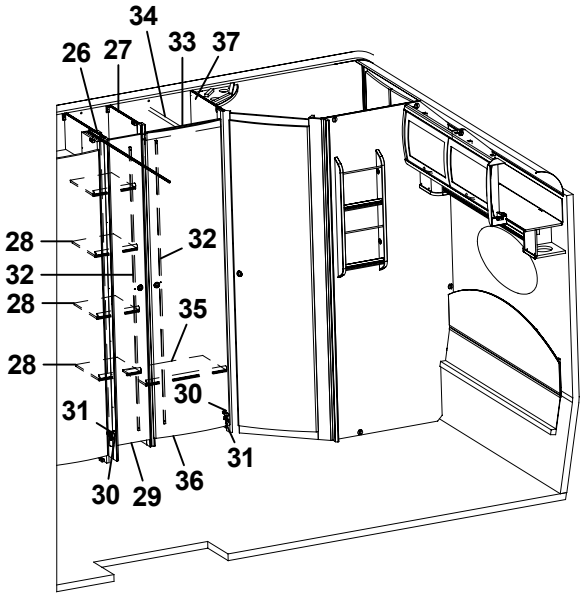
34
26
27
33
37
28
32
32
28
35
28
30
31
31
30
29
36

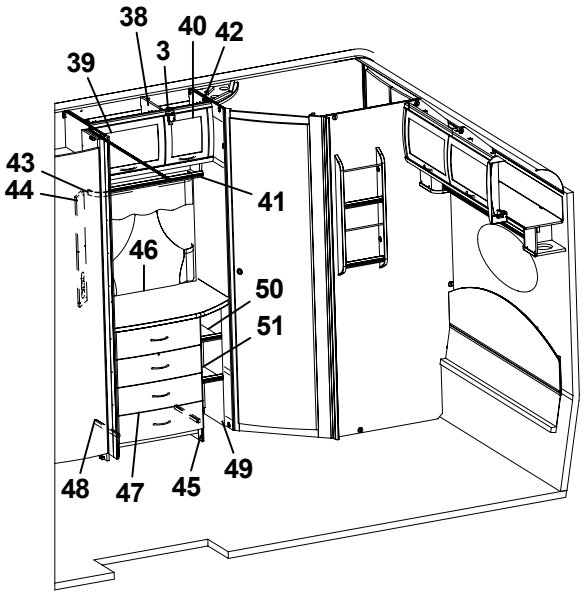
38
40
42
3
39
43
41
44
46
50
51
48
47
45
49

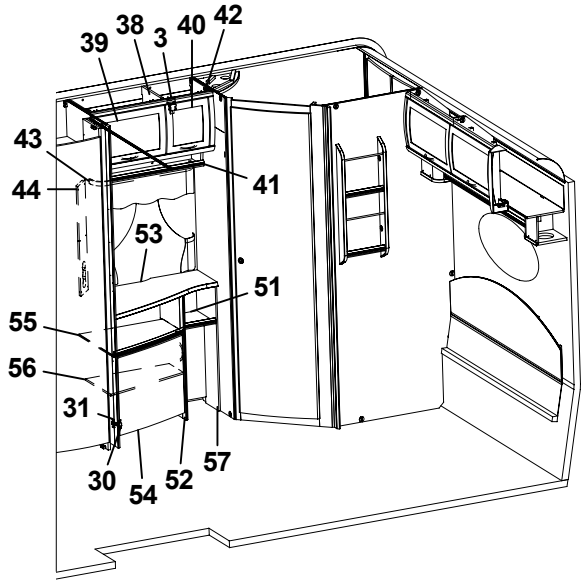
39
38
3
40
42
43
41
44
53
51
55
56
31
30
54
52
57

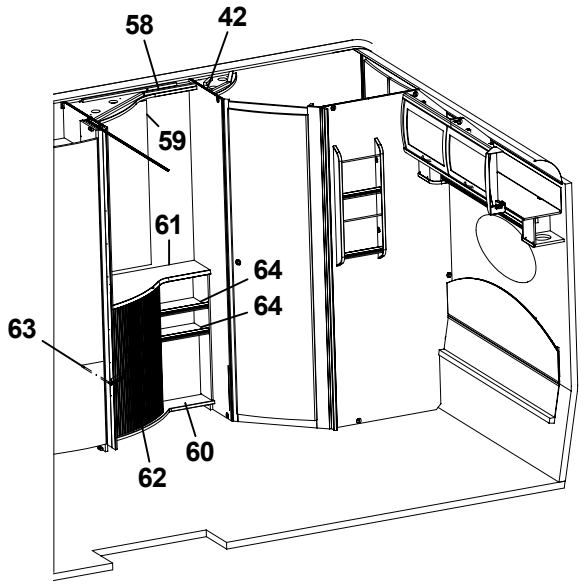
58
42
59
61
64
64
63
62
60

Pos Fig	Det. nr Part. No	Ingår Fitted	OBS!! Ange alltid årsmodell vid beställning av inredning Benämning	OBS!! Specify always year of model when ordering equipment Description
1	323884	x	Skåp gavel bak L560	Cupboard gable L560
2	323000	x	Lucka	Door
3	315194	x	Gångjärn	Hinge
4	323047	x	Högtalarlåda	Box loudspeaker
5	324120	x	Hyllpaket	Shelf
6	324047	x	Gavel rundad	Gable
7	324059	x	Hylla gavel bak 935x180	Shelf gable rear
8	324111	x	Högtalarlåda	Box loudspeaker
9	313817	x	Överbäddskåp L1980	Upper bed L1980
10	860402	x	Gångjärn	Hinge
11	860405	x	Gångjärn	Hinge
12	312233	x	Regel låsning	Lock bar
13	313780	x	Bärregel 900x55x40	Bearing rail 900x55x40
14	312613	T	Stege ö-bäddsskåp 201x1800 kpl.	Ladder upper bed 201x1800 cpl.
15	860426	T	Krok t. stege	Hook for ladder
16	323888	x	Hyllpaket	Shelf
17	323657	x	Gavel rundad	Gable
18	321209	x	Värmespalt gavel	Air gap gable
--	314631	x	Överdrag d:o (ange färg, se tygprover)	Covering d:o (specify colour, see textiles)
19	323797	x	Sängram vån.säng V u. ribbotten	Bed bottom L without laths
20	325430	x	Ribbotten kpl.	Laths bottom cpl.
21	311985	x	Ribba sängbotten L=718 B=63	Lath bed bottom L=718 B=63
22	312046	x	Band t. ribbotten DF6366-14	Band for laths bottom
23	324117	x	Bärregel	Bearing rail
24	324299	x	Skiva fast bädd CTH	Sheet upper bed
25	312313	x	Bärregel 670x22x22	Bearing rail
26	320668	x	List folierad L=1948	Strip L=1948
27	323697	x	Vägg garderob H	Wall wardrobe R
28	323728	x	Hylla backskåp	Shelf
29	324080	x	Dörr 260x1850	Door 260x1850
30	311917	x	Gångjärn	Hinge
31	312588	x	Platta gångjärn	Plate hinge
32	314523	x	Rätningslist dörr L=1715	List L=1715
33	320667	x	Överbit garderob	Overlap wardrobe
34	312053	x	Galgstång L=780	Clothes hanger L=780
35	320792	x	Hylla	Shelf
36	321518	x	Dörr 490x1850	Door 490x1850
37	323685	x	Vägg tvättrum främre	Wall washroom
38	323803	x	Skåp övre L790	Cupboard upper L790
39	323002	x	Lucka	Door
40	323001	x	Lucka	Door
41	323810	x	Hyllpaket	Shelf
42	323441	x	Vägg tvättrum främre	Wall washroom
43	315446	x	Skena gardin L 650	Curtain rod L 650
44	320624	x	Front el-uttag	Front outlet
45	323539	x	Byrå kpl. u. skiva	Chest of drawers without board
46	324081	x	Skiva byrå 790x549/423	Board
47	323541	x	Låda byrå	Drawer
48	315215	x	Glidskena låda (säljes i par)	Sliding strip drawer (pair)
49	324082	x	Hylla vid byrå CTH(i) kpl.	Shelf cpl.
			T= Tillbehör	T= Accessory

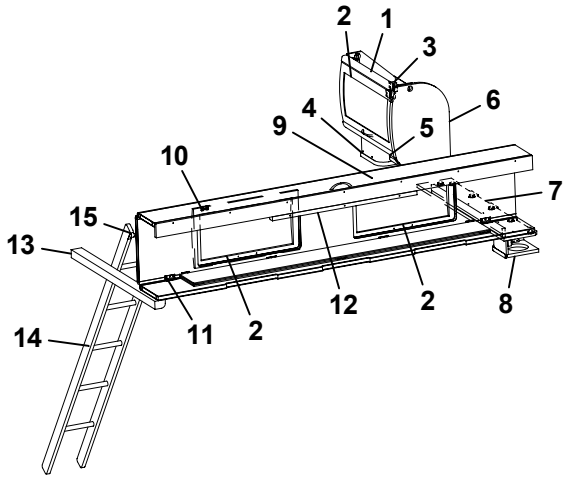
2
1
3
6
4
5
9
10
7
15
13
14
11
2
12
2
8

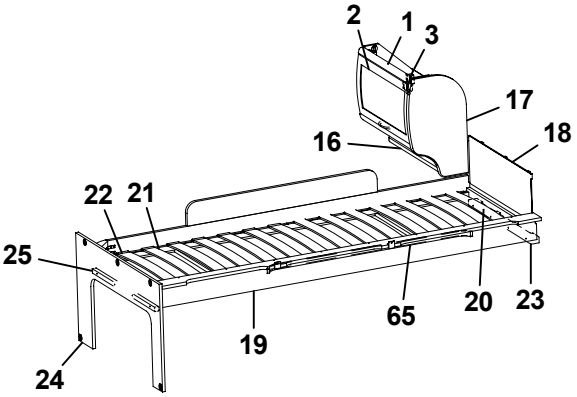
2
1
3
17
18
16
22
21
25
65
20
23
19
24

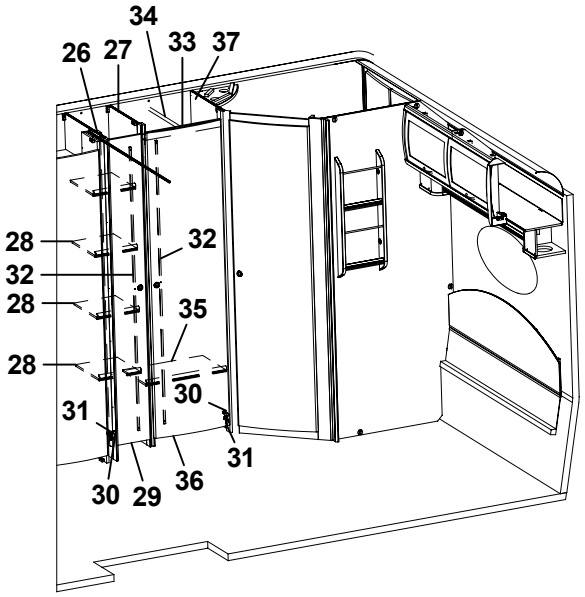
34
26
27
33
37
28
32
32
28
35
28
30
31
31
30
29
36

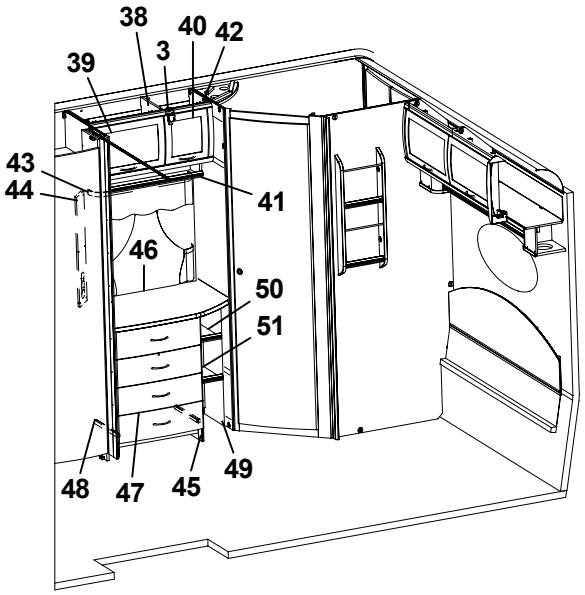
38
40
42
3
39
43
44
41
46
50
51
48
47
45
49

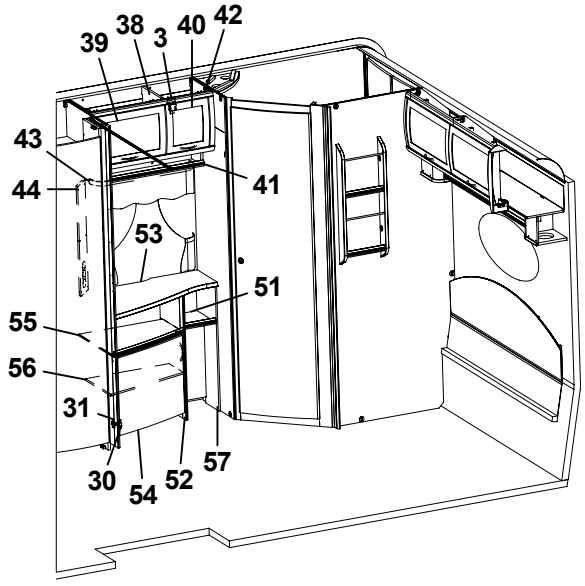
39
38
3
40
42
43
44
41
53
51
55
56
31
30
54
52
57

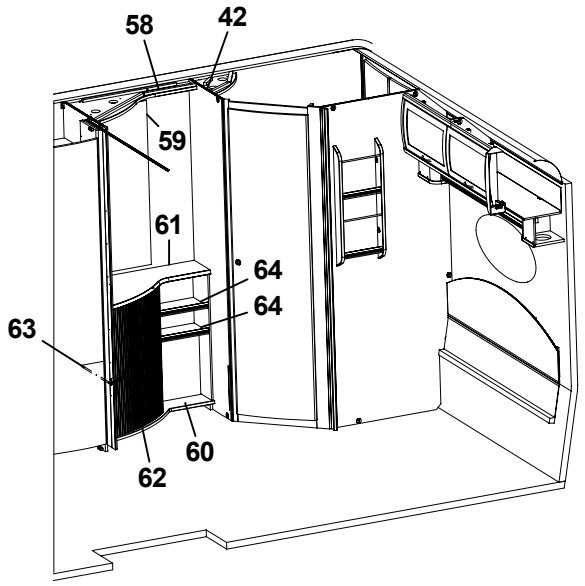
58
42
59
61
64
64
63
62
60

Pos Fig	Det. nr Part. No	Ingår Fitted	OBS!! Ange alltid årsmodell vid beställning av inredning Benämning	OBS!! Specify always year of model when ordering equipment Description
50	324084	x	Hylla övre	Shelf upper
51	323814	x	Hylla undre	Shelf under
52	323317	x	TV-bänk kpl. u. skiva	TV-bench cpl. without board
53	323804	x	Skiva TV-bänk 790x515/270	Board 490x515/270
54	323504	x	Lucka V 550x470	Door L 550x470
55	323320	x	Hylla övre	Shelf upper
56	323321	x	Hylla undre	Shelf under
57	323805	x	Hylla vid TV-bänk CTH(i) kpl.	Shelf cpl.
58	323197	x	Ljusramp tvättrum	Light holder
59	314689	x	Spegel 515x995x3	Mirror 515x995x3
60	324210	x	Skåp smink kpl. m skiva/jalusi	Cupboard cpl. with board/jalousie
61	324400	x	Skiva sminkbord 790x514	Board
62	320243	x	Jalusi skåp tvättställ	Jalousie
63	320253	x	Hylla	Shelf
64	323191	x	Hylla	Shelf
65	315447	x	Skena gardin L1080	Curtain rod L1080

T= Tillbehör

T= Accessory

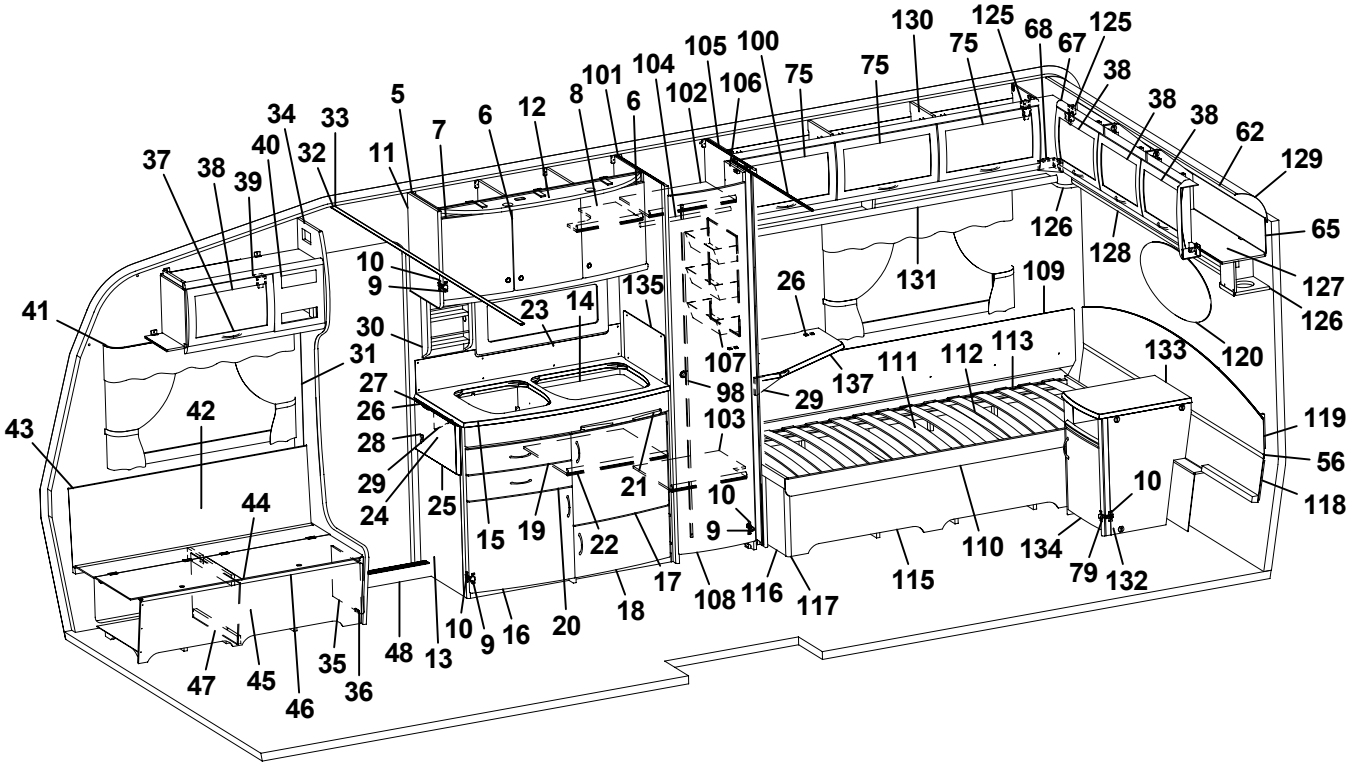
130
125
68
67
125
75
75
38
38
38
62
129
65
127
126
120
119
56
118
134
79
132
110
115
117
116
108
17
18
20
16
9
10
13
48
35
36
46
45
47
44
43
42
41
37
38
39
40
34
32
33
11
5
7
6
12
8
101
6
104
102
105
106
100
75
75
126
128
131
109
26
107
98
103
29
137
111
112
113
133
10
9
21
22
19
15
24
25
29
28
26
27
31
30
23
14
135
10
9
10
9

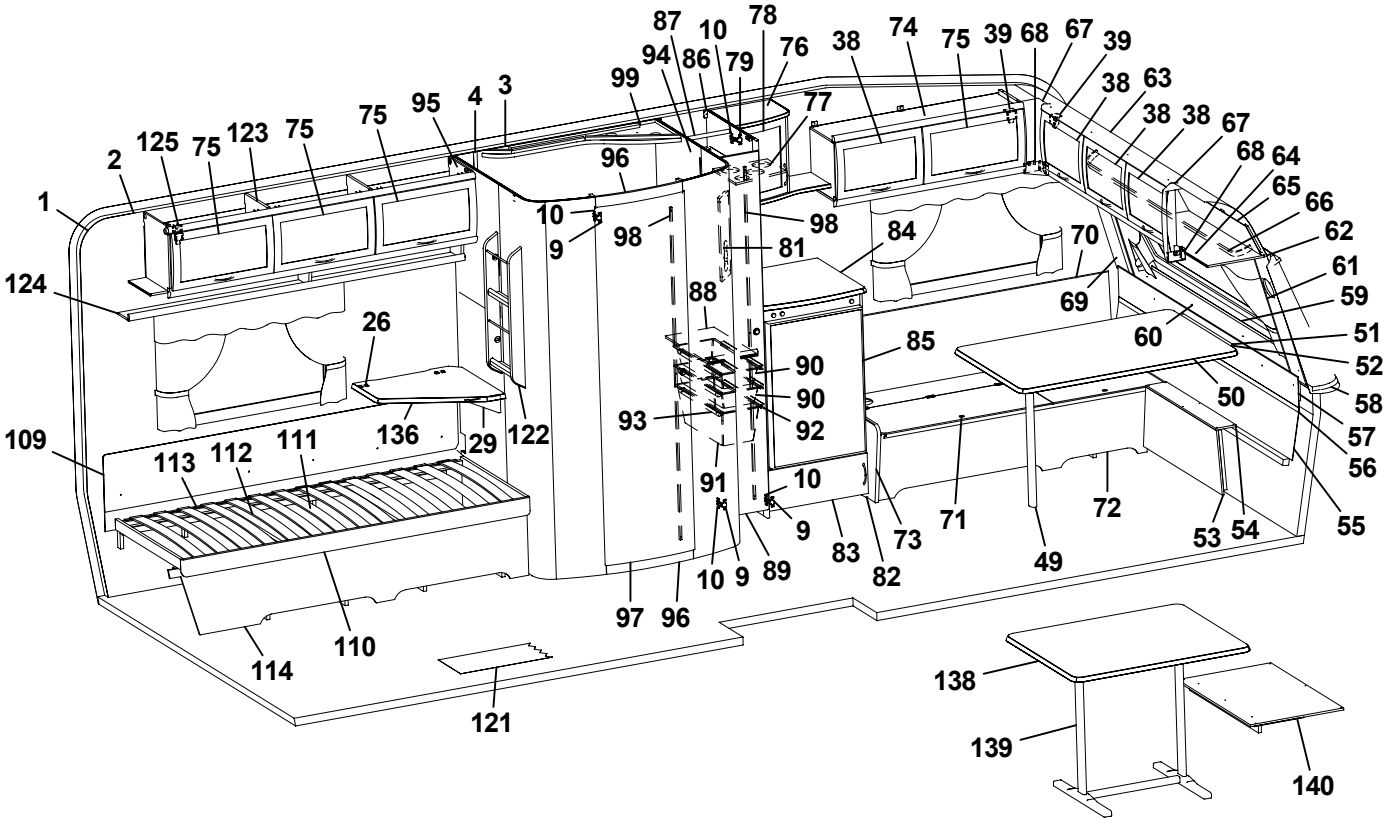
87
10
78
94
86
79
76
38
74
75
39
68
67
39
99
77
38
63
38
38
67
68
64
65
66
62
61
59
51
52
58
57
56
55
50
60
69
70
84
85
88
90
90
92
93
91
10
9
83
82
73
71
49
72
53
54
10
9
89
97
96
96
95
4
3
75
75
123
75
125
2
1
124
26
136
29
122
109
113
112
111
114
110
121
138
139
140

Pos Fig	Det. nr Part. No	Ingår Fitted	OBS!! Ange alltid årsmodell vid beställning av inredning Benämning	OBS!! Specify always year of model when ordering equipment Description
1	312219	x	Tapet vägg/tak	Wall paper
2	312220	M	Tejp tapet, vägg	Tape, wall paper
3	314524	x	Tapet vägg tvättrum	Wall paper, washroom
4	314344	M	Tejp tapet, vägg tvättrum 50 m/rulle	Tape, wall paper washroom 50 m/roll
5	323014	x	Skåp kök L1118 kpl.	Cupboard kitchen L1118 cpl.
6	323021	x	Lucka H 368x420	Door R 368x420
7	323020	x	Lucka V 368x420	Door L 368x420
8	323092	x	Hylla	Shelf
9	311917	x	Gångjärn	Hinge
10	312588	x	Platta gångjärn	Plate hinge
11	323126	x	Gavel rundad köksskåp	Gable
12	323401	T	Ljusramp köksskåp	Light holder
13	323063	x	Diskbänk kpl. m. skiva/luckor/lådor	Kitchen sink with board and doors/drawers
14	401328	x	Plåt under spis	Plate cover under fireplace
15	323168	x	Skiva diskbänk	Board
16	323504	x	Lucka V 550x470	Door L 550x470
17	323503	x	Lucka H 550x470	Door R 550x470
18	323510	x	Lucka H 550x265	Door R 550x265
19	323505	x	Låda diskbänk kpl.	Drawer cpl
20	323506	x	Låda diskbänk kpl.	Drawer cpl.
21	323412	x	Skärbräda	Cutting board
22	320460	x	Hylla övre	Shelf upper
23	322343	x	Flamskydd	Flame guard
24	324042	T	Mont-sats vikskiva kpl. sats	Board cpl. kit
25	323240	T	Vikskiva diskbänk	Board
26	860621	T	Gångjärn	Hinge
27	315145	T	Distans vikskiva	Distance
28	800639	T	Snäppare mässing	Snap brass
29	315749	T	Stöd	Support board
30	320307	x	Kryddhylla	Spice shelf
31	504400	x	List täck el-kabel B=44 L=2000	Cover strip B=44 L=2000
32	309969	x	List snäpp undre L2379	List under L2379
33	309970	x	List snäpp övre L2379	List upper L2379
34	323122	x	Stolpe först. L1922 kpl. m. lucka	Support bar cpl with door
35	320005	x	Lucka	Door
36	312589	x	Gångjärn	Hinge
37	323268	x	Skåp övre elc. L848	Cupboard upper L848
38	323002	x	Lucka	Door
39	860406	x	Gångjärn	Hinge
40	312404	x	Täckfront radio 189x62	Cover radio 189x62
41	315220	x	Skena gardin L1020	Curtain rod L1020
42	323184	x	Värmespalt H fram	Air gap R.F.
43	860423	M	List kant U-gap ljusbrun	Strip, light brown
44	323178	x	Lock bäddlåda H F	Cover bed box R.F.
45	323174	x	Front bäddlåda H F (utan lastlucka)	Front bed box R.F. (without loading hatch)
--	324422	T	Front bäddlåda H F (med lastlucka)	Front bed box R.F. (with loading hatch)
46	860562	x	List bädd	List bed plastic
47	312825	x	Stöd bäddlåda HF	Support bed box R.F.
48	314687	x	Tröskel aluminium L=850	Threshold aluminum L=850
49	320711	x	Bordsben fällbart H=730	Table leg H=730
			M= Metervara T= Tillbehör	M= On the metre T= Accessory

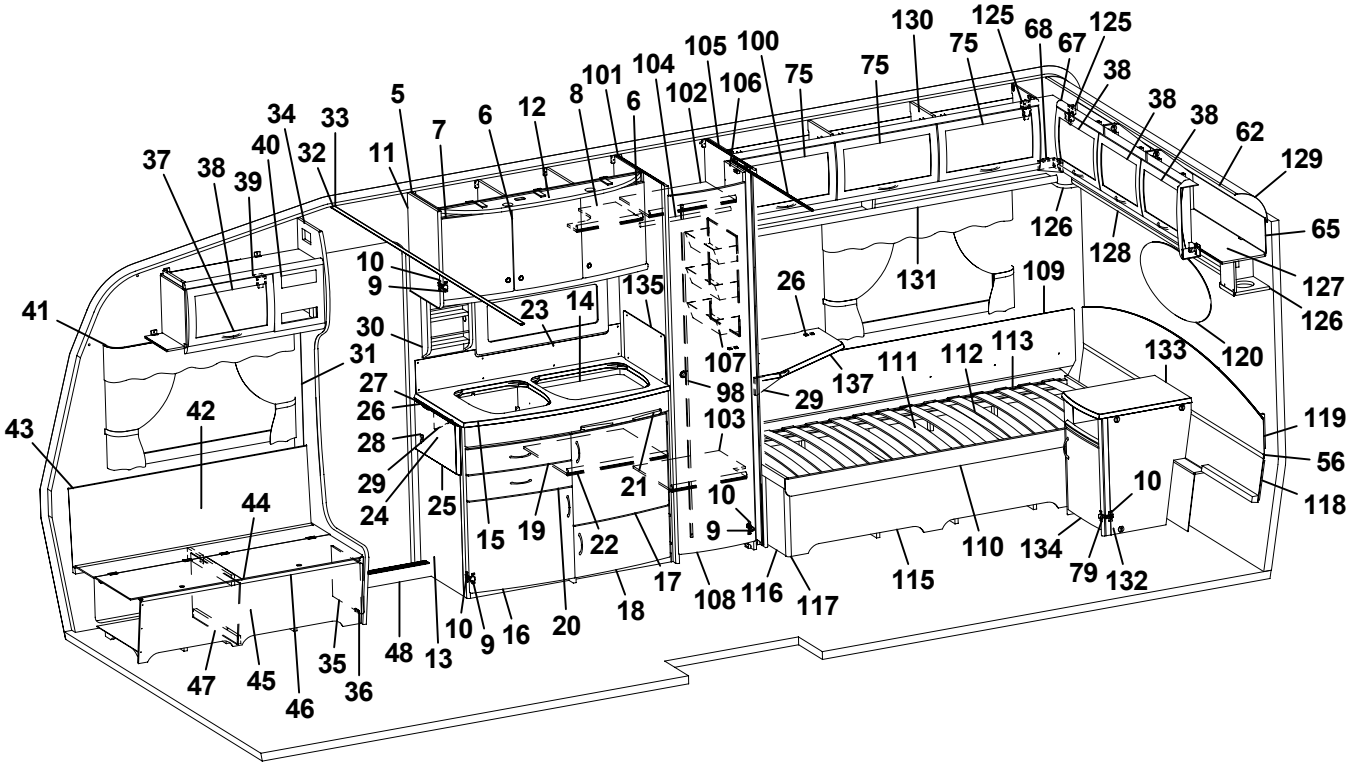
130
125
68
67
125
75
75
38
38
38
62
129
65
127
126
120
119
56
118
134
79
132
110
115
117
116
108
17
18
20
16
9
10
13
48
35
36
46
45
47
44
43
42
41
37
38
39
40
34
32
33
11
5
7
6
12
8
101
6
104
102
105
106
100
75
75
126
128
131
109
26
135
14
23
10
9
30
31
27
26
28
29
24
25
15
19
22
21
10
9
107
98
103
29
137
111
112
113
133
10

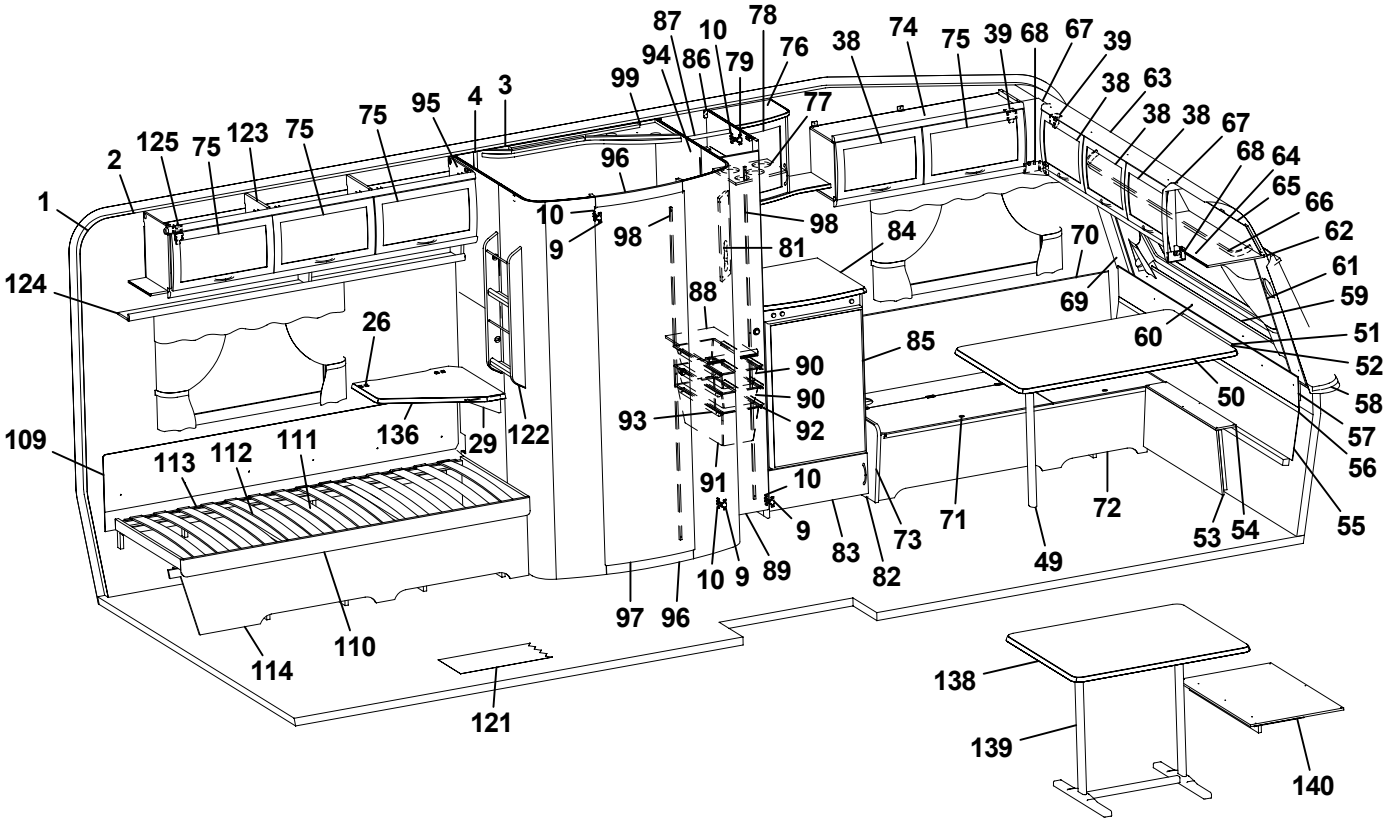
87
10
78
94
86
79
76
38
74
75
39
68
67
39
99
77
38
63
38
38
67
68
64
65
66
62
61
59
51
52
58
57
56
55
50
54
53
49
72
71
73
82
83
9
10
89
10
9
91
93
90
90
92
85
84
70
69
60
88
81
98
98
96
10
9
95
4
3
75
75
123
75
125
2
1
124
26
136
29
122
109
113
112
111
114
110
121
97
96
138
139
140

Pos Fig	Det. nr Part. No	Ingår Fitted	OBS!! Ange alltid årsmodell vid beställning av inredning Benämning	OBS!! Specify always year of model when ordering equipment Description
50	323221	x	Bordsskiva 776x1200	Table top 776x1200
51	300108	x	List bord väggdel L550	List wall
52	300420	x	List upphäng bordsdel L550	List board
53	323182	x	Front bäddlåda gavel (2 st när lastl. mont.)	Front bed box gable (2 pcs in loading hatch)
54	323802	x	Skiva gavel 776x110	Sheet gable 776x110
55	323861	x	Värmespalt nedre gavel fram	Air gap under
56	314287	x	List plast L=2270	List plastic L=2270
57	323860	x	Värmespalt övre gavel fram	Air gap upper
58	323936	x	Hylla front L2204	Shelf front
59	860593	x	Raskant plast L=2600	Cantlist shelf front L=2600
60	324023	x	Luftspalt fronthylla	Air gap shelf front
61	323270	x	Front högtalare H	Front loudspeaker R
62	313884	x	List plast radie L=2379	List L=2379
63	316005	x	Skiva plast 295x2363x1	Plastic sheet
64	323362	x	Skåp gavel fram L2115	Cupboard L2115
65	323672	x	Skiva skåp 2095x180	Sheet 2095x180
66	315222	x	Skena gardin L1720	Curtain rod L1720
67	323094	x	Hörn inredning	Corner
68	324321	x	Täckvinkel hörn inredning	Cover for corner
69	323271	x	Front högtalare V	Front loudspeaker L
70	323186	x	Värmespalt V fram	Air gap L.F.
71	323179	x	Lock bäddlåda V F	Cover bed box L.F.
72	323176	x	Front bäddlåda V F (utan lastlucka)	Front bed box L.F. (without loading hatch)
--	324426	T	Front bäddlåda V F (med lastlucka)	Front bed box L.F. (with loading hatch)
73	323449	x	Gavel bäddlåda V F	Gable bed box L.F.
74	323045	x	Skåp övre L1034	Cupboard upper L1034
75	323000	x	Lucka	Door
76	323276	x	Skåp bar kpl.	Coctail cabinet cpl.
77	323399	x	Hållare flaskor	Bottle holder
78	324017	x	Lucka V 295x388 vitrin	Door L 295x388
79	315202	x	Gångjärn	Hinge
81	320623	x	Front el-uttag 130x429	Front outlet
82	323244	x	Kylskåpsbänk u. skiva	Cupboard cpl. without board
83	320653	x	Lucka V 540x208	Door L 540x208
84	323233	x	Skiva kyls.bänk 575x570	Board
85	320658	x	Skiva kyl 493x718	Sheet refrigerator
86	320519	x	Vägg backskåp H	Wall cupboard R
87	312053	x	Galgstång L=780	Clothes hanger L=780
88	320601	x	Hylla backskåp	Shelf
89	324080	x	Dörr 260x1850	Door 260x1850
90	309009	x	Trådback vit 227x527x85	Tray 227x527x85
91	312157	x	Trådback vit 227x527x285	Tray 227x527x285
92	315487	x	Glidlist trådback L430 D8	Sliding strip tray L430 D8
93	315488	x	Glidlist trådback L430 D14	Sliding strip tray L430 D14
94	322310	x	Vägg tvättrum H	Wall washroom R cpl.
95	322312	x	Vägg tvättrum V	Wall washroom L cpl.
96	321560	x	Tröskel/överbit	Treshold/overlap
97	321518	x	Dörr 490x1850	Door 490x1850
98	314523	x	Rätningslist dörr L=1715	List L=1715
99	323347	x	Ljusramp tvättrum	Light holder
			M= Metervara T= Tillbehör	M= On the metre T= Accessory

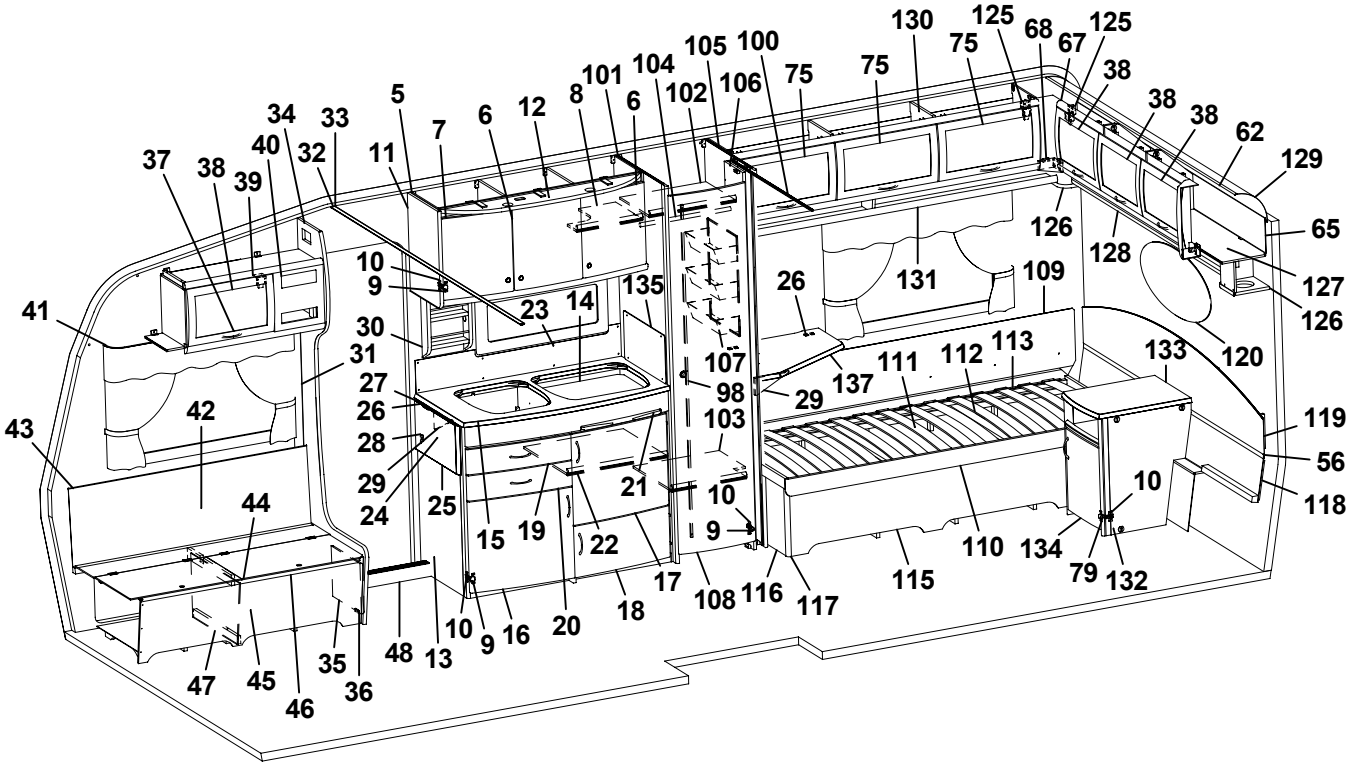
130
125
68
67
125
75
75
38
38
38
62
129
65
127
126
120
119
56
118
134
79
132
110
115
117
116
108
17
18
20
16
9
10
13
48
35
36
46
45
47
44
43
42
41
37
38
39
40
34
32
33
11
5
7
6
12
8
101
6
104
102
105
106
100
75
75
126
128
131
109
26
135
14
23
10
9
30
31
27
26
28
29
24
25
15
19
22
21
107
98
103
29
137
111
112
113
133
10
9
10

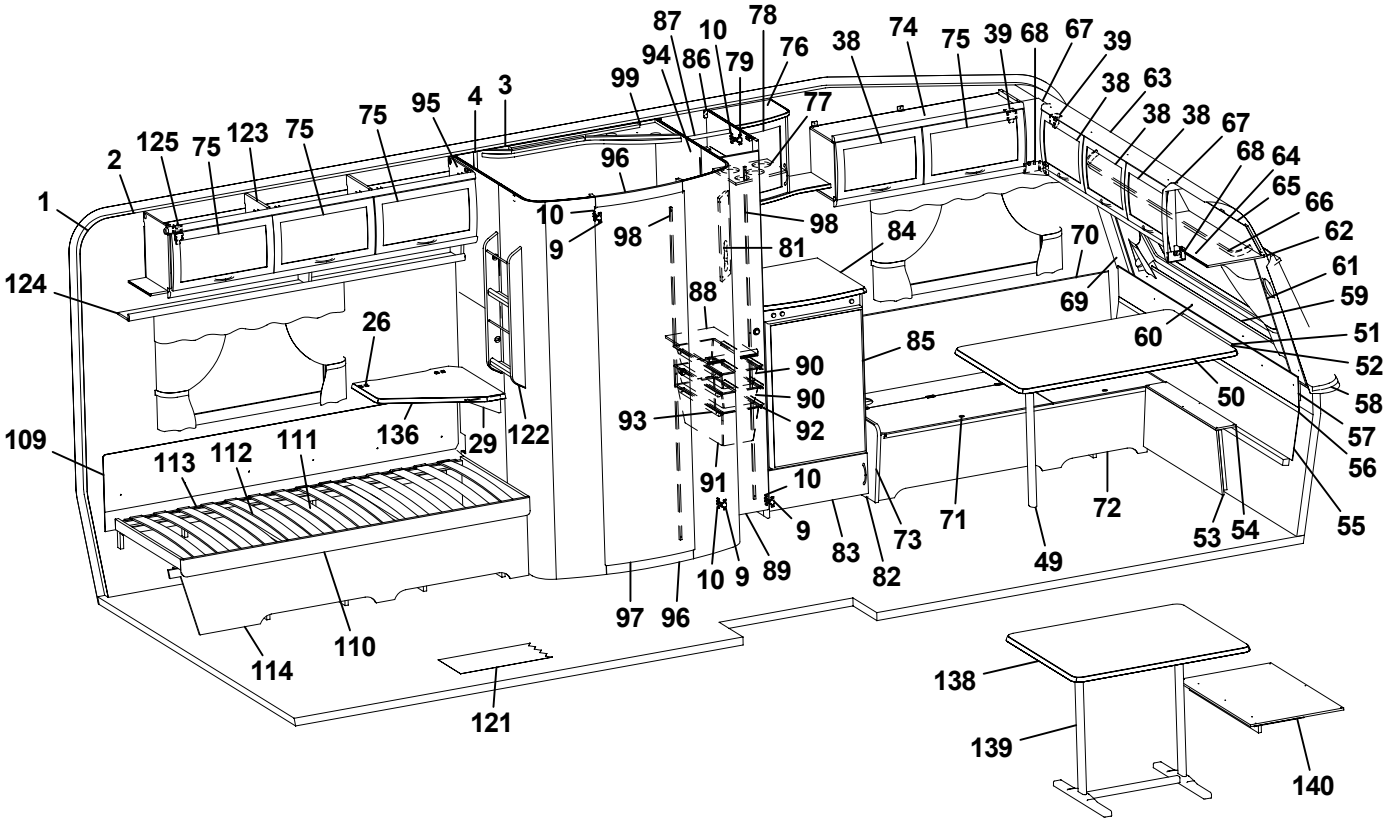
87
10
78
94
86
79
76
38
74
75
39
68
67
39
99
77
38
63
38
38
67
68
64
65
66
62
61
59
51
52
58
57
56
55
95
4
3
75
75
123
75
125
2
1
96
10
9
98
98
81
84
70
69
60
124
26
88
85
90
90
92
93
91
10
9
83
82
73
71
49
72
53
54
50
109
113
112
111
136
29
122
114
110
97
96
10
9
89
121
138
139
140

Pos Fig	Det. nr Part. No	Ingår Fitted	OBS!! Ange alltid årsmodell vid beställning av inredning Benämning	OBS!! Specify always year of model when ordering equipment Description
100	314917	x	Skena draperi L=1190	Curtain rod L=1190
101	322314	x	Vägg garderob V	Wall wardrobe L
102	323116	x	Hylla övre garderob	Shelf wardrobe upper
103	323119	x	Hylla nedre garderob	Shelf wardrobe under
104	312053	x	Galgstång L=780	Clothes hanger L=780
105	322316	x	Vägg garderob H	Wall wardrobe R
106	323114	x	Nisch vikdörr	Niche folding door
107	312162	x	Korg garderob 330x140x520	Basket
108	321519	x	Dörr 415x1850	Door 415x1850
109	312006	x	Värmespalt V-H bak	Air gap L-R rear
--	313114	x	Överdrag d:o (ange färg, se tygprover)	Covering d:o (specify colour, see textiles)
110	312026	x	Sängram u. ribbotten	Bed bottom without laths
111	325480	x	Ribbotten kpl.	Laths bottom cpl.
112	311985	x	Ribba sängbotten L=718 B=63	Lath bed bottom L=718 B=63
113	312046	x	Band t. ribbotten DF6366-14	Band for laths bottom
114	323367	x	Front säng V	Front bed L
115	323366	x	Front säng H	Front bed R
116	320422	x	Gavel säng	Gable bed
117	860590	x	List hörn L=2500	Corner strip L=2500
118	323431	x	Värmespalt nedre gavel bak	Air gap under
119	323454	x	Värmespalt övre gavel bak	Air gap upper
--	315356	x	Överdrag d:o (ange färg, se tygprover)	Covering d:o (specify colour, see textiles)
120	313449	x	Spegel oval 800x350x3	Mirror 800x350x3
121	314659	M	Matta golv, parkett	Carpet floor, parquet
--	314664	T	Matta golv	Carpet floor
122	320316	x	Tidningshylla 280x720 kpl	Newspaper shelf 280x720 cpl.
123	323046	x	Skåp övre L1674	Cupboard upper L1674
124	323082	x	Hyllpaket	Shelf
125	315194	x	Gångjärn	Hinge
126	323047	x	Högtalarlåda	Box loudspeaker
127	323351	x	Skåp gavel bak L2115	Cupboard gable L2115
128	323356	x	Hyllpaket	Shelf
129	316005	x	Skiva plast 295x2363x1	Plastic sheet
130	323153	x	Skåp övre L1674	Cupboard upper L1674
131	323155	x	Hyllpaket	Shelf
132	323024	x	Hurts	Cupboard
133	323027	x	Skiva hurts 424x530	Board
134	324018	x	Lucka H 368x420	Door R 368x420
135	401475	x	Flamskydd	Flame guard
136	323232	T	Skiva TV-hylla 580x535	Board 580x535
137	323231	T	Skiva TV-bänk 580x535	Board 580x535
138	323225	T	Bordsskiva 776x940	Table top 776x940
--	323224	T	Bordsskiva 750x1000	Table top 750x1000
139	313185	T	Bordsstativ	Table stand
140	323208	T	Skiva rundsittgrupp	Sheet seat
			Gardinsatser (se tygprover)	Curtain kit (see textiles)
			M= Metervara T= Tillbehör	M= On the metre T= Accessory

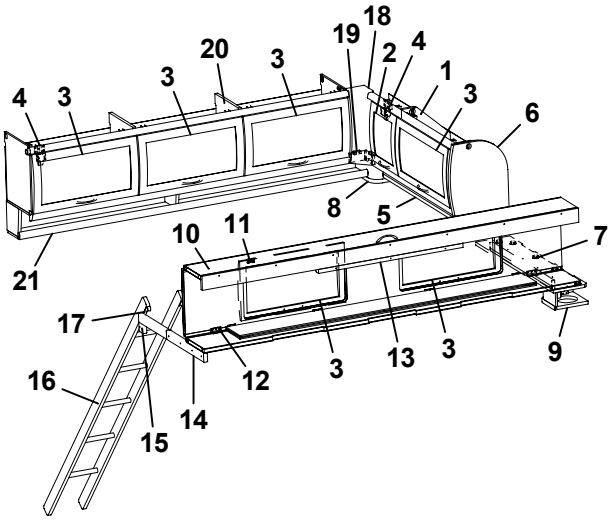
4
3
3
20
3
19
18
2
4
1
3
6
8
5
21
10
11
7
17
16
15
14
12
3
13
3
9

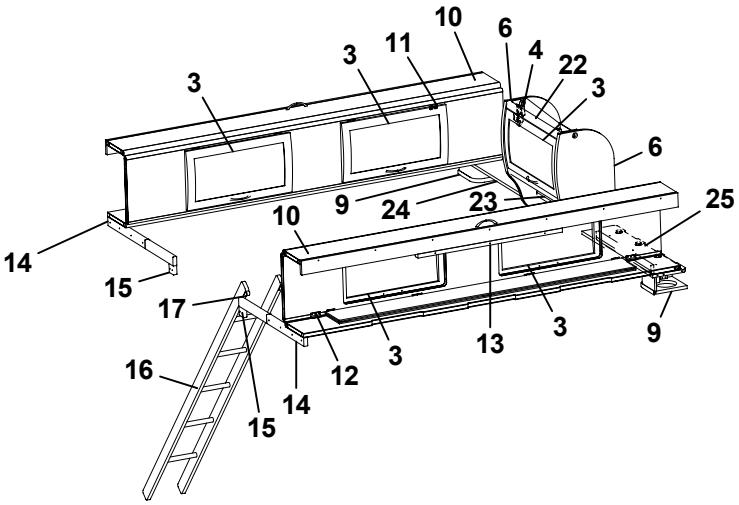
3
3
11
10
6
4
22
3
6
9
24
23
25
14
15
10
17
16
15
14
12
3
13
3
9

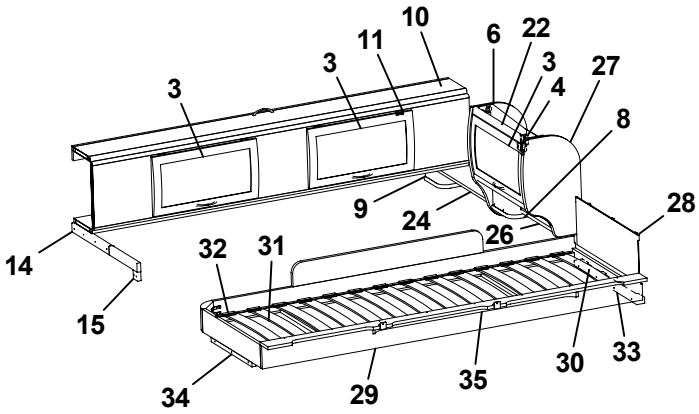
3
3
11
10
6
22
3
4
27
8
9
24
26
28
14
15
32
31
34
29
35
30
33

Pos Fig	Det. nr Part. No	Ingår Fitted	OBS!! Ange alltid årsmodell vid beställning av inredning Benämning	OBS!! Specify always year of model when ordering equipment Description
1	324188	x	Skåp gavel bak L1262	Cupboard gable L1262
2	323001	x	Lucka	Door
3	323000	x	Lucka	Door
4	315194	x	Gångjärn	Hinge
5	324193	x	Hyllpaket	Shelf
6	324047	x	Gavel rundad	Gable
7	324051	x	Hylla gavel bak 835x180	Shelf gable rear 835x180
8	323047	x	Högtalarlåda	Box loudspeaker
9	324111	x	Högtalarlåda	Box loudspeaker
10	313817	x	Överbäddskåp L1980	Upper bed L1980
11	860402	x	Gångjärn	Hinge
12	860405	x	Gångjärn	Hinge
13	312233	x	Regel låsning	Lock bar
14	312713	x	Bärregel	Bearing rail
15	312726	x	Kloss bärregel	Block bearing rail
16	312613	T	Stege ö-bäddsskåp 201x1800 kpl.	Ladder upper bed 201x1800 cpl.
17	860426	T	Krok t. stege	Hook for ladder
18	323094	x	Hörn inredning	Corner
19	324321	x	Täckvinkel hörn inredning	Cover for corner
20	323153	x	Skåp övre L1674	Cupboard upper L1674
21	323155	x	Hyllpaket	Shelf
22	323884	x	Skåp gavel bak L560	Cupboard gable L560
23	323888	x	Hyllpaket	Shelf
24	324291	x	Hylla gavel bak H 761x180	Shelf gable rear R 761x180
25	324291	x	Hylla gavel bak V 761x180	Shelf gable rear L 761x180
26	324120	x	Hyllpaket	Shelf
27	323657	x	Gavel rundad	Gable
28	321209	x	Värmespalt gavel	Air gap gable
--	314631	x	Överdrag d:o (ange färg, se tygprover)	Covering d:o (specify colour, see textiles)
29	323797	x	Sängram vån.säng V u. ribbotten	Bed bottom L without laths
30	325430	x	Ribbotten kpl.	Laths bottom cpl.
31	311985	x	Ribba sängbotten L=718 B=63	Lath bed bottom L=718 B=63
32	312046	x	Band t. ribbotten DF6366-14	Band for laths bottom
33	324117	x	Bärregel	Bearing rail
34	312436	x	Bärregel	Bearing rail
35	315447	x	Skena gardin L1080	Curtain rod L1080

T= Tillbehör

T= Accessory

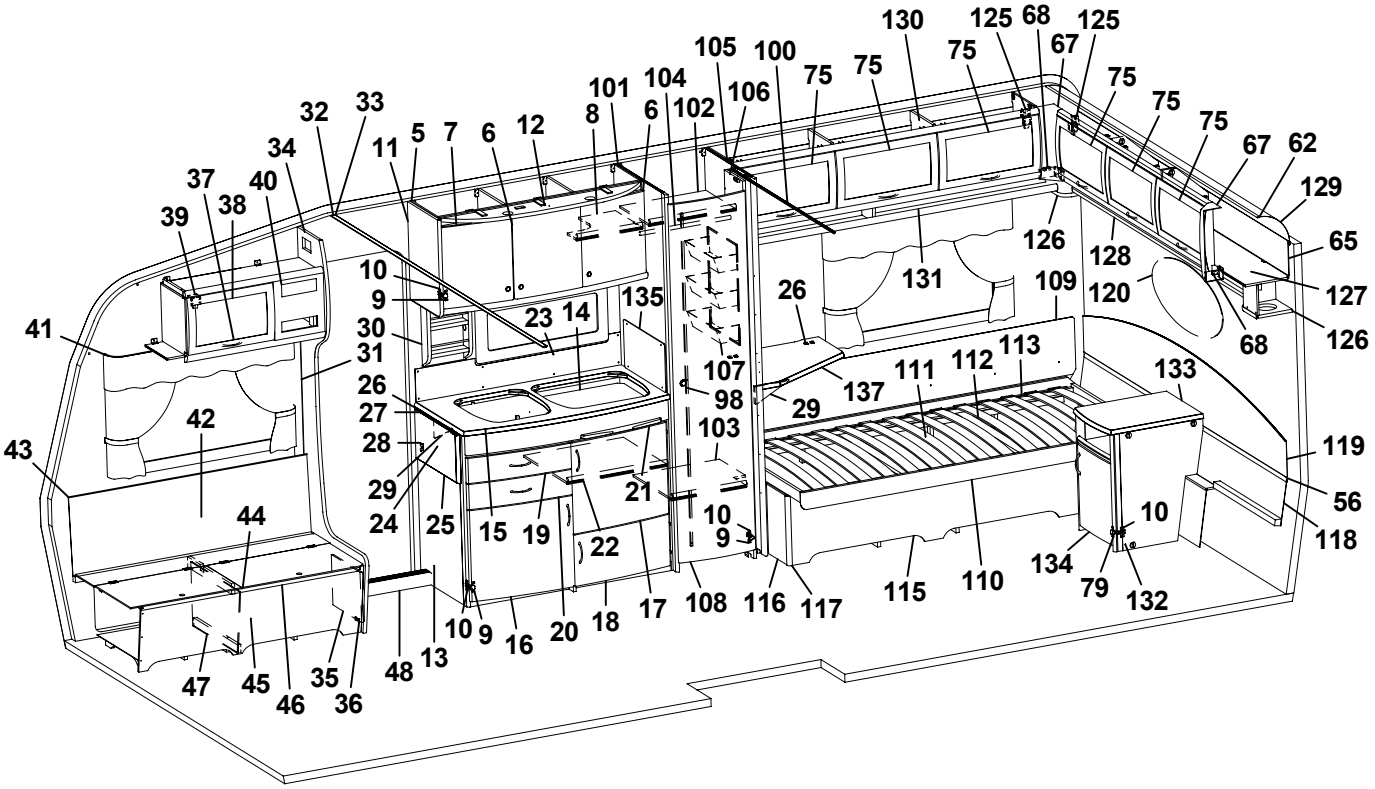
130 125 68 125 67 105 100 101 104 106 102 8 6 12 11 5 7 6 32 33 34 37 38 40 39 41 42 43 44 47 45 46 35 36 48 13 10 9 16 20 18 17 108 116 117 115 110 134 79 132 10 118 56 119 133 111 112 113 137 29 26 107 98 103 21 10 9 24 25 15 19 22 23 14 135 30 31 27 28 10 9 131 126 128 109 120 68 126 127 65 129 62 67 75 75 75

Pos Fig	Det. nr Part. No	Ingår Fitted	OBS!! Ange alltid årsmodell vid beställning av inredning Benämning	OBS!! Specify always year of model when ordering equipment Description
1	312219	x	Tapet vägg/tak	Wall paper
2	312220	M	Tejp tapet, vägg	Tape, wall paper
3	314524	x	Tapet vägg tvättrum	Wall paper, washroom
4	314344	M	Tejp tapet, vägg tvättrum 50 m/rulle	Tape, wall paper washroom 50 m/roll
5	323014	x	Skåp kök L1118 kpl.	Cupboard kitchen L1118 cpl.
6	323021	x	Lucka H 368x420	Door R 368x420
7	323020	x	Lucka V 368x420	Door L 368x420
8	323092	x	Hylla	Shelf
9	311917	x	Gångjärn	Hinge
10	312588	x	Platta gångjärn	Plate hinge
11	323126	x	Gavel rundad köksskåp	Gable
12	323401	x	Ljusramp köksskåp	Light holder
13	323063	x	Diskbänk kpl. m. skiva/luckor/lådor	Kitchen sink with board and doors/drawers
14	401328	x	Plåt under spis	Plate cover under fireplace
15	323168	x	Skiva diskbänk	Board
16	323504	x	Lucka V 550x470	Door L 550x470
17	323503	x	Lucka H 550x470	Door R 550x470
18	323510	x	Lucka H 550x265	Door R 550x265
19	323505	x	Låda diskbänk kpl.	Drawer cpl
20	323506	x	Låda diskbänk kpl.	Drawer cpl.
21	323412	x	Skärbräda	Cutting board
22	320460	x	Hylla övre	Shelf upper
23	322343	x	Flamskydd	Flame guard
24	324042	T	Mont-sats vikskiva kpl. sats	Board cpl. kit
25	323240	T	Vikskiva diskbänk	Board
26	860621	T	Gångjärn	Hinge
27	315145	T	Distans vikskiva	Distance
28	800639	T	Snäppare mässing	Snap brass
29	315749	T	Stöd	Support board
30	320307	x	Kryddhylla	Spice shelf
31	504400	x	List täck el-kabel B=44 L=2000	Cover strip B=44 L=2000
32	309969	x	List snäpp undre L2379	List under L2379
33	309970	x	List snäpp övre L2379	List upper L2379
34	323122	x	Stolpe först. L1922 kpl. m. lucka	Support bar cpl with door
35	320005	x	Lucka	Door
36	312589	x	Gångjärn	Hinge
37	323268	x	Skåp övre elc. L848	Cupboard upper L848
38	323002	x	Lucka	Door
39	860406	x	Gångjärn	Hinge
40	312404	x	Täckfront radio 189x62	Cover radio 189x62
41	315220	x	Skena gardin L1020	Curtain rod L1020
42	323184	x	Värmespalt H fram	Air gap R.F.
43	860423	M	List kant U-gap ljusbrun	Strip, light brown
44	323178	x	Lock bäddlåda H F	Cover bed box R.F.
45	323174	x	Front bäddlåda H F (utan lastlucka)	Front bed box R.F. (without loading hatch)
--	324422	T	Front bäddlåda H F (med lastlucka)	Front bed box R.F. (with loading hatch)
46	860562	x	List bädd	List bed plastic
47	312825	x	Stöd bäddlåda HF	Support bed box R.F.
48	314687	x	Tröskel aluminium L=850	Threshold aluminum L=850
49	313185	x	Bordsstativ	Table stand
			M= Metervara T= Tillbehör	M= On the metre T= Accessory

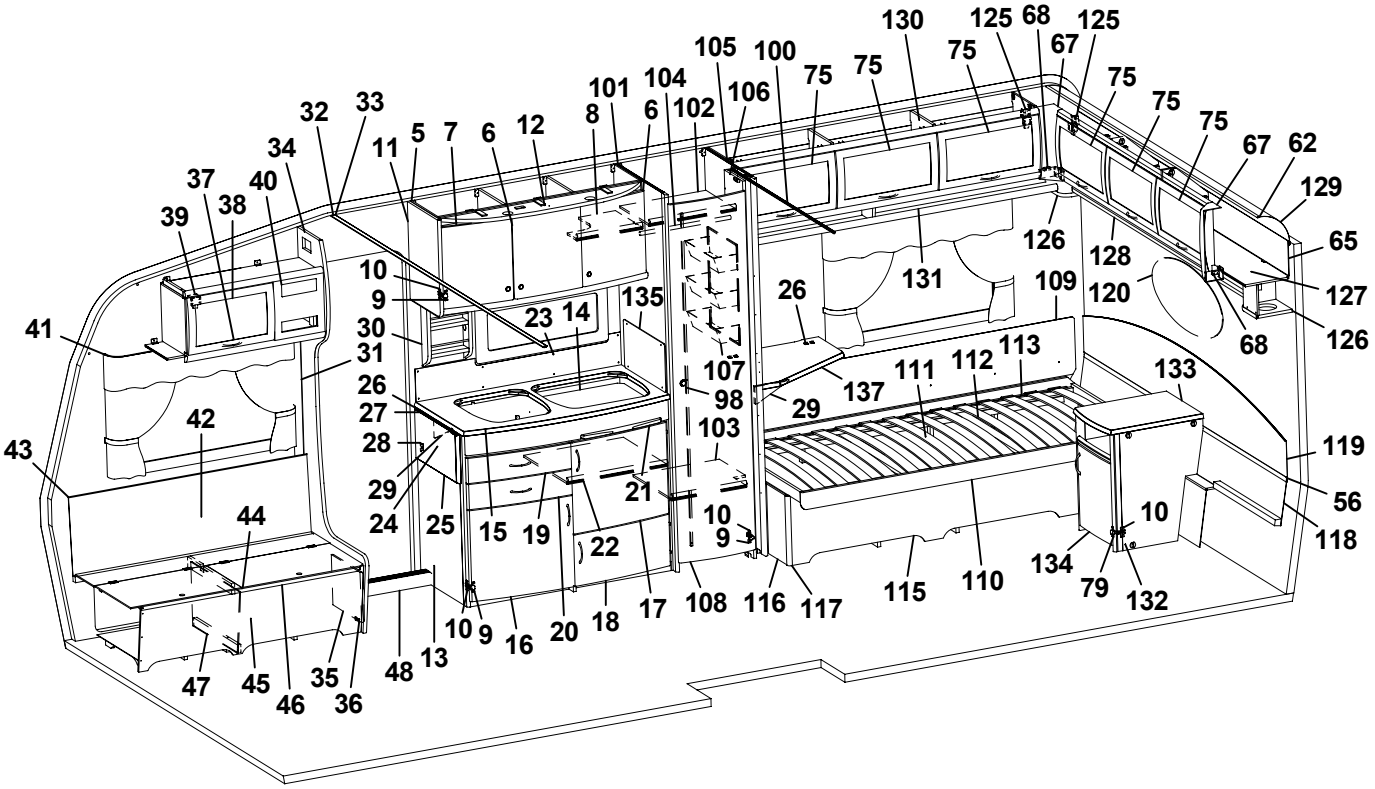
130
125
68
125
105
100
75
75
75
67
75
101
104
106
75
75
75
32
33
8
6
102
67
62
34
5
7
6
12
11
129
37
40
38
39
126
128
65
10
131
109
120
127
9
135
26
41
30
23
14
126
31
107
111
112
113
133
26
98
137
29
27
42
103
119
28
43
29
21
56
24
25
15
19
22
10
9
10
118
44
134
79
132
115
110
17
108
116
117
10
9
16
20
18
13
48
47
45
35
46
36

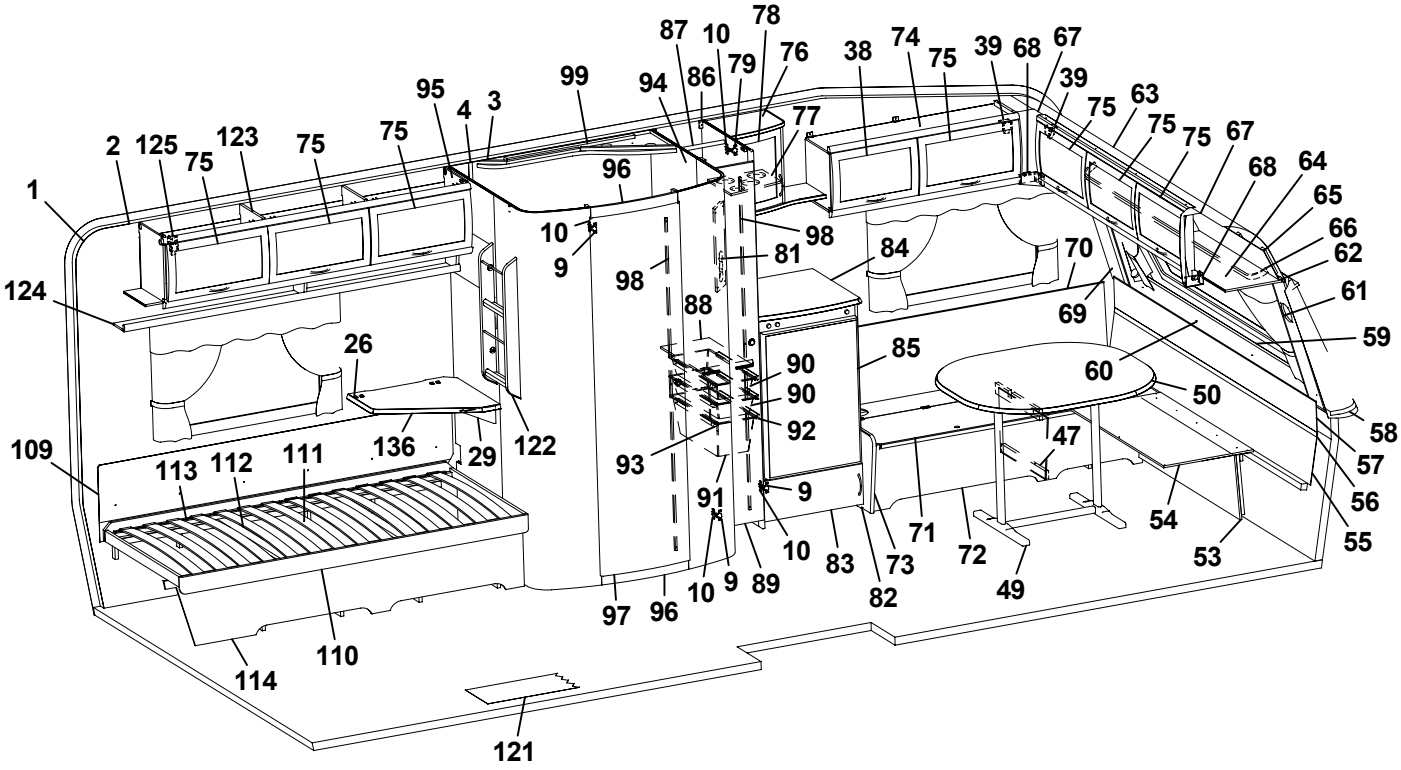
87
10
78
76
38
74
75
39
68
67
99
94
86
79
39
95
4
3
77
75
63
2
125
123
75
75
75
75
75
67
1
96
68
64
65
10
98
66
9
81
84
70
62
124
98
88
69
61
26
85
59
90
60
90
50
58
109
136
29
122
92
47
57
113
112
111
93
91
9
56
54
55
10
71
72
53
10
9
89
83
73
49
97
96
82
110
114
121

Pos Fig	Det. nr Part. No	Ingår Fitted	OBS!! Ange alltid årsmodell vid beställning av inredning Benämning	OBS!! Specify always year of model when ordering equipment Description
50	323222	x	Bordsskiva 940x1026	Table top 940x1026
53	323180	x	Front bäddlåda gavel (2 st när lastl. mont.)	Front bed box gable (2 pcs in loading hatch)
54	323205	x	Skiva rundsittgrupp	Sheet seat
55	323203	x	Värmespalt nedre gavel fram	Air gap under
56	314287	x	List plast L=2270	List plastic L=2270
57	323200	x	Värmespalt övre gavel fram	Air gap upper
58	323128	x	Hylla front L2444	Shelf front
59	860593	x	Raskant plast L=2600	Cantlist shelf front L=2600
60	324022	x	Luftspalt fronthylla	Air gap shelf front
61	323270	x	Front högtalare H	Front loudspeaker R
62	313884	x	List plast radie L=2379	List L=2379
63	316005	x	Skiva plast 295x2363x1	Plastic sheet
64	323044	x	Skåp gavel fram L2365	Cupboard L2115
65	323059	x	Skiva skåp 2345x180	Sheet 2345x180
66	315223	x	Skena gardin L1920	Curtain rod L1920
67	323094	x	Hörn inredning	Corner
68	324321	x	Täckvinkel hörn inredning	Cover for corner
69	323271	x	Front högtalare V	Front loudspeaker L
70	323186	x	Värmespalt V fram	Air gap L.F.
71	323179	x	Lock bäddlåda V F	Cover bed box L.F.
72	323176	x	Front bäddlåda V F (utan lastlucka)	Front bed box L.F. (without loading hatch)
--	324426	T	Front bäddlåda V F (med lastlucka)	Front bed box L.F. (with loading hatch)
73	323449	x	Gavel bäddlåda V F	Gable bed box L.F.
74	323045	x	Skåp övre L1034	Cupboard upper L1034
75	323000	x	Lucka	Door
76	323276	x	Skåp bar kpl.	Coctail cabinet cpl.
77	323399	x	Hållare flaskor	Bottle holder
78	324017	x	Lucka V 295x388 vitrin	Door L 295x388
79	315202	x	Gångjärn	Hinge
81	320623	x	Front el-uttag 130x429	Front outlet
82	323244	x	Kylskåpsbänk u. skiva	Cupboard cpl. without board
83	320653	x	Lucka V 540x208	Door L 540x208
84	323233	x	Skiva kyls.bänk 575x570	Board
85	320658	x	Skiva kyl 493x718	Sheet refrigerator
86	320519	x	Vägg backskåp H	Wall cupboard R
87	312053	x	Galgstång L=780	Clothes hanger L=780
88	320601	x	Hylla backskåp	Shelf
89	324080	x	Dörr 260x1850	Door 260x1850
90	309009	x	Trådback vit 227x527x85	Tray 227x527x85
91	312157	x	Trådback vit 227x527x285	Tray 227x527x285
92	315487	x	Glidlist trådback L430 D8	Sliding strip tray L430 D8
93	315488	x	Glidlist trådback L430 D14	Sliding strip tray L430 D14
94	322310	x	Vägg tvättrum H	Wall washroom R cpl.
95	322312	x	Vägg tvättrum V	Wall washroom L cpl.
96	321560	x	Tröskel/överbit	Treshold/overlap
97	321518	x	Dörr 490x1850	Door 490x1850
98	314523	x	Rätningslist dörr L=1715	List L=1715
99	323347	x	Ljusramp tvättrum	Light holder
100	314917	x	Skena draperi L=1190	Curtain rod L=1190
101	322314	x	Vägg garderob V	Wall wardrobe L
			M= Metervara T= Tillbehör	M= On the metre T= Accessory

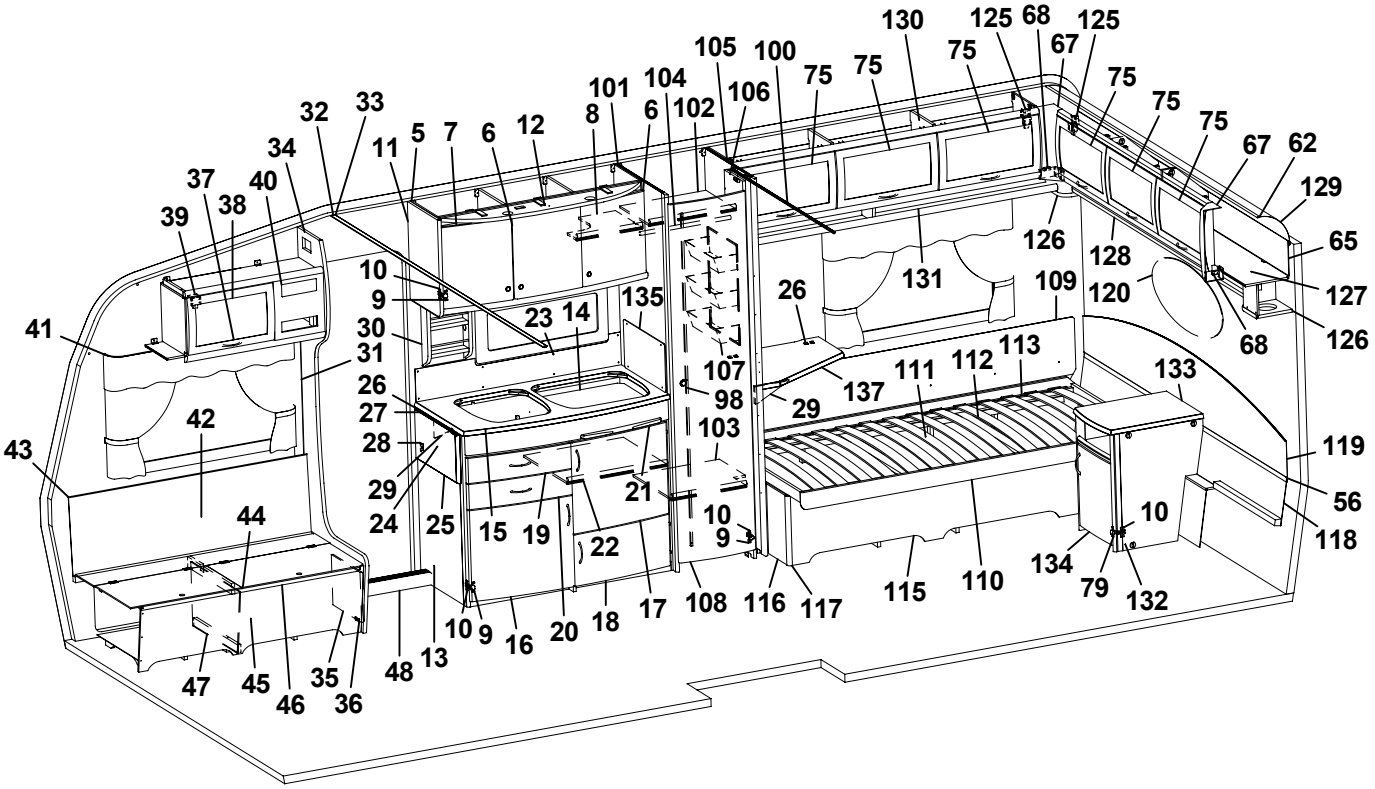
130
125
68
125
105
100
75
75
75
67
75
101
104
106
75
75
75
32
33
8
6
102
67
62
34
5
7
6
12
11
129
37
40
38
39
126
128
65
10
131
109
120
127
9
135
26
41
30
23
14
126
31
107
111
112
113
133
26
98
137
27
29
42
103
28
119
43
29
21
56
24
25
15
19
22
10
10
118
44
9
134
79
132
115
110
17
108
116
117
10
9
16
20
18
13
48
47
45
35
46
36

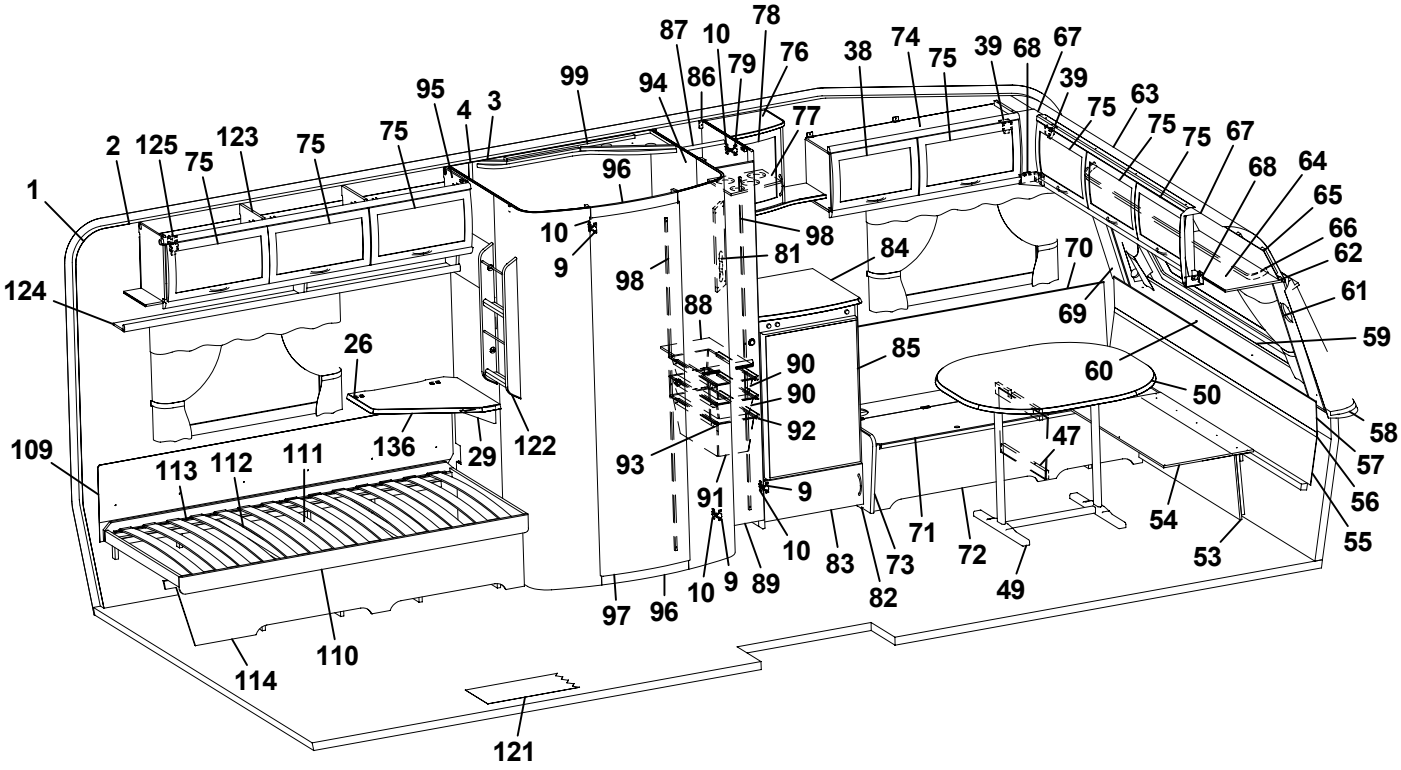
87
10
78
76
38
74
75
39
68
67
99
94
86
79
39
95
4
3
77
75
63
2
125
123
75
75
75
75
75
67
1
96
68
64
65
10
98
66
9
81
84
70
62
124
98
88
69
61
26
85
59
90
60
90
50
58
109
136
29
122
92
47
57
113
112
111
93
91
9
56
54
55
10
71
72
53
83
73
10
9
89
82
49
97
96
114
110
121

Pos Fig	Det. nr Part. No	Ingår Fitted	OBS!! Ange alltid årsmodell vid beställning av inredning Benämning	OBS!! Specify always year of model when ordering equipment Description
102	323116	x	Hylla övre garderob	Shelf wardrobe upper
103	323119	x	Hylla nedre garderob	Shelf wardrobe under
104	312053	x	Galgstång L=780	Clothes hanger L=780
105	322316	x	Vägg garderob H	Wall wardrobe R
106	323114	x	Nisch vikdörr	Niche folding door
107	312162	x	Korg garderob 330x140x520	Basket
108	321519	x	Dörr 415x1850	Door 415x1850
109	312006	x	Värmespalt V-H bak	Air gap L-R rear
--	313114	x	Överdrag d:o (ange färg, se tygprover)	Covering d:o (specify colour, see textiles)
110	313898	x	Sängram u. ribbotten	Bed bottom without laths
111	325342	x	Ribbotten kpl.	Laths bottom cpl.
112	314211	x	Ribba sängbotten L=820 B=63	Lath bed bottom L=820 B=63
113	312046	x	Band t. ribbotten DF6366-14	Band for laths bottom
114	323367	x	Front säng V	Front bed L
115	323366	x	Front säng H	Front bed R
116	320422	x	Gavel säng	Gable bed
117	860590	x	List hörn L=2500	Corner strip L=2500
118	323369	x	Värmespalt nedre gavel bak	Air gap under
119	323368	x	Värmespalt övre gavel bak	Air gap upper
--	315358	x	Överdrag d:o (ange färg, se tygprover)	Covering d:o (specify colour, see textiles)
120	313449	x	Spegel oval 800x350x3	Mirror 800x350x3
121	314659	M	Matta golv, parkett	Carpet floor, parquet
--	314664	T	Matta golv	Carpet floor
122	320316	x	Tidningshylla 280x720 kpl	Newspaper shelf 280x720 cpl.
123	323046	x	Skåp övre L1674	Cupboard upper L1674
124	323082	x	Hyllpaket	Shelf
125	315194	x	Gångjärn	Hinge
126	323047	x	Högtalarlåda	Box loudspeaker
127	323049	x	Skåp gavel bak L2365	Cupboard gable L2365
128	323138	x	Hyllpaket	Shelf
129	316005	x	Skiva plast 295x2363x1	Plastic sheet
130	323153	x	Skåp övre L1674	Cupboard upper L1674
131	323155	x	Hyllpaket	Shelf
132	323024	x	Hurts	Cupboard
133	323027	x	Skiva hurts 424x530	Board
134	324018	x	Lucka H 368x420	Door R 368x420
135	401475	x	Flamskydd	Flame guard
136	323232	T	Skiva TV-hylla 580x535	Board 580x535
137	323231	T	Skiva TV-bänk 580x535	Board 580x535
			Gardinsatser (se tygprover)	Curtain kit (see textiles)
			M= Metervara T= Tillbehör	M= On the metre T= Accessory

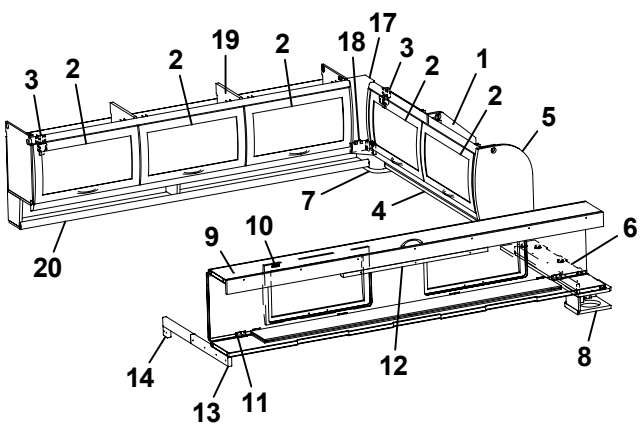
3
2
2
19
2
18
17
3
2
1
2
5
7
4
20
9
10
6
14
13
11
12
8

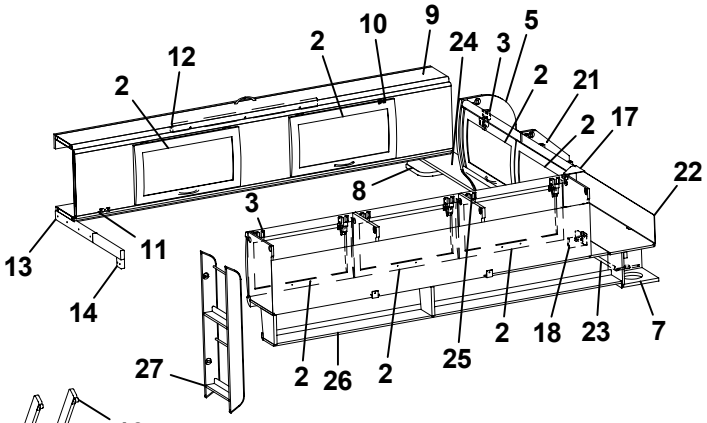
2
12
2
10
9
24
3
5
2
21
2
17
22
8
3
13
11
14
2
18
23
7
27
2
26
2
25

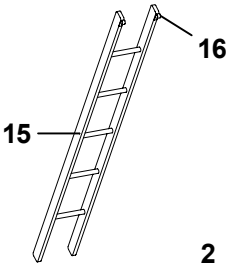
16
15

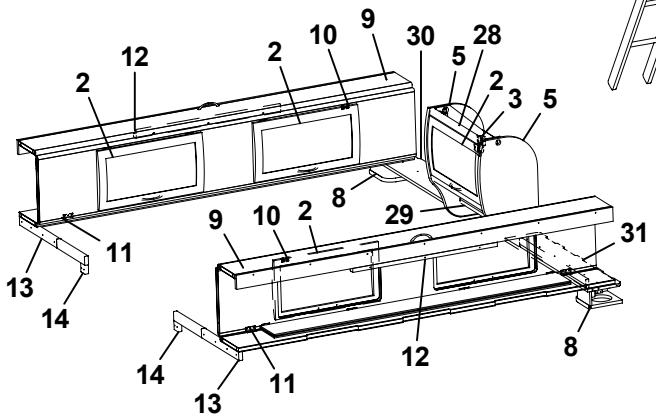
2
12
2
10
9
30
5
28
2
3
5
8
29
9
10
2
31
13
11
14
12
8

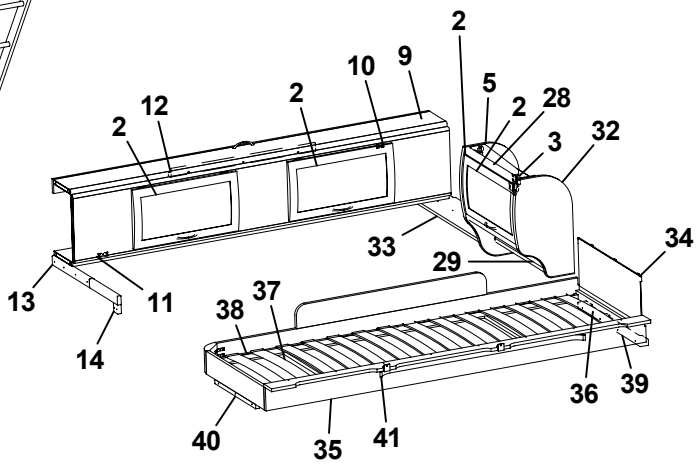
2
2
12
2
10
9
5
2
28
3
32
33
34
29
13
11
14
38
37
36
39
40
35
41

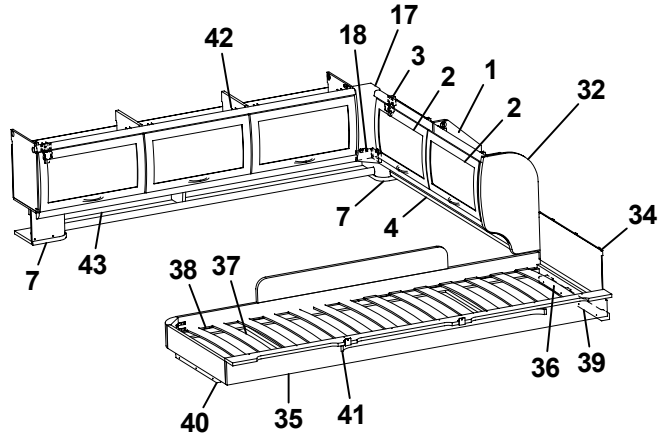
42
18
17
3
2
1
2
32
7
4
34
7
43
38
37
36
39
40
35
41

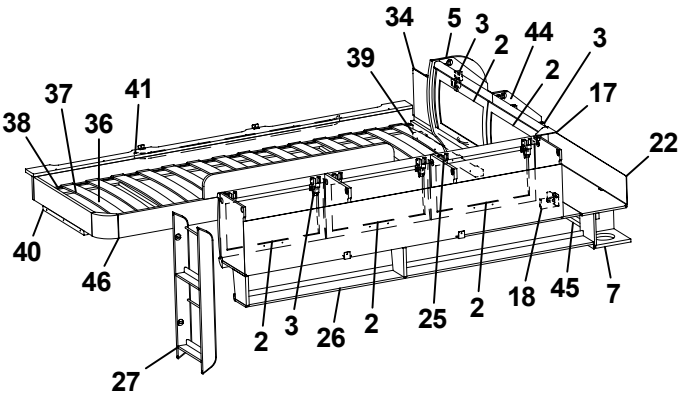
34
5
3
2
44
2
3
39
37
41
38
36
17
22
40
46
2
3
26
2
25
2
18
45
7
27

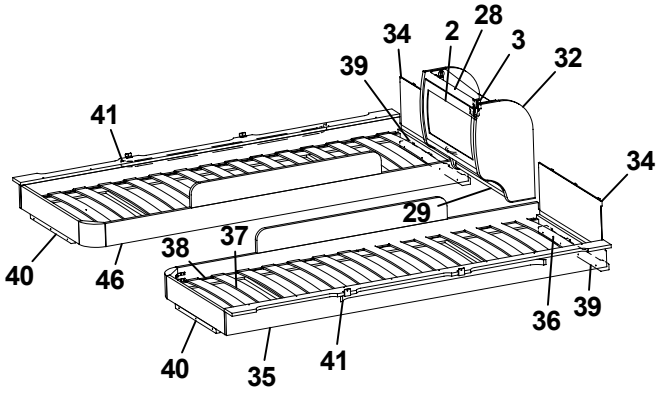
34
2
28
3
39
32
41
34
29
40
46
38
37
36
39
40
35
41

Pos Fig	Det. nr Part. No	Ingår Fitted	OBS!! Ange alltid årsmodell vid beställning av inredning Benämning	OBS!! Specify always year of model when ordering equipment Description
1	323649	x	Skåp gavel bak H L1510	Cupboard gable R L1510
2	323000	x	Lucka	Door
3	315194	x	Gångjärn	Hinge
4	323653	x	Hyllpaket	Shelf
5	324047	x	Gavel rundad	Gable
6	324051	x	Hylla gavel bak V 835x180	Shelf gable rear L 835x180
7	323047	x	Högtalarlåda	Box loudspeaker
8	324111	x	Högtalarlåda	Box loudspeaker
9	313817	x	Överbäddskåp L1980	Upper bed L1980
10	860402	x	Gångjärn	Hinge
11	860405	x	Gångjärn	Hinge
12	312233	x	Regel låsning	Lock bar
13	312713	x	Bärregel	Bearing rail
14	312726	x	Kloss bärregel	Block bearing rail
15	312613	T	Stege ö-bäddsskåp 201x1800 kpl.	Ladder upper bed 201x1800 cpl.
16	860426	T	Krok t. stege	Hook for ladder
17	323094	x	Hörn inredning	Corner
18	324321	x	Täckvinkel hörn inredning	Cover for corner
19	323153	x	Skåp övre L1674	Cupboard upper L1674
20	323155	x	Hyllpaket	Shelf
21	323471	x	Skåp gavel bak V L1510	Cupboard gable L L1510
22	323480	x	Skiva skåp 1500x140	Sheet 1500x140
23	324947	x	Hyllpaket	Shelf
24	324051	x	Hylla gavel bak H 835x180	Shelf gable rear R 835x180
25	323046	x	Skåp övre L1674	Cupboard upper L1674
26	323082	x	Hyllpaket	Shelf
27	320316	x	Tidningshylla 280x720 kpl	Newspaper shelf 280x720 cpl.
28	323884	x	Skåp gavel bak L560	Cupboard gable L560
29	323888	x	Hyllpaket	Shelf
30	324107	x	Hylla gavel bak H 886x180	Shelf gable rear R 886x180
31	324107	x	Hylla gavel bak V 886x180	Shelf gable rear L 886x180
32	323657	x	Gavel rundad	Gable
33	324107	x	Hylla gavel bak 886x180	Shelf gable rear 886x180
34	321209	x	Värmespalt gavel	Air gap gable
--	314631	x	Överdrag d:o (ange färg, se tygprover)	Covering d:o (specify colour, see textiles)
35	323797	x	Sängram vån.säng V u. ribbotten	Bed bottom L without laths
36	325430	x	Ribbotten kpl.	Laths bottom cpl.
37	311985	x	Ribba sängbotten L=718 B=63	Lath bed bottom L=718 B=63
38	312046	x	Band t. ribbotten DF6366-14	Band for laths bottom
39	324117	x	Bärregel	Bearing rail
40	312436	x	Bärregel	Bearing rail
41	315447	x	Skena gardin L1080	Curtain rod L1080
42	323153	x	Skåp övre L1674	Cupboard upper L1674
43	324907	x	Hyllpaket	Shelf
44	323471	x	Skåp gavel bak L1510	Cupboard gable L1510
45	323476	x	Hyllpaket	Shelf
46	323798	x	Sängram vån.säng H u. ribbotten	Bed bottom R without laths
			T= Tillbehör	T= Accessory

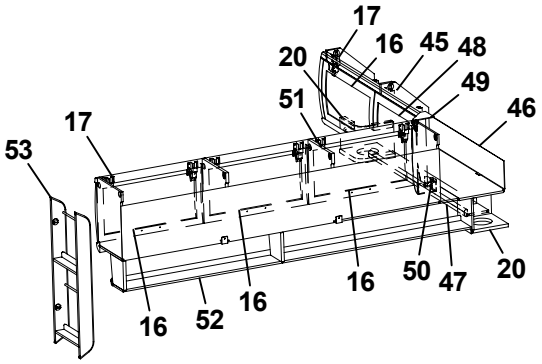
17
16
45
48
20
49
51
46
17
53
16
52
16
16
50
47
20

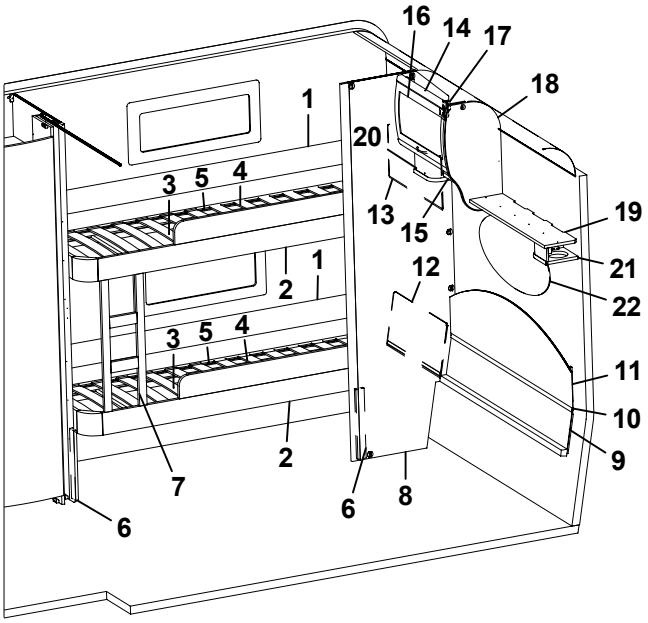
16
14
17
18
1
20
3
5
4
13
15
19
21
12
2
1
22
3
5
4
11
10
9
2
7
6
6
8

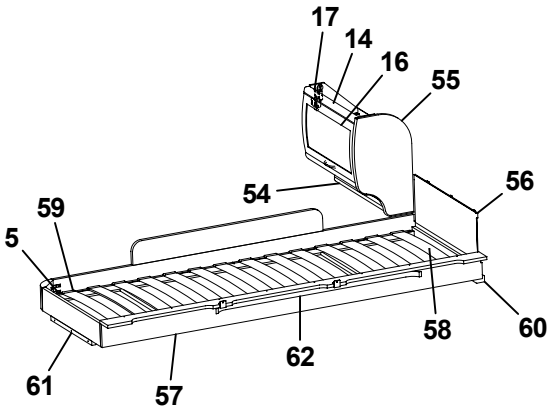
17
14
16
55
54
56
59
5
58
60
62
61
57

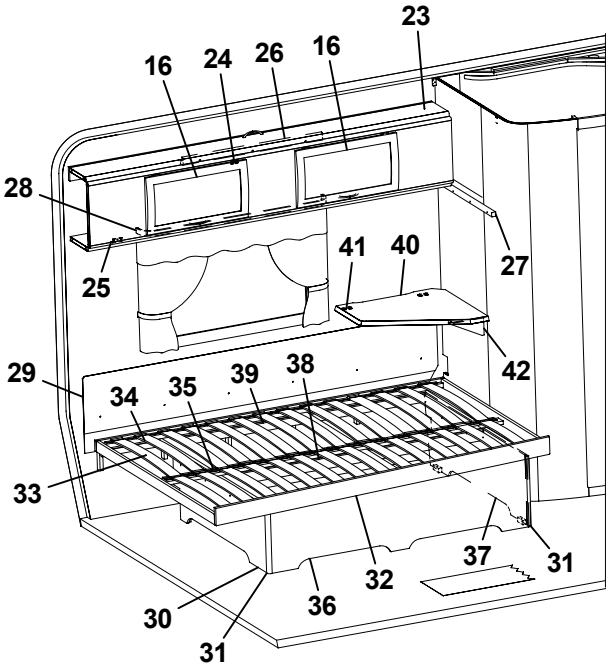
23
16
24
26
16
28
27
25
41
40
42
29
34
35
39
38
33
37
31
32
30
36
31

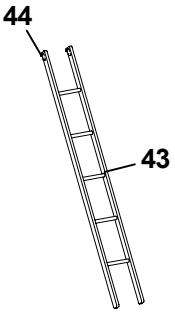
44
43

Pos Fig	Det. nr Part. No	Ingår Fitted	OBS!! Ange alltid årsmodell vid beställning av inredning Benämning	OBS!! Specify always year of model when ordering equipment Description
1	321919	x	Värmespalt H-bak	Air gap R rear
--	315208	x	Överdrag d:o (ange färg, se tygprover)	Covering d:o (specify colour, see textiles)
2	323781	x	Sängram fast H u. ribbotten	Bed bottom R without laths
3	325432	x	Ribbotten kpl.	Laths bottom cpl.
4	311985	x	Ribba sängbotten L=718 B=63	Lath bed bottom L=718 B=63
5	312046	x	Band t. ribbotten DF6366-14	Band for laths bottom
6	322338	x	Stöd säng 15,5x45x360	Support bed
7	324114	x	Stege	Ladder
8	324215	x	Vägg	Wall
9	323865	x	Värmespalt nedre gavel bak	Air gap under
10	314287	x	List plast L=2270	List plastic L=2270
11	323784	x	Värmespalt övre gavel bak	Air gap upper
--	315354	x	Överdrag d:o (ange färg, se tygprover)	Covering d:o (specify colour, see textiles)
12	323783	x	Värmespalt H-bak	Air gap R rear
--	315366	x	Överdrag d:o (ange färg, se tygprover)	Covering d:o (specify colour, see textiles)
13	321688	x	Värmespalt V-bak	Air gap L rear
--	315191	x	Överdrag d:o (ange färg, se tygprover)	Covering d:o (specify colour, see textiles)
14	323884	x	Skåp gavel bak L560	Cupboard gable L560
15	324120	x	Hyllpaket	Shelf
16	323000	x	Lucka	Door
17	315194	x	Gångjärn	Hinge
18	324047	x	Gavel rundad	Gable
19	324051	x	Hylla gavel bak 835x180	Shelf gable rear 835x180
20	323047	x	Högtalarlåda	Box loudspeaker
21	324111	x	Högtalarlåda	Box loudspeaker
22	313449	x	Spegel oval 800x350x3	Mirror 850x350x3
23	313817	x	Överbäddskåp L1980	Upper bed L1980
24	860402	x	Gångjärn	Hinge
25	860405	x	Gångjärn	Hinge
26	312233	x	Regel låsning	Lock bar
27	312313	x	Bärregel 670x22x22	Bearing rail 670x22x22
28	315220	x	Skena gardin L1020	Curtain rod L1020
29	312006	x	Värmespalt V-H bak	Air gap L-R rear
--	313114	x	Överdrag d:o (ange färg, se tygprover)	Covering d:o (specify colour, see textiles)
30	322346	x	Gavel säng V	Gable bed L
31	860590	x	List hörn L=2500	Corner strip L=2500
32	324035	x	Sängram u. ribbotten	Bed bottom without laths
33	325343	x	Ribbotten kpl.	Laths bottom cpl.
34	311985	x	Ribba sängbotten L=718 B=63	Lath bed bottom L=718 B=63
35	312046	x	Band t. ribbotten DF6366-14	Band for laths bottom
36	323282	x	Front säng	Front bed
37	322344	x	Gavel säng H	Gable bed R
38	315203	x	Regel 17,5x55x1415	Wood lath pine 17,5x55x1415
39	315204	x	Regel 17,5x40x1415	Wood lath pine 17,5x40x11415
40	323232	T	Skiva TV-hylla 580x535	Board 580x535
41	860621	T	Gångjärn	Hinge
42	315749	T	Stöd	Support
43	312613	T	Stege ö-bäddsskåp 201x1800 kpl.	Ladder upper bed 201x1800 cpl.
44	860426	T	Krok t. stege	Hook for ladder
45	323461	T	Skåp gavel bak V L1410	Cupboard upper L1410
			T= Tillbehör	T= Accessory

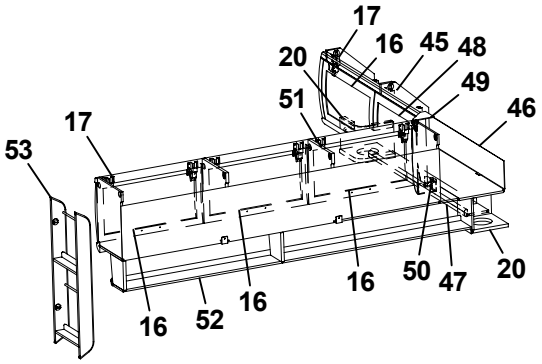
17
16
45
48
20
49
51
46
17
53
16
52
16
16
50
47
20

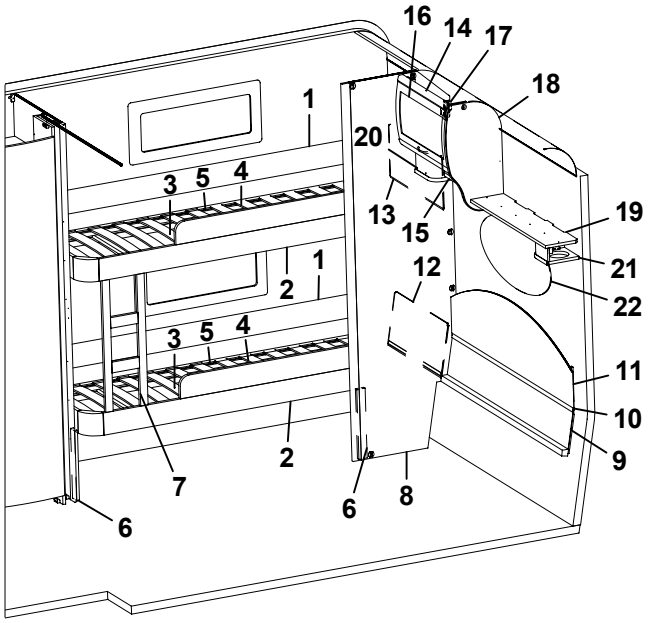
16
14
17
18
1
20
3
5
4
13
15
19
21
12
2
1
22
3
5
4
11
10
9
7
2
6
8
6

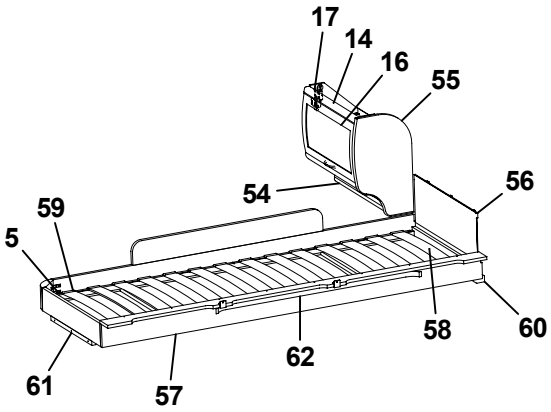
17
14
16
55
54
56
59
5
58
60
62
61
57

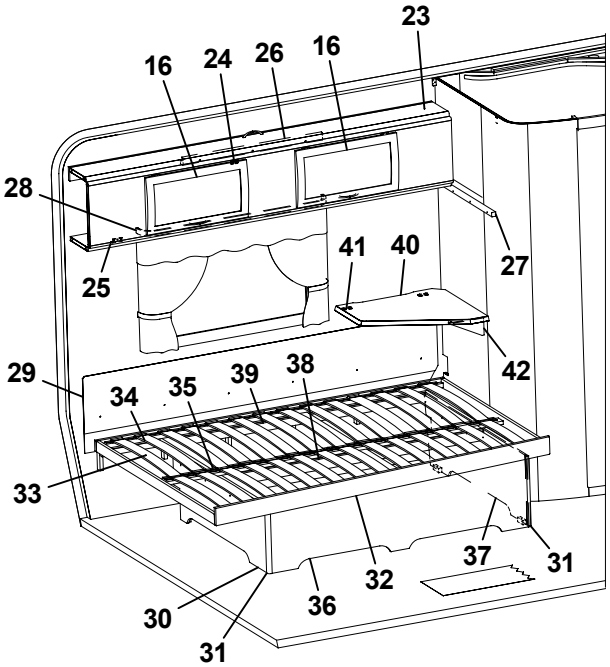
23
16
24
26
16
28
27
25
41
40
42
29
34
35
39
38
33
37
31
32
30
36
31

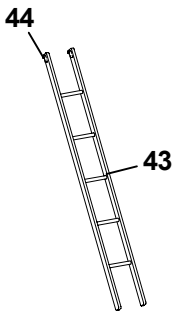
44
43

Pos Fig	Det. nr Part. No	Ingår Fitted	OBS!! Ange alltid årsmodell vid beställning av inredning Benämning	OBS!! Specify always year of model when ordering equipment Description
46	323469	T	Skiva skåp 1400x140	Sheet 1400x140
47	323466	T	Hyllpaket	Shelf
48	323002	T	Lucka	Door
49	323094	T	Hörn inredning	Corner
50	324321	T	Täckvinkel hörn inredning	Cover for corner
51	323046	T	Skåp övre L1674	Cupboard upper L1674
52	323082	T	Hyllpaket	Shelf
53	320316	T	Tidningshylla 280x720 kpl	Newspaper shelf
54	323888	T	Hyllpaket	Shelf
55	323657	T	Gavel rundad	Gable
56	321209	T	Värmespalt gavel	Air gap gable
--	314631	T	Överdrag d:o (ange färg, se tygprover)	Covering d:o (specify colour, see textiles)
57	323797	T	Sängram vån.säng V u. ribbotten	Bed bottom L without laths
58	325430	T	Ribbotten kpl.	Laths bottom cpl.
59	311985	T	Ribba sängbotten L=718 B=63	Lath bed bottom L=718 B=63
60	324117	T	Bärregel	Bearing rail
61	312436	T	Bärregel	Bearing rail
62	315447	T	Skena gardin L1080	Curtain rod L1080

T= Tillbehör

T= Accessory

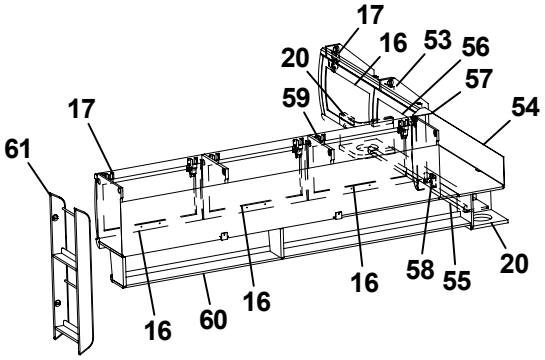
17
16
53
56
20
57
59
54
17
61
58
55
20
16
60
16
16

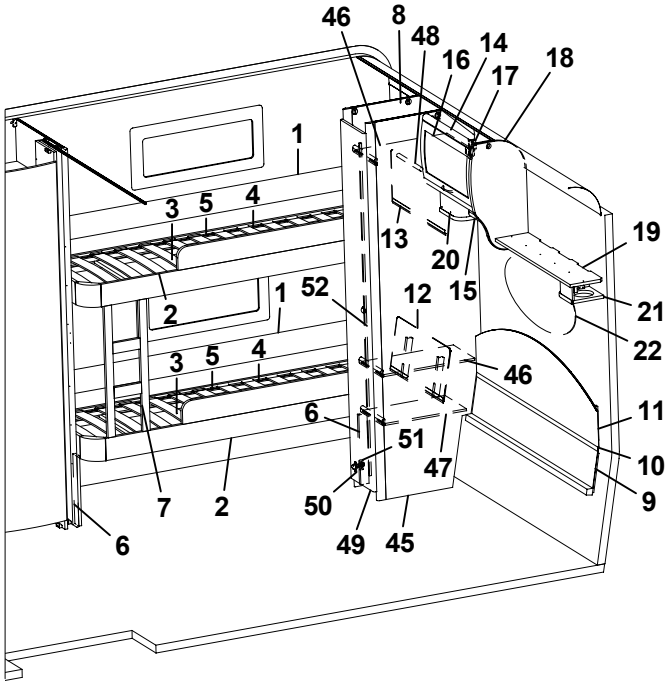
46
8
48
16
14
17
18
1
3
5
4
13
19
20
15
2
1
52
12
21
22
3
5
4
46
6
11
51
47
10
7
2
50
9
6
49
45

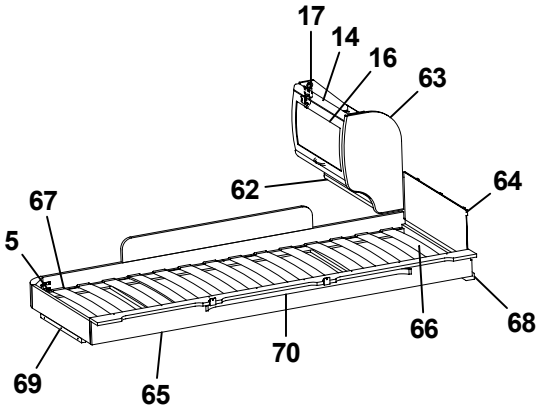
17
14
16
63
62
64
67
5
66
68
70
69
65

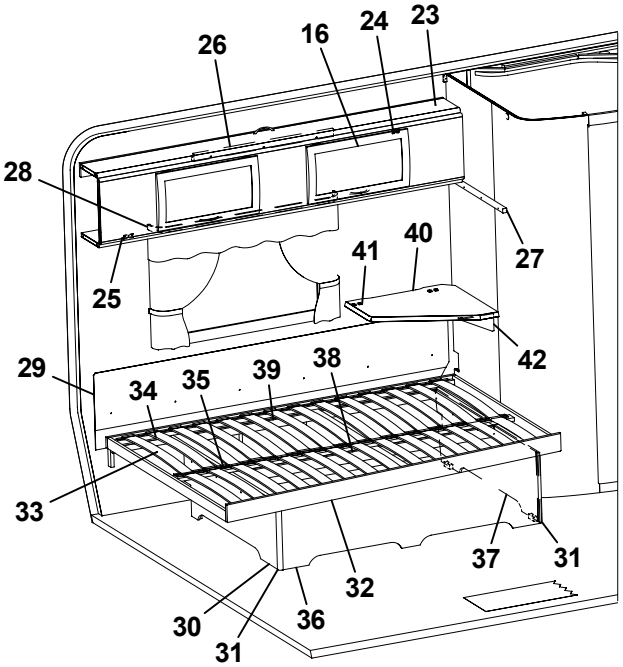
26
16
24
23
28
27
25
41
40
42
29
38
39
35
34
33
37
31
32
30
36
31

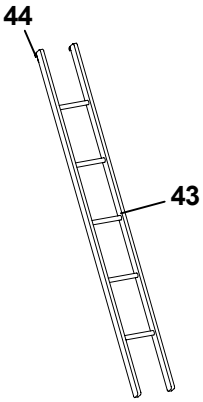
44
43

Pos Fig	Det. nr Part. No	Ingår Fitted	OBS!! Ange alltid årsmodell vid beställning av inredning Benämning	OBS!! Specify always year of model when ordering equipment Description
1	321919	x	Värmespalt H-bak	Air gap R rear
--	315208	x	Överdrag d:o (ange färg, se tygprover)	Covering d:o (specify colour, see textiles)
2	323781	x	Sängram fast H u. ribbotten	Bed bottom R without laths
3	325432	x	Ribbotten kpl.	Laths bottom cpl.
4	311985	x	Ribba sängbotten L=718 B=63	Lath bed bottom L=718 B=63
5	312046	x	Band t. ribbotten DF6366-14	Band for laths bottom
6	322338	x	Stöd säng 15,5x45x360	Support bed
7	324114	x	Stege	Ladder
8	323924	x	Vägg garderob V	Wall
9	323785	x	Värmespalt nedre gavel bak	Air gap under
10	314287	x	List plast L=2270	List plastic L=2270
11	323784	x	Värmespalt övre gavel bak	Air gap upper
--	315354	x	Överdrag d:o (ange färg, se tygprover)	Covering d:o (specify colour, see textiles)
12	323783	x	Värmespalt H-bak	Air gap R rear
--	315366	x	Överdrag d:o (ange färg, se tygprover)	Covering d:o (specify colour, see textiles)
13	321688	x	Värmespalt V-bak	Air gap L rear
--	315191	x	Överdrag d:o (ange färg, se tygprover)	Covering d:o (specify colour, see textiles)
14	323884	x	Skåp gavel bak L560	Cupboard gable L560
15	324120	x	Hyllpaket	Shelf
16	323000	x	Lucka	Door
17	315194	x	Gångjärn	Hinge
18	324047	x	Gavel rundad	Gable
19	324051	x	Hylla gavel bak V 835x180	Shelf gable rear 835x180
20	323047	x	Högtalarlåda	Box loudspeaker
21	324111	x	Högtalarlåda	Box loudspeaker
22	313449	x	Spegel oval 800x350x3	Mirror 850x350x3
23	313817	x	Överbäddskåp L1980	Upper bed L1980
24	860402	x	Gångjärn	Hinge
25	860405	x	Gångjärn	Hinge
26	312233	x	Regel låsning	Lock bar
27	312313	x	Bärregel 670x22x22	Bearing rail 670x22x22
28	315220	x	Skena gardin L1020	Curtain rod L1020
29	312006	x	Värmespalt V-H bak	Air gap L-R rear
--	313114	x	Överdrag d:o (ange färg, se tygprover)	Covering d:o (specify colour, see textiles)
30	322346	x	Gavel säng V	Gable bed L
31	860590	x	List hörn L=2500	Corner strip L=2500
32	324035	x	Sängram u. ribbotten	Bed bottom without laths
33	325343	x	Ribbotten kpl.	Laths bottom cpl.
34	311985	x	Ribba sängbotten L=718 B=63	Lath bed bottom L=718 B=63
35	312046	x	Band t. ribbotten DF6366-14	Band for laths bottom
36	323282	x	Front säng	Front bed
37	322344	x	Gavel säng H	Gable bed R
38	315203	x	Regel 17,5x55x1415	Wood lath pine 17,5x55x1415
39	315204	x	Regel 17,5x40x1415	Wood lath pine 17,5x40x11415
40	323232	T	Skiva TV-hylla 580x535	Board 580x535
41	860621	T	Gångjärn	Hinge
42	315749	T	Stöd	Support
43	312613	T	Stege ö-bäddsskåp 201x1800 kpl.	Ladder upper bed 201x1800 cpl.
44	860426	T	Krok t. stege	Hook for ladder
45	323257	x	Vägg garderob H	Wall wardrobe R
			T= Tillbehör	T= Accessory

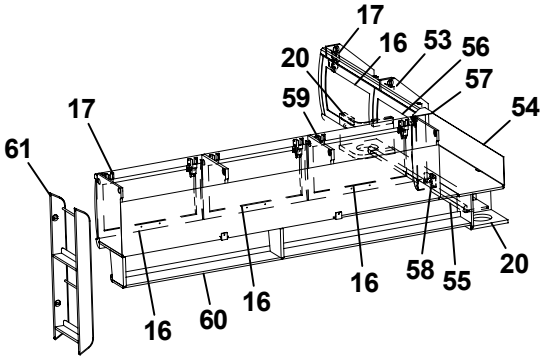
17
16
53
56
20
57
59
54
17
61
16
60
16
16
58
55
20

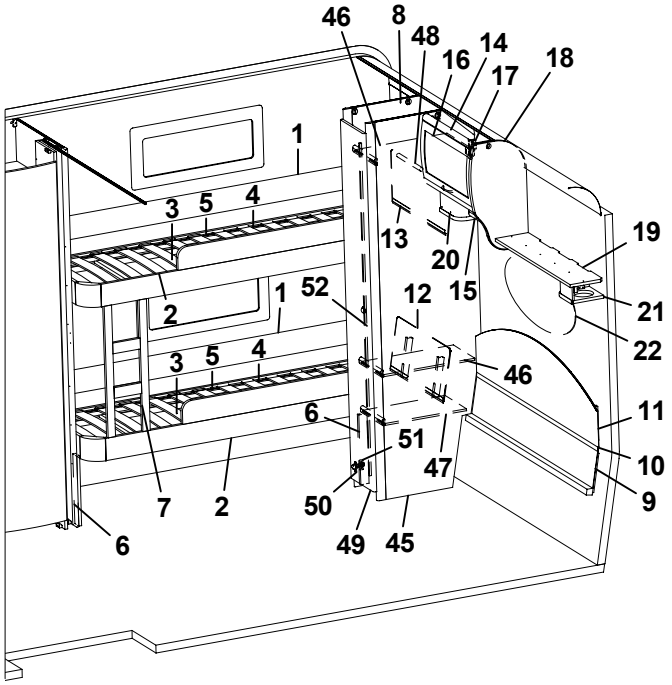
46
8
48
16
14
17
18
1
3
5
4
13
19
20
15
2
1
52
12
21
22
3
5
4
46
6
11
51
47
10
7
2
50
9
6
49
45

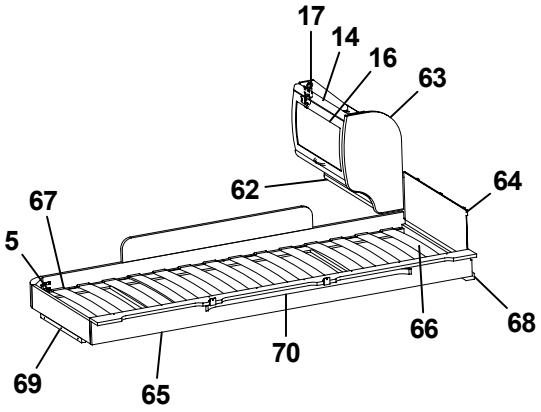
17
14
16
63
62
64
67
5
66
68
70
69
65

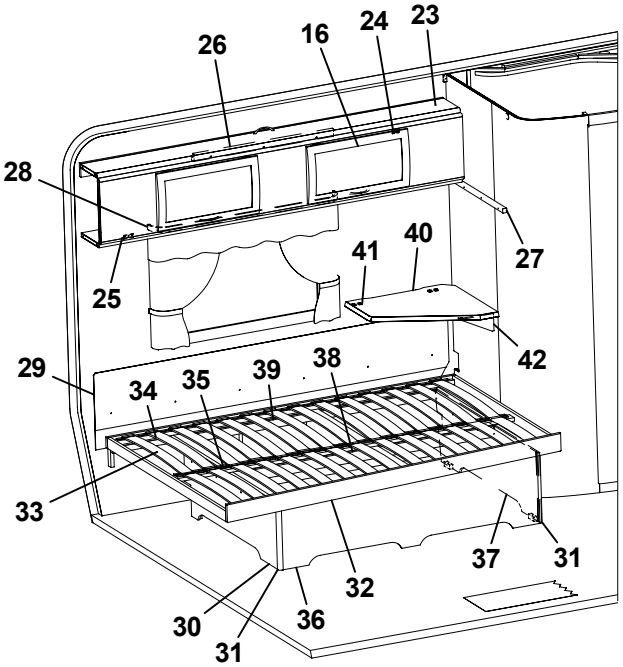
26
16
24
23
28
27
25
41
40
42
29
38
39
35
34
33
37
31
32
30
36
31

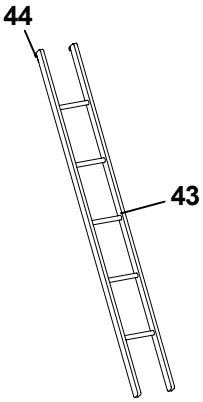
44
43

Pos Fig	Det. nr Part. No	Ingår Fitted	OBS!! Ange alltid årsmodell vid beställning av inredning Benämning	OBS!! Specify always year of model when ordering equipment Description
46	323926	x	Hylla	Shelf
47	322362	x	Hylla	Shelf
48	312053	x	Galgstång L=780	Clothes hanger L=780
49	324080	x	Dörr 260x1850	Door 260x1850
50	311917	x	Gångjärn	Hinge
51	312588	x	Platta gångjärn	Plate hinge
52	314523	x	Rätningslist dörr L=1715	List L=1715
53	323461	T	Skåp gavel bak V L1410	Cupboard upper L1410
54	323469	T	Skiva skåp 1400x140	Sheet 1400x140
55	323466	T	Hyllpaket	Shelf
56	323002	T	Lucka	Door
57	323094	T	Hörn inredning	Corner
58	324321	T	Täckvinkel hörn inredning	Cover for corner
59	323046	T	Skåp övre L1674	Cupboard upper L1674
60	323082	T	Hyllpaket	Shelf
61	320316	T	Tidningshylla 280x720 kpl	Newspaper shelf
62	323888	T	Hyllpaket	Shelf
63	323657	T	Gavel rundad	Gable
64	321209	T	Värmespalt gavel	Air gap gable
--	314631	T	Överdrag d:o (ange färg, se tygprover)	Covering d:o (specify colour, see textiles)
65	323797	T	Sängram vån.säng V u. ribbotten	Bed bottom L without laths
66	325430	T	Ribbotten kpl.	Laths bottom cpl.
67	311985	T	Ribba sängbotten L=718 B=63	Lath bed bottom L=718 B=63
68	324117	T	Bärregel	Bearing rail
69	312436	T	Bärregel	Bearing rail
70	315447	T	Skena gardin L1080	Curtain rod L1080

T= Tillbehör

T= Accessory

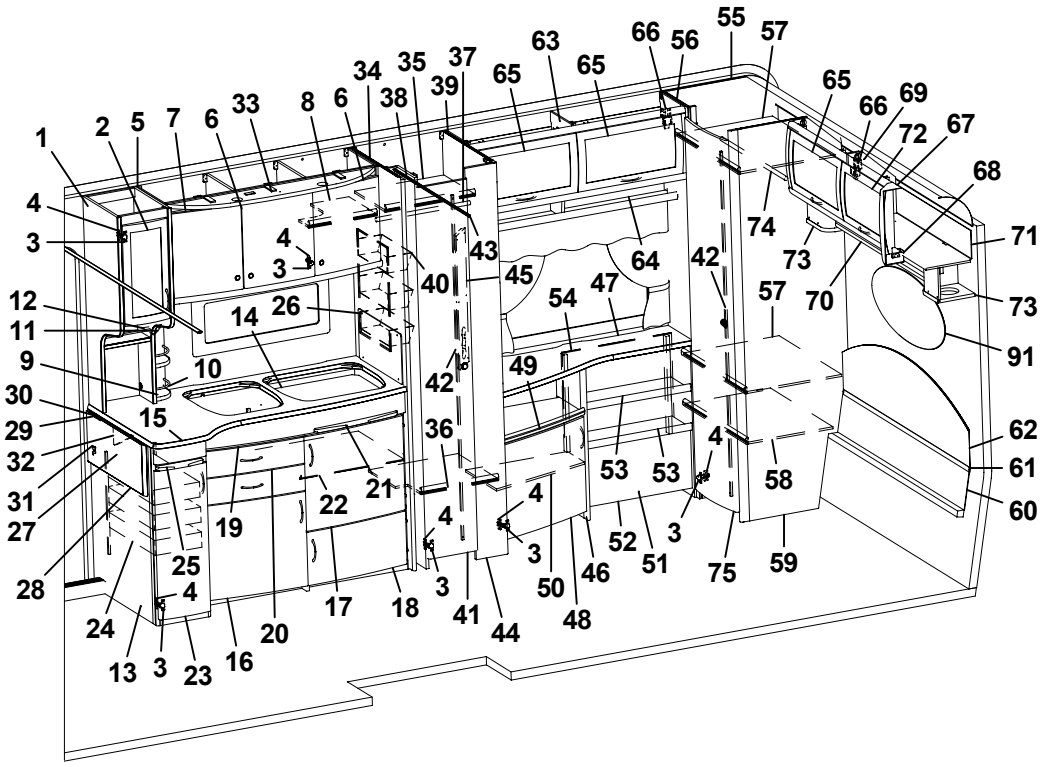
1
2
5
7
6
33
8
6
34
35
37
38
39
65
63
65
66
56
55
57
65
66
69
72
67
68
71
73
91
62
61
60
4
3
12
11
9
30
29
32
31
27
28
24
13
3
23
16
20
17
18
3
41
44
48
50
46
52
51
3
75
59
58
4
53
53
54
47
64
42
74
73
70
57
49
42
36
4
3
4
3
40
45
43
26
14
10
15
19
22
21
25
4

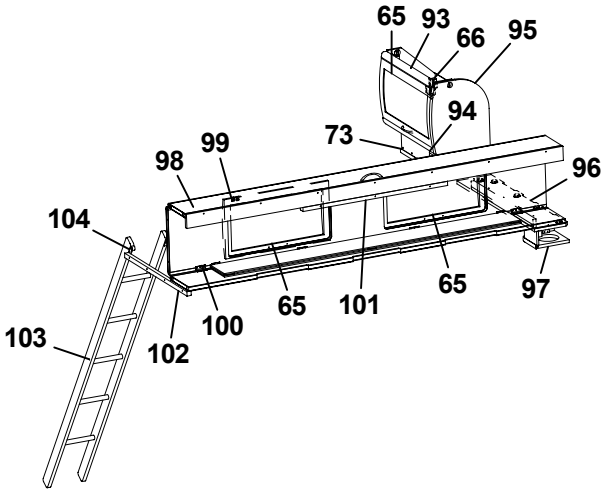
65
93
66
95
94
73
98
99
96
104
103
102
100
65
101
65
97

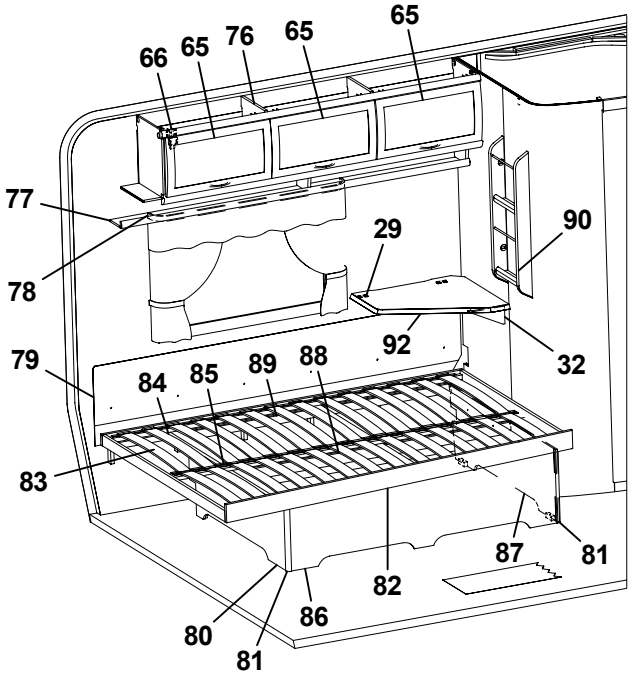
66
65
76
65
65
77
78
29
90
79
84
85
89
88
92
32
83
87
81
82
80
86
81

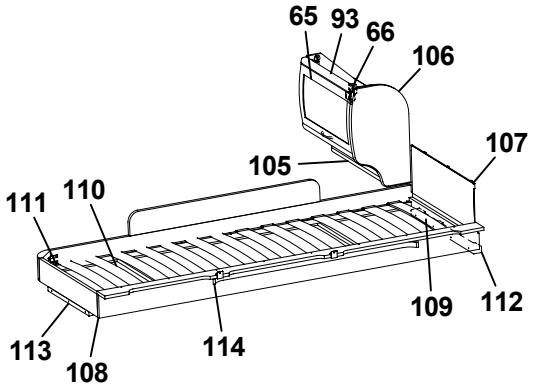
65
93
66
106
107
105
111
110
113
108
114
109
112

Pos Fig	Det. nr Part. No	Ingår Fitted	OBS!! Ange alltid årsmodell vid beställning av inredning Benämning	OBS!! Specify always year of model when ordering equipment Description
1	323267	x	Skåp utskjut kökskåp kpl.	Cupboard projecting cpl.
2	323426	x	Lucka V 236x500	Door L 236x500
3	311917	x	Gångjärn	Hinge
4	312588	x	Platta gångjärn	Plate hinge
5	323014	x	Skåp kök L1118 kpl.	Cupboard kitchen L1118 cpl.
6	323021	x	Lucka H 368x420	Door R 368x420
7	323020	x	Lucka V 368x420	Door L 368x420
8	323092	x	Hylla	Shelf
9	320312	x	Kryddhylla	Spice shelf
10	314352	x	Rasskydd al. rör L=210	Pipe al. L=210
11	320626	x	Front	Front
12	320627	x	Skiva täck	Sheet cover
13	323043	x	Diskbänk kpl. m. skiva/luckor/lådor	Kitchen sink with board and doors/drawers
14	401328	x	Plåt under spis	Plate cover under fireplace
15	323169	x	Skiva diskbänk	Board
16	323504	x	Lucka V 550x470	Door L 550x470
17	323503	x	Lucka H 550x470	Door R 550x470
18	323510	x	Lucka H 550x265	Door R 550x265
19	323505	x	Låda diskbänk kpl.	Drawer cpl
20	323506	x	Låda diskbänk kpl.	Drawer cpl.
21	323412	x	Skärbräda	Cutting board
22	320460	x	Hylla övre	Shelf upper
23	323517	x	Lucka 270x740	Door 270x740
24	312106	x	Bänkutdragssats kpl.	Extensible basket
--	315995	x	Skena d:o	Rail d:o
--	315996	x	Krok d:o	Hook d:o
25	323413	x	Skärbräda	Cutting board
26	401475	x	Flamskydd	Flame guard
27	315490	T	Mont-sats vikskiva kpl. sats	Board cpl. kit
28	323240	T	Vikskiva diskbänk	Board
29	860621	T	Gångjärn	Hinge
30	315145	T	Distans vikskiva	Distance
31	800639	T	Snäppare mässing	Snap brass
32	315749	T	Stöd	Support board
33	323401	T	Ljusramp köksskåp	Light holder
34	320532	x	Vägg garderob V	Wall wardrobe L
35	323116	x	Hylla övre garderob	Shelf wardrobe upper
36	323734	x	Hylla nedre garderob	Shelf wardrobe under
37	312053	x	Galgstång L=780	Clothes hanger L=780
38	323269	x	Nisch vikdörr	Niche folding door
39	321569	x	Vägg garderob H	Wall wardrobe R
40	312162	x	Korg garderob 330x140x520	Basket
41	324080	x	Dörr 260x1850	Door 260x1850
42	314523	x	Rätningslist dörr L=1715	List L=1715
43	314917	x	Skena draperi L=1190	Curtain rod L=1190
44	321570	x	Front garderob	Front wardrobe
45	320624	x	Front el-uttag	Front outlet
46	323317	x	TV-bänk kpl. u. skiva	Cupboard without board
47	323319	x	Skiva TV-bänk 1140x515/270	Board 1140x515/270
48	323504	x	Lucka V 550x470	Door L 550x470
			T= Tillbehör	T= Accessory

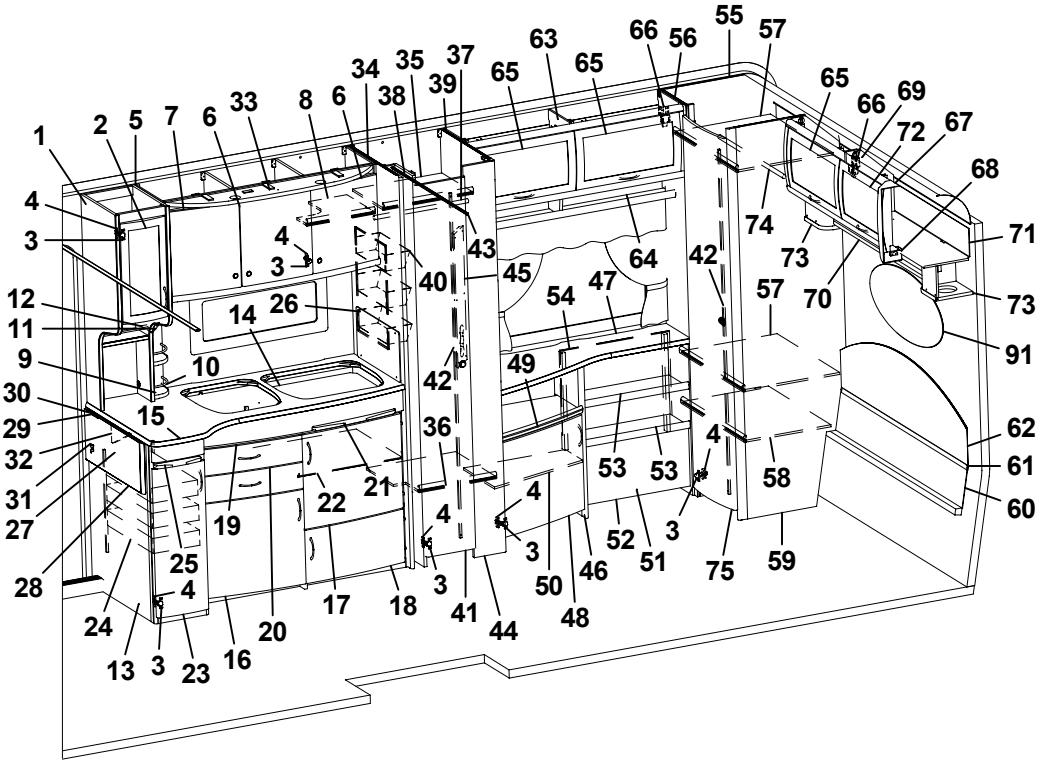
1
2
5
7
6
33
8
6
34
35
38
39
37
65
63
65
66
56
55
57
65
66
69
72
67
68
71
73
91
62
61
60
4
3
12
11
9
30
29
32
31
27
28
24
13
3
23
16
20
17
18
41
44
48
50
46
52
51
3
75
59
58
4
53
53
54
47
64
42
74
73
70
57
49
42
36
4
3
4
3
21
22
19
25
4
15
10
14
26
4
3
40
43
45

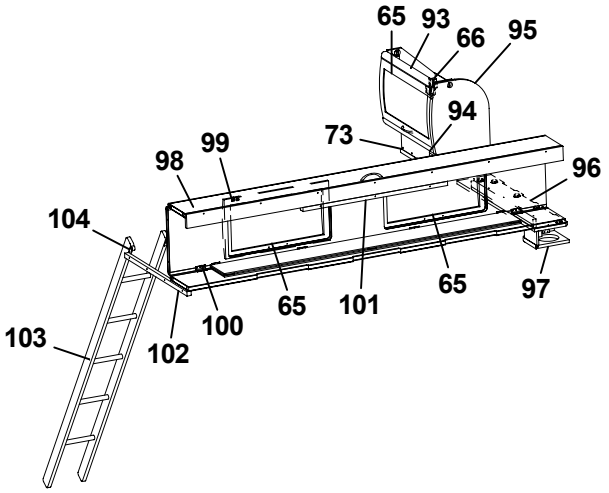
65
93
66
95
94
73
99
98
96
104
103
102
100
65
101
65
97

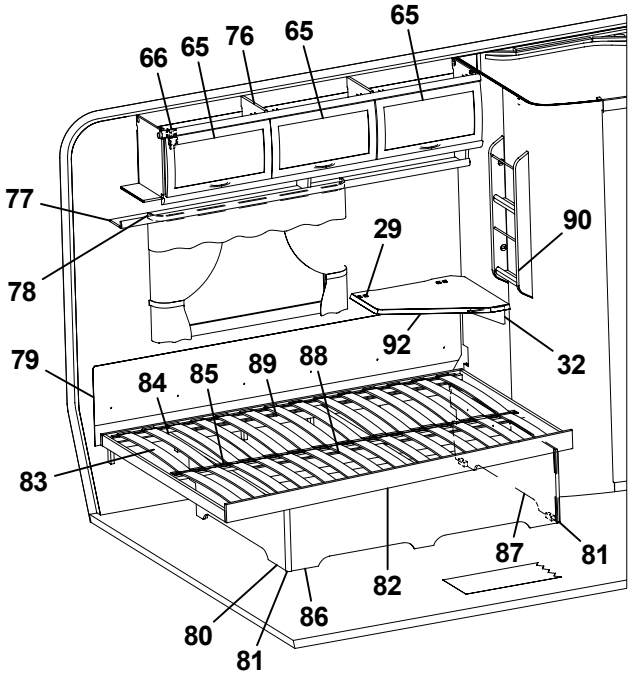
66
65
76
65
65
77
78
29
90
79
84
85
89
88
92
32
83
87
81
82
80
86
81

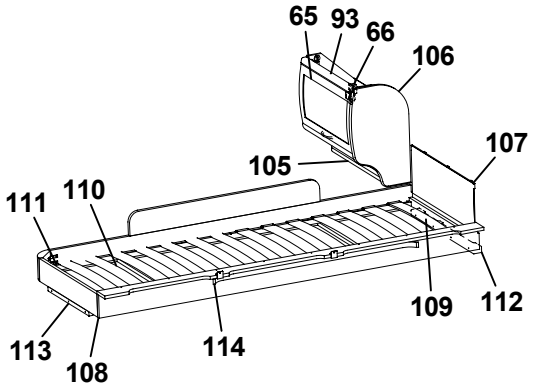
65
93
66
106
107
105
111
110
113
108
114
109
112

Pos Fig	Det. nr Part. No	Ingår Fitted	OBS!! Ange alltid årsmodell vid beställning av inredning Benämning	OBS!! Specify always year of model when ordering equipment Description
49	323320	x	Hylla övre	Shelf upper
50	323321	x	Hylla undre	Shelf under
51	323284	x	Hylla DB	Shelf DB
52	323286	x	Front	Front
53	323288	x	Hylla	Shelf
54	321326	x	Värmespalt H-bak	Air gap R rear
55	323256	x	Vägg garderob V	Wall wardrobe L
56	323258	x	Front garderob	Front wardrobe
57	323259	x	Hylla	Shelf
58	323732	x	Hylla	Shelf
59	323257	x	Vägg garderob H	Wall wardrobe R
60	324013	x	Värmespalt nedre gavel bak	Air gap under
61	314287	x	List plast L=2270	List plastic L=2270
62	323784	x	Värmespalt övre gavel bak	Air gap upper
--	315354	x	Överdrag d:o (ange färg, se tygprover)	Covering d:o (specify colour, see textiles)
63	323305	x	Skåp övre L1140	Cupboard upper L1114
64	323312	x	Hyllpaket	Shelf
65	323000	x	Lucka	Door
66	315194	x	Gångjärn	Hinge
67	323094	x	Hörn inredning	Corner
68	324321	x	Täckvinkel hörn inredning	Cover for corner
69	323461	x	Skåp gavel bak V L1410	Cupboard gable L1410
70	323466	x	Hyllpaket	Shelf
71	323469	x	Skiva skåp 1400x140	Sheet 1400x140
72	323002	x	Lucka	Door
73	323047	x	Högtalarlåda	Box loudspeaker
74	312053	x	Galgstång L=780	Clothes hanger L=780
75	321519	x	Dörr 415x1850	Door 415x1850
76	323046	x	Skåp övre L1674	Cupboard upper L1674
77	323082	x	Hyllpaket	Shelf
78	315220	x	Skena gardin L1020	Curtain rod L1020
79	312006	x	Värmespalt V-H bak	Air gap L-R rear
--	313114	x	Överdrag d:o (ange färg, se tygprover)	Covering d:o (specify colour, see textiles)
80	322346	x	Gavel säng V	Gable bed L
81	860590	x	List hörn L=2500	Corner strip L=2500
82	324035	x	Sängram u. ribbotten	Bed bottom without laths
83	325343	x	Ribbotten kpl.	Laths bottom cpl.
84	311985	x	Ribba sängbotten L=718 B=63	Lath bed bottom L=718 B=63
85	312046	x	Band t. ribbotten DF6366-14	Band for laths bottom
86	323282	x	Front säng	Front bed
87	322344	x	Gavel säng H	Gable bed R
88	315203	x	Regel 17,5x55x1415	Wood lath pine 17,5x55x1415
89	315204	x	Regel 17,5x40x1415	Wood lath pine 17,5x40x11415
90	320316	x	Tidningshylla 280x720 kpl	Newspaper shelf
91	313449	x	Spegel oval 800x350x3	Mirror 800x350x3
92	323232	T	Skiva TV-hylla 580x535	Board 580x535
93	323884	T	Skåp gavel bak L560	Cupboard gable L560
94	324120	T	Hyllpaket	Shelf
95	324047	T	Gavel rundad	Gable
96	324051	T	Hylla gavel bak V 835x180	Shelf gable rear L 835x180
			T= Tillbehör	T= Accessory

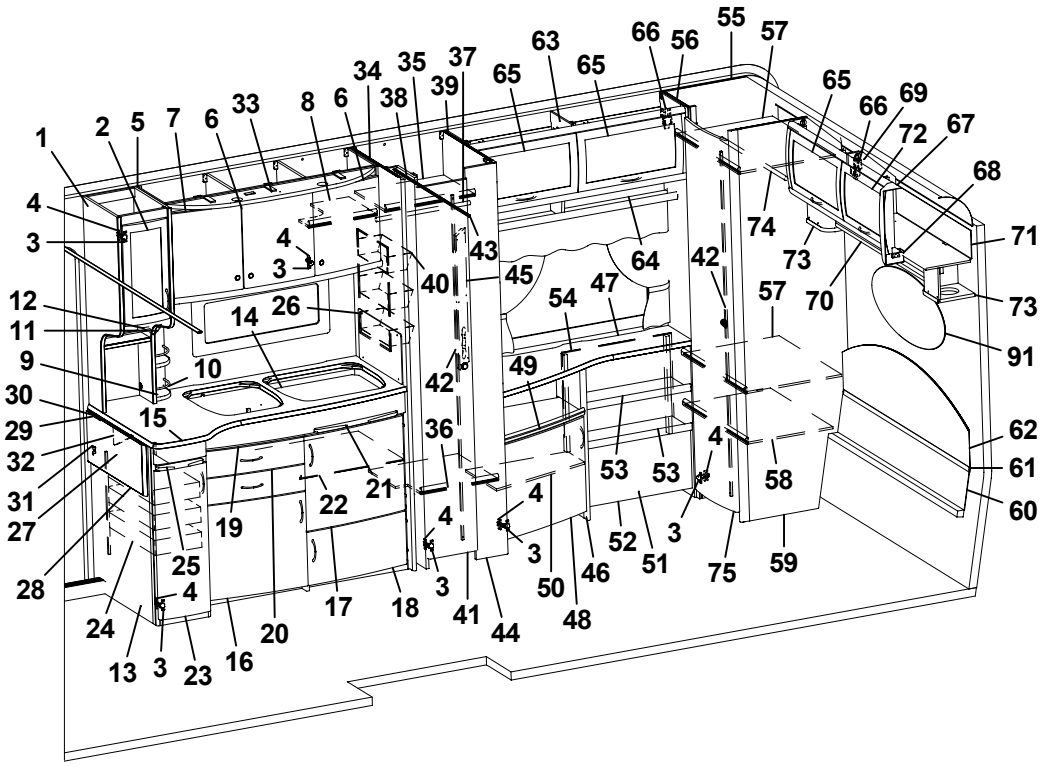
1
2
5
7
6
33
8
6
34
35
37
38
39
65
63
65
66
56
55
57
65
66
69
72
67
68
71
73
91
62
61
60
4
3
12
11
9
30
29
32
31
27
28
24
13
3
23
16
20
17
18
3
41
44
48
50
46
52
51
3
75
59
58
4
53
53
54
47
64
42
74
73
70
57
49
42
36
21
22
19
25
15
10
14
26
40
45
43
4
3
4
3
4
3

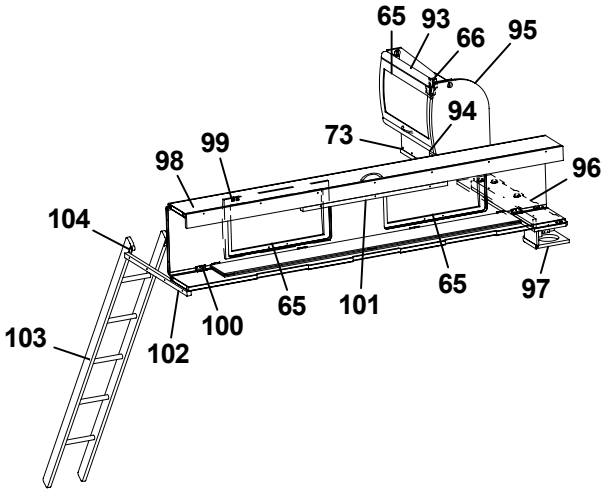
65
93
66
95
94
73
96
98
99
104
103
102
100
65
101
65
97

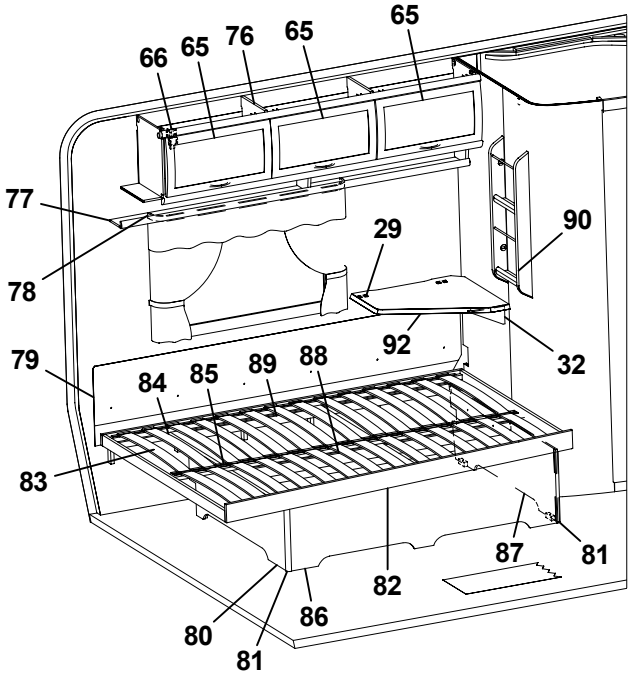
66
65
76
65
65
77
78
29
90
79
84
85
89
88
92
32
83
87
81
82
80
86
81

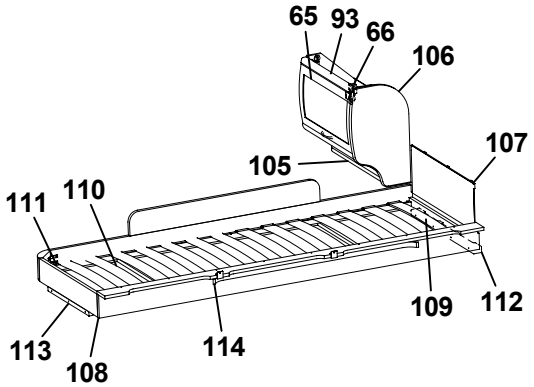
65
93
66
106
107
105
111
110
113
108
114
109
112

Pos Fig	Det. nr Part. No	Ingår Fitted	OBS!! Ange alltid årsmodell vid beställning av inredning Benämning	OBS!! Specify always year of model when ordering equipment Description
97	324111	T	Högtalarlåda	Box loudspeaker
98	313817	T	Överbäddskåp L1980	Upper bed L1980
99	860402	T	Gångjärn	Hinge
100	860405	T	Gångjärn	Hinge
101	312233	T	Regel låsning	Lock bar
102	312313	T	Bärregel 670x22x22	Bearing rail
103	312613	T	Stege ö-bäddsskåp 201x1800 kpl.	Ladder upper bed 201x1800 cpl.
104	860426	T	Krok t. stege	Hook for ladder
105	323888	T	Hyllpaket	Shelf
106	323657	T	Gavel rundad	Gable
107	321209	T	Värmespalt gavel	Air gap gable
--	314631	T	Överdrag d:o (ange färg, se tygprover)	Covering d:o (specify colour, see textiles)
108	323797	T	Sängram vån.säng V u. ribbotten	Bed bottom L without laths
109	325430	T	Ribbotten kpl.	Laths bottom cpl.
110	311985	T	Ribba sängbotten L=718 B=63	Lath bed bottom L=718 B=63
111	312046	T	Band t. ribbotten DF6366-14	Band for laths bottom
112	324117	T	Bärregel	Bearing rail
113	312436	T	Bärregel	Bearing rail
114	315447	T	Skena gardin L1080	Curtain rod L1080

T= Tillbehör

T= Accessory

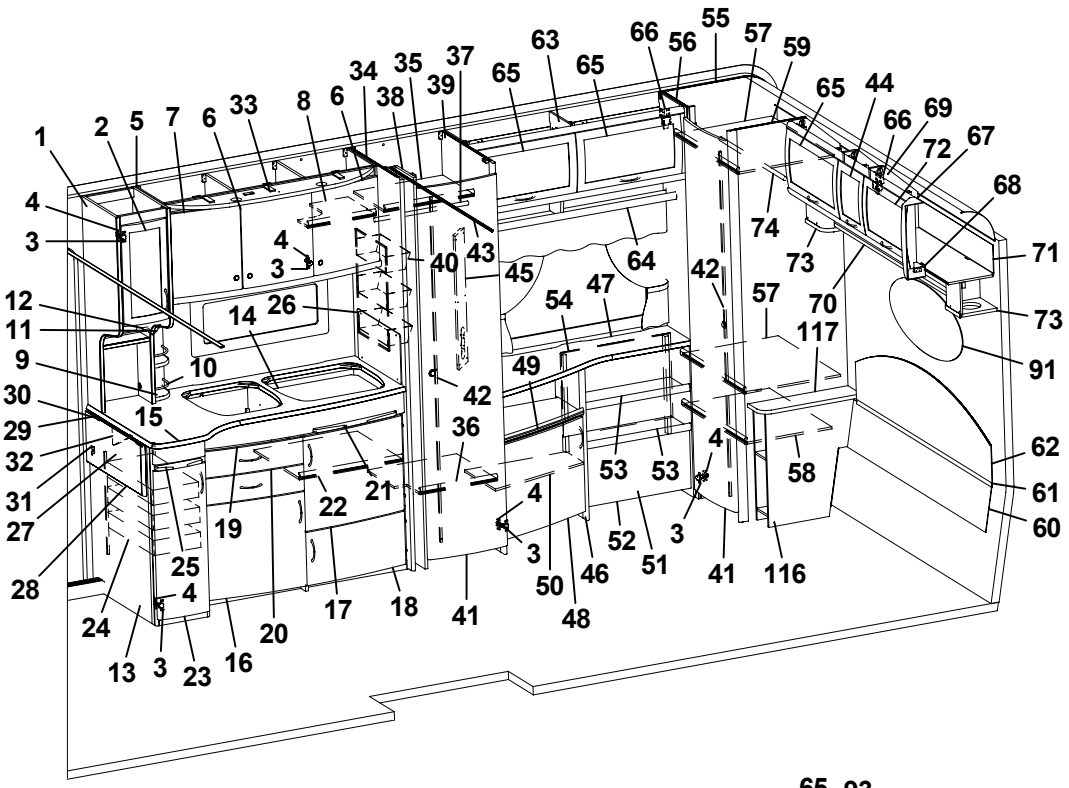
1
2
5
7
6
33
8
6
34
35
37
38
39
65
63
65
66
56
55
57
59
65
44
66
69
72
67
68
71
73
91
62
61
60
4
3
12
11
9
30
29
32
31
27
28
24
13
3
23
16
20
17
18
41
25
4
19
22
21
15
10
14
26
4
3
40
43
45
42
36
4
3
50
48
46
52
51
53
53
49
54
47
64
42
57
117
58
41
116
4
3
74
73
70

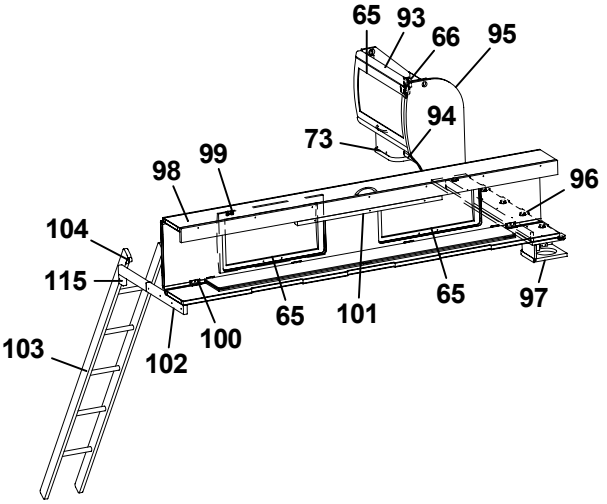
65
93
66
95
94
73
98
99
96
104
115
103
102
100
65
101
65
97

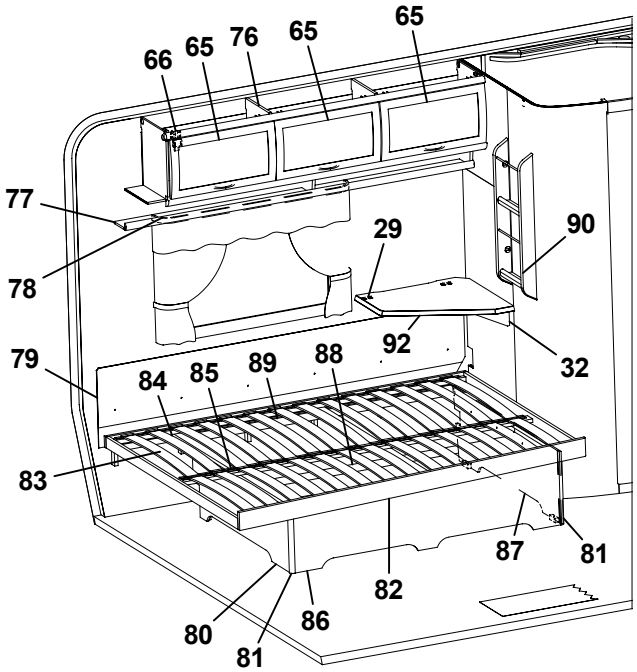
66
65
76
65
65
77
78
29
90
79
84
85
89
88
92
32
83
87
81
82
80
81
86

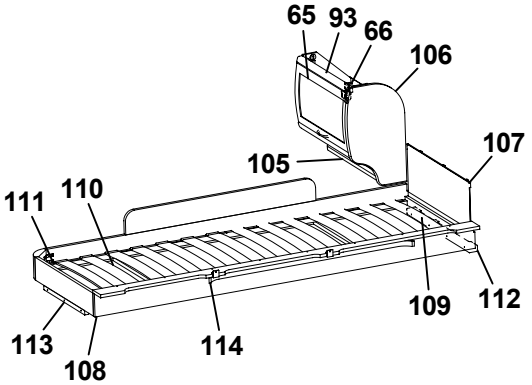
65
93
66
106
105
107
111
110
113
108
114
109
112

Pos Fig	Det. nr Part. No	Ingår Fitted	OBS!! Ange alltid årsmodell vid beställning av inredning Benämning	OBS!! Specify always year of model when ordering equipment Description
1	323267	x	Skåp utskjut kökskåp kpl.	Cupboard projecting cpl.
2	323426	x	Lucka V 236x500	Door L 236x500
3	311917	x	Gångjärn	Hinge
4	312588	x	Platta gångjärn	Plate hinge
5	323014	x	Skåp kök L1118 kpl.	Cupboard kitchen L1118 cpl.
6	323021	x	Lucka H 368x420	Door R 368x420
7	323020	x	Lucka V 368x420	Door L 368x420
8	323092	x	Hylla	Shelf
9	320312	x	Kryddhylla	Spice shelf
10	314352	x	Rasskydd al. rör L=210	Pipe al. L=210
11	320626	x	Front	Front
12	320627	x	Skiva täck	Sheet cover
13	323043	x	Diskbänk kpl. m. skiva/luckor/lådor	Kitchen sink with board and doors/drawers
14	401328	x	Plåt under spis	Plate cover under fireplace
15	323169	x	Skiva diskbänk	Board
16	323504	x	Lucka V 550x470	Door L 550x470
17	323503	x	Lucka H 550x470	Door R 550x470
18	323510	x	Lucka H 550x265	Door R 550x265
19	323505	x	Låda diskbänk kpl.	Drawer cpl
20	323506	x	Låda diskbänk kpl.	Drawer cpl.
21	323412	x	Skärbräda	Cutting board
22	320460	x	Hylla övre	Shelf upper
23	323517	x	Lucka 270x740	Door 270x740
24	312106	x	Bänkutdragssats kpl.	Extensible basket
--	315995	x	Skena d:o	Rail d:o
--	315996	x	Krok d:o	Hook d:o
25	323413	x	Skärbräda	Cutting board
26	401475	x	Flamskydd	Flame guard
27	315490	T	Mont-sats vikskiva kpl. sats	Board cpl. kit
28	323240	T	Vikskiva diskbänk	Board
29	860621	T	Gångjärn	Hinge
30	315145	T	Distans vikskiva	Distance
31	800639	T	Snäppare mässing	Snap brass
32	315749	T	Stöd	Support board
33	323401	x	Ljusramp köksskåp	Light holder
34	320532	x	Vägg garderob V	Wall wardrobe L
35	323116	x	Hylla övre garderob	Shelf wardrobe upper
36	323734	x	Hylla nedre garderob	Shelf wardrobe under
37	312053	x	Galgstång L=780	Clothes hanger L=780
38	323269	x	Nisch, vikdörr	Niche folding door
39	320527	x	Vägg garderob H	Wall wardrobe R
40	312162	x	Korg garderob 330x140x520	Basket
41	321519	x	Dörr 415x1850	Door 415x1850
42	314523	x	Rätningslist dörr L=1715	List L=1715
43	314917	x	Skena draperi L=1190	Curtain rod L=1190
44	323001	x	Lucka	Door
45	320624	x	Front el-uttag	Front outlet
46	323317	x	TV-bänk kpl. u. skiva	Cupboard without board
47	323319	x	Skiva TV-bänk 1140x515/270	Board 1140x515/270
48	323504	x	Lucka V 550x470	Door L 550x470
			T= Tillbehör	T= Accessory

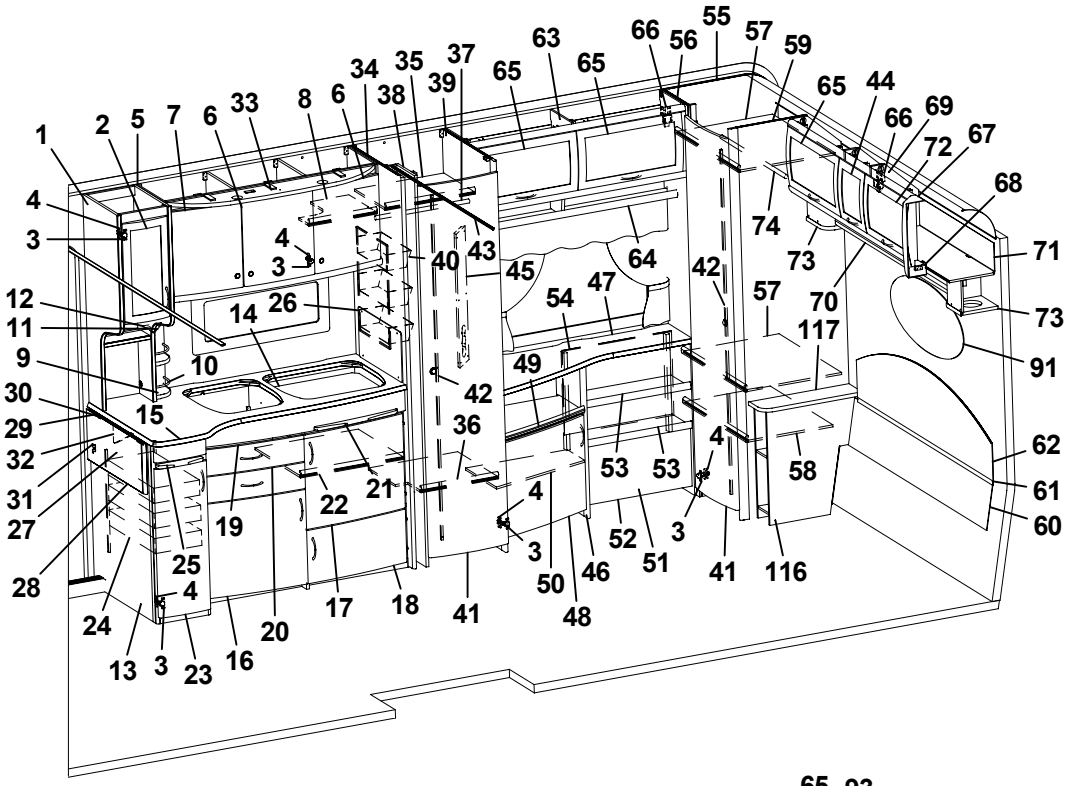
1
2
5
7
6
33
8
6
34
35
37
38
39
65
63
65
66
56
55
57
59
65
44
66
69
72
67
68
71
73
91
62
61
60
4
3
12
11
9
30
29
32
31
27
28
24
13
3
23
16
20
17
18
41
25
4
19
22
21
15
10
14
26
4
3
40
43
45
42
36
49
54
47
64
42
57
117
74
73
70
53
53
4
58
4
3
50
46
48
52
51
3
41
116

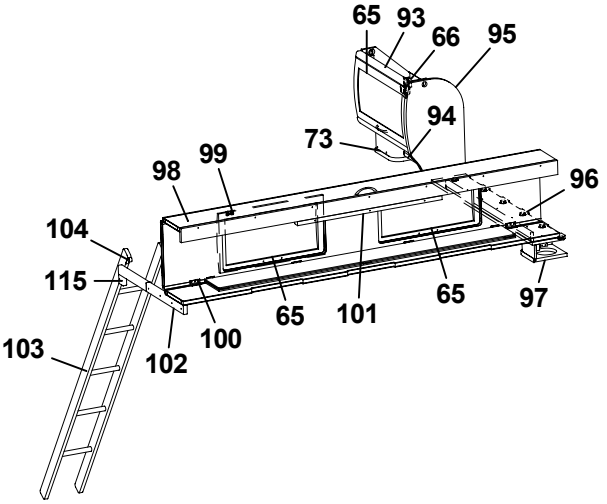
65
93
66
95
94
73
98
99
96
104
115
103
102
100
65
101
65
97

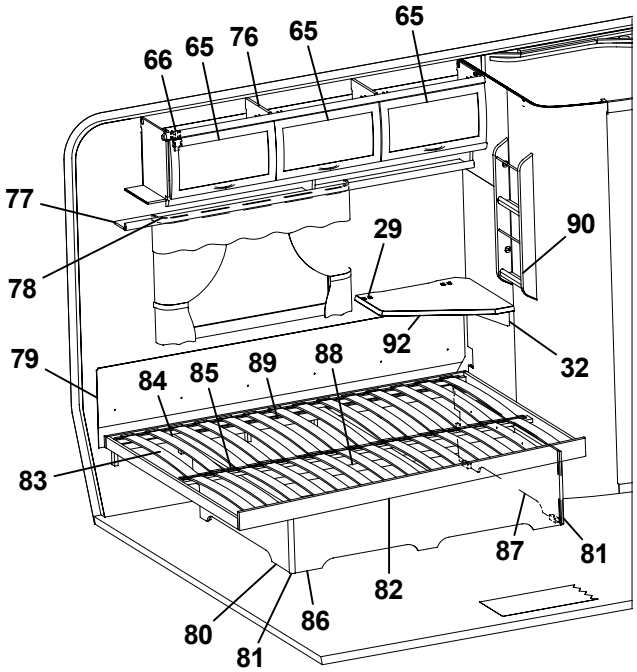
66
65
76
65
65
77
78
29
90
79
84
85
89
88
92
32
83
87
81
82
80
81
86

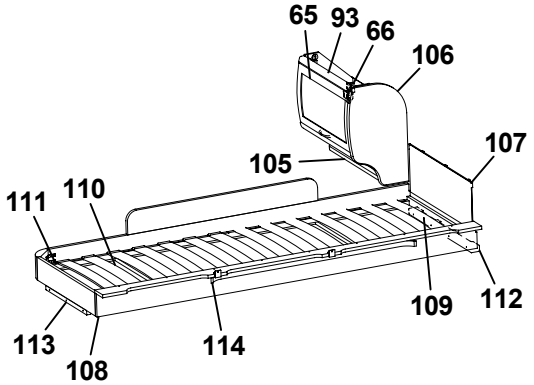
65
93
66
106
105
107
111
110
113
108
114
109
112

Pos Fig	Det. nr Part. No	Ingår Fitted	OBS!! Ange alltid årsmodell vid beställning av inredning Benämning	OBS!! Specify always year of model when ordering equipment Description
49	323320	x	Hylla övre	Shelf upper
50	323321	x	Hylla undre	Shelf under
51	323284	x	Hylla DB	Shelf DB
52	323286	x	Front	Front
53	323288	x	Hylla	Shelf
54	321326	x	Värmespalt H-bak	Air gap R rear
55	323256	x	Vägg garderob V	Wall wardrobe L
56	323258	x	Front garderob	Front wardrobe
57	323259	x	Hylla	Shelf
58	323732	x	Hylla	Shelf
59	323257	x	Vägg garderob H	Wall wardrobe R
60	323826	x	Värmespalt nedre gavel bak	Air gap under
61	314287	x	List plast L=2270	List plastic L=2270
62	323291	x	Värmespalt övre gavel bak	Air gap upper
--	315355	x	Överdrag d:o (ange färg, se tygprover)	Covering d:o (specify colour, see textiles)
63	323305	x	Skåp övre L1140	Cupboard upper L1114
64	323312	x	Hyllpaket	Shelf
65	323000	x	Lucka	Door
66	315194	x	Gångjärn	Hinge
67	323094	x	Hörn inredning	Corner
68	324321	x	Täckvinkel hörn inredning	Cover for corner
69	323295	x	Skåp gavel bak L1661	Cupboard gable L1661
70	323300	x	Hyllpaket	Shelf
71	323303	x	Skiva 1651x140	Sheet 1651x140
72	323002	x	Lucka	Door
73	323047	x	Högtalarlåda	Box loudspeaker
74	312053	x	Galgstång L=780	Clothes hanger L=780
76	323046	x	Skåp övre L1674	Cupboard upper L1674
77	323082	x	Hyllpaket	Shelf
78	315220	x	Skena gardin L1020	Curtain rod L1020
79	312006	x	Värmespalt V-H bak	Air gap L-R rear
--	313114	x	Överdrag d:o (ange färg, se tygprover)	Covering d:o (specify colour, see textiles)
80	322346	x	Gavel säng V	Gable bed L
81	860590	x	List hörn L=2500	Corner strip L=2500
82	324039	x	Sängram u. ribbotten	Bed bottom without laths
83	325339	x	Ribbotten kpl.	Laths bottom cpl.
84	311985	x	Ribba sängbotten L=718 B=63	Lath bed bottom L=718 B=63
85	312046	x	Band t. ribbotten DF6366-14	Band for laths bottom
86	323282	x	Front säng	Front bed
87	322344	x	Gavel säng H	Gable bed R
88	315203	x	Regel 17,5x55x1415	Wood lath pine 17,5x55x1415
89	315204	x	Regel 17,5x40x1415	Wood lath pine 17,5x40x11415
90	320316	x	Tidningshylla 280x720 kpl	Newspaper shelf
91	313449	x	Spegel oval 800x350x3	Mirror 800x350x3
92	323232	T	Skiva TV-hylla 580x535	Board 580x535
93	323884	T	Skåp gavel bak L560	Cupboard gable L560
94	324120	T	Hyllpaket	Shelf
95	324047	T	Gavel rundad	Gable
96	324062	T	Hylla gavel bak 1085x180	Shelf gable rear 1085x180
97	324111	T	Högtalarlåda	Box loudspeaker
			T= Tillbehör	T= Accessory

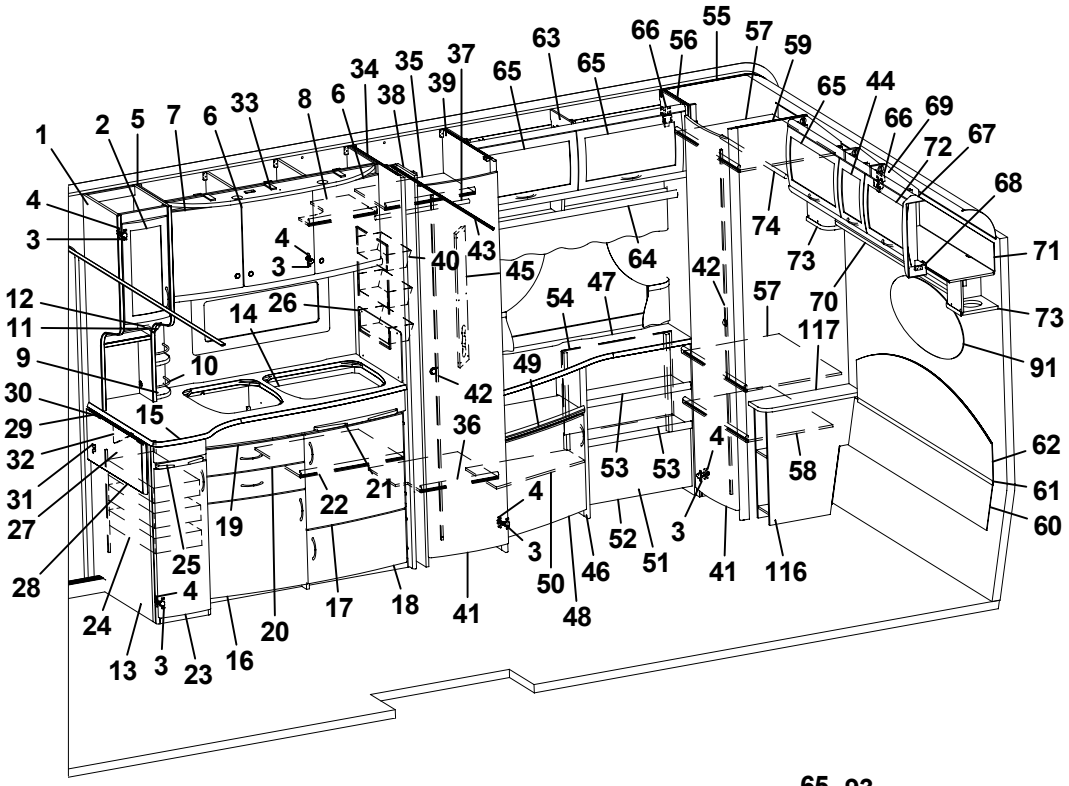
1
2
5
7
6
33
8
6
34
35
37
38
39
65
63
65
66
56
55
57
59
65
44
66
69
72
67
68
71
73
91
62
61
60
4
3
12
11
9
30
29
32
31
27
28
24
13
3
23
16
20
17
18
41
25
4
19
22
21
15
10
14
26
4
3
40
43
45
42
36
49
54
47
64
42
57
117
74
73
70
53
53
4
58
4
3
50
46
48
52
51
3
41
116

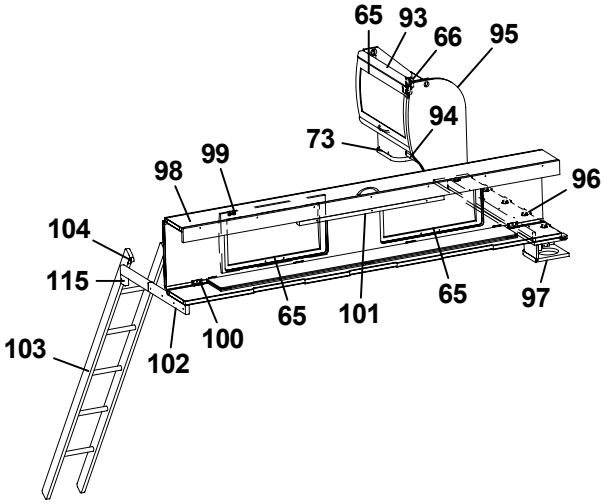
65
93
66
95
94
73
98
99
96
104
115
103
102
100
65
101
65
97

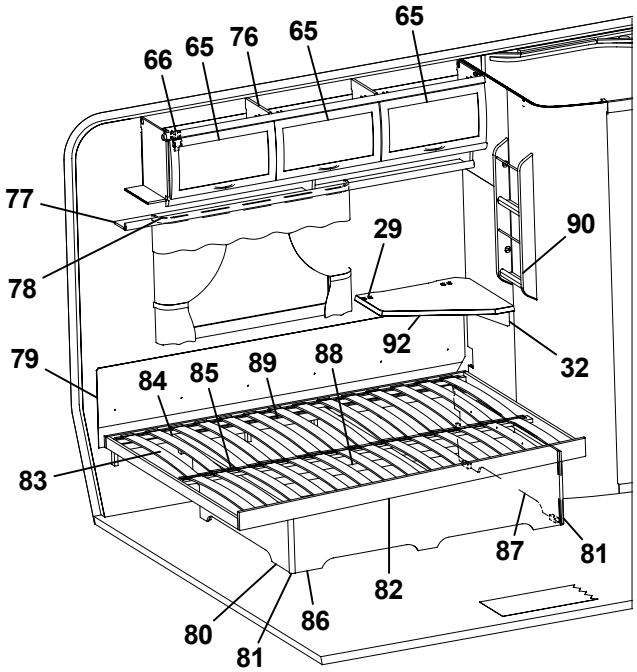
66
65
76
65
65
77
78
29
90
79
84
85
89
88
92
32
83
87
81
82
80
81
86

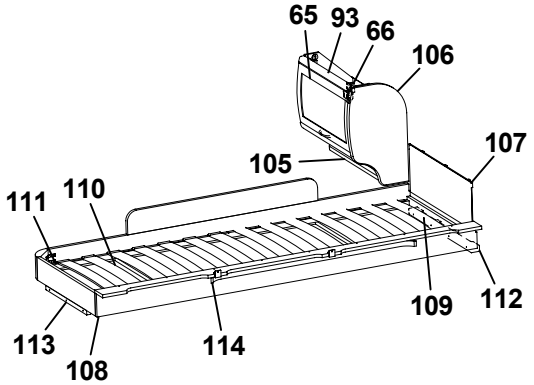
65
93
66
106
105
107
111
110
113
108
114
109
112

Pos Fig	Det. nr Part. No	Ingår Fitted	OBS!! Ange alltid årsmodell vid beställning av inredning Benämning	OBS!! Specify always year of model when ordering equipment Description
98	313817	T	Överbäddskåp L1980	Upper bed L1980
99	860402	T	Gångjärn	Hinge
100	860405	T	Gångjärn	Hinge
101	312233	T	Regel låsning	Lock bar
102	312713	T	Bärregel	Bearing rail
103	312613	T	Stege ö-bäddsskåp 201x1800 kpl.	Ladder upper bed 201x1800 cpl.
104	860426	T	Krok t. stege	Hook for ladder
105	323888	T	Hyllpaket	Shelf
106	323657	T	Gavel rundad	Gable
107	321209	T	Värmespalt gavel	Air gap gable
--	314631	T	Överdrag d:o (ange färg, se tygprover)	Covering d:o (specify colour, see textiles)
108	323797	T	Sängram vån.säng V u. ribbotten	Bed bottom L without laths
109	325430	T	Ribbotten kpl.	Laths bottom cpl.
110	311985	T	Ribba sängbotten L=718 B=63	Lath bed bottom L=718 B=63
111	312046	T	Band t. ribbotten DF6366-14	Band for laths bottom
112	324117	T	Bärregel	Bearing rail
113	312436	T	Bärregel	Bearing rail
114	315447	T	Skena gardin L1080	Curtain rod L1080
115	312726	T	Kloss bärregel	Block bearing rail
116	323260	x	Sängbord kpl.	Bedside table cpl.
117	323261	x	Skiva sängbord	Board bedside table

T= Tillbehör

T= Accessory

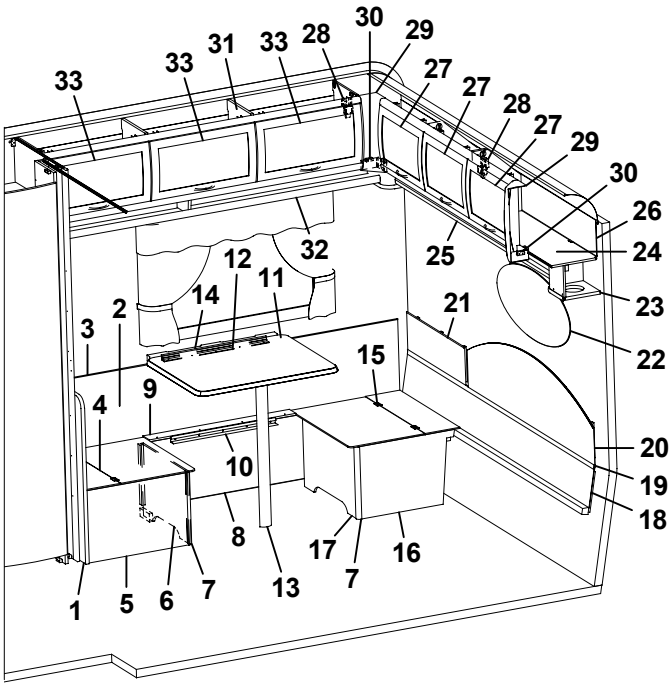
33
33
31
33
28
30
29
27
27
28
27
29
30
26
24
23
22
25
32
12
11
14
2
3
21
15
9
4
10
20
19
18
8
17
16
7
13
1
5
6
7

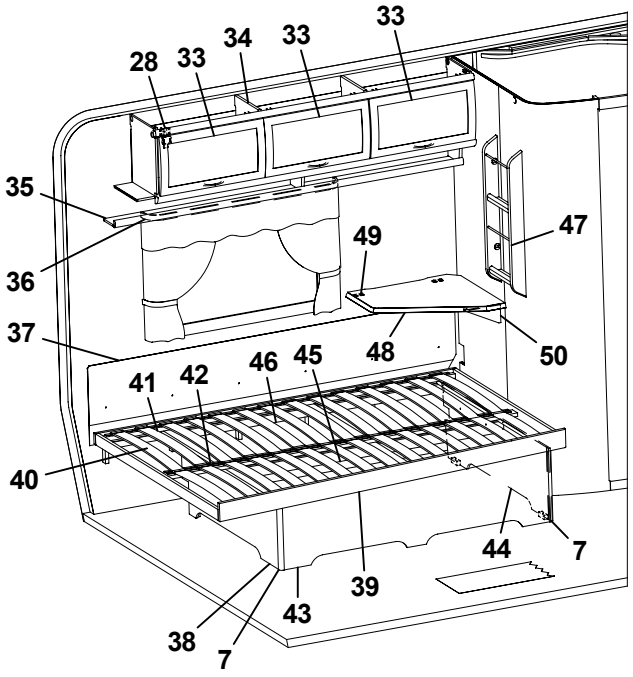
28
33
34
33
33
35
36
47
49
37
48
50
41
42
46
45
40
44
7
39
43
38
7

Pos Fig	Det. nr Part. No	Ingår Fitted	OBS!! Ange alltid årsmodell vid beställning av inredning Benämning	OBS!! Specify always year of model when ordering equipment Description
1	320905	x	Vägg vid bäddlåda	Wall by bed box
2	320341	x	Värmespalt H-bak	Air gap R rear
3	860423	M	List kant U-gap ljusbrun	Strip, light brown
4	320902	x	Lock bäddlåda HB främre	Cover bed box R.R. front
5	320400	x	Gavel bäddlåda HB främre	Gable bed box R.R. front
6	320904	x	Front bäddlåda HB främre	Front bed box R.R. front
7	860590	x	List hörn L=2500	Corner strip L=2500
8	323370	x	Front bäddlåda H bak	Front bed box R.R.
9	323373	x	Lock front bäddlåda HB	Cover front bed box R.R.
10	300108	x	List bord väggdel L550	List wall
11	323230	x	Bordsskiva 750x600	Table top 750x600
12	300420	x	List upphäng bordsdel L550	List board
13	320711	x	Bordsben fällbart H=730	Table leg H=730
14	312314	x	Fästregel bord	Bracket
15	320901	x	Lock bäddlåda HB bakre	Cover bed box R.R. rear
16	323372	x	Gavel bäddlåda HB bakre	Gable bed box R.R. rear
17	320903	x	Front bäddlåda HB bakre	Front bed box R.R. rear
18	324013	x	Värmespalt nedre gavel bak	Air gap under
19	314287	x	List plast L=2270	List plastic L=2270
20	323784	x	Värmespalt övre gavel bak	Air gap upper
--	315354	x	Överdrag d:o (ange färg, se tygprover)	Covering d:o (specify colour, see textiles)
21	324144	x	Värmespalt övre gavel bak	Air gap upper
22	313449	x	Spegel oval 800x350x3	Mirror 800x350x3
23	323047	x	Högtalarlåda	Box loudspeaker
24	323351	x	Skåp gavel bak L2115	Cupboard gable L2115
25	323356	x	Hyllpaket	Shelf
26	323672	x	Skiva skåp 2095x180	Sheet 2095x180
27	323002	x	Lucka	Door
28	315194	x	Gångjärn	Hinge
29	323094	x	Hörn inredning	Corner
30	324321	x	Täckvinkel hörn inredning	Cover for corner
31	323153	x	Skåp övre L1674	Cupboard upper L1674
32	323155	x	Hyllpaket	Shelf
33	323000	x	Lucka	Door
34	323046	x	Skåp övre L1674	Cupboard upper L1674
35	323082	x	Hyllpaket	Shelf
36	315220	x	Skena gardin L1020	Curtain rod L1020
37	312006	x	Värmespalt V-H bak	Air gap L-R rear
--	313114	x	Överdrag d:o (ange färg, se tygprover)	Covering d:o (specify colour, see textiles)
38	322346	x	Gavel säng V	Gable bed L
39	324035	x	Sängram u. ribbotten	Bed bottom without laths
40	325343	x	Ribbotten kpl.	Laths bottom cpl.
41	311985	x	Ribba sängbotten L=718 B=63	Lath bed bottom L=718 B=63
42	312046	x	Band t. ribbotten DF6366-14	Band for laths bottom
43	323282	x	Front säng	Front bed
44	322344	x	Gavel säng H	Gable bed R
45	315203	x	Regel 17,5x55x1415	Wood lath pine 17,5x55x1415
46	315204	x	Regel 17,5x40x1415	Wood lath pine 17,5x40x11415
47	320316	x	Tidningshylla 280x720 kpl	Newspaper shelf
48	323232	T	Skiva TV-hylla 580x535	Board 580x535
49	860621	T	Gångjärn	Hinge
50	315749	T	Stöd	Support board
			M= Metervara T= Tillbehör	M= On the metre T= Accessory

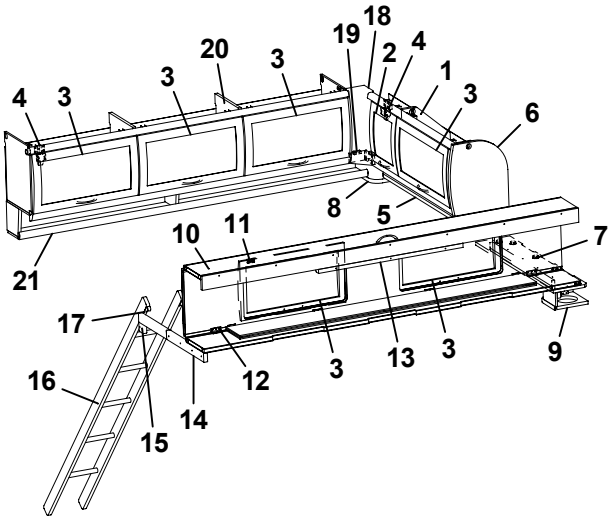
4
3
3
20
3
19
18
2
4
1
3
6
8
5
21
10
11
7
17
16
15
14
12
3
13
3
9

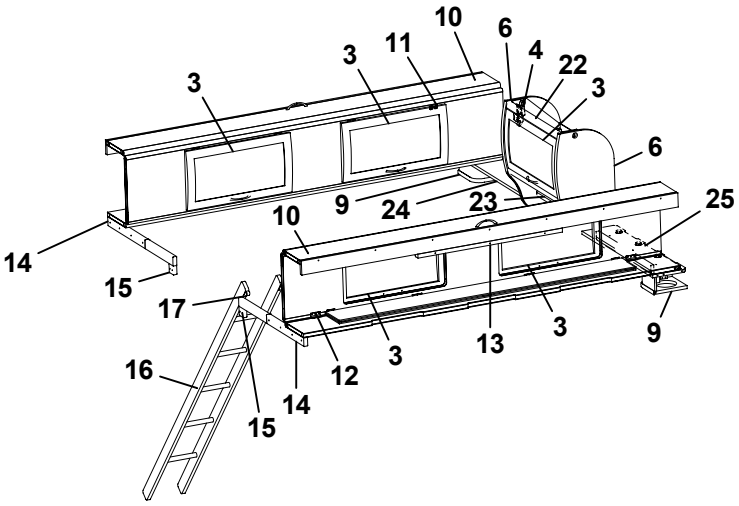
3
3
11
10
6
4
22
3
6
9
24
23
25
14
15
10
17
16
15
14
12
3
13
3
9

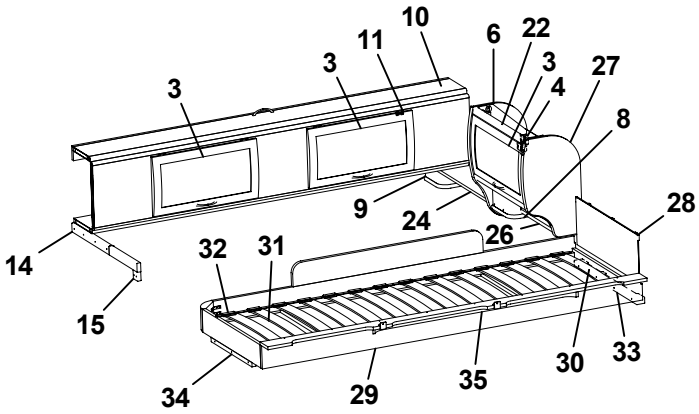
3
3
11
10
6
22
3
4
27
8
9
24
26
28
14
15
32
31
34
29
35
30
33

Pos Fig	Det. nr Part. No	Ingår Fitted	OBS!! Ange alltid årsmodell vid beställning av inredning Benämning	OBS!! Specify always year of model when ordering equipment Description
1	324188	x	Skåp gavel bak L1262	Cupboard gable L1262
2	323001	x	Lucka	Door
3	323000	x	Lucka	Door
4	315194	x	Gångjärn	Hinge
5	324193	x	Hyllpaket	Shelf
6	324047	x	Gavel rundad	Gable
7	324051	x	Hylla gavel bak 835x180	Shelf gable rear 835x180
8	323047	x	Högtalarlåda	Box loudspeaker
9	324111	x	Högtalarlåda	Box loudspeaker
10	313817	x	Överbäddskåp L1980	Upper bed L1980
11	860402	x	Gångjärn	Hinge
12	860405	x	Gångjärn	Hinge
13	312233	x	Regel låsning	Lock bar
14	312713	x	Bärregel	Bearing rail
15	312726	x	Kloss bärregel	Block bearing rail
16	312613	T	Stege ö-bäddsskåp 201x1800 kpl.	Ladder upper bed 201x1800 cpl.
17	860426	T	Krok t. stege	Hook for ladder
18	323094	x	Hörn inredning	Corner
19	324321	x	Täckvinkel hörn inredning	Cover for corner
20	323153	x	Skåp övre L1674	Cupboard upper L1674
21	323155	x	Hyllpaket	Shelf
22	323884	x	Skåp gavel bak L560	Cupboard gable L560
23	323888	x	Hyllpaket	Shelf
24	324291	x	Hylla gavel bak H 761x180	Shelf gable rear R 761x180
25	324291	x	Hylla gavel bak V 761x180	Shelf gable rear L 761x180
26	324120	x	Hyllpaket	Shelf
27	323657	x	Gavel rundad	Gable
28	321209	x	Värmespalt gavel	Air gap gable
--	314631	x	Överdrag d:o (ange färg, se tygprover)	Covering d:o (specify colour, see textiles)
29	323797	x	Sängram vån.säng V u. ribbotten	Bed bottom L without laths
30	325430	x	Ribbotten kpl.	Laths bottom cpl.
31	311985	x	Ribba sängbotten L=718 B=63	Lath bed bottom L=718 B=63
32	312046	x	Band t. ribbotten DF6366-14	Band for laths bottom
33	324117	x	Bärregel	Bearing rail
34	312436	x	Bärregel	Bearing rail
35	315447	x	Skena gardin L1080	Curtain rod L1080

T= Tillbehör

T= Accessory

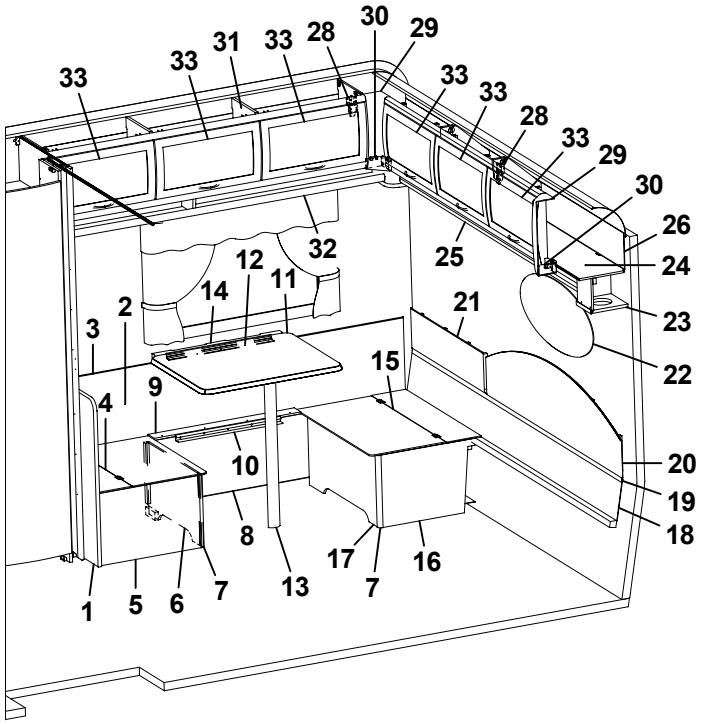
33
33
31
33
28
30
29
33
33
28
33
29
30
26
24
23
22
20
19
18
32
25
12
11
14
21
3
2
15
9
4
10
8
17
16
7
13
7
1
5
6
7

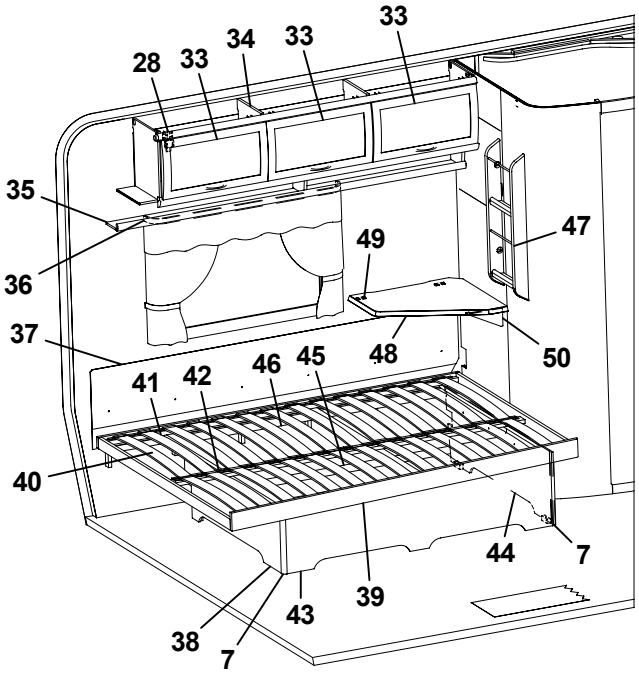
33
28
33
34
33
35
47
49
36
37
48
50
41
42
46
45
40
44
7
39
43
38
7

Pos Fig	Det. nr Part. No	Ingår Fitted	OBS!! Ange alltid årsmodell vid beställning av inredning Benämning	OBS!! Specify always year of model when ordering equipment Description
1	320636	x	Vägg vid bäddlåda	Wall by bed box
2	320341	x	Värmespalt H-bak	Air gap R rear
3	860423	M	List kant U-gap ljusbrun	Strip, light brown
4	312251	x	Lock bäddlåda HB främre	Cover bed box R.R. front
5	320400	x	Gavel bäddlåda HB främre	Gable bed box R.R. front
6	320397	x	Front bäddlåda HB främre	Front bed box R.R. front
7	860590	x	List hörn L=2500	Corner strip L=2500
8	323370	x	Front bäddlåda H bak	Front bed box R.R.
9	323373	x	Lock front bäddlåda HB	Cover front bed box R.R.
10	300108	x	List bord väggdel L550	List wall
11	323230	x	Bordsskiva 750x600	Table top 750x600
12	300420	x	List upphäng bordsdel L550	List board
13	320711	x	Bordsben fällbart H=730	Table leg H=730
14	312314	x	Fästregel bord	Bracket
15	312250	x	Lock bäddlåda HB bakre	Cover bed box R.R. rear
16	323372	x	Gavel bäddlåda HB bakre	Gable bed box R.R. rear
17	320395	x	Front bäddlåda HB bakre	Front bed box R.R. rear
18	323293	x	Värmespalt nedre gavel bak	Air gap under
19	314287	x	List plast L=2270	List plastic L=2270
20	323291	x	Värmespalt övre gavel bak	Air gap upper
--	315355	x	Överdrag d:o (ange färg, se tygprover)	Covering d:o (specify colour, see textiles)
21	323371	x	Värmespalt övre gavel bak	Air gap upper
22	313449	x	Spegel oval 800x350x3	Mirror 800x350x3
23	323047	x	Högtalarlåda	Box loudspeaker
24	323049	x	Skåp gavel bak L2365	Cupboard gable L2365
25	323138	x	Hyllpaket	Shelf
26	323059	x	Skiva skåp 2345x180	Sheet 2345x180
28	315194	x	Gångjärn	Hinge
29	323094	x	Hörn inredning	Corner
30	324321	x	Täckvinkel hörn inredning	Cover for corner
31	323153	x	Skåp övre L1674	Cupboard upper L1674
32	323155	x	Hyllpaket	Shelf
33	323000	x	Lucka	Door
34	323046	x	Skåp övre L1674	Cupboard upper L1674
35	323082	x	Hyllpaket	Shelf
36	315220	x	Skena gardin L1020	Curtain rod L1020
37	312006	x	Värmespalt V-H bak	Air gap L-R rear
--	313114	x	Överdrag d:o (ange färg, se tygprover)	Covering d:o (specify colour, see textiles)
38	322346	x	Gavel säng V	Gable bed L
39	324039	x	Sängram u. ribbotten	Bed bottom without laths
40	325339	x	Ribbotten kpl.	Laths bottom cpl.
41	311985	x	Ribba sängbotten L=718 B=63	Lath bed bottom L=718 B=63
42	312046	x	Band t. ribbotten DF6366-14	Band for laths bottom
43	323282	x	Front säng	Front bed
44	322344	x	Gavel säng H	Gable bed R
45	315203	x	Regel 17,5x55x1415	Wood lath pine 17,5x55x1415
46	315204	x	Regel 17,5x40x1415	Wood lath pine 17,5x40x1415
47	320316	x	Tidningshylla 280x720 kpl	Newspaper shelf
48	323232	T	Skiva TV-hylla 580x535	Board 580x535
49	860621	T	Gångjärn	Hinge
50	315749	T	Stöd	Support board
			M= Metervara T= Tillbehör	M= On the metre T= Accessory

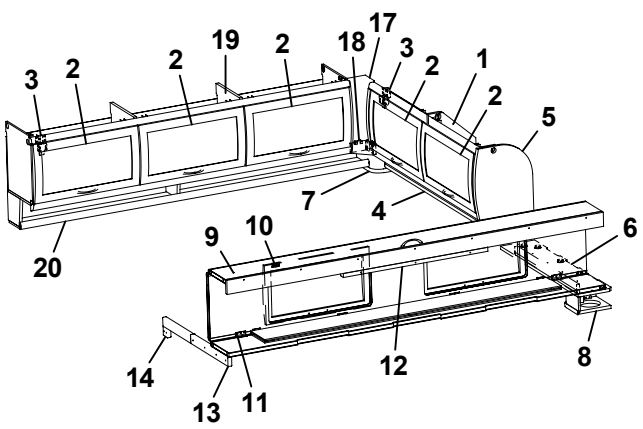
3
2
2
19
2
18
17
3
2
1
2
5
7
4
20
9
10
6
14
13
11
12
8

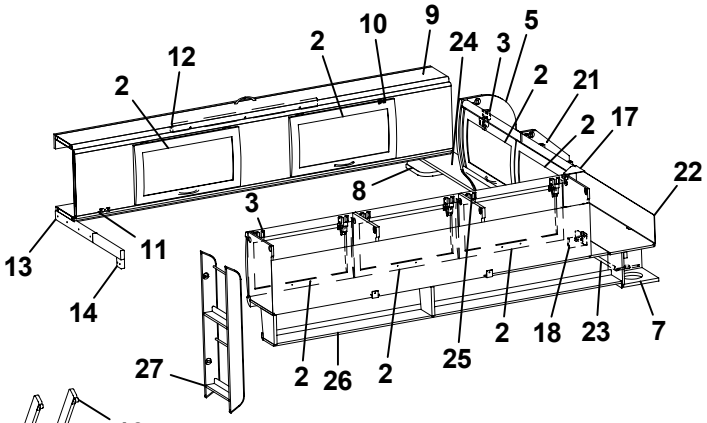
2
12
2
10
9
24
3
5
2
21
2
17
22
8
3
13
11
14
2
18
23
7
27
2
26
2
25

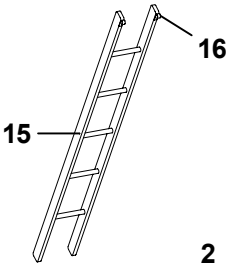
16
15

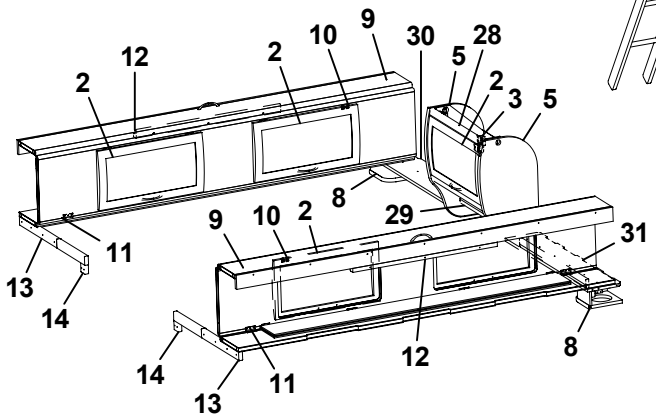
2
12
2
10
9
30
5
28
2
3
5
8
29
9
10
2
31
11
13
14
14
13
11
12
8

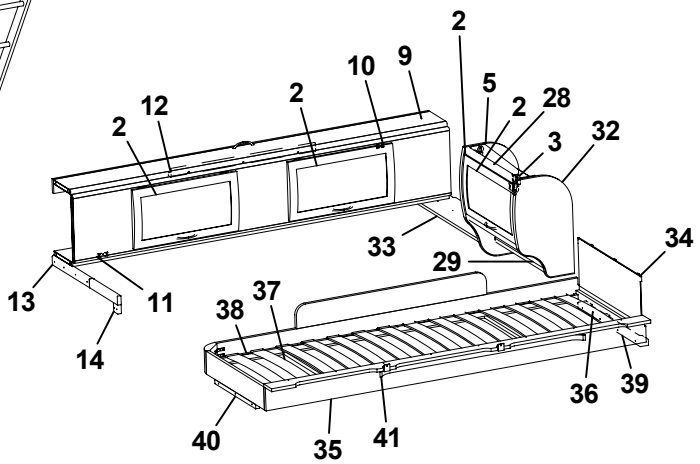
2
2
12
2
10
9
5
2
28
3
32
33
29
34
13
11
14
38
37
36
39
40
35
41

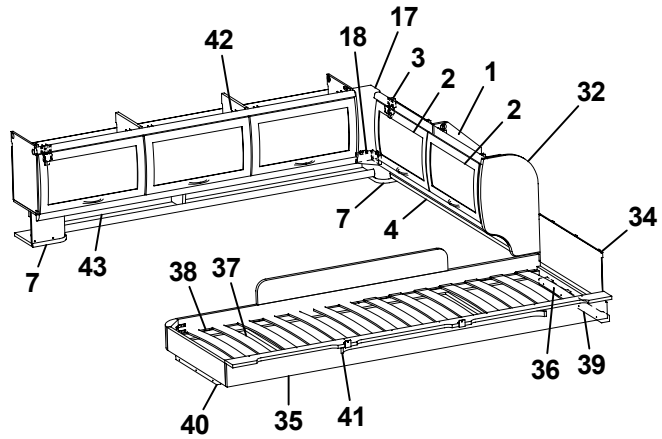
42
18
17
3
2
1
2
32
7
4
34
7
43
38
37
36
39
40
35
41

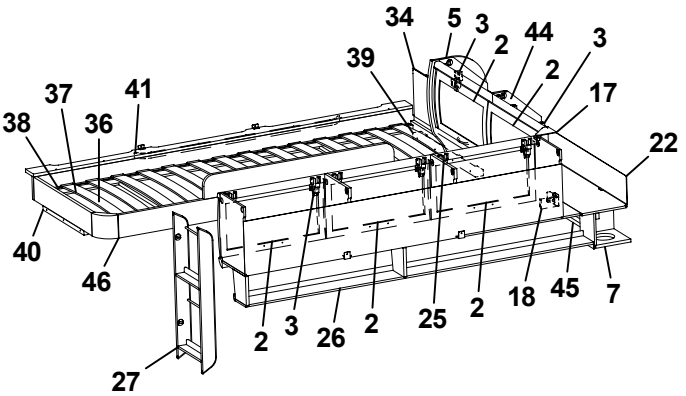
34
5
3
2
44
2
3
39
37
41
38
36
17
22
40
46
2
3
26
2
25
2
18
45
7
27

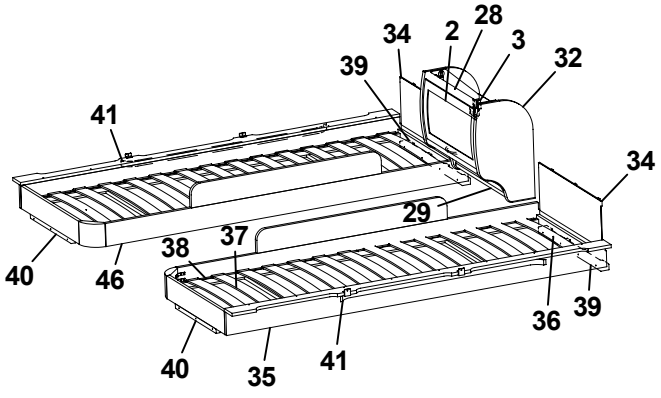
34
2
28
3
39
32
41
34
29
38
37
40
46
36
39
40
35
41

Pos Fig	Det. nr Part. No	Ingår Fitted	OBS!! Ange alltid årsmodell vid beställning av inredning Benämning	OBS!! Specify always year of model when ordering equipment Description
1	323649	x	Skåp gavel bak H L1510	Cupboard gable R L1510
2	323000	x	Lucka	Door
3	315194	x	Gångjärn	Hinge
4	323653	x	Hyllpaket	Shelf
5	324047	x	Gavel rundad	Gable
6	324051	x	Hylla gavel bak V 835x180	Shelf gable rear L 835x180
7	323047	x	Högtalarlåda	Box loudspeaker
8	324111	x	Högtalarlåda	Box loudspeaker
9	313817	x	Överbäddskåp L1980	Upper bed L1980
10	860402	x	Gångjärn	Hinge
11	860405	x	Gångjärn	Hinge
12	312233	x	Regel låsning	Lock bar
13	312713	x	Bärregel	Bearing rail
14	312726	x	Kloss bärregel	Block bearing rail
15	312613	T	Stege ö-bäddsskåp 201x1800 kpl.	Ladder upper bed 201x1800 cpl.
16	860426	T	Krok t. stege	Hook for ladder
17	323094	x	Hörn inredning	Corner
18	324321	x	Täckvinkel hörn inredning	Cover for corner
19	323153	x	Skåp övre L1674	Cupboard upper L1674
20	323155	x	Hyllpaket	Shelf
21	323471	x	Skåp gavel bak V L1510	Cupboard gable L L1510
22	323480	x	Skiva skåp 1500x140	Sheet 1500x140
23	324947	x	Hyllpaket	Shelf
24	324051	x	Hylla gavel bak H 835x180	Shelf gable rear R 835x180
25	323046	x	Skåp övre L1674	Cupboard upper L1674
26	323082	x	Hyllpaket	Shelf
27	320316	x	Tidningshylla 280x720 kpl	Newspaper shelf 280x720 cpl.
28	323884	x	Skåp gavel bak L560	Cupboard gable L560
29	323888	x	Hyllpaket	Shelf
30	324107	x	Hylla gavel bak H 886x180	Shelf gable rear R 886x180
31	324107	x	Hylla gavel bak V 886x180	Shelf gable rear L 886x180
32	323657	x	Gavel rundad	Gable
33	324107	x	Hylla gavel bak 886x180	Shelf gable rear 886x180
34	321209	x	Värmespalt gavel	Air gap gable
--	314631	x	Överdrag d:o (ange färg, se tygprover)	Covering d:o (specify colour, see textiles)
35	323797	x	Sängram vån.säng V u. ribbotten	Bed bottom L without laths
36	325430	x	Ribbotten kpl.	Laths bottom cpl.
37	311985	x	Ribba sängbotten L=718 B=63	Lath bed bottom L=718 B=63
38	312046	x	Band t. ribbotten DF6366-14	Band for laths bottom
39	324117	x	Bärregel	Bearing rail
40	312436	x	Bärregel	Bearing rail
41	315447	x	Skena gardin L1080	Curtain rod L1080
42	323153	x	Skåp övre L1674	Cupboard upper L1674
43	324907	x	Hyllpaket	Shelf
44	323471	x	Skåp gavel bak L1510	Cupboard gable L1510
45	323476	x	Hyllpaket	Shelf
46	323798	x	Sängram vån.säng H u. ribbotten	Bed bottom R without laths
			T= Tillbehör	T= Accessory

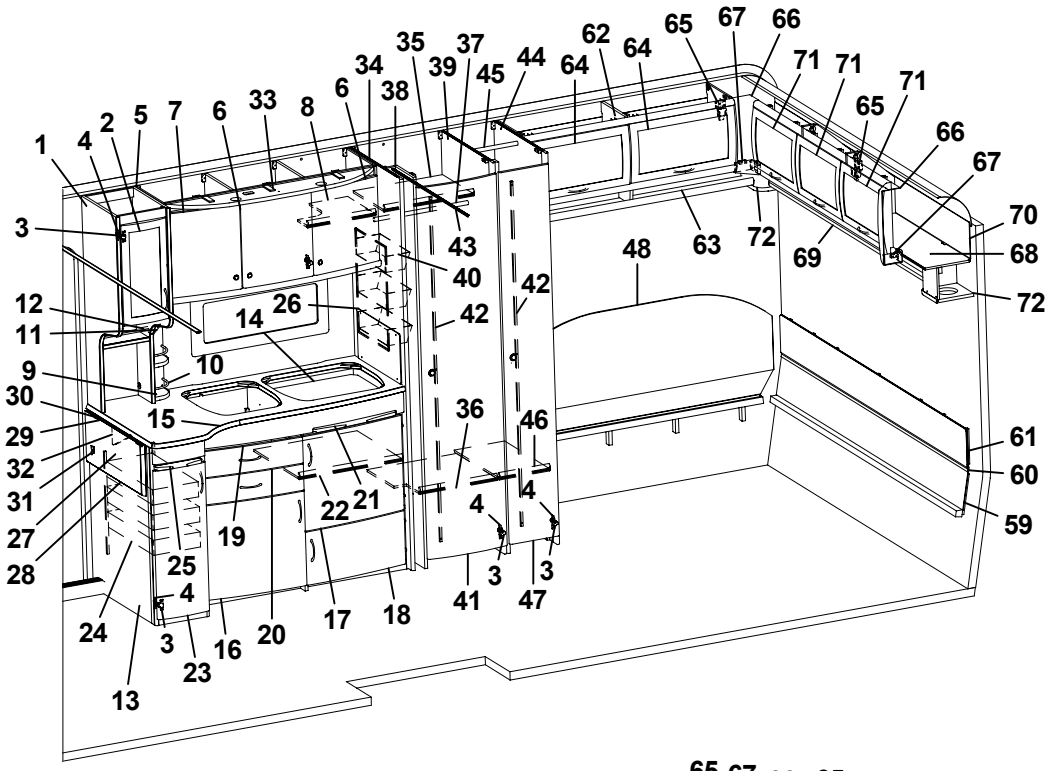
1
4
2
5
7
6
33
8
6
34
38
35
39
37
45
44
64
62
64
65
67
66
71
71
71
65
66
67
70
68
72
3
12
11
9
30
29
32
31
27
28
24
13
23
16
20
17
18
41
47
3
3
4
4
4
3
25
19
22
21
15
10
14
26
43
40
42
42
36
46
48
63
72
69
61
60
59

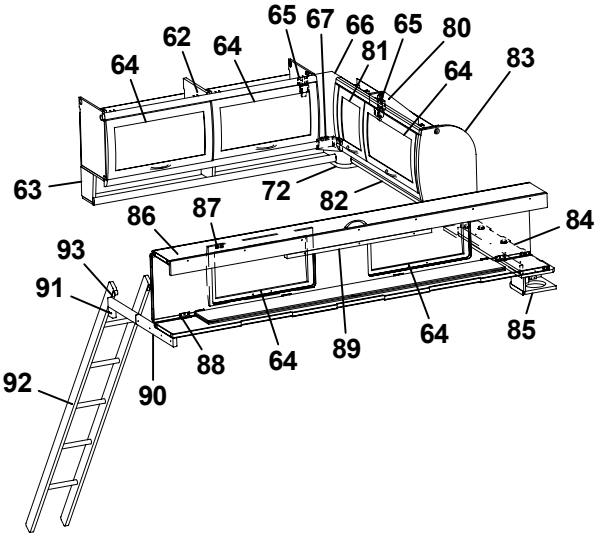
64
62
64
65
67
66
65
80
81
64
83
63
72
82
86
87
84
93
91
92
90
88
64
89
64
85

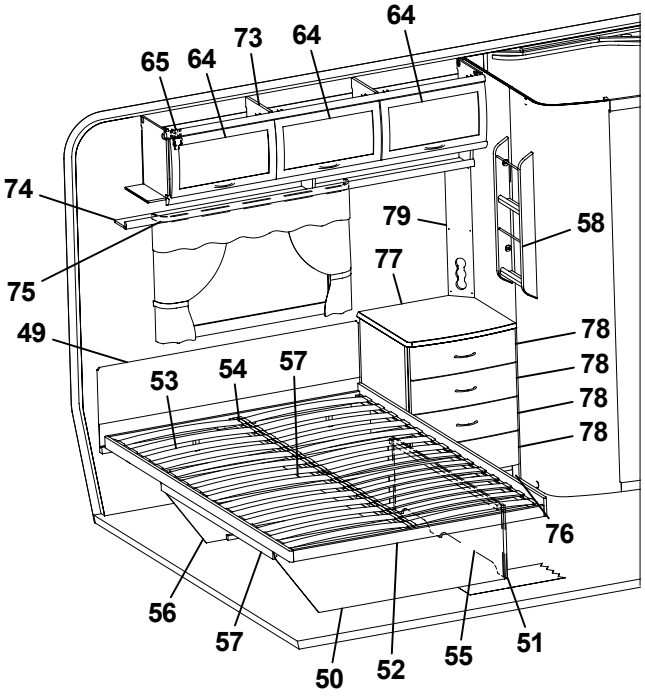
65
64
73
64
64
74
75
49
79
77
58
78
78
78
78
53
54
57
76
56
57
50
52
55
51

Pos Fig	Det. nr Part. No	Ingår Fitted	OBS!! Ange alltid årsmodell vid beställning av inredning Benämning	OBS!! Specify always year of model when ordering equipment Description
1	323267	x	Skåp utskjut kökskåp kpl.	Cupboard projekting cpl.
2	323426	x	Lucka V 236x500	Door L 236x500
3	311917	x	Gångjärn	Hinge
4	312588	x	Platta gångjärn	Plate hinge
5	323014	x	Skåp kök L1118 kpl.	Cupboard kitchen L1118 cpl.
6	323021	x	Lucka H 368x420	Door R 368x420
7	323020	x	Lucka V 368x420	Door L 368x420
8	323092	x	Hylla	Shelf
9	320312	x	Kryddhylla	Spice shelf
10	314352	x	Rasskydd al. rör L=210	Pipa al. L=210
11	320626	x	Front	Front
12	320627	x	Skiva täck	Sheet cover
13	323043	x	Diskbänk kpl. m. skiva/luckor/lådor	Kitchen sink with board and doors/drawers
14	401328	x	Plåt under spis	Plate cover under fireplace
15	323169	x	Skiva diskbänk	Board
16	323504	x	Lucka V 550x470	Door L 550x470
17	323503	x	Lucka H 550x470	Door R 550x470
18	323510	x	Lucka H 550x265	Door R 550x265
19	323505	x	Låda diskbänk kpl.	Drawer cpl.
20	323506	x	Låda diskbänk kpl.	Drawer cpl.
21	323412	x	Skärbräda	Cutting board
22	320460	x	Hylla övre	Shelf upper
23	323517	x	Lucka 270x740	Door 270x740
24	312106	x	Bänkutdragssats kpl.	Extensible basket
--	315995	x	Skena d:o	Rail d:o
--	315996	x	Krok d:o	Hook d:o
25	323413	x	Skärbräda	Cutting board
26	401475	x	Flamskydd	Flame guard
27	315490	T	Mont-sats vikskiva kpl. sats	Board cpl. kit
28	323240	T	Vikskiva diskbänk	Board
29	860621	T	Gångjärn	Hinge
30	315145	T	Distans vikskiva	Distance
31	800639	T	Snäppare mässing	Snap brass
32	315749	T	Stöd	Support board
33	323401	x	Ljusramp köksskåp	Light holder
34	320532	x	Vägg garderob V	Wall wardrobe L
35	323116	x	Hylla övre garderob	Shelf wardrobe upper
36	323734	x	Hylla nedre garderob	Shelf wardrobe under
37	312053	x	Galgstång L=780	Clothes hanger L=780
38	323269	x	Nisch, vikdörr	Niche folding door
39	320529	x	Vägg garderob H	Wall wardrobe R
40	312162	x	Korg garderob 330x140x520	Basket
41	321519	x	Dörr 415x1850	Door 415x1850
42	314523	x	Rätningslist dörr L=1715	List L=1715
43	314917	x	Skena draperi L=1190	Curtain rod L=1190
44	320522	x	Vägg garderob H	Wall wardrobe R
45	312053	x	Galgstång L=780	Clothes hanger L=780
46	320601	x	Hylla backskåp	Shelf
47	324080	x	Dörr 260x1850	Door 260x1850
48	312459	x	Värmespalt V-bak	Air gap L rear
			M= Metervara T= Tillbehör	M= On the metre T= Accessory

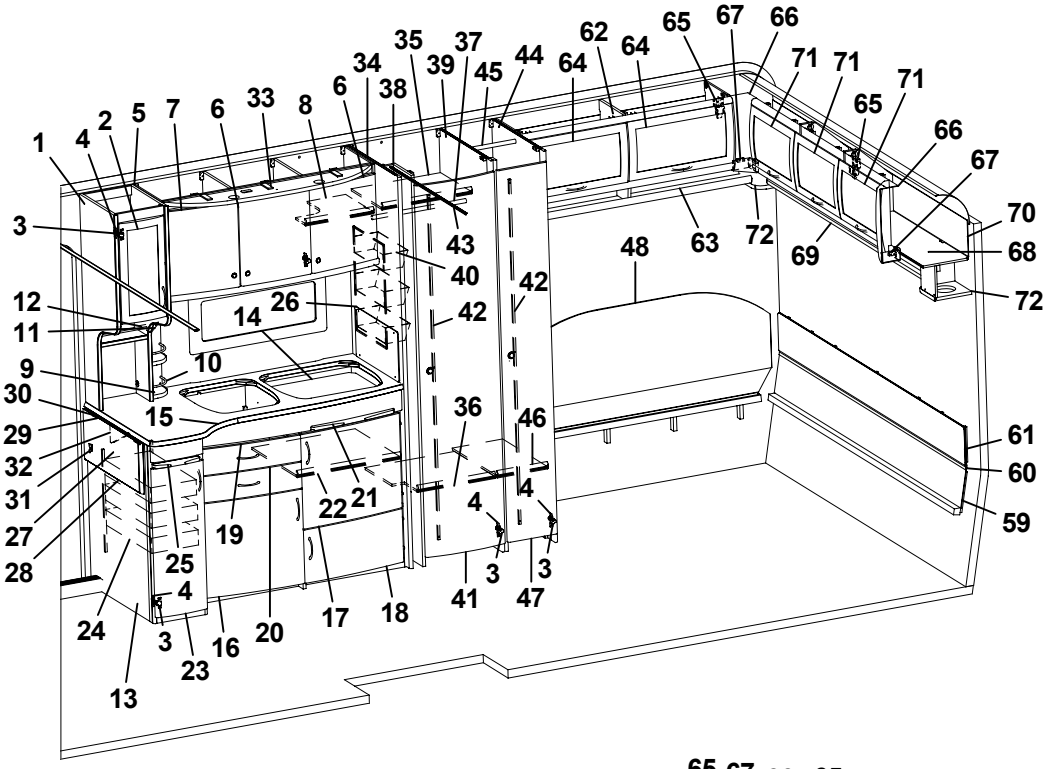
1
4
2
5
7
6
33
8
6
34
38
35
39
37
45
44
64
62
64
65
67
66
71
71
71
65
66
67
70
68
72
3
12
11
9
30
29
32
31
27
28
24
13
23
16
20
17
18
41
47
3
3
4
4
4
3
25
19
22
21
15
10
14
26
40
43
42
42
36
46
48
63
72
69
61
60
59

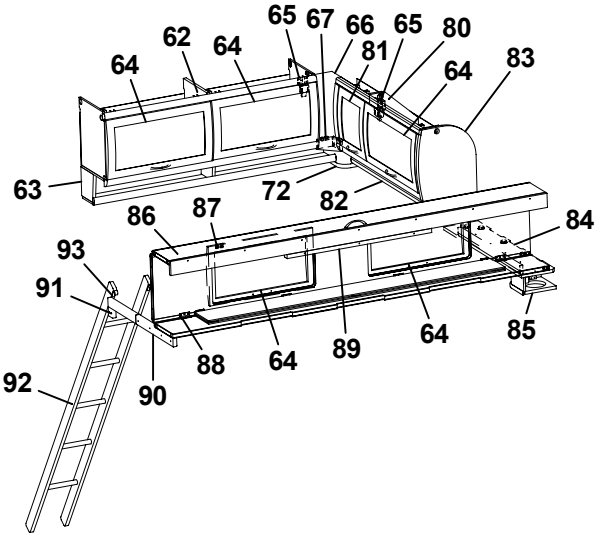
64
62
64
65
67
66
65
80
81
64
83
63
72
82
86
87
84
93
91
92
90
88
64
89
64
85

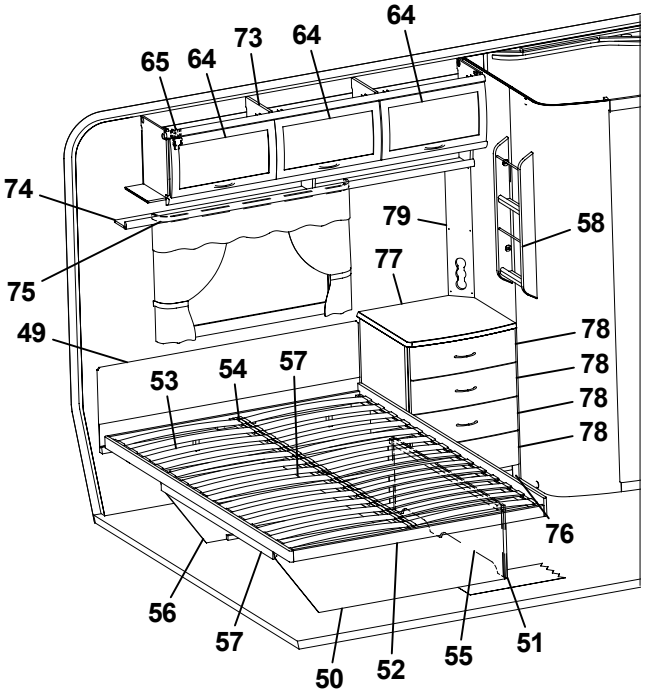
65
64
73
64
64
74
75
49
79
77
58
78
78
78
78
53
54
57
76
56
57
50
52
55
51

Pos Fig	Det. nr Part. No	Ingår Fitted	OBS!! Ange alltid årsmodell vid beställning av inredning Benämning	OBS!! Specify always year of model when ordering equipment Description
--	313119	x	Överdrag d:o (ange färg, se tygprover)	Covering d:o (specify colour, see textiles)
49	312462	x	Värmespalt H-bak	Air gap R rear
--	313120	x	Överdrag d:o (ange färg, se tygprover)	Covering d:o (specify colour, see textiles)
50	320382	x	Gavel säng V	Gable bed L
51	860590	x	List hörn L=2500	Corner strip L=2500
52	312846	x	Sängram u. ribbotten	Bed bottom without laths
53	311985	x	Ribba sängbotten L=718 B=63	Lath bed bottom L=718 B=63
54	312046	x	Band t. ribbotten DF6366-14	Band for laths bottom
55	320374	x	Front säng	Front bed
56	320380	x	Gavel säng H	Gable bed R
57	312861	x	List 17,5x55x1200	Wood lath pine 17,5x55x1200
58	320316	x	Tidningshylla 280x720 kpl	Newspaper shelf
59	324013	x	Värmespalt nedre gavel bak	Air gap under
60	314287	x	List plast L=2270	List plastic L=2270
61	323955	x	Värmespalt övre gavel bak	Air gap upper
--	315357	x	Överdrag d:o (ange färg, se tygprover)	Covering d:o (specify colour, see textiles)
62	323894	x	Skåp övre L1114	Cupboard upper L1114
63	323899	x	Hyllpaket	Shelf
64	323000	x	Lucka	Door
65	315194	x	Gångjärn	Hinge
66	323094	x	Hörn inredning	Corner
67	324321	x	Täckvinkel hörn inredning	Cover for corner
68	323351	x	Skåp gavel bak L2115	Cupboard gable L2115
69	323356	x	Hyllpaket	Shelf
70	323672	x	Skiva skåp 2095x180	Sheet 2095x180
71	323002	x	Lucka	Door
72	323047	x	Högtalarlåda	Box loudspeaker
73	323046	x	Skåp övre L1674	Cupboard upper L1674
74	323082	x	Hyllpaket	Shelf
75	315220	x	Skena gardin L1020	Curtain rod L1020
76	323543	x	Byrå u. skiva/lådor	Chest of drawers without board/drawers
77	323236	x	Skiva byrå 575x570	Board
78	323541	x	Låda byrå	Drawer
79	320624	x	Front el-uttag	Front outlet
80	324188	T	Skåp gavel bak L1262	Cupboard upper L1262
81	323001	T	Lucka	Door
82	324193	T	Hyllpaket	Shelf
83	324047	T	Gavel rundad	Gable
84	324051	T	Hylla gavel bak V 835x180	Shelf gable rear L 835x180
85	324111	T	Högtalarlåda	Box loudspeaker
86	313817	T	Överbäddskåp L1980	Upper bed L1980
87	860402	T	Gångjärn	Hinge
88	860405	T	Gångjärn	Hinge
89	312233	T	Regel låsning	Lock bar
90	312713	T	Bärregel	Bearing rail
91	312726	T	Kloss bärregel	Block bearing rail
92	312613	T	Stege ö-bäddsskåp 201x1800 kpl.	Ladder upper bed 201x1800 cpl.
93	860426	T	Krok t. stege	Hook for ladder

M= Metervara
T= Tillbehör

M= On the metre
T= Accessory

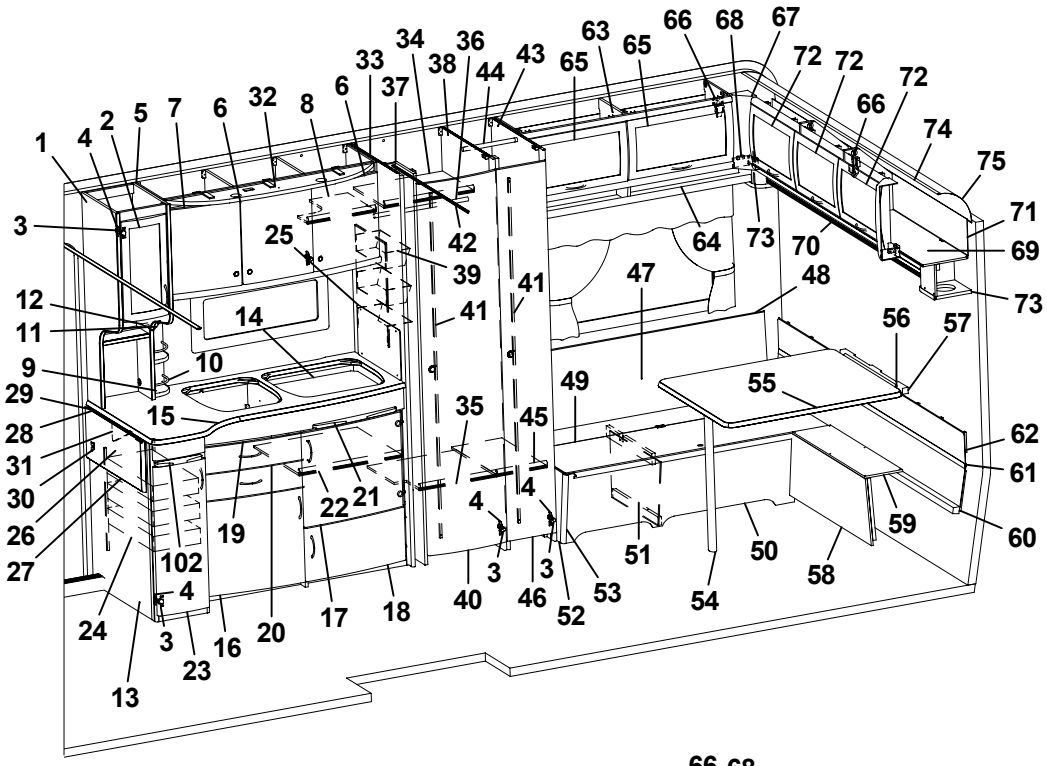
1
4
2
5
7
6
32
8
6
33
37
34
38
36
44
43
65
63
65
66
68
67
72
72
72
66
74
75
71
69
73
3
25
42
39
41
41
64
73
70
47
48
12
11
14
10
9
29
28
31
30
26
27
15
35
45
49
55
56
57
62
61
60
59
58
50
51
54
53
52
46
40
3
3
4
4
22
21
19
102
4
24
3
23
16
20
17
18
13

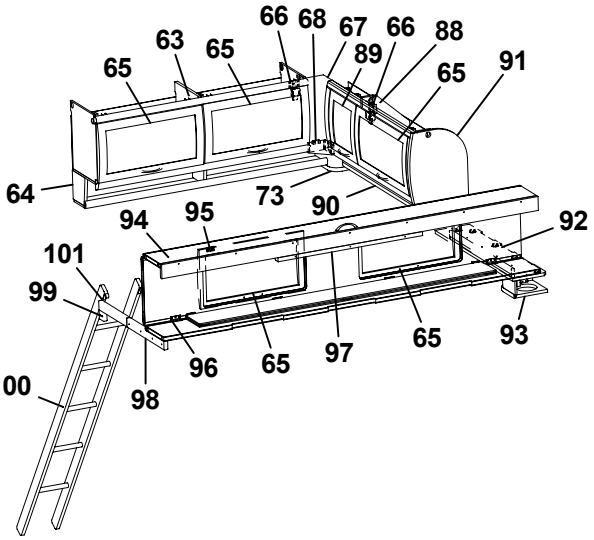
66
68
67
66
88
63
65
89
65
91
65
64
73
90
94
95
92
101
99
100
98
96
65
97
65
93

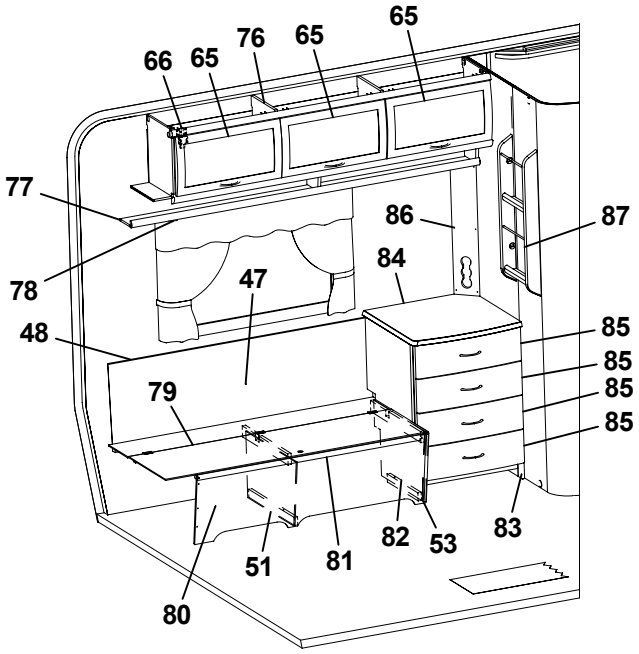
66
65
76
65
65
77
86
87
78
47
84
48
85
85
85
85
79
80
51
81
82
53
83

Pos Fig	Det. nr Part. No	Ingår Fitted	OBS!! Ange alltid årsmodell vid beställning av inredning Benämning	OBS!! Specify always year of model when ordering equipment Description
1	323267	x	Skåp utskjut kökskåp kpl.	Cupboard projecting cpl.
2	323426	x	Lucka V 236x500	Door L 236x500
3	311917	x	Gångjärn	Hinge
4	312588	x	Platta gångjärn	Plate hinge
5	323014	x	Skåp kök L1118 kpl.	Cupboard kitchen L1118 cpl.
6	323021	x	Lucka H 368x420	Door R 368x420
7	323020	x	Lucka V 368x420	Door L 368x420
8	323092	x	Hylla	Rack
9	320312	x	Kryddhylla	Spice rack
10	314352	x	Rasskydd al. rör L=210	Pipe al. L=210
11	320626	x	Front	Front
12	320627	x	Skiva täck	Sheet cover
13	323043	x	Diskbänk kpl. m. skiva/luckor/lådor	Kitchen sink with board and doors/drawers
14	401328	x	Plåt under spis	Plate cover under fireplace
15	323169	x	Skiva diskbänk	Board
16	323504	x	Lucka V 550x470	Door L 550x470
17	323503	x	Lucka H 550x470	Door R 550x470
18	323510	x	Lucka H 550x265	Door R 550x265
19	323505	x	Låda diskbänk kpl.	Drawer cpl
20	323506	x	Låda diskbänk kpl.	Drawer cpl.
21	323412	x	Skärbräda	Cutting board
22	320460	x	Hylla övre	Rack upper
23	323517	x	Lucka 270x740	Door 270x740
24	312106	x	Bänkutdragssats kpl.	Extensible basket
--	315995	x	Skena d:o	Rail d:o
--	315996	x	Krok d:o	Hook d:o
25	401475	x	Flamskydd	Flame guard
26	315490	T	Mont-sats vikskiva kpl. sats	Board cpl. kit
27	323240	T	Vikskiva diskbänk	Board
28	860621	T	Gångjärn	Hinge
29	315145	T	Distans vikskiva	Distance
30	800639	T	Snäppare mässing	Snap brass
31	315749	T	Stöd	Support board
32	323401	T	Ljusramp köksskåp	Light holder
33	320532	x	Vägg garderob V	Wall wardrobe L
34	323116	x	Hylla övre garderob	Rack wardrobe upper
35	323734	x	Hylla nedre garderob	Rack wardrobe under
36	312053	x	Galgstång L=780	Clothes hanger L=780
37	323269	x	Nisch, vikdörr	Niche folding door
38	320529	x	Vägg garderob H	Wall wardrobe R
39	312162	x	Korg garderob 330x140x520	Basket
40	321519	x	Dörr 415x1850	Door 415x1850
41	314523	x	Rätningslist dörr L=1715	List L=1715
42	314917	x	Skena draperi L=1190	Curtain rod L=1190
43	320522	x	Vägg garderob H	Wall wardrobe R
44	312053	x	Galgstång L=780	Clothes hanger L=780
45	320601	x	Hylla backskåp	Rack cupboard
46	324080	x	Dörr 260x1850	Door 260x1850
47	324182	x	Värmespalt V-H bak	Air gap L-R rear
48	860423	M	List kant U-gap ljusbrun	Strip, light brown
49	324181	x	Lock bäddlåda HB	Cover bed box R.R.
50	324177	x	Front bäddlåda HB	Front bed box R.R.
51	312825	x	Stöd bäddlåda HF	Support bed box R.F.
52	320392	x	Gavel bäddlåda	Gable bed box
53	860590	x	List hörn L=2500	Corner strip L=2500
			M= Metervara T= Tillbehör	M= On the metre T= Accessory

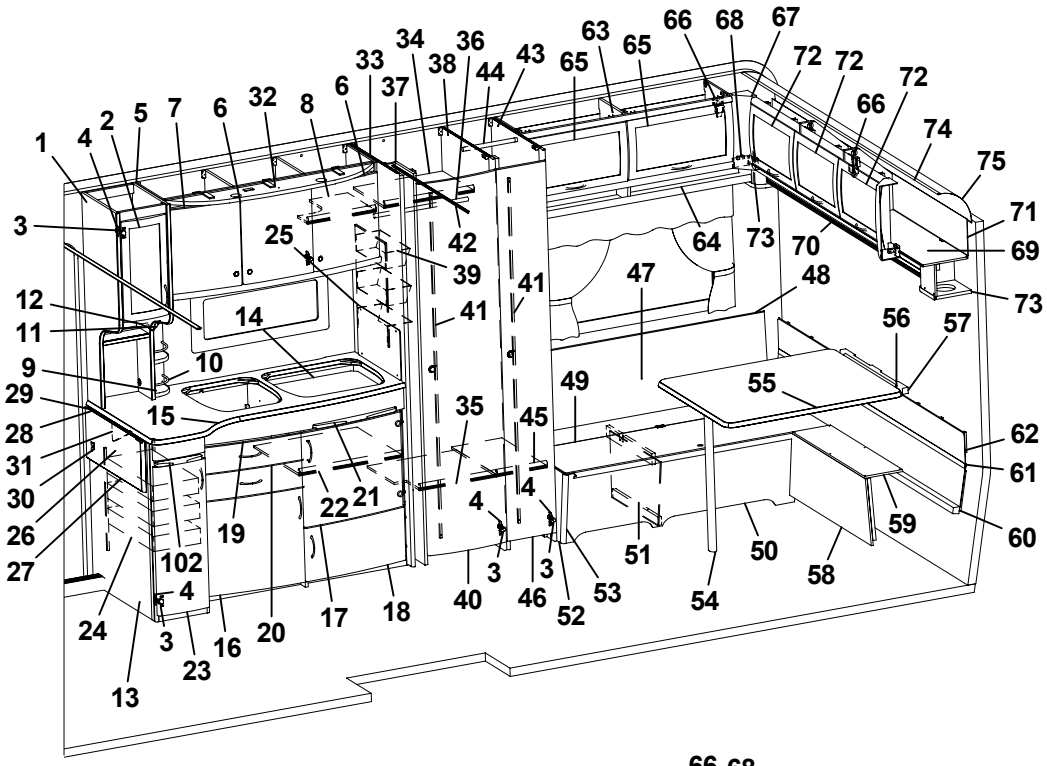
1
4
2
5
7
6
32
8
6
33
37
34
38
36
44
43
65
63
65
66
68
67
72
72
72
66
74
75
71
69
73
3
25
42
39
41
41
64
73
70
47
48
12
11
14
10
9
29
28
31
30
26
27
15
35
45
49
55
56
57
62
61
60
59
58
50
51
54
53
52
46
40
3
3
4
4
22
21
19
102
4
3
24
13
23
16
20
17
18

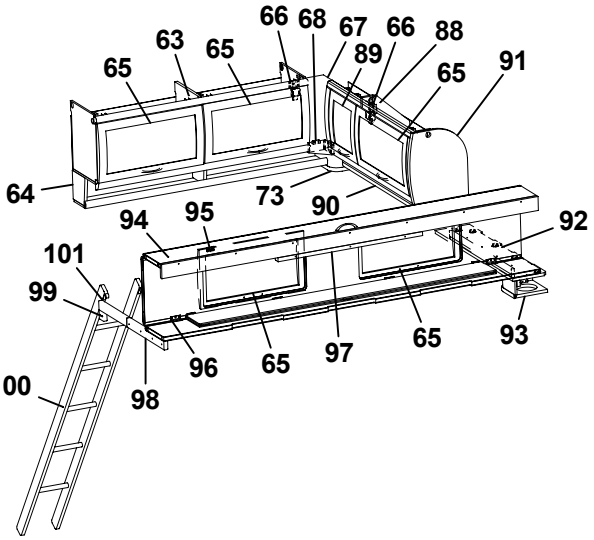
66
68
67
66
88
63
65
65
89
65
91
64
73
90
94
95
92
101
99
100
98
96
65
97
65
93

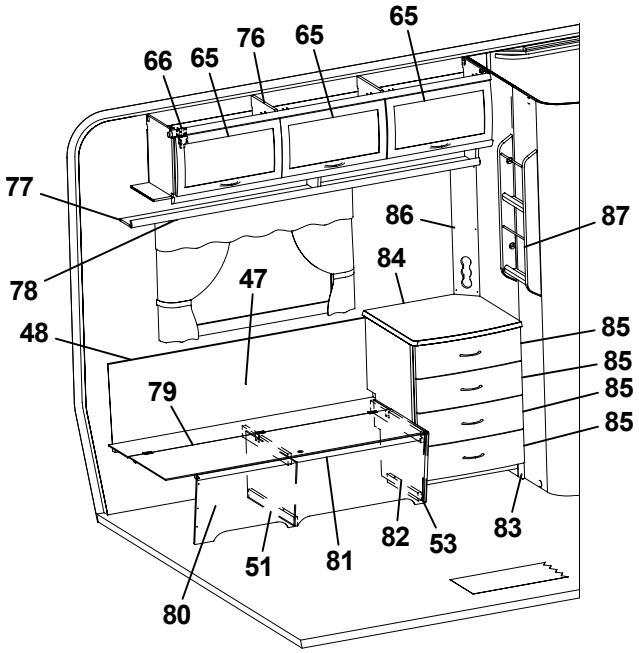
66
65
76
65
65
77
78
86
87
84
47
48
85
85
85
85
79
80
51
81
82
53
83

Pos Fig	Det. nr Part. No	Ingår Fitted	OBS!! Ange alltid årsmodell vid beställning av inredning Benämning	OBS!! Specify always year of model when ordering equipment Description
54	320711	x	Bordsben fällbart H=730	Table leg H=730
55	323225	x	Bordsskiva 776x940	Table top 776x940
56	300420	x	List upphäng bordsdel L550	List board
57	312314	x	Fästregel bord	Bracket
58	323182	x	Front bäddlåda gavel	Front bed box gable
59	324179	x	Skiva gavel 776x200	Sheet gable
60	324013	x	Värmespalt nedre gavel bak	Air gap under
61	314287	x	List plast L=2270	List plastic L=2270
62	324184	x	Värmespalt övre gavel bak	Air gap upper
63	323894	x	Skåp övre L1114	Cupboard upper L1114
64	323899	x	Hyllpaket	Rack
65	323000	x	Lucka	Door
66	315194	x	Gångjärn	Hinge
67	323094	x	Hörn inredning	Corner
68	324321	x	Täckvinkel hörn inredning	Cover for corner
69	323351	x	Skåp gavel bak L2115	Cupboard gable L2115
70	323356	x	Hyllpaket	Rack
71	323672	x	Skiva skåp 2095x180	Sheet 2095x180
72	323002	x	Lucka	Door
73	323047	x	Högtalarlåda	Box loudspeaker
74	313884	x	List plast radie L=2379	List L=2379
75	316005	x	Skiva plast 295x2363x1	Plastic sheet
76	323046	x	Skåp övre L1674	Cupboard upper L1674
77	323082	x	Hyllpaket	Rack
78	315220	x	Skena gardin L1020	Curtain rod L1020
79	324180	x	Lock bäddlåda VB	Cover bed box L.R
80	324175	x	Front bäddlåda VB	Front bed box L.R.
81	860562	x	List bädd	List bed plastic
82	320420	x	Gavel bäddlåda	Gable bed box
83	323543	x	Byrå u. skiva/lådor	Chest of drawers without board/drawers
84	323236	x	Skiva byrå 575x570	Board
85	323541	x	Låda byrå	Drawer
86	320624	x	Front el-uttag	Front outlet
87	320316	x	Tidningshylla 280x720 kpl	Newspaper rack
88	324188	T	Skåp gavel bak L1262	Cupboard gable L1262
89	323001	T	Lucka	Door
90	324193	T	Hyllpaket	Rack
91	324047	T	Gavel rundad	Gable
92	324051	T	Hylla gavel bak 835x180	Rack gable rear
93	324111	T	Högtalarlåda	Box loudspeaker
94	313817	T	Överbäddskåp L1980	Upper bed L1980
95	860402	T	Gångjärn	Hinge
96	860405	T	Gångjärn	Hinge
97	312233	T	Regel låsning	Lock bar
98	312713	T	Bärregel	Bearing rail
99	312726	T	Kloss bärregel	Block bearing rail
100	312613	T	Stege ö-bäddsskåp 201x1800 kpl.	Ladder upper bed 201x1800 cpl.
101	860426	T	Krok t. stege	Hook for ladder
102	323413	x	Skärbräda	Cutting board

M= Metervara
T= Tillbehör

M= On the metre
T= Accessory

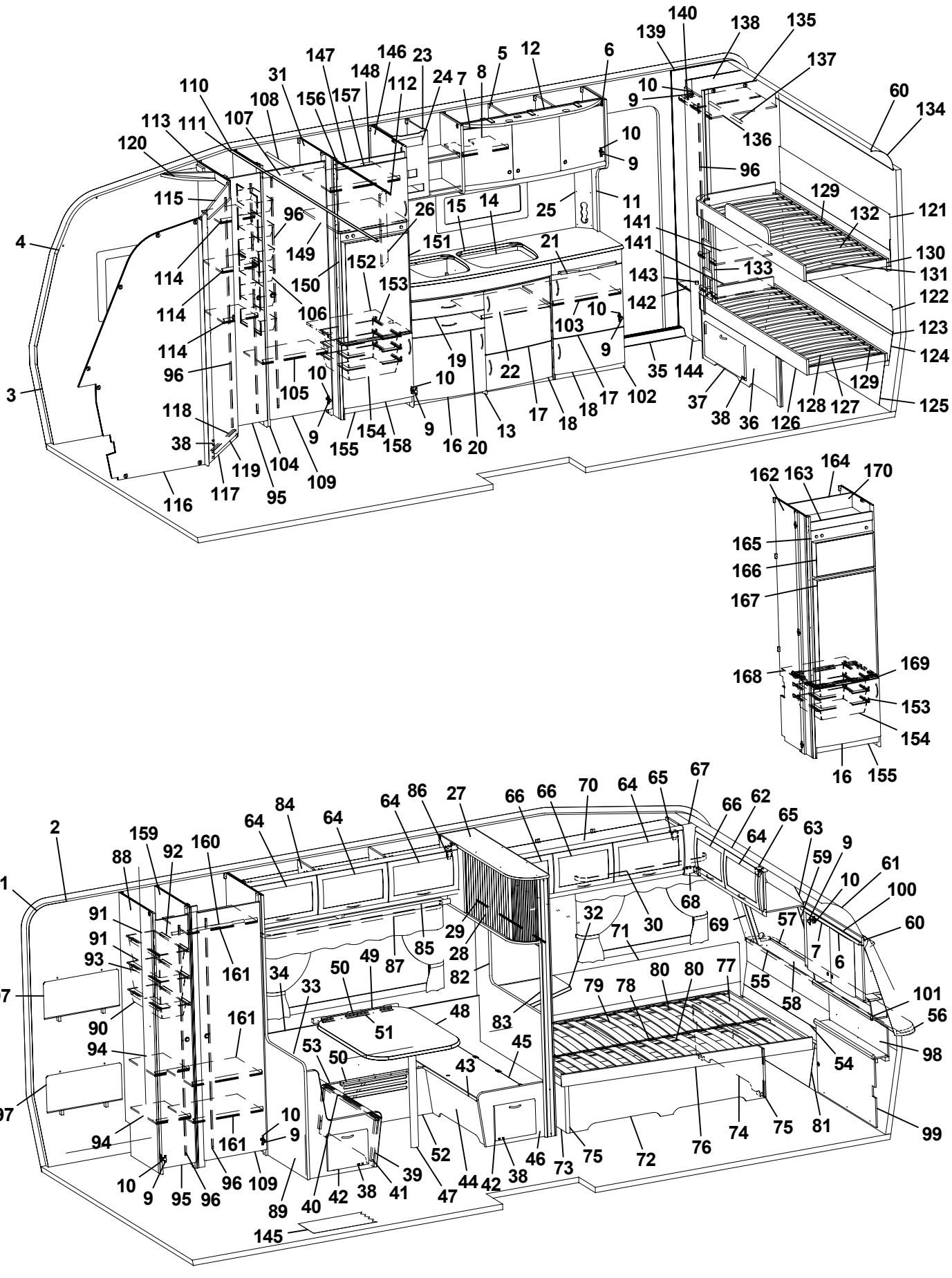
1 2 3 4 5 6 7 8 9 10 11 12 13 14 15 16 17 18 19 20 21 22 23 24 25 26 27 28 29 30 31 32 33 34 35 36 37 38 39 40 41 42 43 44 45 46 47 48 49 50 51 52 53 54 55 56 57 58 59 60 61 62 63 64 65 66 67 68 69 70 71 72 73 74 75 76 77 78 79 80 81 82 83 84 85 86 87 88 89 90 91 92 93 94 95 96 97 98 99 100 101 102 103 104 105 106 107 108 109 110 111 112 113 114 115 116 117 118 119 120 121 122 123 124 125 126 127 128 129 130 131 132 133 134 135 136 137 138 139 140 141 142 143 144 145 146 147 148 149 150 151 152 153 154 155 156 157 158 159 160 161 162 163 164 165 166 167 168 169 170

Pos Fig	Det. nr Part. No	Ingår Fitted	OBS!! Ange alltid årsmodell vid beställning av inredning Benämning	OBS!! Specify always year of model when ordering equipment Description
1	312219	x	Tapet vägg/tak	Wall paper
2	312220	M	Tejp tapet, vägg	Tape, wall paper
3	314524	x	Tapet vägg tvättrum	Wall paper, washroom
4	314344	M	Tejp tapet vägg tvättrum	Tape, wall paper, washroom
5	323406	x	Skåp kök L1120 kpl.	Cupboard kitchen L1120 cpl.
6	323021	x	Lucka H 368x420	Door R 368x420
7	323020	x	Lucka V 368x420	Door L 368x420
8	323418	x	Hylla	Shelf
9	311917	x	Gångjärn	Hinge
10	312588	x	Platta gångjärn	Plate hinge
11	323696	x	Gavel rundad	Gable
12	323401	x	Ljusramp köksskåp	Light holder
13	323522	x	Diskbänk kpl. m. skiva/luckor/lådor	Kitchen sink with board and doors/drawers
14	401328	x	Plåt under spis	Plate cover under fireplace
15	323171	x	Skiva diskbänk	Board
16	323504	x	Lucka V 550x470	Door L 550x470
17	323503	x	Lucka H 550x470	Door R 550x470
18	323510	x	Lucka H 550x265	Door R 550x265
19	323505	x	Låda diskbänk kpl.	Drawer cpl.
20	323506	x	Låda diskbänk kpl.	Drawer cpl.
21	323411	x	Skärbräda	Cutting board
22	320460	x	Hylla övre	Shelf upper
23	323607	x	Skåp övre elc. 545mm	Cupboard upper
24	312404	x	Täckfront radio 189x62	Cover radio
25	321501	x	Front el-uttag 130x533	Front outlet 130x533
26	321969	x	Front 130x533	Front 130x533
27	323483	x	Skåp utskjut L1230	Cupboard L1230
28	321600	x	Jalusi	Jalousie
29	314721	x	Skena draperi L=1100	Curtain rod L=1100
30	315220	x	Skena gardin L1020	Curtain rod L1020
31	323563	x	Vägg kyl V	Wall cupboard L
32	323231	x	Skiva TV-bänk 580x535	Board 580x535
33	320341	x	Värmespalt H-bak	Air gap R rear
34	860423	M	List kant U-gap ljusbrun	Strip, light brown
35	314687	x	Tröskel aluminium L=850	Threshold aluminium L=850
36	321699	x	Sänglåda u. lucka	Bed box without door
37	321703	x	Lucka	Door
38	312589	x	Gångjärn	Hinge
39	321614	x	Front bäddlåda bakre	Front bed box rear
40	321616	x	Lock bäddlåda V	Cover bed box L
41	322380	x	Gavel bäddlåda bakre	Gable bed box rear
42	320005	x	Lucka	Door
43	860562	x	List bädd	List bed
44	321613	x	Front bäddlåda främre	Front bed box front
45	321615	x	Lock bäddlåda H	Cover bed box R
46	321996	x	Gavel bäddlåda främre	Gable bed box front
47	320711	x	Bordsben fällbart H=730	Table leg H=730
48	323223	x	Bordsskiva 750x1030	Table top 750x1030
49	312314	x	Fästregel bord	Bracket
50	300108	x	List bord väggdel L550	List wall
			M= Metervara T= Tillbehör	M= On the metre T= Accessory

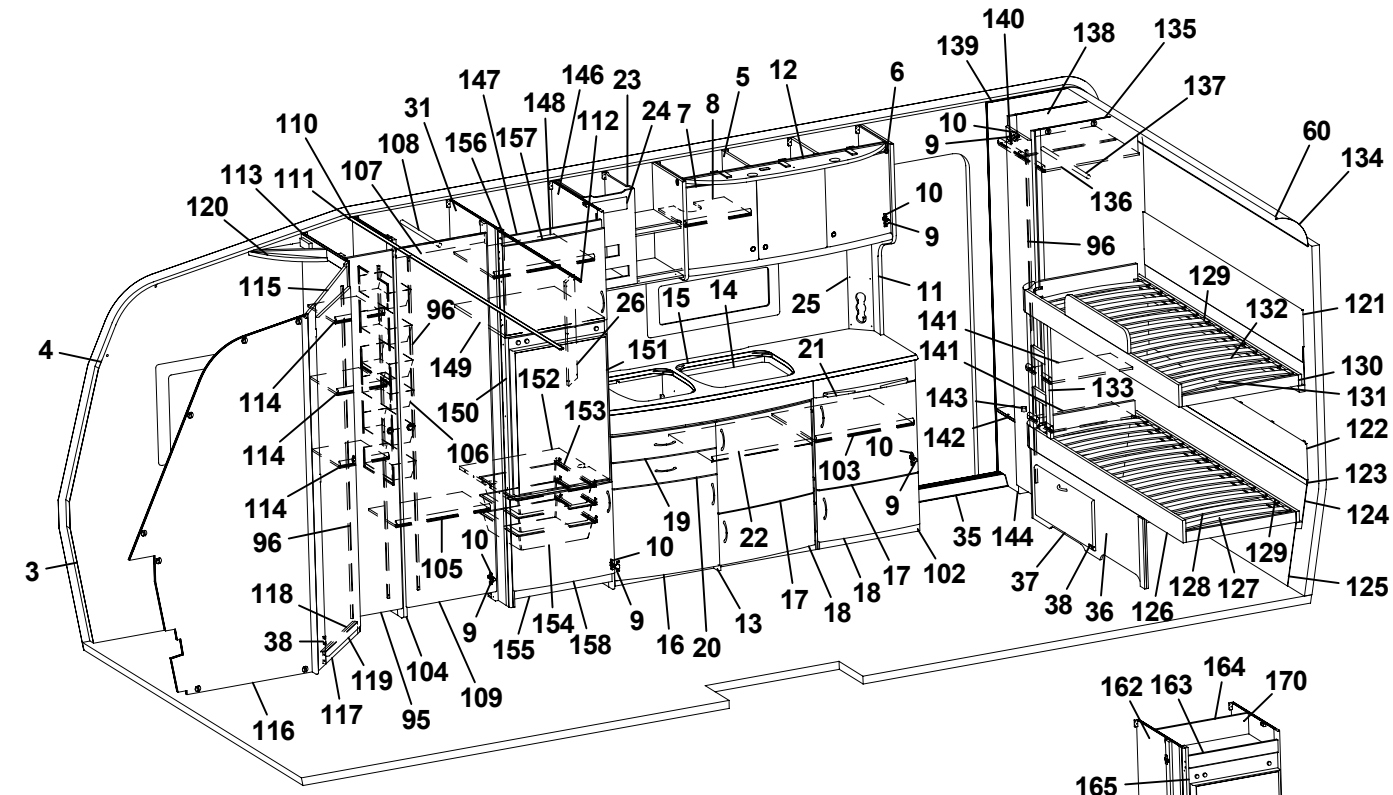
1 2 3 4 5 6 7 8 9 10 11 12 14 15 16 17 18 19 20 21 22 23 24 25 26 27 31 35 36 37 38 39 40 41 42 43 44 45 46 47 48 49 50 51 52 53 54 55 56 57 58 59 60 61 62 63 64 65 66 67 68 69 70 71 72 73 74 75 76 77 78 79 80 81 82 83 84 85 86 87 88 89 90 91 92 93 94 95 96 97 98 99 100 101 102 103 104 105 106 107 108 109 110 111 112 113 114 115 116 117 118 119 120 121 122 123 124 125 126 127 128 129 130 131 132 133 134 135 136 137 138 139 140 141 142 143 144 145 146 147 148 149 150 151 152 153 154 155 156 157 158 159 160 161 162 163 164 165 166 167 168 169 170

Pos Fig	Det. nr Part. No	Ingår Fitted	OBS!! Ange alltid årsmodell vid beställning av inredning Benämning	OBS!! Specify always year of model when ordering equipment Description
51	300420	x	List upphäng bordsdel L550	List board
52	320765	x	Front bäddlåda	Front bed box
53	321617	x	Lock front bäddlåda 1525x278	Cover front bed box
54	323492	x	Värmespalt nedre gavel fram	Air gap under
55	323493	x	Värmespalt övre gavel fram	Air gap upper
--	315224	x	Överdrag d:o (ange färg, se tygprover)	Covering d:o (specify colour, see textiles)
56	323128	x	Hylla front L2444	Shelf front
57	860593	x	Raskant plast L=2600	Cantlist shelf front L=2600
58	324030	x	Luftspalt fronthylla	Air gap shelf front
59	323270	x	Front högtalare H	Front loudspeaker R
60	313884	x	List plast radie L=2379	List L=2379
61	316005	x	Skiva plast 295x2363x1	Plastic sheet
62	323491	x	Skåp gavel fram L1409	Cupboard L1409
63	323669	x	Skiva skåp 1399x190	Sheet 1399x190
64	323000	x	Lucka	Door
65	860406	x	Gångjärn	Hinge
66	323002	x	Lucka	Door
67	323094	x	Hörn inredning	Corner
68	324321	x	Täckvinkel hörn inredning	Cover for corner
69	323271	x	Front högtalare V	Front loudspeaker L
70	323626	x	Skåp övre L1603	Cupboard upper L1603
71	323752	x	Värmespalt V fram	Air gap L.F.
--	315351	x	Överdrag d:o (ange färg, se tygprover)	Covering d:o (specify colour, see textiles)
72	321980	x	Front säng	Front bed
73	322513	x	Gavel säng V	Gable bed L
74	322344	x	Gavel säng H	Gable bed R
75	860590	x	List hörn L=2500	Corner strip L=2500
76	321660	x	Sängram u. ribbotten	Bed bottom without laths
77	325340	x	Ribbotten kpl.	Laths bottom cpl.
78	312046	x	Band t. ribbotten DF6366-14	Band for laths bottom
79	311985	x	Ribba sängbotten L=718 B=63	Lath bed bottom L=718 B=63
80	321983	x	List furu 17,5x55x1550	Wood lath pine 17,5x55x1550
81	320432	x	Värmespalt förl. 1200x320	Air gap 1200x320
82	321618	x	Vägg främre	Wall front
83	322160	x	Stolpe utskjut främre	Support bar
84	323617	x	Skåp övre L1680	Cupboard upper L1680
85	323620	x	Hyllpaket	Shelf
86	315194	x	Gångjärn	Hinge
87	315221	x	Skena gardin L1420	Curtain rod L=1420
88	323482	x	Vägg backskåp V	Wall cupboard L
89	322220	x	Vägg bakre	Wall rear
90	309009	x	Trådback vit 227x527x85	Tray 227x527x85
91	309010	x	Trådback vit 227x527x185	Tray 227x527x185
92	315487	x	Glidlist trådback L430 D8	Sliding strip try L430 D8
93	315488	x	Glidlist trådback L430 D14	Sliding strip tray L430 D14
94	321745	x	Hylla	Shelf
95	324080	x	Dörr 260x1850	Door 260x1850
96	314523	x	Rätningslist dörr L=1715	List L=1715
97	321688	x	Värmespalt V-bak	Air gap L rear
--	315191	x	Överdrag d:o (ange färg, se tygprover)	Covering d:o (specify colour, see textiles)
			M= Metervara T= Tillbehör	M= On the metre T= Accessory

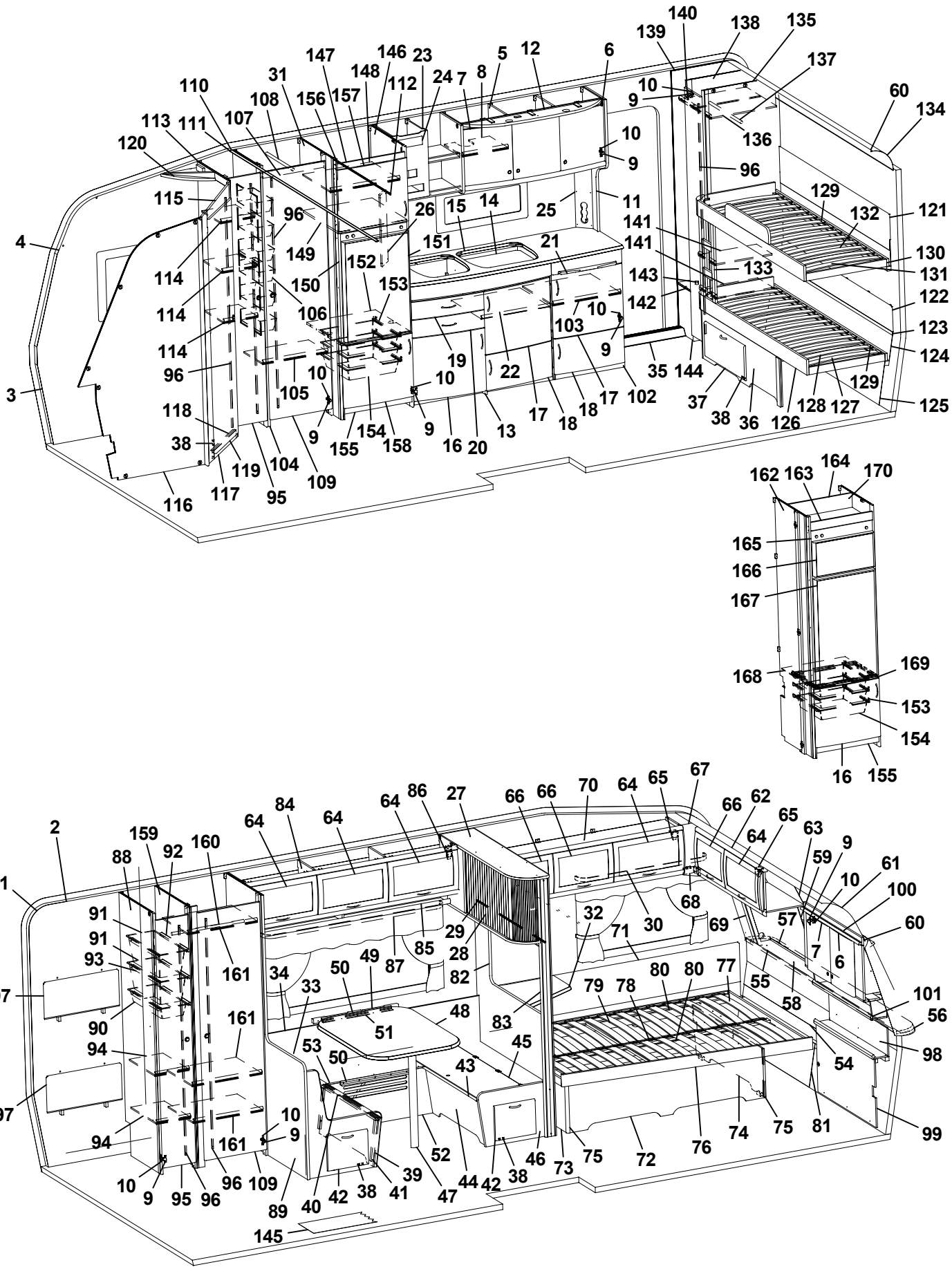
1 2 3 4 5 6 7 8 9 10 11 12 13 14 15 16 17 18 19 20 21 22 23 24 25 26 27 28 29 30 31 32 33 34 35 36 37 38 39 40 41 42 43 44 45 46 47 48 49 50 51 52 53 54 55 56 57 58 59 60 61 62 63 64 65 66 67 68 69 70 71 72 73 74 75 76 77 78 79 80 81 82 83 84 85 86 87 88 89 90 91 92 93 94 95 96 97 98 99 100 101 102 103 104 105 106 107 108 109 110 111 112 113 114 115 116 117 118 119 120 121 122 123 124 125 126 127 128 129 130 131 132 133 134 135 136 137 138 139 140 141 142 143 144 145 146 147 148 149 150 151 152 153 154 155 156 157 158 159 160 161 162 163 164 165 166 167 168 169 170

Pos Fig	Det. nr Part. No	Ingår Fitted	OBS!! Ange alltid årsmodell vid beställning av inredning Benämning	OBS!! Specify always year of model when ordering equipment Description
98	323759	x	Värmespalt	Air gap
99	323758	x	Front	Front
100	323757	x	Skåp tvättrum	Cupboard
101	324251	x	Hylla tvättrum	Shelf
102	323533	x	Utskjut diskbänk	Projecting kitchen sink
103	321363	x	Hylla	Shelf
104	324172	x	Vägg garderob H	Wall wardrobe R
105	320792	x	Hylla	Shelf
106	312162	x	Korg garderob 330x140x520	Basket
107	320667	x	Överbit garderob	Overlap wardrobe
108	312053	x	Galgstång L=780	Clothes hanger L=780
109	320001	x	Dörr 490x1850	Door 490x1850
110	309969	x	List snäpp undre L2379	List under L2379
111	309970	x	List snäpp övre L2379	List upper L2379
112	314722	x	Skena draperi L=900	Curtain rod L=900
113	323761	x	Vägg tvättrum bakre	Wall washroom rear
114	323767	x	Hylla	Shelf
115	323762	x	Överbit tvättrum	Overlap washroom
116	323760	x	Vägg tvättrum främre	Wall washroom front
117	321060	x	Tröskel 480x60	Threshold 480x60
118	314591	x	List tröskel al. L=480	List threshold L=480
119	321706	x	Dörr 490x1750	Door 490x1750
120	322002	x	Ljusramp tvättrum	Light holder
121	323487	x	Värmespalt övre gavel bak	Air gap upper
--	315352	x	Överdrag d:o (ange färg, se tygprover)	Covering d:o (specify colour, see textiles)
122	323486	x	Värmespalt övre gavel bak	Air gap upper
--	315353	x	Överdrag d:o (ange färg, se tygprover)	Covering d:o (specify colour, see textiles)
123	314287	x	List plast L=2270	List plastic L=2270
124	323485	x	Värmespalt nedre gavel bak	Air gap under
125	321723	x	Värmespalt förl. 2265x320	Air gap 2265x320
126	323488	x	Sängram undre u ribbotten	Bed bottom without laths
127	325493	x	Ribbotten kpl.	Laths bottom cpl.
128	311985	x	Ribba sängbotten L=718 B=63	Lath bed bottom L=718 B=63
129	312046	x	Band t. ribbotten DF6366-14	Band for laths bottom
130	323489	x	Sängram övre u ribbotten	Bedbottom without laths
131	325494	x	Ribbotten kpl.	Laths bottom cpl.
132	311985	x	Ribba sängbotten L=718 B=63	Lath bed bottom L=718 B=63
133	321685	x	Stege	Ladder
134	316005	x	Skiva plast 295x2363x1	Plastic sheet
135	323754	x	Vägg garderob H	Wall wardrobe R
136	323788	x	Hylla	Shelf
137	312053	x	Galgstång L=780	Clothes hanger L=780
138	323755	x	Vägg garderob	Wall wardrobe
139	323756	x	Vägg garderob	Wall wardrobe
140	323765	x	Hylla	Shelf
141	322360	x	Hylla	Shelf
142	323241	x	Hylla 530x226	Shelf
143	314897	x	Bussning plast Ø=29 mm	Bushing plastic Ø=29 mm
144	323766	x	Front instegsgarderob	Front
145	314659	x	Matta golv, parkett	Carpet floor, parquet
			M= Metervara T= Tillbehör	M= On the metre T= Accessory

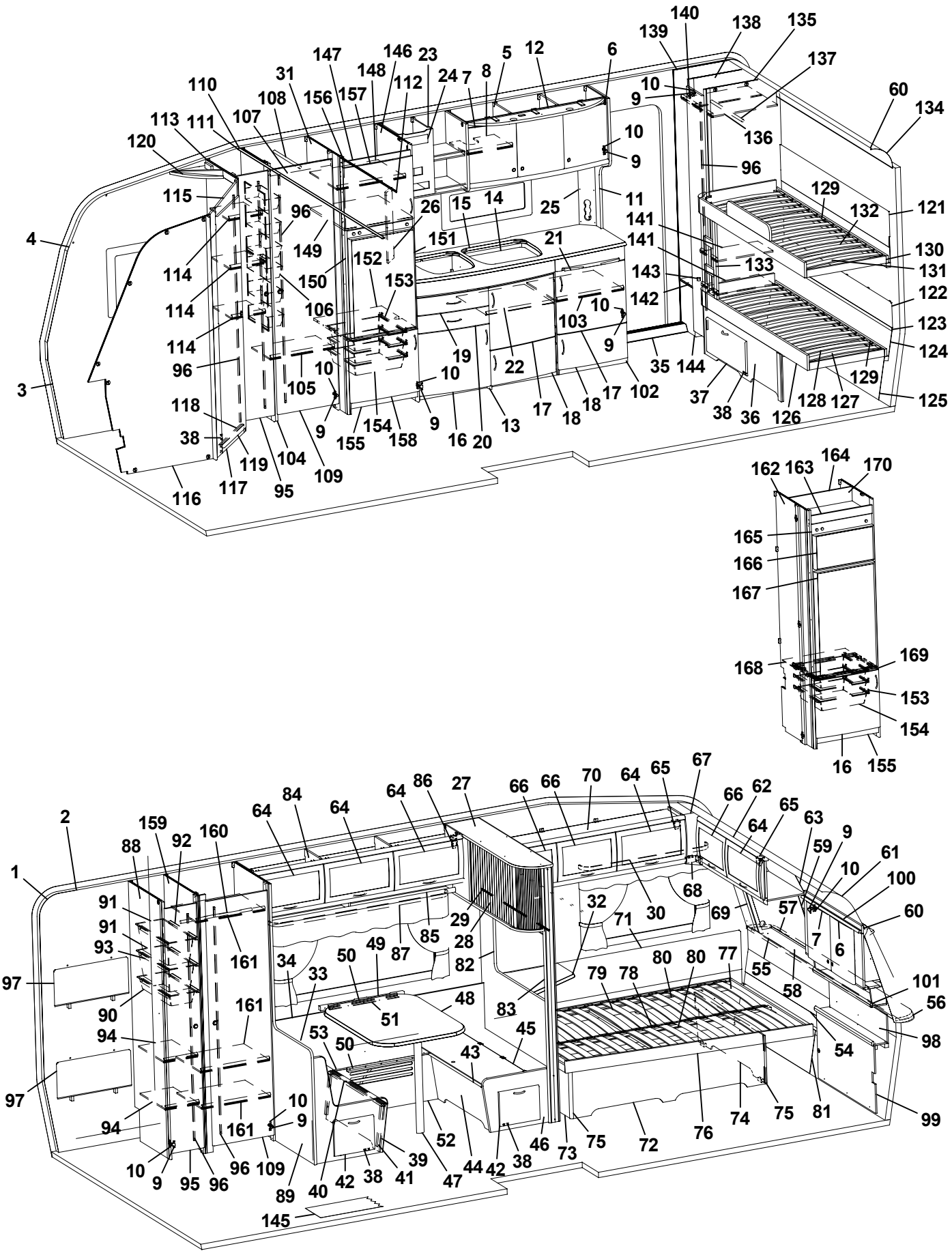
140
139
138
135
137
60
134
147
146
23
5
12
6
148
112
24
7
8
31
110
108
156
157
10
9
113
111
107
136
120
96
115
26
15
14
25
11
129
132
121
4
149
151
21
141
130
114
152
153
143
133
131
150
142
122
106
103
123
124
19
22
35
144
96
105
102
37
129
3
118
17
18
18
17
38
36
126
128
127
125
38
9
154
158
16
20
13
155
119
104
109
117
95
116
162
163
164
170
165
166
167
168
169
153
154
16
155
2
159
92
160
88
84
64
86
27
66
70
65
67
62
63
59
61
100
1
91
93
29
28
32
71
30
68
69
57
60
7
6
161
34
33
50
49
87
85
82
79
78
80
77
55
58
101
56
97
90
94
51
48
83
45
53
43
54
98
97
10
9
52
44
42
38
46
73
75
72
76
74
75
81
99
94
161
10
9
95
96
109
89
40
42
38
41
39
47
145

Pos Fig	Det. nr Part. No	Ingår Fitted	OBS!! Ange alltid årsmodell vid beställning av inredning Benämning	OBS!! Specify always year of model when ordering equipment Description
--	314664	T	Matta golv	Carpet floor
146	323561	x	Vägg kyl H	Wall cupboard R
147	321395	x	Front kylskåpsskåp	Front
148	321366	x	Hylla	Shelf
149	323616	x	Hylla över kyl	Shelf over refrigerator
150	321824	x	List gard.vägg 821x45	List 821x45
151	320658	x	Skiva kyl 493x718	Sheet refrigerator
152	323614	x	Hylla under kyl	Shelf under refrigerator
153	312712	x	Glidlist trådback (säljes i par)	Sliding strip tray (pair)
154	310325	x	Trådback vit 427x427x85	Tray 427x427x85
155	320657	x	Front skåp under kyl	Front cupboard
156	323612	x	List 543x45	List 543x45
157	323503	x	Lucka H 550x470	Door R 550x470
158	323504	x	Lucka V 550x470	Door L 550x470
159	322222	x	Vägg garderob V	Wall wardrobe L
160	312053	x	Galgstång L=780	Clothes hanger L=780
161	320610	T	Hylla garderob	Shelf wardrobe
162	323567	T	Vägg kyl V	Wall cupboard L
163	324067	T	Front kylskåpsskåp	Front cupboard
164	323611	T	Bakstycke kyl	Back cupboard
165	323613	T	List folierad L=1365	List L=1365
166	320577	T	Skiva frys 483x265	Sheet freezer
167	320578	T	Skiva kyl 483x833	Sheet refrigerator
168	323615	T	Hylla under kyl	Shelf under refrigerator
169	321826	T	Front hylla	Front
170	323565	T	Vägg kyl H	Wall cupboard R
			Gardinsatser (se tygprover)	Curtain kit (see textiles)
			M= Metervara T= Tillbehör	M= On the metre T= Accessory

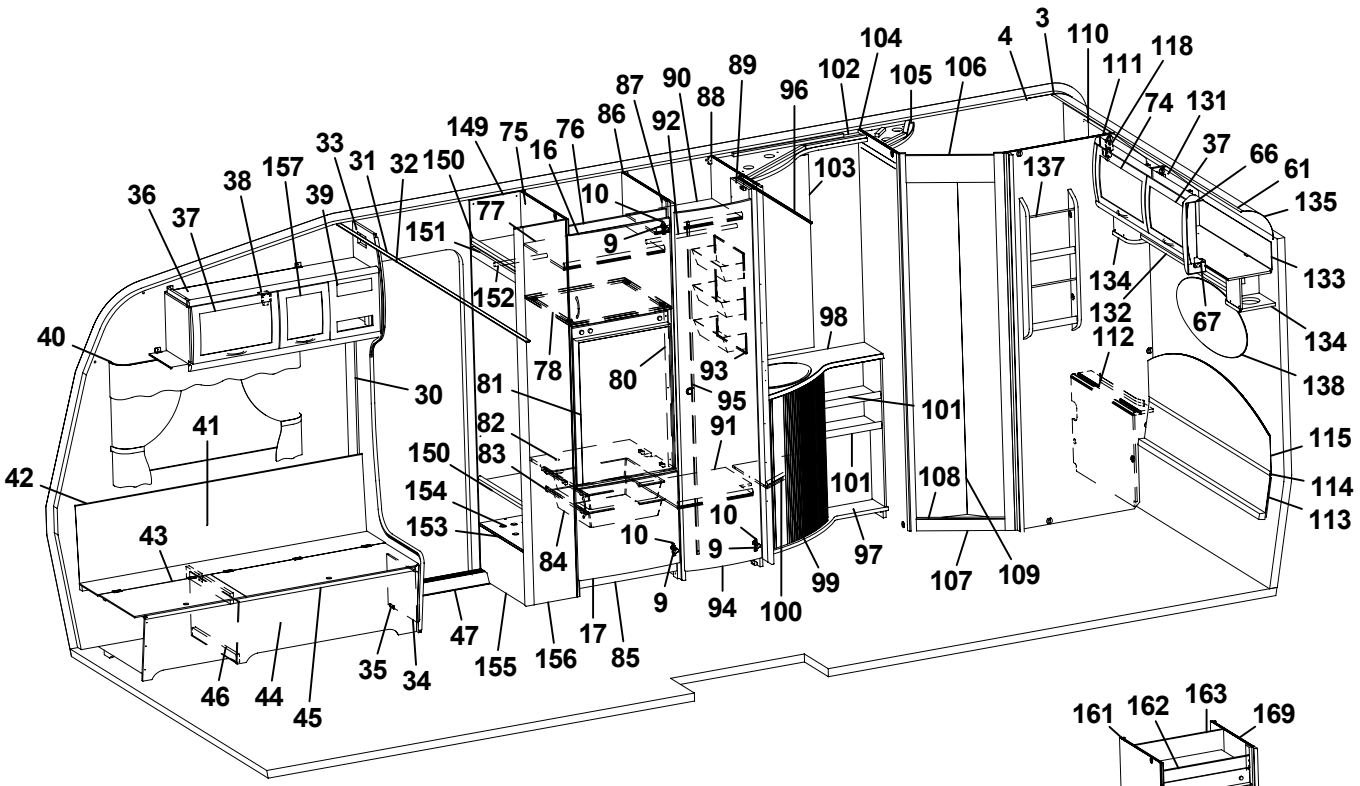
1 2 3 4 5 6 7 8 9 10 11 12 13 14 15 16 17 18 19 20 21 22 23 24 25 26 27 28 29 30 31 32 33 34 35 36 37 38 39 40 41 42 43 44 45 46 47 48 49 50 51 52 53 54 55 56 57 58 59 60 61 62 63 64 65 66 67 68 69 70 71 72 73 74 75 76 77 78 79 80 81 82 83 84 85 86 87 88 89 90 91 92 93 94 95 96 97 98 99 100 101 102 103 104 105 106 107 108 109 110 111 112 113 114 115 116 117 118 119 120 121 122 123 124 125 126 127 128 129 130 131 132 133 134 135 136 137 138 139 140 141 142 143 144 145 146 147 148 149 150 151 152 153 154 155 156 157 158 159 160 161 162 163 164 165 166 167 168 169

Pos Fig	Det. nr Part. No	Ingår Fitted	OBS!! Ange alltid årsmodell vid beställning av inredning Benämning	OBS!! Specify always year of model when ordering equipment Description
1	312219	M	Tapet vägg/tak	Wall paper
2	312220	x	Tejp tapet, vägg	Tape, wall paper
3	314524	M	Tapet vägg tvättrum	Wall paper, washroom
4	314344	x	Tejp tapet, vägg tvättrum 50 m/rulle	Tape, wall paper washroom 50 m/roll
5	323014	x	Skåp kök L1118 kpl.	Cupboard kitchen L1118 cpl.
6	323021	x	Lucka H 368x420	Door R 368x420
7	323020	x	Lucka V 368x420	Door L 368x420
8	323092	x	Hylla	Shelf
9	311917	x	Gångjärn	Hinge
10	312588	x	Platta gångjärn	Plate hinge
11	323401	T	Ljusramp köksskåp	Light holder
12	323439	x	Vägg vid diskbänk	Wall
13	323447	x	Diskbänk kpl. m. skiva/luckor/lådor	Kitchen sink with board and doors/drawers
14	401328	x	Plåt under spis	Plate cover under fireplace
15	323219	x	Skiva diskbänk	Board
16	323504	x	Lucka V 550x470	Door L 550x470
17	323503	x	Lucka H 550x470	Door R 550x470
18	323510	x	Lucka H 550x265	Door R 550x265
19	323505	x	Låda diskbänk kpl.	Drawer cpl.
20	323506	x	Låda diskbänk kpl.	Drawer cpl.
21	323412	x	Skärbräda	Cutting board
22	320460	x	Hylla övre	Shelf upper
23	320482	x	Utskjut diskbänk	Projection kitchen sink
24	323070	x	Skåp utskjut köksskåp	Cupboard projection
25	320037	x	Jalusi	Jalousie
26	323442	x	Stolpe utskjut	Support bar
27	323232	x	Skiva TV-hylla 580x535	Board 580x535
28	314722	x	Skena draperi L=900	Curtain rod L=900
29	321999	x	Kryddhylla	Spice shelf
30	504400	x	List täck el-kabel B=44 L=2000	Cover strip B=44 L=2000
31	309969	x	List snäpp undre L2379	List under L2379
32	309970	x	List snäpp övre L2379	List upper L2379
33	323124	x	Stolpe först. L1948 kpl. m. lucka	Support bar cpl. with door
34	320005	x	Lucka	Door
35	312589	x	Gångjärn	Hinge
36	323386	x	Skåp övre elc. L1032	Cupboard upper L1032
37	323002	x	Lucka	Door
38	860406	x	Gångjärn	Hinge
39	312404	x	Täckfront radio 189x62	Cover radio
40	315220	x	Skena gardin L1020	Curtain rod L1020
41	323457	x	Värmespalt H fram	Air gap R.F.
42	860423	M	List kant U-gap ljusbrun	Strip, light brown
43	323446	x	Lock bäddlåda H F	Cover bed box R.F.
44	323445	x	Front bäddlåda H F (utan lastlucka)	Front bed box R.F. (without loading hatch)
--	324424	T	Front bäddlåda H F (med lastlucka)	Front bed box R.F. (with loading hatch)
45	860562	x	List bädd	List bed
46	312825	x	Stöd bäddlåda HF	Support bed box
47	314687	x	Tröskel aluminium L=850	Threshold aluminium L=850
48	320711	x	Bordsben fällbart H=730	Table leg H=730
49	323221	x	Bordsskiva 776x1200	Table top 776x1200
			M= Metervara T= Tillbehör	M= On the metre T= Accessory

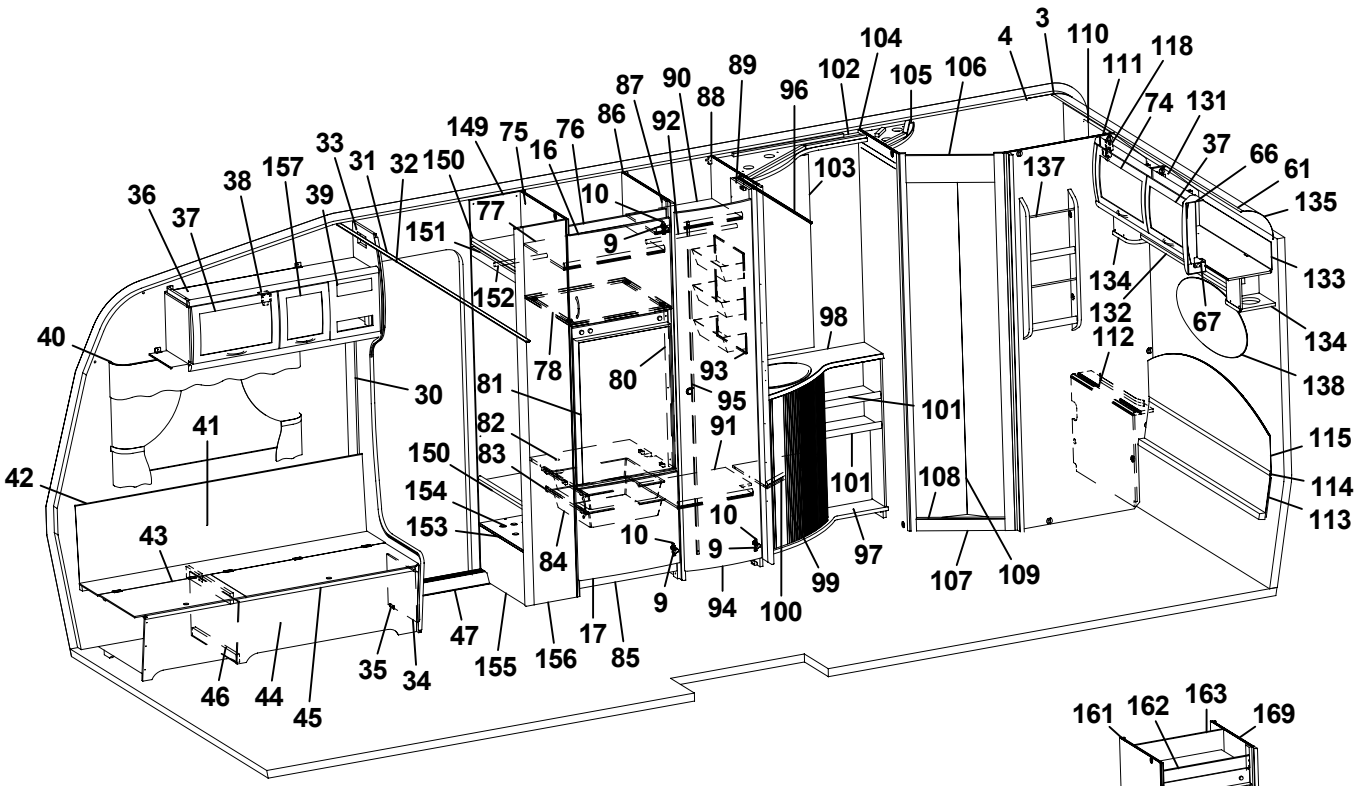
1 2 3 4 5 6 7 8 9 10 11 12 13 14 15 16 17 18 19 20 21 22 23 24 25 26 27 28 29 30 31 32 33 34 35 36 37 38 39 40 41 42 43 44 45 46 47 48 49 50 51 52 53 54 55 56 57 58 59 60 61 62 63 64 65 66 67 68 69 70 71 72 73 74 75 76 77 78 79 80 81 82 83 84 85 86 87 88 89 90 91 92 93 94 95 96 97 98 99 100 101 102 103 104 105 106 107 108 109 110 111 112 113 114 115 116 117 118 119 120 121 122 123 124 125 126 127 128 129 130 131 132 133 134 135 136 137 138 139 140 141 142 143 144 145 146 147 148 149 150 151 152 153 154 155 156 157 158 159 160 161 162 163 164 165 166 167 168 169

Pos Fig	Det. nr Part. No	Ingår Fitted	OBS!! Ange alltid årsmodell vid beställning av inredning Benämning	OBS!! Specify always year of model when ordering equipment Description
50	300108	x	List bord väggdel L550	List wall
51	300420	x	List upphäng bordsdel L550	List board
52	323182	x	Front bäddlåda gavel (2 st när lastl. mont.)	Front bed box gable (2 pcs in loading hatch)
53	323802	x	Skiva gavel 776x110	Sheet gable 776x110
54	323861	x	Värmespalt nedre gavel fram	Air gap under
55	314287	x	List plast L=2270	List plastic L=2270
56	323860	x	Värmespalt övre gavel fram	Air gap upper
57	323936	x	Hylla front L2204	Hylla front L2204
58	860593	x	Raskant plast L=2600	Cantlist shelf front L=2600
59	324023	x	Luftspalt fronthylla	Air gap shelf front
60	323270	x	Front högtalare H	Front loudspeaker R
61	313884	x	List plast radie L=2379	List L=2379
62	316005	x	Skiva plast 295x2363x1	Plastic sheet 295x2363x1
63	323362	x	Skåp gavel fram L2115	Cupboard front L2115
64	323672	x	Skiva skåp 2095x180	Sheet 2095x180
65	315222	x	Skena gardin L1720	Curtain rod L1720
66	323094	x	Hörn inredning	Corner
67	324321	x	Täckvinkel hörn inredning	Cover for corner
68	323271	x	Front högtalare V	Front loudspeaker L
69	323186	x	Värmespalt V fram	Air gap L.F.
70	323179	x	Lock bäddlåda V F	Cover bed box L.F
71	323176	x	Front bäddlåda V F (utan lastlucka)	Front bed box L.F. (without loading hatch)
--	324426	T	Front bäddlåda V F (med lastlucka)	Front bed box L.F. (with loading hatch)
72	323449	x	Gavel bäddlåda V F	Gable bed box L.F
73	323045	x	Skåp övre L1034	Cupboard upper L1034
74	323000	x	Lucka	Door
75	323571	x	Vägg kyl V	Wall cupboard L
76	321395	x	Front kylskåpsskåp	Front
77	321366	x	Hylla skåp o. kyl	Shelf
78	320656	x	Hylla över kyl	Shelf over refrigerator
79	320617	x	Front el-uttag	Front outlet
80	321824	x	List gard.vägg 821x45	List 821x45
81	320658	x	Skiva kyl 493x718	Sheet refrigerator
82	321825	x	Hylla under kyl	Shelf under refrigerator
83	312712	x	Glidlist trådback (säljes i par)	Sliding strip tray (pair)
84	310325	x	Trådback vit 427x427x85	Tray 427x427x85
85	320657	x	Front skåp under kyl	Front cupboard
86	323569	x	Vägg kyl H	Wall cupboard R
87	323612	x	List 543x45	List 543x45
88	320525	x	Vägg garderob H	Wall wardrobe R
89	323114	x	Nisch vikdörr	Niche folding door
90	323116	x	Hylla garderob övre	Shelf wardrobe upper
91	323119	x	Hylla garderob nedre	Shelf wardrobe lower
92	312053	x	Galgstång L=780	Clothes hanger L=780
93	312162	x	Korg garderob 330x140x520	Basket
94	321519	x	Dörr 415x1850	Door 415x1850
95	314523	x	Rätningslist dörr L=1715	List L=1715
96	314917	x	Skena draperi L=1190	Curtain rod L=1190
97	323188	x	Skåp tvättrum kpl. m. skiva/jalusi	Cupboard wash basin cpl. with board/jalousie
98	323189	x	Skiva skåp tv.ställ 790x514	Board cupboard wash basin
			M= Metervara T= Tillbehör	M= On the metre T= Accessory

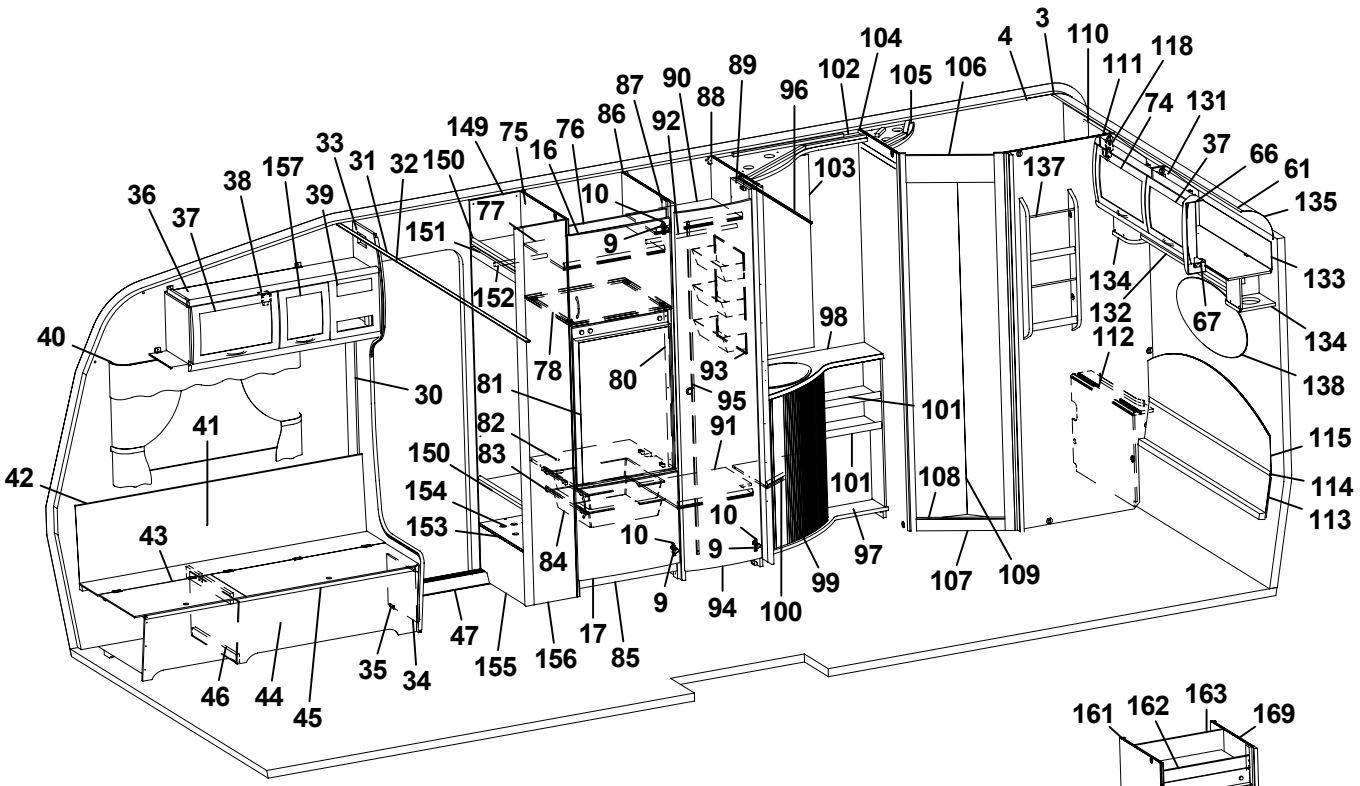
1 2 3 4 5 6 7 8 9 10 11 12 13 14 15 16 17 18 19 20 21 22 23 24 25 26 27 28 29 30 31 32 33 34 35 36 37 38 39 40 41 42 43 44 45 46 47 48 49 50 51 52 53 54 55 56 57 58 59 60 61 62 63 64 65 66 67 68 69 70 71 72 73 74 75 76 77 78 79 80 81 82 83 84 85 86 87 88 89 90 91 92 93 94 95 96 97 98 99 100 101 102 103 104 105 106 107 108 109 110 111 112 113 114 115 116 117 118 119 120 121 122 123 124 125 126 127 128 129 130 131 132 133 134 135 136 137 138 139 140 141 142 143 144 145 146 147 148 149 150 151 152 153 154 155 156 157 158 159 160 161 162 163 164 165 166 167 168 169

Pos Fig	Det. nr Part. No	Ingår Fitted	OBS!! Ange alltid årsmodell vid beställning av inredning Benämning	OBS!! Specify always year of model when ordering equipment Description
99	320243	x	Jalusi skåp tvättställ	Jalousie
100	320253	x	Hylla	Shelf
101	323191	x	Hylla	Shelf
102	323197	x	Ljusramp tvättrum	Light holder
103	314689	x	Spegel 515x995x3	Mirror 515x995x3
104	323771	x	Vägg tvättrum främre	Wall washroom front
105	320892	x	Ljusramp tvättrum	Light holder
106	321827	x	Överbit tvättrum	Overlap washroom
107	320490	x	Tröskel tvättrum	Threshold washroom
108	314510	x	List tröskel al. L=435	List threshold al. L=435
109	313630	x	Vikdörr	Folding door
110	323914	x	Skåp tvättrum L688	Cupboard
111	323769	x	Vägg tvättrum bakre	Wall washroom rear
112	323976	x	Front tvättrum	Front washroom
113	323865	x	Värmespalt nedre gavel bak	Air gap under
114	314287	x	List plast L=2270	List plastic L=2270
115	323784	x	Värmespalt övre gavel bak	Air gap upper
--	315354	x	Överdrag d:o (ange färg, se tygprover)	Covering d:o (specify colour, see textiles)
116	323046	x	Skåp övre L1674	Cupboard upper L1674
117	323082	x	Hyllpaket	Shelf
118	315194	x	Gångjärn	Hinge
119	312006	x	Värmespalt V-H bak	Air gap L-R rear
--	313114	x	Överdrag d:o (ange färg, se tygprover)	Covering d:o (specify colour, see textiles)
120	322346	x	Gavel säng V	Gable bed L
121	860590	x	List hörn L=2500	Corner strip L=2500
122	324035	x	Sängram u. ribbotten	Bedbottom without laths
123	325343	x	Ribbotten kpl.	Laths bottom cpl.
124	311985	x	Ribba sängbotten L=718 B=63	Lath bed bottom L=718 B=63
125	312046	x	Band t. ribbotten DF6366-14	Band for laths bottom
126	323282	x	Front säng	Front bed
127	322344	x	Gavel säng H	Gable bed R
128	315203	x	Regel 17,5x55x1415	Wood lath pine 17,5x55x1415
129	315204	x	Regel 17,5x40x1415	Wood lath pine 17,5x40x1415
130	314659	M	Matta golv, parkett	Carpet floor, parquet
--	314664	T	Matta golv	Carpet floor
131	323461	x	Skåp gavel bak V L1410	Cupboard upper L1410
132	323466	x	Hyllpaket	Shelf
133	323469	x	Skiva skåp 1400x140	Sheet 1400x140
134	323047	x	Högtalarlåda	Box loudspeaker
135	316005	x	Skiva plast 295x2363x1	Plastic sheet 295x2363x1
136	401476	x	Flamskydd	Flame guard
137	320316	x	Tidningshylla 280x720 kpl	Newspaper shelf
138	313449	x	Spegel oval 800x350x3	Mirror 800x350x3
139	323438	x	TV-bänk kpl. u. skiva	TV-bench cpl. without board
140	323706	x	Skiva kyls.bänk 575x570	Board
141	323504	x	Lucka V 550x470	Door L 550x470
142	321363	x	Hylla	Shelf
143	323703	x	Rundstav folierad L=192	Round staff L=192
144	323038	x	Skåp bar kpl.	Coctail cabinet cpl.
145	323713	x	Lucka V 236x500	Door L 236x500
			M= Metervara T= Tillbehör	M= On the metre T= Accessory

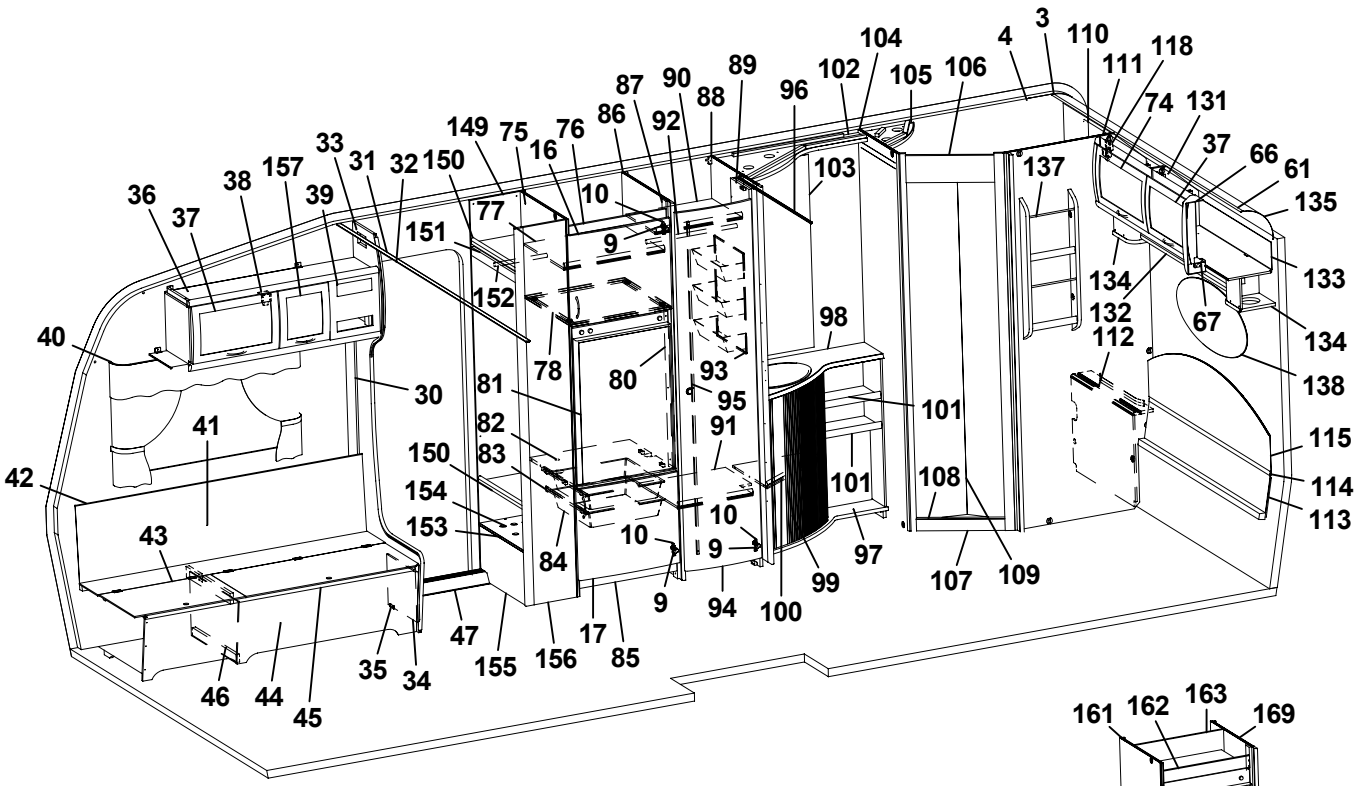
1 2 3 4 5 6 7 8 9 10 11 12 13 14 15 16 17 18 19 20 21 22 23 24 25 26 27 28 29 30 31 32 33 34 35 36 37 38 39 40 41 42 43 44 45 46 47 48 49 50 51 52 53 54 55 56 57 58 59 60 61 62 63 64 65 66 67 68 69 70 71 72 73 74 75 76 77 78 79 80 81 82 83 84 85 86 87 88 89 90 91 92 93 94 95 96 97 98 99 100 101 102 103 104 105 106 107 108 109 110 111 112 113 114 115 116 117 118 119 120 121 122 123 124 125 126 127 128 129 130 131 132 133 134 135 136 137 138 139 140 141 142 143 144 145 146 147 148 149 150 151 152 153 154 155 156 157 158 159 160 161 162 163 164 165 166 167 168 169

Pos Fig	Det. nr Part. No	Ingår Fitted	OBS!! Ange alltid årsmodell vid beställning av inredning Benämning	OBS!! Specify always year of model when ordering equipment Description
146	323714	x	Lucka H 236x500	Door R 236x500
147	323707	x	Hylla	Shelf
148	323440	x	Front el-uttag	Front outlet
149	322280	x	Vägg instegsgarderob V	Wall wardrobe L
150	322191	x	Hylla	Shelf
151	322283	x	Front övre	Front upper
152	312053	x	Galgstång L=780	Clothes hanger L=780
153	323239	x	Hylla insteg 494x275	Shelf
154	314897	x	Bussning plast Ø=29 mm	Bushing plastic Ø=29 mm
155	322281	x	Front nedre	Front lower
156	322279	x	Vägg instegsgarderob H	Wall wardrobe R
157	323001	x	Lucka	Door
158	323225	T	Bordsskiva 776x940	Table top 776x940
--	323224	T	Bordsskiva 750x1000	Table top 750x1000
159	313185	T	Bordsstativ	Table stand
160	323208	T	Skiva rundsittgrupp	Sheet seat
161	323575	T	Vägg kyl V	Wall cupboard L
162	324067	T	Front kylskåpsskåp	Front cupboard
163	323611	T	Bakstycke kyl	Back cupboard
164	323613	T	List folierad L=1365	List L=1365
165	320577	T	Skiva frys 483x265	Sheet freezer
166	320578	T	Skiva kyl 483x833	Sheet refrigerator
167	320666	T	Hylla under kyl	Shelf under refrigerator
168	321826	T	Front hylla	Front
169	323573	T	Vägg kyl H	Wall cupboard R
			Gardinsatser (se tygprover)	Curtain kit (see textiles)
			M= Metervara T= Tillbehör	M= On the metre T= Accessory

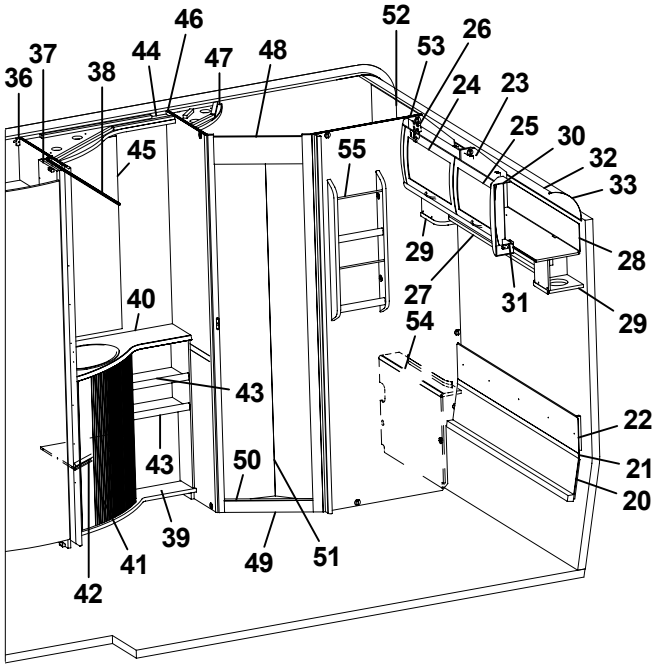
36
37
38
44
46
47
48
52
53
26
24
23
25
30
32
33
45
55
29
28
27
31
29
40
54
43
22
21
20
43
50
39
41
49
51
42

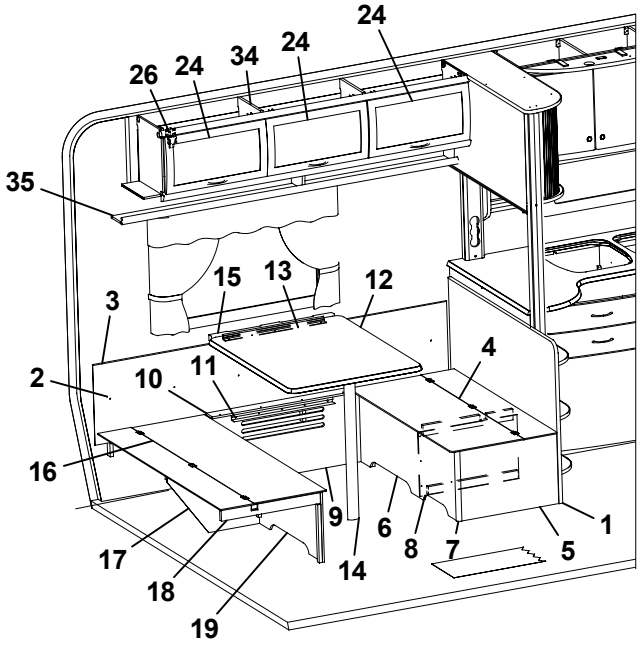
24
26
24
34
24
35
15
13
12
3
4
2
10
11
16
9
6
1
8
7
17
14
5
18
19

Pos Fig	Det. nr Part. No	Ingår Fitted	OBS!! Ange alltid årsmodell vid beställning av inredning Benämning	OBS!! Specify always year of model when ordering equipment Description
1	321336	x	Vägg vid bäddlåda	Wall by bed box
2	321340	x	Värmespalt V-bak	Air gap L rear
3	860423	M	List kant U-gap ljusbrun	Strip, light brown
4	321335	x	Lock bäddlåda	Cover bed box
5	320771	x	Gavel bäddlåda	Gable bed box
6	321333	x	Front bäddlåda	Front bed box
7	860590	x	List hörn L=2500	Corner strip L=2500
8	321345	x	Stöd bäddlåda	Support bed box
9	324101	x	Front bäddlåda	Front bed box
10	323373	x	Lock front bäddlåda HB	Cover front bed box R.R.
11	300108	x	List bord väggdel L550	List wall
12	323226	x	Bordsskiva 740x940	Table top 740x940
13	300420	x	List upphäng bordsdel L550	List board
14	320711	x	Bordsben fällbart H=730	Table leg H=730
15	312314	x	Fästregel bord	Bracket
16	324160	x	Lock bäddlåda	Cover bed box
17	321329	x	Stöd bäddlåda	Support bed box
18	660470	x	List 17,5x55x540	List 17,5x55x540
19	324162	x	Front bäddlåda	Front bed box
20	323865	x	Värmespalt nedre gavel bak	Air gap under
21	314287	x	List plast L=2270	List plastic L=2270
22	324161	x	Värmespalt övre gavel bak	Air gap upper
23	323461	x	Skåp gavel bak V L1410	Cupboard upper L1410
24	323000	x	Lucka	Door
25	323002	x	Lucka	Door
26	315194	x	Gångjärn	Hinge
27	323466	x	Hyllpaket	Shelf
28	323469	x	Skiva skåp 1400x140	Sheet 1400x140
29	323047	x	Högtalarlåda	Box loudspeaker
30	323094	x	Hörn inredning	Corner
31	324321	x	Täckvinkel hörn inredning	Cover for corner
32	313884	x	List plast radie L=2379	List L=2379
33	316005	x	Skiva plast 295x2363x1	Plastic sheet 295x2363x1
34	323046	x	Skåp övre L1674	Cupboard upper L1674
35	323082	x	Hyllpaket	Shelf
36	320525	x	Vägg garderob H	Wall wardrobe R
37	323114	x	Nisch vikdörr	Niche folding door
38	314917	x	Skena draperi L=1190	Curtain rod L=1190
39	323188	x	Skåp tvättrum kpl. m. skiva/jalusi	Cupboard wash basin cpl. with board/jalousie
40	323189	x	Skiva skåp tv.ställ 790x514	Board cupboard wash basin
41	320243	x	Jalusi skåp tvättställ	Jalousie
42	320253	x	Hylla	Shelf
43	323191	x	Hylla	Shelf
44	323197	x	Ljusramp tvättrum	Light holder
45	314689	x	Spegel 515x995x3	Mirror 515x995x3
46	323771	x	Vägg tvättrum främre	Wall washroom front
47	320892	x	Ljusramp tvättrum	Light holder
48	321827	x	Överbit tvättrum	Overlap washroom
49	320490	x	Tröskel tvättrum	Threshold washroom
50	314510	x	List tröskel al. L=435	List threshold al. L=435
51	313630	x	Vikdörr	Folding door
52	323914	x	Skåp tvättrum L688	Cupboard
53	323769	x	Vägg tvättrum bakre	Wall washroom rear
54	323976	x	Front tvättrum	Front washroom
55	320316	x	Tidningshylla 280x720 kpl	Newspaper shelf
			M= Metervara T= Tillbehör	M= On the metre T= Accessory

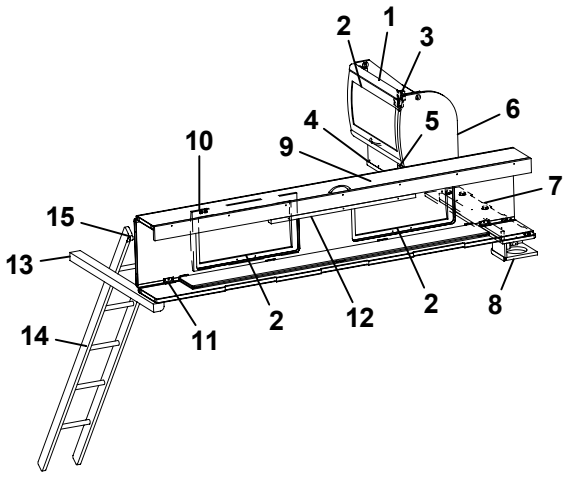
2
1
3
4
5
6
10
9
7
15
13
14
11
2
12
2
8

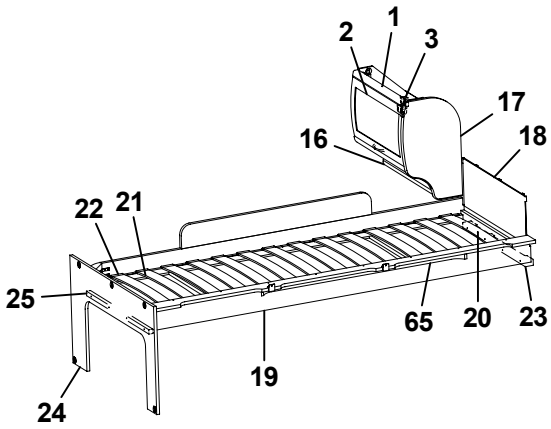
2
1
3
17
16
18
22
21
25
65
20
23
19
24

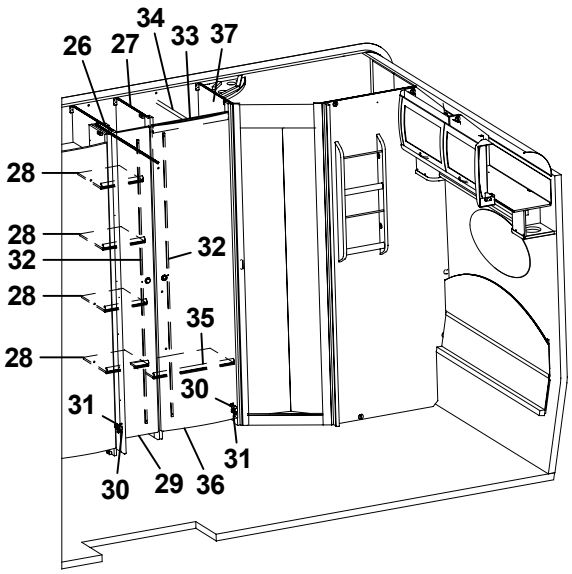
26
27
34
33
37
28
28
32
32
28
35
28
31
30
31
30
29
36

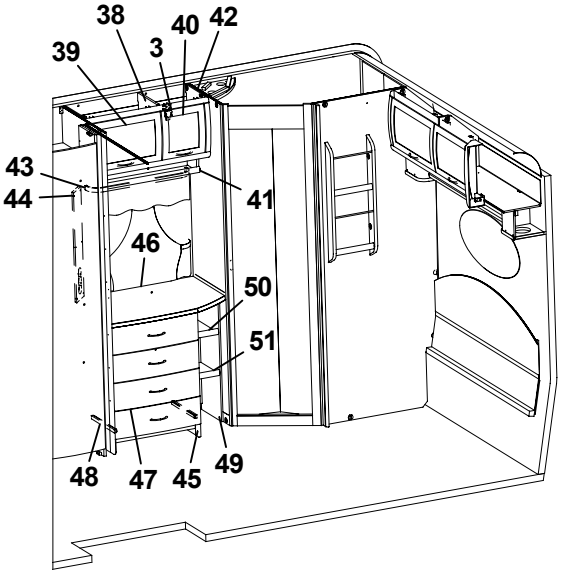
38
39
3
40
42
43
44
41
46
50
51
48
47
45
49

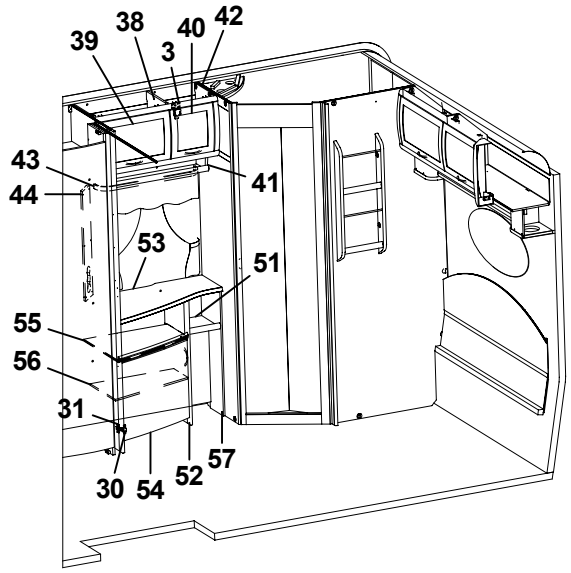
39
38
3
40
42
43
44
41
53
51
55
56
31
30
54
52
57

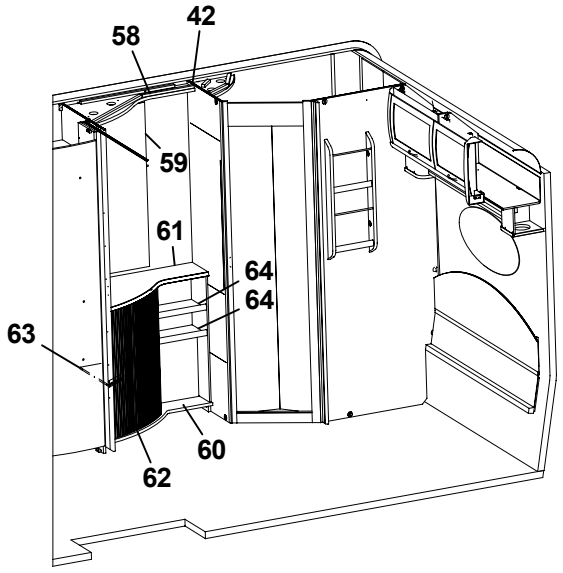
58
42
59
61
64
64
63
60
62

Pos Fig	Det. nr Part. No	Ingår Fitted	OBS!! Ange alltid årsmodell vid beställning av inredning Benämning	OBS!! Specify always year of model when ordering equipment Description
1	323884	x	Skåp gavel bak L560	Cupboard gable L560
2	323000	x	Lucka	Door
3	315194	x	Gångjärn	Hinge
4	323047	x	Högtalarlåda	Box loudspeaker
5	324120	x	Hyllpaket	Shelf
6	324047	x	Gavel rundad	Gable
7	324051	x	Hylla gavel bak 835x180	Shelf gable rear
8	324111	x	Högtalarlåda	Box loudspeaker
9	313817	x	Överbäddskåp L1980	Upper bed L1980
10	860402	x	Gångjärn	Hinge
11	860405	x	Gångjärn	Hinge
12	312233	x	Regel Låsning	Lock bar
13	313780	x	Bärregel 900x55x40	Bearing rail 900x55x40
14	312613	T	Stege ö-bäddsskåp 201x1800 kpl.	Ladder upper bed 201x1800 cpl.
15	860426	T	Krok t. stege	Hook for ladder
16	323888	x	Hyllpaket	Shelf
17	323657	x	Gavel rundad	Gable
18	321209	x	Värmespalt gavel	Air gap gable
--	314631	x	Överdrag d:o (ange färg, se tygprover)	Covering d:o (specify colour, see textiles)
19	323797	x	Sängram vån.säng V u. ribbotten	Bed bottom L without laths
20	325430	x	Ribbotten kpl.	Laths bottom cpl.
21	311985	x	Ribba sängbotten L=718 B=63	Lath bed bottom L=718 B=63
22	312046	x	Band t. ribbotten DF6366-14	Band for laths bottom
23	324117	x	Bärregel	Bearing rail
24	324299	x	Skiva fast bädd CTH	Sheet upper bed
25	312313	x	Bärregel	Bearing rail
26	320668	x	List folierad L=1948	Strip L=1948
27	323697	x	Vägg garderob H	Wall wardrobe R
28	323728	x	Hylla backskåp	Shelf
29	324080	x	Dörr 260x1850	Door 260x1850
30	311917	x	Gångjärn	Hinge
31	312588	x	Platta gångjärn	Plate hinge
32	314523	x	Rätningslist dörr L=1715	List L=1715
33	320667	x	Överbit garderob	Overlap wardrobe
34	312053	x	Galgstång L=780	Clothes hanger L=780
35	320792	x	Hylla	Shelf
36	321518	x	Dörr 490x1850	Door 490x1850
37	323821	x	Vägg tvättrum främre	Wall washroom
38	323803	x	Skåp övre L790	Cupboard upper L790
39	323002	x	Lucka	Door
40	323001	x	Lucka	Door
41	323810	x	Hyllpaket	Shelf
42	323771	x	Vägg tvättrum främre	Wall washroom
43	315446	x	Skena gardin L 650	Curtain rod L 650
44	320624	x	Front el-uttag	Front outlet
45	323539	x	Byrå kpl. u. skiva	Chest of drawers without board
46	324081	x	Skiva byrå 790x549/423	Board
47	323541	x	Låda byrå	Drawer
48	315215	x	Glidskena låda (säljes i par)	Sliding strip drawer (pair)
49	324082	x	Hylla vid byrå CTH(i) kpl.	Shelf cpl.
			T= Tillbehör	T= Accessory

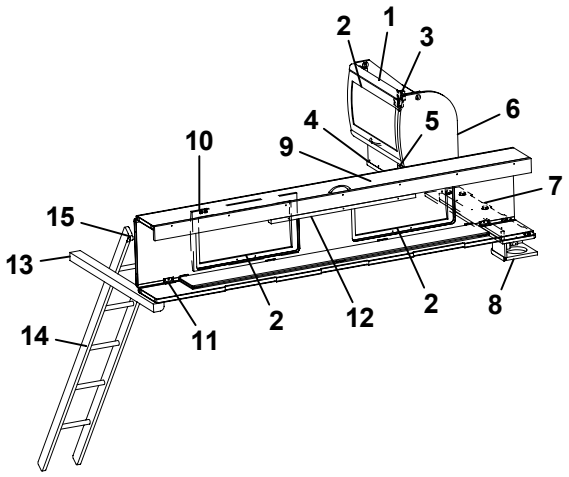
2
1
3
4
5
6
10
9
7
15
13
14
11
2
12
2
8

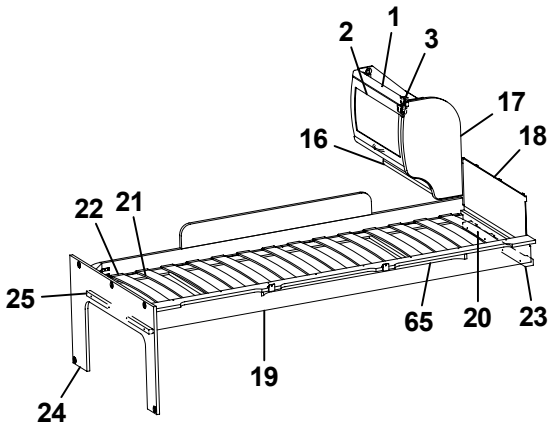
2
1
3
17
16
18
22
21
25
65
20
23
19
24

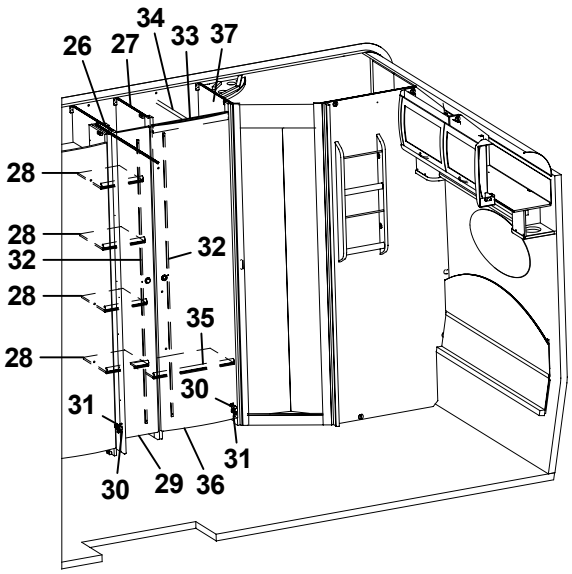
26
27
34
33
37
28
28
32
32
28
35
28
31
30
31
30
29
36

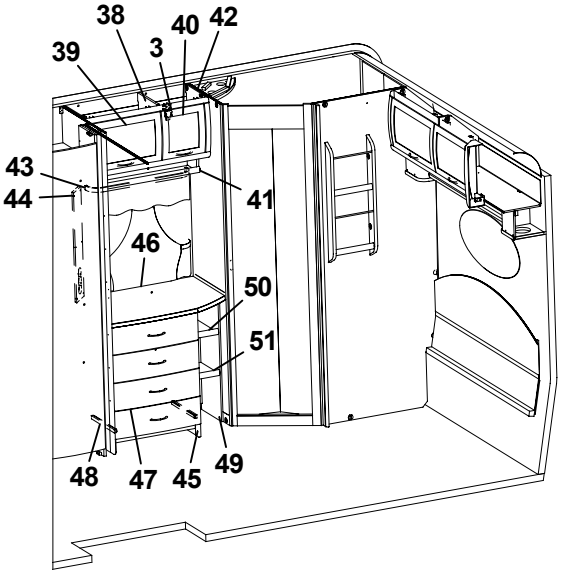
38
39
3
40
42
43
44
41
46
50
51
48
47
45
49

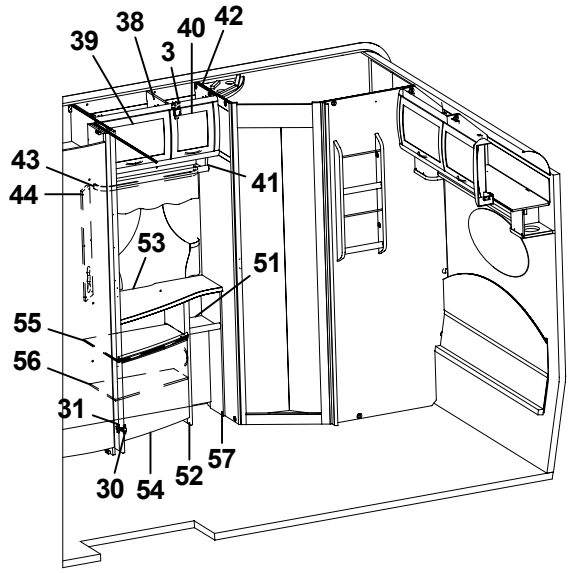
39
38
3
40
42
43
44
41
53
51
55
56
31
30
54
52
57

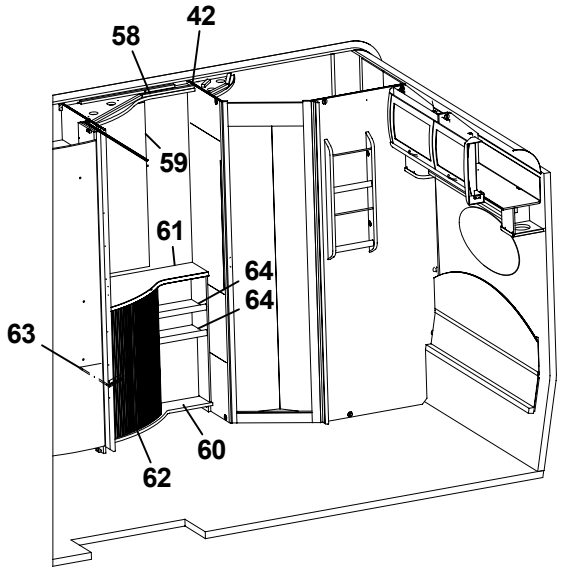
58
42
59
61
64
64
63
60
62

Pos Fig	Det. nr Part. No	Ingår Fitted	OBS!! Ange alltid årsmodell vid beställning av inredning Benämning	OBS!! Specify always year of model when ordering equipment Description
50	324084	x	Hylla övre	Shelf upper
51	323814	x	Hylla undre	Shelf under
52	323317	x	TV-bänk kpl. u. skiva	TV-bench cpl. without board
53	323804	x	Skiva TV-bänk 790x515/270	Board 490x515/270
54	323504	x	Lucka V 550x470	Door L 550x470
55	323320	x	Hylla övre	Shelf upper
56	323321	x	Hylla undre	Shelf under
57	323805	x	Hylla vid TV-bänk CTH(i) kpl.	Shelf cpl.
58	323197	x	Ljusramp tvättrum	Light holder
59	314689	x	Spegel 515x995x3	Mirror 515x995x3
60	324210	x	Skåp smink kpl. m skiva/jalusi	Cupboard cpl. with board/jalousie
61	324400	x	Skiva sminkbord 790x514	Board
62	320243	x	Jalusi skåp tvättställ	Jalousie
63	320253	x	Hylla	Shelf
64	323191	x	Hylla	Shelf
65	315447	x	Skena gardin L1080	Curtain rod L1080
			T= Tillbehör	T= Accessory

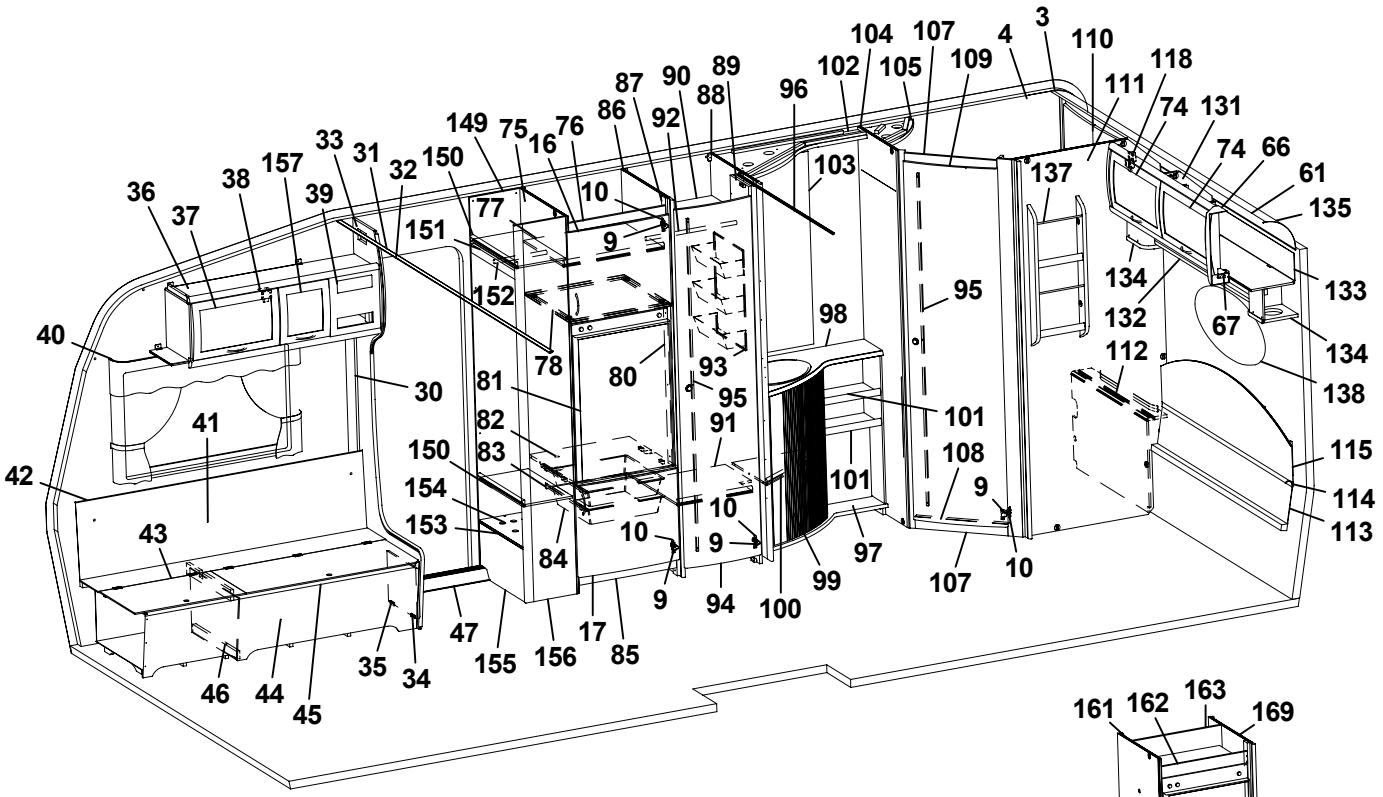
1 2 3 4 5 6 7 8 9 10 11 12 13 14 15 16 17 18 19 20 21 22 23 24 25 26 27 28 29 30 31 32 33 34 35 36 37 38 39 40 41 42 43 44 45 46 47 48 49 52 53 54 55 56 57 58 59 60 61 62 63 64 65 66 67 68 69 70 71 72 73 74 75 76 77 78 79 80 81 82 83 84 85 86 87 88 89 90 91 92 93 94 95 96 97 98 99 100 101 102 103 104 105 107 108 109 110 111 112 114 115 116 117 118 119 120 121 122 123 124 125 126 127 128 129 130 131 132 133 134 135 136 137 138 139 140 141 142 143 144 145 146 147 148 149 150 151 152 153 154 155 156 157 161 162 163 164 165 166 167 168 169

Pos Fig	Det. nr Part. No	Ingår Fitted	OBS!! Ange alltid årsmodell vid beställning av inredning Benämning	OBS!! Specify always year of model when ordering equipment Description
1	312219	x	Tapet vägg/tak	Wall paper
2	312220	M	Tejp tapet, vägg	Tape, wall paper
3	314524	x	Tapet vägg tvättrum	Wall paper, washroom
4	314344	M	Tejp tapet, vägg tvättrum 50 m/rulle	Tape, wall paper washroom 50 m/roll
5	323014	x	Skåp kök L1118 kpl.	Cupboard kitchen L1118 cpl.
6	323021	x	Lucka H 368x420	Door R 368x420
7	323020	x	Lucka V 368x420	Door L 368x420
8	323092	x	Hylla	Shelf
9	311917	x	Gångjärn	Hinge
10	312588	x	Platta gångjärn	Plate hinge
11	323401	x	Ljusramp köksskåp	Light holder
12	323439	x	Vägg vid diskbänk	Wall
13	323447	x	Diskbänk kpl. m. skiva/luckor/lådor	Kitchen sink with board and doors/drawers
14	401328	x	Plåt under spis	Plate cover under fireplace
15	323219	x	Skiva diskbänk	Board
16	323504	x	Lucka V 550x470	Door L 550x470
17	323503	x	Lucka H 550x470	Door R 550x470
18	323510	x	Lucka H 550x265	Door R 550x265
19	323505	x	Låda diskbänk kpl.	Drawer cpl.
20	323506	x	Låda diskbänk kpl.	Drawer cpl.
21	323412	x	Skärbräda	Cutting board
22	320460	x	Hylla övre	Shelf upper
23	320482	x	Utskjut diskbänk	Projection kitchen sink
24	323070	x	Skåp utskjut köksskåp	Cupboard projection
25	320037	x	Jalusi	Jalousie
26	323442	x	Stolpe utskjut	Support bar
27	323232	x	Skiva TV-hylla 580x535	Board 580x535
28	314722	x	Skena draperi L=900	Curtain rod L=900
29	321999	x	Kryddhylla	Spice shelf
30	504400	x	List täck el-kabel B=44 L=2000	Cover strip B=44 L=2000
31	309969	x	List snäpp undre L2379	List under L2379
32	309970	x	List snäpp övre L2379	List upper L2379
33	323124	x	Stolpe först. L1948 kpl. m. lucka	Support bar cpl. with door
34	320005	x	Lucka	Door
35	312589	x	Gångjärn	Hinge
36	323386	x	Skåp övre elc. L1032	Cupboard upper L1032
37	323002	x	Lucka	Door
38	860406	x	Gångjärn	Hinge
39	312404	x	Täckfront radio 189x62	Cover radio
40	315220	x	Skena gardin L1020	Curtain rod L1020
41	323457	x	Värmespalt H fram	Air gap R.F.
42	860423	M	List kant U-gap ljusbrun	Strip, light brown
43	323446	x	Lock bäddlåda H F	Cover bed box R.F.
44	323445	x	Front bäddlåda H F (utan lastlucka)	Front bed box R.F. (without loading hatch)
--	324424	T	Front bäddlåda H F (med lastlucka)	Front bed box R.F. (with loading hatch)
45	860562	x	List bädd	List bed
46	312825	x	Stöd bäddlåda HF	Support bed box
47	314687	x	Tröskel aluminium L=850	Threshold aluminium L=850
48	313185	x	Bordsstativ	Table stand
49	323222	x	Bordsskiva 940x1026	Table top
			M= Metervara T= Tillbehör	M= On the metre T= Accessory

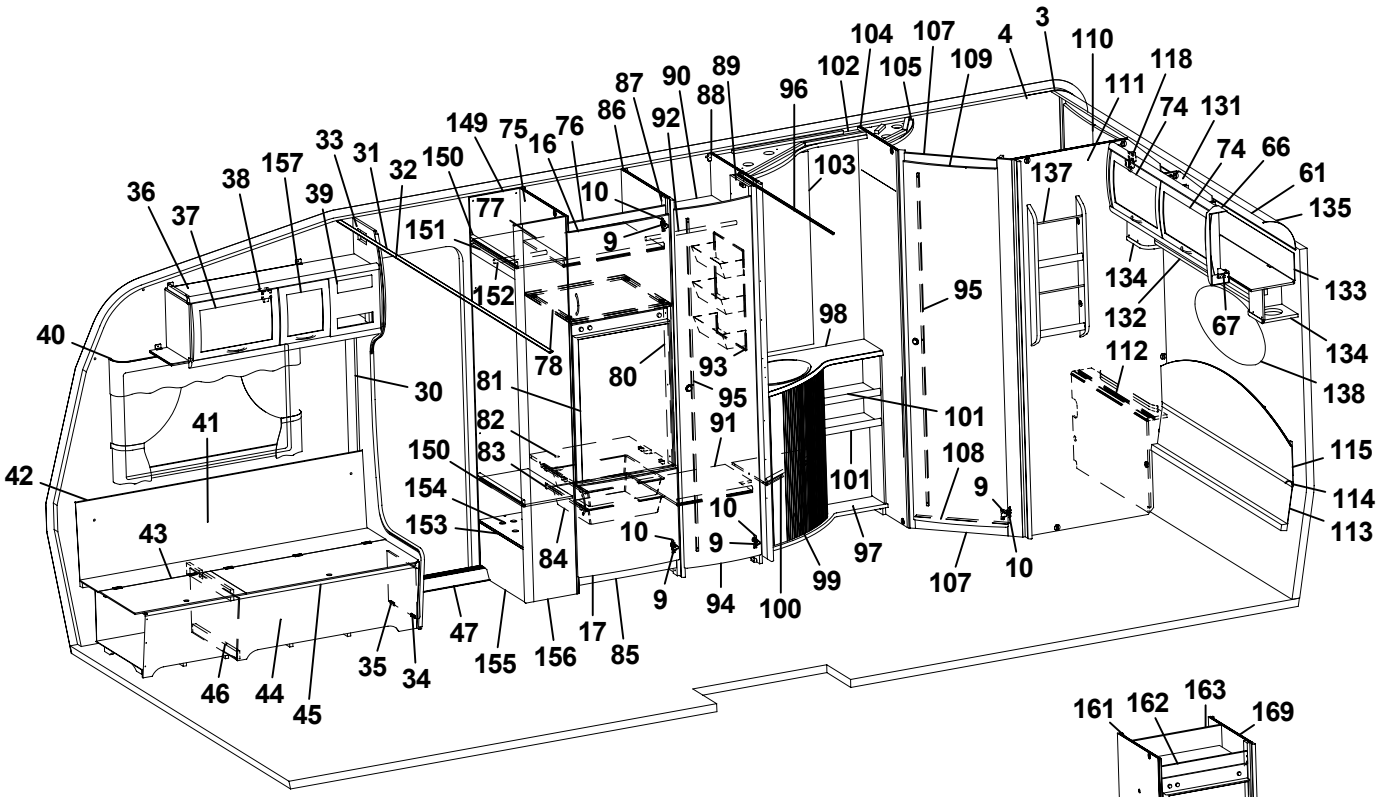
1 2 3 4 5 6 7 8 9 10 11 12 13 14 15 16 17 18 19 20 21 22 23 24 25 26 27 28 29 30 31 32 33 34 35 36 37 38 39 40 41 42 43 44 45 46 47 74 75 76 77 78 79 80 81 82 83 84 85 86 87 88 89 90 91 92 93 94 95 96 97 98 99 100 101 102 103 104 105 107 108 109 110 111 112 113 114 115 116 117 118 119 120 121 122 123 124 125 126 127 128 129 130 131 132 133 134 135 136 137 138 139 140 141 142 143 144 145 146 147 148 149 150 151 152 153 154 155 156 157

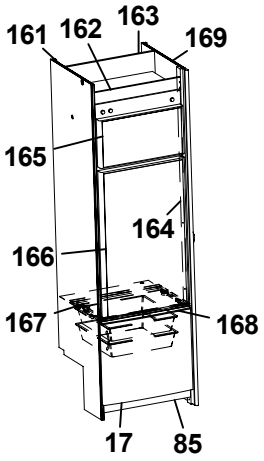
161 162 163 164 165 166 167 168 169 17 85

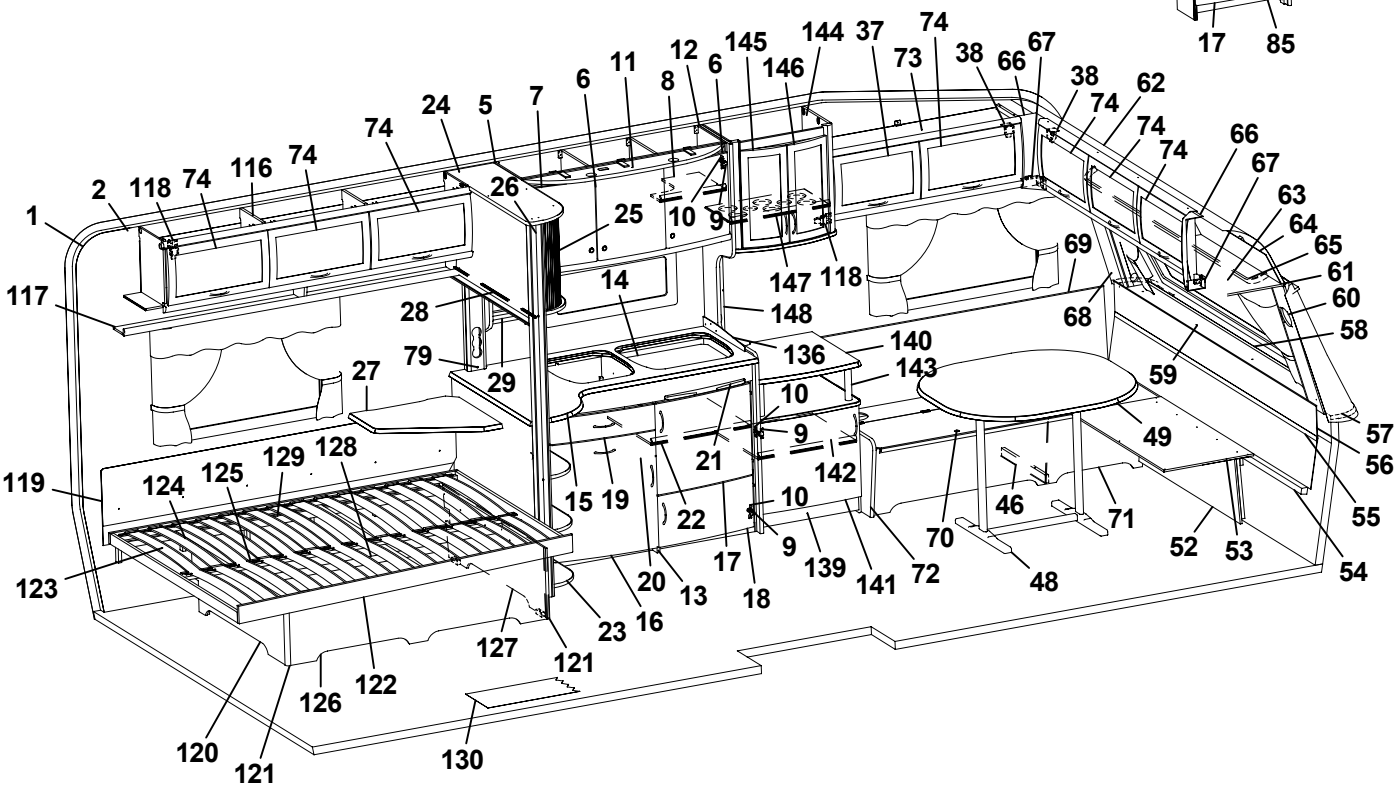
1 2 3 4 5 6 7 8 9 10 11 12 13 14 15 16 17 18 19 20 21 22 23 24 25 26 27 28 29 37 38 46 47 48 49 52 53 54 55 56 57 58 59 60 61 62 63 64 65 66 67 68 69 70 71 72 73 74 79 116 117 118 119 120 121 122 123 124 125 126 127 128 129 130 136 139 140 141 142 143 144 145 146 147 148

Pos Fig	Det. nr Part. No	Ingår Fitted	OBS!! Ange alltid årsmodell vid beställning av inredning Benämning	OBS!! Specify always year of model when ordering equipment Description
52	323180	x	Front bäddlåda gavel (2 st när lastl. mont.)	Front bed box gable (2pcs in loding hatch)
53	323205	x	Skiva rundsittgrupp	Sheet seat
54	323203	x	Värmespalt nedre gavel fram	Air gap under
55	314287	x	List plast L=2270	List plastic L=2270
56	323200	x	Värmespalt övre gavel fram	Air gap upper
57	323128	x	Hylla front L2444	Shelf front L2444
58	860593	x	Raskant plast L=2600	Cantlist shelf front L=2600
59	324022	x	Luftspalt fronthylla	Air gap shelf front
60	323270	x	Front högtalare H	Front loudspeaker R
61	313884	x	List plast radie L=2379	List L=2379
62	316005	x	Skiva plast 295x2363x1	Plastic sheet
63	323044	x	Skåp gavel fram L2365	Cupboard
64	323059	x	Skiva skåp 2345x180	Sheet 2345x180
65	315223	x	Skena gardin L1920	Curtain rod L1920
66	323094	x	Hörn inredning	Corner
67	324321	x	Täckvinkel hörn inredning	Cover for corner
68	323271	x	Front högtalare V	Front loudspeaker L
69	323186	x	Värmespalt V fram	Air gap L.F.
70	323179	x	Lock bäddlåda V F	Cover bed box L.F
71	323176	x	Front bäddlåda V F (utan lastlucka)	Front bed box L.F. (without loading hatch)
--	324426	T	Front bäddlåda V F (med lastlucka)	Front bed box L.F. (with loading hatch)
72	323449	x	Gavel bäddlåda V F	Gable bed box L.F
73	323045	x	Skåp övre L1034	Cupboard upper L1034
74	323000	x	Lucka	Door
75	323571	x	Vägg kyl V	Wall cupboard L
76	321395	x	Front kylskåpsskåp	Front
77	321366	x	Hylla skåp o. kyl	Shelf
78	320656	x	Hylla över kyl	Shelf over refrigerator
79	320617	x	Front el-uttag	Front outlet
80	321824	x	List gard.vägg 821x45	List 821x45
81	320658	x	Skiva kyl 493x718	Sheet refrigerator
82	321825	x	Hylla under kyl	Shelf under refrigerator
83	312712	x	Glidlist trådback (säljes i par)	Sliding strip tray (pair)
84	310325	x	Trådback vit 427x427x85	Tray 427x427x85
85	320657	x	Front skåp under kyl	Front cupboard
86	323569	x	Vägg kyl H	Wall cupboard R
87	323612	x	List 543x45	List 543x45
88	320525	x	Vägg garderob H	Wall wardrobe R
89	323114	x	Nisch vikdörr	Niche folding door
90	323116	x	Hylla garderob övre	Shelf wardrobe upper
91	323119	x	Hylla garderob nedre	Shelf wardrobe lower
92	312053	x	Galgstång L=780	Clothes hanger L=780
93	312162	x	Korg garderob 330x140x520	Basket
94	321519	x	Dörr 415x1850	Door 415x1850
95	314523	x	Rätningslist dörr L=1715	List L=1715
96	314917	x	Skena draperi L=1190	Curtain rod L=1190
97	323188	x	Skåp tvättrum kpl. m. skiva/jalusi	Cupboard wash basin cpl. with board/jalousie
98	323189	x	Skiva skåp tv.ställ 790x514	Board cupboard wash basin
99	320243	x	Jalusi skåp tvättställ	Jalousie
100	320253	x	Hylla	Shelf
			M= Metervara T= Tillbehör	M= On the metre T= Accessory

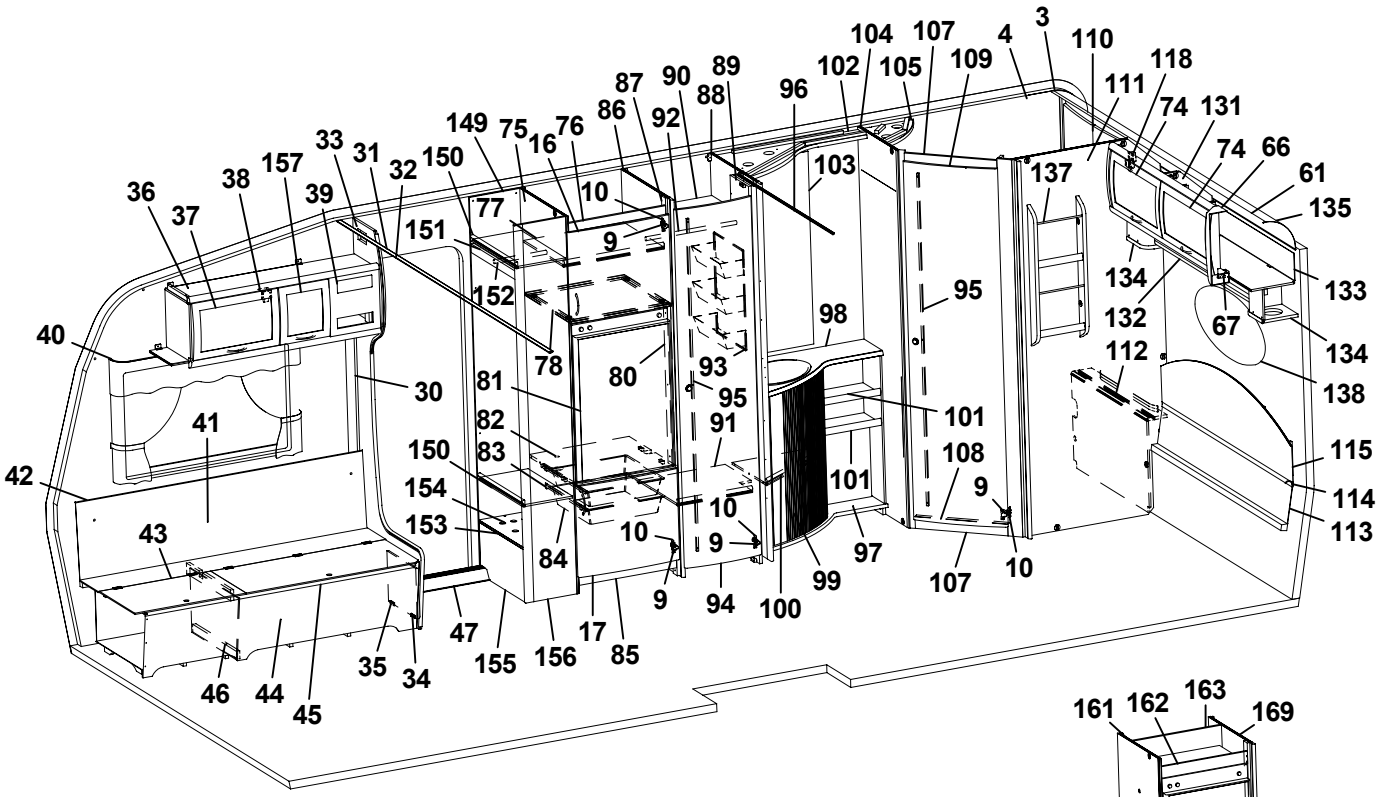
1 2 3 4 5 6 7 8 9 10 11 12 13 14 15 16 17 18 19 20 21 22 23 24 25 26 27 28 29 30 31 32 33 34 35 36 37 38 39 40 41 42 43 44 45 46 47 74 75 76 77 78 79 80 81 82 83 84 85 86 87 88 89 90 91 92 93 94 95 96 97 98 99 100 101 102 103 104 105 107 108 109 110 111 112 113 114 115 116 117 118 119 120 121 122 123 124 125 126 127 128 129 130 131 132 133 134 135 136 137 138 139 140 141 142 143 144 145 146 147 148 149 150 151 152 153 154 155 156 157

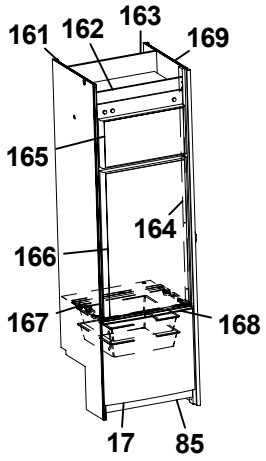
161 162 163 164 165 166 167 168 169 17 85

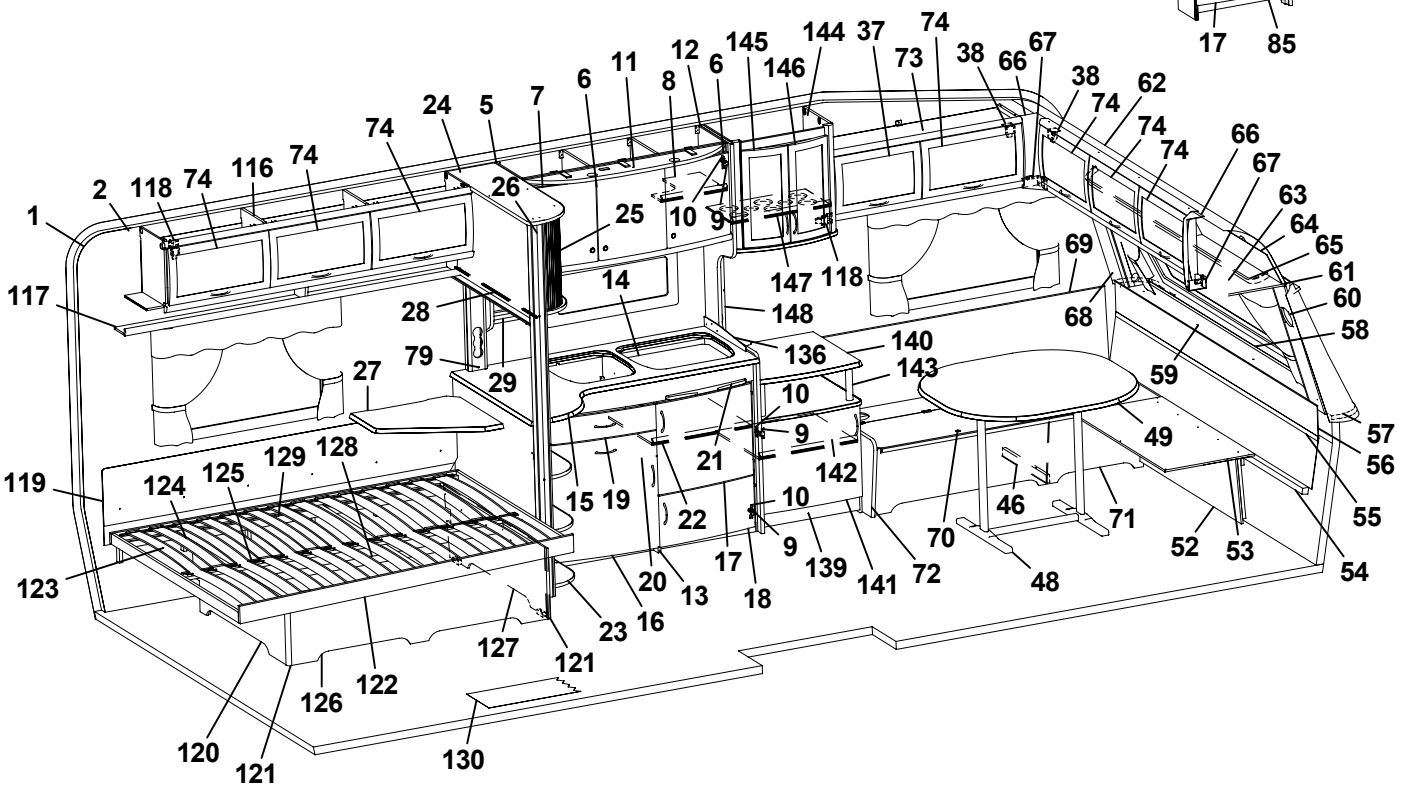
1 2 3 4 5 6 7 8 9 10 11 12 13 14 15 16 17 18 19 20 21 22 23 24 25 26 27 28 29 37 38 46 47 48 49 52 53 54 55 56 57 58 59 60 61 62 63 64 65 66 67 68 69 70 71 72 73 74 79 116 117 118 119 120 121 122 123 124 125 126 127 128 129 130 136 139 140 141 142 143 144 145 146 147 148

Pos Fig	Det. nr Part. No	Ingår Fitted	OBS!! Ange alltid årsmodell vid beställning av inredning Benämning	OBS!! Specify always year of model when ordering equipment Description
101	323191	x	Hylla	Shelf
102	323197	x	Ljusramp tvättrum	Light holder
103	314689	x	Spegel 515x995x3	Mirror 515x995x3
104	323441	x	Vägg tvättrum främre	Wall washroom front
105	320892	x	Ljusramp tvättrum	Light holder
107	321060	x	Tröskel 480x60	Threshold 480x60
108	314591	x	List tröskel al. L=480	List threshold L=480
109	321518	x	Dörr 490x1850	Door
110	323453	x	Skåp tvättrum L766	Cupboard L766
111	323444	x	Vägg tvättrum bakre	Wall washroom rear
112	323456	x	Front tvättrum	Front washroom
113	323864	x	Värmespalt nedre gavel bak	Air gap under
114	314287	x	List plast L=2270	List plastic L=2270
115	323291	x	Värmespalt övre gavel bak	Air gap upper
--	315355	x	Överdrag d:o (ange färg, se tygprover)	Covering d:o (specify colour, see textiles)
116	323046	x	Skåp övre L1674	Cupboard upper L1674
117	323082	x	Hyllpaket	Shelf
118	315194	x	Gångjärn	Hinge
119	312006	x	Värmespalt V-H bak	Air gap L-R rear
--	313114	x	Överdrag d:o (ange färg, se tygprover)	Covering d:o (specify colour, see textiles)
120	322346	x	Gavel säng V	Gable bed L
121	860590	x	List hörn L=2500	Corner strip L=2500
122	324039	x	Sängram u. ribbotten	Bed bottom without laths
123	325339	x	Ribbotten kpl.	Laths bottom cpl.
124	311985	x	Ribba sängbotten L=718 B=63	Lath bed bottom L=718 B=63
125	312046	x	Band t. ribbotten DF6366-14	Band for laths bottom
126	323282	x	Front säng	Front bed
127	322344	x	Gavel säng H	Gable bed R
128	315203	x	Regel 17,5x55x1415	Wood lath pine 17,5x55x1415
129	315204	x	Regel 17,5x40x1415	Wood lath pine 17,5x40x1415
130	314659	M	Matta golv, parkett	Carpet floor, parquet
--	314664	T	Matta golv	Carpet floor
131	323471	x	Skåp gavel bak L1510	Cupboard gable L1510
132	323476	x	Hyllpaket	Shelf
133	323480	x	Skiva skåp 1500x140	Sheet 1500x140
134	323047	x	Högtalarlåda	Box loudspeaker
135	316005	x	Skiva plast 295x2363x1	Plastic sheet
136	401476	x	Flamskydd	Flame guard
137	320316	x	Tidningshylla 280x720 kpl	Newspaper shelf
138	313449	x	Spegel oval 800x350x3	Mirror 800x350x3
139	323438	x	TV-bänk kpl. u. skiva	TV-bench cpl. without board
140	323706	x	Skiva kyls.bänk 575x570	Board
141	323504	x	Lucka V 550x470	Door L 550x470
142	321363	x	Hylla	Shelf
143	323703	x	Rundstav folierad L=192	Round staff L=192
144	323038	x	Skåp bar kpl.	Coctail cabinet cpl.
145	323713	x	Lucka V 236x500	Door L 236x500
146	323714	x	Lucka H 236x500	Door R 236x500
147	323707	x	Hylla	Shelf
148	323440	x	Front el-uttag	Front outlet
			M= Metervara T= Tillbehör	M= On the metre T= Accessory

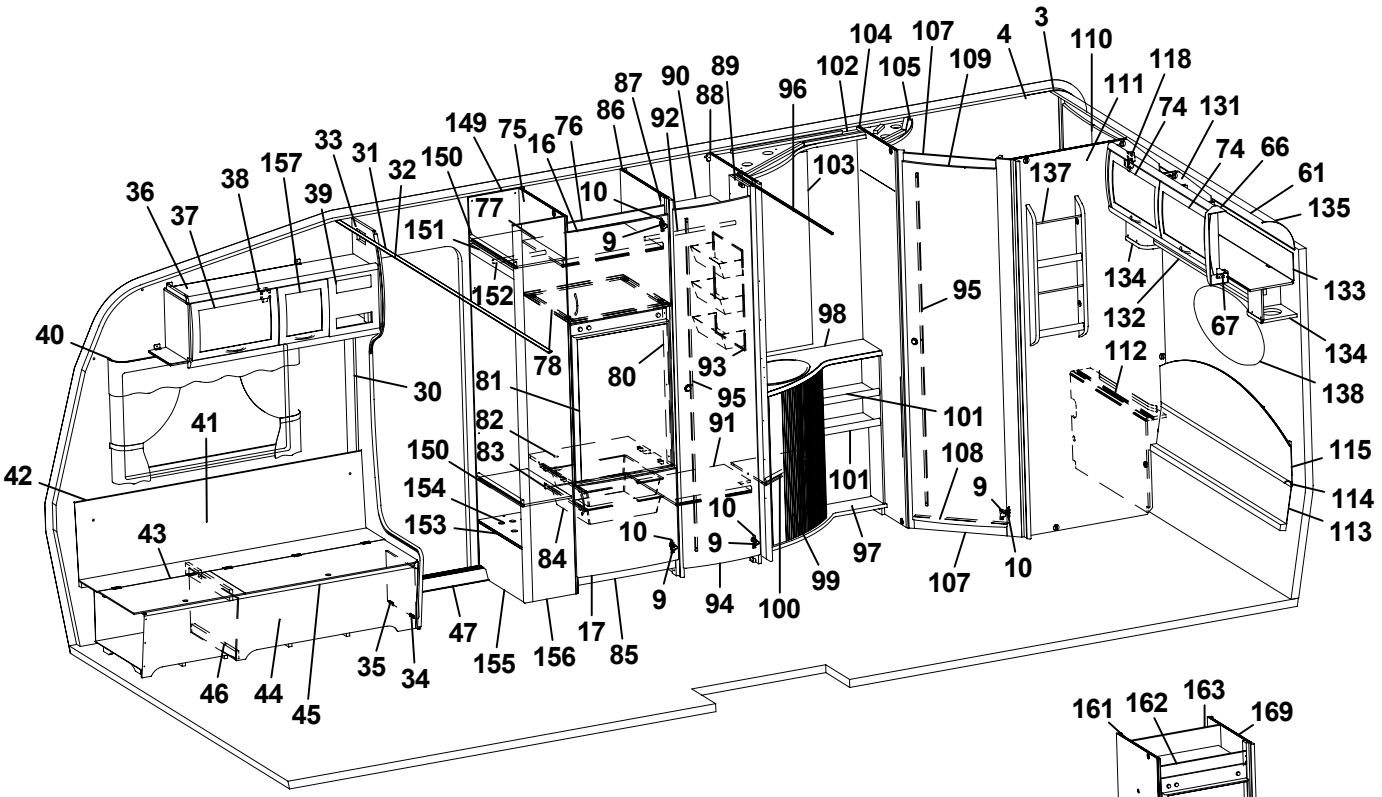
1 2 3 4 5 6 7 8 9 10 11 12 13 14 15 16 17 18 19 20 21 22 23 24 25 26 27 28 29 30 31 32 33 34 35 36 37 38 39 40 41 42 43 44 45 46 47 74 75 76 77 78 79 80 81 82 83 84 85 86 87 88 89 90 91 92 93 94 95 96 97 98 99 100 101 102 103 104 105 107 108 109 110 111 112 114 115 116 117 118 119 120 121 122 123 124 125 126 127 128 129 130 131 132 133 134 135 136 137 138 139 140 141 142 143 144 145 146 147 148 149 150 151 152 153 154 155 156 157

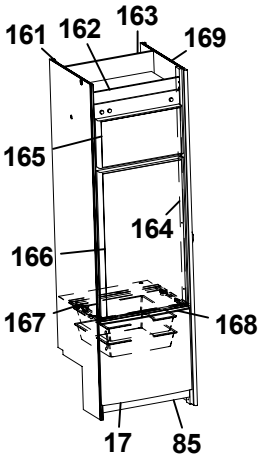
161 162 163 164 165 166 167 168 169 17 85

Pos Fig	Det. nr Part. No	Ingår Fitted	OBS!! Ange alltid årsmodell vid beställning av inredning Benämning	OBS!! Specify always year of model when ordering equipment Description
149	322280	x	Vägg instegsgarderob V	Wall wardrobe L
150	322191	x	Hylla	Shelf
151	322283	x	Front övre	Front upper
152	312053	x	Galgstång L=780	Clothes hanger L=780
153	323239	x	Hylla insteg 494x275	Shelf
154	314897	x	Bussning plast Ø=29 mm	Bushing plastic Ø=29 mm
155	322281	x	Front nedre	Front lower
156	322279	x	Vägg instegsgarderob H	Wall wardrobe R
157	323001	x	Lucka	Door
161	323575	T	Vägg kyl V	Wall cupboard L
162	324067	T	Front kylskåpsskåp	Front cupboard
163	323611	T	Bakstycke kyl	Back cupboard
164	323613	T	List folierad L=1365	List L=1365
165	320577	T	Skiva frys 483x265	Sheet freezer
166	320578	T	Skiva kyl 483x833	Sheet refrigerator
167	320666	T	Hylla under kyl	Shelf under refrigerator
168	321826	T	Front hylla	Front
169	323573	T	Vägg kyl H	Wall cupboard R
			Gardinsatser (se tygprover)	Curtain kit (see textiles)
			M= Metervara T= Tillbehör	M= On the metre T= Accessory

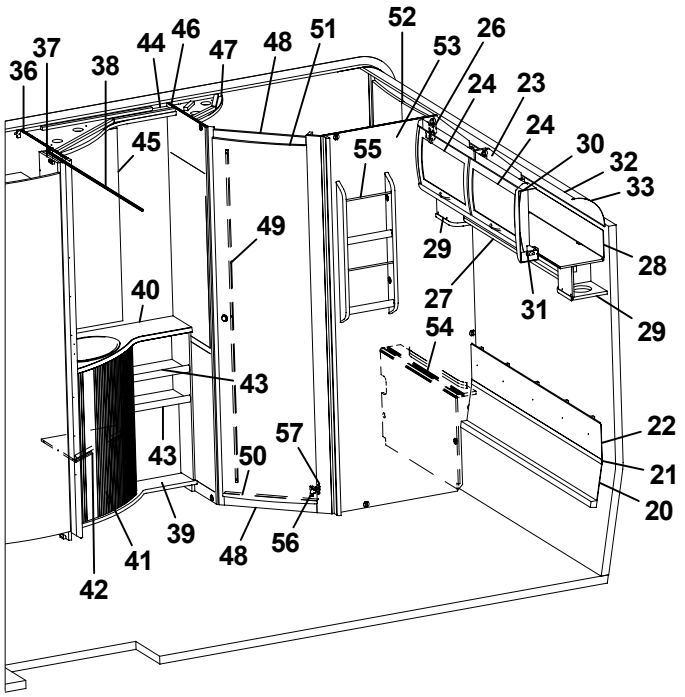
36
37
38
44
46
47
48
51
52
53
26
24
23
24
30
32
33
45
55
49
29
28
40
27
31
29
54
43
22
57
43
50
21
20
39
48
56
41
42

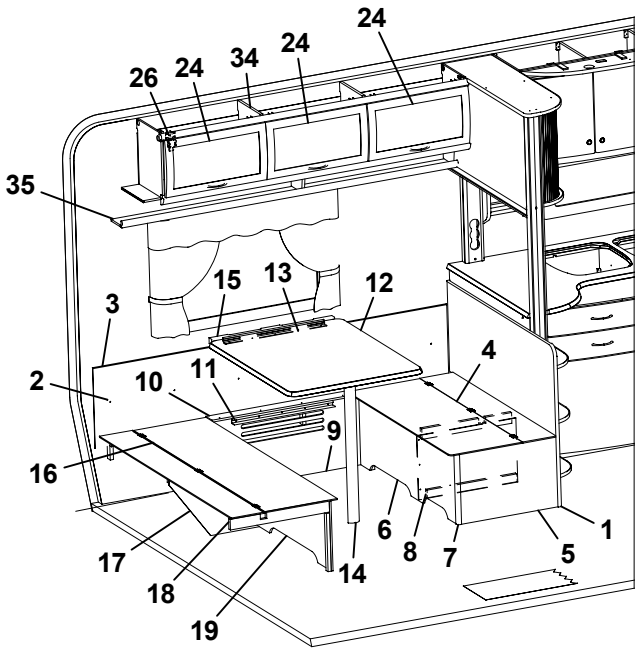
24
26
24
34
24
35
15
13
12
3
4
2
10
11
9
16
6
8
7
1
17
14
5
18
19

Pos Fig	Det. nr Part. No	Ingår Fitted	OBS!! Ange alltid årsmodell vid beställning av inredning Benämning	OBS!! Specify always year of model when ordering equipment Description
1	321336	x	Vägg vid bäddlåda	Wall by bed box
2	321340	x	Värmespalt V-bak	Air gap L rear
3	860423	M	List kant U-gap ljusbrun	Strip, light brown
4	321335	x	Lock bäddlåda	Cover bed box
5	320771	x	Gavel bäddlåda	Gable bed box
6	321333	x	Front bäddlåda	Front bed box
7	860590	x	List hörn L=2500	Corner strip L=2500
8	321345	x	Stöd bäddlåda	Support bed box
9	324101	x	Front bäddlåda	Front bed box
10	323373	x	Lock front bäddlåda HB	Cover front bed box R.R.
11	300108	x	List bord väggdel L550	List wall
12	323226	x	Bordsskiva 740x940	Table top 740x940
13	300420	x	List upphäng bordsdel L550	List board
14	320711	x	Bordsben fällbart H=730	Table leg H=730
15	312314	x	Fästregel bord	Bracket
16	324098	x	Lock bäddlåda	Cover bed box
17	321329	x	Stöd bäddlåda	Support bed box
18	660470	x	List 17,5x55x540	List 17,5x55x540
19	324099	x	Front bäddlåda	Front bed box
20	323864	x	Värmespalt gavel bak nedre	Air gap under
21	314287	x	List plast L=2270	List plastic L=2270
22	324100	x	Värmespalt gavel bak övre	Air gap upper
23	323471	x	Skåp gavel bak L1510	Cupboard gable L1510
24	323000	x	Lucka	Door
26	315194	x	Gångjärn	Hinge
27	323476	x	Hyllpaket	Shelf
28	323480	x	Skiva skåp 1500x140	Sheet 1500x140
29	323047	x	Högtalarlåda	Box loudspeaker
30	323094	x	Hörn inredning	Corner
31	324321	x	Täckvinkel hörn inredning	Cover for corner
32	313884	x	List plast radie L=2379	List L=2379
33	316005	x	Skiva plast 295x2363x1	Plastic sheet
34	323046	x	Skåp övre L1674	Cupboard upper L1674
35	323082	x	Hyllpaket	Shelf
36	320525	x	Vägg garderob H	Wall wardrobe R
37	323114	x	Nisch vikdörr	Niche folding door
38	314917	x	Skena draperi L=1190	Curtain rod L=1190
39	323188	x	Skåp tvättrum kpl. m. skiva/jalusi	Cupboard wash basin cpl. with board/jalousie
40	323189	x	Skiva skåp tv.ställ 790x514	Board cupboard wash basin
41	320243	x	Jalusi skåp tvättställ	Jalousie
42	320253	x	Hylla	Shelf
43	323191	x	Hylla	Shelf
44	323197	x	Ljusramp tvättrum	Light holder
45	314689	x	Spegel 515x995x3	Mirror 515x995x3
46	323441	x	Vägg tvättrum främre	Wall washroom front
47	320892	x	Ljusramp tvättrum	Light holder
48	321060	x	Tröskel 480x60	Threshold 480x60
49	314523	x	Rätningslist dörr L=1715	List L=1715
50	314591	x	List tröskel al. L=480	List threshold L=480
51	321518	x	Dörr 490x1850	Door
52	323453	x	Skåp tvättrum L766	Cupboard L766
53	323444	x	Vägg tvättrum bakre	Wall washroom rear
54	323456	x	Front tvättrum	Front washroom
55	320316	x	Tidningshylla 280x720 kpl	Newspaper shelf
56	311917	x	Gångjärn	Hinge
57	312588	x	Platta gångjärn	Plate hinge
			M= Metervara T= Tillbehör	M= On the metre T= Accessory

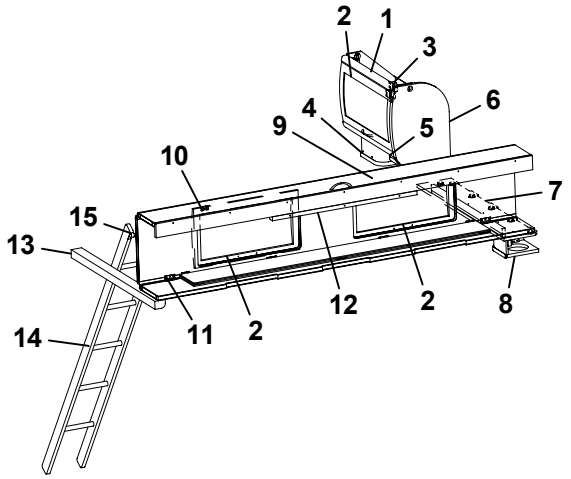
2
1
3
6
4
9
5
10
7
15
13
12
2
2
8
14
11
2

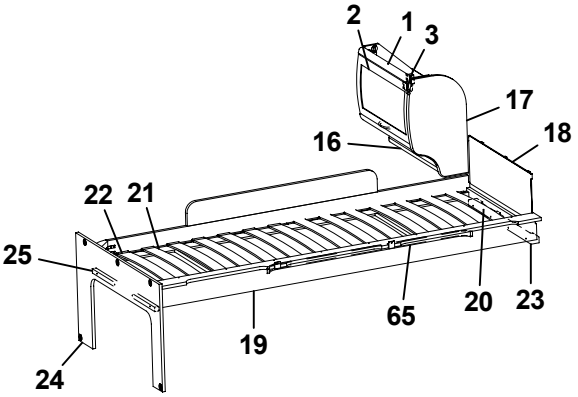
2
1
3
17
18
16
22
21
25
65
20
23
19
24

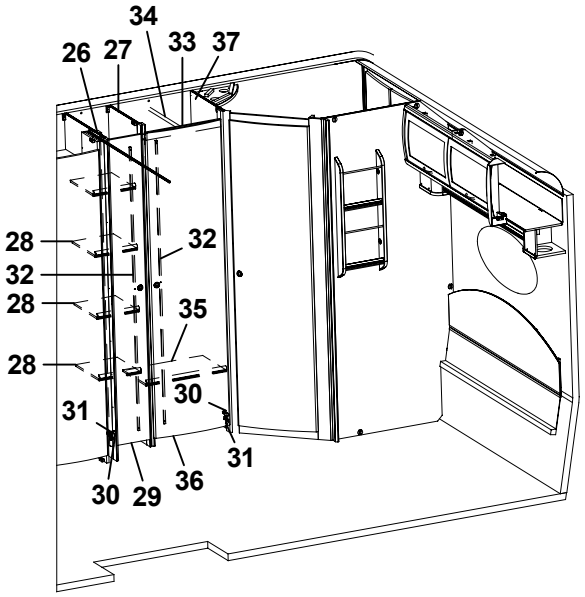
34
26
27
33
37
28
32
32
28
35
28
30
31
31
30
29
36

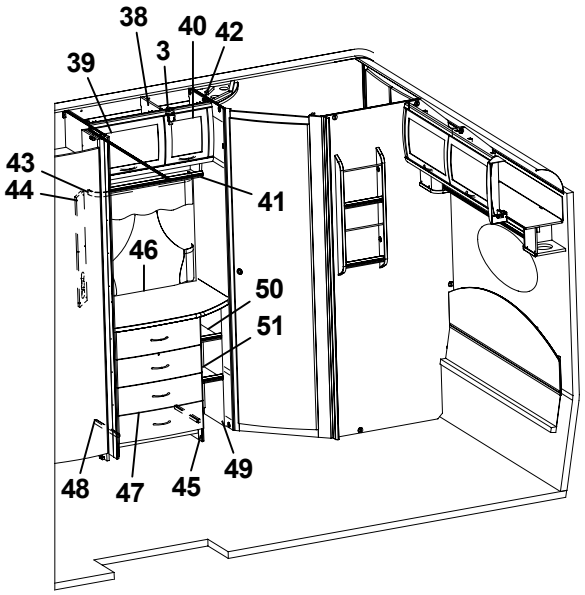
38
40
42
3
39
43
44
41
46
50
51
48
47
45
49

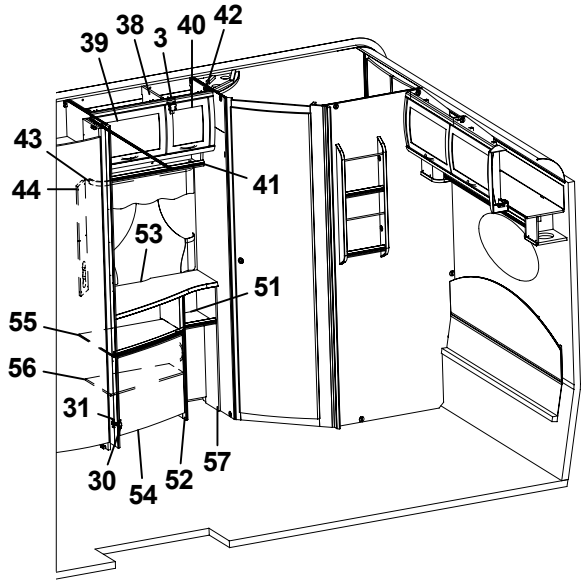
39
38
3
40
42
43
44
41
53
51
55
56
31
30
54
52
57

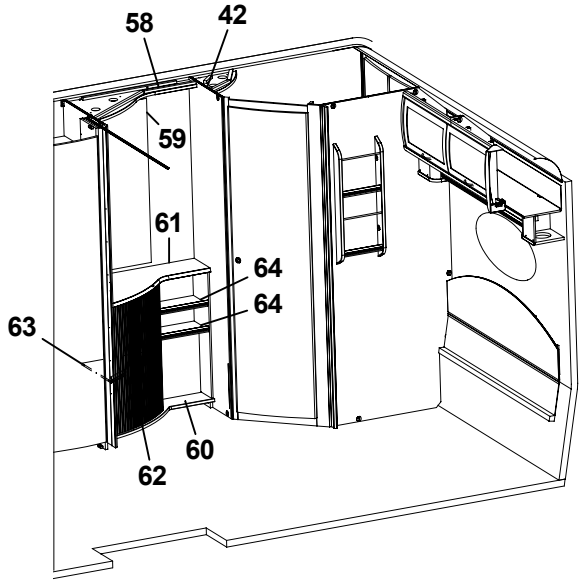
58
42
59
61
64
64
63
62
60

Pos Fig	Det. nr Part. No	Ingår Fitted	OBS!! Ange alltid årsmodell vid beställning av inredning Benämning	OBS!! Specify always year of model when ordering equipment Description
1	323884	x	Skåp gavel bak L560	Cupboard gable L560
2	323000	x	Lucka	Door
3	315194	x	Gångjärn	Hinge
4	323047	x	Högtalarlåda	Box loudspeaker
5	324120	x	Hyllpaket	Shelf
6	324047	x	Gavel rundad	Gable
7	324059	x	Hylla gavel bak 935x180	Shelf gable rear
8	324111	x	Högtalarlåda	Box loudspeaker
9	313817	x	Överbäddskåp L1980	Upper bed L1980
10	860402	x	Gångjärn	Hinge
11	860405	x	Gångjärn	Hinge
12	312233	x	Regel låsning	Lock bar
13	313780	x	Bärregel 900x55x40	Bearing rail 900x55x40
14	312613	T	Stege ö-bäddsskåp 201x1800 kpl.	Ladder upper bed 201x1800 cpl.
15	860426	T	Krok t. stege	Hook for ladder
16	323888	x	Hyllpaket	Shelf
17	323657	x	Gavel rundad	Gable
18	321209	x	Värmespalt gavel	Air gap gable
--	314631	x	Överdrag d:o (ange färg, se tygprover)	Covering d:o (specify colour, see textiles)
19	323797	x	Sängram vån.säng V u. ribbotten	Bed bottom L without laths
20	325430	x	Ribbotten kpl.	Laths bottom cpl.
21	311985	x	Ribba sängbotten L=718 B=63	Lath bed bottom L=718 B=63
22	312046	x	Band t. ribbotten DF6366-14	Band for laths bottom
23	324117	x	Bärregel	Bearing rail
24	324299	x	Skiva fast bädd CTH	Sheet upper bed
25	312313	x	Bärregel 670x22x22	Bearing rail
26	320668	x	List folierad L=1948	Strip L=1948
27	323697	x	Vägg garderob H	Wall wardrobe R
28	323728	x	Hylla backskåp	Shelf
29	324080	x	Dörr 260x1850	Door 260x1850
30	311917	x	Gångjärn	Hinge
31	312588	x	Platta gångjärn	Plate hinge
32	314523	x	Rätningslist dörr L=1715	List L=1715
33	320667	x	Överbit garderob	Overlap wardrobe
34	312053	x	Galgstång L=780	Clothes hanger L=780
35	320792	x	Hylla	Shelf
36	321518	x	Dörr 490x1850	Door 490x1850
37	323685	x	Vägg tvättrum främre	Wall washroom
38	323803	x	Skåp övre L790	Cupboard upper L790
39	323002	x	Lucka	Door
40	323001	x	Lucka	Door
41	323810	x	Hyllpaket	Shelf
42	323441	x	Vägg tvättrum främre	Wall washroom
43	315446	x	Skena gardin L 650	Curtain rod L 650
44	320624	x	Front el-uttag	Front outlet
45	323539	x	Byrå kpl. u. skiva	Chest of drawers without board
46	324081	x	Skiva byrå 790x549/423	Board
47	323541	x	Låda byrå	Drawer
48	315215	x	Glidskena låda (säljes i par)	Sliding strip drawer (pair)
49	324082	x	Hylla vid byrå CTH(i) kpl.	Shelf cpl.
			T= Tillbehör	T= Accessory

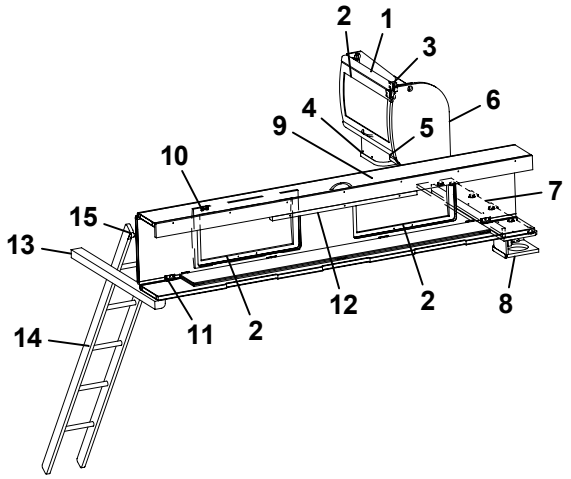
2
1
3
6
4
9
5
10
7
15
13
12
2
2
8
14
11
2

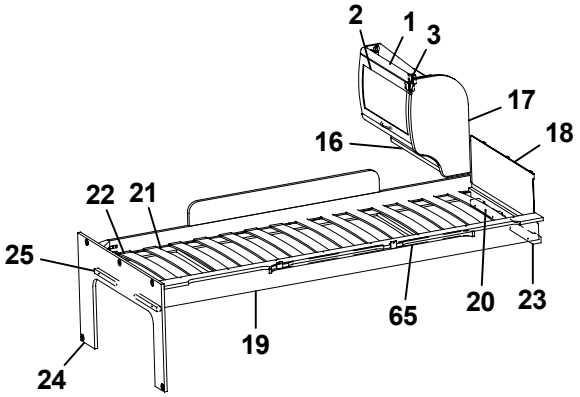
2
1
3
17
18
16
22
21
25
65
20
23
19
24

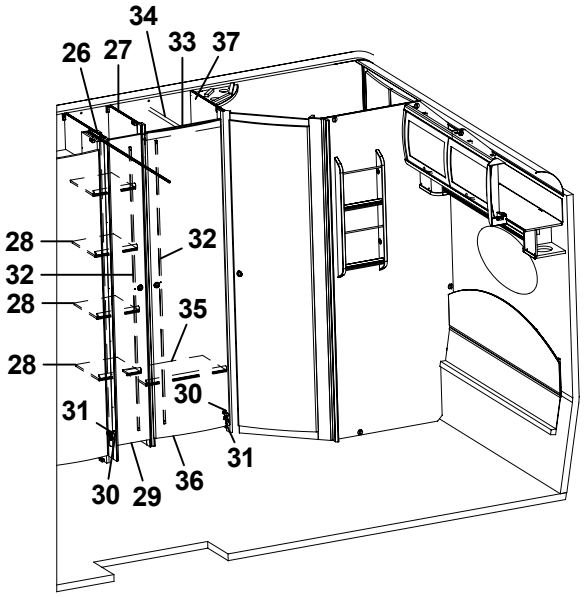
34
26
27
33
37
28
32
32
28
35
28
30
31
31
30
29
36

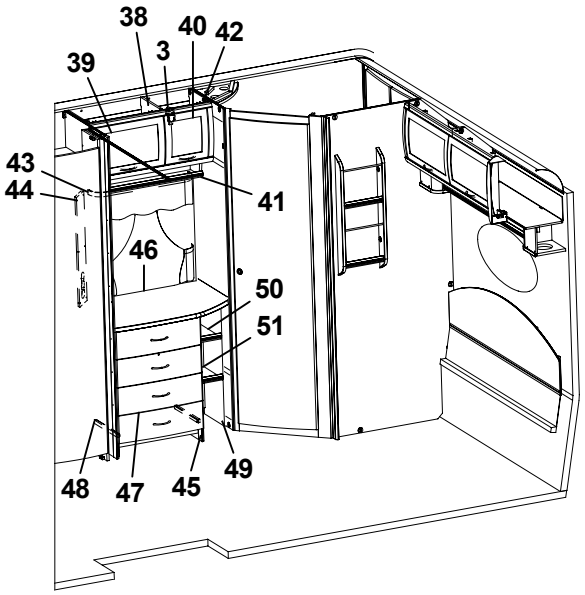
38
40
42
3
39
43
44
41
46
50
51
49
48
47
45

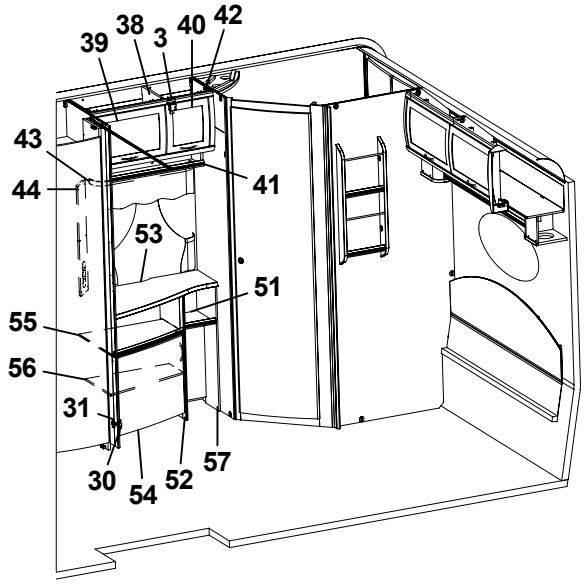
39
38
3
40
42
43
44
41
53
51
55
56
31
30
54
52
57

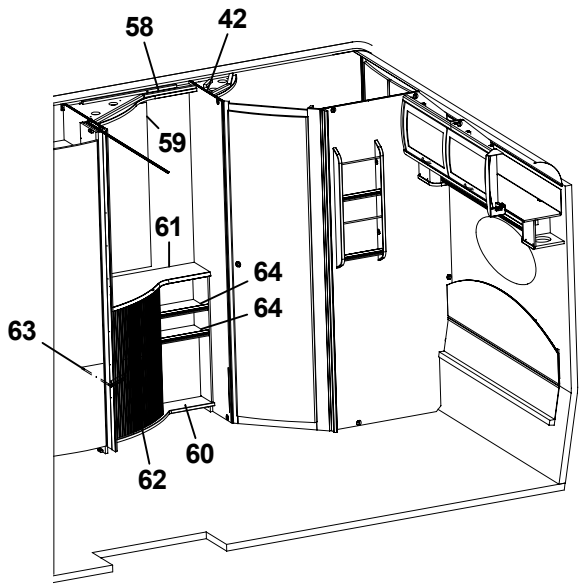
58
42
59
61
64
64
63
62
60

Pos Fig	Det. nr Part. No	Ingår Fitted	OBS!! Ange alltid årsmodell vid beställning av inredning Benämning	OBS!! Specify always year of model when ordering equipment Description
50	324084	x	Hylla övre	Shelf upper
51	323814	x	Hylla undre	Shelf under
52	323317	x	TV-bänk kpl. u. skiva	TV-bench cpl. without board
53	323804	x	Skiva TV-bänk 790x515/270	Board 490x515/270
54	323504	x	Lucka V 550x470	Door L 550x470
55	323320	x	Hylla övre	Shelf upper
56	323321	x	Hylla undre	Shelf under
57	323805	x	Hylla vid TV-bänk CTH(i) kpl.	Shelf cpl.
58	323197	x	Ljusramp tvättrum	Light holder
59	314689	x	Spegel 515x995x3	Mirror 515x995x3
60	324210	x	Skåp smink kpl. m skiva/jalusi	Cupboard cpl. with board/jalousie
61	324400	x	Skiva sminkbord 790x514	Board
62	320243	x	Jalusi skåp tvättställ	Jalousie
63	320253	x	Hylla	Shelf
64	323191	x	Hylla	Shelf
65	315447	x	Skena gardin L1080	Curtain rod L1080

T= Tillbehör

T= Accessory

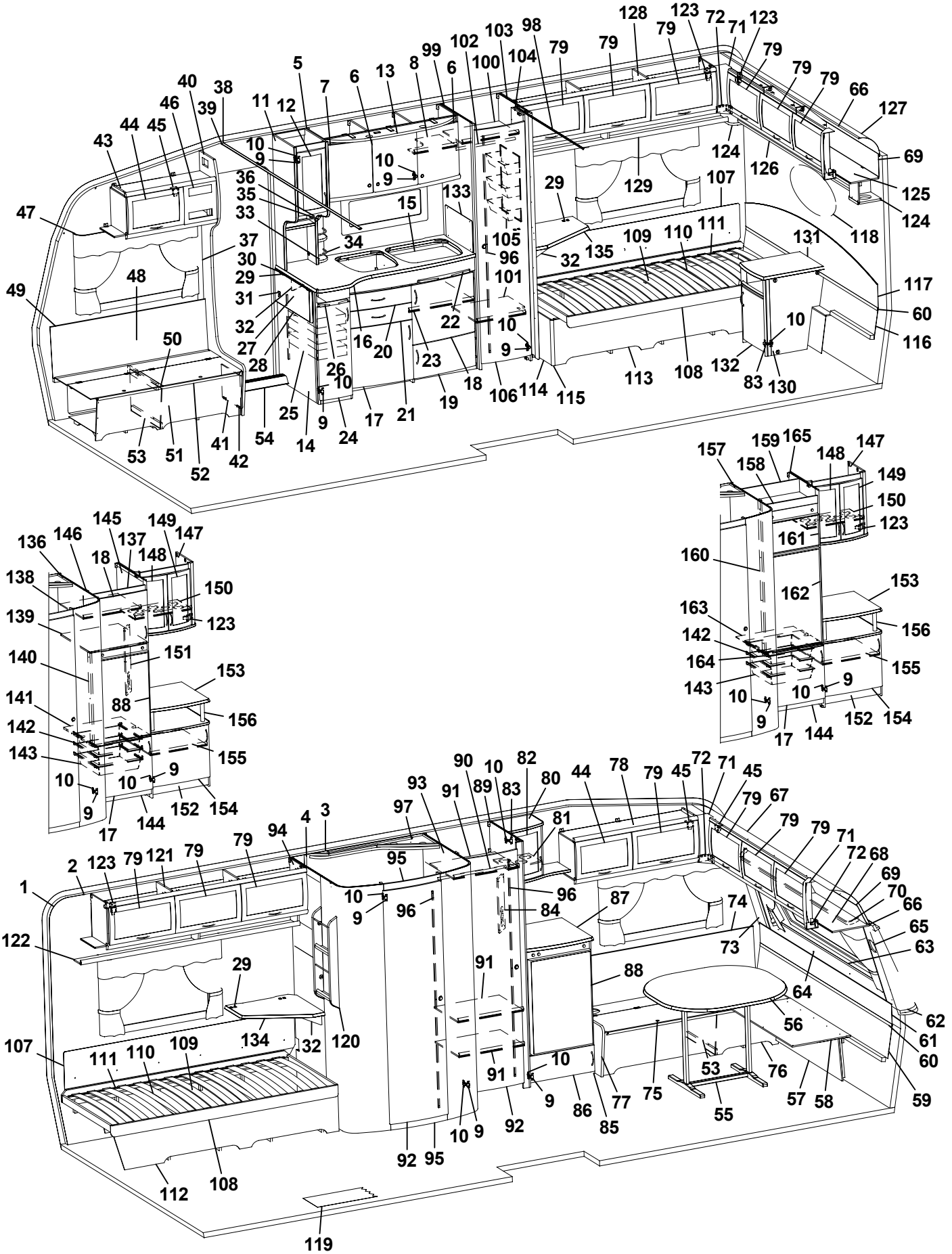
1 2 3 4 5 6 7 8 9 10 11 12 13 15 16 17 18 19 20 21 22 23 24 25 26 27 28 29 30 31 32 33 34 35 36 37 38 39 40 41 42 43 44 45 46 47 48 49 50 51 52 53 54 55 56 57 58 59 60 61 62 63 64 65 66 67 68 69 70 71 72 73 74 75 76 77 78 79 80 81 82 83 84 85 86 87 88 89 90 91 92 93 94 95 96 97 98 99 100 101 102 103 104 105 106 107 108 109 110 111 112 113 114 115 116 117 118 119 120 121 122 123 124 125 126 127 128 129 130 131 132 133 134 135 136 137 138 139 140 141 142 143 144 145 146 147 148 149 150 151 152 153 154 155 156 157 158 159 160 161 162 163 164 165

Pos Fig	Det. nr Part. No	Ingår Fitted	OBS!! Ange alltid årsmodell vid beställning av inredning Benämning	OBS!! Specify always year of model when ordering equipment Description
1	312219	x	Tapet vägg/tak	Wall paper
2	312220	M	Tejp tapet, vägg	Tape, wall paper
3	314524	x	Tapet vägg tvättrum	Wall paper, washroom
4	314344	M	Tejp tapet, vägg tvättrum 50 m/rulle	Tape, wall paper washroom 50 m/roll
5	323014	x	Skåp kök L1118 kpl.	Cupboard kitchen L1118 cpl.
6	323021	x	Lucka H 368x420	Door R 368x420
7	323020	x	Lucka V 368x420	Door L 368x420
8	323092	x	Hylla	Rack
9	311917	x	Gångjärn	Hinge
10	312588	x	Platta gångjärn	Plate hinge
11	323267	x	Skåp utskjut kökskåp kpl.	Cupboard projekting cpl.
12	323426	x	Lucka V 236x500	Door L 236x500
13	323401	x	Ljusramp köksskåp	Light holder
14	323043	x	Diskbänk kpl. m. skiva/luckor/lådor	Kitchen sink with board and doors/drawers
15	401328	x	Plåt under spis	Plate cover under fireplace
16	323169	x	Skiva diskbänk	Board
17	323504	x	Lucka V 550x470	Door L 550x470
18	323503	x	Lucka H 550x470	Door R 550x470
19	323510	x	Lucka H 550x265	Door R 550x265
20	323505	x	Låda diskbänk kpl.	Drawer cpl.
21	323506	x	Låda diskbänk kpl.	Drawer cpl.
22	323412	x	Skärbräda	Cutting board
23	320460	x	Hylla övre	Shelf upper
24	323517	x	Lucka 270x740	Door 270x740
25	312106	x	Bänkutdragssats kpl.	Extensible basket
--	315995	x	Skena d:o	Rail d:o
--	315996	x	Krok d:o	Hook d:o
26	323413	x	Skärbräda	Cutting board
27	315490	T	Mont-sats vikskiva kpl. sats	Board cpl. kit
28	323240	T	Vikskiva diskbänk	Board
29	860621	T	Gångjärn	Hinge
30	315145	T	Distans vikskiva	Distance
31	800639	T	Snäppare mässing	Snap brass
32	315749	T	Stöd	Support board
33	320312	x	Kryddhylla	Spice shelf
34	314352	x	Rasskydd al. rör L=210	Pipe al. L=210
35	320626	x	Front	Front
36	320627	x	Skiva täck	Sheet cover
37	504400	x	List täck el-kabel B=44 L=2000	Cover strip B=44 L=2000
38	309969	x	List snäpp undre L2379	List under L2379
39	309970	x	List snäpp övre L2379	List upper L2379
40	323122	x	Stolpe först. L1922 kpl. m. lucka	Support bar cpl with door
41	320005	x	Lucka	Door
42	312589	x	Gångjärn	Hinge
43	323268	x	Skåp övre elc. L848	Cupboar upper
44	323002	x	Lucka	Door
45	860406	x	Gångjärn	Hinge
46	312404	x	Täckfront radio 189x62	Cover radio
47	315220	x	Skena gardin L1020	Curtain rod L1020
48	323184	x	Värmespalt H fram	Air gap R.F.
			M= Metervara T= Tillbehör	M= On the metre T= Accessory

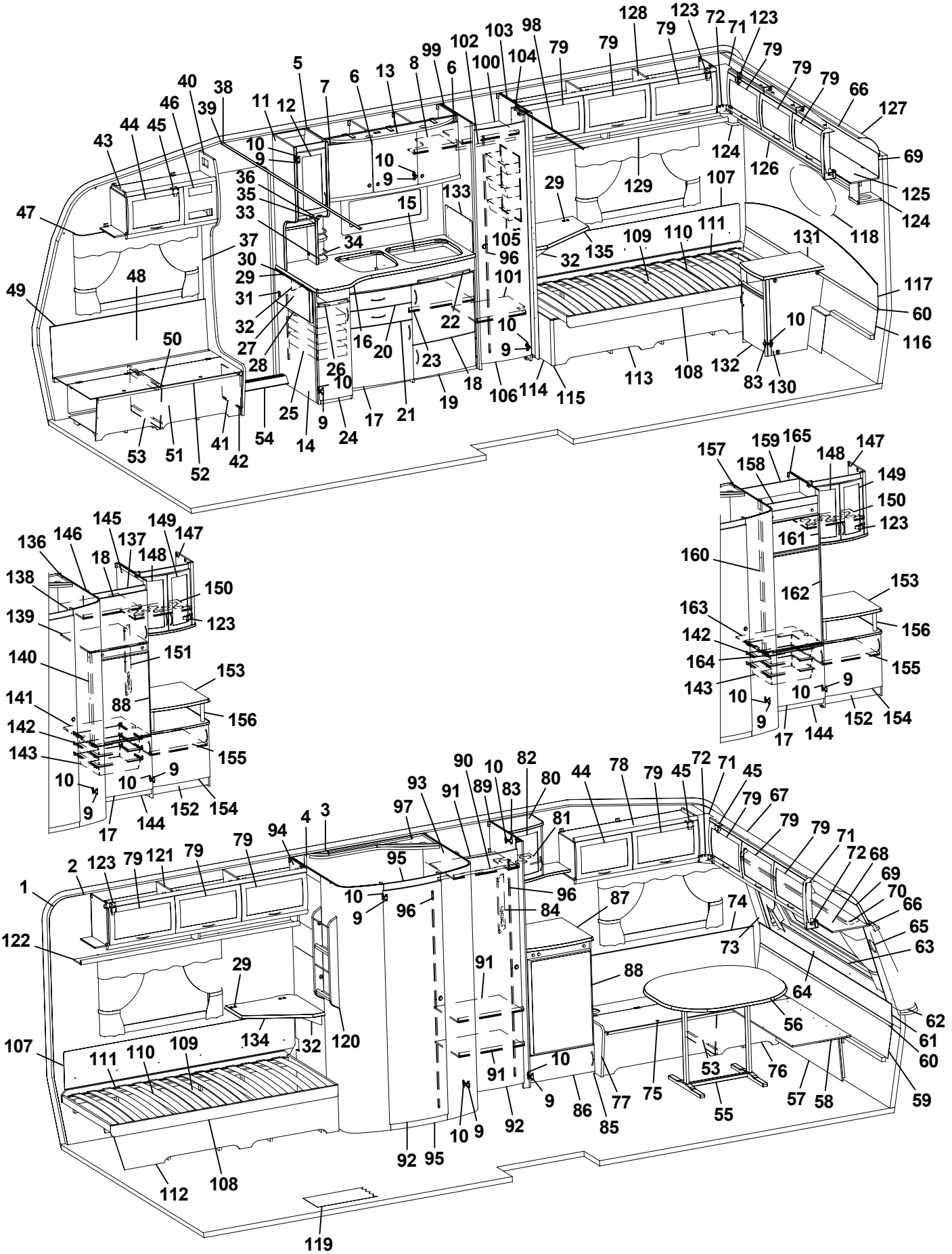
1 2 3 4 5 6 7 8 9 10 11 12 13 15 16 17 18 19 20 21 22 23 24 25 26 27 28 29 30 31 32 33 34 35 36 37 38 39 40 41 42 43 44 45 46 47 48 49 50 51 52 53 54 55 56 57 58 59 60 61 62 63 64 65 66 67 68 69 70 71 72 73 74 75 76 77 78 79 80 81 82 83 84 85 86 87 88 89 90 91 92 93 94 95 96 97 98 99 100 101 102 103 104 105 106 107 108 109 110 111 112 113 114 115 116 117 118 119 120 121 122 123 124 125 126 127 128 129 130 131 132 133 134 135 136 137 138 139 140 141 142 143 144 145 146 147 148 149 150 151 152 153 154 155 156 157 158 159 160 161 162 163 164 165

Pos Fig	Det. nr Part. No	Ingår Fitted	OBS!! Ange alltid årsmodell vid beställning av inredning Benämning	OBS!! Specify always year of model when ordering equipment Description
49	860423	M	List kant U-gap ljusbrun	Strip, light brown
50	323178	x	Lock bäddlåda H F	Cover bedbox R.F.
51	323174	x	Front bäddlåda H F (utan lastlucka)	Front bed box R.F. (without loading hatch)
--	324422	T	Front bäddlåda H F (med lastlucka)	Front bed box R.F. (with loading hatch)
52	860562	x	List bädd	List bed
53	312825	x	Stöd bäddlåda HF	Support bed box
54	314687	x	Tröskel aluminium L=850	Threshold aluminium L=850
55	313185	x	Bordsstativ	Table stand
56	323222	x	Bordsskiva 940x1026	Table top 940x1026
57	323180	x	Front bäddlåda gavel (2 st när lastl. mont.)	Front bed box gable (2 pcs in loading hatch)
58	323205	x	Skiva rundsittgrupp	Sheet seat
59	323203	x	Värmespalt nedre gavel fram	Air gap under
60	314287	x	List plast L=2270	List plastic L=2270
61	323200	x	Värmespalt övre gavel fram	Air gap upper
62	323128	x	Hylla front L2444	Shelf front L2444
63	860593	x	Raskant plast L=2600	Cantlist shelf front L=2600
64	324022	x	Luftspalt fronthylla	Air gap shelf front
65	323270	x	Front högtalare H	Front loudspeaker R
66	313884	x	List plast radie L=2379	List L=2379
67	316005	x	Skiva plast 295x2363x1	Plastic sheet
68	323044	x	Skåp gavel fram L2365	Cupboard
69	323059	x	Skiva skåp 2345x180	Sheet 2345x180
70	315223	x	Skena gardin L1920	Curtain rod L1920
71	323094	x	Hörn inredning	Corner
72	324321	x	Täckvinkel hörn inredning	Cover for corner
73	323271	x	Front högtalare V	Front loudspeaker L
74	323186	x	Värmespalt V fram	Air gap L.F.
75	323179	x	Lock bäddlåda V F	Cover bed box L.F
76	323176	x	Front bäddlåda V F (utan lastlucka)	Front bed box L.F. (without loading hatch)
--	324426	T	Front bäddlåda V F (med lastlucka)	Front bed box L.F. (with loading hatch)
77	323449	x	Gavel bäddlåda V F	Gable bed box L.F
78	323045	x	Skåp övre L1034	Cupboard upper L1034
79	323000	x	Lucka	Door
80	323276	x	Skåp bar kpl.	Coctail cabinet cpl.
81	323399	x	Hållare flaskor	Bottle-holder
82	324017	x	Lucka V 295x388 vitrin	Door L 295x388
83	315202	x	Gångjärn	Hinge
84	320623	x	Front el-uttag 130x429	Front outlet
85	323244	x	Kylskåpsbänk u. skiva	Cupboard without board
86	320653	x	Lucka V 540x208	Door L 540x208
87	323233	x	Skiva kyls.bänk 575x570	Board
88	320658	x	Skiva kyl 493x718	Sheet refrigerator
89	320553	x	Vägg garderob H	Wall wardrobe R
90	312053	x	Galgstång L=780	Clothes hanger L=780
91	320610	x	Hylla garderob	Shelf wardrobe
92	321518	x	Dörr 490x1850	Door
93	324071	x	Vägg tvättrum H	Wall washroom R
94	322312	x	Vägg tvättrum V	Wall washroom L
95	321560	x	Tröskel/överbit	Treshold/overlap
96	314523	x	Rätningslist dörr L=1715	List L=1715
			M= Metervara T= Tillbehör	M= On the metre T= Accessory

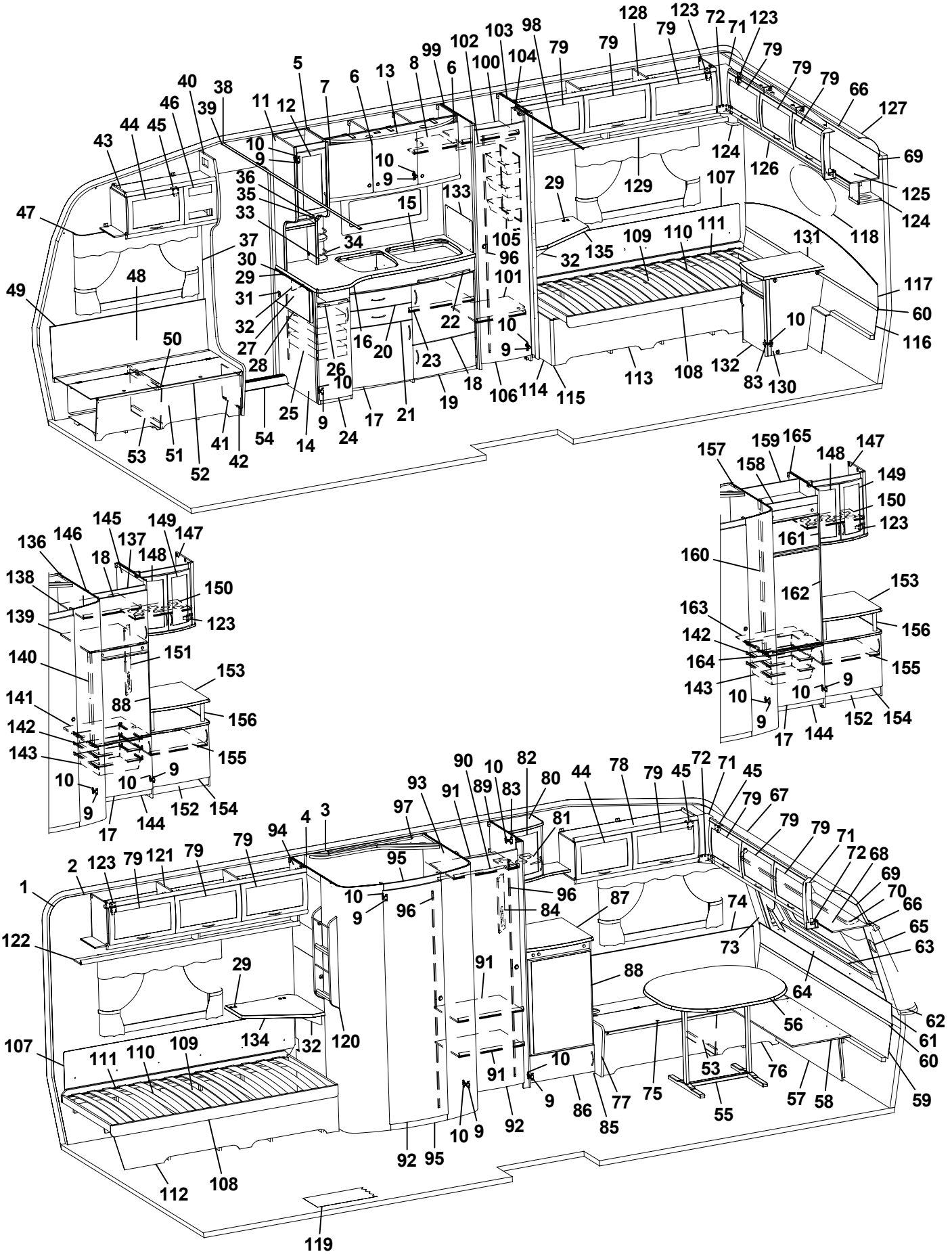
1 2 3 4 5 6 7 8 9 10 11 12 13 15 16 17 18 19 20 21 22 23 24 25 26 27 28 29 30 31 32 33 34 35 36 37 38 39 40 41 42 43 44 45 46 47 48 49 50 51 52 53 54 55 56 57 58 59 60 61 62 63 64 65 66 67 68 69 70 71 72 73 74 75 76 77 78 79 80 81 82 83 84 85 86 87 88 89 90 91 92 93 94 95 96 97 98 99 100 101 102 103 104 105 106 107 108 109 110 111 112 113 114 115 116 117 118 119 120 121 122 123 124 125 126 127 128 129 130 131 132 133 134 135 136 137 138 139 140 141 142 143 144 145 146 147 148 149 150 151 152 153 154 155 156 157 158 159 160 161 162 163 164 165

Pos Fig	Det. nr Part. No	Ingår Fitted	OBS!! Ange alltid årsmodell vid beställning av inredning Benämning	OBS!! Specify always year of model when ordering equipment Description
97	323347	x	Ljusramp tvättrum	Light holder
98	314917	x	Skena draperi L=1190	Curtain rod L=1190
99	322314	x	Vägg garderob V	Wall wardrobe V
100	323116	x	Hylla garderob övre	Shelf wardrobe upper
101	323119	x	Hylla garderob nedre	Shelf wardrobe lower
102	312053	x	Galgstång L=780	Clothes hanger L=780
103	322316	x	Vägg garderob H	Wall wardrobe H
104	323114	x	Nisch vikdörr	Niche folding door
105	312162	x	Korg garderob 330x140x520	Basket
106	321519	x	Dörr 415x1850	Door 415x1850
107	312006	x	Värmespalt V-H bak	Air gap L-R rear
--	313114	x	Överdrag d:o (ange färg, se tygprover)	Covering d:o (specify colour, see textiles)
108	313898	x	Sängram u. ribbotten	Bed bottom without laths
109	325342	x	Ribbotten kpl.	Laths bottom cpl.
110	314211	x	Ribba sängbotten L=820 B=63	Lath bed bottom L=820 B=63
111	312046	x	Band t. ribbotten DF6366-14	Band for laths bottom
112	323367	x	Front säng V	Front bed box
113	323366	x	Front säng H	Front bed right
114	320422	x	Gavel säng	Gable bed
115	860590	x	List hörn L=2500	Corner strip L=2500
116	323369	x	Värmespalt nedre gavel bak	Air gap lower
117	323368	x	Värmespalt övre gavel bak	Air gap upper
--	315358	x	Överdrag d:o (ange färg, se tygprover)	Covering d:o (specify colour, see textiles)
118	313449	x	Spegel oval 800x350x3	Mirror 800x350x3
119	314659	x	Matta golv, parkett	Carpet floor, parquet
--	314664	T	Matta golv	Carpet floor
120	320316	x	Tidningshylla 280x720 kpl	Newspaper shelf
121	323046	x	Skåp övre L1674	Cupboard upper L1674
122	323082	x	Hyllpaket	Shelf
123	315194	x	Gångjärn	Hinge
124	323047	x	Högtalarlåda	Box loudspeaker
125	323049	x	Skåp gavel bak L2365	Cupboard gable L2365
126	323138	x	Hyllpaket	Shelf
127	316005	x	Skiva plast 295x2363x1	Plastic sheet
128	323153	x	Skåp övre L1674	Cupboard upper L1674
129	323155	x	Hyllpaket	Shelf
130	323024	x	Hurts	Cupboard
131	323027	x	Skiva hurts 424x530	Board cupboard
132	324018	x	Lucka H 368x420	Door
133	401475	x	Flamskydd	Flame guard
134	323232	T	Skiva TV-hylla 580x535	Board 580x535
135	323231	T	Skiva TV-bänk 580x535	Board 580x535
136	323579	x	Vägg tvättrum H	Wall washroom R
137	321395	x	Front kylskåpsskåp	Front
138	321366	x	Hylla skåp o. kyl	Shelf
139	323616	x	Hylla över kyl	Shelf over refrigerator
140	321824	x	List gard.vägg 821x45	List 821x45
141	323614	x	Hylla under kyl	Shelf under refrigerator
142	312712	x	Glidlist trådback (säljes i par)	Sliding strip tray (pair)
143	310325	x	Trådback vit 427x427x85	Tray 427x427x85
			M= Metervara T= Tillbehör	M= On the metre T= Accessory

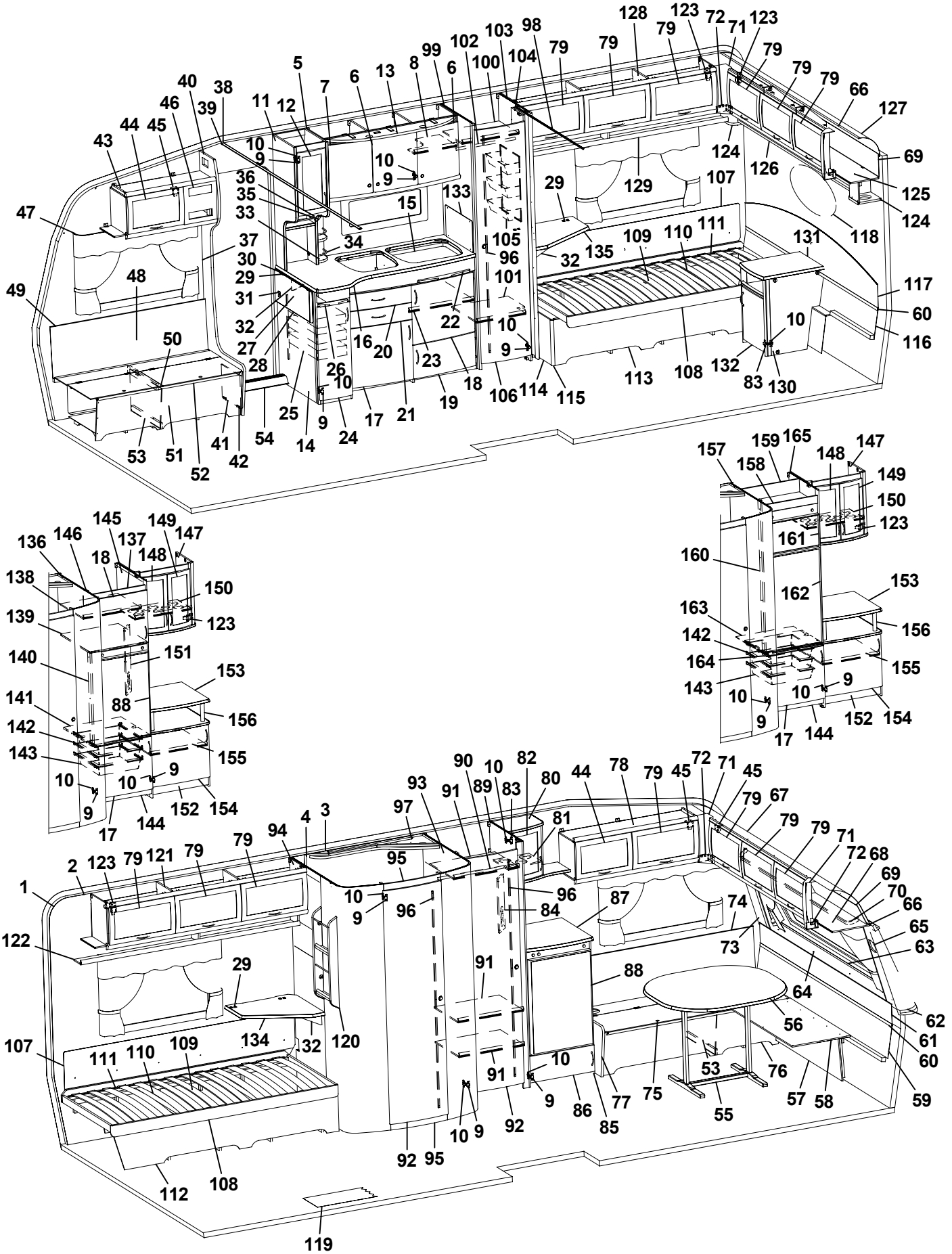
1 2 3 4 5 6 7 8 9 10 11 12 13 15 16 17 18 19 20 21 22 23 24 25 26 27 28 29 30 31 32 33 34 35 36 37 38 39 40 41 42 43 44 45 46 47 48 49 50 51 52 53 54 55 56 57 58 59 60 61 62 63 64 65 66 67 68 69 70 71 72 73 74 75 76 77 78 79 80 81 82 83 84 85 86 87 88 89 90 91 92 93 94 95 96 97 98 99 100 101 102 103 104 105 106 107 108 109 110 111 112 113 114 115 116 117 118 119 120 121 122 123 124 125 126 127 128 129 130 131 132 133 134 135 136 137 138 139 140 141 142 143 144 145 146 147 148 149 150 151 152 153 154 155 156 157 158 159 160 161 162 163 164 165

Pos Fig	Det. nr Part. No	Ingår Fitted	OBS!! Ange alltid årsmodell vid beställning av inredning Benämning	OBS!! Specify always year of model when ordering equipment Description
144	320657	x	Front skåp under kyl	Front cupboard
145	323577	x	Vägg kyl H	Wall refrigerator R
146	323612	x	List 543x45	List 543x45
147	323038	x	Skåp bar kpl.	Coctail cabinet cpl.
148	323713	x	Lucka V 236x500	Door L 236x500
149	323714	x	Lucka H 236x500	Door R 236x500
150	323707	x	Hylla	Shelf
151	323440	x	Front el-uttag	Front outlet
152	323438	x	TV-bänk kpl. u. skiva	Cupboard cpl. without board
153	323706	x	Skiva kyls.bänk 575x570	Board
154	323504	x	Lucka V 550x470	Door L 550x470
155	321363	x	Hylla	Shelf
156	323703	x	Rundstav folierad L=192	Round staff L=192
157	323583	x	Vägg tvättrum H	Wall washroom R
158	324067	x	Front kylskåpsskåp	Front cupboard
159	323611	x	Bakstycke kyl	Back cupboard
160	323613	x	List folierad L=1365	List L=1365
161	320577	x	Skiva frys 483x265	Sheet freezer
162	320578	x	Skiva kyl 483x833	Sheet refrigerator
163	323615	x	Hylla under kyl	Shelf under refrigerator
164	321826	x	Front hylla	Front
165	323581	x	Vägg kyl H	Wall refrigerator R
			Gardinsatser (se tygprover)	Curtain kit (see textiles)
			M= Metervara T= Tillbehör	M= On the metre T= Accessory

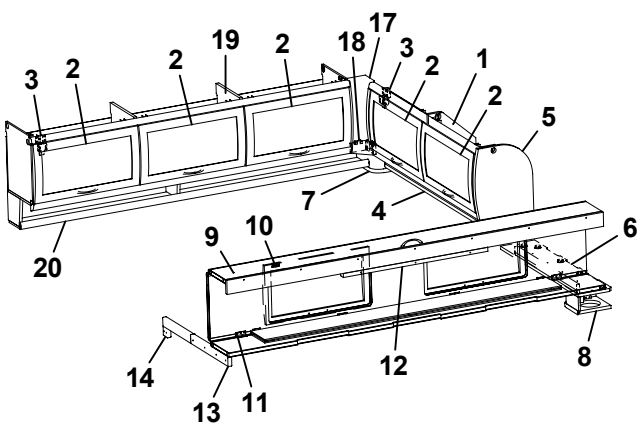
3 2 2 19 2 18 17 3 2 1 2 5
7 4
20
9 10 6
14 13 11 12 8

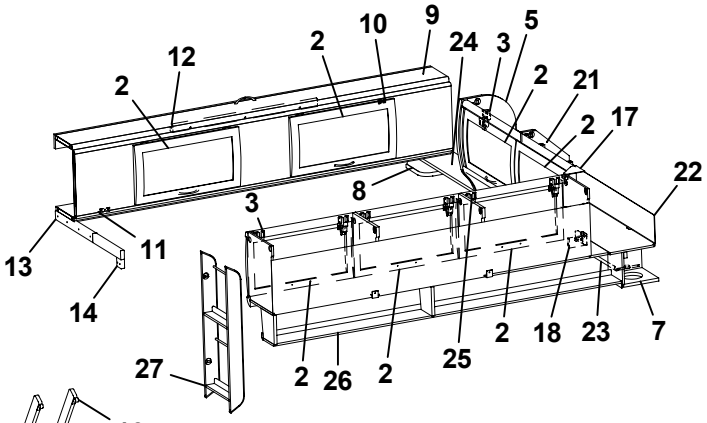
2 12 2 10 9 24 3 5 2 21 2 17 22
8
13 11 3
14
27 2 26 2 25 2 18 23 7

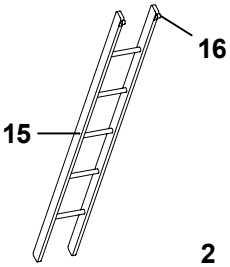
16
15

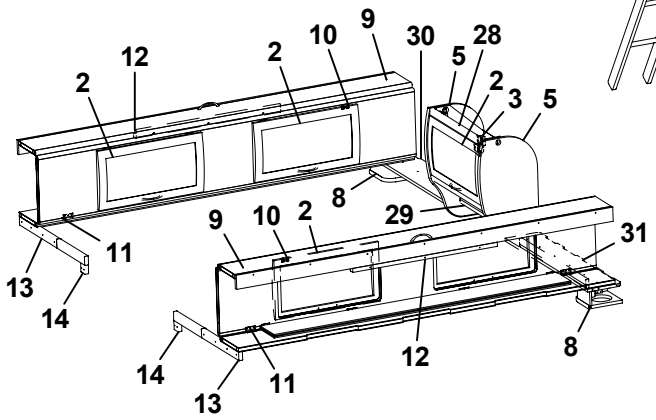
2 12 2 10 9 30 5 28 2 3 5
8
9 10 2 29 31
13 11
14
14 13 11 12 8

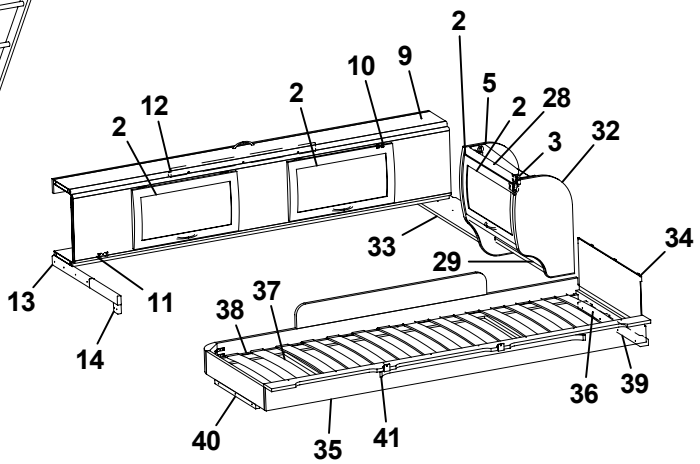
2 12 2 10 9 2 5 2 28 3 32
33 29 34
13 11
14
38 37 36 39
40 35 41

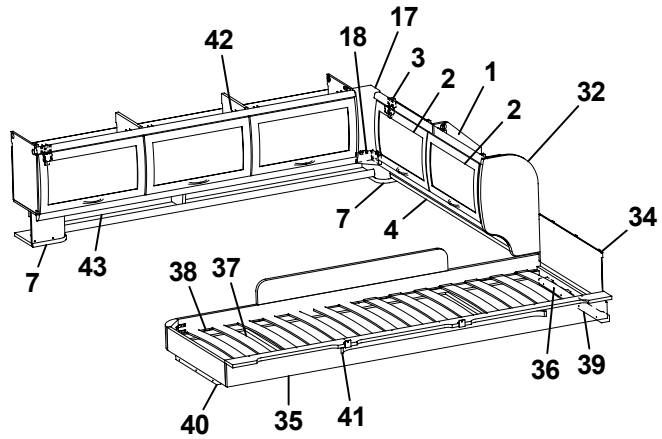
42 18 17 3 2 1 2 32
7 4 34
7 43
38 37
36 39
40 35 41

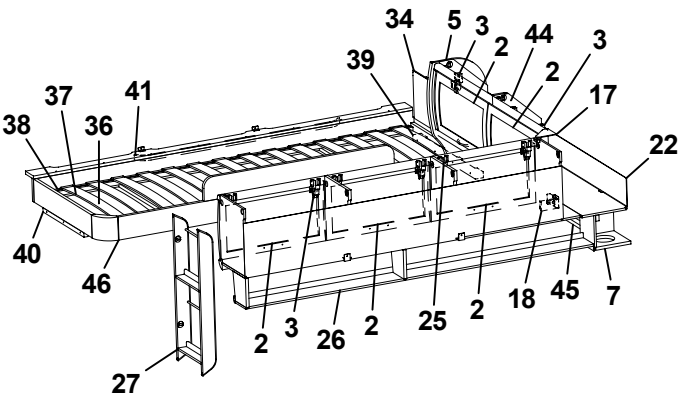
34 5 3 2 44 3
39 2 17
37 41
38 36 22
40
46
27 2 3 26 2 25 2 18 45 7

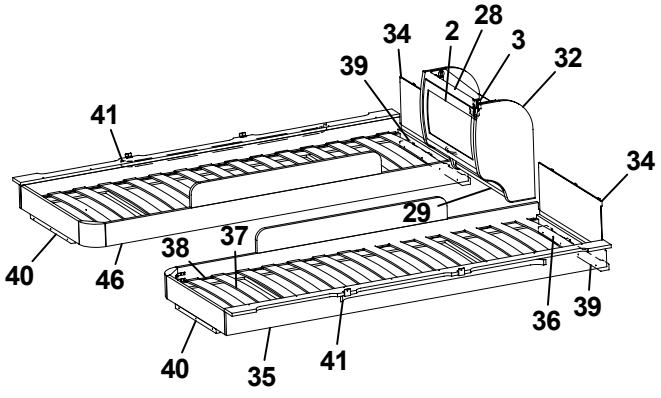
34 2 28 3
39 32
41
29 34
40 46
38 37
36 39
40 35 41

Pos Fig	Det. nr Part. No	Ingår Fitted	OBS!! Ange alltid årsmodell vid beställning av inredning Benämning	OBS!! Specify always year of model when ordering equipment Description
1	323649	x	Skåp gavel bak H L1510	Cupboard gable R L1510
2	323000	x	Lucka	Door
3	315194	x	Gångjärn	Hinge
4	323653	x	Hyllpaket	Shelf
5	324047	x	Gavel rundad	Gable
6	324051	x	Hylla gavel bak V 835x180	Shelf gable rear L 835x180
7	323047	x	Högtalarlåda	Box loudspeaker
8	324111	x	Högtalarlåda	Box loudspeaker
9	313817	x	Överbäddskåp L1980	Upper bed L1980
10	860402	x	Gångjärn	Hinge
11	860405	x	Gångjärn	Hinge
12	312233	x	Regel låsning	Lock bar
13	312713	x	Bärregel	Bearing rail
14	312726	x	Kloss bärregel	Block bearing rail
15	312613	T	Stege ö-bäddsskåp 201x1800 kpl.	Ladder upper bed 201x1800 cpl.
16	860426	T	Krok t. stege	Hook for ladder
17	323094	x	Hörn inredning	Corner
18	324321	x	Täckvinkel hörn inredning	Cover for corner
19	323153	x	Skåp övre L1674	Cupboard upper L1674
20	323155	x	Hyllpaket	Shelf
21	323471	x	Skåp gavel bak V L1510	Cupboard gable L L1510
22	323480	x	Skiva skåp 1500x140	Sheet 1500x140
23	324947	x	Hyllpaket	Shelf
24	324051	x	Hylla gavel bak H 835x180	Shelf gable rear R 835x180
25	323046	x	Skåp övre L1674	Cupboard upper L1674
26	323082	x	Hyllpaket	Shelf
27	320316	x	Tidningshylla 280x720 kpl	Newspaper shelf 280x720 cpl.
28	323884	x	Skåp gavel bak L560	Cupboard gable L560
29	323888	x	Hyllpaket	Shelf
30	324107	x	Hylla gavel bak H 886x180	Shelf gable rear R 886x180
31	324107	x	Hylla gavel bak V 886x180	Shelf gable rear L 886x180
32	323657	x	Gavel rundad	Gable
33	324107	x	Hylla gavel bak 886x180	Shelf gable rear 886x180
34	321209	x	Värmespalt gavel	Air gap gable
--	314631	x	Överdrag d:o (ange färg, se tygprover)	Covering d:o (specify colour, see textiles)
35	323797	x	Sängram vån.säng V u. ribbotten	Bed bottom L without laths
36	325430	x	Ribbotten kpl.	Laths bottom cpl.
37	311985	x	Ribba sängbotten L=718 B=63	Lath bed bottom L=718 B=63
38	312046	x	Band t. ribbotten DF6366-14	Band for laths bottom
39	324117	x	Bärregel	Bearing rail
40	312436	x	Bärregel	Bearing rail
41	315447	x	Skena gardin L1080	Curtain rod L1080
42	323153	x	Skåp övre L1674	Cupboard upper L1674
43	324907	x	Hyllpaket	Shelf
44	323471	x	Skåp gavel bak L1510	Cupboard gable L1510
45	323476	x	Hyllpaket	Shelf
46	323798	x	Sängram vån.säng H u. ribbotten	Bed bottom R without laths
			T= Tillbehör	T= Accessory

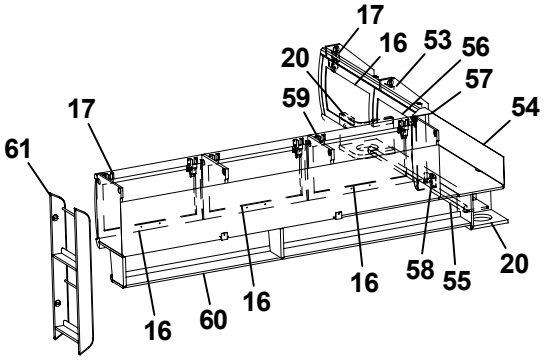
17
16
53
56
20
57
59
54
17
61
16
60
16
16
58
55
20

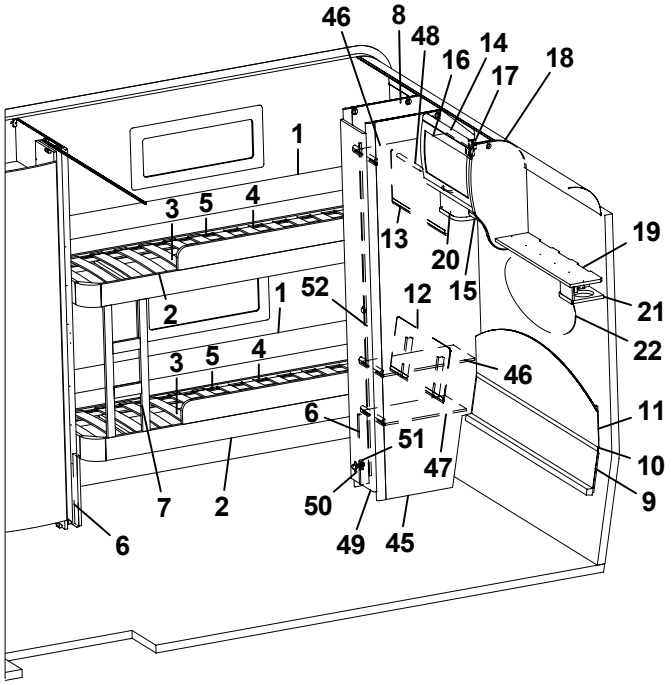
46
8
48
16
14
17
18
1
3
5
4
13
19
20
15
2
1
52
12
21
22
3
5
4
46
6
11
51
47
10
7
2
50
9
6
49
45

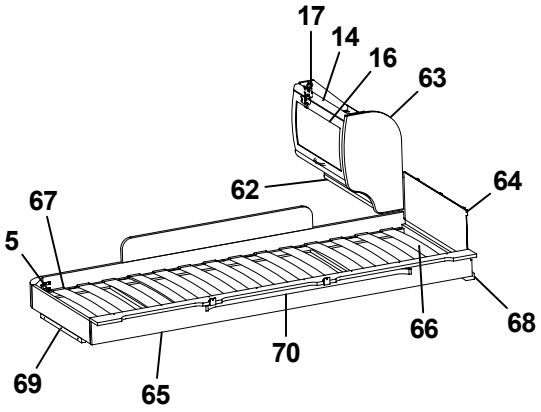
17
14
16
63
62
64
67
5
66
68
70
69
65

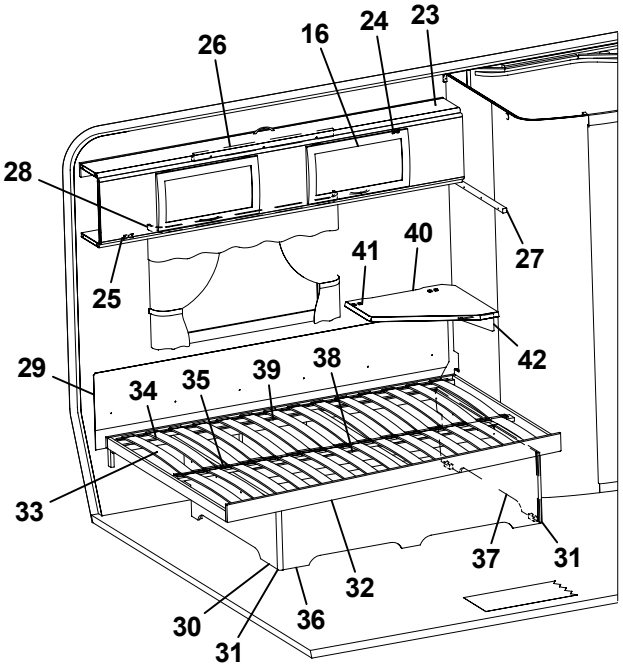
26
16
24
23
28
27
25
41
40
42
29
38
39
35
34
33
37
31
32
30
36
31

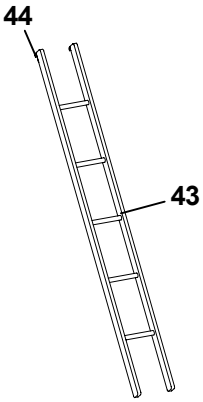
44
43

Pos Fig	Det. nr Part. No	Ingår Fitted	OBS!! Ange alltid årsmodell vid beställning av inredning Benämning	OBS!! Specify always year of model when ordering equipment Description
1	321919	x	Värmespalt H-bak	Air gap R rear
--	315208	x	Överdrag d:o (ange färg, se tygprover)	Covering d:o (specify colour, see textiles)
2	323781	x	Sängram fast H u. ribbotten	Bed bottom R without laths
3	325432	x	Ribbotten kpl.	Laths bottom cpl.
4	311985	x	Ribba sängbotten L=718 B=63	Lath bed bottom L=718 B=63
5	312046	x	Band t. ribbotten DF6366-14	Band for laths bottom
6	322338	x	Stöd säng 15,5x45x360	Support bed
7	324114	x	Stege	Ladder
8	323924	x	Vägg garderob V	Wall
9	323785	x	Värmespalt nedre gavel bak	Air gap under
10	314287	x	List plast L=2270	List plastic L=2270
11	323784	x	Värmespalt övre gavel bak	Air gap upper
--	315354	x	Överdrag d:o (ange färg, se tygprover)	Covering d:o (specify colour, see textiles)
12	323783	x	Värmespalt H-bak	Air gap R rear
--	315366	x	Överdrag d:o (ange färg, se tygprover)	Covering d:o (specify colour, see textiles)
13	321688	x	Värmespalt V-bak	Air gap L rear
--	315191	x	Överdrag d:o (ange färg, se tygprover)	Covering d:o (specify colour, see textiles)
14	323884	x	Skåp gavel bak L560	Cupboard gable L560
15	324120	x	Hyllpaket	Shelf
16	323000	x	Lucka	Door
17	315194	x	Gångjärn	Hinge
18	324047	x	Gavel rundad	Gable
19	324051	x	Hylla gavel bak V 835x180	Shelf gable rear 835x180
20	323047	x	Högtalarlåda	Box loudspeaker
21	324111	x	Högtalarlåda	Box loudspeaker
22	313449	x	Spegel oval 800x350x3	Mirror 850x350x3
23	313817	x	Överbäddskåp L1980	Upper bed L1980
24	860402	x	Gångjärn	Hinge
25	860405	x	Gångjärn	Hinge
26	312233	x	Regel låsning	Lock bar
27	312313	x	Bärregel 670x22x22	Bearing rail 670x22x22
28	315220	x	Skena gardin L1020	Curtain rod L1020
29	312006	x	Värmespalt V-H bak	Air gap L-R rear
--	313114	x	Överdrag d:o (ange färg, se tygprover)	Covering d:o (specify colour, see textiles)
30	322346	x	Gavel säng V	Gable bed L
31	860590	x	List hörn L=2500	Corner strip L=2500
32	324035	x	Sängram u. ribbotten	Bed bottom without laths
33	325343	x	Ribbotten kpl.	Laths bottom cpl.
34	311985	x	Ribba sängbotten L=718 B=63	Lath bed bottom L=718 B=63
35	312046	x	Band t. ribbotten DF6366-14	Band for laths bottom
36	323282	x	Front säng	Front bed
37	322344	x	Gavel säng H	Gable bed R
38	315203	x	Regel 17,5x55x1415	Wood lath pine 17,5x55x1415
39	315204	x	Regel 17,5x40x1415	Wood lath pine 17,5x40x11415
40	323232	T	Skiva TV-hylla 580x535	Board 580x535
41	860621	T	Gångjärn	Hinge
42	315749	T	Stöd	Support
43	312613	T	Stege ö-bäddsskåp 201x1800 kpl.	Ladder upper bed 201x1800 cpl.
44	860426	T	Krok t. stege	Hook for ladder
45	323257	x	Vägg garderob H	Wall wardrobe R
			T= Tillbehör	T= Accessory

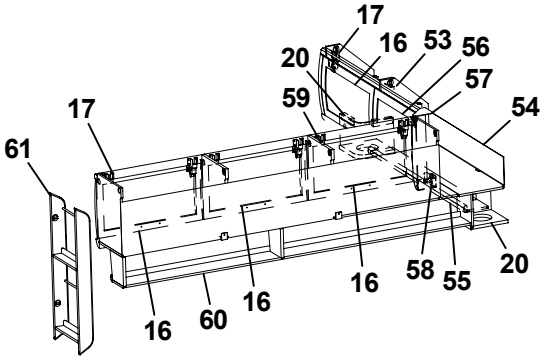
17
16
53
56
20
57
59
54
17
61
16
60
16
16
58
55
20

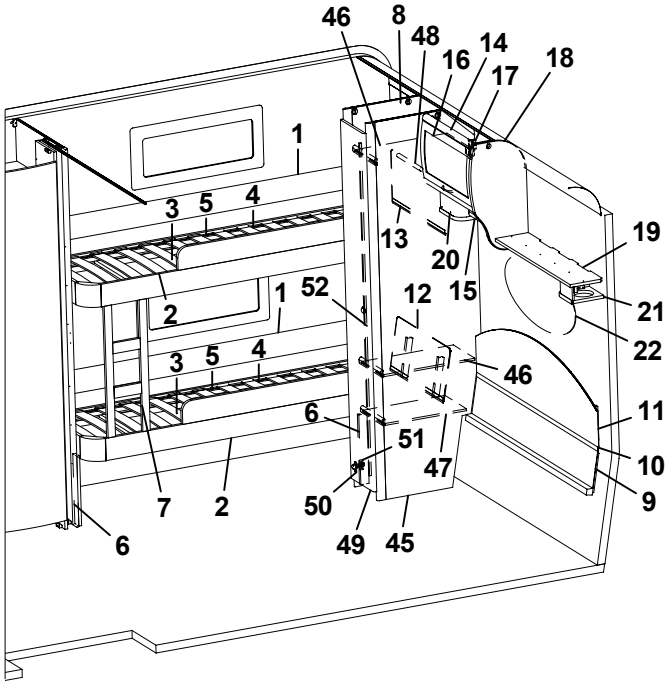
46
8
48
16
14
17
18
1
3
5
4
13
19
20
15
2
1
52
12
21
22
3
5
4
46
6
11
51
47
10
7
2
50
9
6
49
45

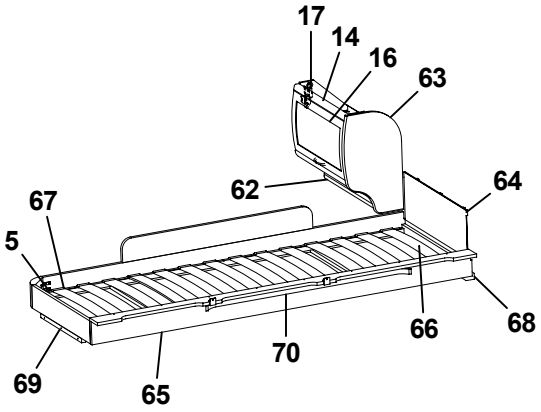
17
14
16
63
62
64
67
5
66
68
70
69
65

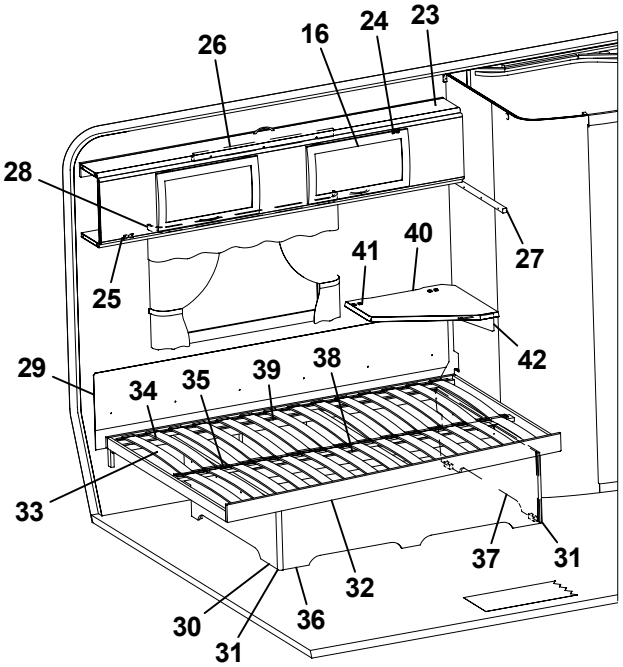
26
16
24
23
28
27
25
41
40
42
29
38
39
35
34
33
37
31
32
30
36
31

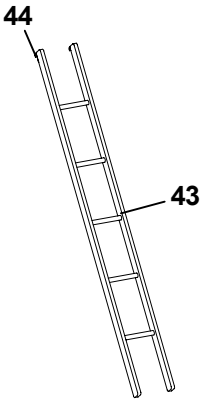
44
43

Pos Fig	Det. nr Part. No	Ingår Fitted	OBS!! Ange alltid årsmodell vid beställning av inredning Benämning	OBS!! Specify always year of model when ordering equipment Description
46	323926	x	Hylla	Shelf
47	322362	x	Hylla	Shelf
48	312053	x	Galgstång L=780	Clothes hanger L=780
49	324080	x	Dörr 260x1850	Door 260x1850
50	311917	x	Gångjärn	Hinge
51	312588	x	Platta gångjärn	Plate hinge
52	314523	x	Rätningslist dörr L=1715	List L=1715
53	323461	T	Skåp gavel bak V L1410	Cupboard upper L1410
54	323469	T	Skiva skåp 1400x140	Sheet 1400x140
55	323466	T	Hyllpaket	Shelf
56	323002	T	Lucka	Door
57	323094	T	Hörn inredning	Corner
58	324321	T	Täckvinkel hörn inredning	Cover for corner
59	323046	T	Skåp övre L1674	Cupboard upper L1674
60	323082	T	Hyllpaket	Shelf
61	320316	T	Tidningshylla 280x720 kpl	Newspaper shelf
62	323888	T	Hyllpaket	Shelf
63	323657	T	Gavel rundad	Gable
64	321209	T	Värmespalt gavel	Air gap gable
--	314631	T	Överdrag d:o (ange färg, se tygprover)	Covering d:o (specify colour, see textiles)
65	323797	T	Sängram vån.säng V u. ribbotten	Bed bottom L without laths
66	325430	T	Ribbotten kpl.	Laths bottom cpl.
67	311985	T	Ribba sängbotten L=718 B=63	Lath bed bottom L=718 B=63
68	324117	T	Bärregel	Bearing rail
69	312436	T	Bärregel	Bearing rail
70	315447	T	Skena gardin L1080	Curtain rod L1080

T= Tillbehör

T= Accessory

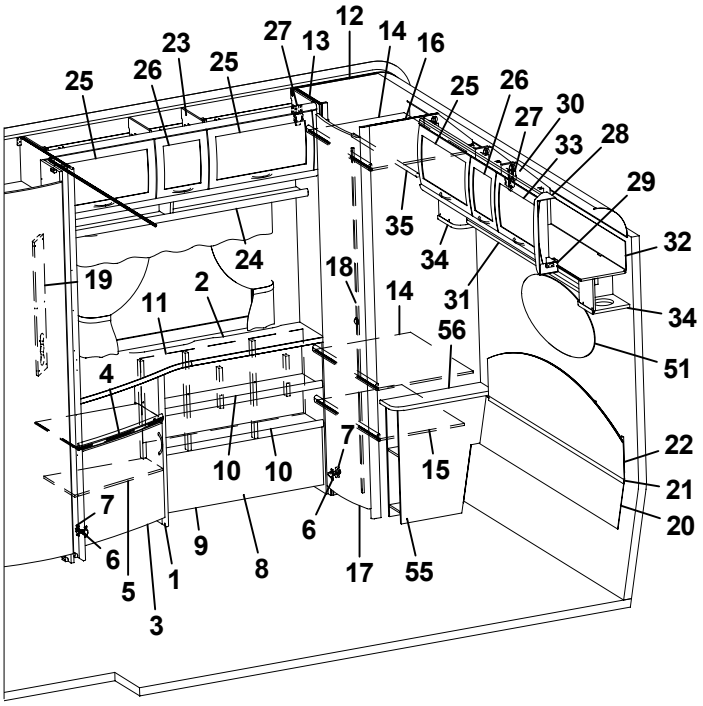
25
26
23
25
27
13
12
14
16
25
26
27
30
33
28
29
35
34
31
32
34
51
22
21
20
24
19
2
11
18
14
56
4
7
10
10
15
7
6
6
5
1
3
9
8
17
55

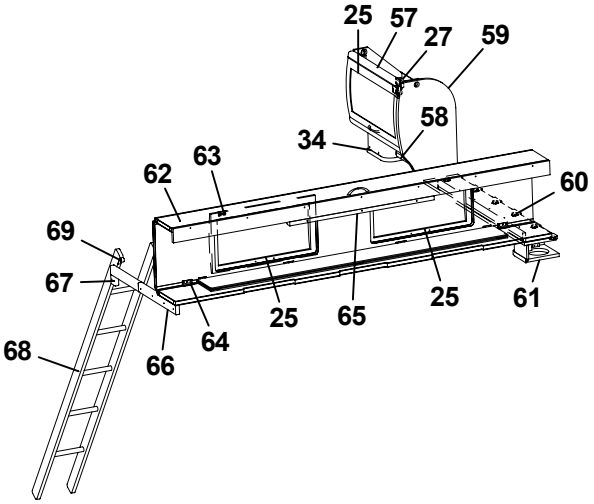
25
57
27
59
58
34
62
63
60
69
67
68
66
64
25
65
25
61

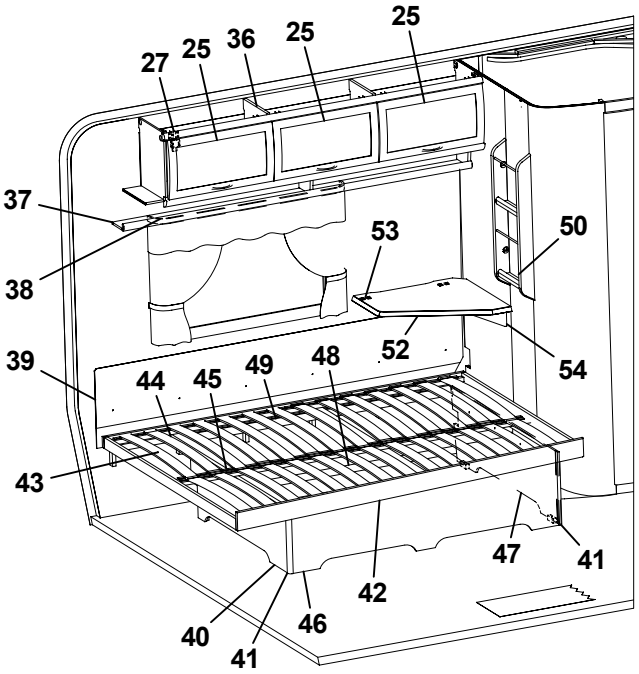
27
25
36
25
25
37
38
53
50
39
44
45
49
48
52
54
43
47
41
42
40
41
46

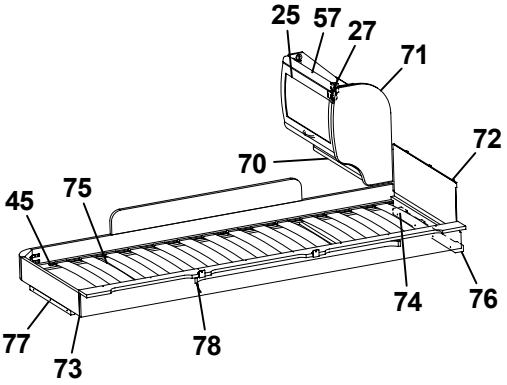
25
57
27
71
72
70
45
75
74
76
77
73
78

Pos Fig	Det. nr Part. No	Ingår Fitted	OBS!! Ange alltid årsmodell vid beställning av inredning Benämning	OBS!! Specify always year of model when ordering equipment Description
1	323317	x	TV-bänk kpl. u. skiva	TV-bench cpl. without board
2	323319	x	Skiva TV-bänk 1140x515/270	Board 1140x515/270
3	323504	x	Lucka V 550x470	Door L 550x470
4	323320	x	Hylla övre	Shelf upper
5	323321	x	Hylla undre	Shelf under
6	311917	x	Gångjärn	Hinge
7	312588	x	Platta gångjärn	Plate hinge
8	323332	x	Hylla DB	Shelf
9	323333	x	Front	Front
10	323334	x	Hylla	Shelf
11	320745	x	Värmespalt H-bak	Air gap R rear
12	323256	x	Vägg garderob V	Wall wardrobe L
13	323258	x	Front garderob	Front
14	323259	x	Hylla	Shelf
15	323732	x	Hylla	Shelf
16	323257	x	Vägg garderob H	Wall wardrobe R
17	321519	x	Dörr 415x1850	Door 415x1850
18	314523	x	Rätningslist dörr L=1715	List L=1715
19	320624	x	Front el-uttag	Front outlet
20	323826	x	Värmespalt nedre gavel bak	Air gap lower
21	314287	x	List plast L=2270	List plastic L=2270
22	323291	x	Värmespalt övre gavel bak	Air gap upper
--	315355	x	Överdrag d:o (ange färg, se tygprover)	Covering d:o (specify colour, see textiles)
23	323337	x	Skåp övre L1420	Cupboard upper L1420
24	323342	x	Hyllpaket	Shelf
25	323000	x	Lucka	Door
26	323001	x	Lucka	Door
27	315194	x	Gångjärn	Hinge
28	323094	x	Hörn inredning	Corner
29	324321	x	Täckvinkel hörn inredning	Cover for corner
30	323295	x	Skåp gavel bak L1661	Cupboard gable L1661
31	323300	x	Hyllpaket	Shelf
32	323303	x	Skiva 1651x140	Board
33	323002	x	Lucka	Door
34	323047	x	Högtalarlåda	Box loudspeaker
35	312053	x	Galgstång L=780	Clothes hanger L=780
36	323046	x	Skåp övre L1674	Cupboard upper L1674
37	323082	x	Hyllpaket	Shelf
38	315220	x	Skena gardin L1020	Curtain rod L1020
39	312006	x	Värmespalt V-H bak	Air gap L-R rear
--	313114	x	Överdrag d:o (ange färg, se tygprover)	Covering d:o (specify colour, see textiles)
40	322346	x	Gavel säng V	Gable bed L
41	860590	x	List hörn L=2500	Corner strip L=2500
42	324039	x	Sängram u. ribbotten	Bed bottom without laths
43	325339	x	Ribbotten kpl.	Laths bottom cpl.
44	311985	x	Ribba sängbotten L=718 B=63	Lath bed bottom L=718 B=63
45	312046	x	Band t. ribbotten DF6366-14	Band for laths bottom
46	323282	x	Front säng	Front bed
47	322344	x	Gavel säng H	Gable bed R
48	315203	x	Regel 17,5x55x1415	Wood lath pine 17,5x55x1415
			T= Tillbehör	T= Accessory

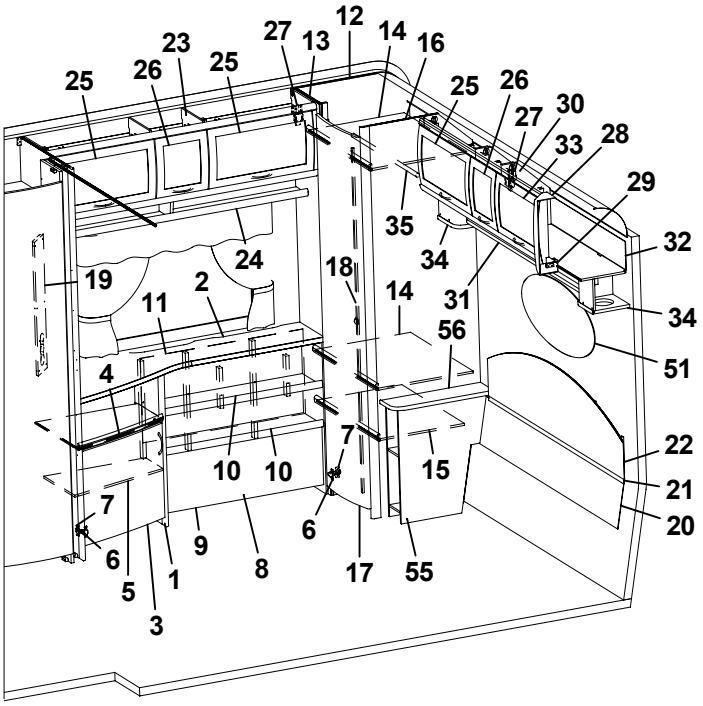
25
26
23
25
27
13
12
14
16
25
26
27
30
33
28
29
35
34
31
32
34
51
22
21
20
24
19
2
11
18
14
56
4
7
10
10
15
7
6
5
3
1
9
8
6
17
55

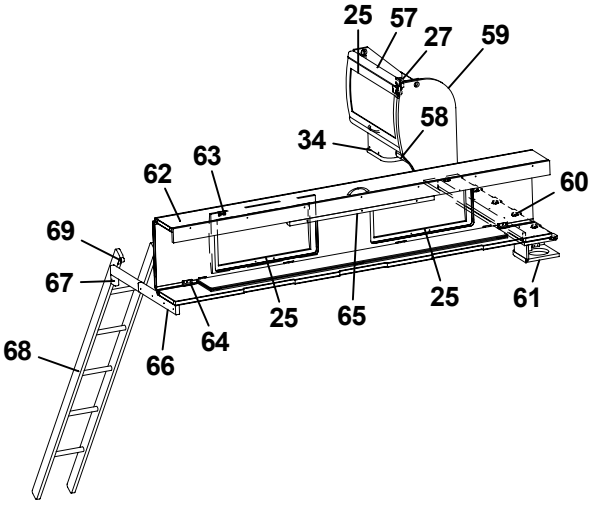
25
57
27
59
58
34
62
63
60
69
67
68
66
64
25
65
25
61

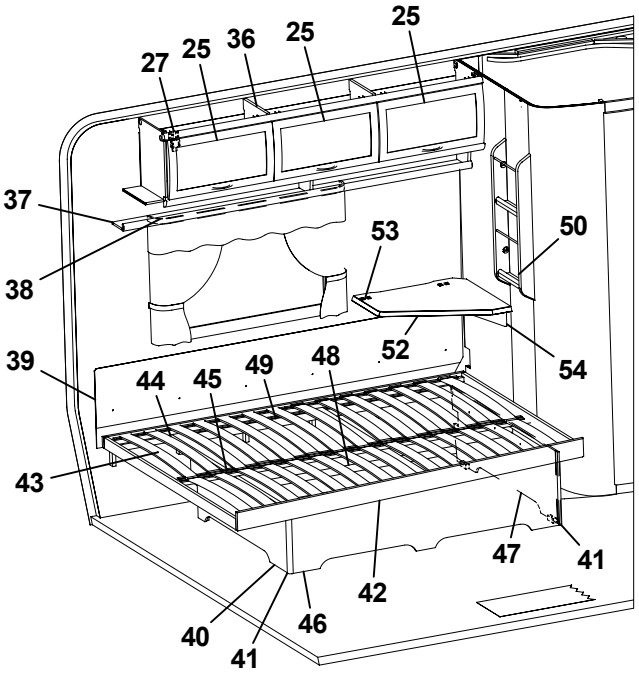
27
25
36
25
25
37
38
53
50
39
44
45
49
48
52
54
43
47
41
42
40
41
46

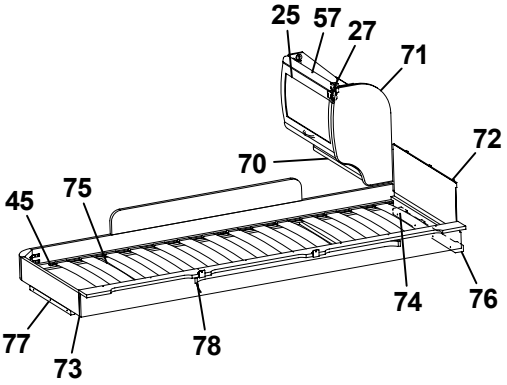
25
57
27
71
72
70
45
75
74
76
77
73
78

Pos Fig	Det. nr Part. No	Ingår Fitted	OBS!! Ange alltid årsmodell vid beställning av inredning Benämning	OBS!! Specify always year of model when ordering equipment Description
49	315204	x	Regel 17,5x40x1415	Wood lath pine 17,5x40x1415
50	320316	x	Tidningshylla 280x720 kpl	Newspaper shelf
51	313449	x	Spegel oval 800x350x3	Mirror 800x350x3
52	323232	T	Skiva TV-hylla 580x535	Board 580x535
53	860621	T	Gångjärn	Hinge
54	315749	T	Stöd	Support board
55	323260	x	Sängbord kpl.	Bedside table cpl.
56	323261	x	Skiva sängbord	Board bedside table
57	323884	T	Skåp gavel bak L560	Cupboard gable L560
58	324120	T	Hyllpaket	Shelf
59	324047	T	Gavel rundad	Gable
60	324062	T	Hylla gavel bak 1085x180	Shelf gable rear 1085x180
61	324111	T	Högtalarlåda	Box loudspeaker
62	313817	T	Överbäddskåp L1980	Upper bed L1980
63	860402	T	Gångjärn	Hinge
64	860405	T	Gångjärn	Hinge
65	312233	T	Regel låsning	Lock bar
66	312713	T	Bärregel	Bearing rail
67	312726	T	Kloss bärregel	Block bearing rail
68	312613	T	Stege ö-bäddsskåp 201x1800 kpl.	Ladder upper bed 201x1800 cpl.
69	860426	T	Krok t. stege	Hook for ladder
70	323888	T	Hyllpaket	Shelf
71	323657	T	Gavel rundad	Gable
72	321209	T	Värmespalt gavel	Air gap gable
--	314631	T	Överdrag d:o (ange färg, se tygprover)	Covering d:o (specify colour, see textiles)
73	323797	T	Sängram vån.säng V u. ribbotten	Bed bottom L without laths
74	325340	T	Ribbotten kpl.	Laths bottom cpl.
75	311985	T	Ribba sängbotten L=718 B=63	Lath bed bottom L=718 B=63
76	324117	T	Bärregel	Bearing rail
77	312436	T	Bärregel	Bearing rail
78	315447	T	Skena gardin L1080	Curtain rod L1080
			T= Tillbehör	T= Accessory

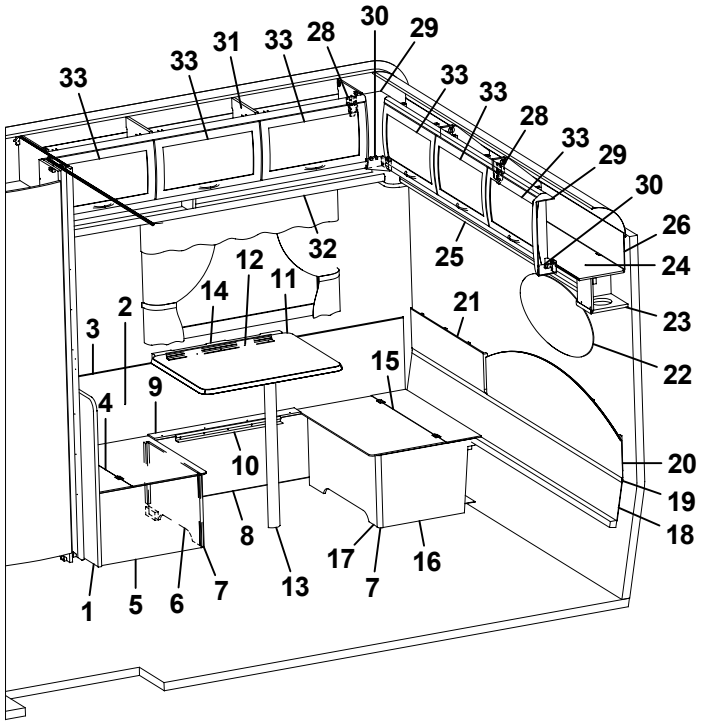
33
33
31
33
28
30
29
33
33
28
33
29
30
26
24
23
22
20
19
18
32
25
12
11
14
21
3
2
15
9
4
10
8
17
16
7
13
7
1
5
6
7

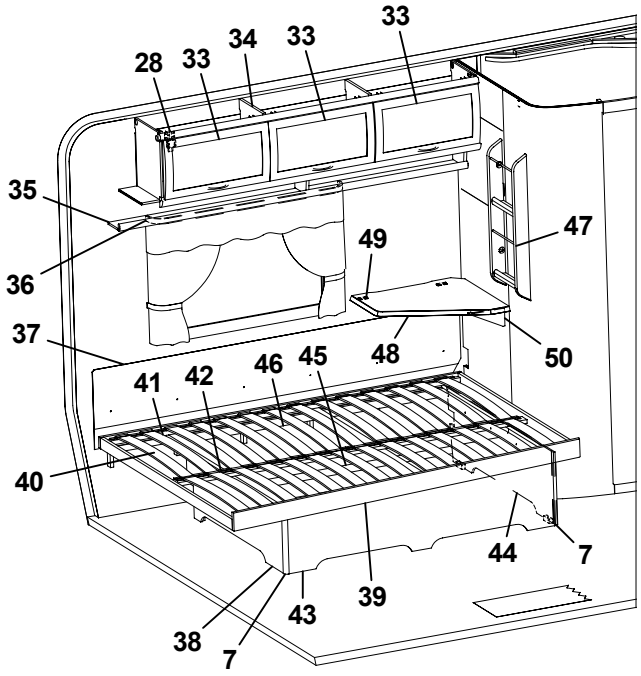
33
28
33
34
33
35
47
49
36
37
48
50
41
42
46
45
40
44
7
39
43
38
7

Pos Fig	Det. nr Part. No	Ingår Fitted	OBS!! Ange alltid årsmodell vid beställning av inredning Benämning	OBS!! Specify always year of model when ordering equipment Description
1	320636	x	Vägg vid bäddlåda	Wall by bed box
2	320341	x	Värmespalt H-bak	Air gap R rear
3	860423	M	List kant U-gap ljusbrun	Strip, light brown
4	312251	x	Lock bäddlåda HB främre	Cover bed box R.R. front
5	320400	x	Gavel bäddlåda HB främre	Gable bed box R.R. front
6	320397	x	Front bäddlåda HB främre	Front bed box R.R. front
7	860590	x	List hörn L=2500	Corner strip L=2500
8	323370	x	Front bäddlåda H bak	Front bed box R.R.
9	323373	x	Lock front bäddlåda HB	Cover front bed box R.R.
10	300108	x	List bord väggdel L550	List wall
11	323230	x	Bordsskiva 750x600	Table top 750x600
12	300420	x	List upphäng bordsdel L550	List board
13	320711	x	Bordsben fällbart H=730	Table leg H=730
14	312314	x	Fästregel bord	Bracket
15	312250	x	Lock bäddlåda HB bakre	Cover bed box R.R. rear
16	323372	x	Gavel bäddlåda HB bakre	Gable bed box R.R. rear
17	320395	x	Front bäddlåda HB bakre	Front bed box R.R. rear
18	323293	x	Värmespalt nedre gavel bak	Air gap under
19	314287	x	List plast L=2270	List plastic L=2270
20	323291	x	Värmespalt övre gavel bak	Air gap upper
--	315355	x	Överdrag d:o (ange färg, se tygprover)	Covering d:o (specify colour, see textiles)
21	323371	x	Värmespalt övre gavel bak	Air gap upper
22	313449	x	Spegel oval 800x350x3	Mirror 800x350x3
23	323047	x	Högtalarlåda	Box loudspeaker
24	323049	x	Skåp gavel bak L2365	Cupboard gable L2365
25	323138	x	Hyllpaket	Shelf
26	323059	x	Skiva skåp 2345x180	Sheet 2345x180
28	315194	x	Gångjärn	Hinge
29	323094	x	Hörn inredning	Corner
30	324321	x	Täckvinkel hörn inredning	Cover for corner
31	323153	x	Skåp övre L1674	Cupboard upper L1674
32	323155	x	Hyllpaket	Shelf
33	323000	x	Lucka	Door
34	323046	x	Skåp övre L1674	Cupboard upper L1674
35	323082	x	Hyllpaket	Shelf
36	315220	x	Skena gardin L1020	Curtain rod L1020
37	312006	x	Värmespalt V-H bak	Air gap L-R rear
--	313114	x	Överdrag d:o (ange färg, se tygprover)	Covering d:o (specify colour, see textiles)
38	322346	x	Gavel säng V	Gable bed L
39	324039	x	Sängram u. ribbotten	Bed bottom without laths
40	325339	x	Ribbotten kpl.	Laths bottom cpl.
41	311985	x	Ribba sängbotten L=718 B=63	Lath bed bottom L=718 B=63
42	312046	x	Band t. ribbotten DF6366-14	Band for laths bottom
43	323282	x	Front säng	Front bed
44	322344	x	Gavel säng H	Gable bed R
45	315203	x	Regel 17,5x55x1415	Wood lath pine 17,5x55x1415
46	315204	x	Regel 17,5x40x1415	Wood lath pine 17,5x40x1415
47	320316	x	Tidningshylla 280x720 kpl	Newspaper shelf
48	323232	T	Skiva TV-hylla 580x535	Board 580x535
49	860621	T	Gångjärn	Hinge
50	315749	T	Stöd	Support board
			M= Metervara T= Tillbehör	M= On the metre T= Accessory

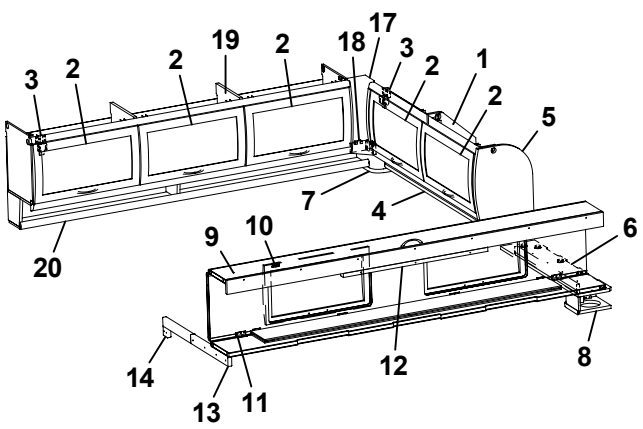
3 2 2 19 2 18 17 3 2 1 2 5
7 4
20
9 10 6
14 13 11 12 8

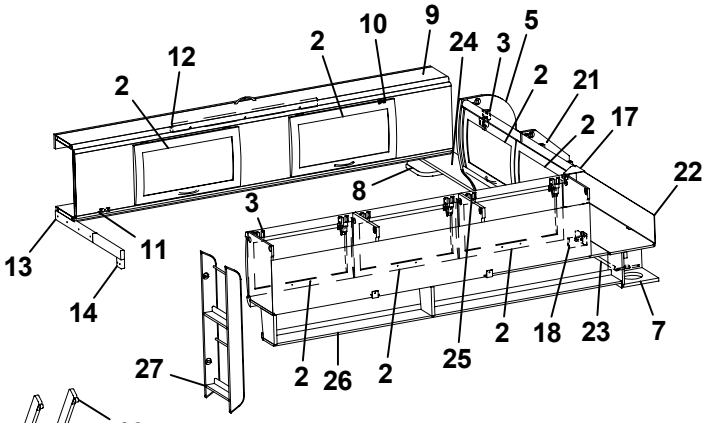
2 12 2 10 9 24 3 5 2 21 2 17 22
8
3
13 11
14
27
2 26 2 25 2 18 23 7

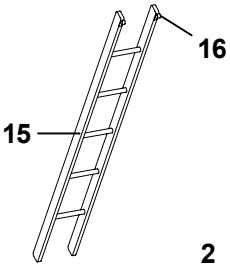
16
15

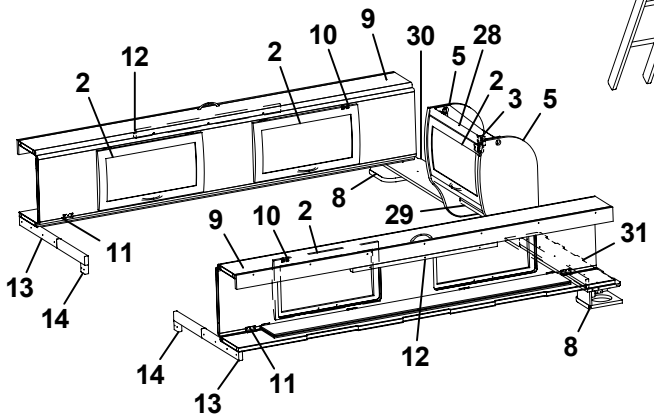
2 12 2 10 9 30 5 28 2 3 5
8
9 10 2 29 31
13 11
14
12 8

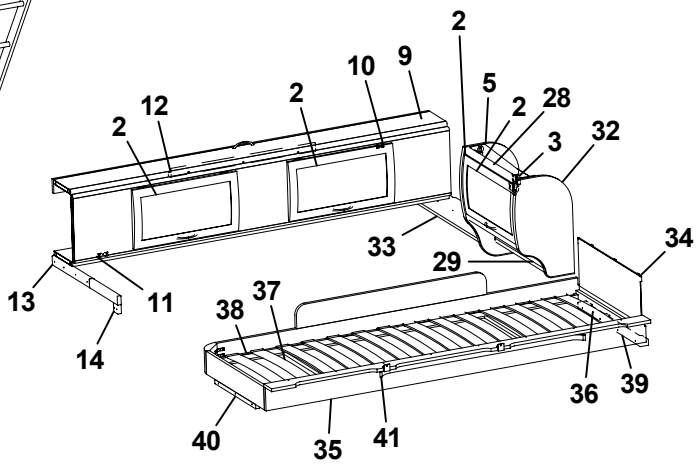
2 12 2 10 9 2 5 2 28 3 32
33 29 34
13 11
14
38 37
36 39
40 35 41

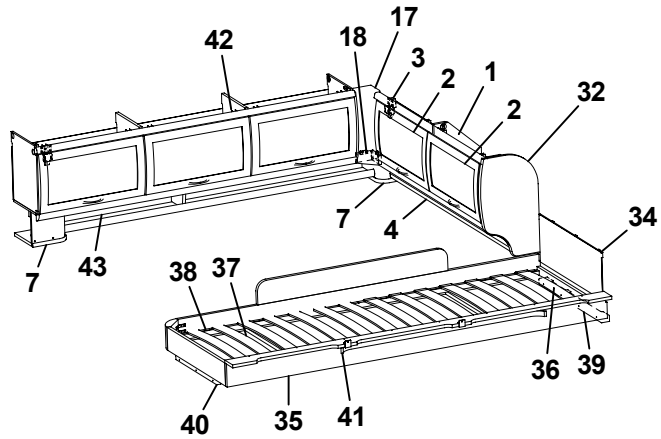
42 18 17 3 2 1 2 32
7 4 34
7 43
38 37
36 39
40 35 41

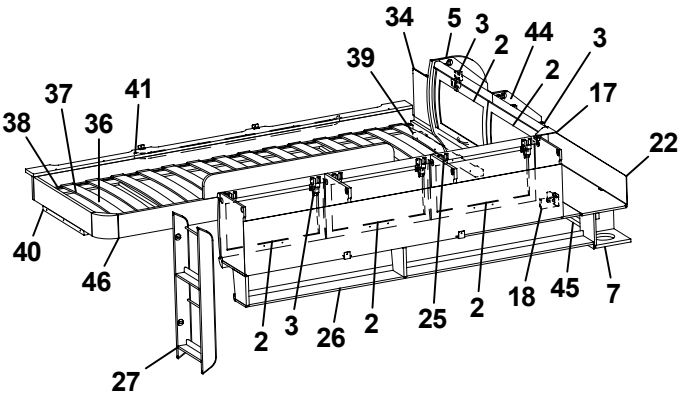
34 5 3 2 44 2 3
39 17
37 41
38 36 22
40
46
27
2 3 26 2 25 2 18 45 7

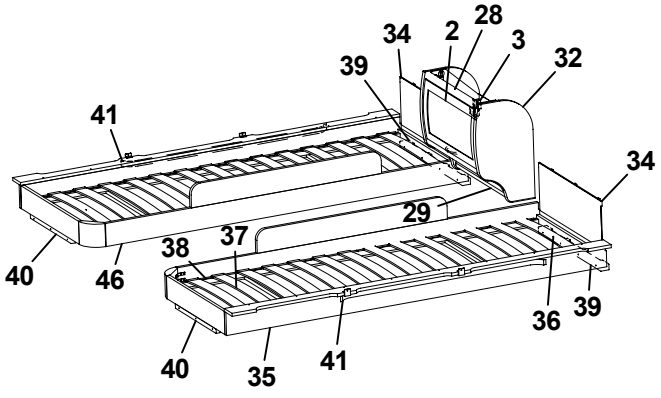
34 2 28 3
39 32
41
29 34
40 46
38 37
36 39
40 35 41

Pos Fig	Det. nr Part. No	Ingår Fitted	OBS!! Ange alltid årsmodell vid beställning av inredning Benämning	OBS!! Specify always year of model when ordering equipment Description
1	323649	x	Skåp gavel bak H L1510	Cupboard gable R L1510
2	323000	x	Lucka	Door
3	315194	x	Gångjärn	Hinge
4	323653	x	Hyllpaket	Shelf
5	324047	x	Gavel rundad	Gable
6	324051	x	Hylla gavel bak V 835x180	Shelf gable rear L 835x180
7	323047	x	Högtalarlåda	Box loudspeaker
8	324111	x	Högtalarlåda	Box loudspeaker
9	313817	x	Överbäddskåp L1980	Upper bed L1980
10	860402	x	Gångjärn	Hinge
11	860405	x	Gångjärn	Hinge
12	312233	x	Regel låsning	Lock bar
13	312713	x	Bärregel	Bearing rail
14	312726	x	Kloss bärregel	Block bearing rail
15	312613	T	Stege ö-bäddsskåp 201x1800 kpl.	Ladder upper bed 201x1800 cpl.
16	860426	T	Krok t. stege	Hook for ladder
17	323094	x	Hörn inredning	Corner
18	324321	x	Täckvinkel hörn inredning	Cover for corner
19	323153	x	Skåp övre L1674	Cupboard upper L1674
20	323155	x	Hyllpaket	Shelf
21	323471	x	Skåp gavel bak V L1510	Cupboard gable L L1510
22	323480	x	Skiva skåp 1500x140	Sheet 1500x140
23	324947	x	Hyllpaket	Shelf
24	324051	x	Hylla gavel bak H 835x180	Shelf gable rear R 835x180
25	323046	x	Skåp övre L1674	Cupboard upper L1674
26	323082	x	Hyllpaket	Shelf
27	320316	x	Tidningshylla 280x720 kpl	Newspaper shelf 280x720 cpl.
28	323884	x	Skåp gavel bak L560	Cupboard gable L560
29	323888	x	Hyllpaket	Shelf
30	324107	x	Hylla gavel bak H 886x180	Shelf gable rear R 886x180
31	324107	x	Hylla gavel bak V 886x180	Shelf gable rear L 886x180
32	323657	x	Gavel rundad	Gable
33	324107	x	Hylla gavel bak 886x180	Shelf gable rear 886x180
34	321209	x	Värmespalt gavel	Air gap gable
--	314631	x	Överdrag d:o (ange färg, se tygprover)	Covering d:o (specify colour, see textiles)
35	323797	x	Sängram vån.säng V u. ribbotten	Bed bottom L without laths
36	325430	x	Ribbotten kpl.	Laths bottom cpl.
37	311985	x	Ribba sängbotten L=718 B=63	Lath bed bottom L=718 B=63
38	312046	x	Band t. ribbotten DF6366-14	Band for laths bottom
39	324117	x	Bärregel	Bearing rail
40	312436	x	Bärregel	Bearing rail
41	315447	x	Skena gardin L1080	Curtain rod L1080
42	323153	x	Skåp övre L1674	Cupboard upper L1674
43	324907	x	Hyllpaket	Shelf
44	323471	x	Skåp gavel bak L1510	Cupboard gable L1510
45	323476	x	Hyllpaket	Shelf
46	323798	x	Sängram vån.säng H u. ribbotten	Bed bottom R without laths
			T= Tillbehör	T= Accessory

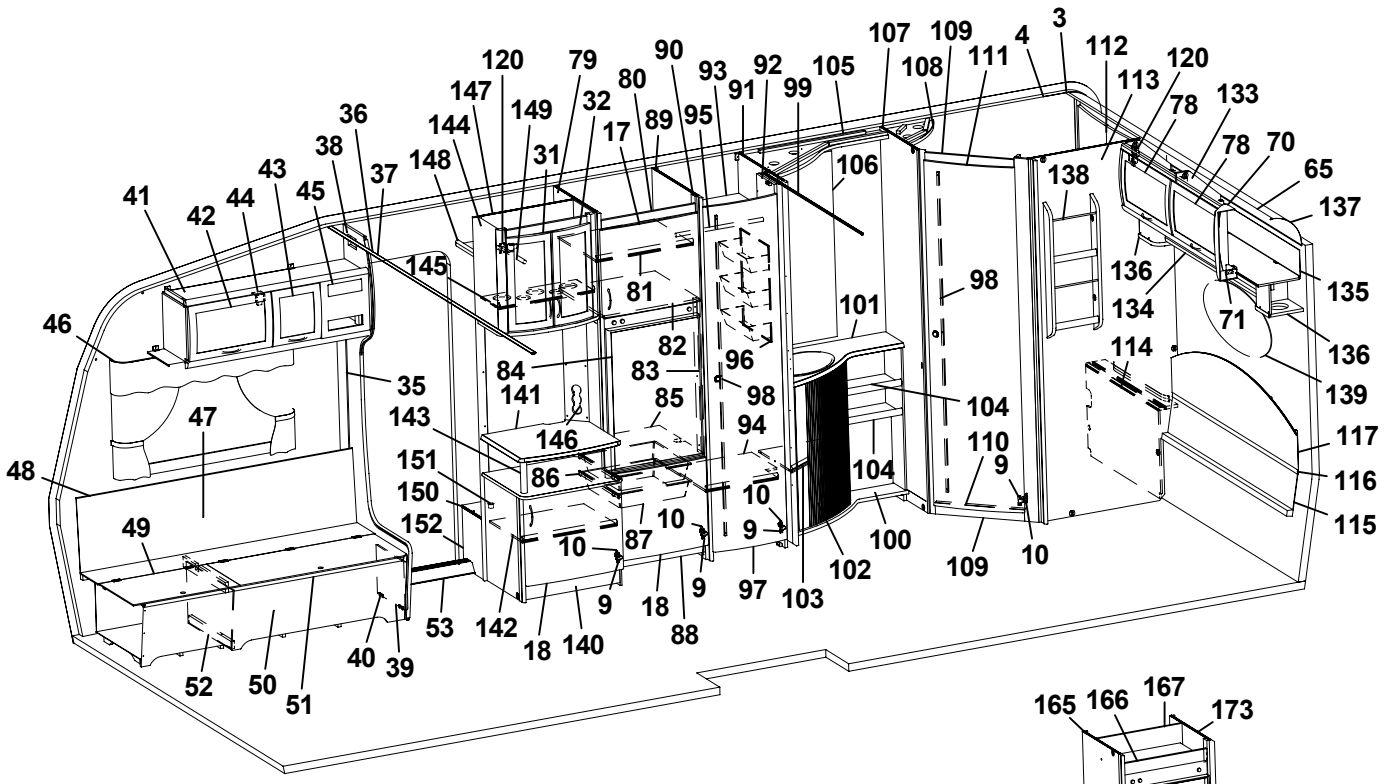
1 2 3 4 5 6 7 8 9 10 11 12 13 15 16 17 18 19 20 21 22 23 24 25 26 27 28 29 31 32 33 34 35 36 37 38 39 40 41 42 43 44 45 46 47 48 49 50 51 52 53 54 55 56 57 58 59 60 61 62 63 64 65 66 67 68 69 70 71 72 73 74 75 76 77 78 79 80 81 82 83 84 85 86 87 88 89 90 91 92 93 94 95 96 97 98 99 100 101 102 103 104 105 106 107 108 109 110 111 112 113 114 115 116 117 118 119 120 121 122 123 124 125 126 127 128 129 130 131 132 133 134 135 136 137 138 139 140 141 142 143 144 145 146 147 148 149 150 151 152 153 154 155 156 157 158 159 160 161 162 163 164 165 166 167 168 169 170 171 172 173

Pos Fig	Det. nr Part. No	Ingår Fitted	OBS!! Ange alltid årsmodell vid beställning av inredning Benämning	OBS!! Specify always year of model when ordering equipment Description
1	312219	x	Tapet vägg/tak	Wall paper
2	312220	M	Tejp tapet, vägg	Tape, wall paper
3	314524	x	Tapet vägg tvättrum	Wall paper, washroom
4	314344	M	Tejp tapet, vägg tvättrum 50 m/rulle	Tape, wall paper washroom 50 m/roll
5	323014	x	Skåp kök L1118 kpl.	Cupboard kitchen L1118 cpl.
6	323021	x	Lucka H 368x420	Door R 368x420
7	323020	x	Lucka V 368x420	Door L 368x420
8	323092	x	Hylla	Shelf
9	311917	x	Gångjärn	Hinge
10	312588	x	Platta gångjärn	Plate hinge
11	323401	x	Ljusramp köksskåp	Light holder
12	323267	x	Skåp utskjut kökskåp kpl.	Cupboard projekting cpl.
13	323426	x	Lucka V 236x500	Door L 236x500
14	323529	x	Diskbänk kpl. m. skiva/luckor/lådor	Kitchen sink with board and doors/drawers
15	401328	x	Plåt under spis	Plate cover under fireplace
16	323173	x	Skiva diskbänk	Board
17	323504	x	Lucka V 550x470	Door L 550x470
18	323503	x	Lucka H 550x470	Door R 550x470
19	323510	x	Lucka H 550x265	Door R 550x265
20	323505	x	Låda diskbänk kpl.	Drawer cpl.
21	323506	x	Låda diskbänk kpl.	Drawer cpl.
22	323413	x	Skärbräda	Cutting board
23	320460	x	Hylla övre	Shelf upper
24	323517	x	Lucka 270x740	Door 270x740
25	312106	x	Bänkutdragssats kpl.	Extensible basket
--	315995	x	Skena d:o	Rail d:o
--	315996	x	Krok d:o	Hook d:o
26	324149	x	Utskjut diskbänk	Projection kitchen sink
27	323411	x	Skärbräda	Cutting board
28	321363	x	Hylla	Shelf
29	321394	x	Hylla nedre	Shelf
30	323751	x	Skåp utskjut köksskåp	Cupboard projection
31	323713	x	Lucka V 236x500	Door L 236x500
32	323714	x	Lucka H 236x500	Door R 236x500
33	322376	x	Hylla	Shelf
34	324295	x	Front el-uttag 130x470	Front outlet 130x470
35	504400	x	List täck el-kabel B=44 L=2000	Cover strip B=44 L=2000
36	309969	x	List snäpp undre L2379	List under L2379
37	309970	x	List snäpp övre L2379	List upper L2379
38	323124	x	Stolpe först. L1948 kpl. m. lucka	Support bar cpl. with door
39	320005	x	Lucka	Door
40	312589	x	Gångjärn	Hinge
41	323386	x	Skåp övre elc. L1032	Cupboard upper L1032
42	323002	x	Lucka	Door
43	323001	x	Lucka	Door
44	860406	x	Gångjärn	Hinge
45	312404	x	Täckfront radio 189x62	Cover radio
46	315220	x	Skena gardin L1020	Curtain rod L1020
47	323457	x	Värmespalt H fram	Air gap R.F.
48	860423	M	List kant U-gap ljusbrun	Strip, light brown
			M= Metervara T= Tillbehör	M= On the metre T= Accessory

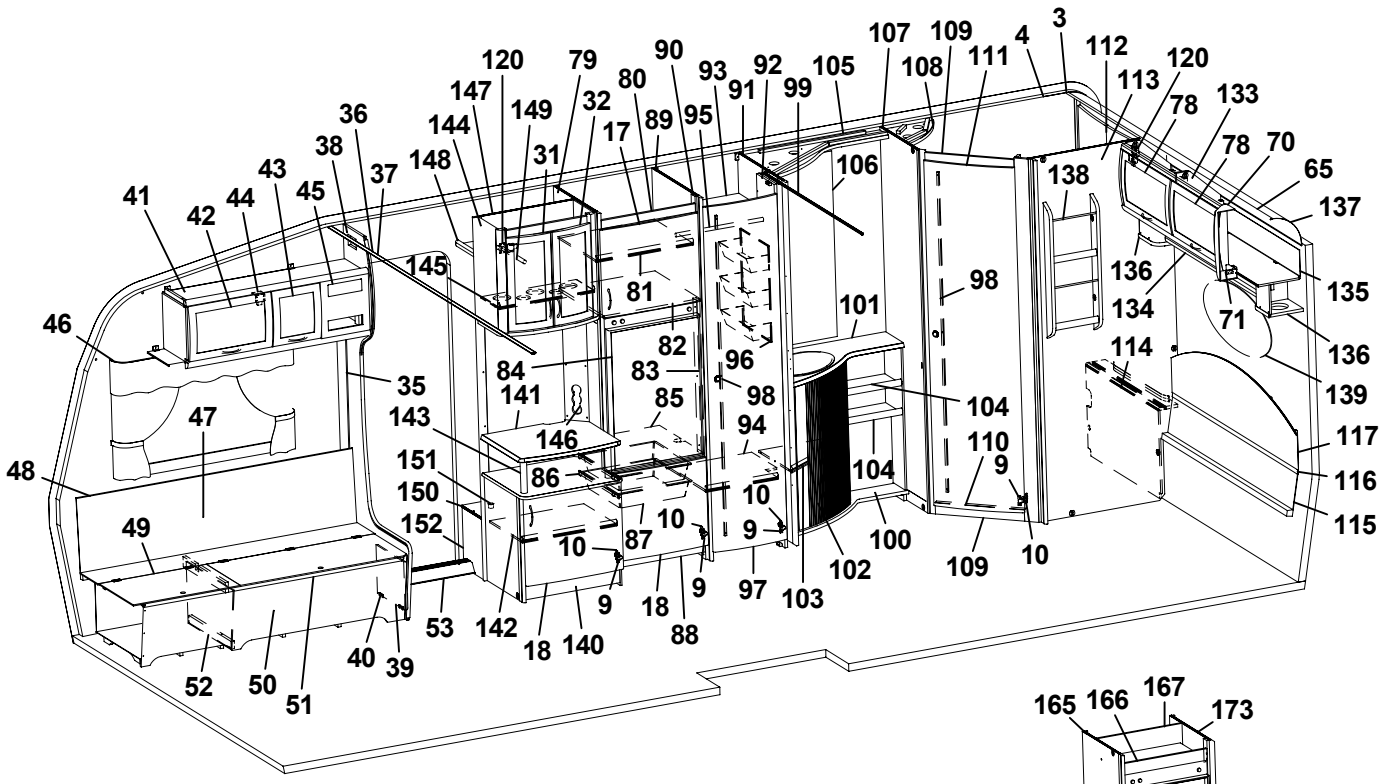
1 2 3 4 5 6 7 8 9 10 11 12 13 15 16 17 18 19 20 21 22 23 24 25 26 27 28 29 31 32 33 34 35 36 37 38 39 40 41 42 43 44 45 46 47 48 49 50 51 52 53 54 55 56 57 58 59 60 61 62 63 64 65 66 67 68 69 70 71 72 73 74 75 76 77 78 79 80 81 82 83 84 85 86 87 88 89 90 91 92 93 94 95 96 97 98 99 100 101 102 103 104 105 106 107 108 109 110 111 112 113 114 115 116 117 118 119 120 121 122 123 124 125 126 127 128 129 130 131 132 133 134 135 136 137 138 139 140 141 142 143 144 145 146 147 148 149 150 151 152 153 154 155 156 157 158 159 160 161 162 163 164 165 166 167 168 169 170 171 172 173

Pos Fig	Det. nr Part. No	Ingår Fitted	OBS!! Ange alltid årsmodell vid beställning av inredning Benämning	OBS!! Specify always year of model when ordering equipment Description
49	323446	x	Lock bäddlåda H F	Cover bed box R.F.
50	323445	x	Front bäddlåda H F (utan lastlucka)	Front bed box R.F. (without loading hatch)
--	324424	T	Front bäddlåda H F (med lastlucka)	Front bed box R.F. (with loading hatch)
51	860562	x	List bädd	List bed
52	312825	x	Stöd bäddlåda HF	Support bed box
53	314687	x	Tröskel aluminium L=850	Threshold aluminium L=850
54	313185	x	Bordsstativ	Table stand
55	323222	x	Bordsskiva 940x1026	Table top 940x1026
56	323180	x	Front bäddlåda gavel (2 st när lastl. mont.)	Front bed box gable (2 pcs in loading hatch)
57	323205	x	Skiva rundsittgrupp	Sheet seat
58	323203	x	Värmespalt nedre gavel fram	Air gap under
59	314287	x	List plast L=2270	List plastic L=2270
60	323200	x	Värmespalt övre gavel fram	Air gap upper
61	323128	x	Hylla front L2444	Shelf front L2444
62	860593	x	Raskant plast L=2600	Cantlist shelf front L=2600
63	324022	x	Luftspalt fronthylla	Air gap shelf front
64	323270	x	Front högtalare H	Front loudspeaker R
65	313884	x	List plast radie L=2379	List L=2379
66	316005	x	Skiva plast 295x2363x1	Plastic sheet
67	323044	x	Skåp gavel fram L2365	Cupboard
68	323059	x	Skiva skåp 2345x180	Sheet 2345x180
69	315223	x	Skena gardin L1920	Curtain rod L1920
70	323094	x	Hörn inredning	Corner
71	324321	x	Täckvinkel hörn inredning	Cover for corner
72	323271	x	Front högtalare V	Front loudspeaker L
73	323186	x	Värmespalt V fram	Air gap L.F.
74	323179	x	Lock bäddlåda V F	Cover bed box L.F
75	323176	x	Front bäddlåda V F (utan lastlucka)	Front bed box L.F. (without loading hatch)
--	324426	T	Front bäddlåda V F (med lastlucka)	Front bed box L.F. (with loading hatch)
76	323449	x	Gavel bäddlåda V F	Gable bed box L.F
77	323045	x	Skåp övre L1034	Cupboard upper L1034
78	323000	x	Lucka	Door
79	324268	x	Vägg kyl V	Wall refrigerator L
80	321395	x	Front kylskåpsskåp	Front
81	321366	x	Hylla skåp o. kyl	Shelf
82	320656	x	Hylla över kyl	Shelf over refrigerator
83	321824	x	List gard.vägg 821x45	List 821x45
84	320658	x	Skiva kyl 493x718	Sheet refrigerator
85	321825	x	Hylla under kyl	Shelf under refrigerator
86	312712	x	Glidlist trådback (säljes i par)	Sliding strip tray (pair)
87	310325	x	Trådback vit 427x427x85	Tray 427x427x85
88	320657	x	Front skåp under kyl	Front cupboard
89	323569	x	Vägg kyl H	Wall refrigerator R
90	323612	x	List 543x45	List 543x45
91	320525	x	Vägg garderob H	Wall wardrobe R
92	323114	x	Nisch vikdörr	Niche folding door
93	323116	x	Hylla garderob övre	Shelf wardrobe upper
94	323119	x	Hylla garderob nedre	Shelf wardrobe lower
95	312053	x	Galgstång L=780	Clothes hanger L=780
96	312162	x	Korg garderob 330x140x520	Basket
			M= Metervara T= Tillbehör	M= On the metre T= Accessory

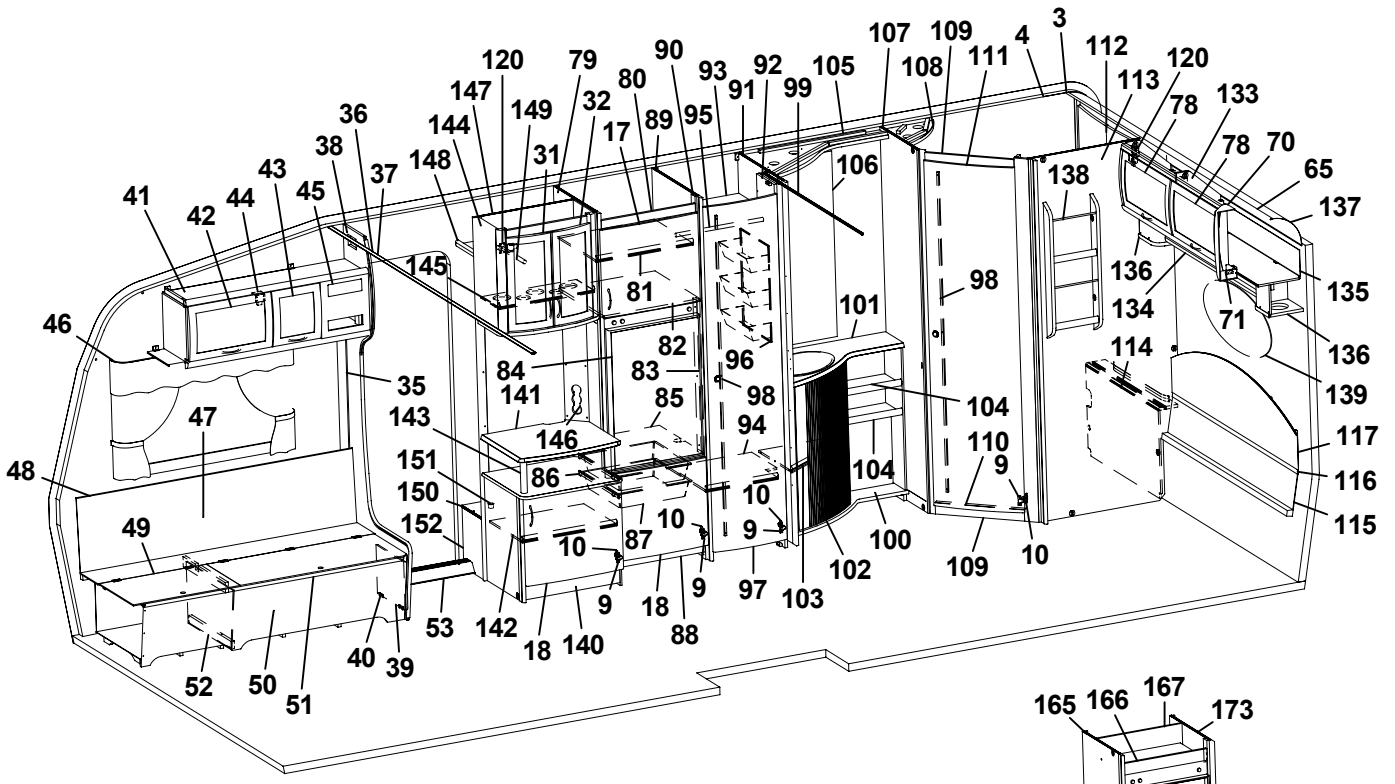
1 2 3 4 5 6 7 8 9 10 11 12 13 15 16 17 18 19 20 21 22 23 24 25 26 27 28 29 31 32 33 34 35 36 37 38 39 40 41 42 43 44 45 46 47 48 49 50 51 52 53 54 55 56 57 58 59 60 61 62 63 64 65 66 67 68 69 70 71 72 73 74 75 76 77 78 79 80 81 82 83 84 85 86 87 88 89 90 91 92 93 94 95 96 97 98 99 100 101 102 103 104 105 106 107 108 109 110 111 112 113 114 115 116 117 118 119 120 121 122 123 124 125 126 127 128 129 130 131 132 133 134 135 136 137 138 139 140 141 142 143 144 145 146 147 148 149 150 151 152 153 154 155 156 157 158 159 160 161 162 163 164 165 166 167 168 169 170 171 172 173

Pos Fig	Det. nr Part. No	Ingår Fitted	OBS!! Ange alltid årsmodell vid beställning av inredning Benämning	OBS!! Specify always year of model when ordering equipment Description
97	321519	x	Dörr 415x1850	Door 415x1850
98	314523	x	Rätningslist dörr L=1715	List L=1715
99	314917	x	Skena draperi L=1190	Curtain rod L=1190
100	323188	x	Skåp tvättrum kpl. m. skiva/jalusi	Cupboard wash basin cpl. with board/jalousie
101	323189	x	Skiva skåp tv.ställ 790x514	Board cupboard wash basin
102	320243	x	Jalusi skåp tvättställ	Jalousie
103	320253	x	Hylla	Shelf
104	323191	x	Hylla	Shelf
105	323197	x	Ljusramp tvättrum	Light holder
106	314689	x	Spegel 515x995x3	Mirror 515x995x3
107	323441	x	Vägg tvättrum främre	Wall washroom front
108	320892	x	Ljusramp tvättrum	Light holder
109	321060	x	Tröskel 480x60	Threshold 480x60
110	314591	x	List tröskel al. L=480	List threshold L=480
111	321518	x	Dörr 490x1850	Door
112	323453	x	Skåp tvättrum L766	Cupboard L766
113	323444	x	Vägg tvättrum bakre	Wall washroom rear
114	323456	x	Front tvättrum	Front washroom
115	323864	x	Värmespalt gavel bak nedre	Air gap under
116	314287	x	List plast L=2270	List plastic L=2270
117	323291	x	Värmespalt övre gavel bak	Air gap upper
--	315355	x	Överdrag d:o (ange färg, se tygprover)	Covering d:o (specify colour, see textiles)
118	323046	x	Skåp övre L1674	Cupboard upper L1674
119	323082	x	Hyllpaket	Shelf
120	315194	x	Gångjärn	Hinge
121	312006	x	Värmespalt V-H bak	Air gap L-R rear
--	313114	x	Överdrag d:o (ange färg, se tygprover)	Covering d:o (specify colour, see textiles)
122	322346	x	Gavel säng V	Gable bed L
123	860590	x	List hörn L=2500	Corner strip L=2500
124	324039	x	Sängram u. ribbotten	Bed bottom without laths
125	325339	x	Ribbotten kpl.	Laths bottom cpl.
126	311985	x	Ribba sängbotten L=718 B=63	Lath bed bottom L=718 B=63
127	312046	x	Band t. ribbotten DF6366-14	Band for laths bottom
128	323282	x	Front säng	Front bed
129	322344	x	Gavel säng H	Gable bed R
130	315203	x	Regel 17,5x55x1415	Wood lath pine 17,5x55x1415
131	315204	x	Regel 17,5x40x1415	Wood lath pine 17,5x40x1415
132	314659	x	Matta golv, parkett	Carpet floor, parquet
--	314664	T	Matta golv	Carpet floor
133	323471	x	Skåp gavel bak L1510	Cupboard gable L1510
134	323476	x	Hyllpaket	Shelf
135	323480	x	Skiva skåp 1500x140	Sheet 1500x140
136	323047	x	Högtalarlåda	Box loudspeaker
137	316005	x	Skiva plast 295x2363x1	Plastic sheet
138	320316	x	Tidningshylla 280x720 kpl	Newspaper shelf
139	313449	x	Spegel oval 800x350x3	Mirror 800x350x3
140	323264	x	TV-bänk kpl. u. skiva	TV-bench cpl. without board
141	324279	x	Skiva TV-bänk 580x475	Board
142	324284	x	Hylla	Shelf
143	323703	x	Rundstav folierad L=192	Round staff L=192
			M= Metervara T= Tillbehör	M= On the metre T= Accessory

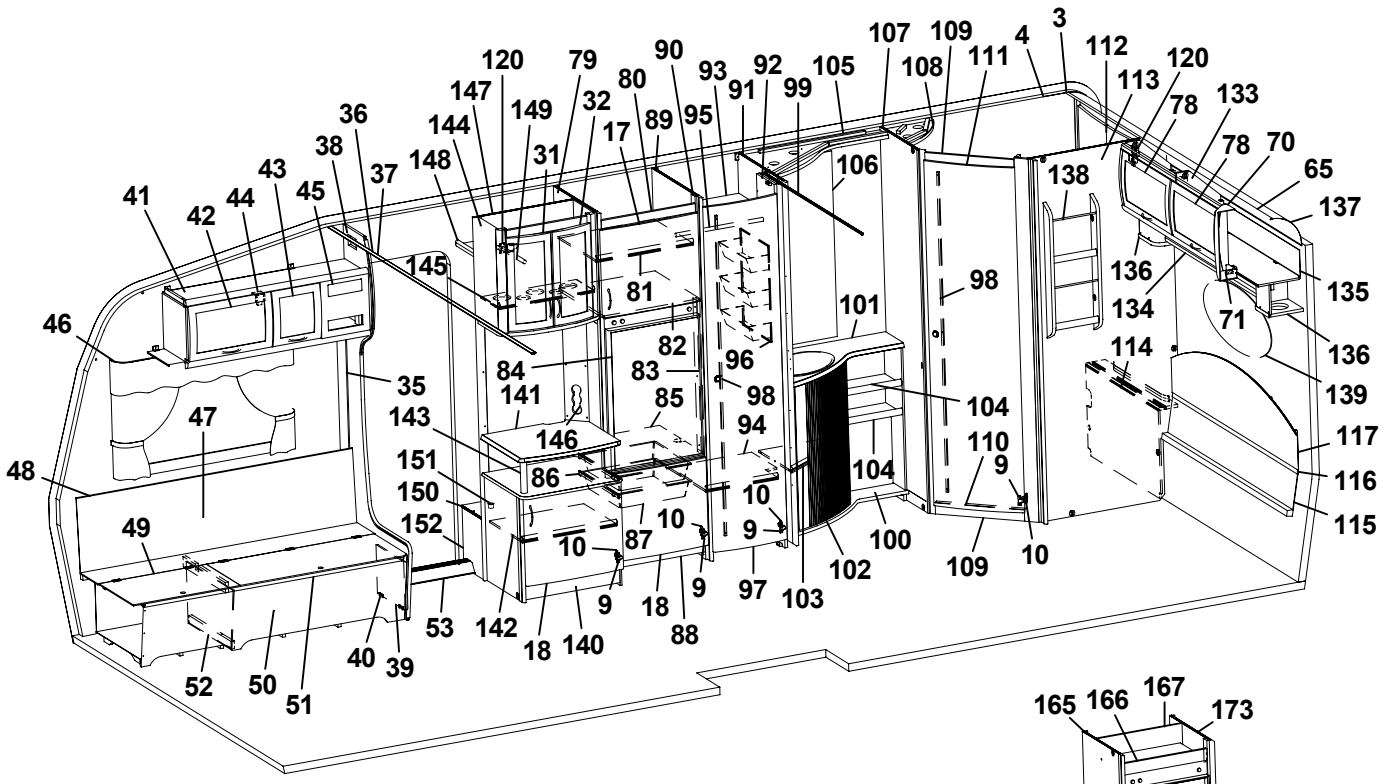
1 2 3 4 5 6 7 8 9 10 11 12 13 15 17 18 20 21 22 23 24 25 26 27 28 29 31 32 33 34 35 36 37 38 39 40 41 42 43 44 45 46 47 48 49 50 51 52 53 54 55 56 57 58 59 60 61 62 63 64 65 66 67 68 69 70 71 72 73 74 75 76 77 78 79 80 81 82 83 84 85 86 87 88 89 90 91 92 93 94 95 96 97 98 99 100 101 102 103 104 105 106 107 108 109 110 111 112 113 114 115 116 117 118 119 120 121 122 123 124 125 126 127 128 129 130 131 132 133 134 135 136 137 138 139 140 141 142 143 144 145 146 147 148 149 150 151 152 153 154 155 156 157 158 159 160 161 162 163 164 165 166 167 168 169 170 171 172 173

Pos Fig	Det. nr Part. No	Ingår Fitted	OBS!! Ange alltid årsmodell vid beställning av inredning Benämning	OBS!! Specify always year of model when ordering equipment Description
144	323715	x	Skåp bar kpl.	Coctail cabinet cpl.
145	323723	x	Hylla	Shelf
146	323440	x	Front el-uttag	Front outlet
147	324265	x	Vägg garderob	Wall wardrobe
148	321411	x	Hylla garderob övre	Shelf
149	312053	x	Galgstång L=780	Clothes hanger L=780
150	324272	x	Hylla insteg	Shelf
151	314897	x	Bussning plast Ø=29 mm	Bushing plastic Ø=29 mm
152	322328	x	Front hylla garderob	Front
153	324270	x	Vägg garderob H	Wall wardrobe R
154	322360	x	Hylla	Shelf
155	324269	x	Vägg garderob V	Wall wardrobe L
156	312053	x	Galgstång L=780	Clothes hanger L=780
157	315487	x	Glidlist trådback L430 D8	Sliding strip try L430 D8
158	315488	x	Glidlist trådback L430 D14	Sliding strip tray L430 D14
159	309009	x	Trådback vit 227x527x85	Tray 227x527x85
160	312157	x	Trådback vit 227x527x285	Tray 227x527x285
161	324080	x	Dörr 260x1850	Door 260x1850
162	323232	T	Skiva TV-hylla 580x535	Board 580x535
163	860621	T	Gångjärn	Hinge
164	315749	T	Stöd	Support board
165	324267	T	Vägg kyl V	Wall refrigerator L
166	324067	T	Front kylskåpsskåp	Front cupboard
167	323611	T	Bakstycke kyl	Back cupboard
168	323613	T	List folierad L=1365	List L=1365
169	320577	T	Skiva frys 483x265	Sheet freezer
170	320578	T	Skiva kyl 483x833	Sheet refrigerator
171	320666	T	Hylla under kyl	Shelf
172	321826	T	Front hylla	Front
173	323573	T	Vägg kyl H	Wall refrigerator R
			Gardinsatser (se tygprover)	Curtain kit (see textiles)
			M= Metervara T= Tillbehör	M= On the metre T= Accessory

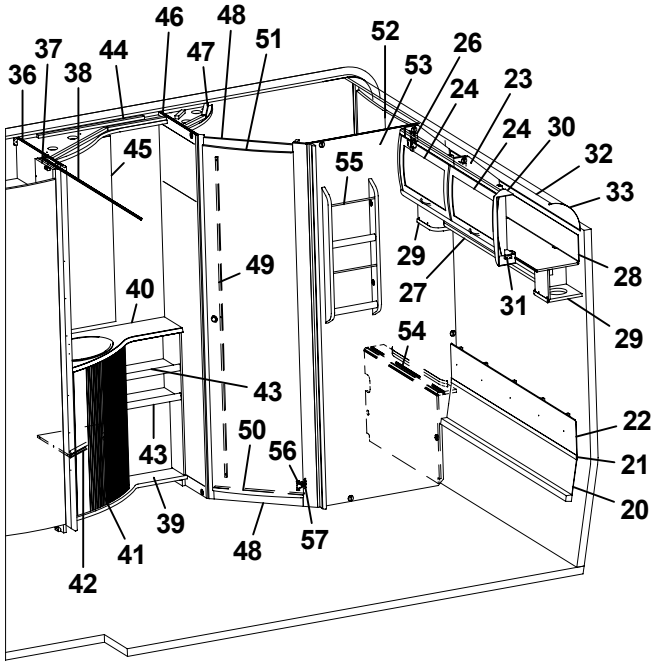
46
48
37
44
47
51
52
26
36
38
53
24
23
24
30
45
55
32
33
49
29
28
40
27
31
29
54
43
22
50
56
43
21
39
48
57
20
41
42

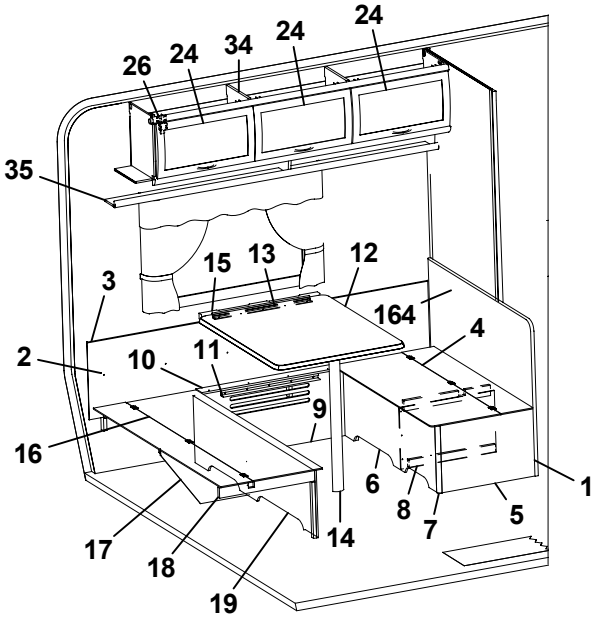
24
24
34
24
26
35
15
13
12
3
164
4
2
10
11
9
16
6
1
8
7
5
17
14
18
19

Pos Fig	Det. nr Part. No	Ingår Fitted	OBS!! Ange alltid årsmodell vid beställning av inredning Benämning	OBS!! Specify always year of model when ordering equipment Description
1	321336	x	Vägg vid bäddlåda	Wall by bed box
2	321340	x	Värmespalt V-bak	Air gap L rear
3	860423	M	List kant U-gap ljusbrun	Strip, light brown
4	321335	x	Lock bäddlåda	Cover bed box
5	320771	x	Gavel bäddlåda	Gable bed box
6	321333	x	Front bäddlåda	Front bed box
7	860590	x	List hörn L=2500	Corner strip L=2500
8	321345	x	Stöd bäddlåda	Support bed box
9	324101	x	Front bäddlåda	Front bed box
10	323373	x	Lock front bäddlåda HB	Cover front bed box R.R.
11	300108	x	List bord väggdel L550	List wall
12	323226	x	Bordsskiva 740x940	Table top 740x940
13	300420	x	List upphäng bordsdel L550	List board
14	320711	x	Bordsben fällbart H=730	Table leg H=730
15	312314	x	Fästregel bord	Bracket
16	324098	x	Lock bäddlåda	Cover bed box
17	321329	x	Stöd bäddlåda	Support bed box
18	660470	x	List 17,5x55x540	List 17,5x55x540
19	324099	x	Front bäddlåda	Front bed box
20	323864	x	Värmespalt gavel bak nedre	Air gap under
21	314287	x	List plast L=2270	List plastic L=2270
22	324100	x	Värmespalt gavel bak övre	Air gap upper
23	323471	x	Skåp gavel bak L1510	Cupboard gable L1510
24	323000	x	Lucka	Door
26	315194	x	Gångjärn	Hinge
27	323476	x	Hyllpaket	Shelf
28	323480	x	Skiva skåp 1500x140	Sheet 1500x140
29	323047	x	Högtalarlåda	Box loudspeaker
30	323094	x	Hörn inredning	Corner
31	324321	x	Täckvinkel hörn inredning	Cover for corner
32	313884	x	List plast radie L=2379	List L=2379
33	316005	x	Skiva plast 295x2363x1	Plastic sheet
34	323046	x	Skåp övre L1674	Cupboard upper L1674
35	323082	x	Hyllpaket	Shelf
36	320525	x	Vägg garderob H	Wall wardrobe R
37	323114	x	Nisch vikdörr	Niche folding door
38	314917	x	Skena draperi L=1190	Curtain rod L=1190
39	323188	x	Skåp tvättrum kpl. m. skiva/jalusi	Cupboard wash basin cpl. with board/jalousie
40	323189	x	Skiva skåp tv.ställ 790x514	Board cupboard wash basin
41	320243	x	Jalusi skåp tvättställ	Jalousie
42	320253	x	Hylla	Shelf
43	323191	x	Hylla	Shelf
44	323197	x	Ljusramp tvättrum	Light holder
45	314689	x	Spegel 515x995x3	Mirror 515x995x3
46	323441	x	Vägg tvättrum främre	Wall washroom front
47	320892	x	Ljusramp tvättrum	Light holder
48	321060	x	Tröskel 480x60	Threshold 480x60
49	314523	x	Rätningslist dörr L=1715	List L=1715
50	314591	x	List tröskel al. L=480	List threshold L=480
51	321518	x	Dörr 490x1850	Door
52	323453	x	Skåp tvättrum L766	Cupboard L766
53	323444	x	Vägg tvättrum bakre	Wall washroom rear
54	323456	x	Front tvättrum	Front washroom
55	320316	x	Tidningshylla 280x720 kpl	Newspaper shelf
56	311917	x	Gångjärn	Hinge
57	312588	x	Platta gångjärn	Plate hinge
			M= Metervara T= Tillbehör	M= On the metre T= Accessory

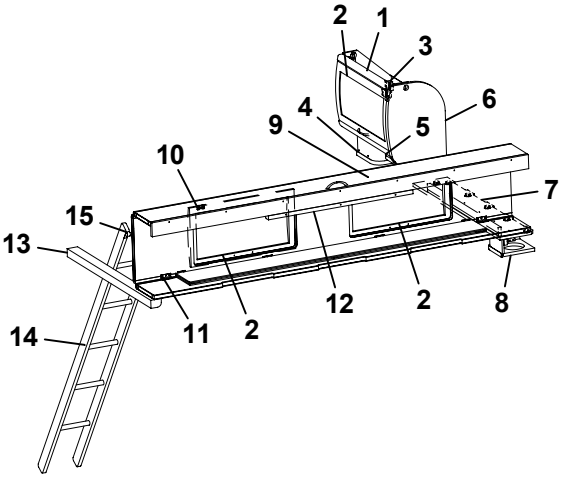
2
1
3
6
4
5
9
10
7
15
13
14
11
2
12
2
8

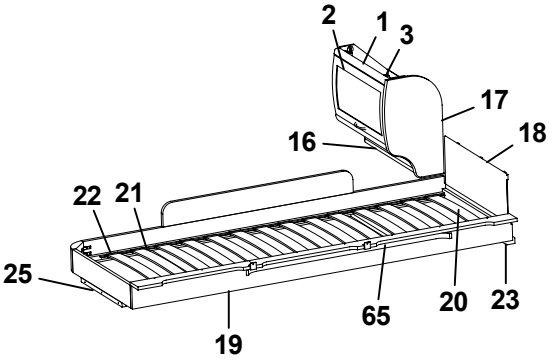
2
1
3
17
18
16
22
21
25
19
65
20
23

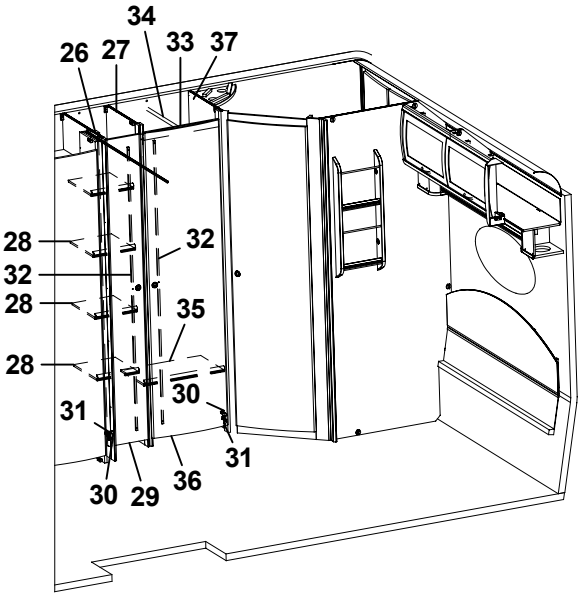
34
26
27
33
37
28
32
32
28
35
28
30
31
31
30
29
36

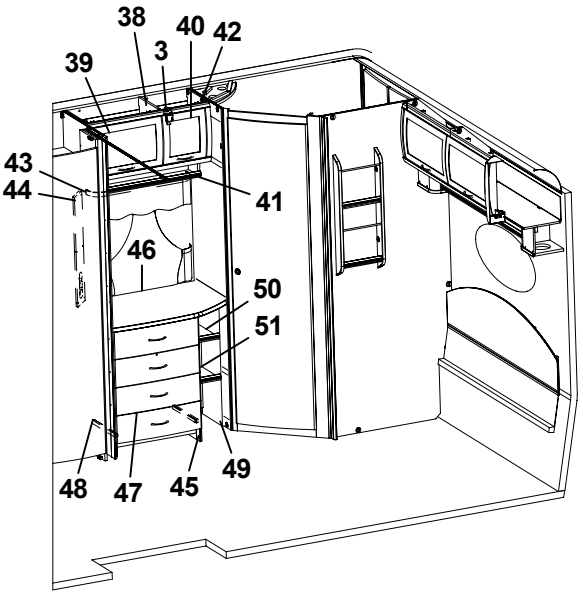
38
40
42
3
39
43
44
41
46
50
51
49
48
47
45

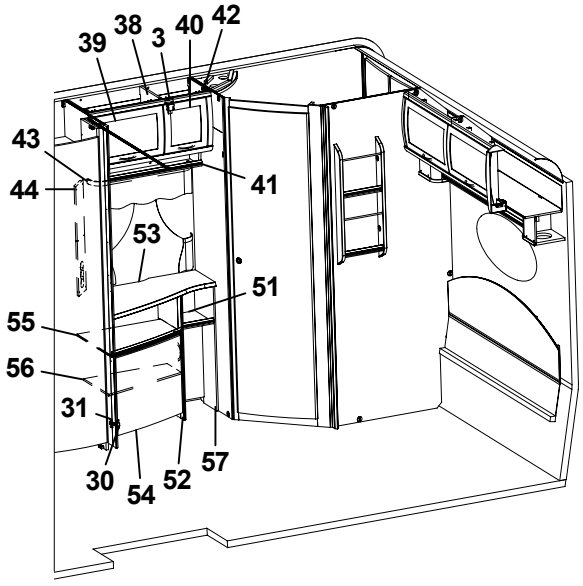
39
38
3
40
42
43
44
41
53
51
55
56
31
30
54
52
57

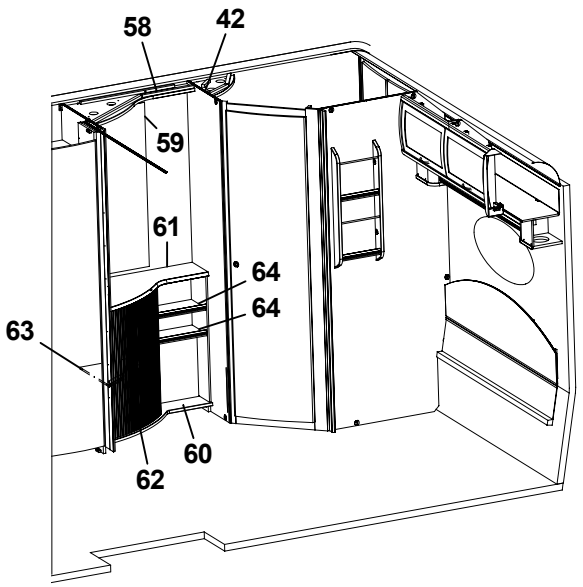
58
42
59
61
64
64
63
62
60

Pos Fig	Det. nr Part. No	Ingår Fitted	OBS!! Ange alltid årsmodell vid beställning av inredning Benämning	OBS!! Specify always year of model when ordering equipment Description
1	323884	x	Skåp gavel bak L560	Cupboard gable L560
2	323000	x	Lucka	Door
3	315194	x	Gångjärn	Hinge
4	323047	x	Högtalarlåda	Box loudspeaker
5	324120	x	Hyllpaket	Rack
6	324047	x	Gavel rundad	Gable
7	324059	x	Hylla gavel bak 935x180	Rack gable rear
8	324111	x	Högtalarlåda	Box loudspeaker
9	313817	x	Överbäddskåp L1980	Upper bed L1980
10	860402	x	Gångjärn	Hinge
11	860405	x	Gångjärn	Hinge
12	312233	x	Regel låsning	Lock bar
13	312313	x	Bärregel 670x22x22	Bearing rail 670x22x22
14	312613	T	Stege ö-bäddsskåp 201x1800 kpl.	Ladder upper bed 201x1800 cpl.
15	860426	T	Krok t. stege	Hook for ladder
16	323888	x	Hyllpaket	Rack
17	323657	x	Gavel rundad	Gable
18	321209	x	Värmespalt gavel	Air gap gable
--	314631	x	Överdrag d:o (ange färg, se tygprover)	Covering d:o (specify colour, see textiles)
19	323797	x	Sängram vån.säng V u. ribbotten	Bed bottom L without laths
20	325430	x	Ribbotten kpl.	Laths bottom cpl.
21	311985	x	Ribba sängbotten L=718 B=63	Lath bed bottom L=718 B=63
22	312046	x	Band t. ribbotten DF6366-14	Band for laths bottom
23	324117	x	Bärregel	Bearing rail
25	312436	x	Bärregel 440x22x22	Bearing rail
26	320668	x	List folierad L=1948	Strip L=1948
27	323697	x	Vägg garderob H	Wall wardrobe R
28	323728	x	Hylla backskåp	Rack cupboard
29	324080	x	Dörr 260x1850	Door 260x1850
30	311917	x	Gångjärn	Hinge
31	312588	x	Platta gångjärn	Plate hinge
32	314523	x	Rätningslist dörr L=1715	List L=1715
33	320667	x	Överbit garderob	Overlap wardrobe
34	312053	x	Galgstång L=780	Clothes hanger L=780
35	320792	x	Hylla	Rack
36	321518	x	Dörr 490x1850	Door 490x1850
37	323685	x	Vägg tvättrum främre	Wall washroom
38	323803	x	Skåp övre L790	Cupboard upper L790
39	323002	x	Lucka	Door
40	323001	x	Lucka	Door
41	323810	x	Hyllpaket	Rack
42	323441	x	Vägg tvättrum främre	Wall washroom
43	315446	x	Skena gardin L 650	Curtain rod L 650
44	320624	x	Front el-uttag	Front outlet
45	323539	x	Byrå kpl. u. skiva	Chest of drawers without board
46	324081	x	Skiva byrå 790x549/423	Board
47	323541	x	Låda byrå	Drawer
48	315215	x	Glidskena låda (säljes i par)	Sliding strip drawer (pair)
49	324082	x	Hylla vid byrå CTH(i) kpl.	Rack cpl.
50	324084	x	Hylla övre	Rack upper
			T= Tillbehör	T= Accessory

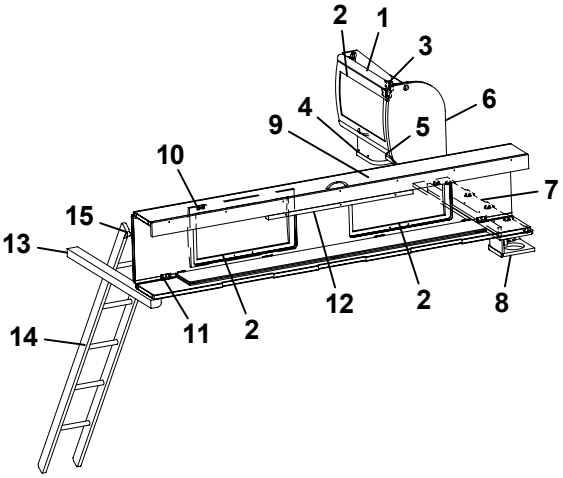
2
1
3
6
4
5
9
10
7
15
13
14
11
2
12
2
8

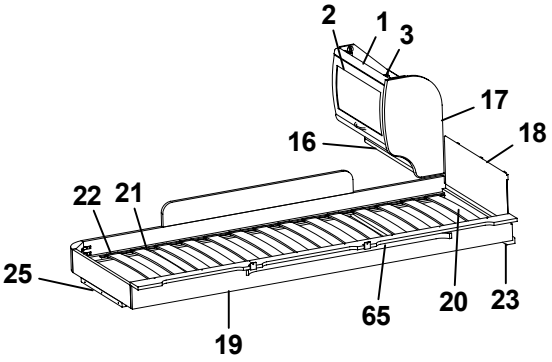
2
1
3
17
18
16
22
21
25
19
65
20
23

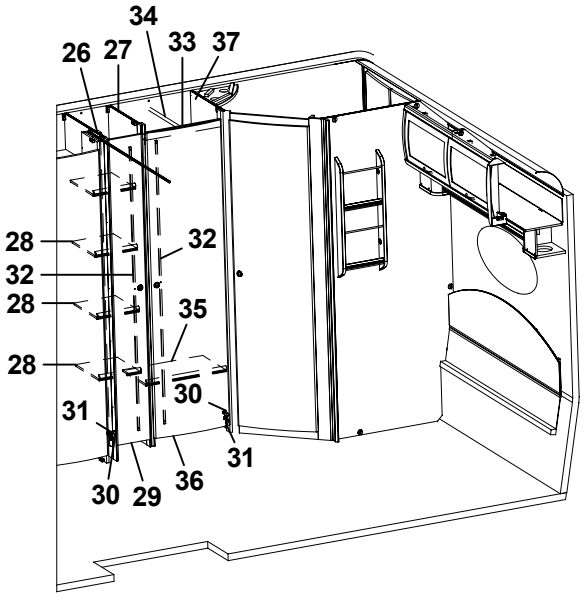
34
26
27
33
37
28
32
32
28
35
28
30
31
31
30
29
36

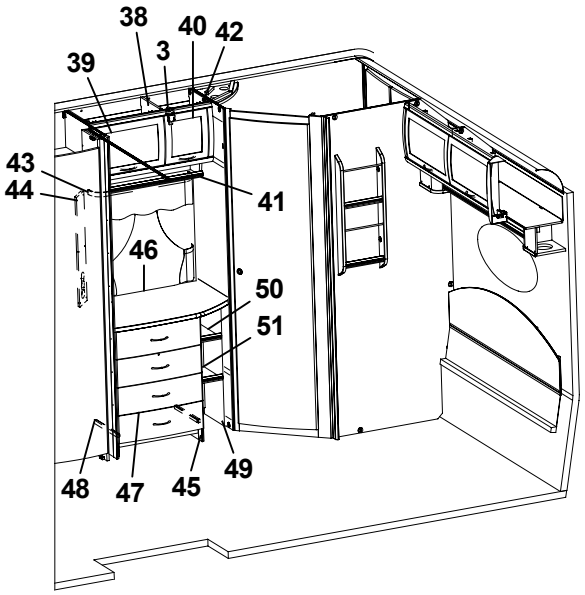
38
40
42
3
39
43
44
41
46
50
51
48
47
45
49

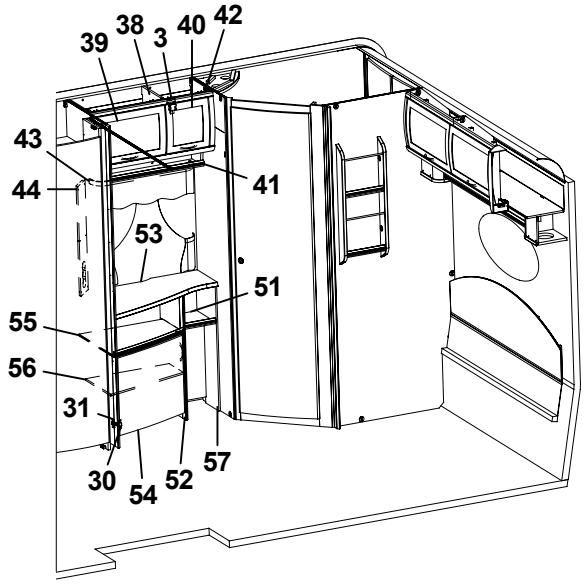
39
38
3
40
42
43
44
41
53
51
55
56
31
30
54
52
57

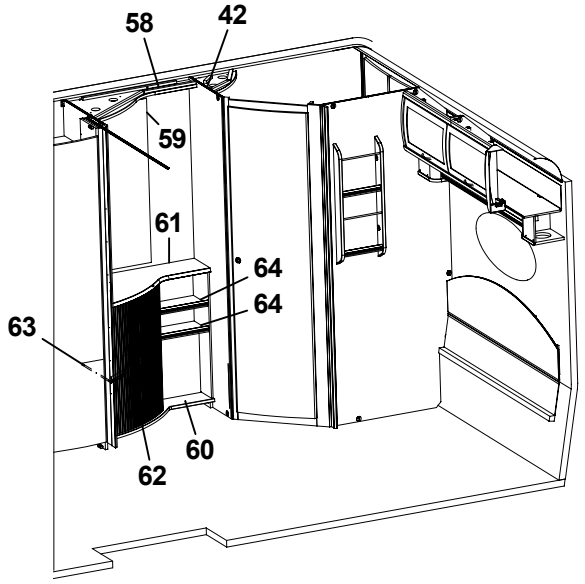
58
42
59
61
64
64
63
62
60

Pos Fig	Det. nr Part. No	Ingår Fitted	OBS!! Ange alltid årsmodell vid beställning av inredning Benämning	OBS!! Specify always year of model when ordering equipment Description
51	323814	x	Hylla undre	Rack under
52	323317	x	TV-bänk kpl. u. skiva	Cupboard without board
53	323804	x	Skiva TV-bänk 790x515/270	Board 490x515/270
54	323504	x	Lucka V 550x470	Door L 550x470
55	323320	x	Hylla övre	Rack upper
56	323321	x	Hylla undre	Rack under
57	323805	x	Hylla vid TV-bänk CTH(i) kpl.	Rack cpl.
58	323197	x	Ljusramp tvättrum	Light holder
59	314689	x	Spegel 515x995x3	Mirror 515x995x3
60	324210	x	Skåp smink kpl. m skiva/jalusi	Cupboard cpl. with board/jalousie
61	324400	x	Skiva sminkbord 790x514	Board
62	320243	x	Jalusi skåp tvättställ	Jalousie
63	320253	x	Hylla	Rack
64	323191	x	Hylla	Rack
65	315447	x	Skena gardin L1080	Curtain rod L1080

T= Tillbehör

T= Accessory

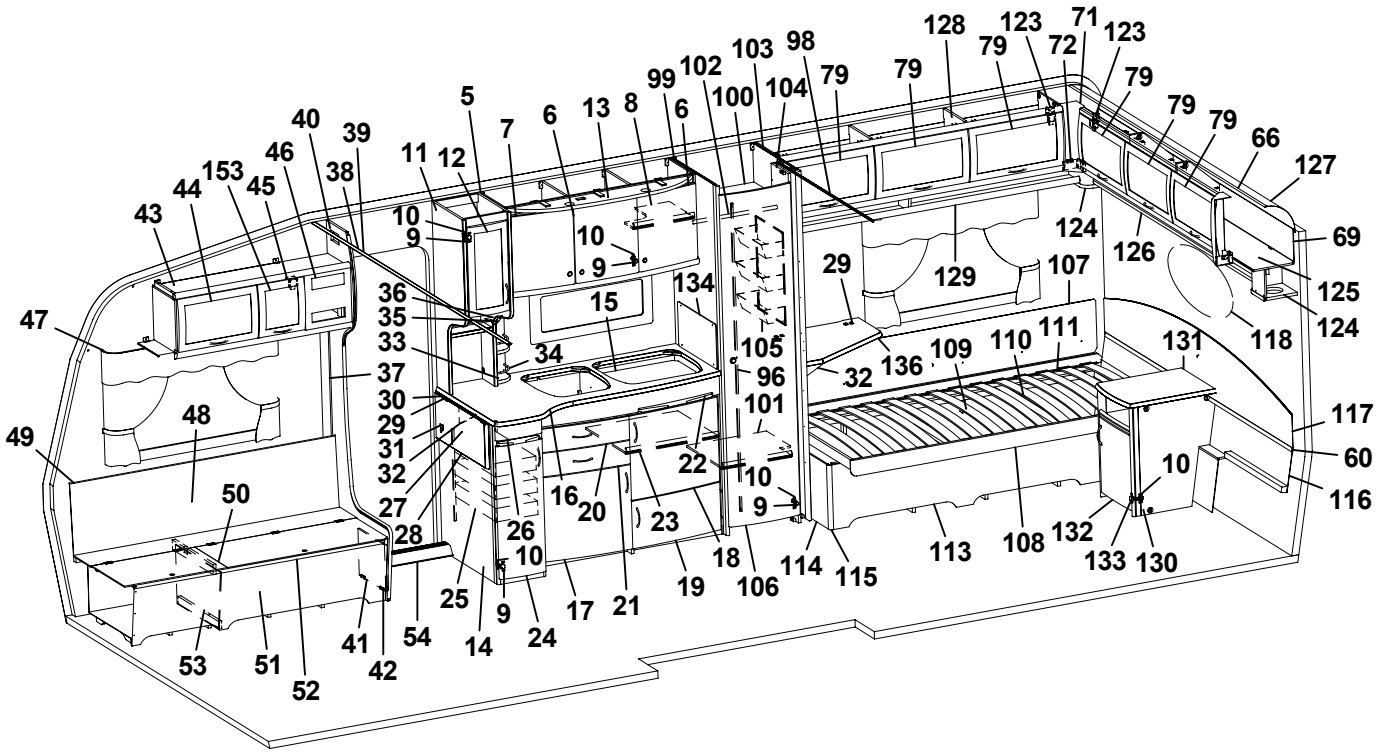
128
123
71
123
79
72
79
79
103
98
99
102
100
104
79
79
5
6
13
8
6
40
39
7
11
12
46
38
153
44
45
43
10
9
10
9
124
126
69
125
124
118
129
107
29
134
15
36
35
33
34
105
96
32
136
109
110
111
131
47
37
30
29
31
32
27
28
48
49
50
22
10
9
16
20
23
26
10
25
9
17
21
19
18
106
114
115
113
108
132
133
130
10
117
60
116
53
51
52
41
42
54
14
24

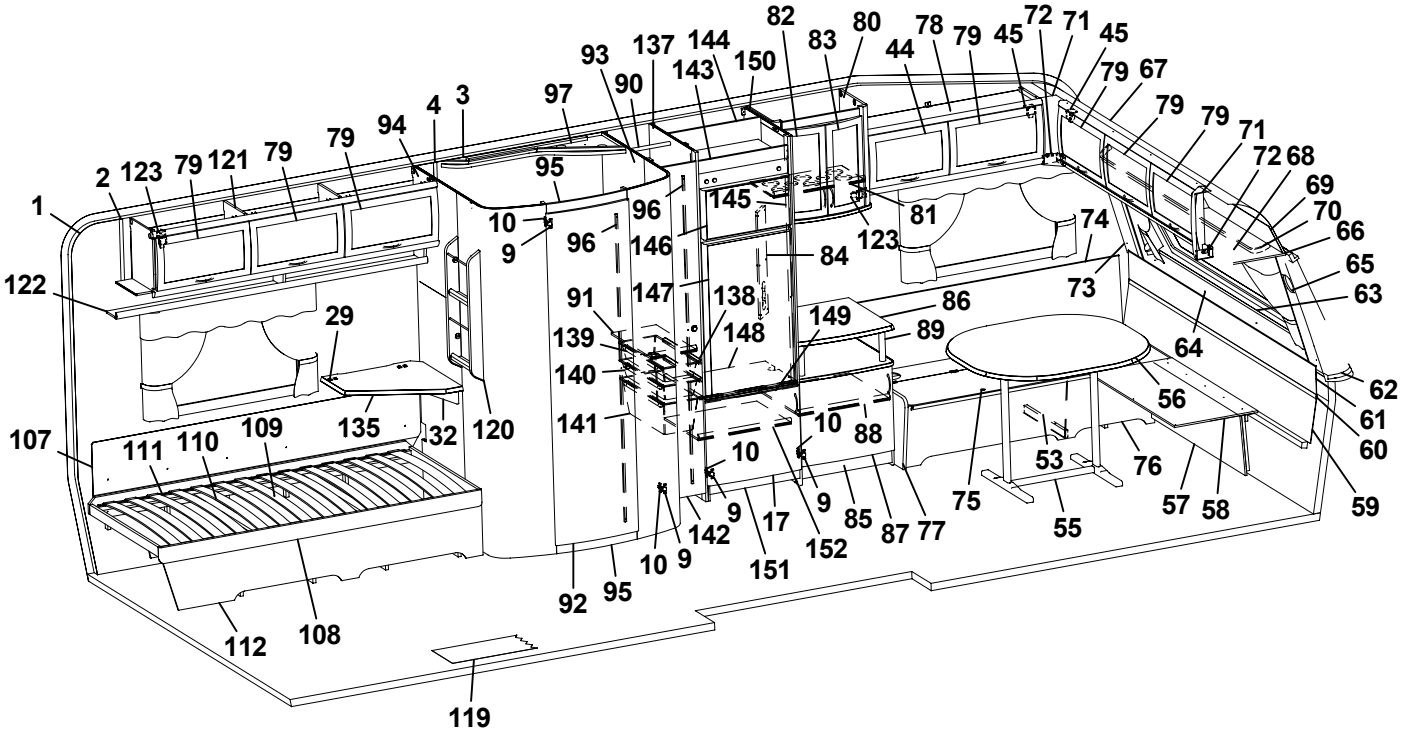
82
80
78
79
45
72
71
45
93
137
144
143
150
83
44
79
67
97
90
4
3
94
79
79
79
71
72
68
69
70
66
65
63
2
123
79
121
79
95
1
10
9
96
96
145
81
123
74
73
122
146
84
147
138
86
91
139
148
149
89
64
29
140
141
10
88
56
62
61
60
107
111
110
109
135
32
120
10
53
76
57
58
59
9
142
9
17
9
85
87
77
75
55
10
9
151
152
92
95
112
108
119

Pos Fig	Det. nr Part. No	Ingår Fitted	OBS!! Ange alltid årsmodell vid beställning av inredning Benämning	OBS!! Specify always year of model when ordering equipment Description
1	312219	x	Tapet vägg/tak	Wall paper
2	312220	M	Tejp tapet, vägg	Tape, wall paper
3	314524	x	Tapet vägg tvättrum	Wall paper, washroom
4	314344	M	Tejp tapet, vägg tvättrum 50 m/rulle	Tape, wall paper washroom 50 m/roll
5	323014	x	Skåp kök L1118 kpl.	Cupboard kitchen L1118 cpl.
6	323021	x	Lucka H 368x420	Door R 368x420
7	323020	x	Lucka V 368x420	Door L 368x420
8	323092	x	Hylla	Rack
9	311917	x	Gångjärn	Hinge
10	312588	x	Platta gångjärn	Plate hinge
11	323267	x	Skåp utskjut kökskåp kpl.	Cupboard projekting cpl.
12	323426	x	Lucka V 236x500	Door L 236x500
13	323401	x	Ljusramp köksskåp	Light holder
14	323043	x	Diskbänk kpl. m. skiva/luckor/lådor	Kitchen sink with board and doors/drawers
15	401328	x	Plåt under spis	Plate cover under fireplace
16	323169	x	Skiva diskbänk	Board
17	323504	x	Lucka V 550x470	Door L 550x470
18	323503	x	Lucka H 550x470	Door R 550x470
19	323510	x	Lucka H 550x265	Door R 550x265
20	323505	x	Låda diskbänk kpl.	Drawer cpl.
21	323506	x	Låda diskbänk kpl.	Drawer cpl.
22	323412	x	Skärbräda	Cutting board
23	320460	x	Hylla övre	Shelf upper
24	323517	x	Lucka 270x740	Door 270x740
25	312106	x	Bänkutdragssats kpl.	Extensible basket
--	315995	x	Skena d:o	Rail d:o
--	315996	x	Krok d:o	Hook d:o
26	323413	x	Skärbräda	Cutting board
27	315490	T	Mont-sats vikskiva kpl. sats	Board cpl. kit
28	323240	T	Vikskiva diskbänk	Board
29	860621	T	Gångjärn	Hinge
30	315145	T	Distans vikskiva	Distance
31	800639	T	Snäppare mässing	Snap brass
32	315749	T	Stöd	Support board
33	320312	x	Kryddhylla	Spice shelf
34	314352	x	Rasskydd al. rör L=210	Pipe al. L=210
35	320626	x	Front	Front
36	320627	x	Skiva täck	Sheet cover
37	504400	x	List täck el-kabel B=44 L=2000	Cover strip B=44 L=2000
38	309969	x	List snäpp undre L2379	List under L2379
39	309970	x	List snäpp övre L2379	List upper L2379
40	323124	x	Stolpe först. L1948 kpl. m. lucka	Support bar cpl. with door
41	320005	x	Lucka	Door
42	312589	x	Gångjärn	Hinge
43	323386	x	Skåp övre elc. L1032	Cupboard upper L1032
44	323002	x	Lucka	Door
45	860406	x	Gångjärn	Hinge
46	312404	x	Täckfront radio 189x62	Cover radio
47	315220	x	Skena gardin L1020	Curtain rod L1020
48	323457	x	Värmespalt H fram	Air gap R.F.
49	860423	M	List kant U-gap ljusbrun	Strip, light brown
50	323446	x	Lock bäddlåda H F	Cover bed box R.F.
51	323445	x	Front bäddlåda H F (utan lastlucka)	Front bed box R.F. (without loading hatch)
--	324424	T	Front bäddlåda H F (med lastlucka)	Front bed box R.F. (with loading hatch)
52	860562	x	List bädd	List bed
			M= Metervara T= Tillbehör	M= On the metre T= Accessory

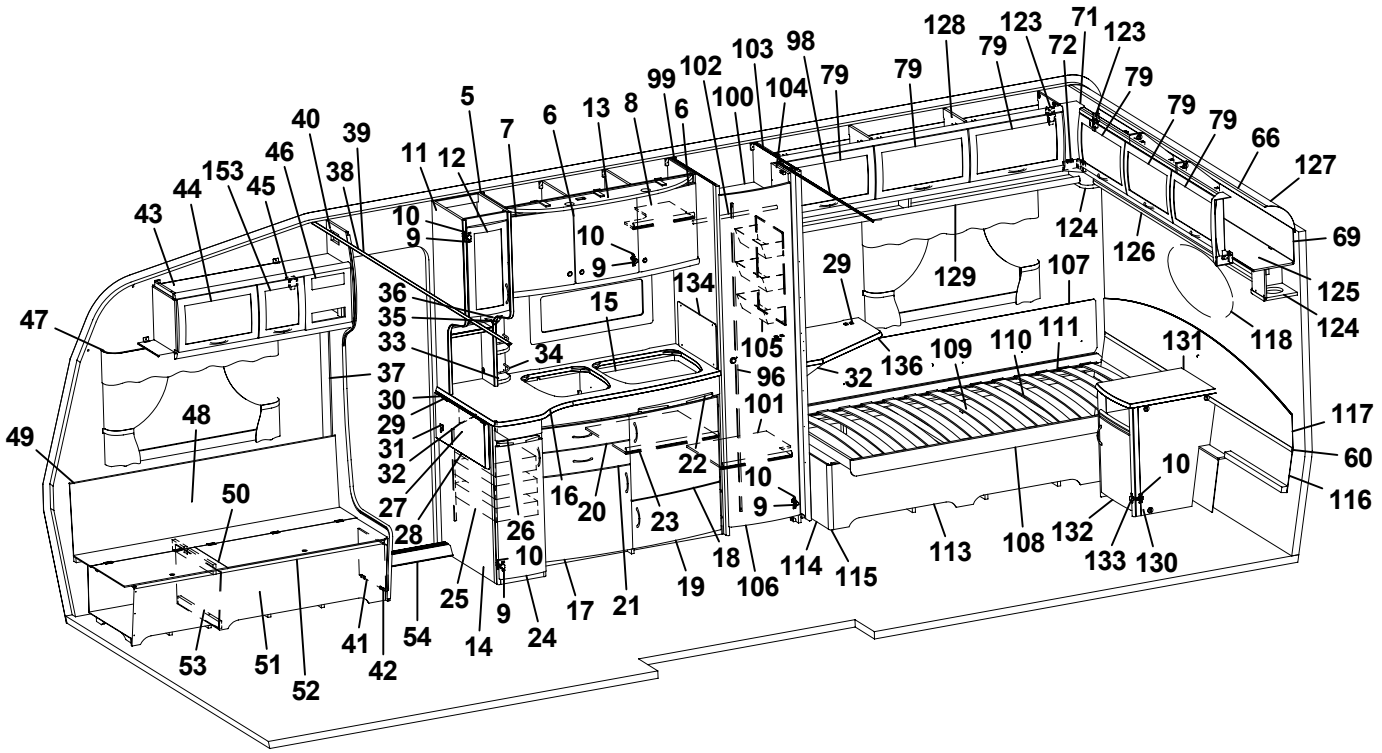
128 79 123 71 123 72 79 79 79 79 79 66 127 69 125 124 118 131 117 60 116 10 132 133 130 113 108 107 111 110 109 129 29 136 32 105 96 101 134 15 22 10 9 16 20 23 18 106 114 115 19 21 25 9 17 24 14 26 27 28 41 42 54 53 51 52 48 50 49 47 43 44 153 45 46 40 39 38 11 12 5 7 6 13 8 99 6 102 100 103 104 98 79 10 9 36 35 33 34 37 30 29 31 32 124 126

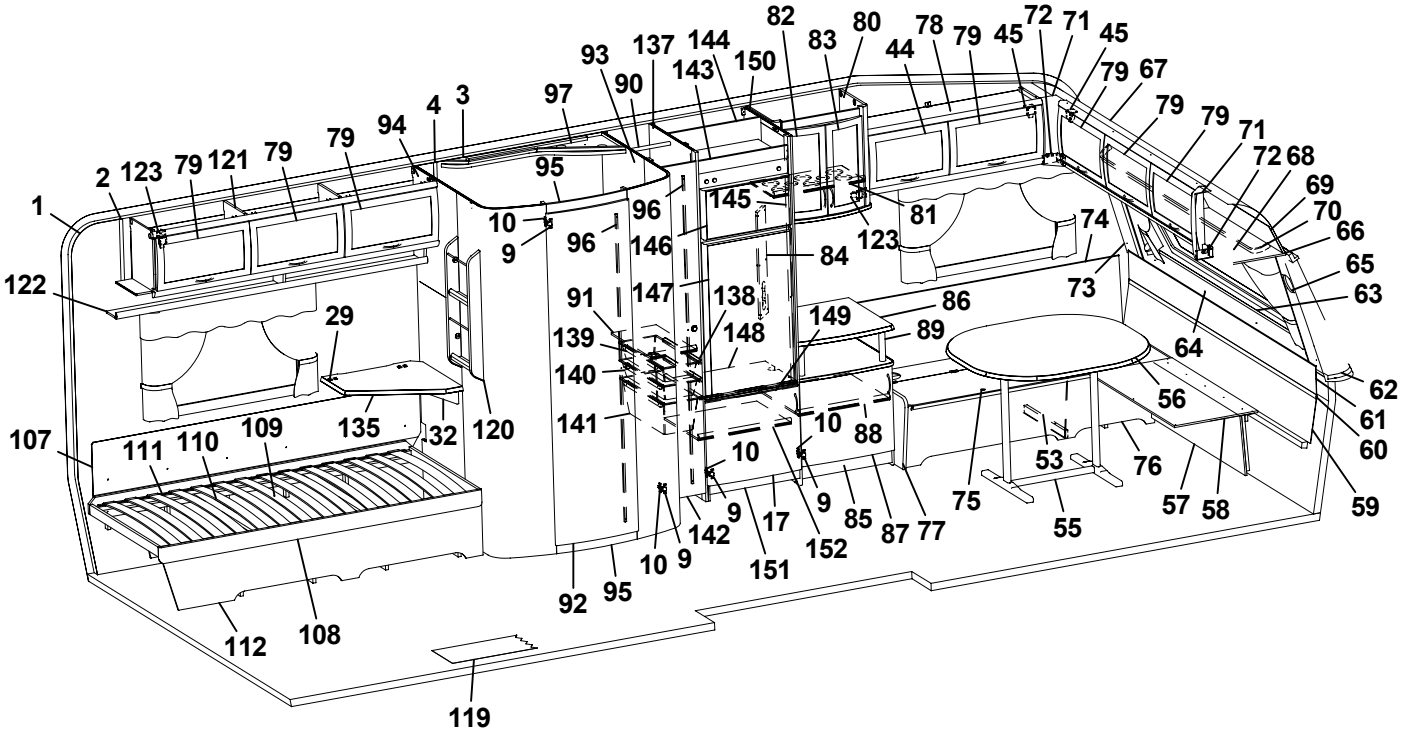
82 80 78 79 45 72 71 45 79 67 79 79 71 72 68 69 70 66 65 63 62 61 60 59 57 58 55 75 77 87 85 152 151 142 17 9 10 88 64 56 53 76 74 73 81 123 145 84 86 89 149 148 138 147 146 96 95 97 93 137 144 143 150 83 44 4 3 94 2 123 79 121 79 79 1 122 29 135 32 120 107 111 110 109 112 108 92 95 119 91 139 140 141 10 9 29

Pos Fig	Det. nr Part. No	Ingår Fitted	OBS!! Ange alltid årsmodell vid beställning av inredning Benämning	OBS!! Specify always year of model when ordering equipment Description
53	312825	x	Stöd bäddlåda HF	Support bed box
54	314687	x	Tröskel aluminium L=850	Threshold aluminium L=850
55	313185	x	Bordsstativ	Table stand
56	323222	x	Bordsskiva 940x1026	Table top 940x1026
57	323180	x	Front bäddlåda gavel (2 st när lastl. mont.)	Front bed box gable (2 pcs in loading hatch)
58	323205	x	Skiva rundsittgrupp	Sheet seat
59	323203	x	Värmespalt nedre gavel fram	Air gap under
60	314287	x	List plast L=2270	List plastic L=2270
61	323200	x	Värmespalt övre gavel fram	Air gap upper
62	323128	x	Hylla front L2444	Shelf front L2444
63	860593	x	Raskant plast L=2600	Cantlist shelf front L=2600
64	324022	x	Luftspalt fronthylla	Air gap shelf front
65	323270	x	Front högtalare H	Front loudspeaker R
66	313884	x	List plast radie L=2379	List L=2379
67	316005	x	Skiva plast 295x2363x1	Plastic sheet
68	323044	x	Skåp gavel fram L2365	Cupboard
69	323059	x	Skiva skåp 2345x180	Sheet 2345x180
70	315223	x	Skena gardin L1920	Curtain rod L1920
71	323094	x	Hörn inredning	Corner
72	324321	x	Täckvinkel hörn inredning	Cover for corner
73	323271	x	Front högtalare V	Front loudspeaker L
74	323186	x	Värmespalt V fram	Air gap L.F.
75	323179	x	Lock bäddlåda V F	Cover bed box L.F
76	323176	x	Front bäddlåda V F (utan lastlucka)	Front bed box L.F. (without loading hatch)
--	324426	T	Front bäddlåda V F (med lastlucka)	Front bed box L.F. (with loading hatch)
77	323449	x	Gavel bäddlåda V F	Gable bed box L.F
78	323045	x	Skåp övre L1034	Cupboard upper L1034
79	323000	x	Lucka	Door
80	323038	x	Skåp bar kpl.	Coctail cabinet cpl.
81	323707	x	Hylla	Shelf
82	323713	x	Lucka V 236x500	Door L 236x500
83	323714	x	Lucka H 236x500	Door R 236x500
84	323440	x	Front el-uttag	Front outlet
85	323438	x	TV-bänk kpl. u. skiva	Cupboard cpl. without board
86	323706	x	Skiva kyls.bänk 575x570	Board
87	323504	x	Lucka V 550x470	Door L 550x470
88	321363	x	Hylla	Shelf
89	323703	x	Rundstav folierad L=192	Round staff L=192
90	312053	x	Galgstång L=780	Clothes hanger L=780
91	320601	x	Hylla backskåp	Shelf
92	321518	x	Dörr 490x1850	Door
93	322310	x	Vägg tvättrum H	Wall washroom R
94	322312	x	Vägg tvättrum V	Wall washroom L
95	321560	x	Tröskel/överbit	Treshold/overlap
96	314523	x	Rätningslist dörr L=1715	List L=1715
97	323347	x	Ljusramp tvättrum	Light holder
98	314917	x	Skena draperi L=1190	Curtain rod L=1190
99	322314	x	Vägg garderob V	Wall wardrobe L
100	323116	x	Hylla garderob övre	Shelf wardrobe upper
101	323119	x	Hylla garderob nedre	Shelf wardrobe lower
102	312053	x	Galgstång L=780	Clothes hanger L=780
103	322316	x	Vägg garderob H	Wall wardrobe H
104	323114	x	Nisch vikdörr	Niche folding door
105	312162	x	Korg garderob 330x140x520	Basket
106	321519	x	Dörr 415x1850	Door 415x1850
			M= Metervara T= Tillbehör	M= On the metre T= Accessory

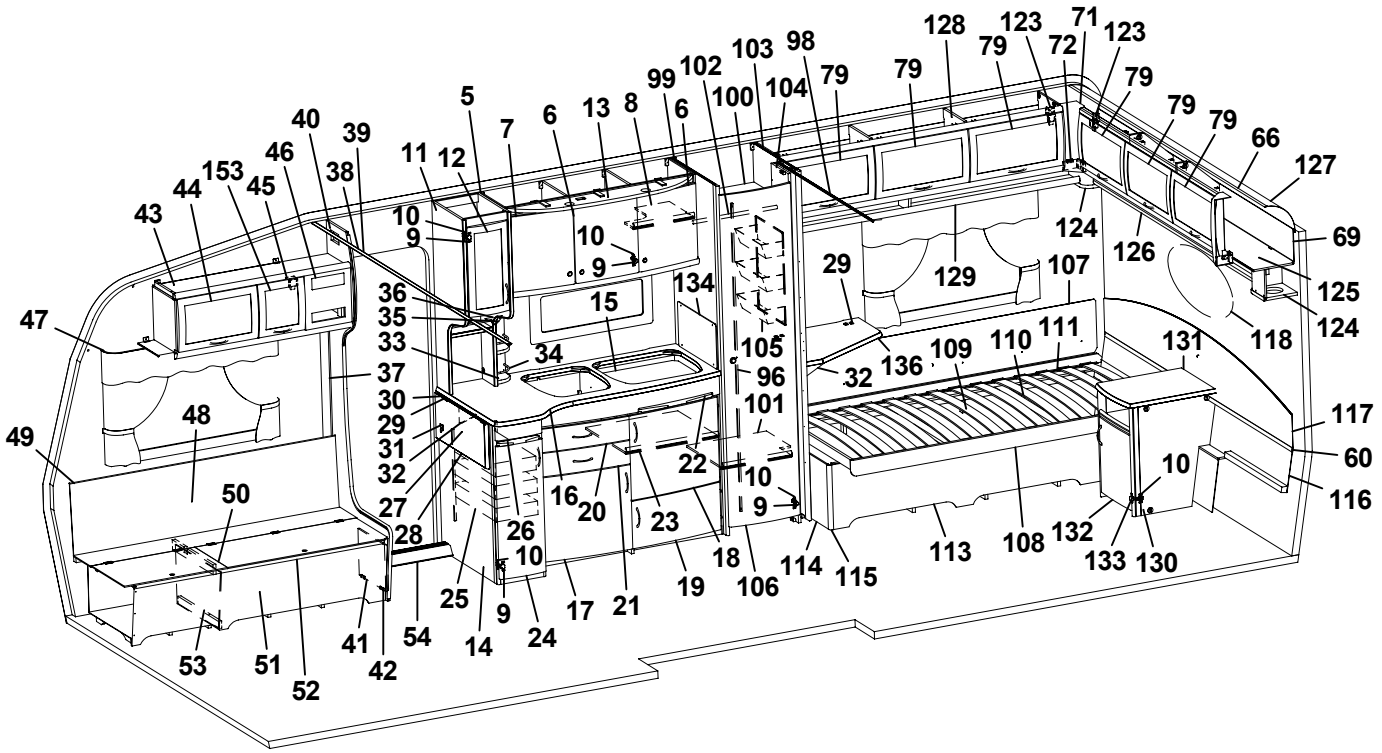
128 79 123 71 123 72 79 79 103 98 99 102 100 104 79 79 79 79 66 127 40 39 46 153 44 43 45 38 11 12 5 7 6 13 8 6 10 9 10 9 124 126 69 125 124 118 29 129 107 134 15 36 35 33 34 37 30 29 31 32 27 28 105 96 101 32 136 109 110 111 131 117 60 116 48 49 50 22 16 20 23 26 10 9 10 18 106 114 115 113 108 132 133 130 53 51 52 41 42 54 14 24 25 9 17 21 19

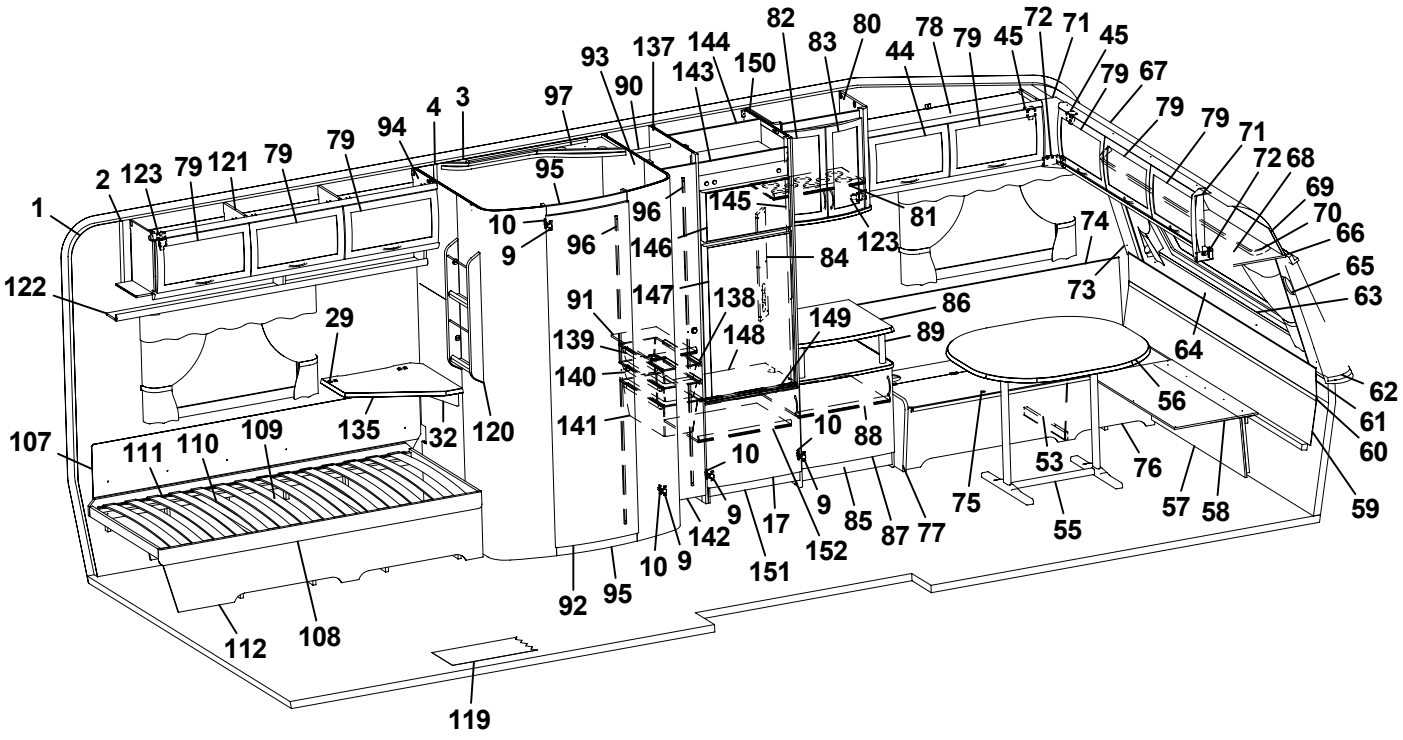
82 80 78 79 45 72 71 45 83 44 93 137 144 143 150 90 97 4 3 94 79 79 121 79 123 2 1 122 95 10 9 96 96 145 146 81 123 84 74 73 79 67 79 79 71 72 68 69 70 66 65 63 64 62 61 60 59 29 135 32 120 91 147 138 139 148 140 141 149 86 89 88 56 53 76 57 58 75 55 107 111 110 109 108 112 92 95 142 151 152 85 87 77 17 119

Pos Fig	Det. nr Part. No	Ingår Fitted	OBS!! Ange alltid årsmodell vid beställning av inredning Benämning	OBS!! Specify always year of model when ordering equipment Description
107	312006	x	Värmespalt V-H bak	Air gap L-R rear
--	313114	x	Överdrag d:o (ange färg, se tygprover)	Covering d:o (specify colour, see textiles)
108	313898	x	Sängram u. ribbotten	Bed bottom without laths
109	325342	x	Ribbotten kpl.	Laths bottom cpl.
110	314211	x	Ribba sängbotten L=820 B=63	Lath bed bottom L=820 B=63
111	312046	x	Band t. ribbotten DF6366-14	Band for laths bottom
112	323367	x	Front säng V	Front bed box
113	323366	x	Front säng H	Front bed right
114	320422	x	Gavel säng	Gable bed
115	860590	x	List hörn L=2500	Corner strip L=2500
116	323369	x	Värmespalt nedre gavel bak	Air gap lower
117	323368	x	Värmespalt övre gavel bak	Air gap upper
--	315358	x	Överdrag d:o (ange färg, se tygprover)	Covering d:o (specify colour, see textiles)
118	313449	x	Spegel oval 800x350x3	Mirror 800x350x3
119	314659	M	Matta golv, parkett	Carpet floor, parquet
--	314664	T	Matta golv	Carpet floor
120	320316	x	Tidningshylla 280x720 kpl	Newspaper shelf
121	323046	x	Skåp övre L1674	Cupboard upper L1674
122	323082	x	Hyllpaket	Shelf
123	315194	x	Gångjärn	Hinge
124	323047	x	Högtalarlåda	Box loudspeaker
125	323049	x	Skåp gavel bak L2365	Cupboard gable L2365
126	323138	x	Hyllpaket	Shelf
127	316005	x	Skiva plast 295x2363x1	Plastic sheet
128	323153	x	Skåp övre L1674	Cupboard upper L1674
129	323155	x	Hyllpaket	Shelf
130	323024	x	Hurts	Cupboard
131	323027	x	Skiva hurts 424x530	Board cupboard
132	324018	x	Lucka H 368x420	Door
133	315202	x	Gångjärn	Hinge
134	401475	x	Flamskydd	Flame guard
135	323232	T	Skiva TV-hylla 580x535	Board 580x535
136	323231	T	Skiva TV-bänk 580x535	Board 580x535
137	323587	x	Vägg kyl V	Wall refrigerator L
138	315487	x	Glidlist trådback L430 D8	Sliding strip try L430 D8
139	315488	x	Glidlist trådback L430 D14	Sliding strip tray L430 D14
140	309009	x	Trådback vit 227x527x85	Tray 227x527x85
141	312157	x	Trådback vit 227x527x285	Tray 227x527x285
142	324080	x	Dörr 260x1850	Door 260x1850
143	324067	x	Front kylskåpsskåp	Front cupboard
144	323611	x	Bakstycke kyl	Back cupboard
145	323613	x	List folierad L=1365	List L=1365
146	320577	x	Skiva frys 483x265	Sheet freezer
147	320578	x	Skiva kyl 483x833	Sheet refrigerator
148	323615	x	Hylla under kyl	Shelf
149	321826	x	Front hylla	Front
150	323585	x	Vägg kyl H	Wall refrigerator R
151	320657	x	Front skåp under kyl	Front cupboard
152	320610	x	Hylla garderob	Shelf wardrobe
153	323001	x	Lucka	Door
			Gardinsatser (se tygprover)	Curtain kit (see textiles)
			M= Metervara T= Tillbehör	M= On the metre T= Accessory

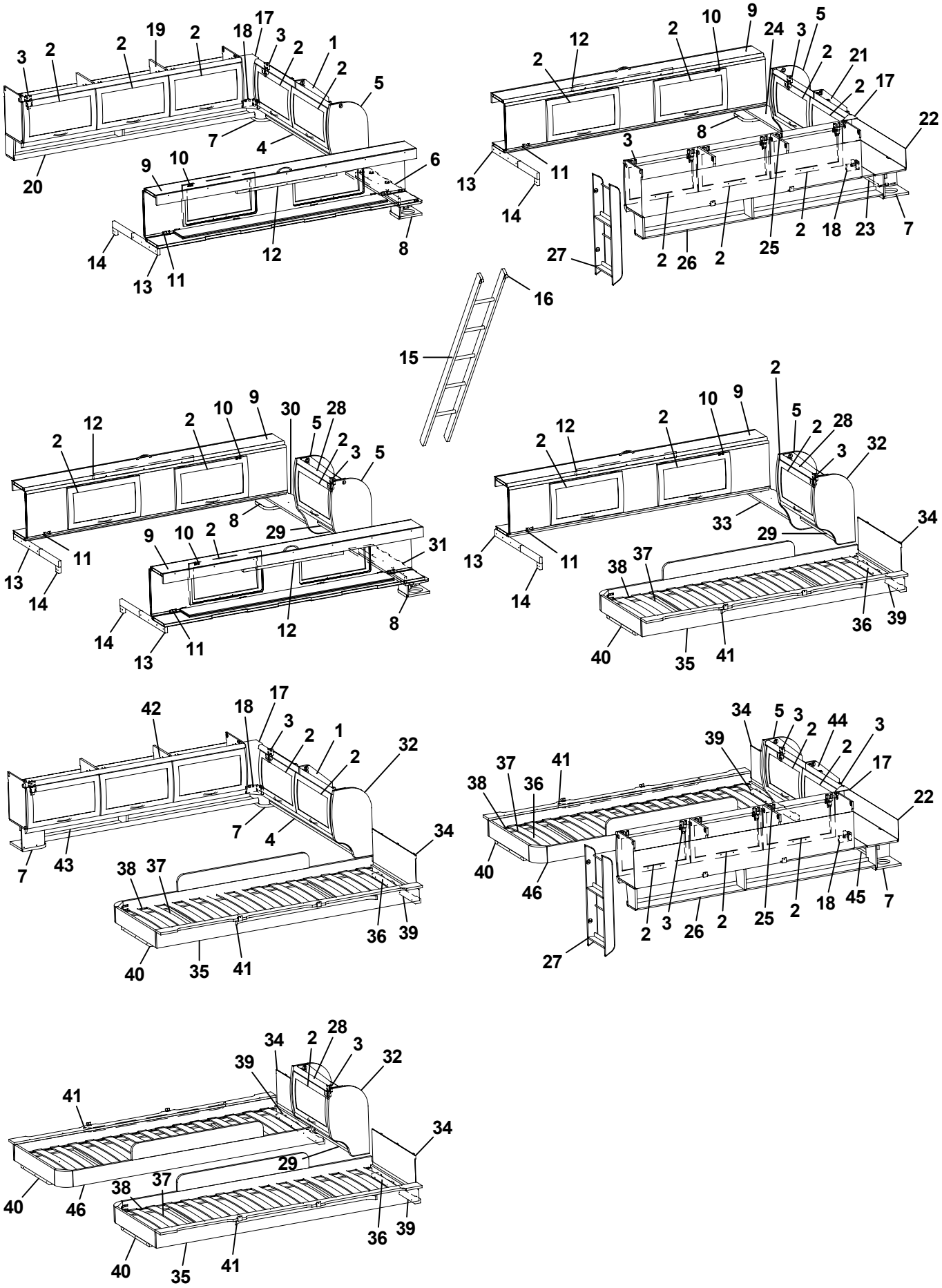
3 2 2 19 2 18 17 3 2 1 2 5 7 4 20 9 10 6 14 13 11 12 8
2 12 2 10 9 24 3 5 2 21 2 17 22 8 3 13 11 14 27 2 26 2 25 2 18 23 7
16 15
2 12 2 10 9 30 5 28 2 3 5 8 29 31 9 10 2 13 11 14 14 13 11 12 8
2 12 2 10 9 2 5 2 28 3 32 33 29 34 13 11 14 38 37 36 39 40 35 41
42 18 17 3 2 1 2 32 7 4 34 7 43 38 37 36 39 40 35 41
34 5 3 2 44 2 3 39 37 41 38 36 17 22 40 46 27 2 3 26 2 25 2 18 45 7
34 2 28 3 39 32 41 29 34 40 46 38 37 36 39 40 35 41

Pos Fig	Det. nr Part. No	Ingår Fitted	OBS!! Ange alltid årsmodell vid beställning av inredning Benämning	OBS!! Specify always year of model when ordering equipment Description
1	323649	x	Skåp gavel bak H L1510	Cupboard gable R L1510
2	323000	x	Lucka	Door
3	315194	x	Gångjärn	Hinge
4	323653	x	Hyllpaket	Shelf
5	324047	x	Gavel rundad	Gable
6	324051	x	Hylla gavel bak V 835x180	Shelf gable rear L 835x180
7	323047	x	Högtalarlåda	Box loudspeaker
8	324111	x	Högtalarlåda	Box loudspeaker
9	313817	x	Överbäddskåp L1980	Upper bed L1980
10	860402	x	Gångjärn	Hinge
11	860405	x	Gångjärn	Hinge
12	312233	x	Regel låsning	Lock bar
13	312713	x	Bärregel	Bearing rail
14	312726	x	Kloss bärregel	Block bearing rail
15	312613	T	Stege ö-bäddsskåp 201x1800 kpl.	Ladder upper bed 201x1800 cpl.
16	860426	T	Krok t. stege	Hook for ladder
17	323094	x	Hörn inredning	Corner
18	324321	x	Täckvinkel hörn inredning	Cover for corner
19	323153	x	Skåp övre L1674	Cupboard upper L1674
20	323155	x	Hyllpaket	Shelf
21	323471	x	Skåp gavel bak V L1510	Cupboard gable L L1510
22	323480	x	Skiva skåp 1500x140	Sheet 1500x140
23	324947	x	Hyllpaket	Shelf
24	324051	x	Hylla gavel bak H 835x180	Shelf gable rear R 835x180
25	323046	x	Skåp övre L1674	Cupboard upper L1674
26	323082	x	Hyllpaket	Shelf
27	320316	x	Tidningshylla 280x720 kpl	Newspaper shelf 280x720 cpl.
28	323884	x	Skåp gavel bak L560	Cupboard gable L560
29	323888	x	Hyllpaket	Shelf
30	324107	x	Hylla gavel bak H 886x180	Shelf gable rear R 886x180
31	324107	x	Hylla gavel bak V 886x180	Shelf gable rear L 886x180
32	323657	x	Gavel rundad	Gable
33	324107	x	Hylla gavel bak 886x180	Shelf gable rear 886x180
34	321209	x	Värmespalt gavel	Air gap gable
--	314631	x	Överdrag d:o (ange färg, se tygprover)	Covering d:o (specify colour, see textiles)
35	323797	x	Sängram vån.säng V u. ribbotten	Bed bottom L without laths
36	325430	x	Ribbotten kpl.	Laths bottom cpl.
37	311985	x	Ribba sängbotten L=718 B=63	Lath bed bottom L=718 B=63
38	312046	x	Band t. ribbotten DF6366-14	Band for laths bottom
39	324117	x	Bärregel	Bearing rail
40	312436	x	Bärregel	Bearing rail
41	315447	x	Skena gardin L1080	Curtain rod L1080
42	323153	x	Skåp övre L1674	Cupboard upper L1674
43	324907	x	Hyllpaket	Shelf
44	323471	x	Skåp gavel bak L1510	Cupboard gable L1510
45	323476	x	Hyllpaket	Shelf
46	323798	x	Sängram vån.säng H u. ribbotten	Bed bottom R without laths
			T= Tillbehör	T= Accessory

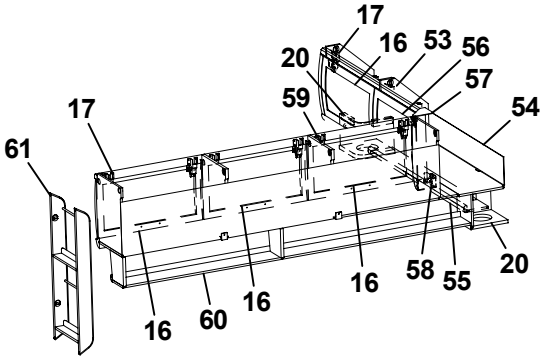
17
16
53
56
20
57
59
17
54
61
16
60
16
16
58
55
20

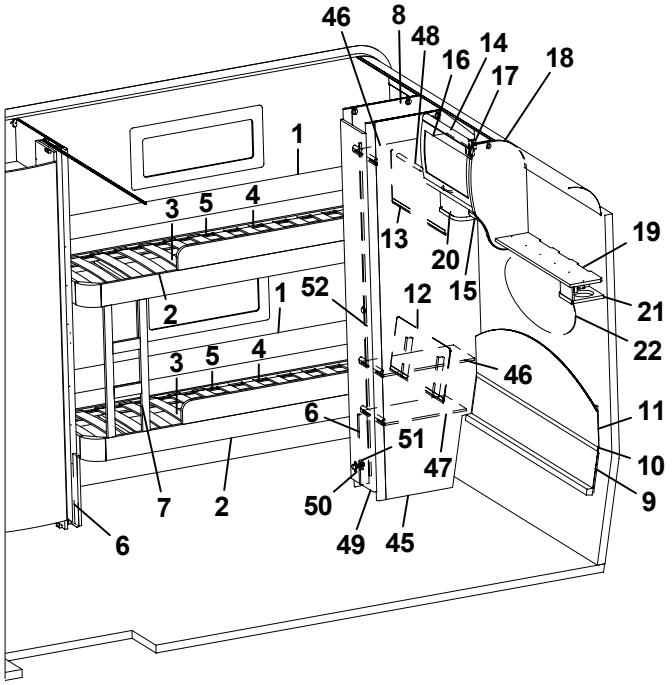
46
8
48
16
14
17
18
1
3
5
4
13
19
20
15
2
1
52
12
21
22
3
5
4
46
6
11
51
47
10
7
2
50
9
6
49
45

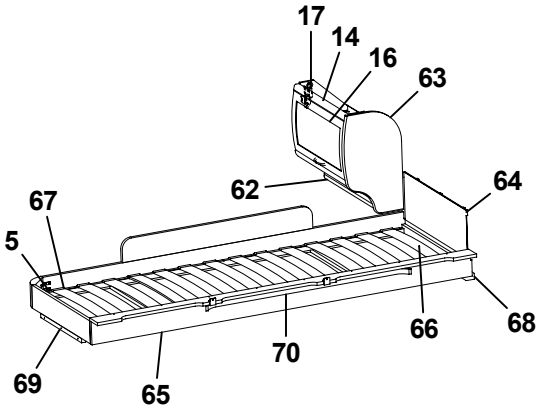
17
14
16
63
62
64
67
5
66
68
70
69
65

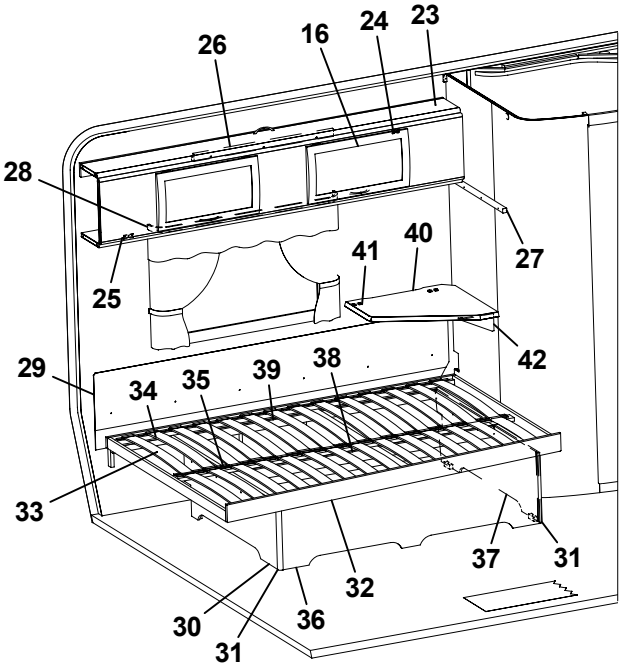
26
16
24
23
28
27
25
41
40
42
29
38
39
35
34
33
37
31
32
30
36
31

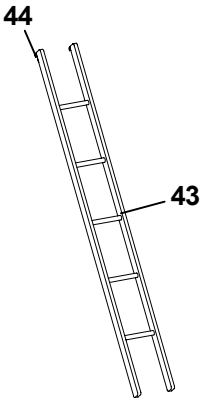
44
43

Pos Fig	Det. nr Part. No	Ingår Fitted	OBS!! Ange alltid årsmodell vid beställning av inredning Benämning	OBS!! Specify always year of model when ordering equipment Description
1	321919	x	Värmespalt H-bak	Air gap R rear
--	315208	x	Överdrag d:o (ange färg, se tygprover)	Covering d:o (specify colour, see textiles)
2	323781	x	Sängram fast H u. ribbotten	Bed bottom R without laths
3	325432	x	Ribbotten kpl.	Laths bottom cpl.
4	311985	x	Ribba sängbotten L=718 B=63	Lath bed bottom L=718 B=63
5	312046	x	Band t. ribbotten DF6366-14	Band for laths bottom
6	322338	x	Stöd säng 15,5x45x360	Support bed
7	324114	x	Stege	Ladder
8	323924	x	Vägg garderob V	Wall
9	323785	x	Värmespalt nedre gavel bak	Air gap under
10	314287	x	List plast L=2270	List plastic L=2270
11	323784	x	Värmespalt övre gavel bak	Air gap upper
--	315354	x	Överdrag d:o (ange färg, se tygprover)	Covering d:o (specify colour, see textiles)
12	323783	x	Värmespalt H-bak	Air gap R rear
--	315366	x	Överdrag d:o (ange färg, se tygprover)	Covering d:o (specify colour, see textiles)
13	321688	x	Värmespalt V-bak	Air gap L rear
--	315191	x	Överdrag d:o (ange färg, se tygprover)	Covering d:o (specify colour, see textiles)
14	323884	x	Skåp gavel bak L560	Cupboard gable L560
15	324120	x	Hyllpaket	Shelf
16	323000	x	Lucka	Door
17	315194	x	Gångjärn	Hinge
18	324047	x	Gavel rundad	Gable
19	324051	x	Hylla gavel bak V 835x180	Shelf gable rear 835x180
20	323047	x	Högtalarlåda	Box loudspeaker
21	324111	x	Högtalarlåda	Box loudspeaker
22	313449	x	Spegel oval 800x350x3	Mirror 850x350x3
23	313817	x	Överbäddskåp L1980	Upper bed L1980
24	860402	x	Gångjärn	Hinge
25	860405	x	Gångjärn	Hinge
26	312233	x	Regel låsning	Lock bar
27	312313	x	Bärregel 670x22x22	Bearing rail 670x22x22
28	315220	x	Skena gardin L1020	Curtain rod L1020
29	312006	x	Värmespalt V-H bak	Air gap L-R rear
--	313114	x	Överdrag d:o (ange färg, se tygprover)	Covering d:o (specify colour, see textiles)
30	322346	x	Gavel säng V	Gable bed L
31	860590	x	List hörn L=2500	Corner strip L=2500
32	324035	x	Sängram u. ribbotten	Bed bottom without laths
33	325343	x	Ribbotten kpl.	Laths bottom cpl.
34	311985	x	Ribba sängbotten L=718 B=63	Lath bed bottom L=718 B=63
35	312046	x	Band t. ribbotten DF6366-14	Band for laths bottom
36	323282	x	Front säng	Front bed
37	322344	x	Gavel säng H	Gable bed R
38	315203	x	Regel 17,5x55x1415	Wood lath pine 17,5x55x1415
39	315204	x	Regel 17,5x40x1415	Wood lath pine 17,5x40x11415
40	323232	T	Skiva TV-hylla 580x535	Board 580x535
41	860621	T	Gångjärn	Hinge
42	315749	T	Stöd	Support
43	312613	T	Stege ö-bäddsskåp 201x1800 kpl.	Ladder upper bed 201x1800 cpl.
44	860426	T	Krok t. stege	Hook for ladder
45	323257	x	Vägg garderob H	Wall wardrobe R
			T= Tillbehör	T= Accessory

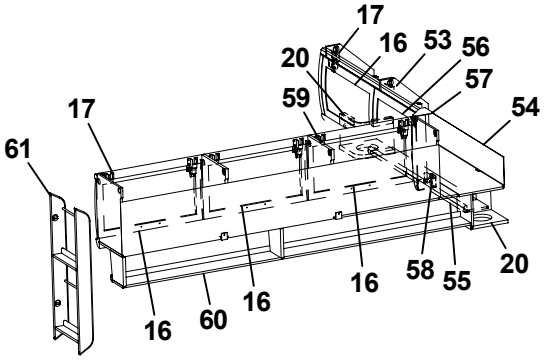
17
16
53
56
20
57
59
17
54
61
16
60
16
16
58
55
20

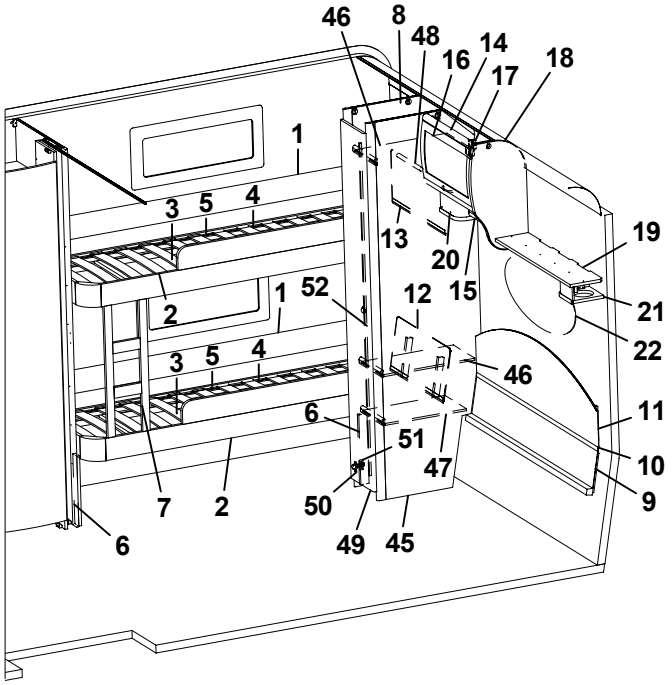
46
8
48
16
14
17
18
1
3
5
4
13
19
20
15
2
1
52
12
21
22
3
5
4
46
6
11
51
47
10
7
2
50
9
6
49
45

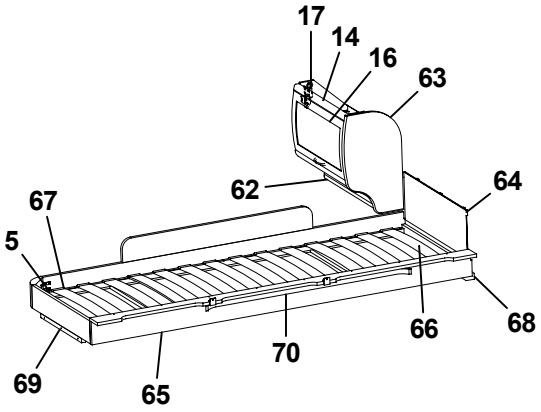
17
14
16
63
62
64
67
5
66
68
70
69
65

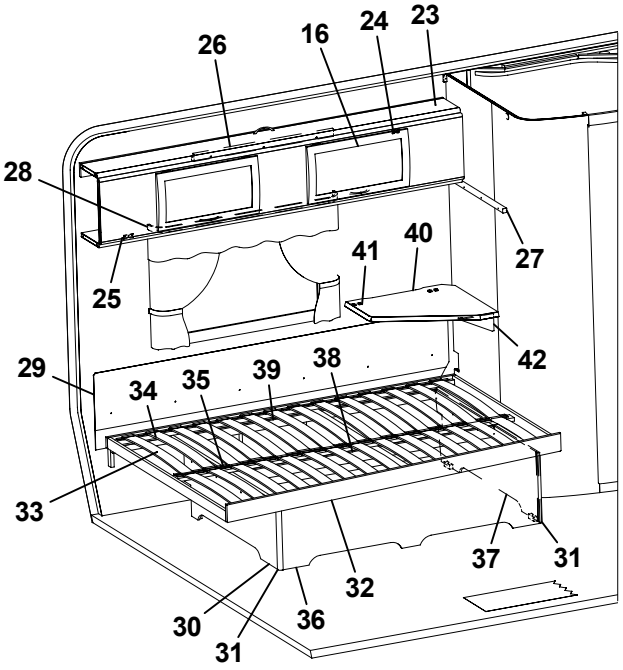
26
16
24
23
28
27
25
41
40
42
29
38
39
35
34
33
37
31
32
30
36
31

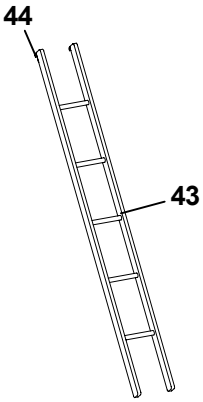
44
43

Pos Fig	Det. nr Part. No	Ingår Fitted	OBS!! Ange alltid årsmodell vid beställning av inredning Benämning	OBS!! Specify always year of model when ordering equipment Description
46	323926	x	Hylla	Shelf
47	322362	x	Hylla	Shelf
48	312053	x	Galgstång L=780	Clothes hanger L=780
49	324080	x	Dörr 260x1850	Door 260x1850
50	311917	x	Gångjärn	Hinge
51	312588	x	Platta gångjärn	Plate hinge
52	314523	x	Rätningslist dörr L=1715	List L=1715
53	323461	T	Skåp gavel bak V L1410	Cupboard upper L1410
54	323469	T	Skiva skåp 1400x140	Sheet 1400x140
55	323466	T	Hyllpaket	Shelf
56	323002	T	Lucka	Door
57	323094	T	Hörn inredning	Corner
58	324321	T	Täckvinkel hörn inredning	Cover for corner
59	323046	T	Skåp övre L1674	Cupboard upper L1674
60	323082	T	Hyllpaket	Shelf
61	320316	T	Tidningshylla 280x720 kpl	Newspaper shelf
62	323888	T	Hyllpaket	Shelf
63	323657	T	Gavel rundad	Gable
64	321209	T	Värmespalt gavel	Air gap gable
--	314631	T	Överdrag d:o (ange färg, se tygprover)	Covering d:o (specify colour, see textiles)
65	323797	T	Sängram vån.säng V u. ribbotten	Bed bottom L without laths
66	325430	T	Ribbotten kpl.	Laths bottom cpl.
67	311985	T	Ribba sängbotten L=718 B=63	Lath bed bottom L=718 B=63
68	324117	T	Bärregel	Bearing rail
69	312436	T	Bärregel	Bearing rail
70	315447	T	Skena gardin L1080	Curtain rod L1080

T= Tillbehör

T= Accessory

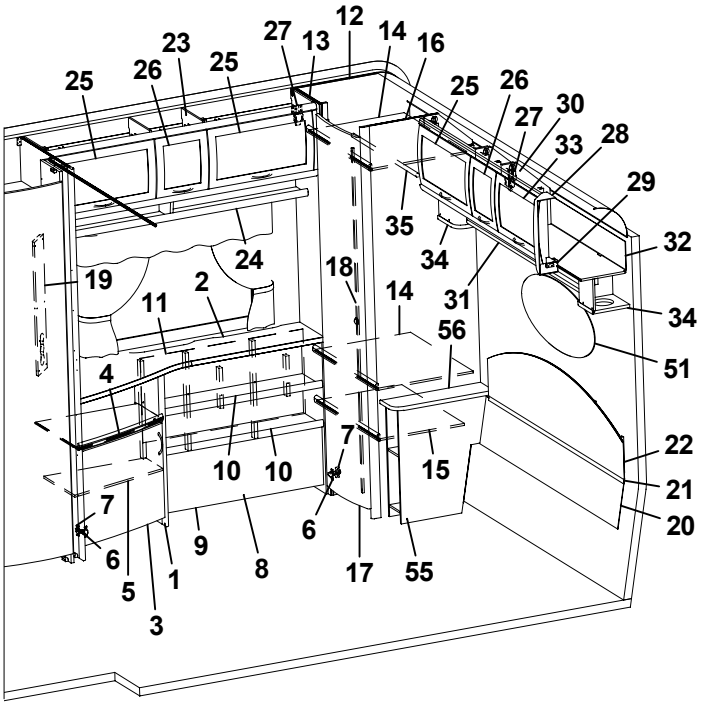
25
26
23
25
27
13
12
14
16
25
26
27
30
33
28
29
32
34
51
22
21
20
35
34
31
24
19
2
11
18
14
56
4
10
10
7
15
7
6
9
8
6
5
1
3
17
55

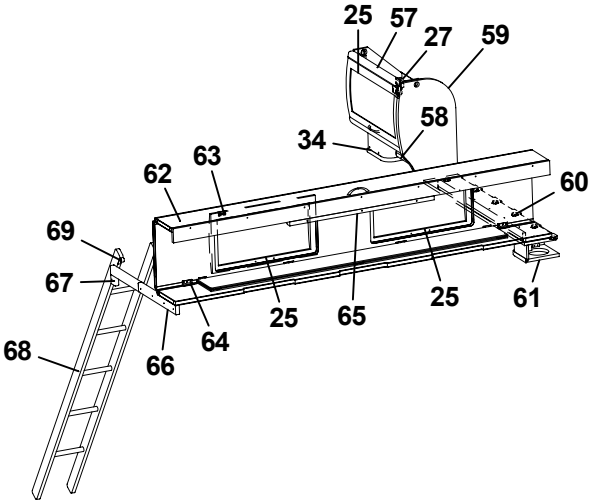
25
57
27
59
58
34
63
62
60
69
67
25
65
25
61
68
66
64

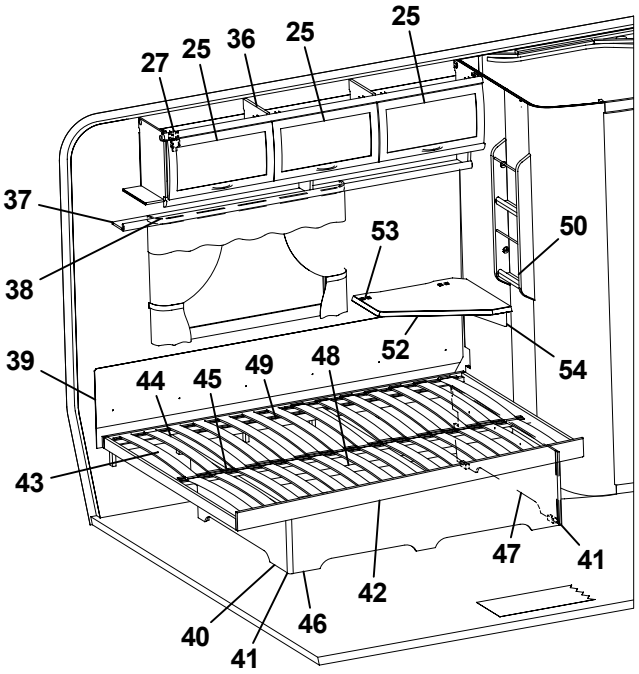
27
25
36
25
25
37
38
53
50
52
54
39
44
45
49
48
43
47
41
42
40
41
46

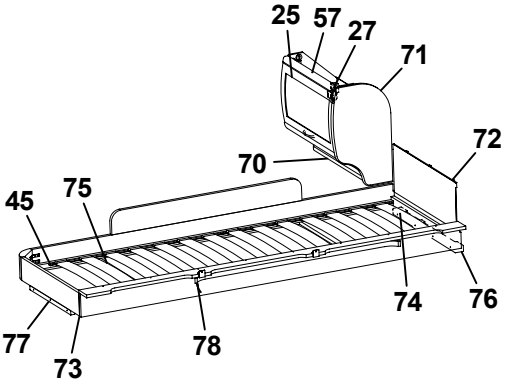
25
57
27
71
72
70
45
75
74
76
77
73
78

Pos Fig	Det. nr Part. No	Ingår Fitted	OBS!! Ange alltid årsmodell vid beställning av inredning Benämning	OBS!! Specify always year of model when ordering equipment Description
1	323317	x	TV-bänk kpl. u. skiva	TV-bench cpl. without board
2	323319	x	Skiva TV-bänk 1140x515/270	Board 1140x515/270
3	323504	x	Lucka V 550x470	Door L 550x470
4	323320	x	Hylla övre	Shelf upper
5	323321	x	Hylla undre	Shelf under
6	311917	x	Gångjärn	Hinge
7	312588	x	Platta gångjärn	Plate hinge
8	323332	x	Hylla DB	Shelf
9	323333	x	Front	Front
10	323334	x	Hylla	Shelf
11	320745	x	Värmespalt H-bak	Air gap R rear
12	323256	x	Vägg garderob V	Wall wardrobe L
13	323258	x	Front garderob	Front
14	323259	x	Hylla	Shelf
15	323732	x	Hylla	Shelf
16	323257	x	Vägg garderob H	Wall wardrobe R
17	321519	x	Dörr 415x1850	Door 415x1850
18	314523	x	Rätningslist dörr L=1715	List L=1715
19	320624	x	Front el-uttag	Front outlet
20	323826	x	Värmespalt nedre gavel bak	Air gap lower
21	314287	x	List plast L=2270	List plastic L=2270
22	323291	x	Värmespalt övre gavel bak	Air gap upper
--	315355	x	Överdrag d:o (ange färg, se tygprover)	Covering d:o (specify colour, see textiles)
23	323337	x	Skåp övre L1420	Cupboard upper L1420
24	323342	x	Hyllpaket	Shelf
25	323000	x	Lucka	Door
26	323001	x	Lucka	Door
27	315194	x	Gångjärn	Hinge
28	323094	x	Hörn inredning	Corner
29	324321	x	Täckvinkel hörn inredning	Cover for corner
30	323295	x	Skåp gavel bak L1661	Cupboard gable L1661
31	323300	x	Hyllpaket	Shelf
32	323303	x	Skiva 1651x140	Board
33	323002	x	Lucka	Door
34	323047	x	Högtalarlåda	Box loudspeaker
35	312053	x	Galgstång L=780	Clothes hanger L=780
36	323046	x	Skåp övre L1674	Cupboard upper L1674
37	323082	x	Hyllpaket	Shelf
38	315220	x	Skena gardin L1020	Curtain rod L1020
39	312006	x	Värmespalt V-H bak	Air gap L-R rear
--	313114	x	Överdrag d:o (ange färg, se tygprover)	Covering d:o (specify colour, see textiles)
40	322346	x	Gavel säng V	Gable bed L
41	860590	x	List hörn L=2500	Corner strip L=2500
42	324039	x	Sängram u. ribbotten	Bed bottom without laths
43	325339	x	Ribbotten kpl.	Laths bottom cpl.
44	311985	x	Ribba sängbotten L=718 B=63	Lath bed bottom L=718 B=63
45	312046	x	Band t. ribbotten DF6366-14	Band for laths bottom
46	323282	x	Front säng	Front bed
47	322344	x	Gavel säng H	Gable bed R
48	315203	x	Regel 17,5x55x1415	Wood lath pine 17,5x55x1415
			T= Tillbehör	T= Accessory

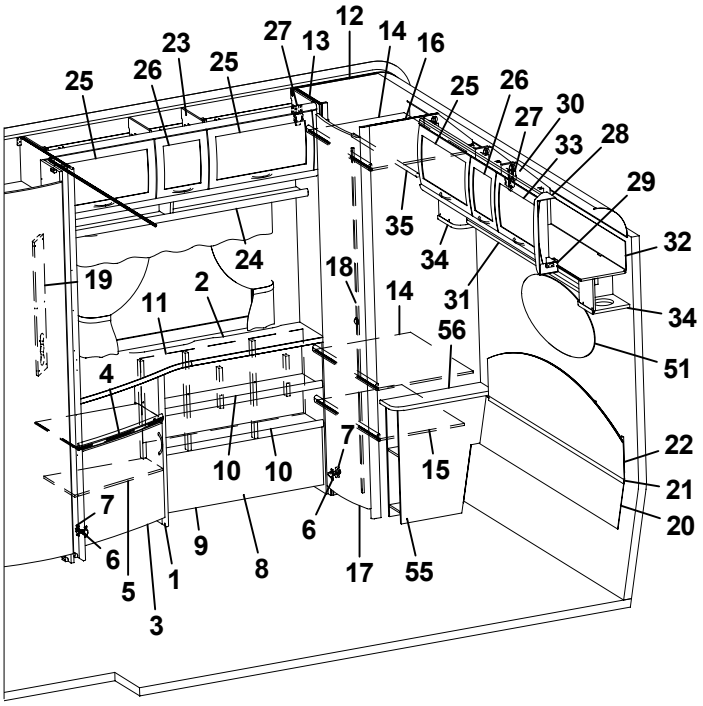
25
26
23
25
27
13
12
14
16
25
26
27
30
33
28
29
32
34
51
22
21
20
35
34
31
24
19
2
11
18
14
56
4
10
10
7
15
7
6
9
8
6
5
1
3
17
55

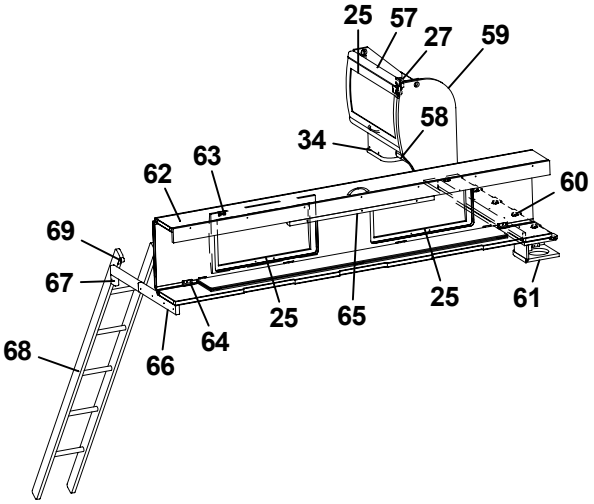
25
57
27
59
58
34
63
62
60
69
67
25
65
25
61
64
68
66

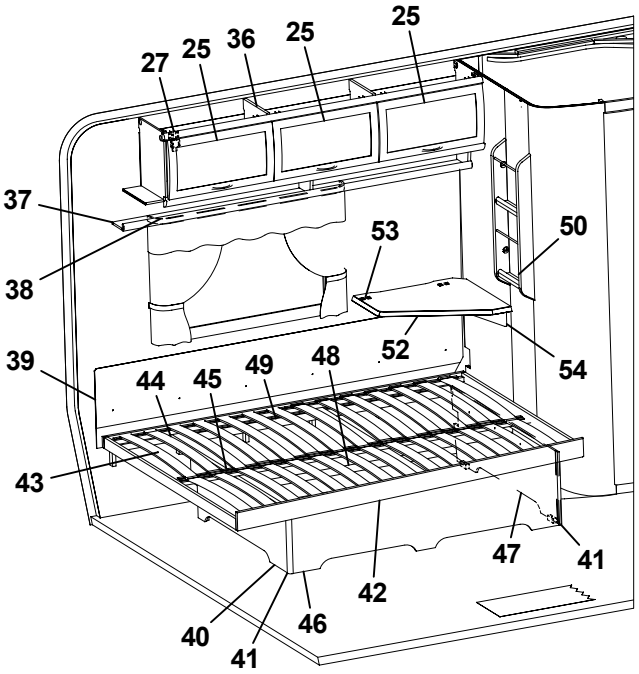
27
25
36
25
25
37
38
53
50
52
54
39
44
45
49
48
43
47
41
42
40
46
41

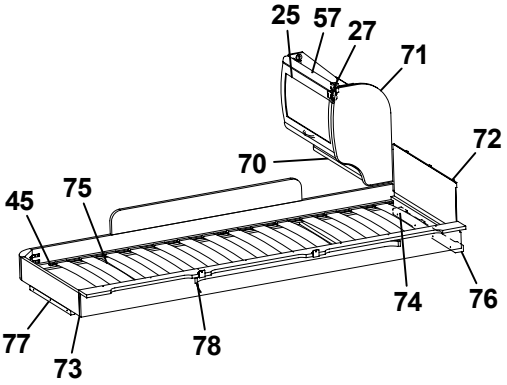
25
57
27
71
72
70
45
75
74
76
77
73
78

Pos Fig	Det. nr Part. No	Ingår Fitted	OBS!! Ange alltid årsmodell vid beställning av inredning Benämning	OBS!! Specify always year of model when ordering equipment Description
49	315204	x	Regel 17,5x40x1415	Wood lath pine 17,5x40x1415
50	320316	x	Tidningshylla 280x720 kpl	Newspaper shelf
51	313449	x	Spegel oval 800x350x3	Mirror 800x350x3
52	323232	T	Skiva TV-hylla 580x535	Board 580x535
53	860621	T	Gångjärn	Hinge
54	315749	T	Stöd	Support board
55	323260	x	Sängbord kpl.	Bedside table cpl.
56	323261	x	Skiva sängbord	Board bedside table
57	323884	T	Skåp gavel bak L560	Cupboard gable L560
58	324120	T	Hyllpaket	Shelf
59	324047	T	Gavel rundad	Gable
60	324062	T	Hylla gavel bak 1085x180	Shelf gable rear 1085x180
61	324111	T	Högtalarlåda	Box loudspeaker
62	313817	T	Överbäddskåp L1980	Upper bed L1980
63	860402	T	Gångjärn	Hinge
64	860405	T	Gångjärn	Hinge
65	312233	T	Regel låsning	Lock bar
66	312713	T	Bärregel	Bearing rail
67	312726	T	Kloss bärregel	Block bearing rail
68	312613	T	Stege ö-bäddsskåp 201x1800 kpl.	Ladder upper bed 201x1800 cpl.
69	860426	T	Krok t. stege	Hook for ladder
70	323888	T	Hyllpaket	Shelf
71	323657	T	Gavel rundad	Gable
72	321209	T	Värmespalt gavel	Air gap gable
--	314631	T	Överdrag d:o (ange färg, se tygprover)	Covering d:o (specify colour, see textiles)
73	323797	T	Sängram vån.säng V u. ribbotten	Bed bottom L without laths
74	325340	T	Ribbotten kpl.	Laths bottom cpl.
75	311985	T	Ribba sängbotten L=718 B=63	Lath bed bottom L=718 B=63
76	324117	T	Bärregel	Bearing rail
77	312436	T	Bärregel	Bearing rail
78	315447	T	Skena gardin L1080	Curtain rod L1080
			T= Tillbehör	T= Accessory

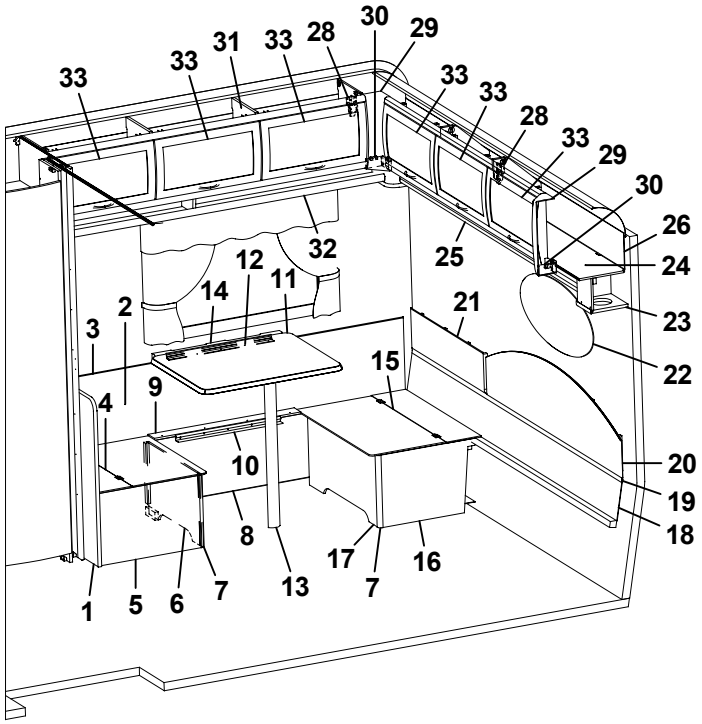
33
33
31
33
28
30
29
33
33
28
33
29
30
26
24
23
22
20
19
18
32
25
12
11
14
21
2
3
15
9
4
10
8
17
16
7
13
7
1
5
6
7

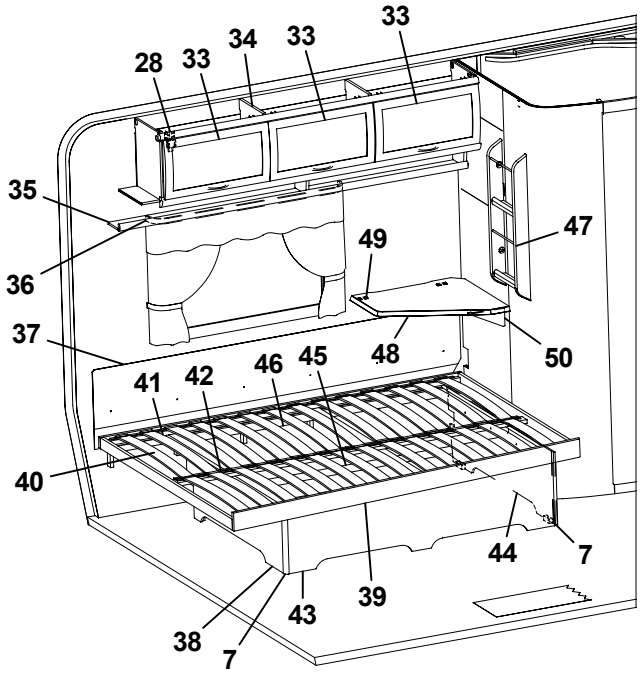
33
28
33
34
33
35
47
49
36
37
48
50
41
42
46
45
40
44
7
39
43
38
7

Pos Fig	Det. nr Part. No	Ingår Fitted	OBS!! Ange alltid årsmodell vid beställning av inredning Benämning	OBS!! Specify always year of model when ordering equipment Description
1	320636	x	Vägg vid bäddlåda	Wall by bed box
2	320341	x	Värmespalt H-bak	Air gap R rear
3	860423	M	List kant U-gap ljusbrun	Strip, light brown
4	312251	x	Lock bäddlåda HB främre	Cover bed box R.R. front
5	320400	x	Gavel bäddlåda HB främre	Gable bed box R.R. front
6	320397	x	Front bäddlåda HB främre	Front bed box R.R. front
7	860590	x	List hörn L=2500	Corner strip L=2500
8	323370	x	Front bäddlåda H bak	Front bed box R.R.
9	323373	x	Lock front bäddlåda HB	Cover front bed box R.R.
10	300108	x	List bord väggdel L550	List wall
11	323230	x	Bordsskiva 750x600	Table top 750x600
12	300420	x	List upphäng bordsdel L550	List board
13	320711	x	Bordsben fällbart H=730	Table leg H=730
14	312314	x	Fästregel bord	Bracket
15	312250	x	Lock bäddlåda HB bakre	Cover bed box R.R. rear
16	323372	x	Gavel bäddlåda HB bakre	Gable bed box R.R. rear
17	320395	x	Front bäddlåda HB bakre	Front bed box R.R. rear
18	323293	x	Värmespalt nedre gavel bak	Air gap under
19	314287	x	List plast L=2270	List plastic L=2270
20	323291	x	Värmespalt övre gavel bak	Air gap upper
--	315355	x	Överdrag d:o (ange färg, se tygprover)	Covering d:o (specify colour, see textiles)
21	323371	x	Värmespalt övre gavel bak	Air gap upper
22	313449	x	Spegel oval 800x350x3	Mirror 800x350x3
23	323047	x	Högtalarlåda	Box loudspeaker
24	323049	x	Skåp gavel bak L2365	Cupboard gable L2365
25	323138	x	Hyllpaket	Shelf
26	323059	x	Skiva skåp 2345x180	Sheet 2345x180
28	315194	x	Gångjärn	Hinge
29	323094	x	Hörn inredning	Corner
30	324321	x	Täckvinkel hörn inredning	Cover for corner
31	323153	x	Skåp övre L1674	Cupboard upper L1674
32	323155	x	Hyllpaket	Shelf
33	323000	x	Lucka	Door
34	323046	x	Skåp övre L1674	Cupboard upper L1674
35	323082	x	Hyllpaket	Shelf
36	315220	x	Skena gardin L1020	Curtain rod L1020
37	312006	x	Värmespalt V-H bak	Air gap L-R rear
--	313114	x	Överdrag d:o (ange färg, se tygprover)	Covering d:o (specify colour, see textiles)
38	322346	x	Gavel säng V	Gable bed L
39	324039	x	Sängram u. ribbotten	Bed bottom without laths
40	325339	x	Ribbotten kpl.	Laths bottom cpl.
41	311985	x	Ribba sängbotten L=718 B=63	Lath bed bottom L=718 B=63
42	312046	x	Band t. ribbotten DF6366-14	Band for laths bottom
43	323282	x	Front säng	Front bed
44	322344	x	Gavel säng H	Gable bed R
45	315203	x	Regel 17,5x55x1415	Wood lath pine 17,5x55x1415
46	315204	x	Regel 17,5x40x1415	Wood lath pine 17,5x40x1415
47	320316	x	Tidningshylla 280x720 kpl	Newspaper shelf
48	323232	T	Skiva TV-hylla 580x535	Board 580x535
49	860621	T	Gångjärn	Hinge
50	315749	T	Stöd	Support board
			M= Metervara T= Tillbehör	M= On the metre T= Accessory

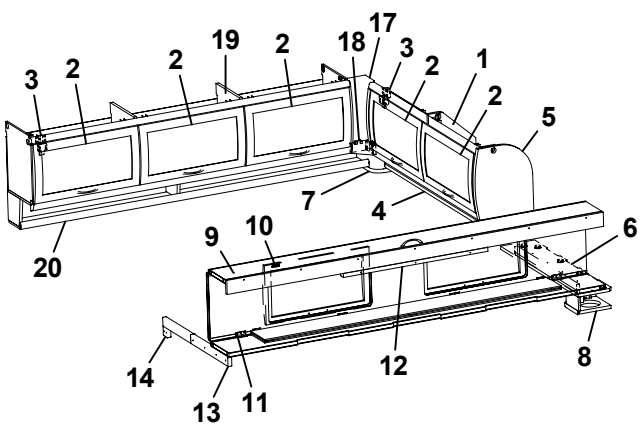
3
2
2
19
2
18
17
3
2
1
2
5
7
4
20
9
10
6
14
13
11
12
8

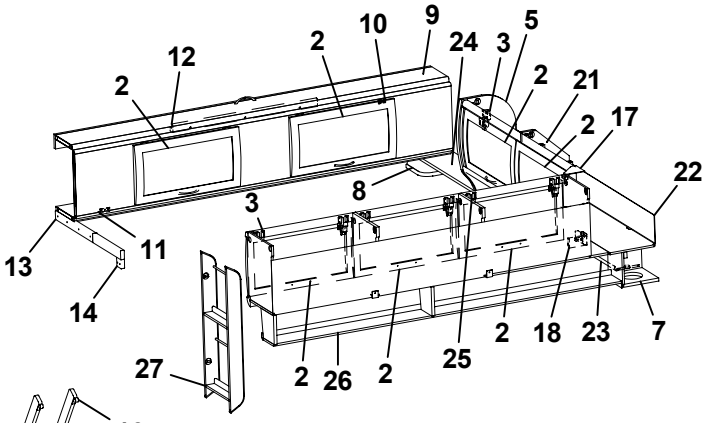
2
12
2
10
9
24
3
5
2
21
2
17
22
8
3
13
11
14
27
2
26
2
25
2
18
23
7

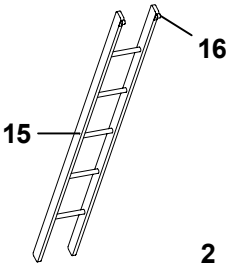
16
15

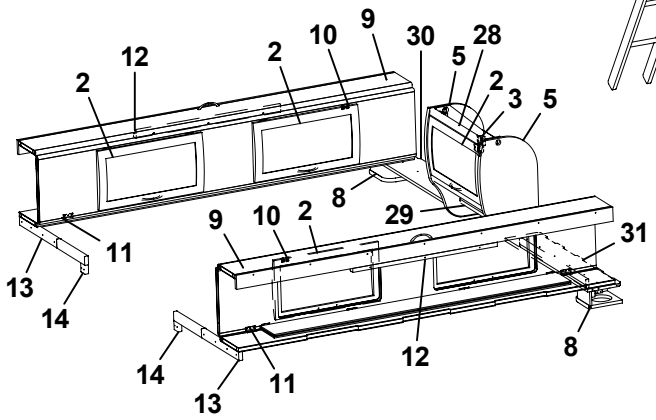
2
12
2
10
9
30
5
28
2
3
5
8
29
9
10
2
31
11
13
14
12
14
13
11
8

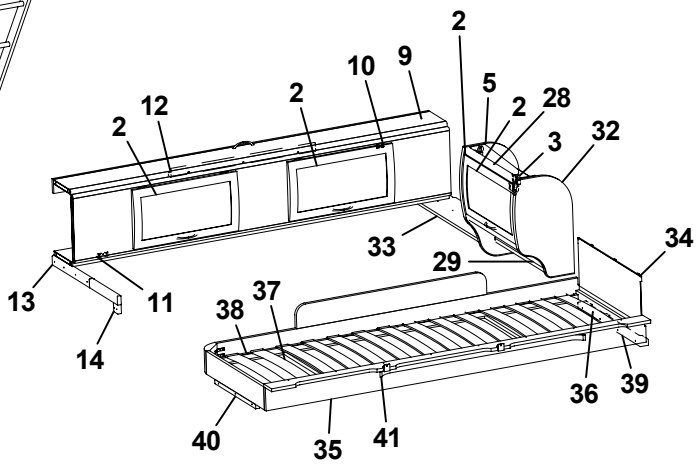
2
2
12
2
10
9
5
2
28
3
32
33
29
34
13
11
14
38
37
36
39
40
35
41

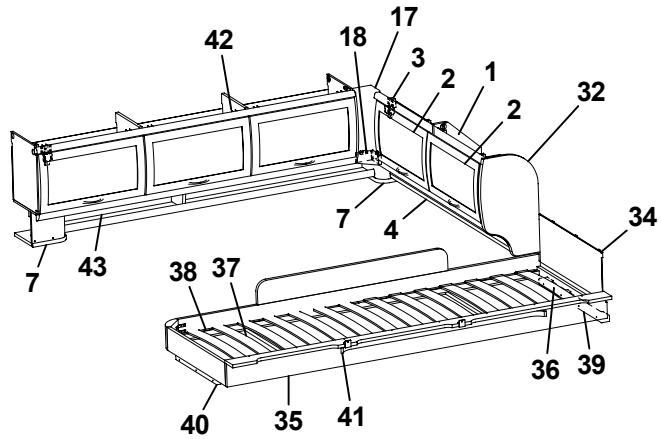
42
18
17
3
2
1
2
32
7
4
34
7
43
38
37
36
39
40
35
41

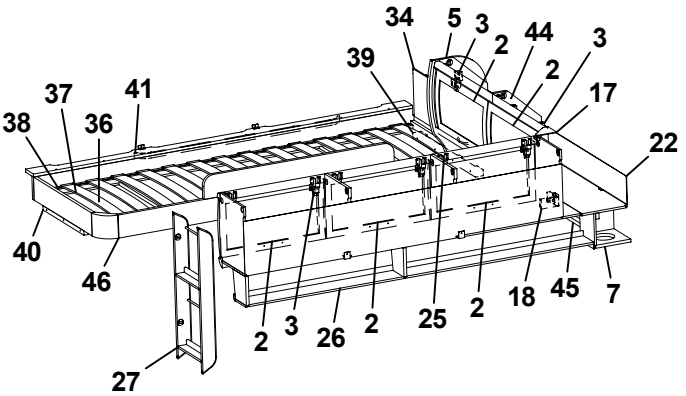
34
5
3
2
44
2
3
39
37
41
38
36
17
22
40
46
27
2
3
26
2
25
2
18
45
7

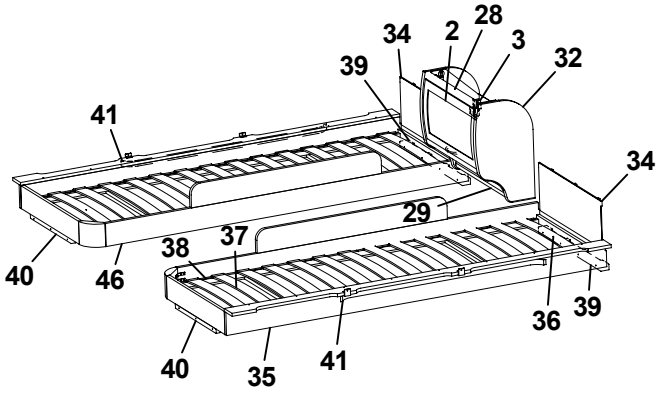
34
2
28
3
39
32
41
34
29
38
37
40
46
36
39
40
35
41

Pos Fig	Det. nr Part. No	Ingår Fitted	OBS!! Ange alltid årsmodell vid beställning av inredning Benämning	OBS!! Specify always year of model when ordering equipment Description
1	323649	x	Skåp gavel bak H L1510	Cupboard gable R L1510
2	323000	x	Lucka	Door
3	315194	x	Gångjärn	Hinge
4	323653	x	Hyllpaket	Shelf
5	324047	x	Gavel rundad	Gable
6	324051	x	Hylla gavel bak V 835x180	Shelf gable rear L 835x180
7	323047	x	Högtalarlåda	Box loudspeaker
8	324111	x	Högtalarlåda	Box loudspeaker
9	313817	x	Överbäddskåp L1980	Upper bed L1980
10	860402	x	Gångjärn	Hinge
11	860405	x	Gångjärn	Hinge
12	312233	x	Regel låsning	Lock bar
13	312713	x	Bärregel	Bearing rail
14	312726	x	Kloss bärregel	Block bearing rail
15	312613	T	Stege ö-bäddsskåp 201x1800 kpl.	Ladder upper bed 201x1800 cpl.
16	860426	T	Krok t. stege	Hook for ladder
17	323094	x	Hörn inredning	Corner
18	324321	x	Täckvinkel hörn inredning	Cover for corner
19	323153	x	Skåp övre L1674	Cupboard upper L1674
20	323155	x	Hyllpaket	Shelf
21	323471	x	Skåp gavel bak V L1510	Cupboard gable L L1510
22	323480	x	Skiva skåp 1500x140	Sheet 1500x140
23	324947	x	Hyllpaket	Shelf
24	324051	x	Hylla gavel bak H 835x180	Shelf gable rear R 835x180
25	323046	x	Skåp övre L1674	Cupboard upper L1674
26	323082	x	Hyllpaket	Shelf
27	320316	x	Tidningshylla 280x720 kpl	Newspaper shelf 280x720 cpl.
28	323884	x	Skåp gavel bak L560	Cupboard gable L560
29	323888	x	Hyllpaket	Shelf
30	324107	x	Hylla gavel bak H 886x180	Shelf gable rear R 886x180
31	324107	x	Hylla gavel bak V 886x180	Shelf gable rear L 886x180
32	323657	x	Gavel rundad	Gable
33	324107	x	Hylla gavel bak 886x180	Shelf gable rear 886x180
34	321209	x	Värmespalt gavel	Air gap gable
--	314631	x	Överdrag d:o (ange färg, se tygprover)	Covering d:o (specify colour, see textiles)
35	323797	x	Sängram vån.säng V u. ribbotten	Bed bottom L without laths
36	325430	x	Ribbotten kpl.	Laths bottom cpl.
37	311985	x	Ribba sängbotten L=718 B=63	Lath bed bottom L=718 B=63
38	312046	x	Band t. ribbotten DF6366-14	Band for laths bottom
39	324117	x	Bärregel	Bearing rail
40	312436	x	Bärregel	Bearing rail
41	315447	x	Skena gardin L1080	Curtain rod L1080
42	323153	x	Skåp övre L1674	Cupboard upper L1674
43	324907	x	Hyllpaket	Shelf
44	323471	x	Skåp gavel bak L1510	Cupboard gable L1510
45	323476	x	Hyllpaket	Shelf
46	323798	x	Sängram vån.säng H u. ribbotten	Bed bottom R without laths
			T= Tillbehör	T= Accessory

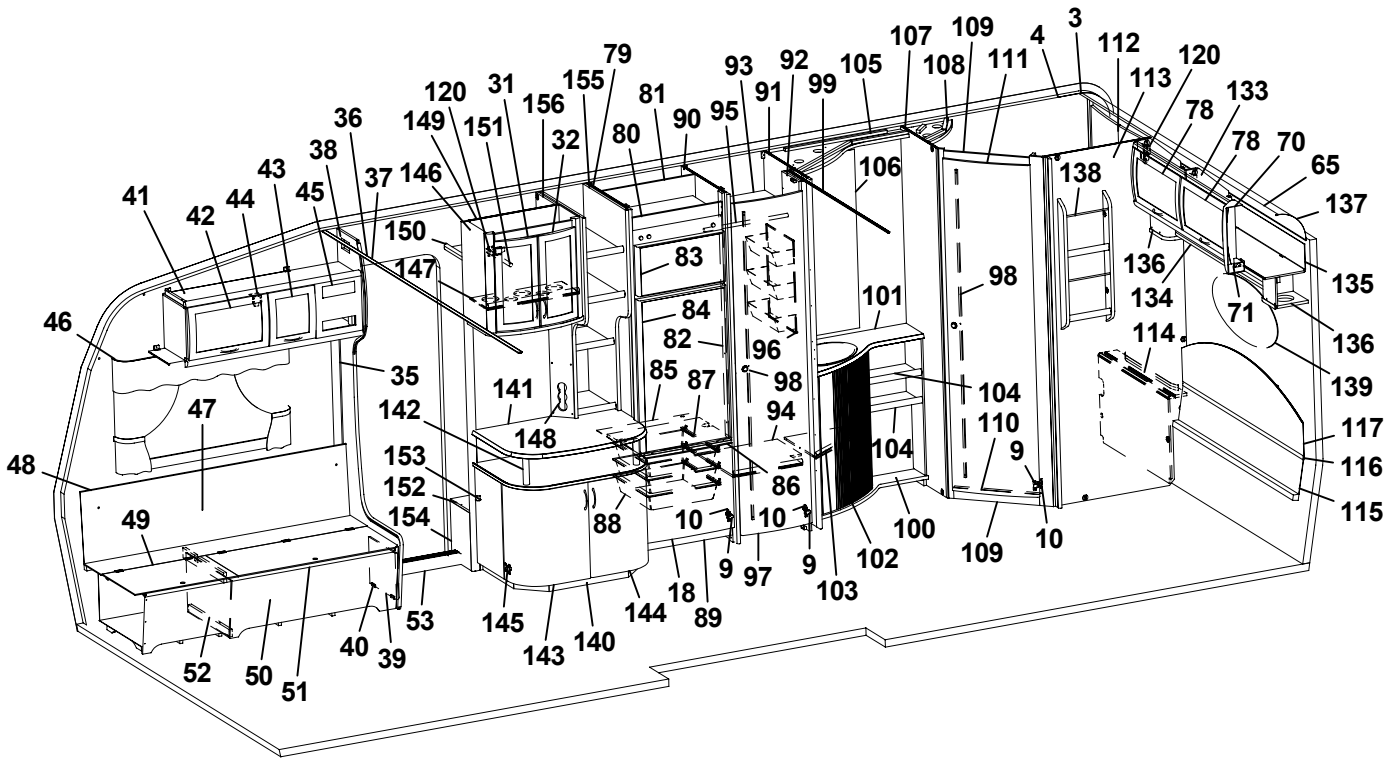
1 2 3 4 5 6 7 8 9 10 11 12 13 15 16 17 18 19 20 21 22 23 24 25 26 27 28 29 31 32 33 34 35 36 37 38 39 40 41 42 43 44 45 46 47 48 49 50 51 52 53 54 55 56 57 58 59 60 61 62 63 64 65 66 67 68 69 70 71 72 73 74 75 76 77 78 79 80 81 83 84 85 86 87 88 89 90 91 92 93 94 95 96 97 98 99 100 101 102 103 104 105 106 107 108 109 110 111 112 113 114 115 116 117 118 119 120 121 122 123 124 125 126 127 128 129 130 131 132 133 135 136 137 138 139 140 141 142 143 144 145 146 147 148 149 150 151 152 153 154 155 156 157 158 159 160 161 162 163 164

Pos Fig	Det. nr Part. No	Ingår Fitted	OBS!! Ange alltid årsmodell vid beställning av inredning Benämning	OBS!! Specify always year of model when ordering equipment Description
1	312219	x	Tapet vägg/tak	Wall paper
2	312220	M	Tejp tapet, vägg	Tape, wall paper
3	314524	x	Tapet vägg tvättrum	Wall paper, washroom
4	314344	M	Tejp tapet, vägg tvättrum 50 m/rulle	Tape, wall paper washroom 50 m/roll
5	323014	x	Skåp kök L1118 kpl.	Cupboard kitchen L1118 cpl.
6	323021	x	Lucka H 368x420	Door R 368x420
7	323020	x	Lucka V 368x420	Door L 368x420
8	323092	x	Hylla	Shelf
9	311917	x	Gångjärn	Hinge
10	312588	x	Platta gångjärn	Plate hinge
11	323401	x	Ljusramp köksskåp	Light holder
12	323267	x	Skåp utskjut kökskåp kpl.	Cupboard projekting cpl.
13	323426	x	Lucka V 236x500	Door L 236x500
14	323529	x	Diskbänk kpl. m. skiva/luckor/lådor	Kitchen sink with board and doors/drawers
15	401328	x	Plåt under spis	Plate cover under fireplace
16	323173	x	Skiva diskbänk	Board
17	323504	x	Lucka V 550x470	Door L 550x470
18	323503	x	Lucka H 550x470	Door R 550x470
19	323510	x	Lucka H 550x265	Door R 550x265
20	323505	x	Låda diskbänk kpl.	Drawer cpl.
21	323506	x	Låda diskbänk kpl.	Drawer cpl.
22	323413	x	Skärbräda	Cutting board
23	320460	x	Hylla övre	Shelf upper
24	323517	x	Lucka 270x740	Door 270x740
25	312106	x	Bänkutdragssats kpl.	Extensible basket
--	315995	x	Skena d:o	Rail d:o
--	315996	x	Krok d:o	Hook d:o
26	324149	x	Utskjut diskbänk	Projection kitchen sink
27	323411	x	Skärbräda	Cutting board
28	321363	x	Hylla	Shelf
29	321394	x	Hylla nedre	Shelf
30	323751	x	Skåp utskjut köksskåp	Cupboard projection
31	323713	x	Lucka V 236x500	Door L 236x500
32	323714	x	Lucka H 236x500	Door R 236x500
33	322376	x	Hylla	Shelf
34	324295	x	Front el-uttag 130x470	Front outlet 130x470
35	504400	x	List täck el-kabel B=44 L=2000	Cover strip B=44 L=2000
36	309969	x	List snäpp undre L2379	List under L2379
37	309970	x	List snäpp övre L2379	List upper L2379
38	323124	x	Stolpe först. L1948 kpl. m. lucka	Support bar cpl. with door
39	320005	x	Lucka	Door
40	312589	x	Gångjärn	Hinge
41	323386	x	Skåp övre elc. L1032	Cupboard upper L1032
42	323002	x	Lucka	Door
43	323001	x	Lucka	Door
44	860406	x	Gångjärn	Hinge
45	312404	x	Täckfront radio 189x62	Cover radio
46	315220	x	Skena gardin L1020	Curtain rod L1020
47	323457	x	Värmespalt H fram	Air gap R.F.
48	860423	M	List kant U-gap ljusbrun	Strip, light brown
			M= Metervara T= Tillbehör	M= On the metre T= Accessory

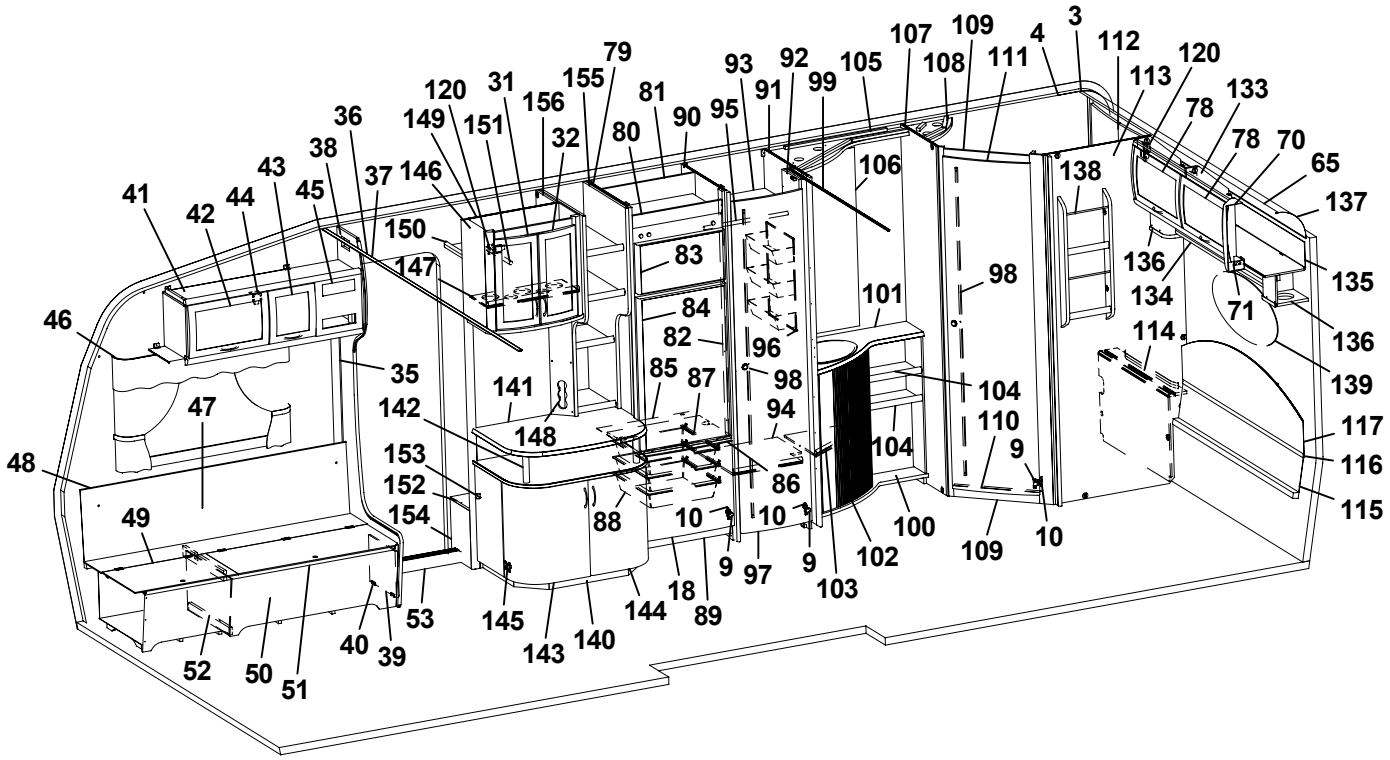
1 2 3 4 5 6 7 8 9 10 11 12 13 15 16 17 18 19 20 21 22 23 24 25 26 27 28 29 31 32 33 34 35 36 37 38 39 40 41 42 43 44 45 46 47 48 49 50 51 52 53 54 55 56 57 58 59 60 61 62 63 64 65 66 67 68 69 70 71 72 73 74 75 76 77 78 79 80 81 83 84 85 86 87 88 89 90 91 92 93 94 95 96 97 98 99 100 101 102 103 104 105 106 107 108 109 110 111 112 113 114 115 116 117 118 119 120 121 122 123 124 125 126 127 128 129 130 131 132 133 134 135 136 137 138 139 140 141 142 143 144 145 146 147 148 149 150 151 152 153 154 155 156 157 158 159 160 161 162 163 164

Pos Fig	Det. nr Part. No	Ingår Fitted	OBS!! Ange alltid årsmodell vid beställning av inredning Benämning	OBS!! Specify always year of model when ordering equipment Description
49	323446	x	Lock bäddlåda H F	Cover bed box R.F.
50	323445	x	Front bäddlåda H F (utan lastlucka)	Front bed box R.F. (without loading hatch)
--	324424	T	Front bäddlåda H F (med lastlucka)	Front bed box R.F. (with loading hatch)
51	860562	x	List bädd	List bed
52	312825	x	Stöd bäddlåda HF	Support bed box
53	314687	x	Tröskel aluminium L=850	Threshold aluminium L=850
54	313185	x	Bordsstativ	Table stand
55	323222	x	Bordsskiva 940x1026	Table top 940x1026
56	323180	x	Front bäddlåda gavel (2 st när lastl. mont.)	Front bed box gable (2 pcs in loading hatch)
57	323205	x	Skiva rundsittgrupp	Sheet seat
58	323203	x	Värmespalt nedre gavel fram	Air gap under
59	314287	x	List plast L=2270	List plastic L=2270
60	323200	x	Värmespalt övre gavel fram	Air gap upper
61	323128	x	Hylla front L2444	Shelf front L2444
62	860593	x	Raskant plast L=2600	Cantlist shelf front L=2600
63	324022	x	Luftspalt fronthylla	Air gap shelf front
64	323270	x	Front högtalare H	Front loudspeaker R
65	313884	x	List plast radie L=2379	List L=2379
66	316005	x	Skiva plast 295x2363x1	Plastic sheet
67	323044	x	Skåp gavel fram L2365	Cupboard
68	323059	x	Skiva skåp 2345x180	Sheet 2345x180
69	315223	x	Skena gardin L1920	Curtain rod L1920
70	323094	x	Hörn inredning	Corner
71	324321	x	Täckvinkel hörn inredning	Cover for corner
72	323271	x	Front högtalare V	Front loudspeaker L
73	323186	x	Värmespalt V fram	Air gap L.F.
74	323179	x	Lock bäddlåda V F	Cover bed box L.F
75	323176	x	Front bäddlåda V F (utan lastlucka)	Front bed box L.F. (without loading hatch)
--	324426	T	Front bäddlåda V F (med lastlucka)	Front bed box L.F. (with loading hatch)
76	323449	x	Gavel bäddlåda V F	Gable bed box L.F
77	323045	x	Skåp övre L1034	Cupboard upper L1034
78	323000	x	Lucka	Door
79	323591	x	Vägg kyl V	Wall refrigerator L
80	324067	x	Front kylskåpsskåp	Front cupboard
81	323611	x	Bakstycke kyl	Back cupboard
82	323613	x	List folierad L=1365	List L=1365
83	320577	x	Skiva frys 483x265	Sheet freezer
84	320578	x	Skiva kyl 483x833	Sheet refrigerator
85	320666	x	Hylla under kyl	Shelf under refrigerator
86	321826	x	Front hylla	Front
87	312712	x	Glidlist trådback (säljes i par)	Sliding strip tray (pair)
88	310325	x	Trådback vit 427x427x85	Tray 427x427x85
89	320657	x	Front skåp under kyl	Front cupboard
90	323589	x	Vägg kyl H	Wall refrigerator R
91	320525	x	Vägg garderob H	Wall wardrobe R
92	323114	x	Nisch vikdörr	Niche folding door
93	323116	x	Hylla garderob övre	Shelf wardrobe upper
94	323119	x	Hylla garderob nedre	Shelf wardrobe lower
95	312053	x	Galgstång L=780	Clothes hanger L=780
96	312162	x	Korg garderob 330x140x520	Basket
			M= Metervara T= Tillbehör	M= On the metre T= Accessory

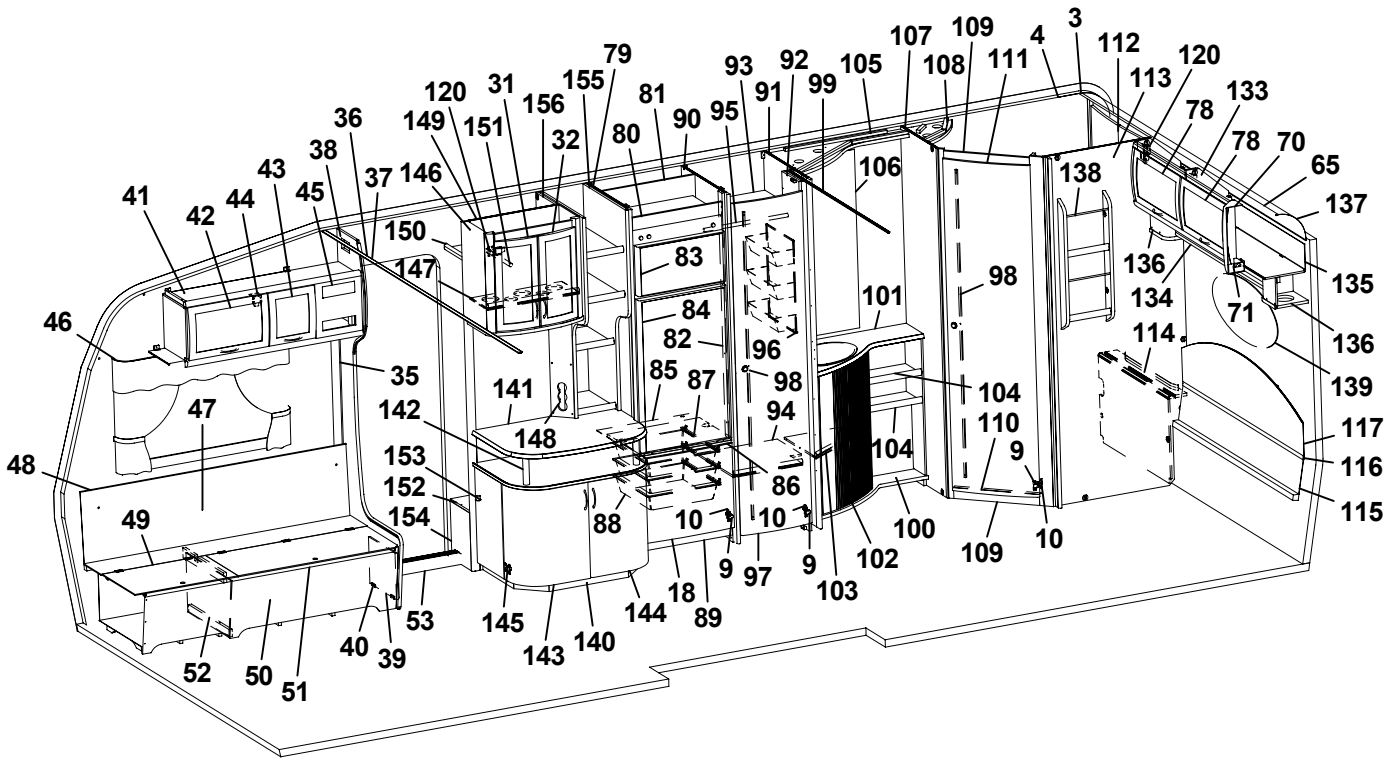
1 2 3 4 5 6 7 8 9 10 11 12 13 15 16 17 18 19 20 21 22 23 24 25 26 27 28 29 31 32 33 34 35 36 37 38 39 40 41 42 43 44 45 46 47 48 49 50 51 52 53 54 55 56 57 58 59 60 61 62 63 64 65 66 67 68 69 70 71 72 73 74 75 76 77 78 79 80 81 83 84 85 86 87 88 89 90 91 92 93 94 95 96 97 98 99 100 101 102 103 104 105 106 107 108 109 110 111 112 113 114 115 116 117 118 119 120 121 122 123 124 125 126 127 128 129 130 131 132 133 134 135 136 137 138 139 140 141 142 143 144 145 146 147 148 149 150 151 152 153 154 155 156 157 158 159 160 161 162 163 164

Pos Fig	Det. nr Part. No	Ingår Fitted	OBS!! Ange alltid årsmodell vid beställning av inredning Benämning	OBS!! Specify always year of model when ordering equipment Description
97	321519	x	Dörr 415x1850	Door 415x1850
98	314523	x	Rätningslist dörr L=1715	List L=1715
99	314917	x	Skena draperi L=1190	Curtain rod L=1190
100	323188	x	Skåp tvättrum kpl. m. skiva/jalusi	Cupboard wash basin cpl. with board/jalousie
101	323189	x	Skiva skåp tv.ställ 790x514	Board cupboard wash basin
102	320243	x	Jalusi skåp tvättställ	Jalousie
103	320253	x	Hylla	Shelf
104	323191	x	Hylla	Shelf
105	323197	x	Ljusramp tvättrum	Light holder
106	314689	x	Spegel 515x995x3	Mirror 515x995x3
107	323441	x	Vägg tvättrum främre	Wall washroom front
108	320892	x	Ljusramp tvättrum	Light holder
109	321060	x	Tröskel 480x60	Threshold 480x60
110	314591	x	List tröskel al. L=480	List threshold L=480
111	321518	x	Dörr 490x1850	Door
112	323453	x	Skåp tvättrum L766	Cupboard L766
113	323444	x	Vägg tvättrum bakre	Wall washroom rear
114	323456	x	Front tvättrum	Front washroom
115	323864	x	Värmespalt gavel bak nedre	Air gap under
116	314287	x	List plast L=2270	List plastic L=2270
117	323291	x	Värmespalt övre gavel bak	Air gap upper
--	315355	x	Överdrag d:o (ange färg, se tygprover)	Covering d:o (specify colour, see textiles)
118	323046	x	Skåp övre L1674	Cupboard upper L1674
119	323082	x	Hyllpaket	Shelf
120	315194	x	Gångjärn	Hinge
121	312006	x	Värmespalt V-H bak	Air gap L-R rear
--	313114	x	Överdrag d:o (ange färg, se tygprover)	Covering d:o (specify colour, see textiles)
122	322346	x	Gavel säng V	Gable bed L
123	860590	x	List hörn L=2500	Corner strip L=2500
124	324039	x	Sängram u. ribbotten	Bed bottom without laths
125	325339	x	Ribbotten kpl.	Laths bottom cpl.
126	311985	x	Ribba sängbotten L=718 B=63	Lath bed bottom L=718 B=63
127	312046	x	Band t. ribbotten DF6366-14	Band for laths bottom
128	323282	x	Front säng	Front bed
129	322344	x	Gavel säng H	Gable bed R
130	315203	x	Regel 17,5x55x1415	Wood lath pine 17,5x55x1415
131	315204	x	Regel 17,5x40x1415	Wood lath pine 17,5x40x1415
132	314659	x	Matta golv, parkett	Carpet floor, parquet
--	314664	T	Matta golv	Carpet floor
133	323471	x	Skåp gavel bak L1510	Cupboard gable L1510
134	323476	x	Hyllpaket	Shelf
135	323480	x	Skiva skåp 1500x140	Sheet 1500x140
136	323047	x	Högtalarlåda	Box loudspeaker
137	316005	x	Skiva plast 295x2363x1	Plastic sheet
138	320316	x	Tidningshylla 280x720 kpl	Newspaper shelf
139	313449	x	Spegel oval 800x350x3	Mirror 800x350x3
140	323558	x	TV-bänk kpl. u. skiva	TV-bench cpl. without board
141	323228	x	Skiva TV-bänk 830x580	Board
142	323559	x	Rundstav L=170	Round staff L=170
143	321380	x	Lucka V 403x536	Door L 403x536
			M= Metervara T= Tillbehör	M= On the metre T= Accessory

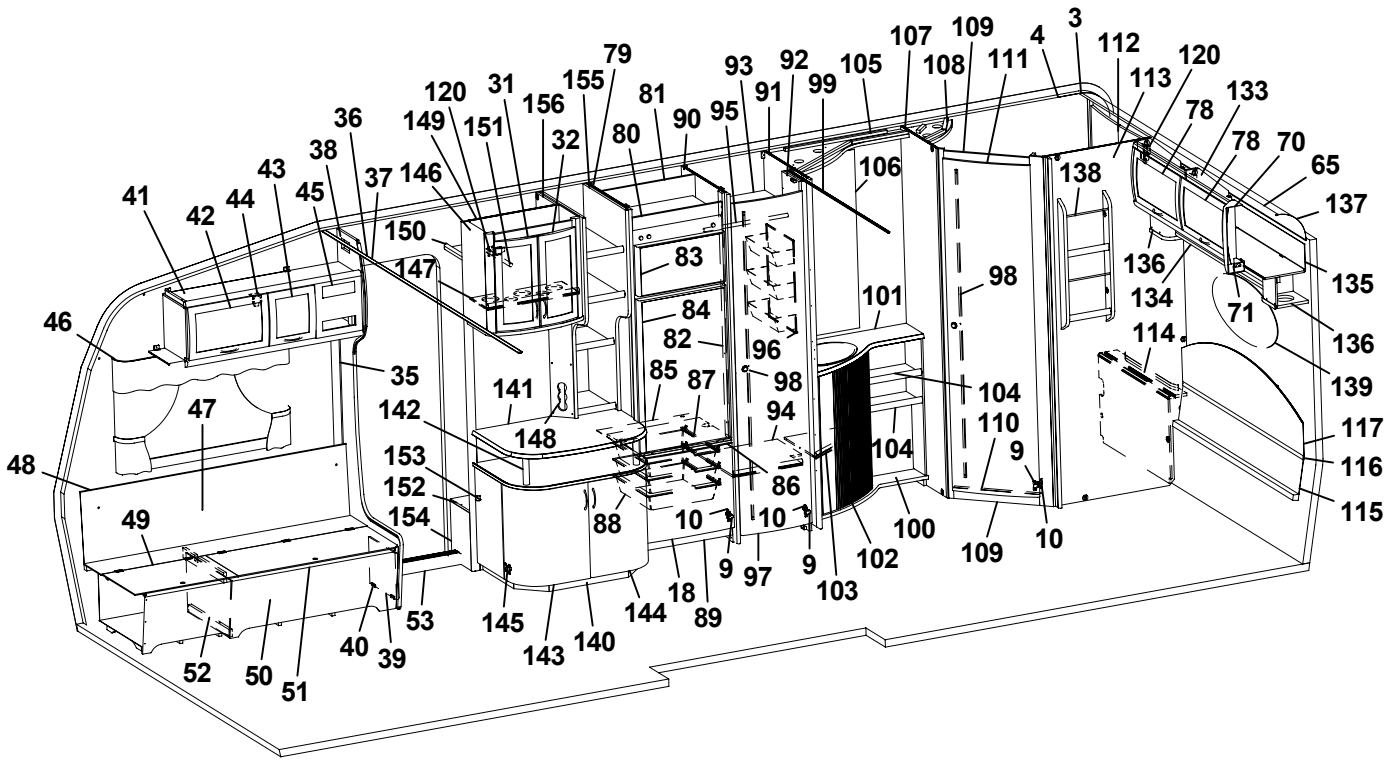
3
4
107
109
112
120
113
133
78
78
70
65
137
135
136
139
117
116
115
111
108
105
99
92
91
93
95
90
81
80
79
155
156
32
31
120
149
151
146
150
147
36
38
37
45
44
42
41
43
46
35
47
48
49
53
52
50
51
40
39
145
143
140
144
18
89
9
97
9
103
102
100
109
10
10
104
110
9
104
98
101
106
138
136
134
71
114
83
84
82
96
98
85
87
94
86
88
10
10
141
142
148
153
152
154

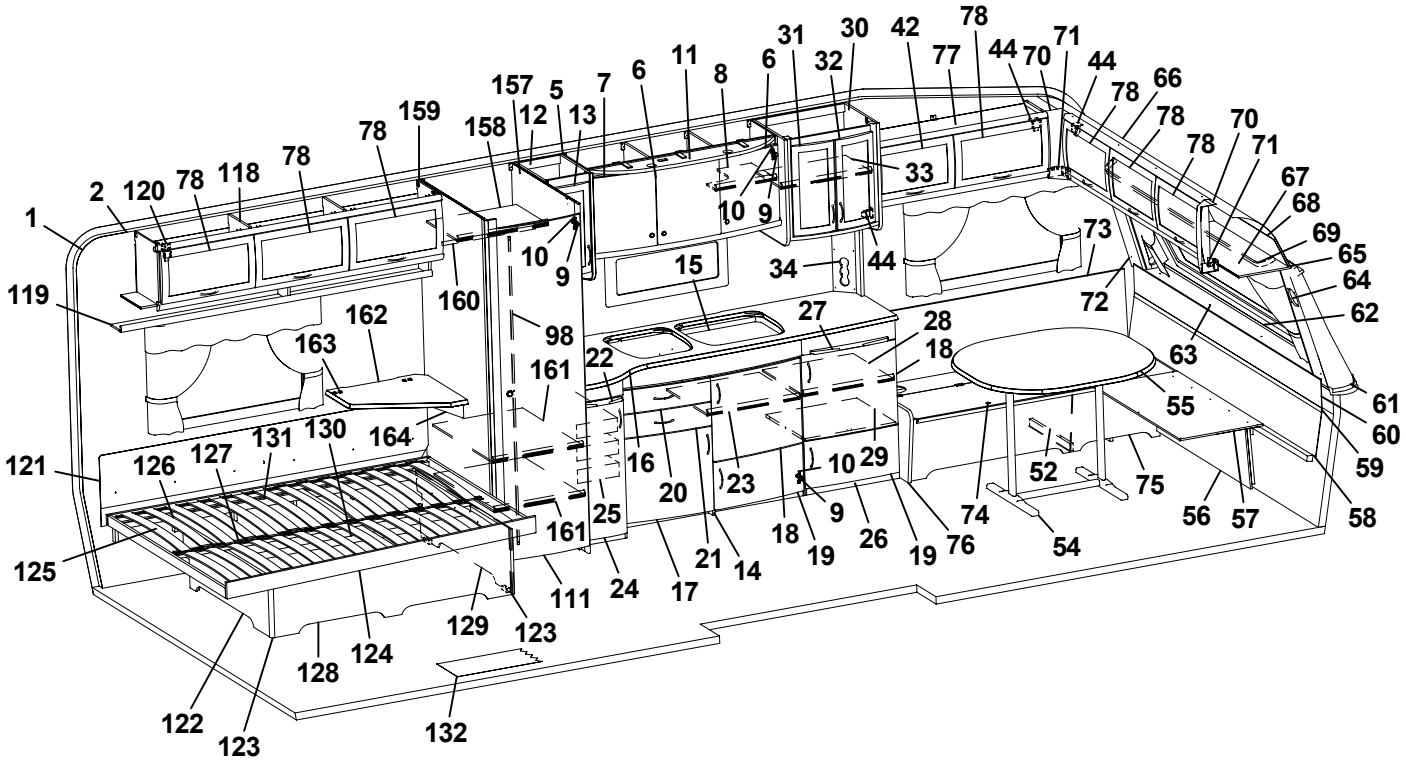
1
2
120
78
118
78
78
159
158
157
5
12
13
7
6
11
8
6
31
32
30
42
77
78
44
70
71
44
78
66
78
78
70
71
67
68
69
65
64
62
61
60
59
58
57
56
75
52
54
74
76
19
19
26
9
18
10
29
23
21
14
17
24
25
161
111
123
129
124
128
122
123
132
121
125
126
127
131
130
164
163
162
160
98
161
22
16
20
15
10
9
10
9
33
34
44
73
72
27
28
18
63
55
121
119

Pos Fig	Det. nr Part. No	Ingår Fitted	OBS!! Ange alltid årsmodell vid beställning av inredning Benämning	OBS!! Specify always year of model when ordering equipment Description
144	321379	x	Lucka H 403x536	Door R 403x536
145	314663	x	Gångjärn	Hinge
146	323715	x	Skåp bar kpl.	Coctail cabinet cpl.
147	323723	x	Hylla	Shelf
148	323440	x	Front el-uttag	Front outlet
149	322325	x	Vägg garderob H	Wall wardrobe R
150	321411	x	Hylla garderob övre	Shelf
151	312053	x	Galgstång L=780	Clothes hanger L=780
152	323242	x	Hylla insteg 553x235	Shelf
153	314897	x	Bussning plast Ø=29 mm	Bushing plastic Ø=29 mm
154	322328	x	Front hylla garderob	Front
155	323725	x	Hylla	Shelf
156	322327	x	Rygg garderob	Wardrobe back
157	322247	x	Vägg garderob H	Wall wardrobe R
158	322293	x	Hylla garderob	Shelf
159	322249	x	Vägg garderob V	Wall wardrobe L
160	312053	x	Galgstång L=780	Clothes hanger L=780
161	322251	x	Hylla garderob	Shelf
162	323232	T	Skiva TV-hylla 580x535	Board 580x535
163	860621	T	Gångjärn	Hinge
164	315749	T	Stöd	Support board
			Gardinsatser (se tygprover)	Curtain kit (see textiles)

M= Metervara
T= Tillbehör

M= On the metre
T= Accessory

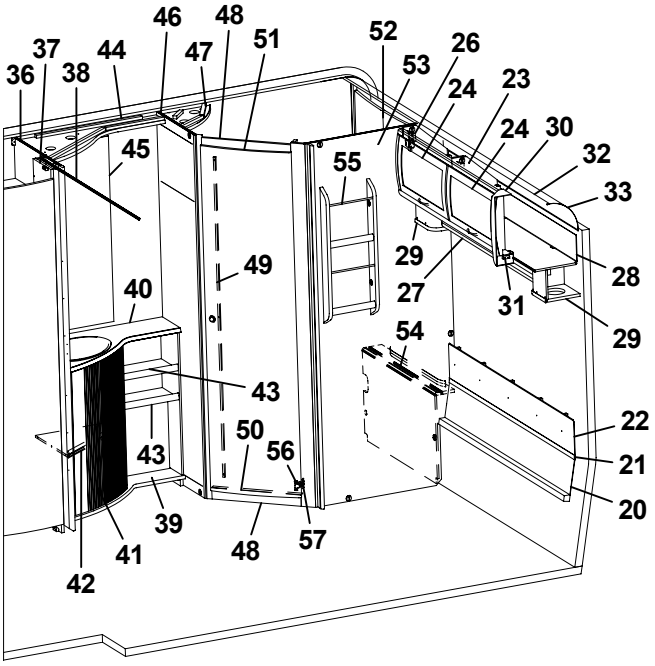
46
48
52
26
37
44
47
51
53
24
23
36
38
24
30
45
55
32
33
49
29
28
40
27
31
29
54
43
22
50
56
43
21
39
48
57
20
41
42

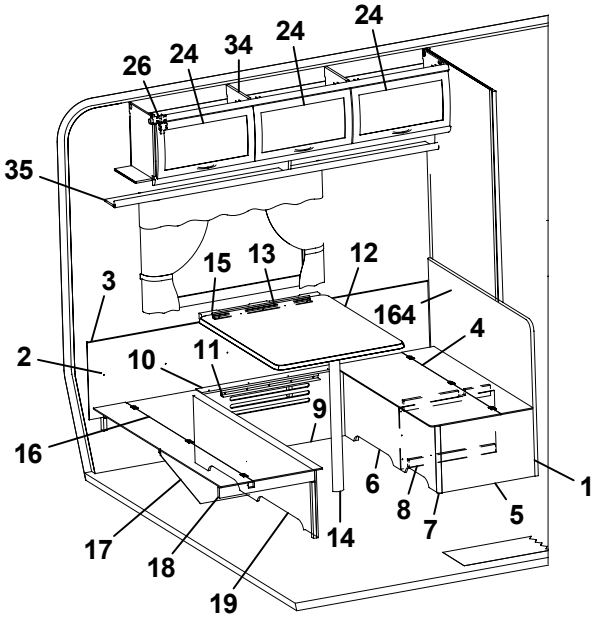
24
24
34
24
26
35
15
13
12
3
164
4
2
10
11
9
16
6
1
8
7
5
17
14
18
19

Pos Fig	Det. nr Part. No	Ingår Fitted	OBS!! Ange alltid årsmodell vid beställning av inredning Benämning	OBS!! Specify always year of model when ordering equipment Description
1	321336	x	Vägg vid bäddlåda	Wall by bed box
2	321340	x	Värmespalt V-bak	Air gap L rear
3	860423	M	List kant U-gap ljusbrun	Strip, light brown
4	321335	x	Lock bäddlåda	Cover bed box
5	320771	x	Gavel bäddlåda	Gable bed box
6	321333	x	Front bäddlåda	Front bed box
7	860590	x	List hörn L=2500	Corner strip L=2500
8	321345	x	Stöd bäddlåda	Support bed box
9	324101	x	Front bäddlåda	Front bed box
10	323373	x	Lock front bäddlåda HB	Cover front bed box R.R.
11	300108	x	List bord väggdel L550	List wall
12	323226	x	Bordsskiva 740x940	Table top 740x940
13	300420	x	List upphäng bordsdel L550	List board
14	320711	x	Bordsben fällbart H=730	Table leg H=730
15	312314	x	Fästregel bord	Bracket
16	324098	x	Lock bäddlåda	Cover bed box
17	321329	x	Stöd bäddlåda	Support bed box
18	660470	x	List 17,5x55x540	List 17,5x55x540
19	324099	x	Front bäddlåda	Front bed box
20	323864	x	Värmespalt gavel bak nedre	Air gap under
21	314287	x	List plast L=2270	List plastic L=2270
22	324100	x	Värmespalt gavel bak övre	Air gap upper
23	323471	x	Skåp gavel bak L1510	Cupboard gable L1510
24	323000	x	Lucka	Door
26	315194	x	Gångjärn	Hinge
27	323476	x	Hyllpaket	Shelf
28	323480	x	Skiva skåp 1500x140	Sheet 1500x140
29	323047	x	Högtalarlåda	Box loudspeaker
30	323094	x	Hörn inredning	Corner
31	324321	x	Täckvinkel hörn inredning	Cover for corner
32	313884	x	List plast radie L=2379	List L=2379
33	316005	x	Skiva plast 295x2363x1	Plastic sheet
34	323046	x	Skåp övre L1674	Cupboard upper L1674
35	323082	x	Hyllpaket	Shelf
36	320525	x	Vägg garderob H	Wall wardrobe R
37	323114	x	Nisch vikdörr	Niche folding door
38	314917	x	Skena draperi L=1190	Curtain rod L=1190
39	323188	x	Skåp tvättrum kpl. m. skiva/jalusi	Cupboard wash basin cpl. with board/jalousie
40	323189	x	Skiva skåp tv.ställ 790x514	Board cupboard wash basin
41	320243	x	Jalusi skåp tvättställ	Jalousie
42	320253	x	Hylla	Shelf
43	323191	x	Hylla	Shelf
44	323197	x	Ljusramp tvättrum	Light holder
45	314689	x	Spegel 515x995x3	Mirror 515x995x3
46	323441	x	Vägg tvättrum främre	Wall washroom front
47	320892	x	Ljusramp tvättrum	Light holder
48	321060	x	Tröskel 480x60	Threshold 480x60
49	314523	x	Rätningslist dörr L=1715	List L=1715
50	314591	x	List tröskel al. L=480	List threshold L=480
51	321518	x	Dörr 490x1850	Door
52	323453	x	Skåp tvättrum L766	Cupboard L766
53	323444	x	Vägg tvättrum bakre	Wall washroom rear
54	323456	x	Front tvättrum	Front washroom
55	320316	x	Tidningshylla 280x720 kpl	Newspaper shelf
56	311917	x	Gångjärn	Hinge
57	312588	x	Platta gångjärn	Plate hinge
			M= Metervara T= Tillbehör	M= On the metre T= Accessory

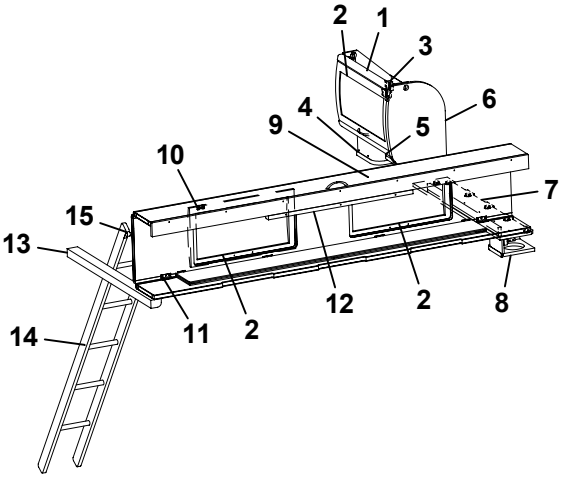
2
1
3
6
4
9
5
10
7
15
13
12
2
8
14
11
2

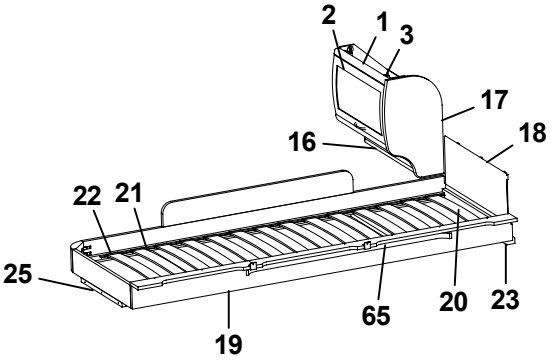
2
1
3
17
18
16
22
21
25
65
20
23
19

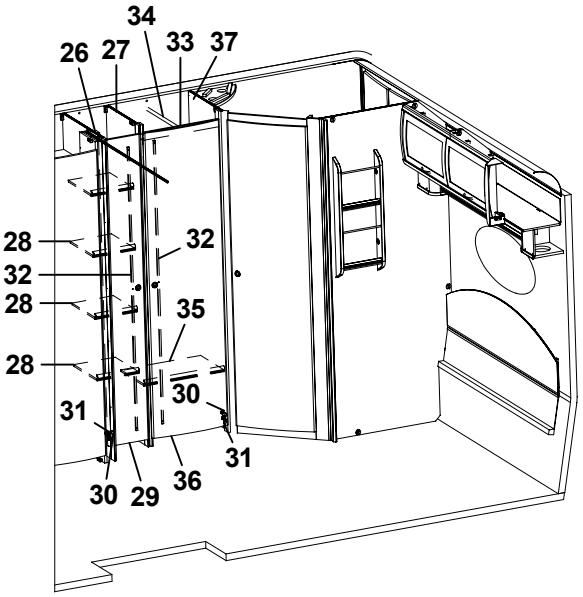
34
26
27
33
37
28
32
32
28
35
28
30
31
31
30
29
36

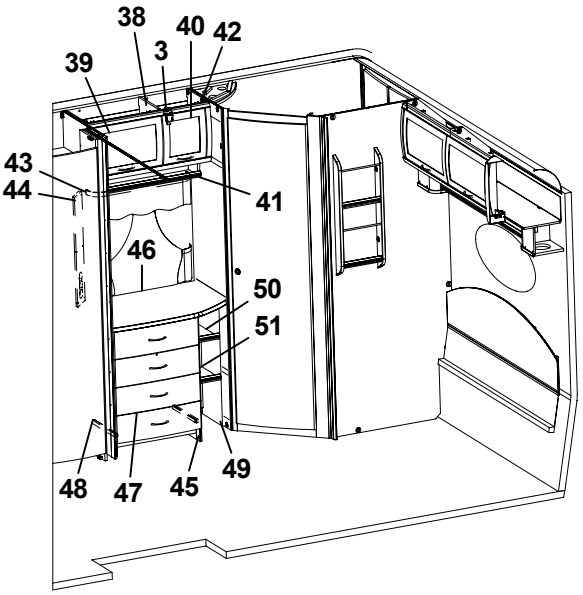
38
40
42
39
3
43
44
41
46
50
51
48
47
45
49

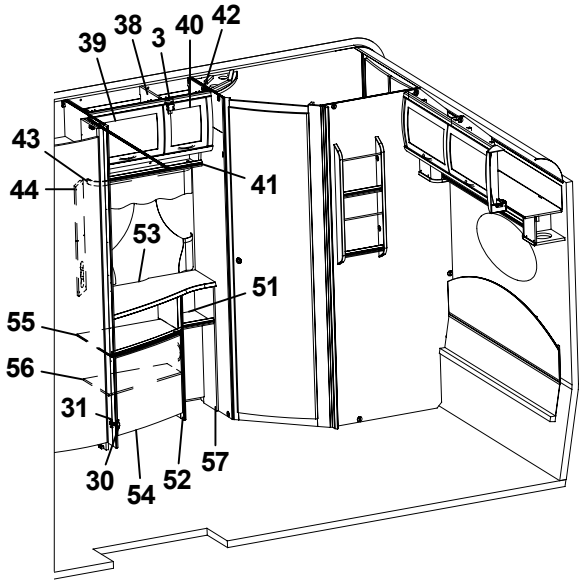
39
38
3
40
42
43
44
41
53
51
55
56
31
30
54
52
57

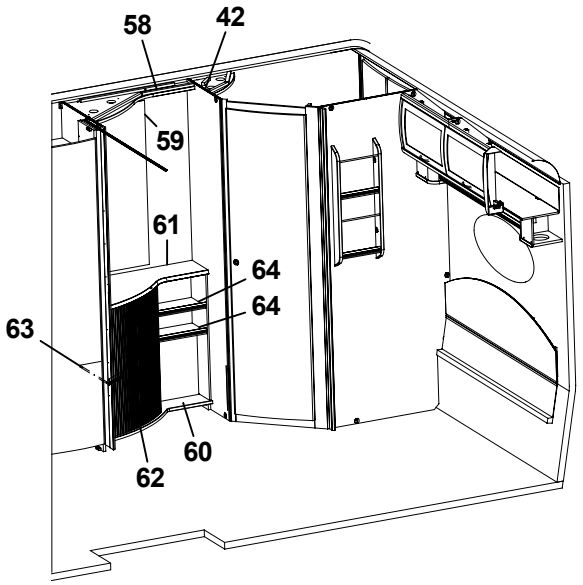
58
42
59
61
64
64
63
60
62

Pos Fig	Det. nr Part. No	Ingår Fitted	OBS!! Ange alltid årsmodell vid beställning av inredning Benämning	OBS!! Specify always year of model when ordering equipment Description
1	323884	x	Skåp gavel bak L560	Cupboard gable L560
2	323000	x	Lucka	Door
3	315194	x	Gångjärn	Hinge
4	323047	x	Högtalarlåda	Box loudspeaker
5	324120	x	Hyllpaket	Shelf
6	324047	x	Gavel rundad	Gable
7	324059	x	Hylla gavel bak 935x180	Shelf gable rear
8	324111	x	Högtalarlåda	Box loudspeaker
9	313817	x	Överbäddskåp L1980	Upper bed L1980
10	860402	x	Gångjärn	Hinge
11	860405	x	Gångjärn	Hinge
12	312233	x	Regel låsning	Lock bar
13	312313	x	Bärregel 670x22x22	Bearing rail 670x22x22
14	312613	T	Stege ö-bäddsskåp 201x1800 kpl.	Ladder upper bed 201x1800 cpl.
15	860426	T	Krok t. stege	Hook for ladder
16	323888	x	Hyllpaket	Shelf
17	323657	x	Gavel rundad	Gable
18	321209	x	Värmespalt gavel	Air gap gable
--	314631	x	Överdrag d:o (ange färg, se tygprover)	Covering d:o (specify colour, see textiles)
19	323797	x	Sängram vån.säng V u. ribbotten	Bed bottom L without laths
20	325430	x	Ribbotten kpl.	Laths bottom cpl.
21	311985	x	Ribba sängbotten L=718 B=63	Lath bed bottom L=718 B=63
22	312046	x	Band t. ribbotten DF6366-14	Band for laths bottom
23	324117	x	Bärregel	Bearing rail
25	312436	x	Bärregel 440x22x22	Bearing rail
26	320668	x	List folierad L=1948	Strip L=1948
27	323697	x	Vägg garderob H	Wall wardrobe R
28	323728	x	Hylla backskåp	Shelf cupboard
29	324080	x	Dörr 260x1850	Door 260x1850
30	311917	x	Gångjärn	Hinge
31	312588	x	Platta gångjärn	Plate hinge
32	314523	x	Rätningslist dörr L=1715	List L=1715
33	320667	x	Överbit garderob	Overlap wardrobe
34	312053	x	Galgstång L=780	Clothes hanger L=780
35	320792	x	Hylla	Shelf
36	321518	x	Dörr 490x1850	Door 490x1850
37	323685	x	Vägg tvättrum främre	Wall washroom
38	323803	x	Skåp övre L790	Cupboard upper L790
39	323002	x	Lucka	Door
40	323001	x	Lucka	Door
41	323810	x	Hyllpaket	Shelf
42	323441	x	Vägg tvättrum främre	Wall washroom
43	315446	x	Skena gardin L 650	Curtain rod L 650
44	320624	x	Front el-uttag	Front outlet
45	323539	x	Byrå kpl. u. skiva	Chest of drawers without board
46	324081	x	Skiva byrå 790x549/423	Board
47	323541	x	Låda byrå	Drawer
48	315215	x	Glidskena låda (säljes i par)	Sliding strip drawer (pair)
49	324082	x	Hylla vid byrå CTH(i) kpl.	Shelf cpl.
50	324084	x	Hylla övre	Shelf upper
			T= Tillbehör	T= Accessory

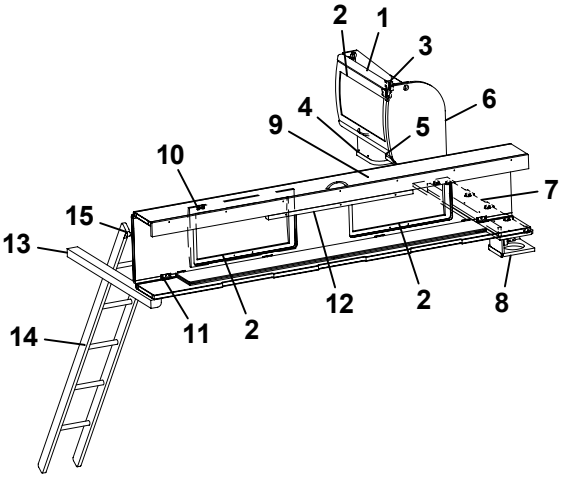
2
1
3
6
4
5
9
10
7
15
13
12
2
2
8
14
11
2

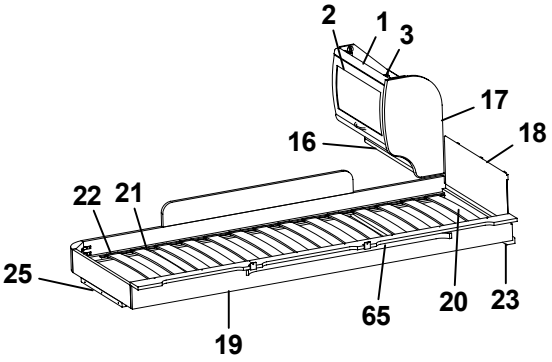
2
1
3
17
18
16
22
21
25
20
23
65
19

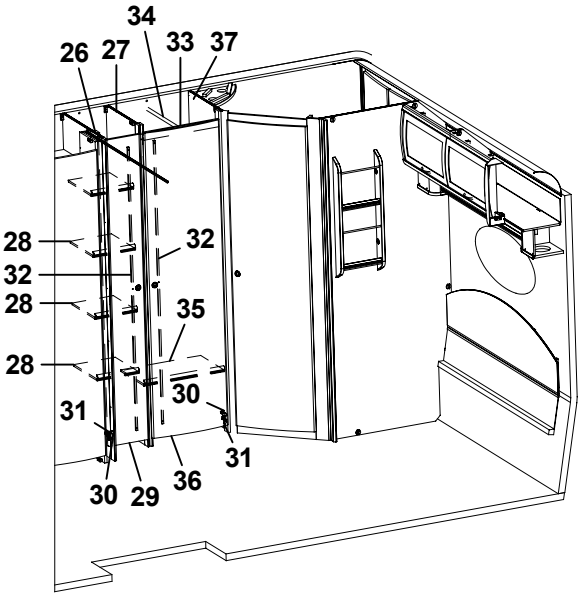
34
26
27
33
37
28
32
32
28
35
28
30
31
31
30
29
36

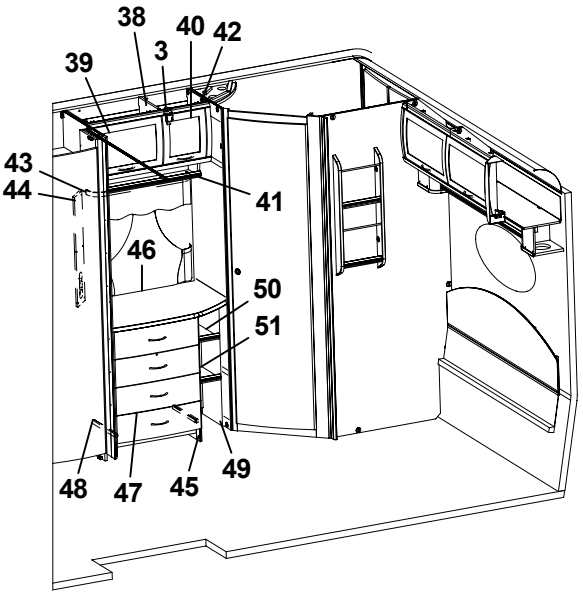
38
40
42
3
39
43
44
41
46
50
51
48
47
45
49

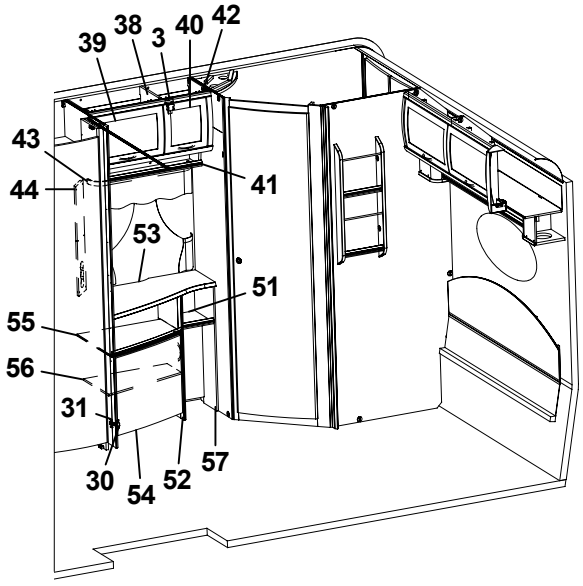
39
38
3
40
42
43
44
41
53
51
55
56
31
30
54
52
57

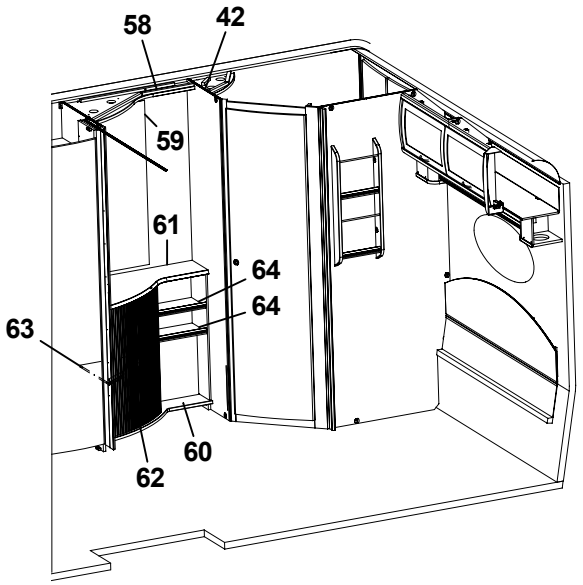
58
42
59
61
64
64
63
62
60

Pos Fig	Det. nr Part. No	Ingår Fitted	OBS!! Ange alltid årsmodell vid beställning av inredning Benämning	OBS!! Specify always year of model when ordering equipment Description
51	323814	x	Hylla undre	Shelf under
52	323317	x	TV-bänk kpl. u. skiva	Cupboard without board
53	323804	x	Skiva TV-bänk 790x515/270	Board 490x515/270
54	323504	x	Lucka V 550x470	Door L 550x470
55	323320	x	Hylla övre	Shelf upper
56	323321	x	Hylla undre	Shelf under
57	323805	x	Hylla vid TV-bänk CTH(i) kpl.	Shelf cpl.
58	323197	x	Ljusramp tvättrum	Light holder
59	314689	x	Spegel 515x995x3	Mirror 515x995x3
60	324210	x	Skåp smink kpl. m skiva/jalusi	Cupboard cpl. with board/jalousie
61	324400	x	Skiva sminkbord 790x514	Board
62	320243	x	Jalusi skåp tvättställ	Jalousie
63	320253	x	Hylla	Shelf
64	323191	x	Hylla	Shelf
65	315447	x	Skena gardin L1080	Curtain rod L1080

T= Tillbehör

T= Accessory

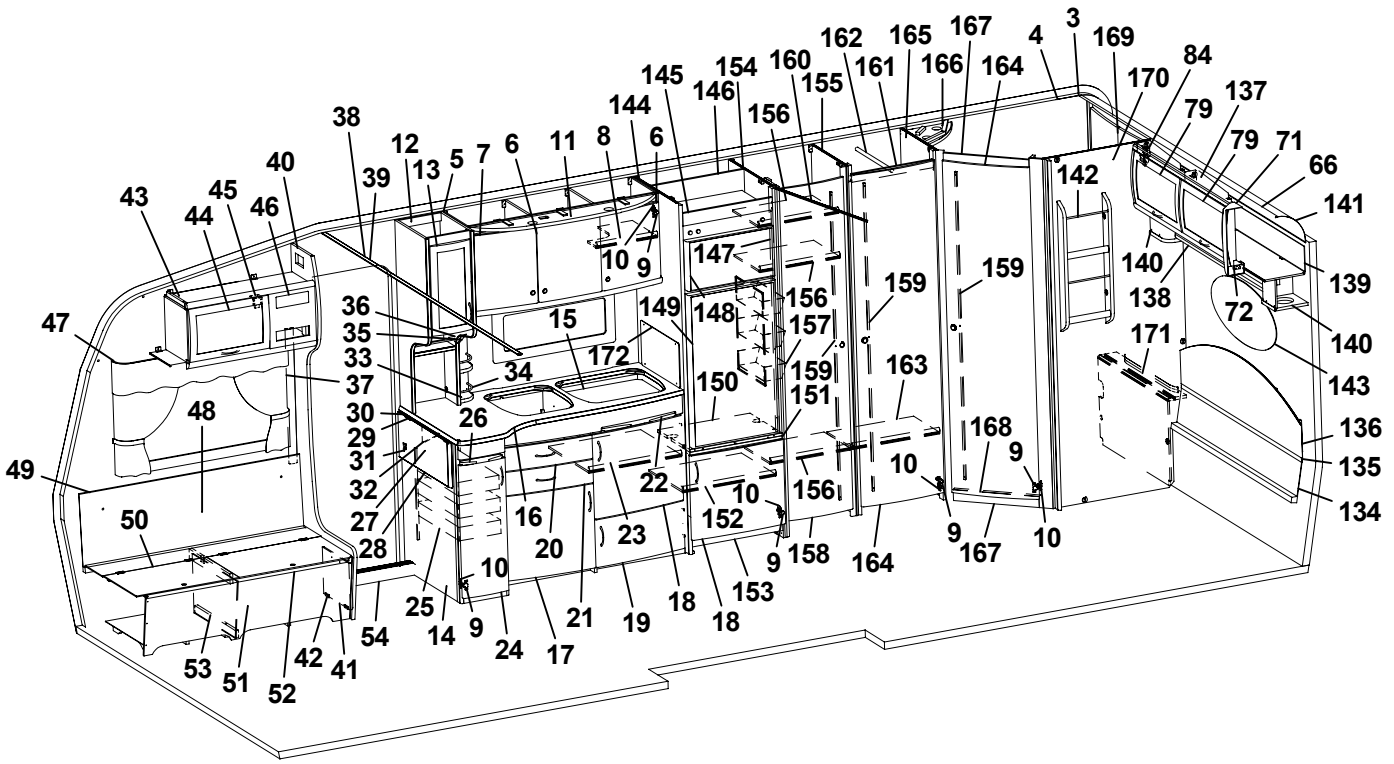
1 2 3 4 5 6 7 8 9 10 11 12 13 14 15 16 17 18 19 20 21 22 23 24 25 26 27 28 29 30 31 32 33 34 35 36 37 38 39 40 41 42 43 44 45 46 47 48 49 50 51 52 53 54 134 135 136 137 138 139 140 141 142 143 144 145 146 147 148 149 150 151 152 153 154 155 156 157 158 159 160 161 162 163 164 165 166 167 168 169 170 171 172

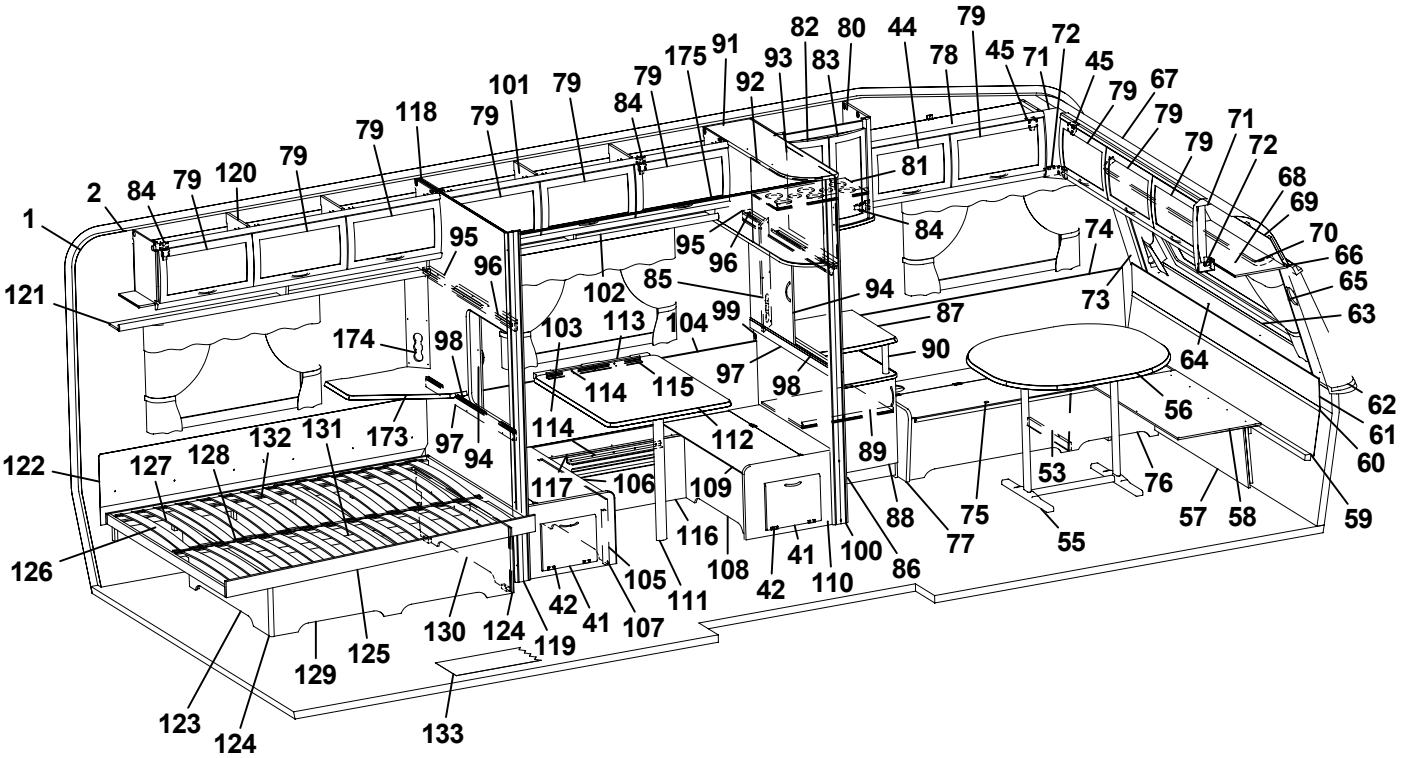
1 2 44 45 46 47 48 49 50 51 52 53 54 55 56 57 58 59 60 61 62 63 64 65 66 67 68 69 70 71 72 73 74 75 76 77 78 79 80 81 82 83 84 85 86 87 88 89 90 91 92 93 94 95 96 97 98 99 100 101 102 103 104 105 106 107 108 109 110 111 112 113 114 115 116 117 118 119 120 121 122 123 124 125 126 127 128 129 130 131 132 133 173 174 175

Pos Fig	Det. nr Part. No	Ingår Fitted	OBS!! Ange alltid årsmodell vid beställning av inredning Benämning	OBS!! Specify always year of model when ordering equipment Description
1	312219	x	Tapet vägg/tak	Wall paper
2	312220	M	Tejp tapet, vägg	Tape, wall paper
3	314524	x	Tapet vägg tvättrum	Wall paper, washroom
4	314344	M	Tejp tapet, vägg tvättrum 50 m/rulle	Tape, wall paper washroom 50 m/roll
5	323014	x	Skåp kök L1118 kpl.	Cupboard kitchen L1118 cpl.
6	323021	x	Lucka H 368x420	Door R 368x420
7	323020	x	Lucka V 368x420	Door L 368x420
8	323092	x	Hylla	Shelf
9	311917	x	Gångjärn	Hinge
10	312588	x	Platta gångjärn	Plate hinge
11	323401	x	Ljusramp köksskåp	Light holder
12	323267	x	Skåp utskjut kökskåp kpl.	Cupboard projekting cpl.
13	323426	x	Lucka V 236x500	Door L 236x500
14	323043	x	Diskbänk kpl. m. skiva/luckor/lådor	Kitchen sink with board and doors/drawers
15	401328	x	Plåt under spis	Plate cover under fireplace
16	323169	x	Skiva diskbänk	Board
17	323504	x	Lucka V 550x470	Door L 550x470
18	323503	x	Lucka H 550x470	Door R 550x470
19	323510	x	Lucka H 550x265	Door R 550x265
20	323505	x	Låda diskbänk kpl.	Drawer cpl.
21	323506	x	Låda diskbänk kpl.	Drawer cpl.
22	323412	x	Skärbräda	Cutting board
23	320460	x	Hylla övre	Shelf upper
24	323517	x	Lucka 270x740	Door 270x740
25	312106	x	Bänkutdragssats kpl.	Extensible basket
--	315995	x	Skena d:o	Rail d:o
--	315996	x	Krok d:o	Hook d:o
26	323413	x	Skärbräda	Cutting board
27	315490	T	Mont-sats vikskiva kpl. sats	Board cpl. kit
28	323240	T	Vikskiva diskbänk	Board
29	860621	T	Gångjärn	Hinge
30	315145	T	Distans vikskiva	Distance
31	800639	T	Snäppare mässing	Snap brass
32	315749	T	Stöd	Support board
33	320312	x	Kryddhylla	Spice shelf
34	314352	x	Rasskydd al. rör L=210	Pipe al. L=210
35	320626	x	Front	Front
36	320627	x	Skiva täck	Sheet cover
37	504400	x	List täck el-kabel B=44 L=2000	Cover strip B=44 L=2000
38	309969	x	List snäpp undre L2379	List under L2379
39	309970	x	List snäpp övre L2379	List upper L2379
40	323122	x	Stolpe först. L1922 kpl. m. lucka	Support bar cpl. with door
41	320005	x	Lucka	Door
42	312589	x	Gångjärn	Hinge
43	323268	x	Skåp övre elc. L848	Cupboar upper
44	323002	x	Lucka	Door
45	860406	x	Gångjärn	Hinge
46	312404	x	Täckfront radio 189x62	Cover radio
47	315220	x	Skena gardin L1020	Curtain rod L1020
48	323184	x	Värmespalt H fram	Air gap R.F.
			M= Metervara T= Tillbehör	M= On the metre T= Accessory

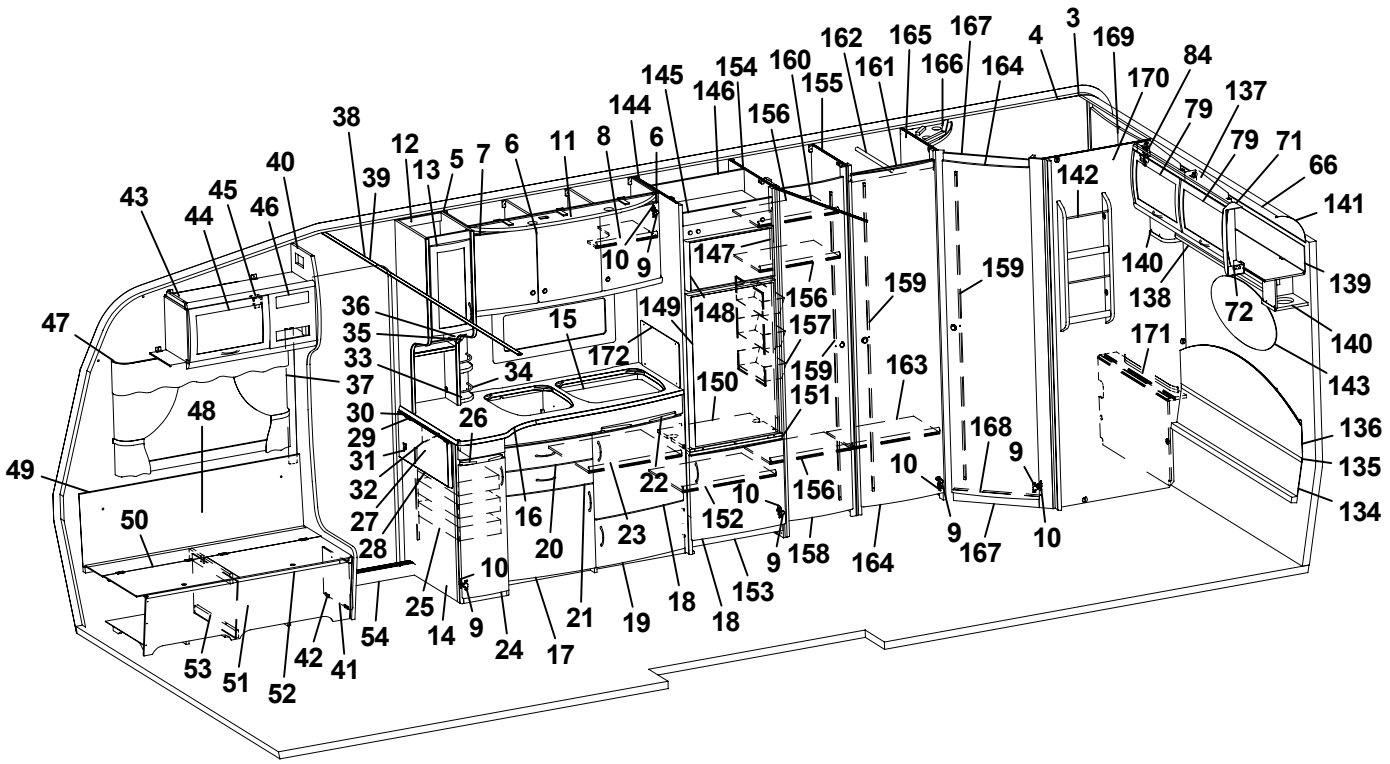
1 2 3 4 5 6 7 8 9 10 11 12 13 15 16 17 18 19 20 21 22 23 24 25 26 27 28 29 30 31 32 33 34 35 36 37 38 39 40 41 42 43 44 45 46 47 48 49 50 51 52 53 54 9 10 14 18 72 79 84 134 135 136 137 138 139 140 141 142 143 144 145 146 147 148 149 150 151 152 153 154 155 156 157 158 159 160 161 162 163 164 165 166 167 168 169 170 171 172 9 10

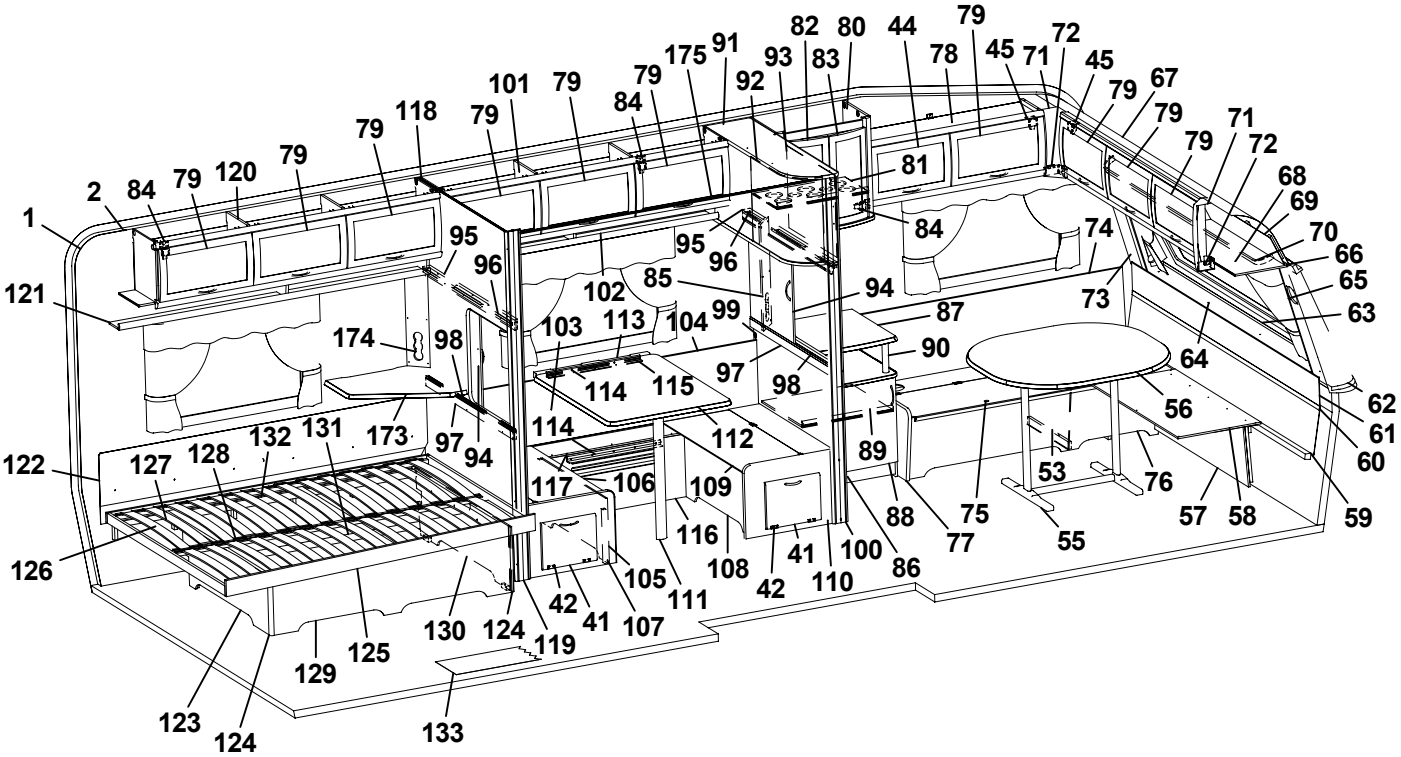
1 2 44 45 53 54 55 56 57 58 59 60 61 62 63 64 65 66 67 68 69 70 71 72 73 74 75 76 77 78 79 80 81 82 83 84 85 86 87 88 89 90 91 92 93 94 95 96 97 98 99 100 101 102 103 104 105 106 107 108 109 110 111 112 113 114 115 116 117 118 119 120 121 122 123 124 125 126 127 128 129 130 131 132 133 173 174 175

Pos Fig	Det. nr Part. No	Ingår Fitted	OBS!! Ange alltid årsmodell vid beställning av inredning Benämning	OBS!! Specify always year of model when ordering equipment Description
49	860423	x	List kant U-gap ljusbrun	Strip, light brown
50	323178	x	Lock bäddlåda H F	Cover bedbox R.F.
51	323174	x	Front bäddlåda H F (utan lastlucka)	Front bed box R.F. (without loading hatch)
--	324422	T	Front bäddlåda H F (med lastlucka)	Front bed box R.F. (with loading hatch)
52	860562	x	List bädd	List bed
53	312825	x	Stöd bäddlåda HF	Support bed box
54	314687	x	Tröskel aluminium L=850	Threshold aluminium L=850
55	313185	x	Bordsstativ	Table stand
56	323222	x	Bordsskiva 940x1026	Table top 940x1026
57	323180	x	Front bäddlåda gavel (2 st när lastl. mont.)	Front bed box gable (2 pcs in loading hatch)
58	323205	x	Skiva rundsittgrupp	Sheet seat
59	323203	x	Värmespalt nedre gavel fram	Air gap under
60	314287	x	List plast L=2270	List plastic L=2270
61	323200	x	Värmespalt övre gavel fram	Air gap upper
62	323128	x	Hylla front L2444	Shelf front L2444
63	860593	x	Raskant plast L=2600	Cantlist shelf front L=2600
64	324022	x	Luftspalt fronthylla	Air gap shelf front
65	323270	x	Front högtalare H	Front loudspeaker R
66	313884	x	List plast radie L=2379	List L=2379
67	316005	x	Skiva plast 295x2363x1	Plastic sheet
68	323044	x	Skåp gavel fram L2365	Cupboard
69	323059	x	Skiva skåp 2345x180	Sheet 2345x180
70	315223	x	Skena gardin L1920	Curtain rod L1920
71	323094	x	Hörn inredning	Corner
72	324321	x	Täckvinkel hörn inredning	Cover for corner
73	323271	x	Front högtalare V	Front loudspeaker L
74	323186	x	Värmespalt V fram	Air gap L.F.
75	323179	x	Lock bäddlåda V F	Cover bed box L.F
76	323176	x	Front bäddlåda V F (utan lastlucka)	Front bed box L.F. (without loading hatch)
--	324426	T	Front bäddlåda V F (med lastlucka)	Front bed box L.F. (with loading hatch)
77	323449	x	Gavel bäddlåda V F	Gable bed box L.F
78	323045	x	Skåp övre L1034	Cupboard upper L1034
79	323000	x	Lucka	Door
80	323038	x	Skåp bar kpl.	Coctail cabinet cpl.
81	323707	x	Hylla	Shelf
82	323713	x	Lucka V 236x500	Door L 236x500
83	323714	x	Lucka H 236x500	Door R 236x500
84	315194	x	Gångjärn	Hinge
85	323440	x	Front el-uttag	Front outlet
86	323438	x	TV-bänk kpl. u. skiva	TV-bench cpl. without board
87	323706	x	Skiva kyls.bänk 575x570	Board
88	323504	x	Lucka V 550x470	Door L 550x470
89	321363	x	Hylla	Shelf
90	323703	x	Rundstav folierad L=192	Round staff L=192
91	323691	x	Skåp övre L1080	Cupboard L1080
92	320776	x	Skiva akryl	Pane acryl
93	320777	x	Lucka akryl u. handtag/gångjärn	Door acryl without handle/hinge
94	321957	x	Skjutlucka 520x596	Sliding lid 520x596
95	321873	x	Kornisch vägg L=1048	Cornice wall L=1048
96	314904	x	Skena övre skjl L1048 borrad	Slide bar upper L1048
			M= Metervara T= Tillbehör	M= On the metre T= Accessory

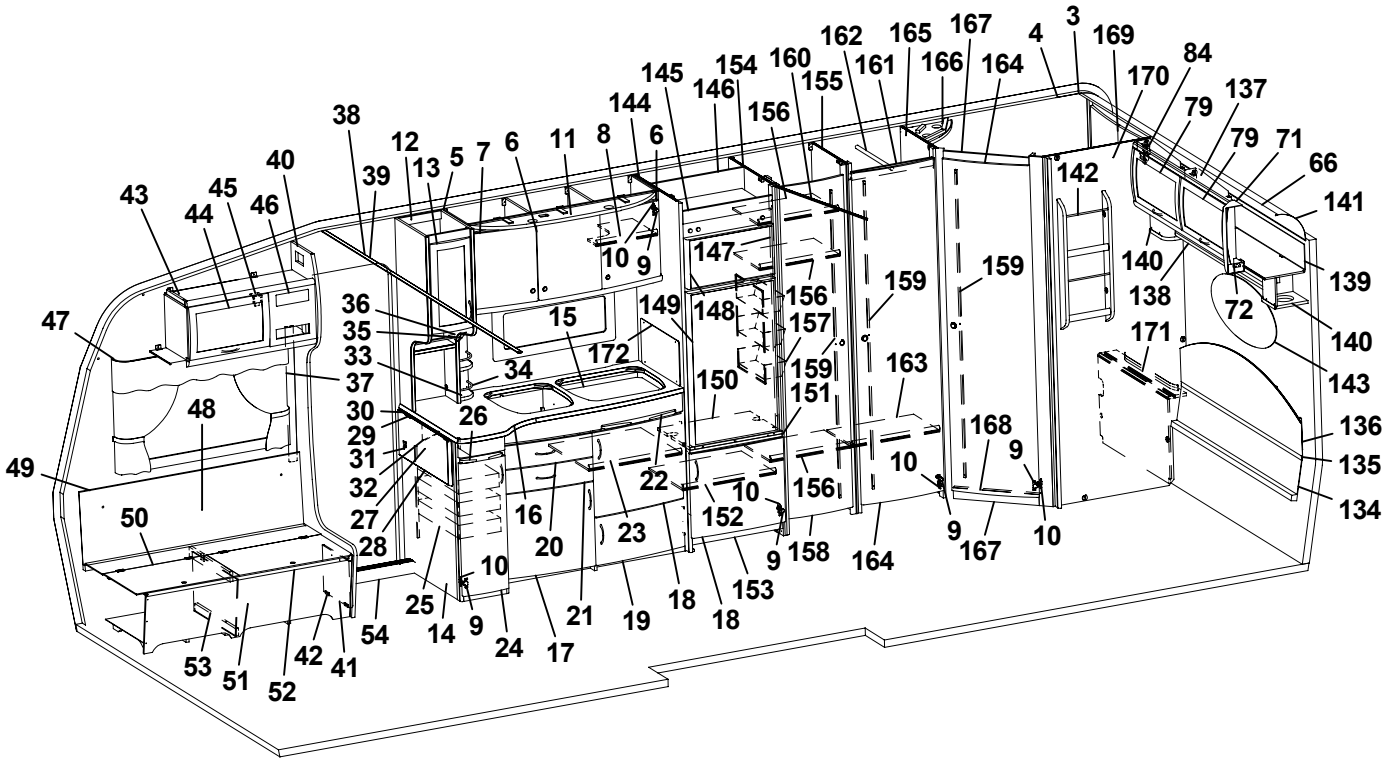
1 2 3 4 5 6 7 8 9 10 11 12 13 15 16 17 18 19 20 21 22 23 24 25 26 27 28 29 30 31 32 33 34 35 36 37 38 39 40 41 42 43 44 45 46 47 48 49 50 51 52 53 54 9 10 14 18 72 79 84 134 135 136 137 138 139 140 141 142 143 144 145 146 147 148 149 150 151 152 153 154 155 156 157 158 159 160 161 162 163 164 165 166 167 168 169 170 171 172

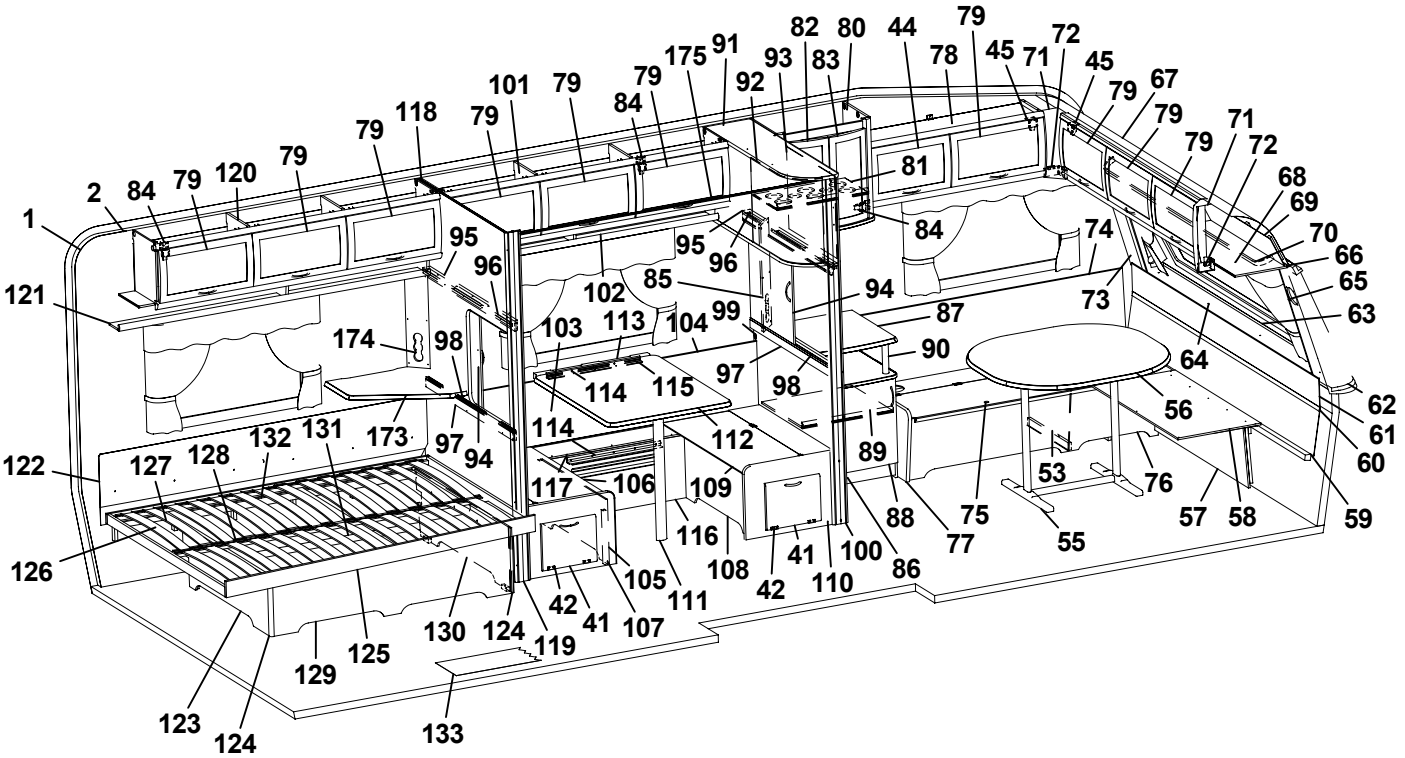
1 2 44 45 53 54 55 56 57 58 59 60 61 62 63 64 65 66 67 68 69 70 71 72 73 74 75 76 77 78 79 80 81 82 83 84 85 86 87 88 89 90 91 92 93 94 95 96 97 98 99 100 101 102 103 104 105 106 107 108 109 110 111 112 113 114 115 116 117 118 119 120 121 122 123 124 125 126 127 128 129 130 131 132 133 173 174 175

Pos Fig	Det. nr Part. No	Ingår Fitted	OBS!! Ange alltid årsmodell vid beställning av inredning Benämning	OBS!! Specify always year of model when ordering equipment Description
97	321961	x	Regel skjutlucka 20x45x1050	Latch, sliding lid
98	314906	x	Skena nedre skjutl L1050	Slide bar lower L1050
99	323689	x	Vägg främre	Wall front
100	322160	x	Stolpe utskjut främre	Support bar, front
101	323617	x	Skåp övre L1680	Cupboard upper L1680
102	323620	x	Hyllpaket	Shelf
103	320341	x	Värmespalt H-bak	Air gap R rear
104	860423	x	List kant U-gap ljusbrun	Strip, light brown
105	323681	x	Front bäddlåda V	Front bed box L
106	323673	x	Lock bäddlåda V	Cover bed box L
107	323677	x	Gavel bäddlåda bakre	Gable bed box rear
108	323679	x	Front bäddlåda H	Front bed box R
109	323674	x	Lock bäddlåda H	Cover bed box R
110	323675	x	Gavel bäddlåda främre	Gable bed box front
111	320711	x	Bordsben fällbart H=730	Table leg H=730
112	323226	x	Bordsskiva 740x940	Table top 740x940
113	312314	x	Fästregel bord	Bracket
114	300108	x	List bord väggdel L550	List wall
115	300420	x	List upphäng bordsdel L550	List board
116	320765	x	Front bäddlåda	Front bed box
117	320775	x	Lock front bäddlåda 1930x209	Cover front bed box
118	321865	x	Vägg bakre	Wall rear
119	320921	x	Stolpe utskjut bakre	Support bar, rear
120	323046	x	Skåp övre L1674	Cupboard upper L1674
121	323082	x	Hyllpaket	Shelf
122	312006	x	Värmespalt V-H bak	Air gap L-R rear
--	313114	x	Överdrag d:o (ange färg, se tygprover)	Covering d:o (specify colour, see textiles)
123	322346	x	Gavel säng V	Gable bed L
124	860590	x	List hörn L=2500	Corner strip L=2500
125	324039	x	Sängram u. ribbotten	Bed bottom without laths
126	325339	x	Ribbotten kpl.	Laths bottom cpl.
127	311985	x	Ribba sängbotten L=718 B=63	Lath bed bottom L=718 B=63
128	312046	x	Band t. ribbotten DF6366-14	Band for laths bottom
129	323282	x	Front säng	Front bed
130	322344	x	Gavel säng H	Gable bed R
131	315203	x	Regel 17,5x55x1415	Wood lath pine 17,5x55x1415
132	315204	x	Regel 17,5x40x1415	Wood lath pine 17,5x40x1415
133	314659	x	Matta golv, parkett	Carpet floor, parquet
--	314664	T	Matta golv	Carpet floor
134	323864	x	Värmespalt gavel bak nedre	Air gap under
135	314287	x	List plast L=2270	List plastic L=2270
136	323291	x	Värmespalt övre gavel bak	Air gap upper
--	315355	x	Överdrag d:o (ange färg, se tygprover)	Covering d:o (specify colour, see textiles)
137	323471	x	Skåp gavel bak L1510	Cupboard gable L1510
138	323476	x	Hyllpaket	Shelf
139	323480	x	Skiva skåp 1500x140	Sheet 1500x140
140	323047	x	Högtalarlåda	Box loudspeaker
141	316005	x	Skiva plast 295x2363x1	Plastic sheet
142	320316	x	Tidningshylla 280x720 kpl	Newspaper shelf
143	313449	x	Spegel oval 800x350x3	Mirror 800x350x3
			M= Metervara T= Tillbehör	M= On the metre T= Accessory

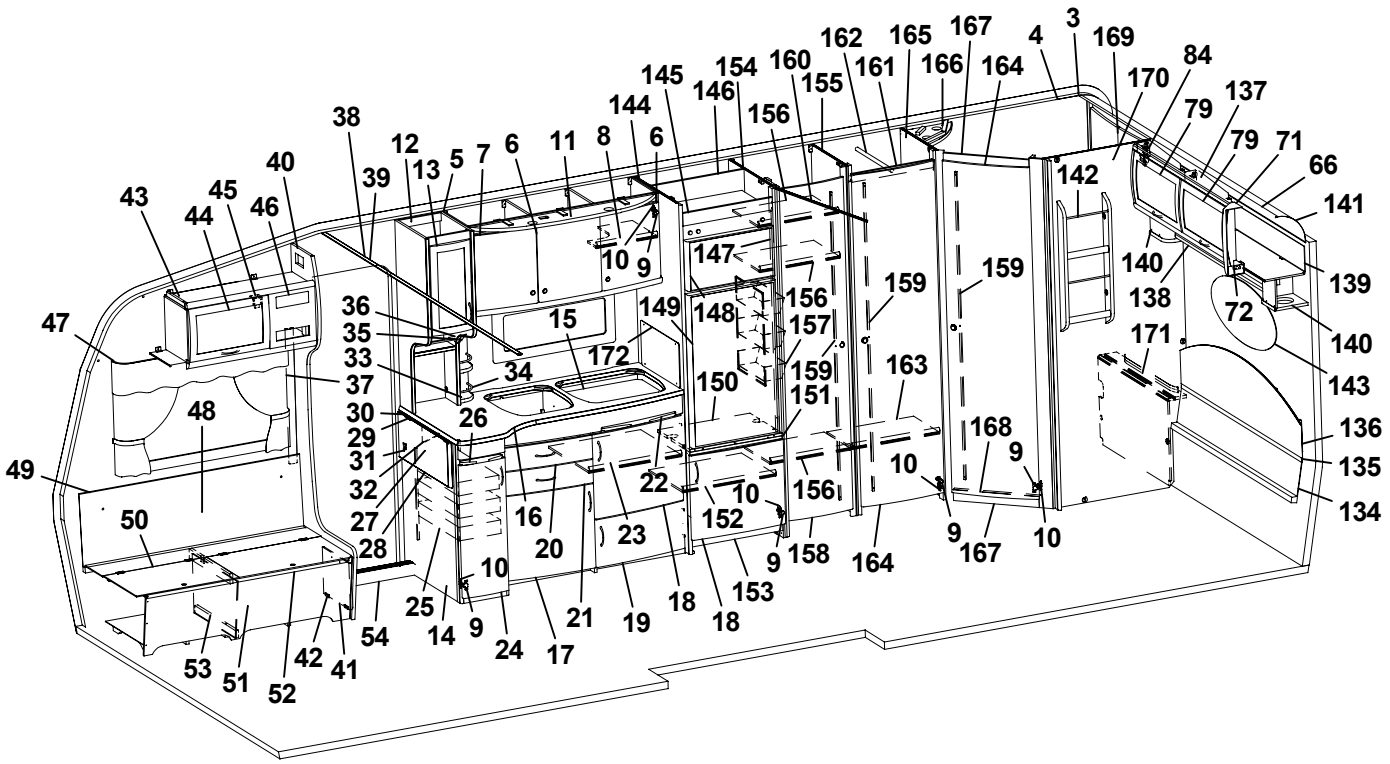
1 2 3 4 5 6 7 8 9 10 11 12 13 15 16 17 18 19 20 21 22 23 24 25 26 27 28 29 30 31 32 33 34 35 36 37 38 39 40 41 42 43 44 45 46 47 48 49 50 51 52 53 54 9 10 14 18 72 79 84 134 135 136 137 138 139 140 141 142 143 144 145 146 147 148 149 150 151 152 153 154 155 156 157 158 159 160 161 162 163 164 165 166 167 168 169 170 171 172

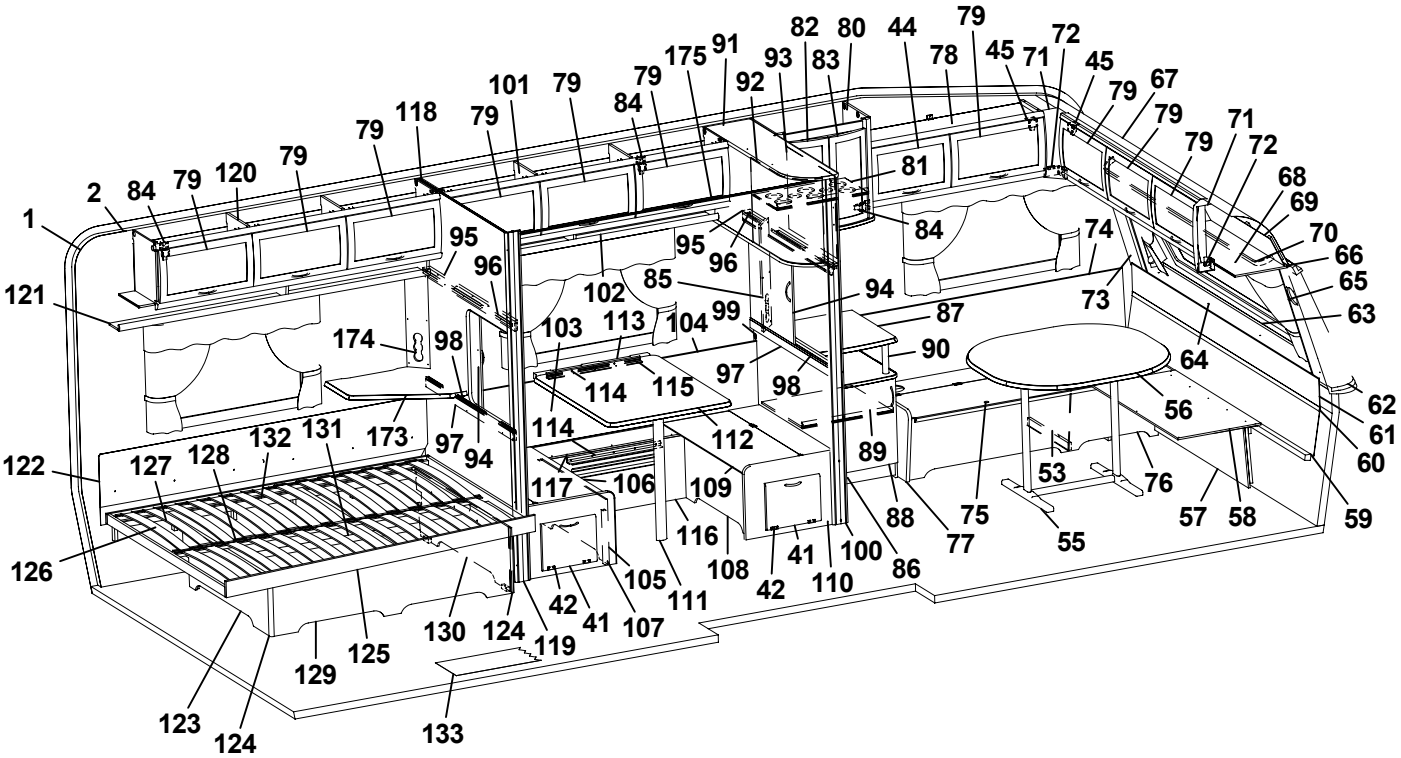
1 2 44 45 53 54 55 56 57 58 59 60 61 62 63 64 65 66 67 68 69 70 71 72 73 74 75 76 77 78 79 80 81 82 83 84 85 86 87 88 89 90 91 92 93 94 95 96 97 98 99 100 101 102 103 104 105 106 107 108 109 110 111 112 113 114 115 116 117 118 119 120 121 122 123 124 125 126 127 128 129 130 131 132 133 173 174 175

Pos Fig	Det. nr Part. No	Ingår Fitted	OBS!! Ange alltid årsmodell vid beställning av inredning Benämning	OBS!! Specify always year of model when ordering equipment Description
144	323595	x	Vägg kyl V	Wall refrigerator L
145	324067	x	Front kylskåpsskåp	Front cupboard
146	323611	x	Bakstycke kyl	Back cupboard
147	323613	x	List folierad L=1365	List L=1365
148	320577	x	Skiva frys 483x265	Sheet freezer
149	320578	x	Skiva kyl 483x833	Sheet refrigerator
150	323615	x	Hylla under kyl	Shelf
151	321826	x	Front hylla	Front
152	320610	x	Hylla garderob	Shelf wardrobe
153	320657	x	Front skåp under kyl	Front cupboard
154	323593	x	Vägg kyl H	Wall refrigerator R
155	323687	x	Vägg garderob V	Wall wardrobe L
156	323692	x	Hylla	Shelf
157	312162	x	Korg garderob 330x140x520	Basket
158	321519	x	Dörr 415x1850	Door 415x1850
159	314523	x	Rätningslist dörr L=1715	List L=1715
160	314917	x	Skena draperi L=1190	Curtain rod L=1190
161	320667	x	Överbit garderob	Overlap wardrobe
162	312053	x	Galgstång L=780	Clothes hanger L=780
163	320792	x	Hylla	Shelf
164	321518	x	Dörr 490x1850	Door
165	323685	x	Vägg tvättrum främre	Wall washroom
166	320892	x	Ljusramp tvättrum	Light holder
167	321060	x	Tröskel 480x60	Threshold 480x60
168	314591	x	List tröskel al. L=480	List threshold L=480
169	323453	x	Skåp tvättrum L766	Cupboard L766
170	323444	x	Vägg tvättrum bakre	Wall washroom rear
171	323456	x	Front tvättrum	Front washroom
172	401475	x	Flamskydd	Flame guard
173	323232	x	Skiva TV-hylla 580x535	Board 580x535
174	321501	x	Front el-uttag 130x533	Front outlet 130x533
175	314724	T	Skena draperi L=1780	Curtain rod L=1780
			Gardinsatser (se tygprover)	Curtain kit (see textiles)
			M= Metervara T= Tillbehör	M= On the metre T= Accessory

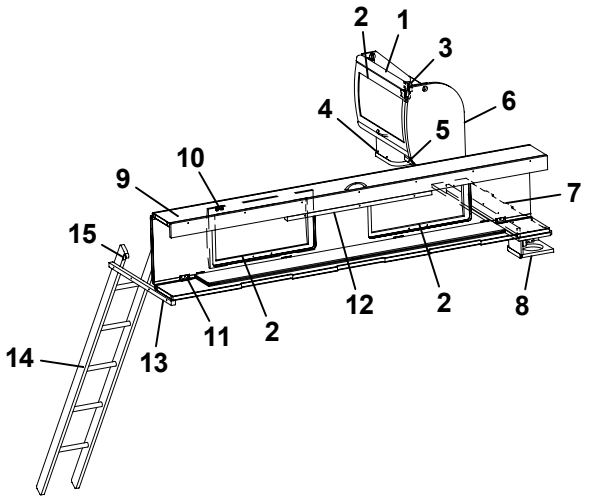
2
1
3
4
6
5
10
9
7
15
12
2
8
14
13
11
2

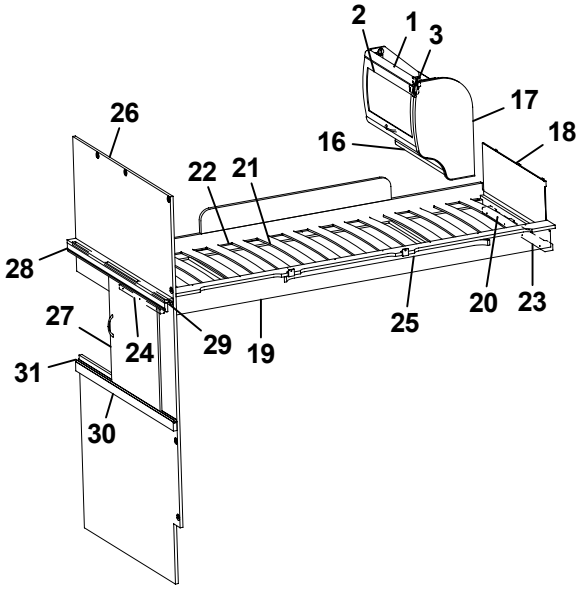
2
1
3
17
26
16
18
22
21
28
20
23
27
24
29
19
25
31
30

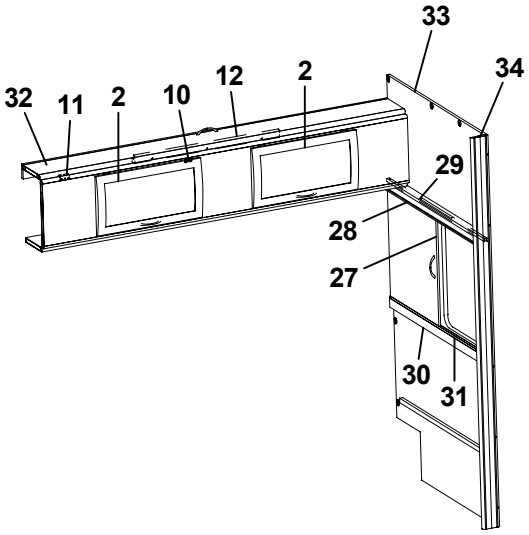
33
34
32
11
2
10
12
2
29
28
27
30
31

Pos Fig	Det. nr Part. No	Ingår Fitted	OBS!! Ange alltid årsmodell vid beställning av inredning Benämning	OBS!! Specify always year of model when ordering equipment Description
1	323884	x	Skåp gavel bak L560	Cupboard gable L560
2	323000	x	Lucka	Door
3	315194	x	Gångjärn	Hinge
4	323047	x	Högtalarlåda	Box loudspeaker
5	324120	x	Hyllpaket	Shelf
6	324047	x	Gavel rundad	Gable
7	324059	x	Hylla gavel bak 935x180	Shelf gable rear
8	324111	x	Högtalarlåda	Box loudspeaker
9	313817	x	Överbäddskåp L1980	Upper bed L1980
10	860402	x	Gångjärn	Hinge
11	860405	x	Gångjärn	Hinge
12	312233	x	Regel låsning	Lock bar
13	312313	x	Bärregel 670x22x22	Bearing rail 670x22x22
14	312613	T	Stege ö-bäddsskåp 201x1800 kpl.	Ladder upper bed 201x1800 cpl.
15	860426	T	Krok t. stege	Hook for ladder
16	323888	x	Hyllpaket	Shelf
17	323657	x	Gavel rundad	Gable
18	321209	x	Värmespalt gavel	Air gap gable
--	314631	x	Överdrag d:o (ange färg, se tygprover)	Covering d:o (specify colour, see textiles)
19	323797	x	Sängram vån.säng V u. ribbotten	Bed bottom L without laths
20	325430	x	Ribbotten kpl.	Laths bottom cpl.
21	311985	x	Ribba sängbotten L=718 B=63	Lath bed bottom L=718 B=63
22	312046	x	Band t. ribbotten DF6366-14	Band for laths bottom
23	324117	x	Bärregel	Bearing rail
24	312436	x	Bärregel	Bearing rail
25	315447	x	Skena gardin L1080	Curtain rod L1080
26	324297	x	Vägg bakre	Wall rear
27	321957	x	Skjutlucka 520x596	Sliding lid 520x596
28	321873	x	Kornisch vägg L=1048	Cornice wall L=1048
29	314904	x	Skena övre skjutl L1048 borrad	Slide bar upper L1048
30	321961	x	Regel skjutlucka 20x45x1050	Latch, sliding lid
31	314906	x	Skena nedre skjutl L1050	Slide bar lower L1050
32	324155	x	Överbäddskåp L1920	Upper bed L1920
33	321989	x	Vägg främre	Wall front
34	320966	x	Stolpe utskjut främre	Support bar front
			T= Tillbehör	T= Accessory

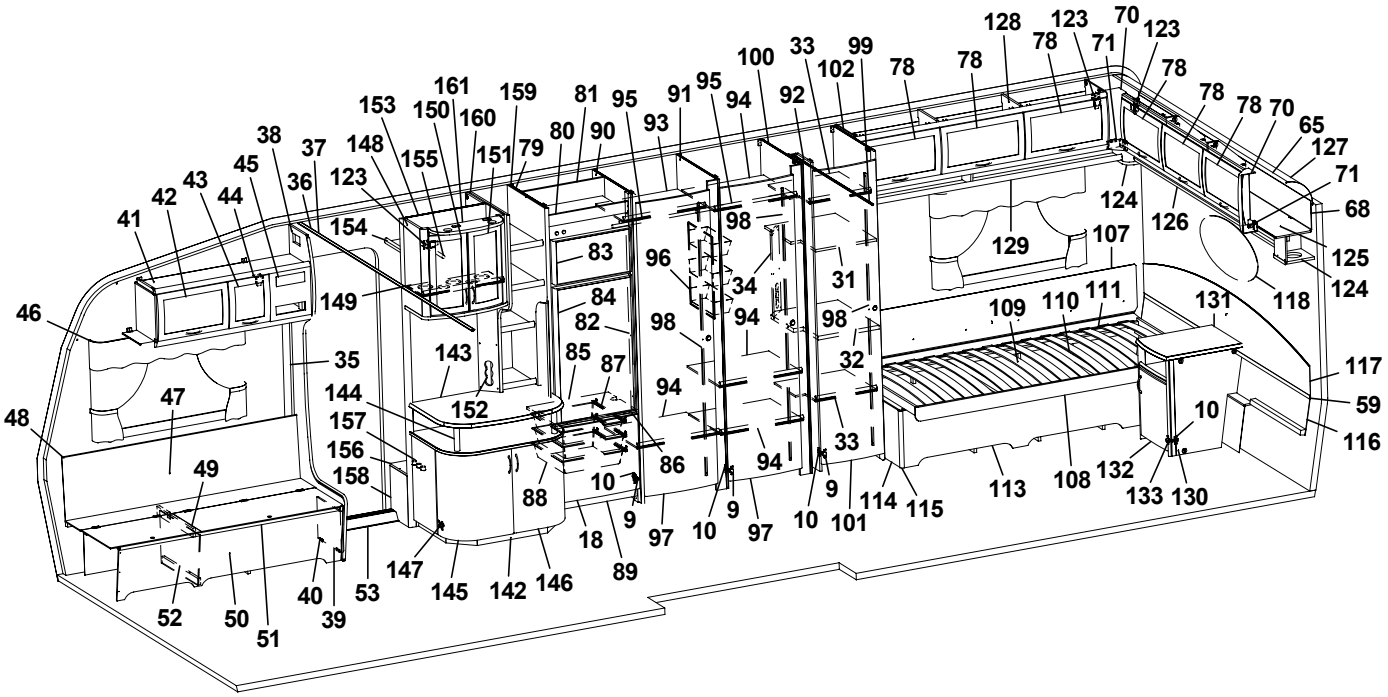
128 123 70 123 71 78 78 33 99 102 100 78 78 161 159 153 150 160 81 95 91 95 94 92 80 90 93 151 79 148 155 38 37 45 36 123 154 41 42 43 44 149 46 35 47 48 49 52 50 51 40 39 53 147 145 142 146 143 152 144 157 156 158 88 18 89 10 9 97 10 9 97 86 94 83 84 82 85 87 98 96 34 98 94 31 32 33 10 9 101 114 115 113 108 132 133 130 10 116 117 59 131 109 110 111 107 129 124 126 125 118 71 68 127 65 70 78 78 78 78

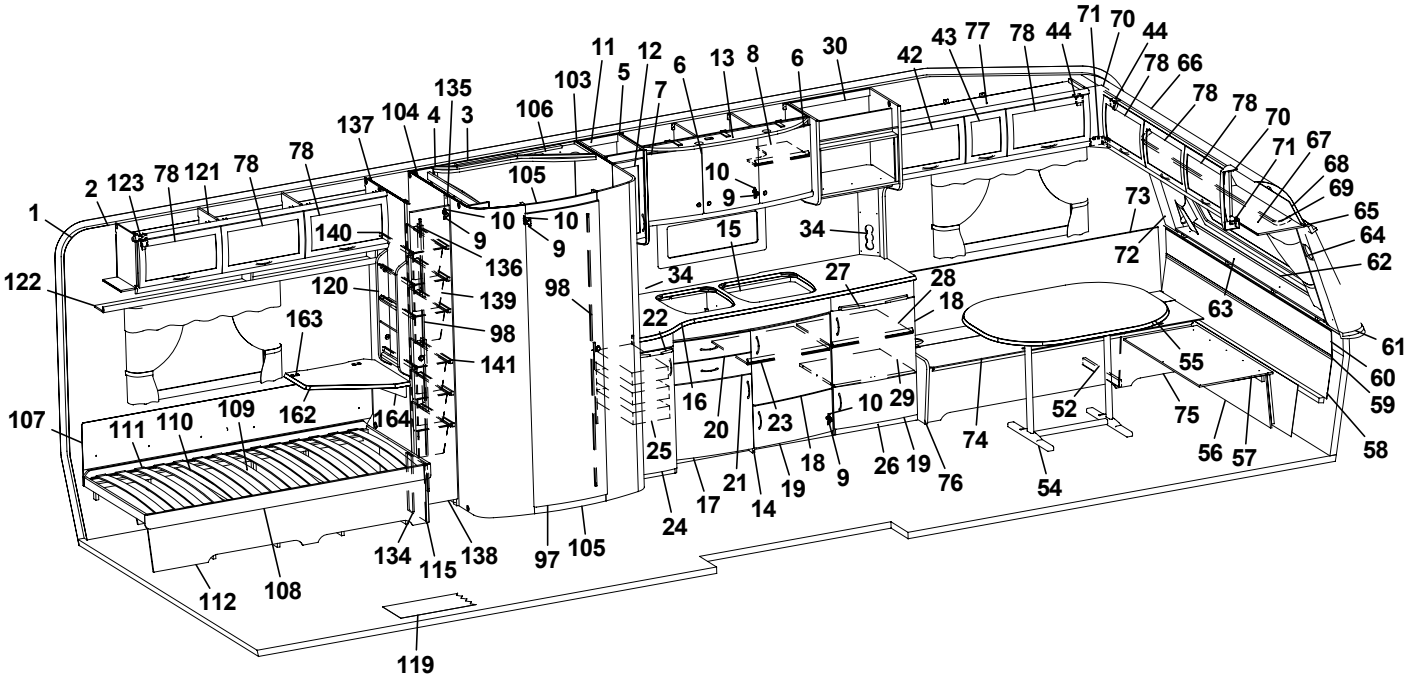
11 12 6 13 8 6 30 42 43 77 78 44 71 70 44 78 66 78 78 70 71 67 68 69 65 64 62 61 60 59 58 57 56 75 52 55 63 73 72 74 54 76 26 19 9 18 29 10 23 20 16 22 25 24 17 21 14 19 18 34 27 28 18 15 34 10 9 10 9 105 103 5 7 106 135 4 3 137 104 140 9 136 120 139 98 141 163 162 164 107 111 110 109 122 1 2 123 78 121 78 78 134 115 138 97 105 112 108 119

Pos Fig	Det. nr Part. No	Ingår Fitted	OBS!! Ange alltid årsmodell vid beställning av inredning Benämning	OBS!! Specify always year of model when ordering equipment Description
1	312219	x	Tapet vägg/tak	Wall paper
2	312220	M	Tejp tapet, vägg	Tape, wall paper
3	314524	x	Tapet vägg tvättrum	Wall paper, washroom
4	314344	M	Tejp tapet, vägg tvättrum 50 m/rulle	Tape, wall paper washroom 50 m/roll
5	323403	x	Skåp kök L1120 kpl.	Cupboard kitchen L1120 cpl.
6	323021	x	Lucka H 368x420	Door R 368x420
7	323020	x	Lucka V 368x420	Door L 368x420
8	323092	x	Hylla	Rack
9	311917	x	Gångjärn	Hinge
10	312588	x	Platta gångjärn	Plate hinge
11	323267	x	Skåp utskjut kökskåp kpl.	Cupboard projekting cpl.
12	323426	x	Lucka V 236x500	Door L 236x500
13	323401	x	Ljusramp köksskåp	Light holder
14	323529	x	Diskbänk kpl. m. skiva/luckor/lådor	Kitchen sink with board and doors/drawers
15	401328	x	Plåt under spis	Plate cover under fireplace
16	323173	x	Skiva diskbänk	Board
17	323504	x	Lucka V 550x470	Door L 550x470
18	323503	x	Lucka H 550x470	Door R 550x470
19	323510	x	Lucka H 550x265	Door R 550x265
20	323505	x	Låda diskbänk kpl.	Drawer cpl.
21	323506	x	Låda diskbänk kpl.	Drawer cpl.
22	323413	x	Skärbräda	Cutting board
23	320460	x	Hylla övre	Shelf upper
24	323517	x	Lucka 270x740	Door 270x740
25	312106	x	Bänkutdragssats kpl.	Extensible basket
--	315995	x	Skena d:o	Rail d:o
--	315996	x	Krok d:o	Hook d:o
26	324149	x	Utskjut diskbänk	Projection kitchen sink
27	323411	x	Skärbräda	Cutting board
28	321363	x	Hylla	Shelf
29	321394	x	Hylla nedre	Shelf
30	322169	x	Hylla mikrovågsugn	Shelf microwave oven
31	324170	x	Hylla garderob	Shelf wardrobe
32	324171	x	Skiva TV-hylla 470x560	Board
33	323734	x	Hylla nedre garderob	Shelf wardrobe under
34	321501	x	Front el-uttag 130x533	Front outlet 130x533
35	504400	x	List täck el-kabel B=44 L=2000	Cover strip B=44 L=2000
36	309969	x	List snäpp undre L2379	List under L2379
37	309970	x	List snäpp övre L2379	List upper L2379
38	323124	x	Stolpe först. L1948 kpl. m. lucka	Support bar cpl. with door
39	320005	x	Lucka	Door
40	312589	x	Gångjärn	Hinge
41	323386	x	Skåp övre elc. L1032	Cupboard upper L1032
42	323002	x	Lucka	Door
43	323001	x	Lucka	Door
44	860406	x	Gångjärn	Hinge
45	312404	x	Täckfront radio 189x62	Cover radio
46	315220	x	Skena gardin L1020	Curtain rod L1020
47	323457	x	Värmespalt H fram	Air gap R.F.
48	860423	M	List kant U-gap ljusbrun	Strip, light brown
			M= Metervara T= Tillbehör	M= On the metre T= Accessory

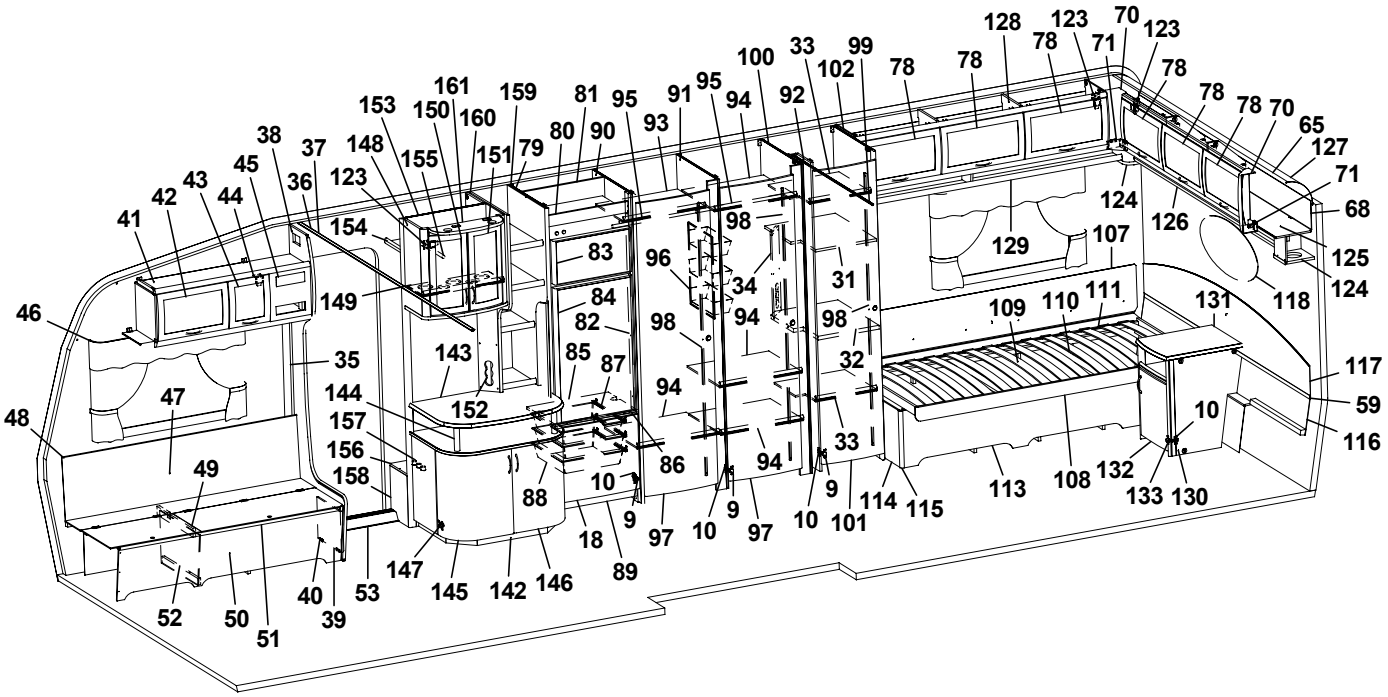
128 123 70 123 71 78 78 33 99 102 100 78 78 161 159 153 150 160 81 95 91 95 94 92 80 90 93 38 37 148 155 151 79 45 36 123 154 44 43 42 41 46 149 83 84 82 98 96 34 31 98 94 98 129 107 124 126 78 78 70 65 127 71 68 125 124 118 109 110 111 131 117 59 116 10 35 143 85 87 94 32 47 48 144 157 156 158 152 86 94 33 49 88 10 9 97 10 9 97 10 101 114 115 113 108 132 133 130 18 89 147 145 142 146 40 39 53 52 50 51

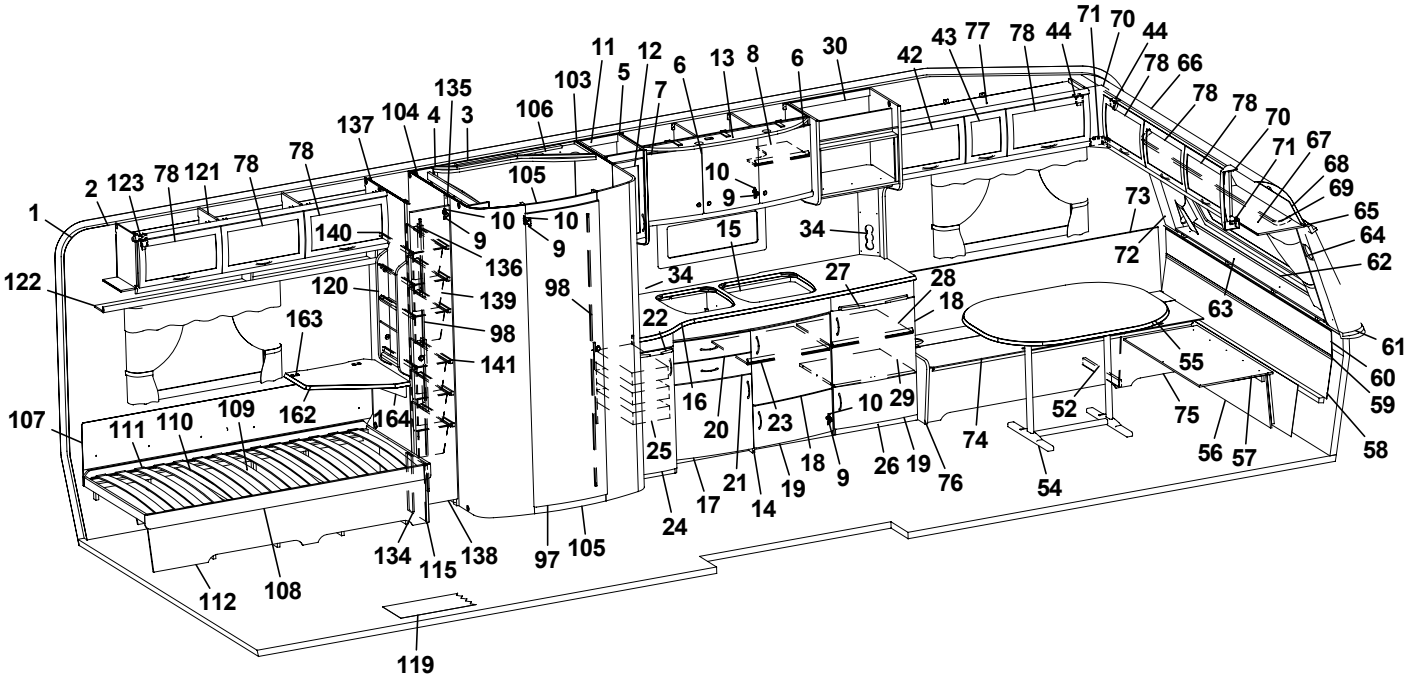
11 12 6 13 8 6 30 42 43 77 78 44 71 70 44 78 66 78 78 70 71 67 68 69 65 64 62 63 61 60 59 58 103 5 7 135 4 3 137 104 106 105 10 9 140 136 120 139 98 141 163 162 164 107 111 110 109 122 1 2 123 78 121 78 78 73 72 15 34 27 28 18 22 34 98 16 20 23 25 10 29 74 54 52 75 55 56 57 17 21 14 19 18 9 26 19 76 24 134 115 138 97 105 112 108 119

Pos Fig	Det. nr Part. No	Ingår Fitted	OBS!! Ange alltid årsmodell vid beställning av inredning Benämning	OBS!! Specify always year of model when ordering equipment Description
49	323446	x	Lock bäddlåda H F	Cover bed box R.F.
50	323445	x	Front bäddlåda H F (utan lastlucka)	Front bed box R.F. (without loading hatch)
--	324424	T	Front bäddlåda H F (med lastlucka)	Front bed box R.F. (with loading hatch)
51	860562	x	List bädd	List bed
52	312825	x	Stöd bäddlåda HF	Support bed box
53	314687	x	Tröskel aluminium L=850	Threshold aluminium L=850
54	313185	x	Bordsstativ	Table stand
55	323220	x	Bordsskiva 940x1200	Table top 940x1200
--	323222	T	Bordsskiva 940x1026	Table top 940x1026
56	323180	x	Front bäddlåda gavel (2 st när lastl. mont.)	Front bed box gable (2 pcs in loading hatch)
57	323205	x	Skiva rundsittgrupp	Sheet seat
58	323203	x	Värmespalt nedre gavel fram	Air gap under
59	314287	x	List plast L=2270	List plastic L=2270
60	323200	x	Värmespalt övre gavel fram	Air gap upper
61	323128	x	Hylla front L2444	Shelf front L2444
62	860593	x	Raskant plast L=2600	Cantlist shelf front L=2600
63	324022	x	Luftspalt fronthylla	Air gap shelf front
64	323270	x	Front högtalare H	Front loudspeaker R
65	313884	x	List plast radie L=2379	List L=2379
66	316005	x	Skiva plast 295x2363x1	Plastic sheet
67	323044	x	Skåp gavel fram L2365	Cupboard
68	323059	x	Skiva skåp 2345x180	Sheet 2345x180
69	315223	x	Skena gardin L1920	Curtain rod L1920
70	323094	x	Hörn inredning	Corner
71	324321	x	Täckvinkel hörn inredning	Cover for corner
72	323271	x	Front högtalare V	Front loudspeaker L
73	323636	x	Värmespalt V fram	Air gap L.F.
74	323633	x	Lock bäddlåda V F	Cover bed box L.F
75	323634	x	Front bäddlåda V F (utan lastlucka)	Front bed box L.F. (without loading hatch)
--	324428	T	Front bäddlåda V F (med lastlucka)	Front bed box L.F. (with loading hatch)
76	323449	x	Gavel bäddlåda V F	Gable bed box L.F
77	323495	x	Skåp övre L1408	Cupboard upper L1408
78	323000	x	Lucka	Door
79	323591	x	Vägg kyl V	Wall refrigerator L
80	324067	x	Front kylskåpsskåp	Front cupboard
81	323611	x	Bakstycke kyl	Back cupboard
82	323613	x	List folierad L=1365	List L=1365
83	320577	x	Skiva frys 483x265	Sheet freezer
84	320578	x	Skiva kyl 483x833	Sheet refrigerator
85	320666	x	Hylla under kyl	Shelf under refrigerator
86	321826	x	Front hylla	Front
87	312712	x	Glidlist trådback (säljes i par)	Sliding strip tray (pair)
88	310325	x	Trådback vit 427x427x85	Tray 427x427x85
89	320657	x	Front skåp under kyl	Front cupboard
90	323597	x	Vägg kyl H	Wall refrigerator R
91	321419	x	Vägg garderob V	Wall wardrobe L
92	324524	x	Nisch vikdörr	Niche folding door
93	321435	x	Hylla garderob övre	Shelf wardrobe upper
94	321366	x	Hylla skåp o. kyl	Shelf
95	312053	x	Galgstång L=780	Clothes hanger L=780
			M= Metervara T= Tillbehör	M= On the metre T= Accessory

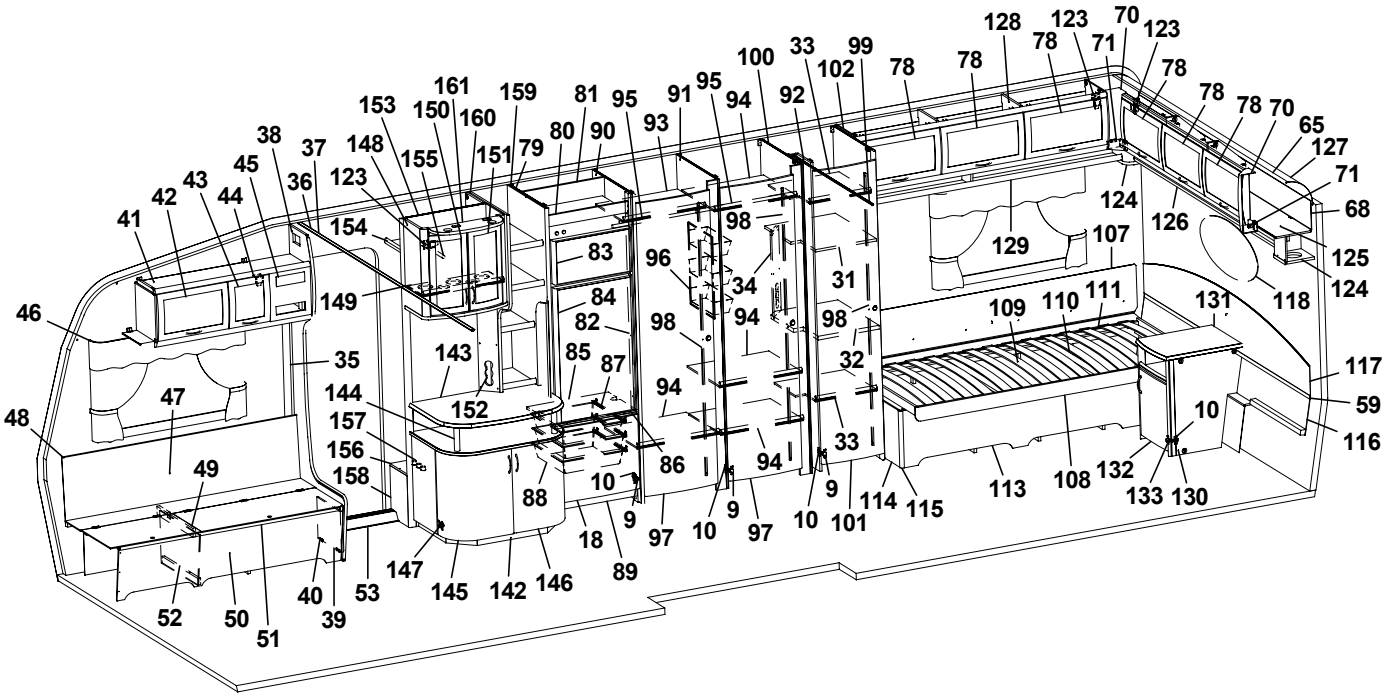
128 123 70 123 71 78 78 33 99 102 100 78 78 161 159 153 150 160 81 95 91 95 94 92 80 90 93 38 37 148 155 151 79 45 36 123 154 44 43 42 41 46 149 83 84 82 98 96 34 31 98 94 98 129 107 124 126 78 78 70 65 127 71 68 125 124 118 131 109 110 111 117 59 116 10 35 143 85 87 32 47 144 157 156 158 152 94 86 94 33 48 49 88 10 9 9 97 10 97 10 9 101 114 115 113 108 132 133 130 18 89 147 145 142 146 40 39 53 52 50 51

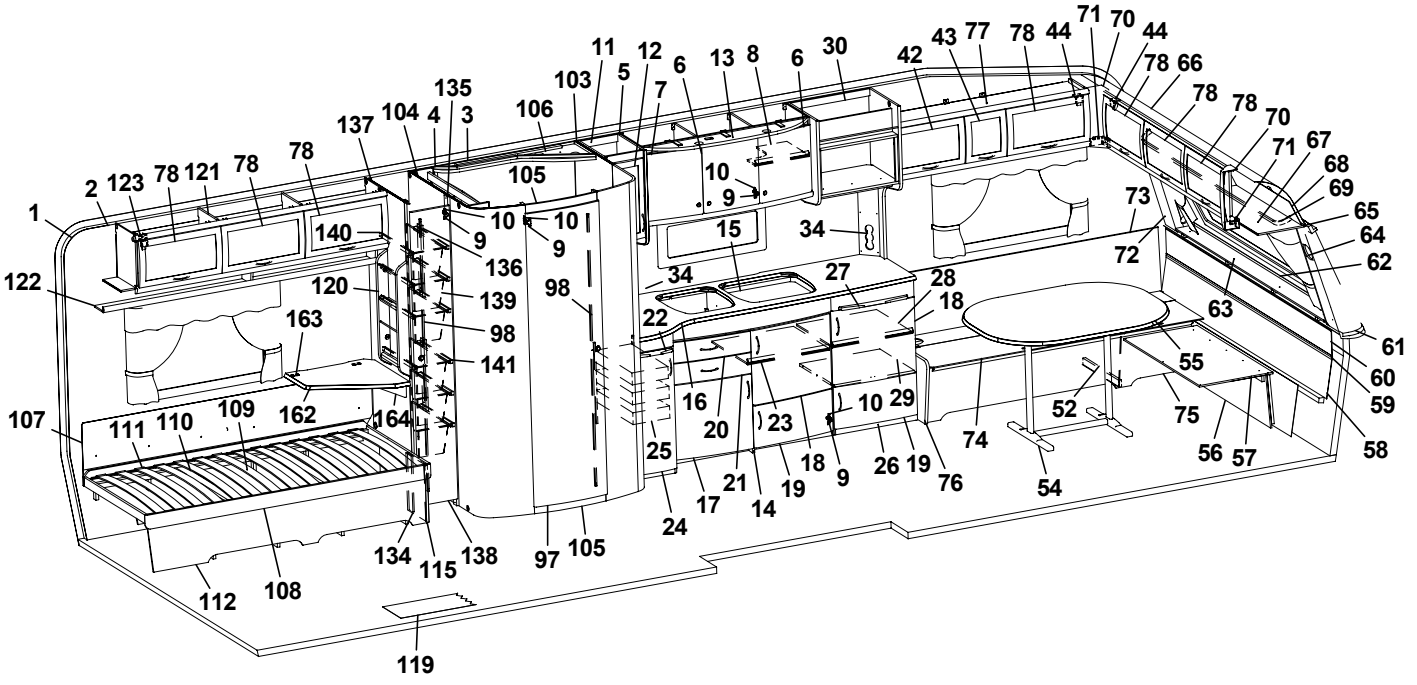
11 12 6 13 8 6 30 42 43 77 78 44 71 70 44 78 66 78 78 70 71 67 68 69 65 64 62 61 60 59 58 103 5 7 135 4 3 137 104 106 105 10 9 10 9 140 136 120 139 98 141 163 162 164 107 111 110 109 122 1 2 123 78 121 78 78 73 72 15 34 27 28 18 63 55 52 75 74 54 56 57 22 16 20 23 25 24 17 21 14 19 18 9 26 19 76 29 10 134 115 138 97 105 112 108 119

Pos Fig	Det. nr Part. No	Ingår Fitted	OBS!! Ange alltid årsmodell vid beställning av inredning Benämning	OBS!! Specify always year of model when ordering equipment Description
96	312162	x	Korg garderob 330x140x520	Basket
97	321518	x	Dörr 490x1850	Door
98	314523	x	Rätningslist dörr L=1715	List L=1715
99	314917	x	Skena draperi L=1190	Curtain rod L=1190
100	321549	x	Vägg garderob H	Wal wardrobe R
101	321519	x	Dörr 415x1850	Door 415x1850
102	323435	x	Vägg garderob H	Wall wardrobe R
103	321931	x	Vägg tvättrum H	Wall washroom R
104	321930	x	Vägg tvättrum V	Wall washroom L
105	321560	x	Tröskel/överbit	Treshold/overlap
106	323347	x	Ljusramp tvättrum	Light holder
107	312006	x	Värmespalt V-H bak	Air gap L-R rear
108	313898	x	Sängram u. ribbotten	Bed bottom without laths
109	325342	x	Ribbotten kpl.	Laths bottom cpl.
110	314211	x	Ribba sängbotten L=820 B=63	Lath bed bottom L=820 B=63
111	312046	x	Band t. ribbotten DF6366-14	Band for laths bottom
112	323799	x	Front säng V	Front bed L
113	323366	x	Front säng H	Front bed R
114	320422	x	Gavel säng	Gable bed
115	860590	x	List hörn L=2500	Corner strip L=2500
116	323369	x	Värmespalt nedre gavel bak	Air gap lower
117	323368	x	Värmespalt övre gavel bak	Air gap upper
--	315358	x	Överdrag d:o (ange färg, se tygprover)	Covering d:o (specify colour, see textiles)
118	313449	x	Spegel oval 800x350x3	Mirror 800x350x3
119	314708	x	Matta golv	Carpet floor
--	314664	T	Matta golv	Carpet floor
120	320316	x	Tidningshylla 280x720 kpl	Newspaper shelf
121	323046	x	Skåp övre L1674	Cupboard upper L1674
122	323082	x	Hyllpaket	Shelf
123	315194	x	Gångjärn	Hinge
124	323047	x	Högtalarlåda	Box loudspeaker
125	323049	x	Skåp gavel bak L2365	Cupboard gable L2365
126	323138	x	Hyllpaket	Shelf
127	316005	x	Skiva plast 295x2363x1	Plastic sheet
128	323153	x	Skåp övre L1674	Cupboard upper L1674
129	323155	x	Hyllpaket	Shelf
130	323024	x	Hurts	Cupboard
131	323027	x	Skiva hurts 424x530	Board cupboard
132	324018	x	Lucka H 368x420	Door
133	315202	x	Gångjärn	Hinge
134	321577	x	Gavel säng	Gable bed
135	321555	x	List folierad L=1948	List L=1948
136	321556	x	List folierad L=450	List L=450
137	321553	x	Vägg backskåp V	Wall cupboard L
138	324080	x	Dörr 260x1850	Door 260x1850
139	309010	x	Trådback vit 227x527x185	Tray 227x527x185
140	315487	x	Glidlist trådback L430 D8	Sliding strip try L430 D8
141	315488	x	Glidlist trådback L430 D14	Sliding strip tray L430 D14
142	323558	x	TV-bänk kpl. u. skiva	TV-bench cpl. without board
143	323228	x	Skiva TV-bänk 830x580	Board
			M= Metervara T= Tillbehör	M= On the metre T= Accessory

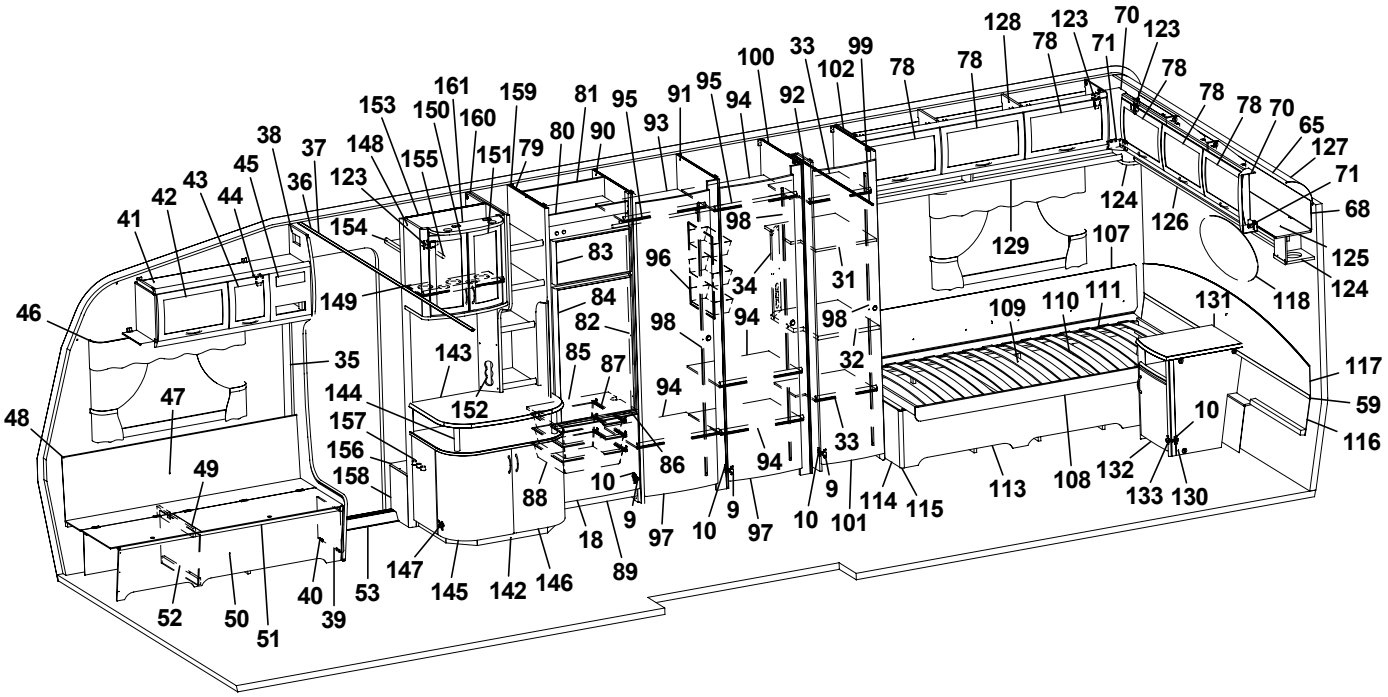
128 123 70 123 71 78 33 99 102 100 78 78 78 78 78 70 65 127 71 68 125 124 126 124 118 131 129 107 109 110 111 98 94 98 34 31 32 96 83 84 82 85 87 94 86 94 33 9 10 114 115 113 108 132 133 130 10 116 117 59 48 46 35 47 49 144 157 156 158 143 152 149 154 123 148 155 150 161 160 159 151 79 80 81 90 95 93 91 95 94 92 98 88 18 89 97 10 9 97 10 101 52 50 51 40 39 53 147 145 142 146 41 42 43 44 45 38 37 36

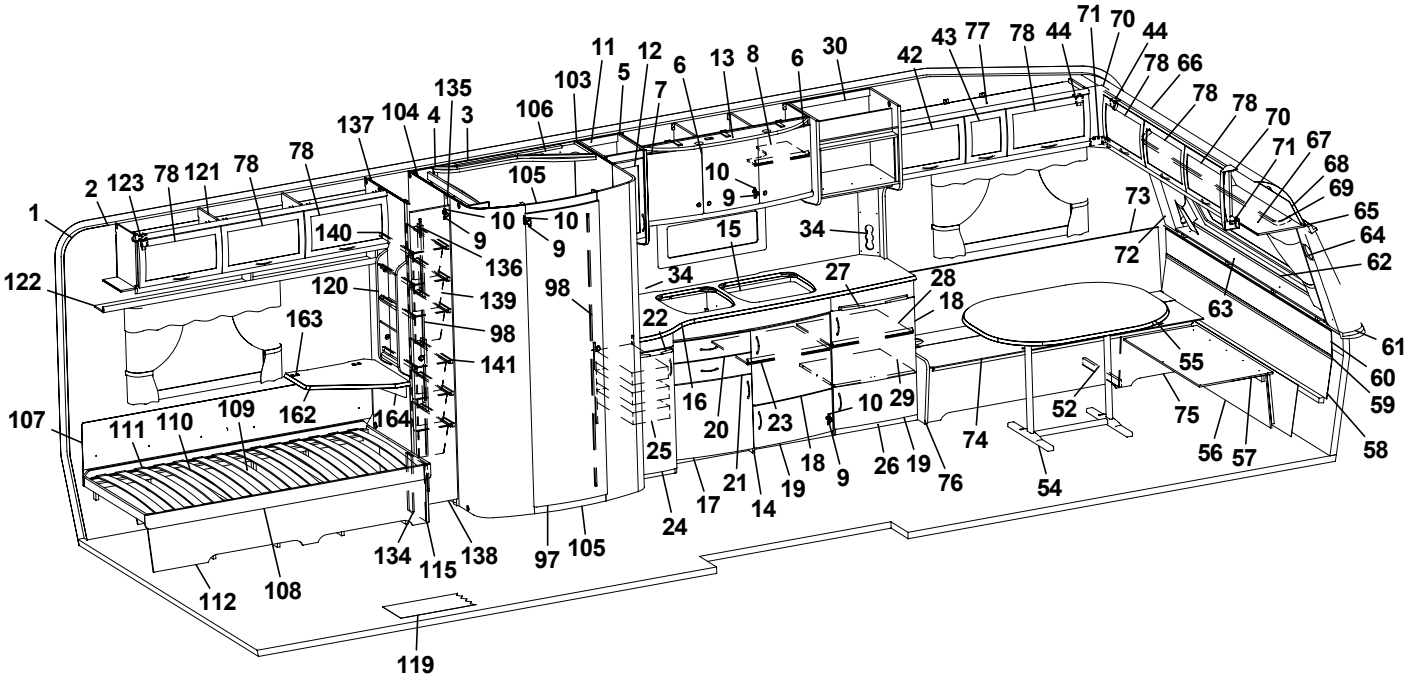
1 2 123 78 121 78 78 137 104 4 135 3 106 103 11 5 12 7 6 13 8 6 30 42 43 77 78 44 71 70 44 78 66 78 78 70 71 67 68 69 65 64 62 63 61 60 59 58 73 72 34 15 27 28 18 22 16 20 23 10 29 25 24 17 21 14 19 18 9 26 19 76 74 54 52 75 56 57 55 105 10 9 140 136 139 98 141 120 163 162 164 107 111 110 109 122 112 108 134 115 138 97 105 119

Pos Fig	Det. nr Part. No	Ingår Fitted	OBS!! Ange alltid årsmodell vid beställning av inredning Benämning	OBS!! Specify always year of model when ordering equipment Description
144	323559	x	Rundstav L=170	Round staff L=170
145	321380	x	Lucka V 403x536	Door L 403x536
146	321379	x	Lucka H 403x536	Door R 403x536
147	314663	x	Gångjärn	Hinge
148	323715	x	Skåp bar kpl.	Coctail cabinet cpl.
149	323723	x	Hylla	Shelf
150	323713	x	Lucka V 236x500	Door L 236x500
151	323714	x	Lucka H 236x500	Door R 236x500
152	323440	x	Front el-uttag	Front outlet
153	322325	x	Vägg garderob H	Wall wardrobe R
154	321411	x	Hylla garderob övre	Shelf
155	312053	x	Galgstång L=780	Clothes hanger L=780
156	323242	x	Hylla insteg 553x235	Shelf
157	314897	x	Bussning plast Ø=29 mm	Bushing plastic Ø=29 mm
158	322328	x	Front hylla garderob	Front
159	323725	x	Hylla	Shelf
160	322327	x	Rygg garderob	Wardrobe back
161	324027	x	Ljusramp barskåp	Light holder
162	323232	T	Skiva TV-hylla 580x535	Board 580x535
163	860621	T	Gångjärn	Hinge
164	315749	T	Stöd	Support board
			Gardinsatser (se tygprover)	Curtain kit (see textiles)
			M= Metervara T= Tillbehör	M= On the metre T= Accessory

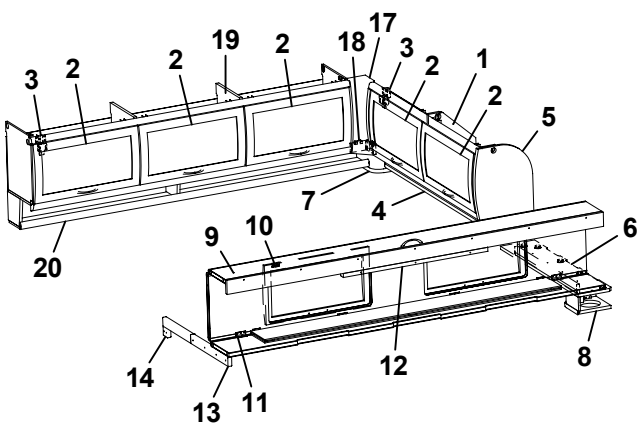
3 2 2 19 2 18 17 3 2 1 2 5
7 4
20
9 10 6
14 13 11 12 8

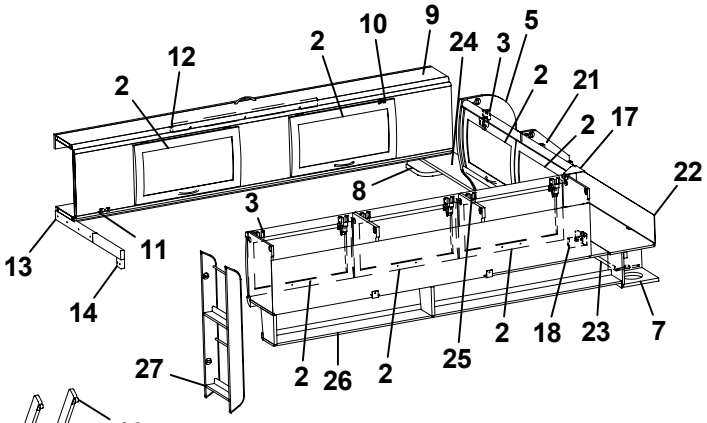
2 12 2 10 9 24 3 5 2 21 2 17 22
8
13 11 3
14
27 2 26 2 25 2 18 23 7

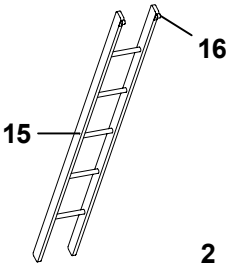
16
15

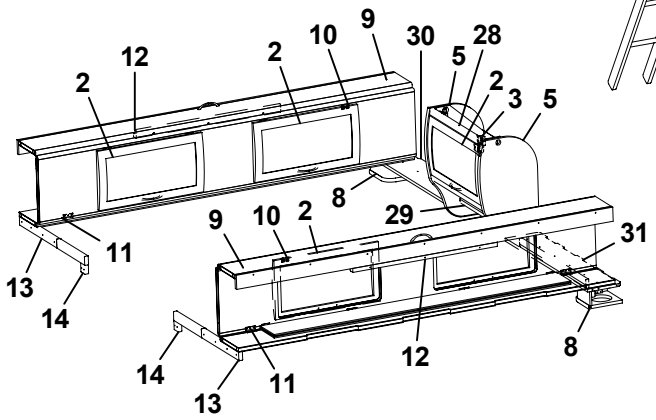
2 12 2 10 9 30 5 28 2 3 5
8
9 10 2 29 31
13 11
14
14 13 11 12 8

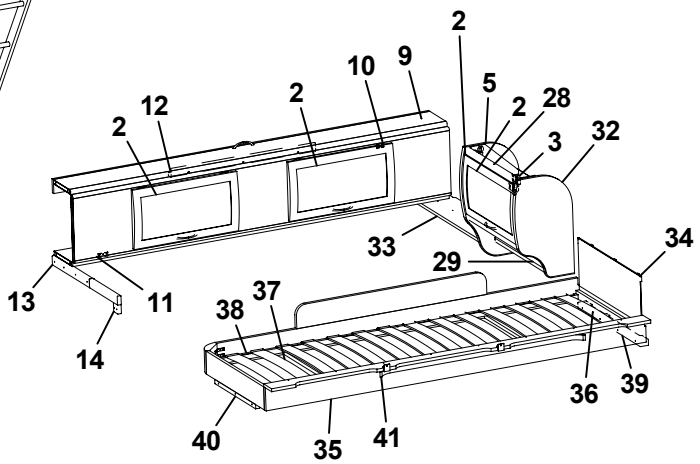
2 12 2 10 9 2 5 2 28 3 32
33 29 34
13 11
14
38 37
40 35 41 36 39

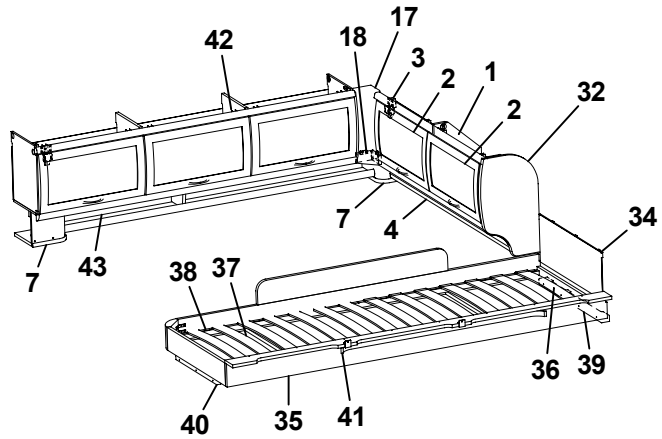
42 18 17 3 2 1 2 32
7 4 34
7 43
38 37
40 35 41 36 39

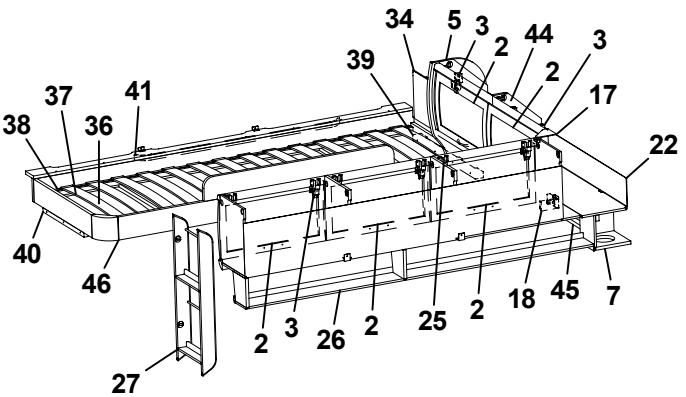
34 5 3 2 44 2 3
39 17
37 41
38 36 22
40
46
27 2 3 26 2 25 2 18 45 7

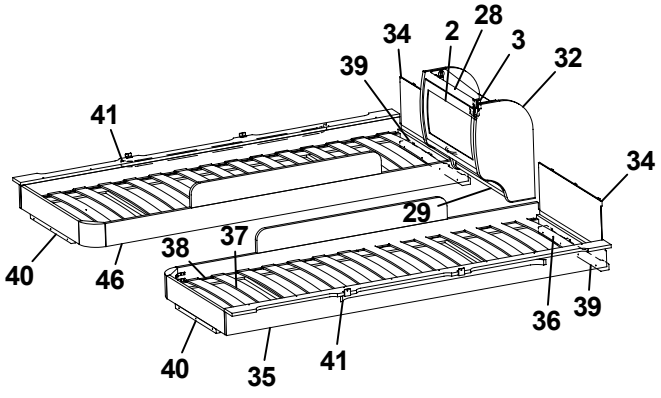
34 2 28 3
39 32
41
29 34
40 46
38 37
36 39
40 35 41

Pos Fig	Det. nr Part. No	Ingår Fitted	OBS!! Ange alltid årsmodell vid beställning av inredning Benämning	OBS!! Specify always year of model when ordering equipment Description
1	323649	x	Skåp gavel bak H L1510	Cupboard gable R L1510
2	323000	x	Lucka	Door
3	315194	x	Gångjärn	Hinge
4	323653	x	Hyllpaket	Shelf
5	324047	x	Gavel rundad	Gable
6	324051	x	Hylla gavel bak V 835x180	Shelf gable rear L 835x180
7	323047	x	Högtalarlåda	Box loudspeaker
8	324111	x	Högtalarlåda	Box loudspeaker
9	313817	x	Överbäddskåp L1980	Upper bed L1980
10	860402	x	Gångjärn	Hinge
11	860405	x	Gångjärn	Hinge
12	312233	x	Regel låsning	Lock bar
13	312713	x	Bärregel	Bearing rail
14	312726	x	Kloss bärregel	Block bearing rail
15	312613	T	Stege ö-bäddsskåp 201x1800 kpl.	Ladder upper bed 201x1800 cpl.
16	860426	T	Krok t. stege	Hook for ladder
17	323094	x	Hörn inredning	Corner
18	324321	x	Täckvinkel hörn inredning	Cover for corner
19	323153	x	Skåp övre L1674	Cupboard upper L1674
20	323155	x	Hyllpaket	Shelf
21	323471	x	Skåp gavel bak V L1510	Cupboard gable L L1510
22	323480	x	Skiva skåp 1500x140	Sheet 1500x140
23	324947	x	Hyllpaket	Shelf
24	324051	x	Hylla gavel bak H 835x180	Shelf gable rear R 835x180
25	323046	x	Skåp övre L1674	Cupboard upper L1674
26	323082	x	Hyllpaket	Shelf
27	320316	x	Tidningshylla 280x720 kpl	Newspaper shelf 280x720 cpl.
28	323884	x	Skåp gavel bak L560	Cupboard gable L560
29	323888	x	Hyllpaket	Shelf
30	324107	x	Hylla gavel bak H 886x180	Shelf gable rear R 886x180
31	324107	x	Hylla gavel bak V 886x180	Shelf gable rear L 886x180
32	323657	x	Gavel rundad	Gable
33	324107	x	Hylla gavel bak 886x180	Shelf gable rear 886x180
34	321209	x	Värmespalt gavel	Air gap gable
--	314631	x	Överdrag d:o (ange färg, se tygprover)	Covering d:o (specify colour, see textiles)
35	323797	x	Sängram vån.säng V u. ribbotten	Bed bottom L without laths
36	325430	x	Ribbotten kpl.	Laths bottom cpl.
37	311985	x	Ribba sängbotten L=718 B=63	Lath bed bottom L=718 B=63
38	312046	x	Band t. ribbotten DF6366-14	Band for laths bottom
39	324117	x	Bärregel	Bearing rail
40	312436	x	Bärregel	Bearing rail
41	315447	x	Skena gardin L1080	Curtain rod L1080
42	323153	x	Skåp övre L1674	Cupboard upper L1674
43	324907	x	Hyllpaket	Shelf
44	323471	x	Skåp gavel bak L1510	Cupboard gable L1510
45	323476	x	Hyllpaket	Shelf
46	323798	x	Sängram vån.säng H u. ribbotten	Bed bottom R without laths
			T= Tillbehör	T= Accessory

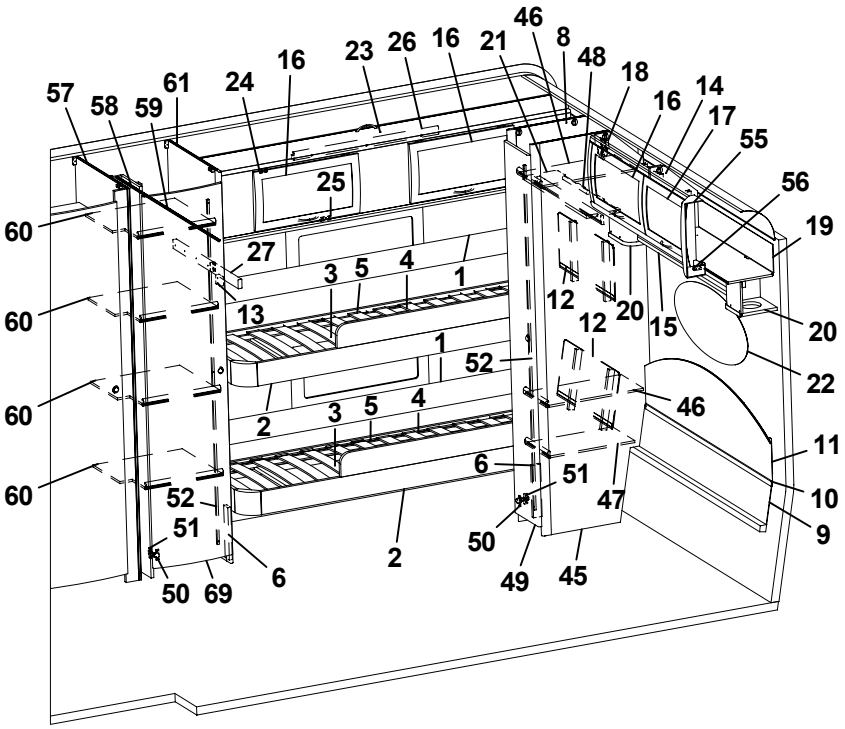
57
58
59
61
24
16
23
26
16
21
46
8
48
18
16
14
17
55
56
19
60
25
27
3
5
4
1
12
20
15
20
13
12
1
52
22
2
3
5
4
46
11
6
51
10
52
47
9
51
50
49
45
2
50
69
6

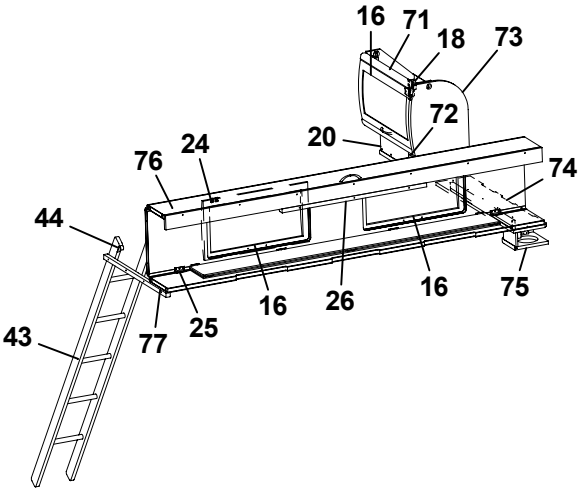
16
71
18
73
72
20
24
76
74
44
16
26
16
75
43
77
25

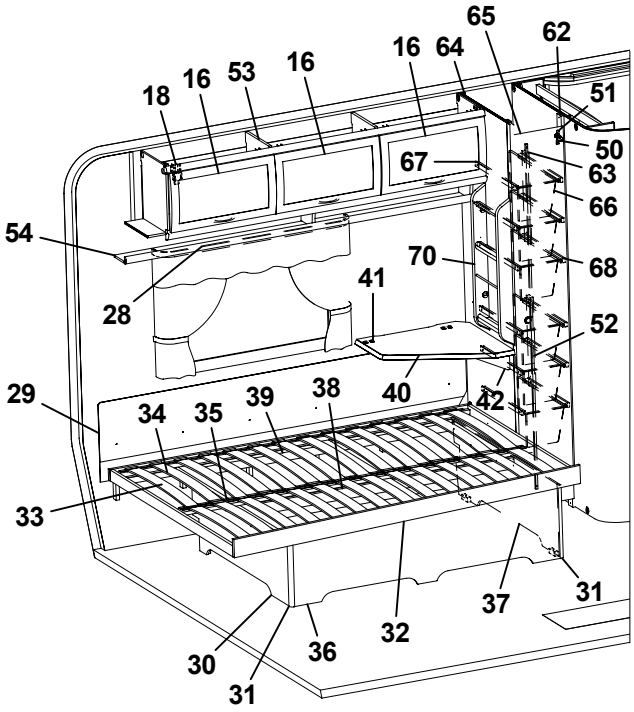
65
62
16
64
16
53
16
18
16
51
50
67
63
66
54
70
68
41
28
52
29
34
35
39
38
40
42
33
37
31
32
30
36
31

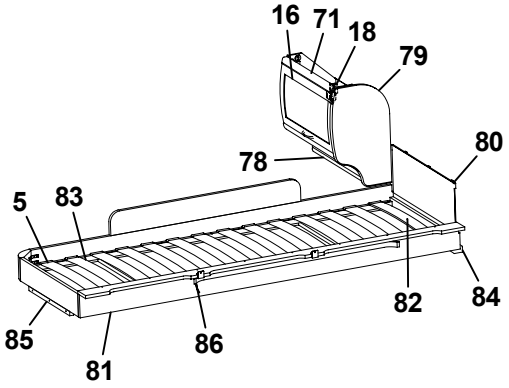
16
71
18
79
78
80
5
83
82
84
85
86
81

Pos Fig	Det. nr Part. No	Ingår Fitted	OBS!! Ange alltid årsmodell vid beställning av inredning Benämning	OBS!! Specify always year of model when ordering equipment Description
1	321919	x	Värmespalt H-bak	Air gap R rear
--	315208	x	Överdrag d:o (ange färg, se tygprover)	Covering d:o (specify colour, see textiles)
2	323781	x	Sängram fast H u. ribbotten	Bed bottom R without laths
3	325432	x	Ribbotten kpl.	Laths bottom cpl.
4	311985	x	Ribba sängbotten L=718 B=63	Lath bed bottom L=718 B=63
5	312046	x	Band t. ribbotten DF6366-14	Band for laths bottom
6	322337	x	Stöd säng 15,5x45x260	Support bed
8	323924	x	Vägg garderob V	Wall
9	323785	x	Värmespalt nedre gavel bak	Air gap under
10	314287	x	List plast L=2270	List plastic L=2270
11	323784	x	Värmespalt övre gavel bak	Air gap upper
--	315354	x	Överdrag d:o (ange färg, se tygprover)	Covering d:o (specify colour, see textiles)
12	321688	x	Värmespalt V-bak	Air gap L rear
--	315191	x	Överdrag d:o (ange färg, se tygprover)	Covering d:o (specify colour, see textiles)
13	312726	x	Kloss bärregel	Block bearing rail
14	323461	x	Skåp gavel bak V L1410	Cupboard upper L1410
15	323466	x	Hyllpaket	Shelf
16	323000	x	Lucka	Door
17	323002	x	Lucka	Door
18	315194	x	Gångjärn	Hinge
19	323469	x	Skiva skåp 1400x140	Sheet 1400x140
20	323047	x	Högtalarlåda	Box loudspeaker
21	324095	x	Hylla gavel bak 684x180	Shelf gable rear 684x180
22	313449	x	Spegel oval 800x350x3	Mirror 800x350x3
23	323943	x	Överbäddskåp 1980mm	Upper bed 1980mm
24	860402	x	Gångjärn	Hinge
25	860405	x	Gångjärn	Hinge
26	312233	x	Regel låsning	Lock bar
27	312713	x	Bärregel	Bearing rail
28	315220	x	Skena gardin L1020	Curtain rod L1020
29	312006	x	Värmespalt V-H bak	Air gap L-R rear
--	313114	x	Överdrag d:o (ange färg, se tygprover)	Covering d:o (specify colour, see textiles)
30	322346	x	Gavel säng V	Gable bed L
31	860590	x	List hörn L=2500	Corner strip L=2500
32	324035	x	Sängram u. ribbotten	Bedbottom without laths
33	325343	x	Ribbotten kpl.	Laths bottom cpl.
34	311985	x	Ribba sängbotten L=718 B=63	Lath bed bottom L=718 B=63
35	312046	x	Band t. ribbotten DF6366-14	Band for laths bottom
36	323282	x	Front säng	Front bed
37	322344	x	Gavel säng H	Gable bed R
38	315203	x	Regel 17,5x55x1415	Wood lath pine 17,5x55x1415
39	315204	x	Regel 17,5x40x1415	Wood lath pine 17,5x40x1415
40	323232	T	Skiva TV-hylla 580x535	Board 580x535
41	860621	T	Gångjärn	Hinge
42	315749	T	Stöd	Support board
43	312613	T	Stege ö-bäddsskåp 201x1800 kpl.	Ladder upper bed 201x1800 cpl.
44	860426	T	Krok t. stege	Hook for ladder
45	323257	x	Vägg garderob H	Wall wardrobe R
46	323926	x	Hylla	Shelf
47	322362	x	Hylla	Shelf
			M= Metervara T= Tillbehör	M= On the metre T= Accessory

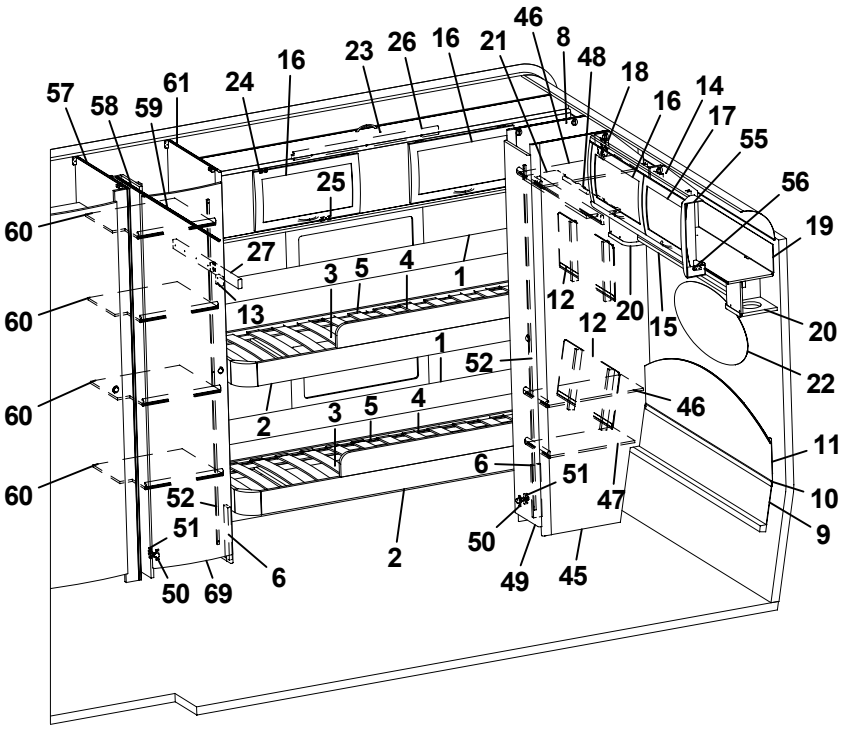
57
58
59
61
24
16
23
26
16
21
46
8
48
18
16
14
17
55
56
19
25
60
27
3
5
4
1
13
12
20
15
20
22
60
1
52
12
46
60
2
3
5
4
11
6
51
10
60
52
47
9
51
50
2
6
50
69
49
45

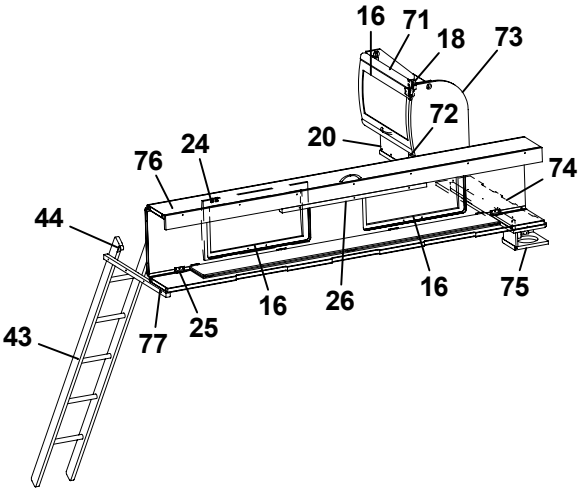
16
71
18
73
72
20
24
76
74
44
16
26
16
75
43
77
25

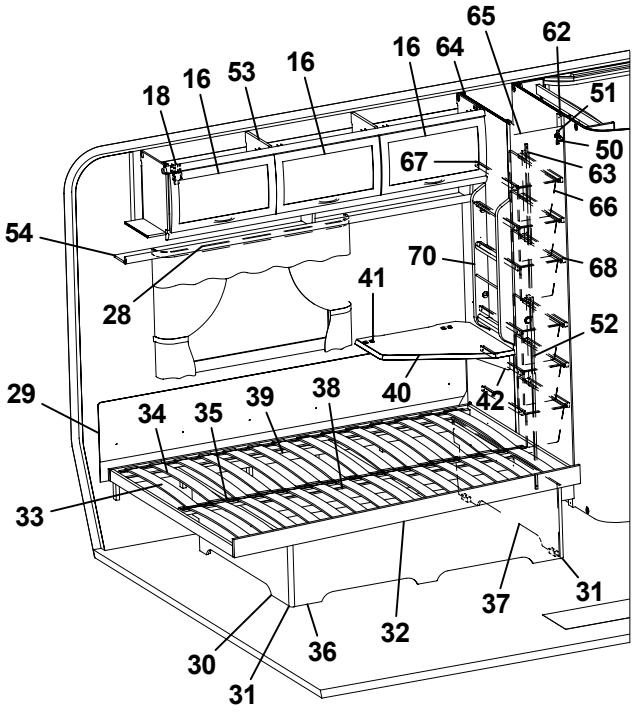
65
62
16
64
16
53
16
18
51
50
67
63
66
54
70
68
28
41
52
29
34
35
39
38
40
42
33
37
31
32
36
30
31

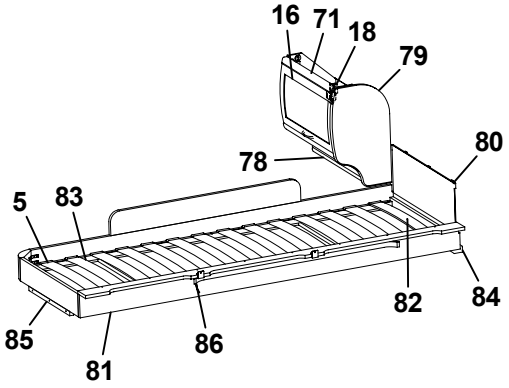
16
71
18
79
80
78
5
83
82
84
85
86
81

Pos Fig	Det. nr Part. No	Ingår Fitted	OBS!! Ange alltid årsmodell vid beställning av inredning Benämning	OBS!! Specify always year of model when ordering equipment Description
48	312053	x	Galgstång L=780	Clothes hanger L=780
49	324080	x	Dörr 260x1850	Door 260x1850
50	311917	x	Gångjärn	Hinge
51	312588	x	Platta gångjärn	Plate hinge
52	314523	x	Rätningslist dörr L=1715	List L=1715
53	323046	x	Skåp övre L1674	Cupboard upper L1674
54	323082	x	Hyllpaket	Shelf
55	323094	x	Hörn inredning	Corner
56	324321	x	Täckvinkel hörn inredning	Cover for corner
57	321692	x	Vägg garderob H	Wal wardrobe R
58	324524	x	Nisch vikdörr	Niche folding door
59	314721	x	Skena draperi L=1100	Curtain rod L=1100
60	323734	x	Hylla nedre garderob	Shelf wardrobe under
61	321690	x	Vägg garderob H	Wall wardrobe R
62	321555	x	List folierad L=1948	List L=1948
63	321556	x	List folierad L=450	List L=450
64	321553	x	Vägg backskåp V	Wall cupboard L
65	324080	x	Dörr 260x1850	Door 260x1850
66	309010	x	Trådback vit 227x527x185	Tray 227x527x185
67	315487	x	Glidlist trådback L430 D8	Sliding strip try L430 D8
68	315488	x	Glidlist trådback L430 D14	Sliding strip tray L430 D14
69	321519	x	Dörr 415x1850	Door 415x1850
70	320316	x	Tidningshylla 280x720 kpl	Newspaper shelf
71	323884	T	Skåp gavel bak L560	Cupboard gable L560
72	324120	T	Hyllpaket	Shelf
73	324047	T	Gavel rundad	Gable
74	324051	T	Hylla gavel bak V 835x180	Shelf gable rear L 835x180
75	324111	T	Högtalarlåda	Box loudspeaker
76	313817	T	Överbäddskåp L1980	Upper bed L1980
77	312313	T	Bärregel 670x22x22	Bearing rail 670x22x22
78	323888	T	Hyllpaket	Shelf
79	323657	T	Gavel rundad	Gable
80	321209	T	Värmespalt gavel	Air gap gable
--	314631	T	Överdrag d:o (ange färg, se tygprover)	Covering d:o (specify colour, see textiles)
81	323797	T	Sängram vån.säng V u. ribbotten	Bed bottom L without laths
82	325430	T	Ribbotten kpl.	Laths bottom cpl.
83	311985	T	Ribba sängbotten L=718 B=63	Lath bed bottom L=718 B=63
84	324117	T	Bärregel	Bearing rail
85	312436	T	Bärregel	Bearing rail
86	315447	T	Skena gardin L1080	Curtain rod L1080

M= Metervara
T= Tillbehör

M= On the metre
T= Accessory

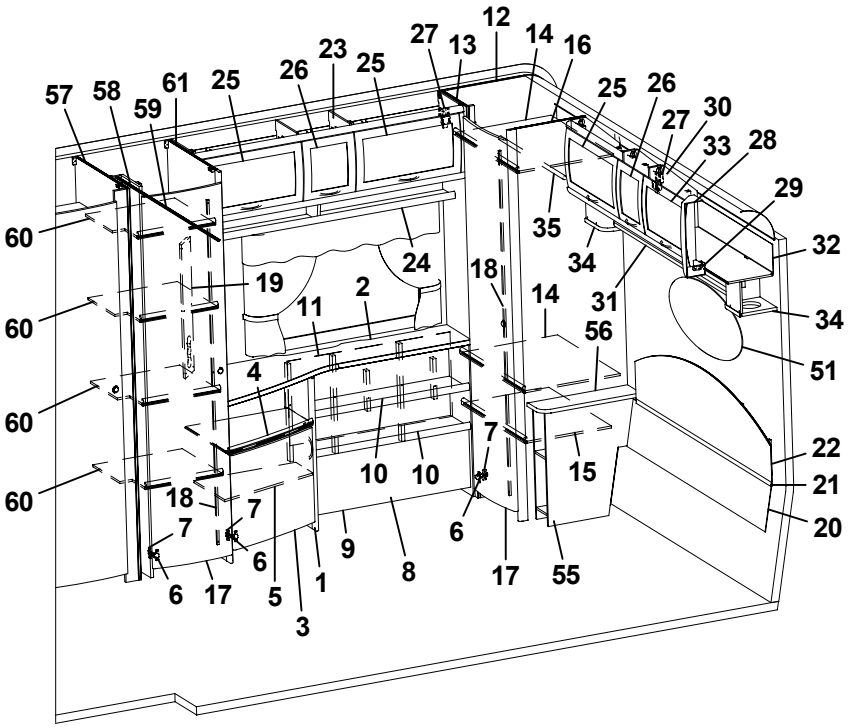
12
27
13
14
16
23
25
26
57
58
61
25
59
25
26
27
30
33
28
29
60
35
34
32
24
19
18
2
11
14
31
34
60
56
51
4
60
7
22
10
10
15
21
60
18
7
7
6
20
9
6
6
17
5
1
8
17
55
3

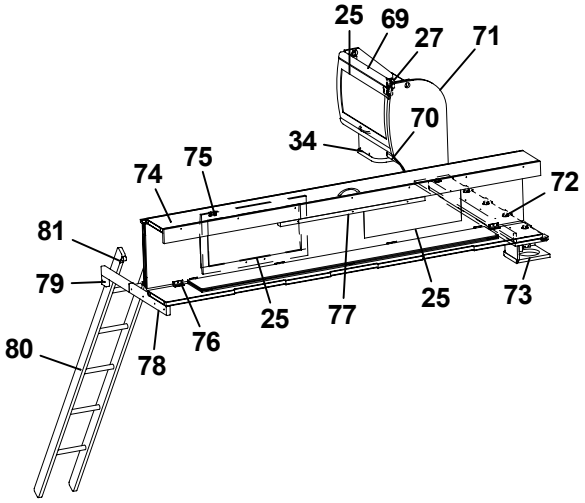
25
69
27
71
70
34
75
74
72
81
79
25
77
25
73
80
76
78

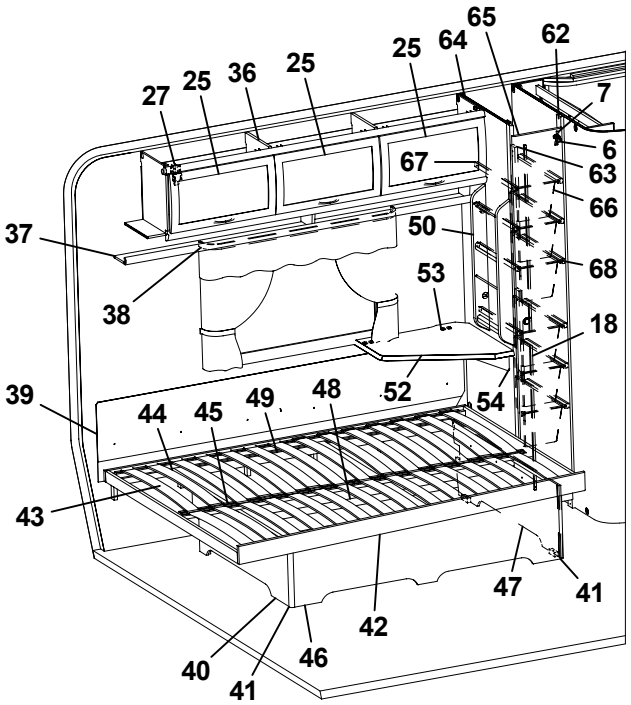
65
62
25
64
27
25
36
25
7
6
67
63
66
37
50
68
38
53
18
39
52
54
44
45
49
48
43
47
41
42
40
46
41

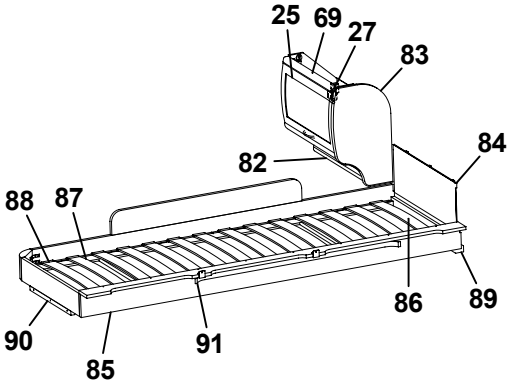
25
69
27
83
84
82
88
87
86
89
90
91
85

Pos Fig	Det. nr Part. No	Ingår Fitted	OBS!! Ange alltid årsmodell vid beställning av inredning Benämning	OBS!! Specify always year of model when ordering equipment Description
1	323317	x	TV-bänk kpl. u. skiva	Cupboard without board
2	323319	x	Skiva TV-bänk 1140x515/270	Board
3	323504	x	Lucka V 550x470	Door L 550x470
4	323320	x	Hylla övre	Shelf upper
5	323321	x	Hylla undre	Shelf lower
6	311917	x	Gångjärn	Hinge
7	312588	x	Platta gångjärn	Plate hinge
8	323332	x	Hylla DB	Shelf
9	323333	x	Front	Front
10	323334	x	Hylla	Shelf
11	320745	x	Värmespalt H-bak	Air gap R rear
12	323256	x	Vägg garderob V	Wall wardrobe L
13	323258	x	Front garderob	Front
14	323259	x	Hylla	Shelf
15	323732	x	Hylla	Shelf
16	323257	x	Vägg garderob H	Wall wardrobe R
17	321519	x	Dörr 415x1850	Door 415x1850
18	314523	x	Rätningslist dörr L=1715	List L=1715
19	320624	x	Front el-uttag	Front outlet
20	323826	x	Värmespalt nedre gavel bak	Air gap lower
21	314287	x	List plast L=2270	List plastic L=2270
22	323291	x	Värmespalt övre gavel bak	Air gap upper
--	315355	x	Överdrag d:o (ange färg, se tygprover)	Covering d:o (specify colour, see textiles)
23	323337	x	Skåp övre L1420	Cupboard upper L1420
24	323342	x	Hyllpaket	Shelf
25	323000	x	Lucka	Door
26	323001	x	Lucka	Door
27	315194	x	Gångjärn	Hinge
28	323094	x	Hörn inredning	Corner
29	324321	x	Täckvinkel hörn inredning	Cover for corner
30	323295	x	Skåp gavel bak L1661	Cupboard gable L1661
31	323300	x	Hyllpaket	Shelf
32	323303	x	Skiva 1651x140	Board
33	323002	x	Lucka	Door
34	323047	x	Högtalarlåda	Box loudspeaker
35	312053	x	Galgstång L=780	Clothes hanger L=780
36	323046	x	Skåp övre L1674	Cupboard upper L1674
37	323082	x	Hyllpaket	Shelf
38	315220	x	Skena gardin L1020	Curtain rod L1020
39	312006	x	Värmespalt V-H bak	Air gap L-R rear
--	313114	x	Överdrag d:o (ange färg, se tygprover)	Covering d:o (specify colour, see textiles)
40	322346	x	Gavel säng V	Gable bed L
41	860590	x	List hörn L=2500	Corner strip L=2500
42	324039	x	Sängram u. ribbotten	Bed bottom without laths
43	325339	x	Ribbotten kpl.	Laths bottom cpl.
44	311985	x	Ribba sängbotten L=718 B=63	Lath bed bottom L=718 B=63
45	312046	x	Band t. ribbotten DF6366-14	Band for laths bottom
46	323282	x	Front säng	Front bed
47	322344	x	Gavel säng H	Gable bed R
48	315203	x	Regel 17,5x55x1415	Wood lath pine 17,5x55x1415
			M= Metervara T= Tillbehör	M= On the metre T= Accessory

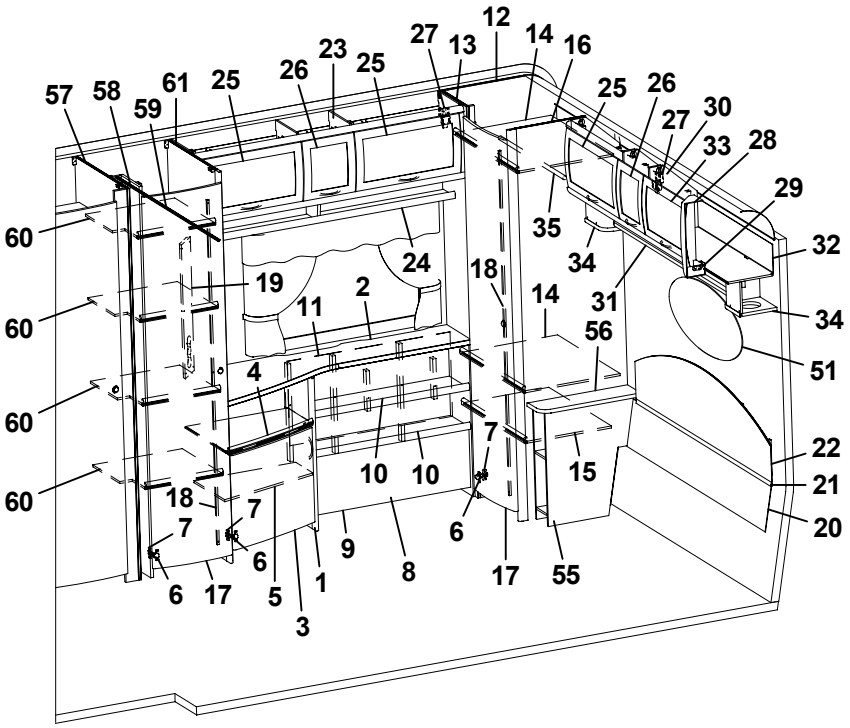
12
27
13
14
16
23
25
26
57
58
61
25
59
25
26
27
30
33
28
29
60
35
34
32
24
19
18
2
11
14
31
34
60
56
51
4
60
7
22
10
10
15
21
60
18
7
7
6
9
8
6
17
55
20
6
17
5
1
3

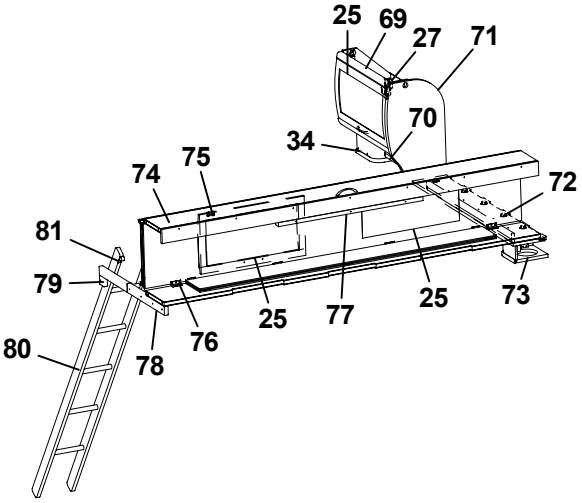
25
69
27
71
70
34
75
74
72
81
79
25
77
25
73
80
76
78

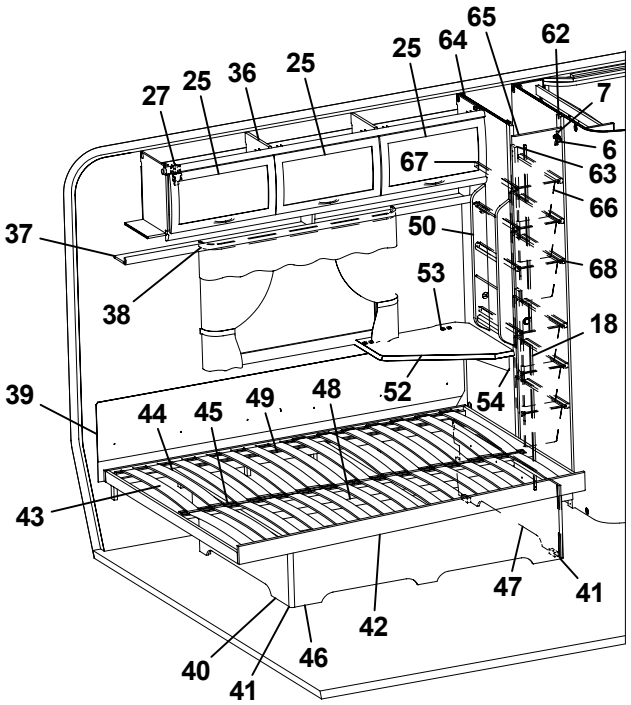
65
62
25
64
27
25
36
25
7
6
67
63
66
37
50
68
38
53
18
39
52
54
44
45
49
48
43
47
41
42
40
46
41

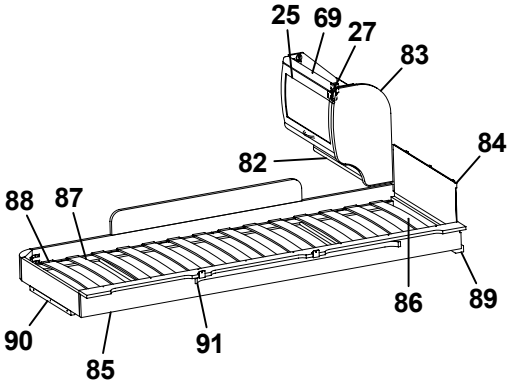
25
69
27
83
84
82
88
87
86
89
90
91
85

Pos Fig	Det. nr Part. No	Ingår Fitted	OBS!! Ange alltid årsmodell vid beställning av inredning Benämning	OBS!! Specify always year of model when ordering equipment Description
49	315204	x	Regel 17,5x40x1415	Wood lath pine 17,5x40x1415
50	320316	x	Tidningshylla 280x720 kpl	Newspaper shelf
51	313449	x	Spegel oval 800x350x3	Mirror 800x350x3
52	323232	T	Skiva TV-hylla 580x535	Board 580x535
53	860621	T	Gångjärn	Hinge
54	315749	T	Stöd	Support board
55	323260	x	Sängbord kpl.	Bedside table cpl.
56	323261	x	Skiva sängbord	Board bedside table
57	321692	x	Vägg garderob H	Wal wardrobe R
58	324524	x	Nisch vikdörr	Niche folding door
59	314721	x	Skena draperi L=1100	Curtain rod L=1100
60	323734	x	Hylla nedre garderob	Shelf wardrobe under
61	321690	x	Vägg garderob H	Wall wardrobe R
62	321555	x	List folierad L=1948	List L=1948
63	321556	x	List folierad L=450	List L=450
64	321553	x	Vägg backskåp V	Wall cupboard L
65	324080	x	Dörr 260x1850	Door 260x1850
66	309010	x	Trådback vit 227x527x185	Tray 227x527x185
67	315487	x	Glidlist trådback L430 D8	Sliding strip try L430 D8
68	315488	x	Glidlist trådback L430 D14	Sliding strip tray L430 D14
69	323884	T	Skåp gavel bak L560	Cupboard gable L560
70	324120	T	Hyllpaket	Shelf
71	324047	T	Gavel rundad	Gable
72	324062	T	Hylla gavel bak 1085x180	Shelf gable rear 1085s180
73	324111	T	Högtalarlåda	Box loudspeaker
74	313817	T	Överbäddskåp L1980	Upper bed L1980
75	860402	T	Gångjärn	Hinge
76	860405	T	Gångjärn	Hinge
77	312233	T	Regel låsning	Lock bar
78	312713	T	Bärregel	Bearing rail
79	312726	T	Kloss bärregel	Block bearing rail
80	312613	T	Stege ö-bäddsskåp 201x1800 kpl.	Ladder upper bed 201x1800 cpl.
81	860426	T	Krok t. stege	Hook for ladder
82	323888	T	Hyllpaket	Shelf
83	323657	T	Gavel rundad	Gable
84	321209	T	Värmespalt gavel	Air gap gable
85	323797	T	Sängram vån.säng V u. ribbotten	Bed bottom L without laths
86	325430	T	Ribbotten kpl.	Laths bottom cpl.
87	311985	T	Ribba sängbotten L=718 B=63	Lath bed bottom L=718 B=63
88	312046	T	Band t. ribbotten DF6366-14	Band for laths bottom
89	324117	T	Bärregel	Bearing rail
90	312436	T	Bärregel	Bearing rail
91	315447	T	Skena gardin L1080	Curtain rod L1080
			M= Metervara T= Tillbehör	M= On the metre T= Accessory

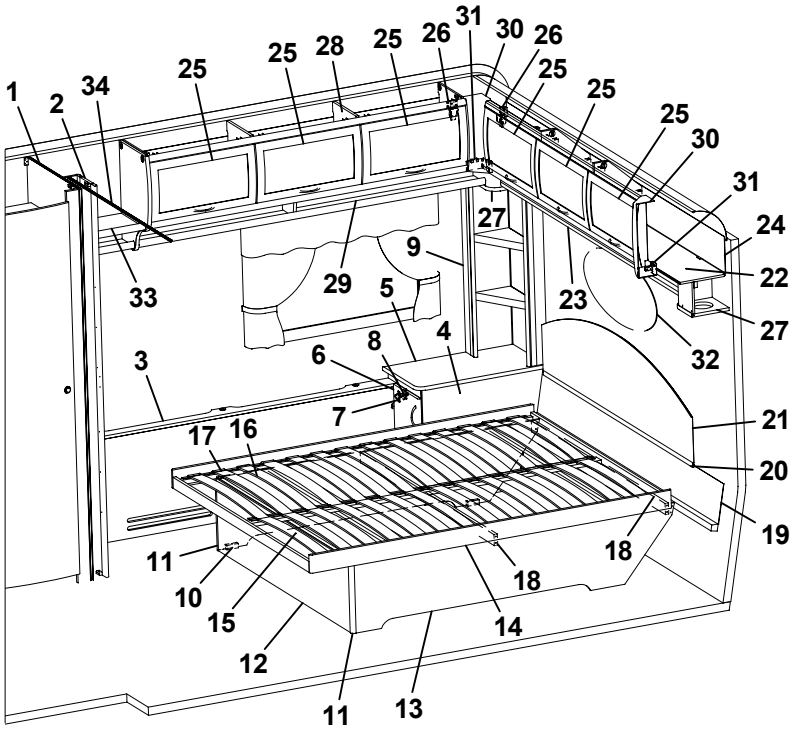
1
2
34
25
25
28
25
26
31
30
26
25
25
25
30
31
24
22
27
32
33
29
9
5
4
8
6
3
7
17
16
21
20
19
18
18
11
10
15
14
12
11
13
27
23

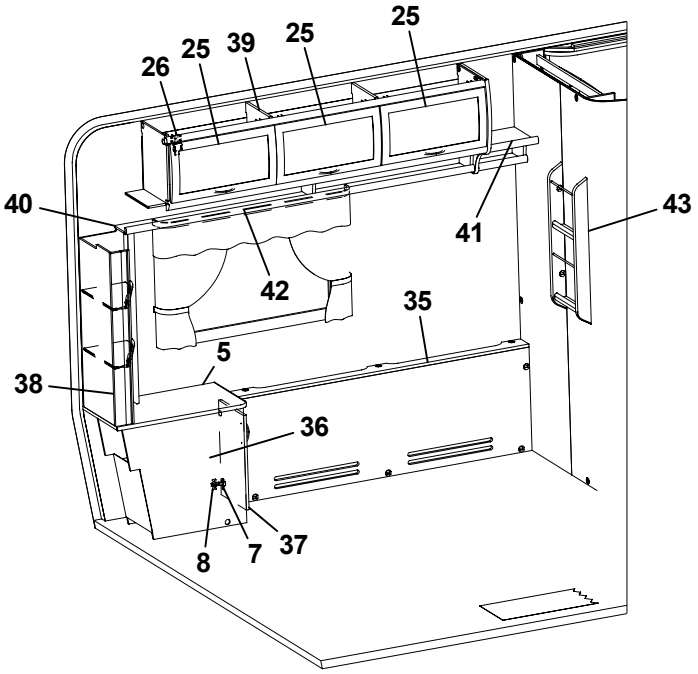
25
39
25
25
26
25
40
41
43
42
35
5
38
36
8
7
37

Pos Fig	Det. nr Part. No	Ingår Fitted	OBS!! Ange alltid årsmodell vid beställning av inredning Benämning	OBS!! Specify always year of model when ordering equipment Description
1	321421	x	Vägg garderob H	Wall wardrobe R
2	321432	x	Nisch vikdörr	Niche folding door
3	324009	x	Front täck H bak	Front cover R rear
4	323960	x	Hurts H	Cupboard R
5	323983	x	Skiva hurts 370x690	Board
6	323918	x	Lucka 270x470	Door 270x470
7	311917	x	Gångjärn	Hinge
8	312588	x	Platta gångjärn	Plate hinge
9	323958	x	Hylla H	Shelf R
10	321468	x	Gavel säng V	Gable bed L
11	860590	x	List hörn L=2500	Corner strip L=2500
12	321467	x	Front säng	Front bed
13	321469	x	Gavel säng H	Gable bed R
14	321466	x	Sängram u. ribbotten	Bed bottom without laths
15	325341	x	Ribbotten kpl.	Laths bottom cpl.
16	314211	x	Ribba sängbotten L=820 B=63	Lath bed bottom L=820 B=63
17	312046	x	Band t. ribbotten DF6366-14	Band for laths bottom
18	321597	x	List 17,5x55x1440	List 17,5x55x1440
19	323293	x	Värmespalt nedre gavel bak	Air gap under
20	314287	x	List plast L=2270	List plastic L=2270
21	314594	x	Värmespalt övre gavel bak	Air gap upper
--	314652	x	Överdrag d:o (ange färg, se tygprover)	Covering d:o (specify colour, see textiles)
22	323049	x	Skåp gavel bak L2365	Cupboard gable L2365
23	323138	x	Hyllpaket	Shelf
24	323059	x	Skiva skåp 2345x180	Sheet 2345x180
25	323000	x	Lucka	Door
26	315194	x	Gångjärn	Hinge
27	323047	x	Högtalarlåda	Box loudspeaker
28	323153	x	Skåp övre L1674	Cupboard upper L1674
29	323155	x	Hyllpaket	Shelf
30	323094	x	Hörn inredning	Corner
31	324321	x	Täckvinkel hörn inredning	Cover for corner
32	313449	x	Spegel oval 800x350x3	Mirror 800x350x3
33	323962	x	Hylla H	Shelf R
34	314721	x	Skena draperi L=1100	Curtain rod L=1100
35	321381	x	Front täck V bak	Front cover L rear
36	323961	x	Hurts V	Cupboard L
37	323917	x	Lucka 270x470	Door 270x470
38	323959	x	Hylla V	Shelf L
39	323046	x	Skåp övre L1674	Cupboard upper L1674
40	323082	x	Hyllpaket	Shelf
41	323963	x	Hylla V	Shelf L
42	315220	x	Skena gardin L1020	Curtain rod L1020
43	320316	x	Tidningshylla 280x720 kpl	Newspaper shelf
			M= Metervara T= Tillbehör	M= On the metre T= Accessory

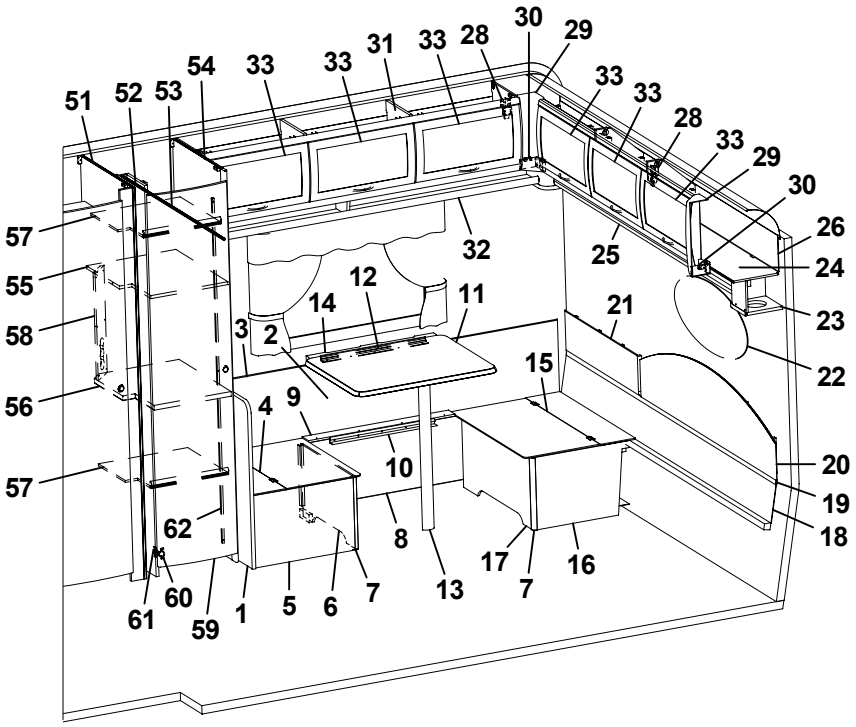
51
52
53
54
33
33
31
33
28
30
29
33
33
28
33
29
30
26
24
23
22
20
19
18
57
55
58
56
57
32
25
12
14
11
21
3
2
15
4
9
10
8
17
16
7
13
7
62
60
61
59
1
5
6

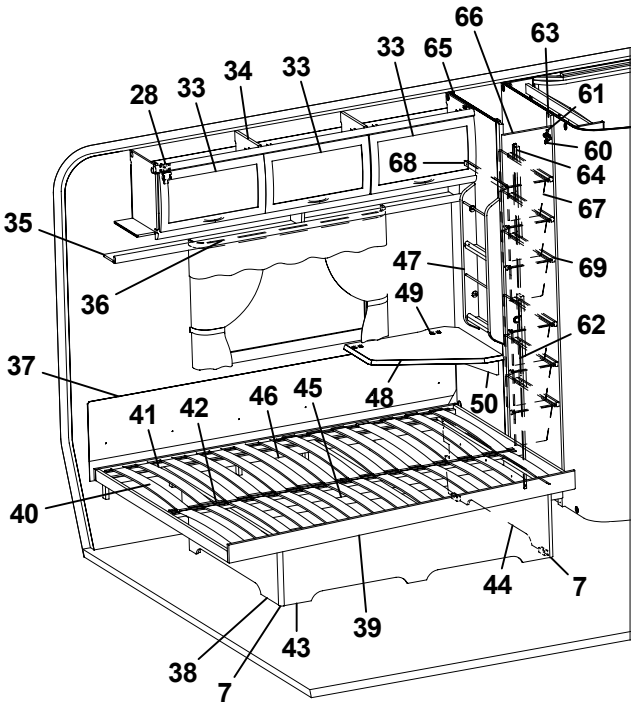
66
63
33
65
61
28
33
34
33
60
68
64
67
35
47
69
36
49
62
37
48
50
41
42
46
45
40
44
7
39
43
38
7

Pos Fig	Det. nr Part. No	Ingår Fitted	OBS!! Ange alltid årsmodell vid beställning av inredning Benämning	OBS!! Specify always year of model when ordering equipment Description
1	320636	x	Vägg vid bäddlåda	Wall by bed box
2	320341	x	Värmespalt H-bak	Air gap R rear
3	860423	M	List kant U-gap ljusbrun	Strip, light brown
4	312251	x	Lock bäddlåda HB främre	Cover bed box R.R. front
5	320400	x	Gavel bäddlåda HB främre	Gable bed box R.R. front
6	320397	x	Front bäddlåda HB främre	Front bed box R.R. front
7	860590	x	List hörn L=2500	Corner strip L=2500
8	323370	x	Front bäddlåda H bak	Front bed box R.R.
9	323373	x	Lock front bäddlåda HB	Cover front bed box R.R.
10	300108	x	List bord väggdel L550	List wall
11	323230	x	Bordsskiva 750x600	Table top 750x600
12	300420	x	List upphäng bordsdel L550	List board
13	320711	x	Bordsben fällbart H=730	Table leg H=730
14	312314	x	Fästregel bord	Bracket
15	312250	x	Lock bäddlåda HB bakre	Cover bed box R.R. rear
16	323372	x	Gavel bäddlåda HB bakre	Gable bed box R.R. rear
17	320395	x	Front bäddlåda HB bakre	Front bed box R.R. rear
18	323293	x	Värmespalt nedre gavel bak	Air gap under
19	314287	x	List plast L=2270	List plastic L=2270
20	323291	x	Värmespalt övre gavel bak	Air gap upper
--	315355	x	Överdrag d:o (ange färg, se tygprover)	Covering d:o (specify colour, see textiles)
21	323371	x	Värmespalt övre gavel bak	Air gap upper
22	313449	x	Spegel oval 800x350x3	Mirror 800x350x3
23	323047	x	Högtalarlåda	Box loudspeaker
24	323049	x	Skåp gavel bak L2365	Cupboard gable L2365
25	323138	x	Hyllpaket	Shelf
26	323059	x	Skiva skåp 2345x180	Sheet 2345x180
28	315194	x	Gångjärn	Hinge
29	323094	x	Hörn inredning	Corner
30	324321	x	Täckvinkel hörn inredning	Cover for corner
31	323153	x	Skåp övre L1674	Cupboard upper L1674
32	323155	x	Hyllpaket	Shelf
33	323000	x	Lucka	Door
34	323046	x	Skåp övre L1674	Cupboard upper L1674
35	323082	x	Hyllpaket	Shelf
36	315220	x	Skena gardin L1020	Curtain rod L1020
37	312006	x	Värmespalt V-H bak	Air gap L-R rear
--	313114	x	Överdrag d:o (ange färg, se tygprover)	Covering d:o (specify colour, see textiles)
38	322346	x	Gavel säng V	Gable bed L
39	324039	x	Sängram u. ribbotten	Bed bottom without laths
40	325339	x	Ribbotten kpl.	Laths bottom cpl.
41	311985	x	Ribba sängbotten L=718 B=63	Lath bed bottom L=718 B=63
42	312046	x	Band t. ribbotten DF6366-14	Band for laths bottom
43	323282	x	Front säng	Front bed
44	322344	x	Gavel säng H	Gable bed R
45	315203	x	Regel 17,5x55x1415	Wood lath pine 17,5x55x1415
46	315204	x	Regel 17,5x40x1415	Wood lath pine 17,5x40x1415
47	320316	x	Tidningshylla 280x720 kpl	Newspaper shelf
48	323232	T	Skiva TV-hylla 580x535	Board 580x535
49	860621	T	Gångjärn	Hinge
			M= Metervara T= Tillbehör	M= On the metre T= Accessory

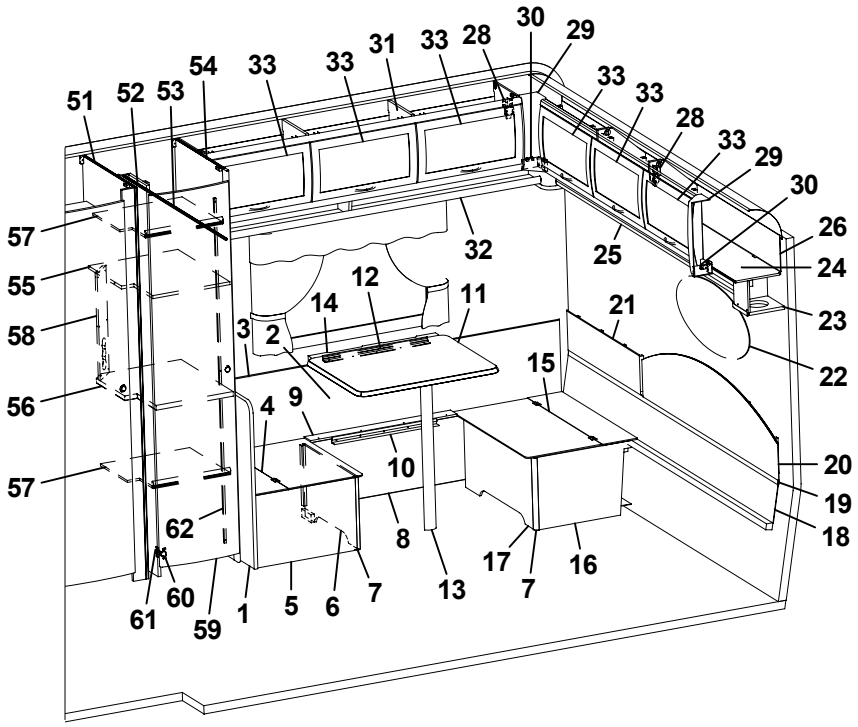
30
29
31
33
28
54
33
33
51
52
53
33
28
33
29
30
57
32
25
26
55
12
24
14
11
21
58
3
2
23
15
22
56
9
4
10
20
57
19
62
8
18
17
16
61
60
59
1
5
6
7
13
7

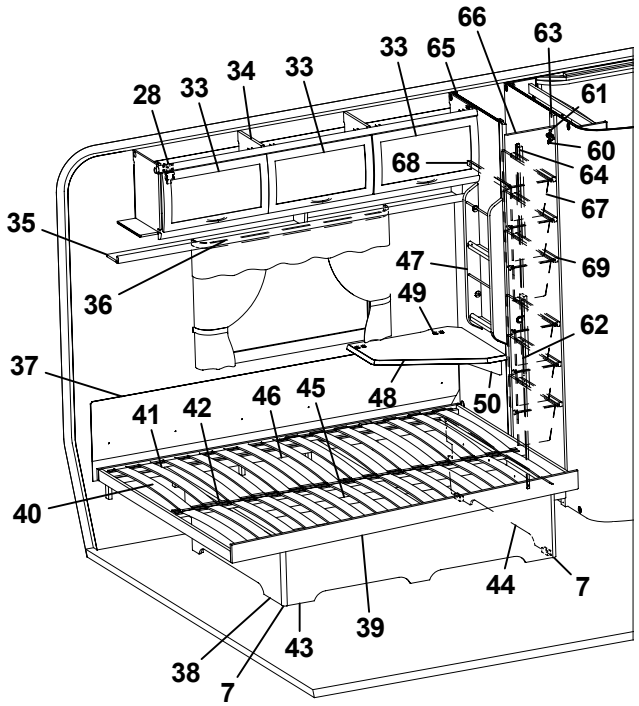
66
63
33
65
34
33
28
33
61
60
68
64
67
35
47
69
36
49
62
37
48
50
46
45
41
42
40
44
7
39
43
38
7

Pos Fig	Det. nr Part. No	Ingår Fitted	OBS!! Ange alltid årsmodell vid beställning av inredning Benämning	OBS!! Specify always year of model when ordering equipment Description
50	315749	T	Stöd	Support board
51	321549	x	Vägg garderob H	Wal wardrobe R
52	324524	x	Nisch vikdörr	Niche folding door
53	314721	x	Skena draperi L=1100	Curtain rod L=1100
54	323435	x	Vägg garderob H	Wall wardrobe R
55	324170	x	Hylla garderob	Shelf wardrobe
56	324171	x	Skiva TV-hylla 470x560	Board
57	323734	x	Hylla nedre garderob	Shelf wardrobe under
58	321501	x	Front el-uttag 130x533	Front outlet 130x533
59	321519	x	Dörr 415x1850	Door 415x1850
60	311917	x	Gångjärn	Hinge
61	312588	x	Platta gångjärn	Plate hinge
62	314523	x	Rätningslist dörr L=1715	List L=1715
63	321555	x	List folierad L=1948	List L=1948
64	321556	x	List folierad L=450	List L=450
65	321553	x	Vägg backskåp V	Wall cupboard L
66	324080	x	Dörr 260x1850	Door 260x1850
67	309010	x	Trådback vit 227x527x185	Tray 227x527x185
68	315487	x	Glidlist trådback L430 D8	Sliding strip try L430 D8
69	315488	x	Glidlist trådback L430 D14	Sliding strip tray L430 D14

M= Metervara
T= Tillbehör

M= On the metre
T= Accessory

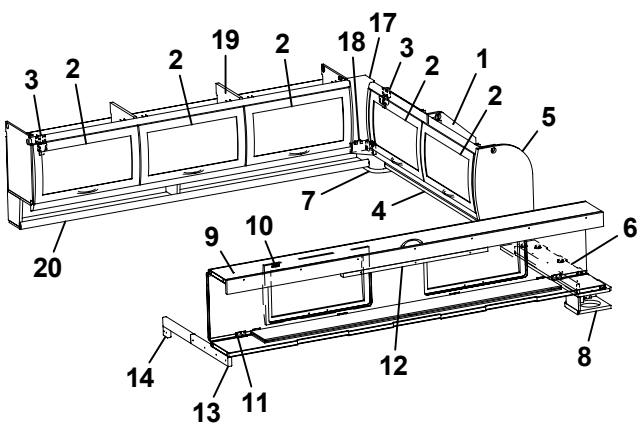
3 2 2 19 2 18 17 3 2 1 2 5
7 4
20
9 10 6
14 13 11 12 8

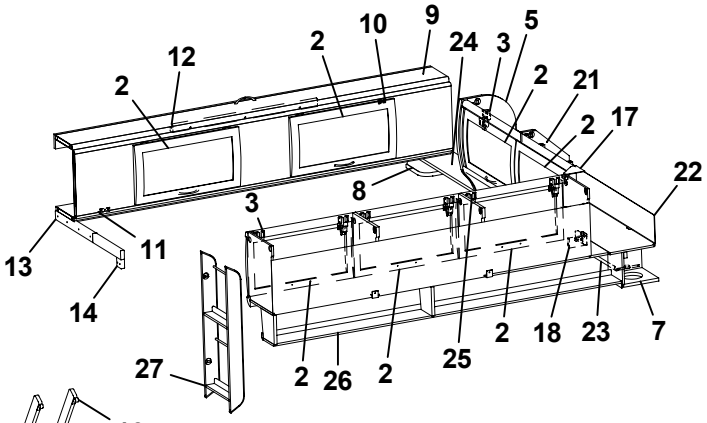
2 12 2 10 9 24 3 5 2 21 2 17 22
8
13 11 3
14
27 2 26 2 25 2 18 23 7

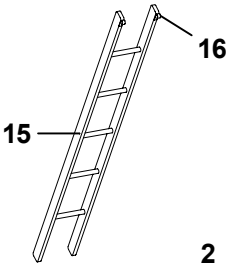
16
15

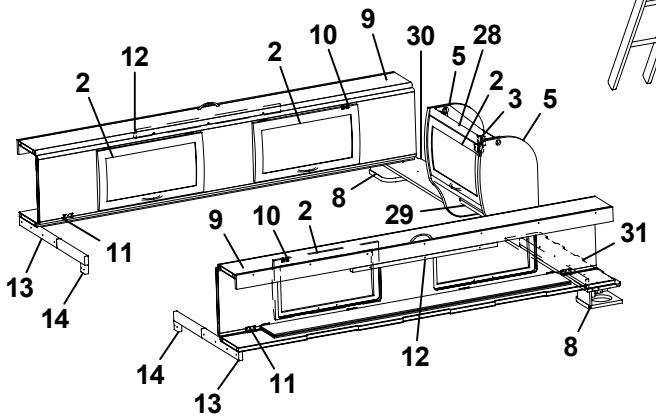
2 12 2 10 9 30 5 28 2 3 5
8
9 10 2 29 31
13 11
14
14 13 11 12 8

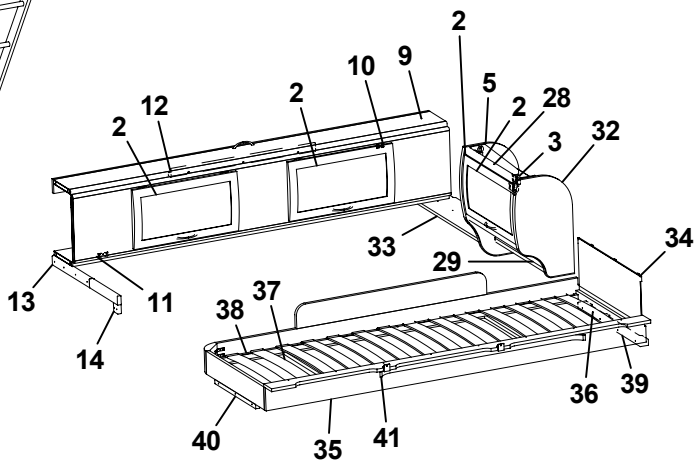
2 12 2 10 9 2 5 2 28 3 32
33 29 34
13 11
14
38 37
40 35 41 36 39

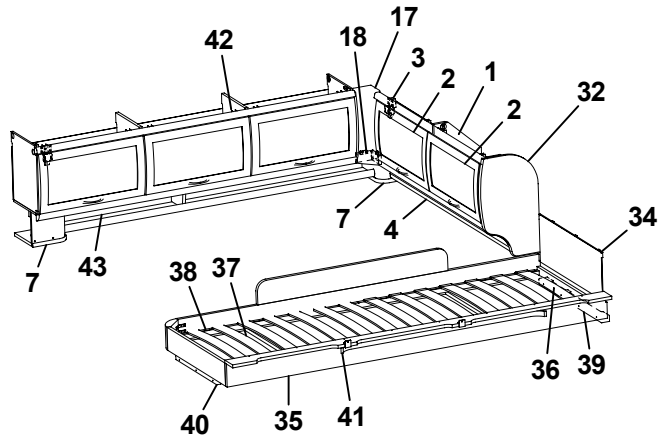
42 18 17 3 2 1 2 32
7 4 34
7 43
38 37
40 35 41 36 39

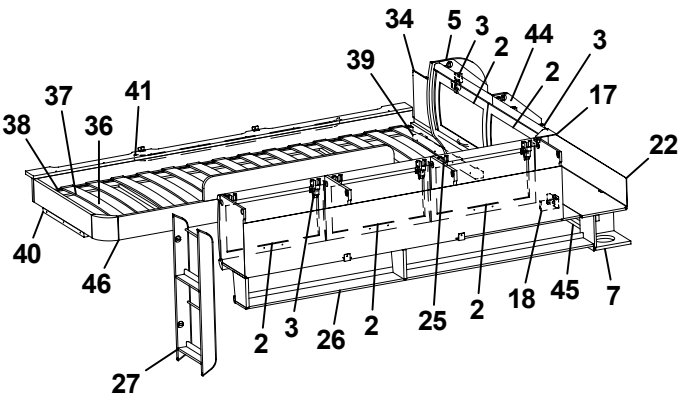
34 5 3 2 44 3
39 2 17
37 41
38 36 22
40
46
27 2 3 26 2 25 2 18 45 7

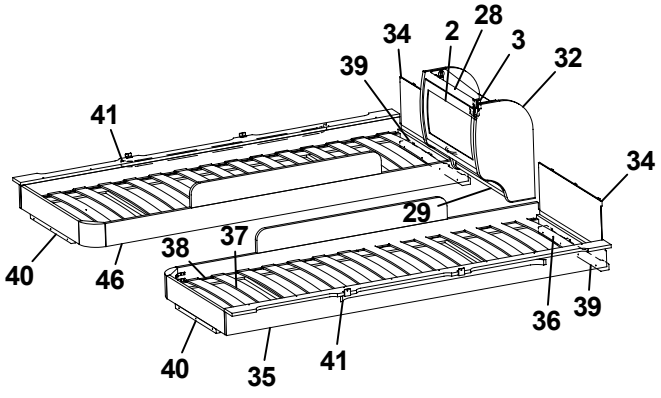
34 2 28 3
39 32
41
29 34
40 46
38 37
40 35 41 36 39

Pos Fig	Det. nr Part. No	Ingår Fitted	OBS!! Ange alltid årsmodell vid beställning av inredning Benämning	OBS!! Specify always year of model when ordering equipment Description
1	323649	x	Skåp gavel bak H L1510	Cupboard gable R L1510
2	323000	x	Lucka	Door
3	315194	x	Gångjärn	Hinge
4	323653	x	Hyllpaket	Shelf
5	324047	x	Gavel rundad	Gable
6	324051	x	Hylla gavel bak V 835x180	Shelf gable rear L 835x180
7	323047	x	Högtalarlåda	Box loudspeaker
8	324111	x	Högtalarlåda	Box loudspeaker
9	313817	x	Överbäddskåp L1980	Upper bed L1980
10	860402	x	Gångjärn	Hinge
11	860405	x	Gångjärn	Hinge
12	312233	x	Regel låsning	Lock bar
13	312713	x	Bärregel	Bearing rail
14	312726	x	Kloss bärregel	Block bearing rail
15	312613	T	Stege ö-bäddsskåp 201x1800 kpl.	Ladder upper bed 201x1800 cpl.
16	860426	T	Krok t. stege	Hook for ladder
17	323094	x	Hörn inredning	Corner
18	324321	x	Täckvinkel hörn inredning	Cover for corner
19	323153	x	Skåp övre L1674	Cupboard upper L1674
20	323155	x	Hyllpaket	Shelf
21	323471	x	Skåp gavel bak V L1510	Cupboard gable L L1510
22	323480	x	Skiva skåp 1500x140	Sheet 1500x140
23	324947	x	Hyllpaket	Shelf
24	324051	x	Hylla gavel bak H 835x180	Shelf gable rear R 835x180
25	323046	x	Skåp övre L1674	Cupboard upper L1674
26	323082	x	Hyllpaket	Shelf
27	320316	x	Tidningshylla 280x720 kpl	Newspaper shelf 280x720 cpl.
28	323884	x	Skåp gavel bak L560	Cupboard gable L560
29	323888	x	Hyllpaket	Shelf
30	324107	x	Hylla gavel bak H 886x180	Shelf gable rear R 886x180
31	324107	x	Hylla gavel bak V 886x180	Shelf gable rear L 886x180
32	323657	x	Gavel rundad	Gable
33	324107	x	Hylla gavel bak 886x180	Shelf gable rear 886x180
34	321209	x	Värmespalt gavel	Air gap gable
--	314631	x	Överdrag d:o (ange färg, se tygprover)	Covering d:o (specify colour, see textiles)
35	323797	x	Sängram vån.säng V u. ribbotten	Bed bottom L without laths
36	325430	x	Ribbotten kpl.	Laths bottom cpl.
37	311985	x	Ribba sängbotten L=718 B=63	Lath bed bottom L=718 B=63
38	312046	x	Band t. ribbotten DF6366-14	Band for laths bottom
39	324117	x	Bärregel	Bearing rail
40	312436	x	Bärregel	Bearing rail
41	315447	x	Skena gardin L1080	Curtain rod L1080
42	323153	x	Skåp övre L1674	Cupboard upper L1674
43	324907	x	Hyllpaket	Shelf
44	323471	x	Skåp gavel bak L1510	Cupboard gable L1510
45	323476	x	Hyllpaket	Shelf
46	323798	x	Sängram vån.säng H u. ribbotten	Bed bottom R without laths
			T= Tillbehör	T= Accessory

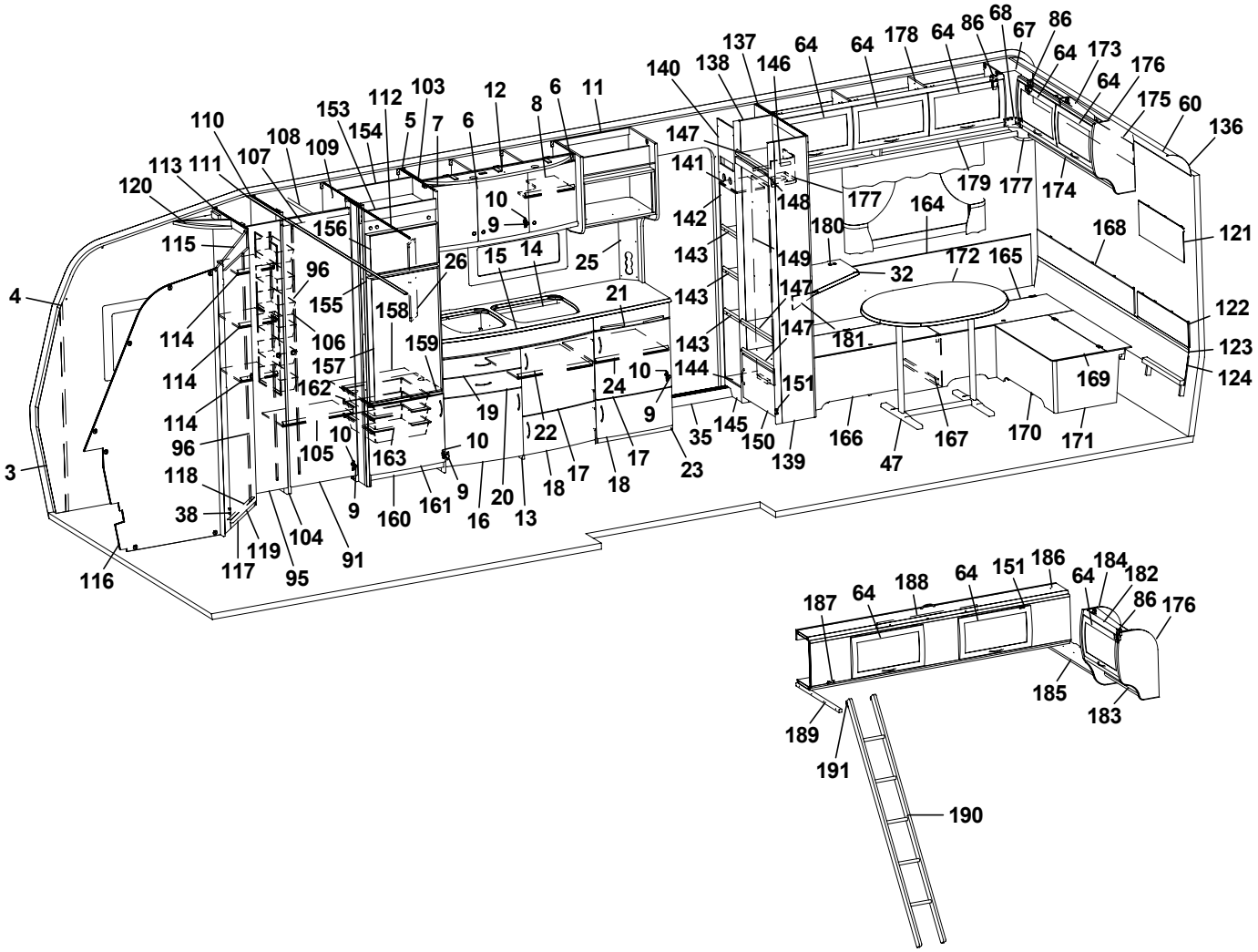
4 3 116 118 38 117 119 104 95 91 160 161 9 16 20 13 18 17 18 23 35 145 150 139 166 47 167 170 171 169 168 121 122 123 124 120 113 111 110 107 108 109 153 154 112 103 5 7 6 12 8 6 11 140 138 137 146 64 64 178 64 86 68 67 86 64 173 176 64 175 60 136 147 141 148 177 179 177 174 142 143 149 180 164 172 165 32 143 147 181 143 144 151 24 10 9 21 19 22 17 10 105 163 159 157 162 155 158 156 115 114 114 114 96 106 26 15 14 25 96 10 9 10

187 64 188 64 151 186 64 184 182 86 176 185 183 189 191 190

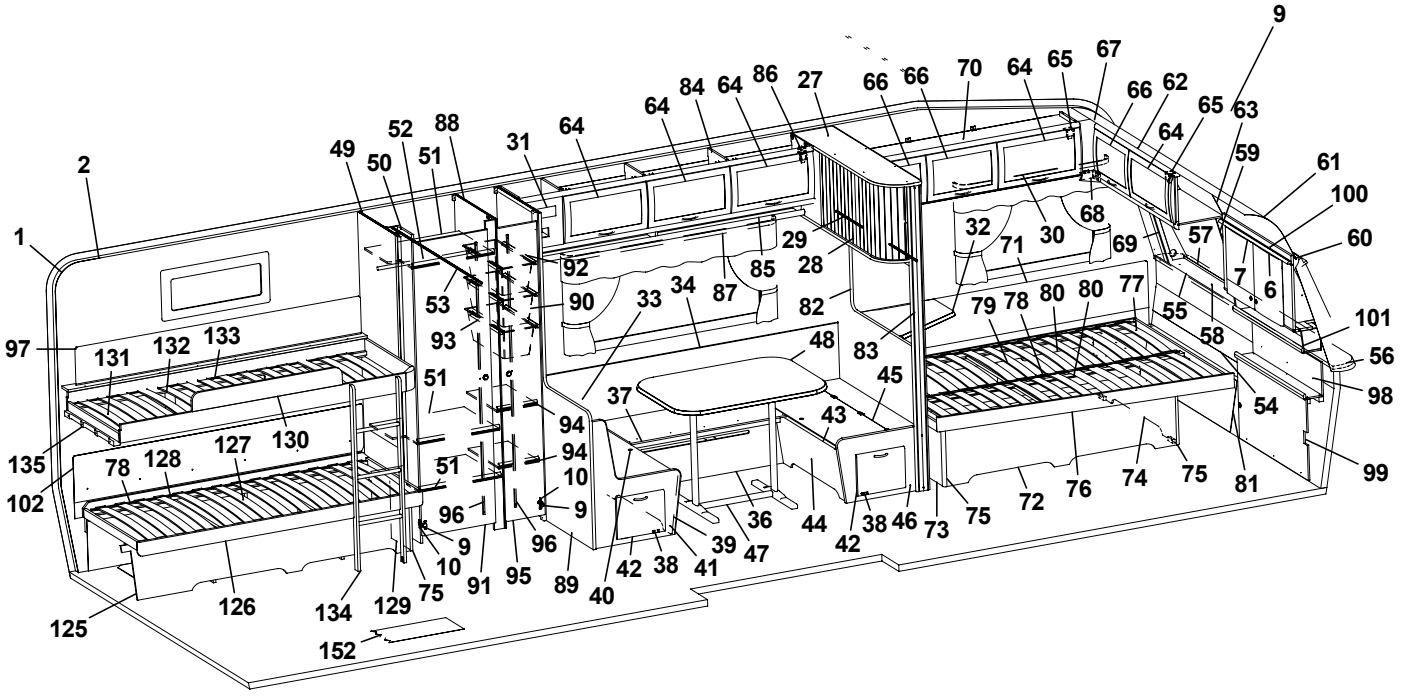
2 1 97 135 102 125 152 126 134 129 75 91 95 89 40 42 38 41 39 47 36 44 42 38 46 73 75 72 76 74 75 81 99 98 54 56 101 58 55 77 80 80 78 79 83 82 28 29 85 87 92 90 53 93 51 94 94 51 10 9 96 9 10 96 37 48 45 43 33 34 31 64 64 84 64 86 27 66 66 70 64 65 67 66 62 65 63 64 59 61 100 60 7 6 57 69 71 32 30 68 49 50 51 52 88 131 132 133 127 130 78 128 9

Pos Fig	Det. nr Part. No	Ingår Fitted	OBS!! Ange alltid årsmodell vid beställning av inredning Benämning	OBS!! Specify always year of model when ordering equipment Description
1	312219	x	Tapet vägg/tak	Wall paper
2	312220	M	Tejp tapet, vägg	Tape, wall paper
3	314524	x	Tapet vägg tvättrum	Wall paper, washroom
4	314344	M	Tejp tapet vägg tvättrum	Tape, wall paper, washroom
5	323403	x	Skåp kök L1120 kpl.	Cupboard kitchen L1120 cpl.
6	323021	x	Lucka H 368x420	Door R 368x420
7	323020	x	Lucka V 368x420	Door L 368x420
8	323092	x	Hylla	Shelf
9	311917	x	Gångjärn	Hinge
10	312588	x	Platta gångjärn	Plate hinge
11	322169	x	Hylla mikrovågsugn	Shelf microwave oven
12	323401	x	Ljusramp köksskåp	Light holder
13	323522	x	Diskbänk kpl. m. skiva/luckor/lådor	Kitchen sink with board and doors/drawers
14	401328	x	Plåt under spis	Plate cover under fireplace
15	323171	x	Skiva diskbänk	Board
16	323504	x	Lucka V 550x470	Door L 550x470
17	323503	x	Lucka H 550x470	Door R 550x470
18	323510	x	Lucka H 550x265	Door R 550x265
19	323505	x	Låda diskbänk kpl.	Drawer cpl.
20	323506	x	Låda diskbänk kpl.	Drawer cpl.
21	323411	x	Skärbräda	Cutting board
22	320460	x	Hylla övre	Shelf upper
23	323533	x	Utskjut diskbänk	Projecting kitchen sink
24	321363	x	Hylla	Shelf
25	321501	x	Front el-uttag 130x533	Front outlet 130x533
26	321969	x	Front 130x533	Front 130x533
27	323483	x	Skåp utskjut L1230	Cupboard L1230
28	321600	x	Jalusi	Jalousie
29	314721	x	Skena draperi L=1100	Curtain rod L=1100
30	315220	x	Skena gardin L1020	Curtain rod L1020
31	312404	x	Täckfront radio 189x62	Cover radio
32	323231	x	Skiva TV-bänk 580x535	Board 580x535
33	322229	x	Värmespalt	Air gap
34	860423	M	List kant U-gap ljusbrun	Strip, light brown
35	314687	x	Tröskel aluminium L=850	Threshold aluminium L=850
36	322227	x	Front bäddlåda	Front
37	322284	x	Skiva rundsittgrupp	Sheet seat
38	312589	x	Gångjärn	Hinge
39	321614	x	Front bäddlåda bakre	Front bed box rear
40	321616	x	Lock bäddlåda V	Cover bed box L
41	322380	x	Gavel bäddlåda bakre	Gable bed box rear
42	320005	x	Lucka	Door
43	860562	x	List bädd	List bed
44	321613	x	Front bäddlåda främre	Front bed box front
45	321615	x	Lock bäddlåda H	Cover bed box R
46	321996	x	Gavel bäddlåda främre	Gable bed box front
47	313185	x	Bordsstativ	Table stand
48	323223	x	Bordsskiva 750x1030	Table top 750x1030
49	322212	x	Vägg garderob V	Wall wardrobe L
50	322368	x	Nisch vikdörr	Niche folding door
			M= Metervara T= Tillbehör	M= On the metre T= Accessory

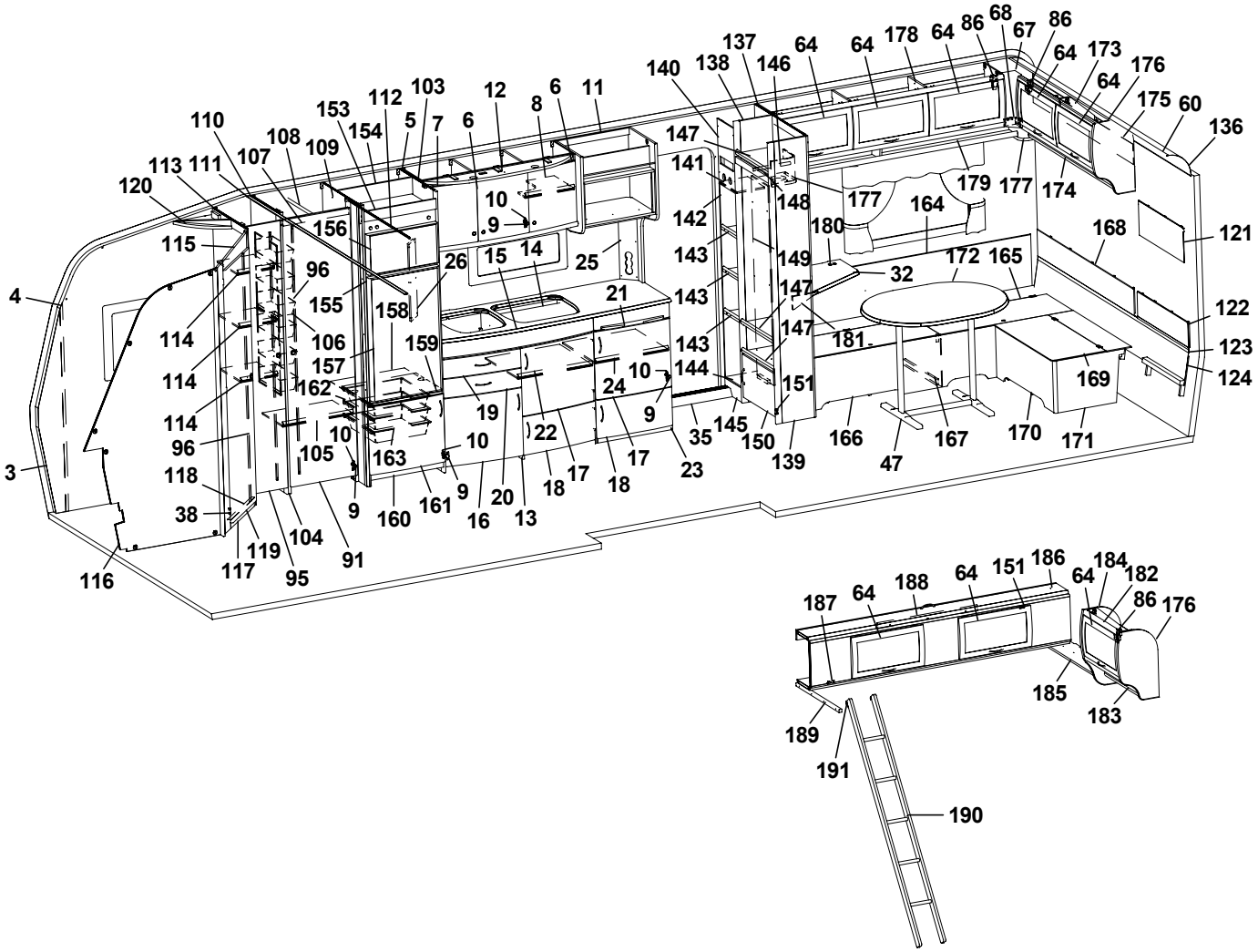
1 2 3 4 5 6 7 8 9 10 11 12 13 14 15 16 17 18 19 20 21 22 23 24 25 26 27 28 29 30 31 32 33 34 35 36 37 38 39 40 41 42 43 44 45 46 47 48 49 50 51 52 53 54 55 56 57 58 59 60 61 62 63 64 65 66 67 68 69 70 71 72 73 74 75 76 77 78 79 80 81 82 83 84 85 86 87 88 89 90 91 92 93 94 95 96 97 98 99 100 101 102 103 104 105 106 107 108 109 110 111 112 113 114 115 116 117 118 119 120 121 122 123 124 125 126 127 128 129 130 131 132 133 134 135 136 137 138 139 140 141 142 143 144 145 146 147 148 149 150 151 152 153 154 155 156 157 158 159 160 161 162 163 164 165 166 167 168 169 170 171 172 173 174 175 176 177 178 179 180 181 182 183 184 185 186 187 188 189 190 191

Pos Fig	Det. nr Part. No	Ingår Fitted	OBS!! Ange alltid årsmodell vid beställning av inredning Benämning	OBS!! Specify always year of model when ordering equipment Description
51	322214	x	Hylla garderob	Shelf
52	312053	x	Galgstång L=780	Clothes hanger L=780
53	314724	x	Skena draperi L=1780	Curtain rod L=1780
54	323492	x	Värmespalt nedre gavel fram	Air gap under
55	323493	x	Värmespalt övre gavel fram	Air gap upper
--	315224	x	Överdrag d:o (ange färg, se tygprover)	Covering d:o (specify colour, see textiles)
56	323128	x	Hylla front L2444	Shelf front
57	860593	x	Raskant plast L=2600	Cantlist shelf front L=2600
58	324030	x	Luftspalt fronthylla	Air gap shelf front
59	323270	x	Front högtalare H	Front loudspeaker R
60	313884	x	List plast radie L=2379	List L=2379
61	316005	x	Skiva plast 295x2363x1	Plastic sheet
62	323491	x	Skåp gavel fram L1409	Cupboard L1409
63	323669	x	Skiva skåp 1399x190	Sheet 1399x190
64	323000	x	Lucka	Door
65	860406	x	Gångjärn	Hinge
66	323002	x	Lucka	Door
67	323094	x	Hörn inredning	Corner
68	324321	x	Täckvinkel hörn inredning	Cover for corner
69	323271	x	Front högtalare V	Front loudspeaker L
70	323626	x	Skåp övre L1603	Cupboard upper L1603
71	323752	x	Värmespalt V fram	Air gap L.F.
--	315351	x	Överdrag d:o (ange färg, se tygprover)	Covering d:o (specify colour, see textiles)
72	321980	x	Front säng	Front bed
73	322513	x	Gavel säng V	Gable bed L
74	322344	x	Gavel säng H	Gable bed R
75	860590	x	List hörn L=2500	Corner strip L=2500
76	321660	x	Sängram u. ribbotten	Bed bottom without laths
77	325340	x	Ribbotten kpl.	Laths bottom cpl.
78	312046	x	Band t. ribbotten DF6366-14	Band for laths bottom
79	311985	x	Ribba sängbotten L=718 B=63	Lath bed bottom L=718 B=63
80	321983	x	List furu 17,5x55x1550	Wood lath pine 17,5x55x1550
81	320432	x	Värmespalt förl. 1200x320	Air gap 1200x320
82	321618	x	Vägg främre	Wall front
83	322160	x	Stolpe utskjut främre	Support bar
84	323640	x	Skåp övre L1960	Cupboard upper L1960
85	323645	x	Hyllpaket	Shelf
86	315194	x	Gångjärn	Hinge
87	315221	x	Skena gardin L1420	Curtain rod L=1420
88	322210	x	Vägg garderob H	Wall wardrobe R
89	322274	x	Vägg bakre	Wall rear
90	309010	x	Trådback vit 227x527x185	Tray 227x527x185
91	320001	x	Dörr 490x1850	Door 490x1850
92	315487	x	Glidlist trådback L430 D8	Sliding strip try L430 D8
93	315488	x	Glidlist trådback L430 D14	Sliding strip tray L430 D14
94	321745	x	Hylla	Shelf
95	324080	x	Dörr 260x1850	Door 260x1850
96	314523	x	Rätningslist dörr L=1715	List L=1715
97	322262	x	Värmespalt övre V bak	Air gap upper L rear
--	315489	x	Överdrag d:o (ange färg, se tygprover)	Covering d:o (specify colour, see textiles)
			M= Metervara T= Tillbehör	M= On the metre T= Accessory

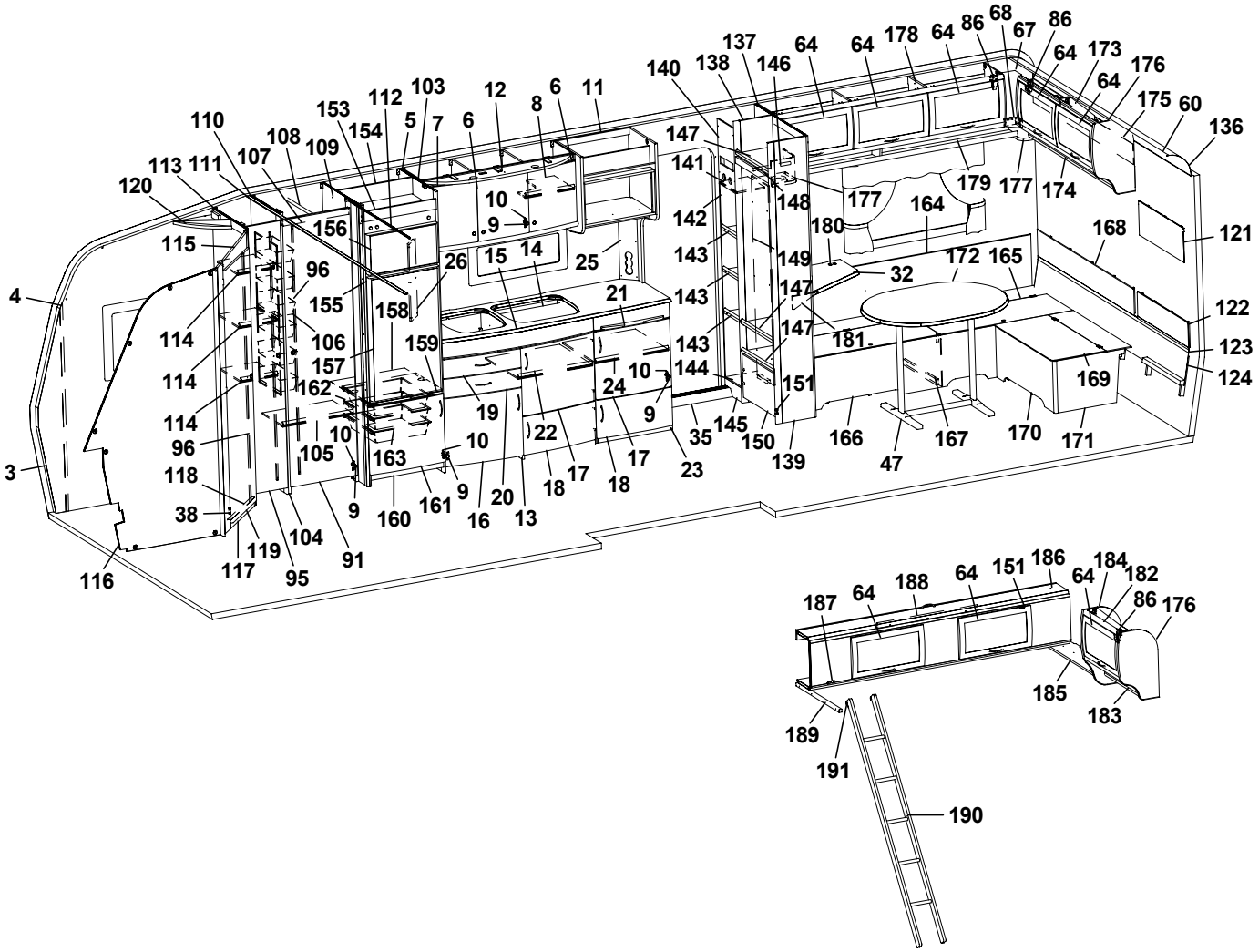
4
3
116
117
119
95
104
91
38
118
96
114
114
114
106
157
162
105
10
9
160
161
9
16
20
13
18
17
18
17
23
22
19
24
9
10
10
163
159
158
155
96
115
120
113
111
110
108
107
109
153
154
112
103
5
7
6
12
8
6
11
10
9
26
15
14
25
21
140
138
137
146
64
64
178
64
86
68
67
86
64
173
176
64
175
60
136
147
141
142
143
143
143
144
10
24
9
35
145
150
139
151
148
177
149
147
147
32
181
166
47
167
164
179
177
174
180
172
165
168
121
122
123
124
169
170
171
187
64
188
64
151
186
64
184
182
86
176
185
183
189
191
190
1
2
97
135
102
131
132
133
78
128
127
130
126
125
134
129
75
10
9
96
9
91
95
89
40
42
38
41
39
47
36
44
42
38
46
73
75
72
76
74
75
81
99
98
54
56
101
58
55
77
80
80
78
79
82
83
48
45
43
37
94
94
10
51
51
51
93
53
90
92
33
34
87
85
29
28
31
64
64
84
64
86
27
66
66
70
64
65
67
66
62
65
63
64
59
61
100
60
57
7
6
52
88
49
50
51
69
71
30
68
32
9

Pos Fig	Det. nr Part. No	Ingår Fitted	OBS!! Ange alltid årsmodell vid beställning av inredning Benämning	OBS!! Specify always year of model when ordering equipment Description
98	323759	x	Värmespalt	Air gap
99	323758	x	Front	Front
100	323757	x	Skåp tvättrum	Cupboard
101	324251	x	Hylla tvättrum	Shelf
102	312006	x	Värmespalt V-H bak	Air gap L-R rear
--	313114	x	Överdrag d:o (ange färg, se tygprover)	Covering d:o (specify colour, see textiles)
103	323565	x	Vägg kyl H	Wall refrigerator R
104	324172	x	Vägg garderob H	Wall wardrobe R
105	320792	x	Hylla	Shelf
106	312162	x	Korg garderob 330x140x520	Basket
107	320667	x	Överbit garderob	Overlap wardrobe
108	312053	x	Galgstång L=780	Clothes hanger L=780
109	323567	x	Vägg kyl V	Wall refrigerator L
110	309969	x	List snäpp undre L2379	List under L2379
111	309970	x	List snäpp övre L2379	List upper L2379
112	314722	x	Skena draperi L=900	Curtain rod L=900
113	323761	x	Vägg tvättrum bakre	Wall washroom rear
114	323767	x	Hylla	Shelf
115	323762	x	Överbit tvättrum	Overlap washroom
116	323760	x	Vägg tvättrum främre	Wall washroom front
117	321060	x	Tröskel 480x60	Threshold 480x60
118	314591	x	List tröskel al. L=480	List threshold L=480
119	321706	x	Dörr 490x1750	Door 490x1750
120	322002	x	Ljusramp tvättrum	Light holder
121	321209	x	Värmespalt gavel	Air gap gable
--	314631	x	Överdrag d:o (ange färg, se tygprover)	Covering d:o (specify colour, see textiles)
122	323800	x	Värmespalt gavel bak V	Air gap gable rear L
--	315367	x	Överdrag d:o (ange färg, se tygprover)	Covering d:o (specify colour, see textiles)
123	314287	x	List plast L=2270	List plastic L=2270
124	323883	x	Värmespalt gavel bak	Air gap gable rear
125	323799	x	Front säng V	Front bed L
126	312026	x	Sängram u ribbotten	Bed bottom without laths
127	325480	x	Ribbotten kpl.	Laths bottom cpl.
128	311985	x	Ribba sängbotten L=718 B=63	Lath bed bottom L=718 B=63
129	321577	x	Gavel säng	Gable bed
130	323797	x	Sängram vån.säng V u. ribbotten	Bed bottom L without laths
131	325430	x	Ribbotten kpl.	Laths bottom cpl.
132	311985	x	Ribba sängbotten L=718 B=63	Lath bed bottom L=718 B=63
133	312046	x	Band t. ribbotten DF6366-14	Band for laths bottom
134	322242	x	Stege	Ladder
135	324117	x	Bärregel	Bearing rail
136	316005	x	Skiva plast 295x2363x1	Plastic sheet
137	323947	x	Vägg garderob	Wall wardrobe
138	322189	x	Vägg garderob V	Wall wardrobe L
139	322186	x	Vägg garderob H	Wall wardrobe R
140	323948	x	Front	Front
141	323952	x	Botten	Bottom
142	322441	x	Gavel V	Gable L
143	323953	x	Hylla	Shelf
144	323949	x	Hylla	Shelf
			M= Metervara T= Tillbehör	M= On the metre T= Accessory

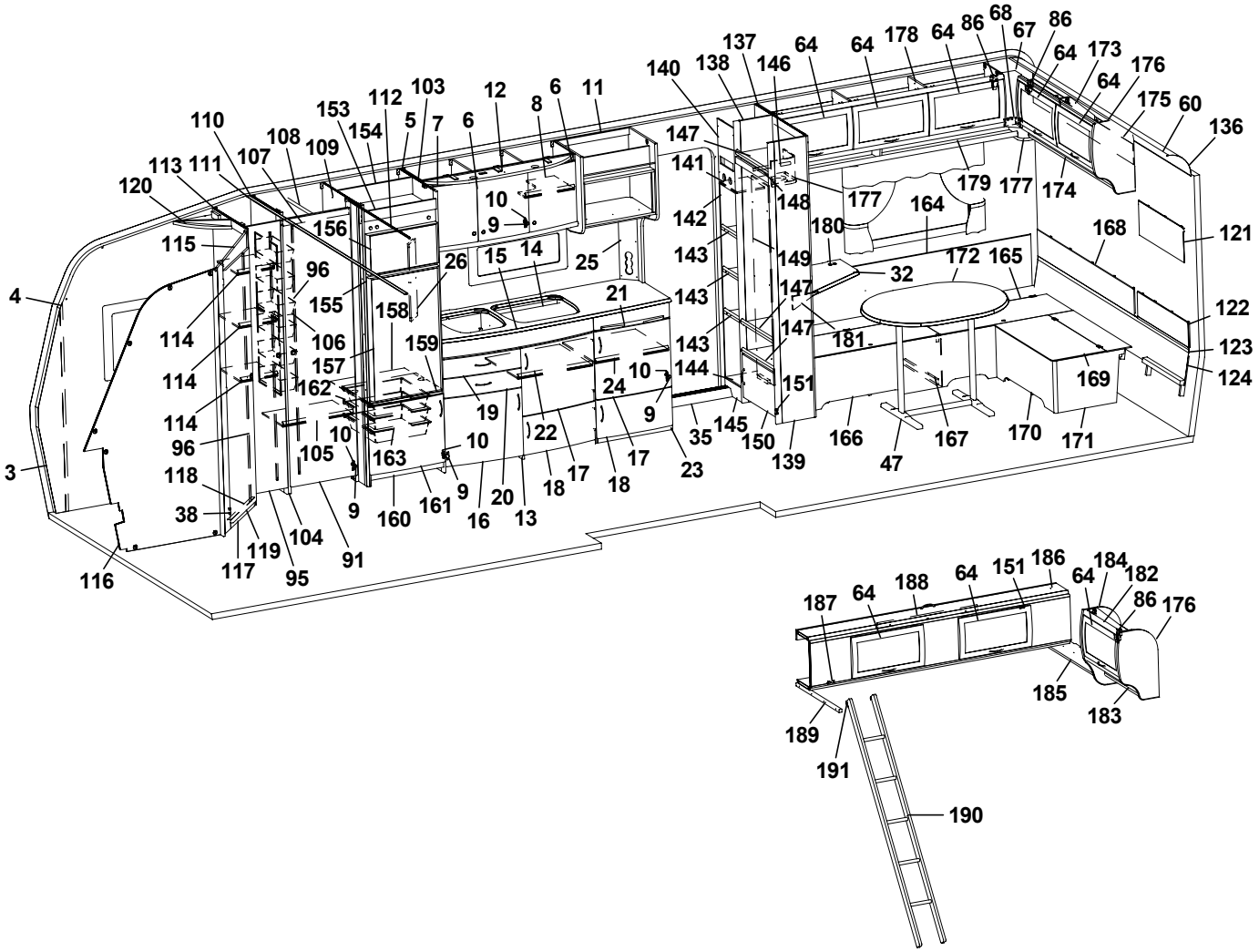
4 3 116 118 38 117 119 95 104 91 96 114 106 155 157 162 105 163 160 161 9 16 20 13 18 17 18 17 23 35 145 150 139 166 47 167 170 171 169 122 123 124 121 168 172 165 32 149 180 164 179 177 174 175 60 136 120 115 113 111 110 108 107 109 153 154 112 103 5 7 6 12 8 6 11 140 138 137 146 64 64 178 64 86 68 67 86 64 173 176 64 156 158 159 26 15 14 25 21 19 22 24 10 9 141 142 143 144 147 148 177 151 181 186 184 182 187 188 185 183 189 191 190

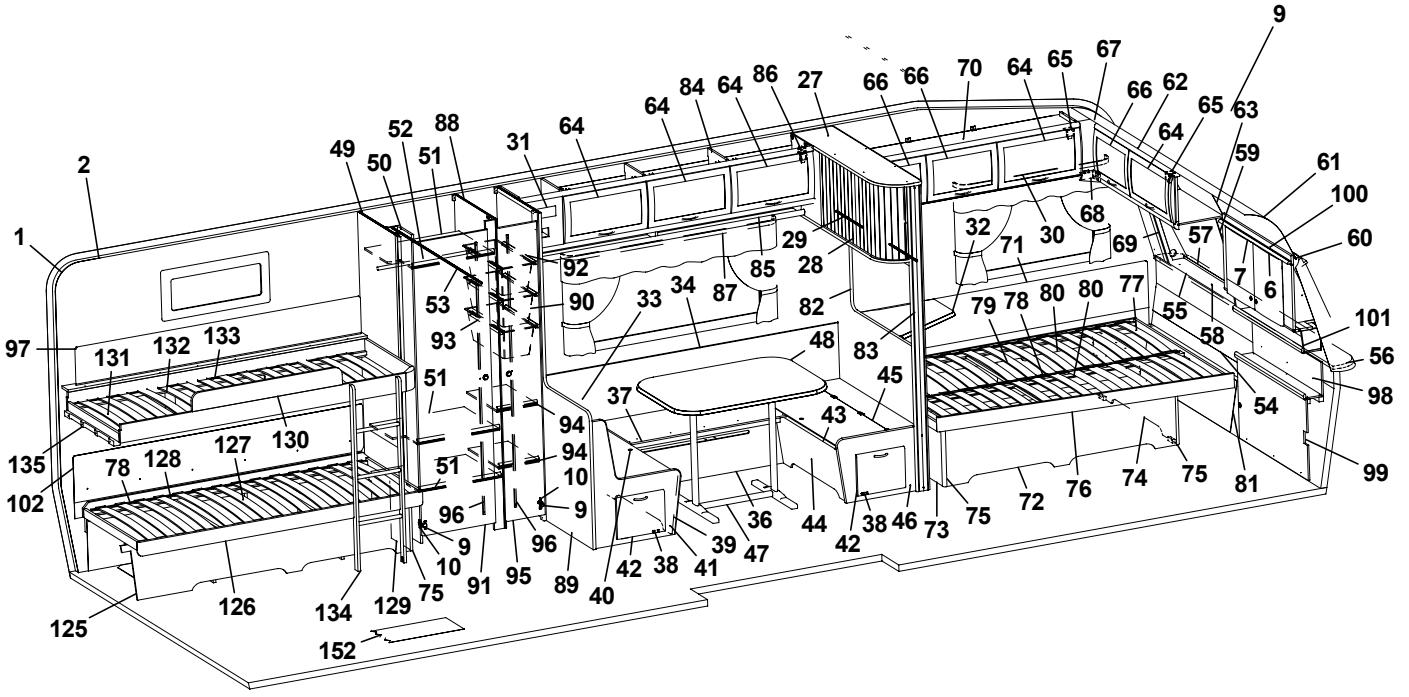
1 2 97 131 132 133 135 102 78 128 127 130 125 126 134 129 152 49 50 52 88 51 31 64 64 84 64 86 27 66 66 70 64 65 67 9 66 62 65 63 64 59 61 100 60 101 56 98 99 54 55 58 57 7 6 68 30 32 71 69 29 28 85 92 90 53 93 33 34 87 82 83 48 45 43 37 94 51 10 9 96 89 40 42 38 41 39 47 36 44 42 38 46 73 75 72 76 74 75 81 91 95 75 10 9 96 51 64 64 187 188 151 186 64 184 182 86 176 185 183 189 191 190

Pos Fig	Det. nr Part. No	Ingår Fitted	OBS!! Ange alltid årsmodell vid beställning av inredning Benämning	OBS!! Specify always year of model when ordering equipment Description
145	323951	x	Front	Front
146	312053	x	Galgstång L=780	Clothes hanger L=780
147	322191	x	Hylla	Shelf
148	322283	x	Front övre	Front upper
149	323950	x	Rygg	Back
150	322273	x	Lucka 489x300	Door 489x300
151	860402	x	Gångjärn	Hinge
152	314708	x	Matta golv	Carpet floor
--	314664	T	Matta golv	Carpet floor
153	324067	x	Front kylskåpsskåp	Front cupboard
154	323611	x	Bakstycke kyl	Back cupboard
155	323613	x	List folierad L=1365	List L=1365
156	320577	x	Skiva frys 483x265	Sheet freezer
157	320578	x	Skiva kyl 483x833	Sheet refrigerator
158	323615	x	Hylla under kyl	Shelf
159	321826	x	Front hylla	Front
160	320657	x	Front skåp under kyl	Front cupboard
161	323504	x	Lucka V 550x470	Door L 550x470
162	312712	x	Glidlist trådback (säljes i par)	Sliding strip tray (pair)
163	310325	x	Trådback vit 427x427x85	Tray 427x427x85
164	320341	x	Värmespalt H-bak	Air gap R rear
165	323795	x	Lock bäddlåda	Cover bed box
166	323796	x	Front bäddlåda	Front bed box
167	322289	x	Stöd bäddlåda	Support bed box
168	323801	x	Värmespalt gavel bak H	Air gap gable rear
169	322241	x	Lock bäddlåda	Cover bed box
170	322232	x	Front bäddlåda	Front bed box
171	323372	x	Gavel bäddlåda HB bakre	Gable bed box R.R. rear
172	323224	x	Bordsskiva 750x1000	Table top 750x1000
173	323649	x	Skåp gavel bak L1510	Cupboard gable L1510
174	323653	x	Hyllpaket	Shelf
175	323480	x	Skiva skåp 1500x140	Sheet 1500x140
176	323657	x	Gavel rundad	Gable
177	323047	x	Högtalarlåda	Box loudspeaker
178	323153	x	Skåp övre L1674	Cupboard L1674
179	324907	x	Hyllpaket	Shelf
180	860621	T	Gångjärn	Hinge
181	315749	T	Stöd	Support board
182	323884	T	Skåp gavel bak L560	Cupboard gable L560
183	323888	T	Hyllpaket	Shelf
184	324047	T	Gavel rundad	Gable
185	324059	T	Hylla gavel bak 935x180	Shelf gable rear 935x180
186	313817	T	Överbäddskåp L1980	Upper bed L1980
187	860405	T	Gångjärn	Hinge
188	312233	T	Regel låsning	Lock bar
189	312313	T	Bärregel 670x22x22	Bearing rail 670x22x22
190	312613	T	Stege ö-bäddsskåp 201x1800 kpl.	Ladder upper bed 201x1800 cpl.
191	860426	T	Krok t. stege	Hook for ladder
			Gardinsatser (se tygprover)	Curtain kit (see textiles)
			M= Metervara T= Tillbehör	M= On the metre T= Accessory

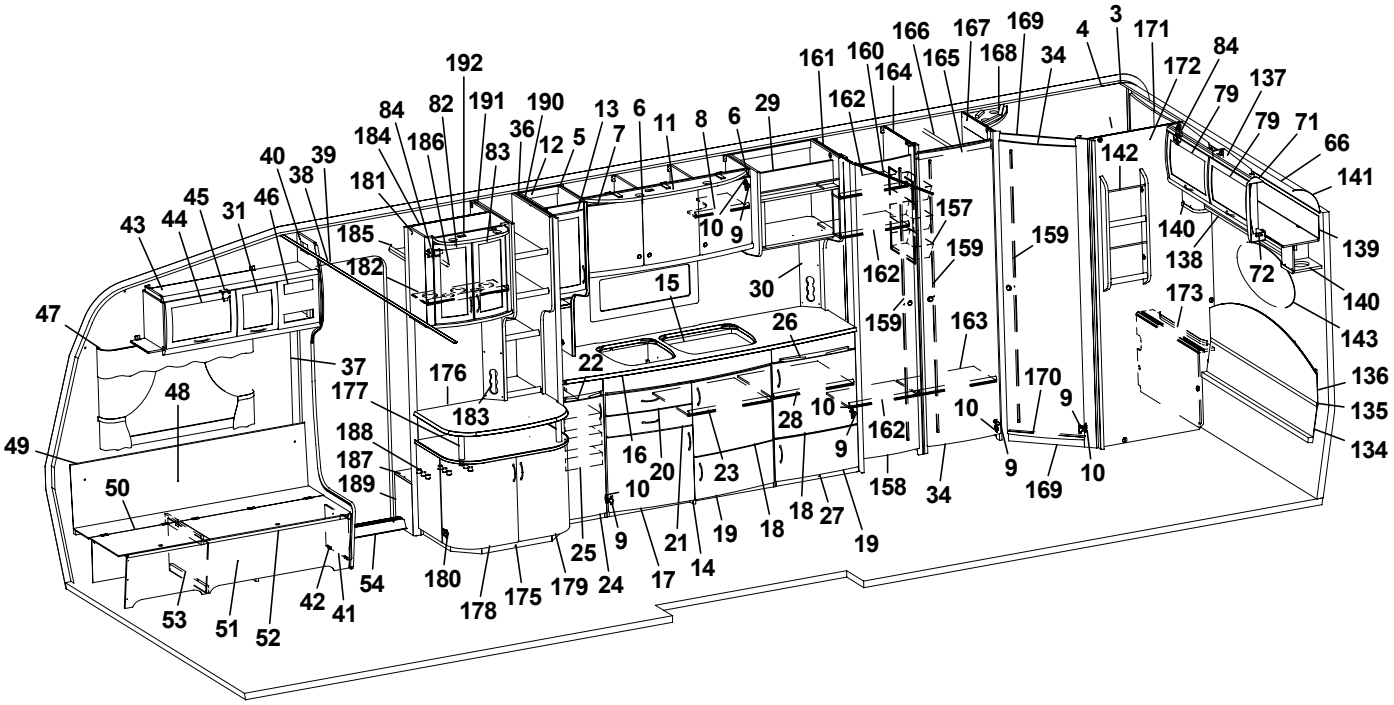
192
191
190
84
82
184
186
36
83
13
12
5
7
6
11
8
6
29
161
160
166
167
169
4
3
171
164
165
168
34
172
84
137
79
79
71
66
141
139
140
143
136
135
134
142
140
138
72
173
157
159
162
159
163
170
9
10
15
30
26
22
176
177
183
188
187
189
16
20
23
28
18
18
27
19
158
34
169
10
9
21
14
19
25
24
17
180
178
175
179
53
51
52
42
41
54
50
49
48
47
37
46
45
44
43
40
39
38
31
181
185
182

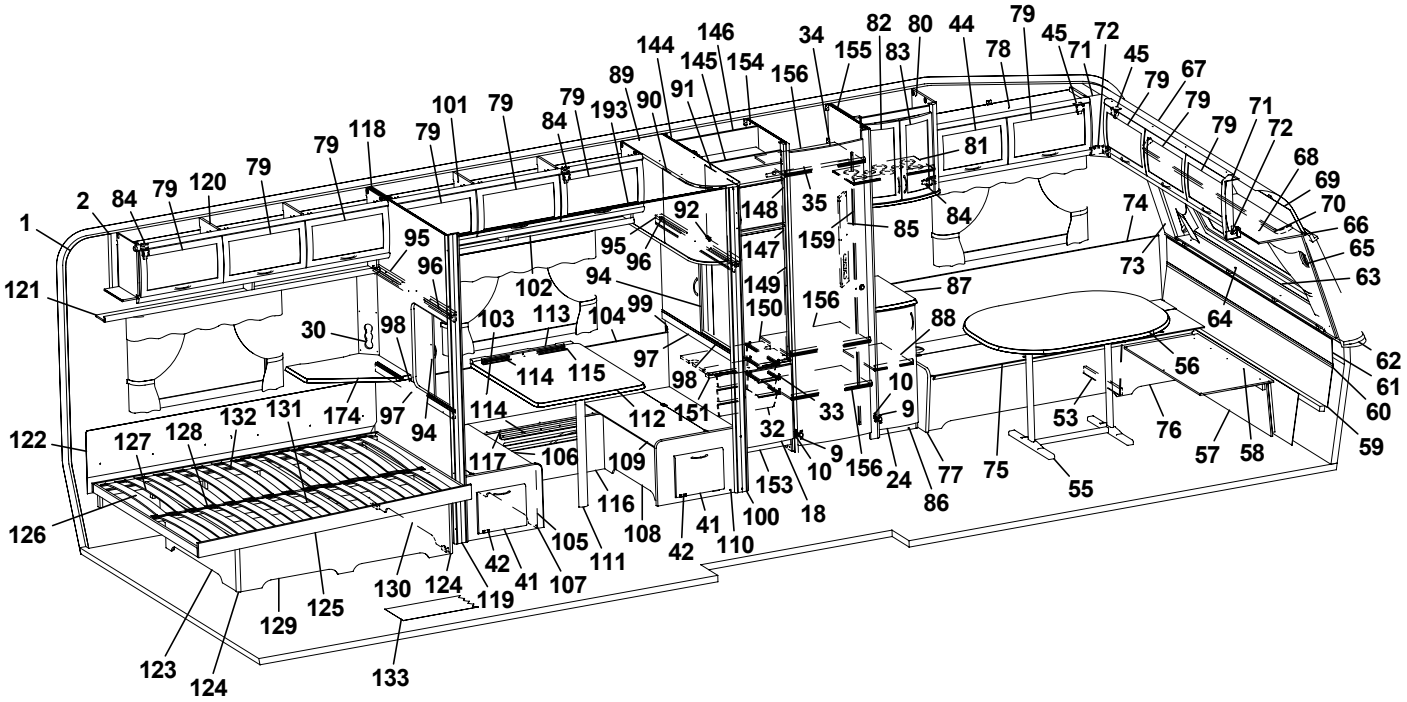
144
146
145
154
156
34
155
82
83
80
44
78
79
45
71
72
45
67
79
79
71
72
68
69
70
66
65
63
64
62
61
60
59
57
58
76
53
56
74
73
81
84
85
159
35
148
147
149
150
156
87
88
10
9
33
32
153
18
156
24
77
86
75
55
92
95
96
102
94
99
97
98
103
113
104
114
115
112
151
106
109
116
108
42
41
100
110
105
111
107
130
124
119
125
129
123
124
133
30
98
97
94
114
117
127
128
132
131
174
122
126
91
89
90
193
84
79
101
79
79
118
79
79
120
79
2
84
1
121

Pos Fig	Det. nr Part. No	Ingår Fitted	OBS!! Ange alltid årsmodell vid beställning av inredning Benämning	OBS!! Specify always year of model when ordering equipment Description
1	312219	x	Tapet vägg/tak	Wall paper
2	312220	M	Tejp tapet, vägg	Tape, wall paper
3	314524	x	Tapet vägg tvättrum	Wall paper, washroom
4	314344	M	Tejp tapet, vägg tvättrum 50 m/rulle	Tape, wall paper washroom 50 m/roll
5	323403	x	Skåp kök L1120 kpl.	Cupboard kitchen L1120 cpl.
6	323021	x	Lucka H 368x420	Door R 368x420
7	323020	x	Lucka V 368x420	Door L 368x420
8	323092	x	Hylla	Shelf
9	311917	x	Gångjärn	Hinge
10	312588	x	Platta gångjärn	Plate hinge
11	323401	x	Ljusramp köksskåp	Light holder
12	323267	x	Skåp utskjut kökskåp kpl.	Cupboard projekting cpl.
13	323426	x	Lucka V 236x500	Door L 236x500
14	323527	x	Diskbänk kpl. m. skiva/luckor/lådor	Kitchen sink with board and doors/drawers
15	401328	x	Plåt under spis	Plate cover under fireplace
16	323172	x	Skiva diskbänk	Board
17	323504	x	Lucka V 550x470	Door L 550x470
18	323503	x	Lucka H 550x470	Door R 550x470
19	323510	x	Lucka H 550x265	Door R 550x265
20	323505	x	Låda diskbänk kpl.	Drawer cpl.
21	323506	x	Låda diskbänk kpl.	Drawer cpl.
22	323413	x	Skärbräda	Cutting board
23	320460	x	Hylla övre	Shelf upper
24	323517	x	Lucka 270x740	Door 270x740
25	312106	x	Bänkutdragssats kpl.	Extensible basket
--	315995	x	Skena d:o	Rail d:o
--	315996	x	Krok d:o	Hook d:o
26	323411	x	Skärbräda	Cutting board
27	324149	x	Utskjut diskbänk	Projection kitchen sink
28	321363	x	Hylla	Shelf
29	321163	x	Hylla mikrovågsugn	Shelf microwave oven
30	321501	x	Front el-uttag 130x533	Front outlet 130x533
31	323001	x	Lucka	Door
32	310325	x	Trådback vit 427x427x85	Tray 427x427x85
33	312712	x	Glidlist trådback (säljes i par)	Sliding strip tray (pair)
34	321518	x	Dörr 490x1850	Door
35	312053	x	Galgstång L=780	Clothes hanger L=780
36	323737	x	Vägg vid diskbänk	Wall
37	504400	x	List täck el-kabel B=44 L=2000	Cover strip B=44 L=2000
38	309969	x	List snäpp undre L2379	List under L2379
39	309970	x	List snäpp övre L2379	List upper L2379
40	323124	x	Stolpe först. L1948 kpl. m. lucka	Support bar cpl. with door
41	320005	x	Lucka	Door
42	312589	x	Gångjärn	Hinge
43	323386	x	Skåp övre elc. L1032	Cupboar upper L1032
44	323002	x	Lucka	Door
45	860406	x	Gångjärn	Hinge
46	312404	x	Täckfront radio 189x62	Cover radio
47	315220	x	Skena gardin L1020	Curtain rod L1020
48	323457	x	Värmespalt H fram	Air gap R.F.
			M= Metervara T= Tillbehör	M= On the metre T= Accessory

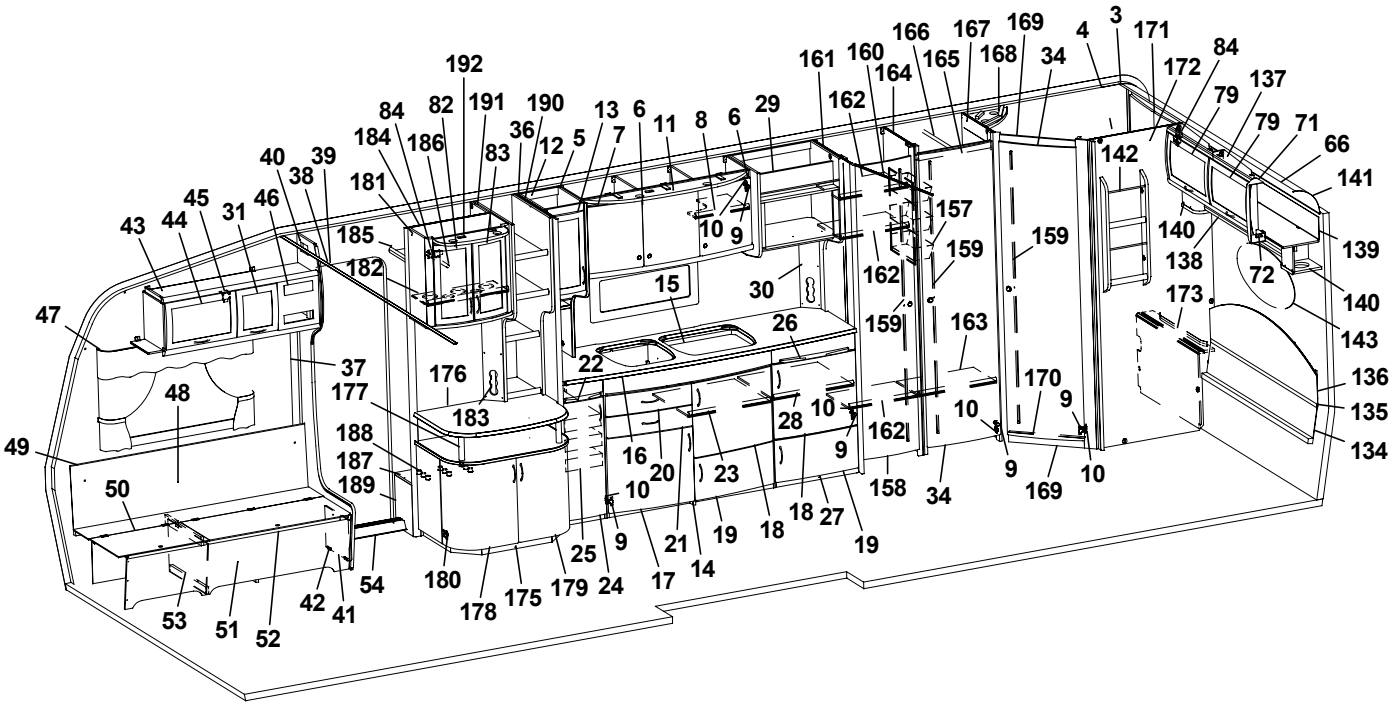

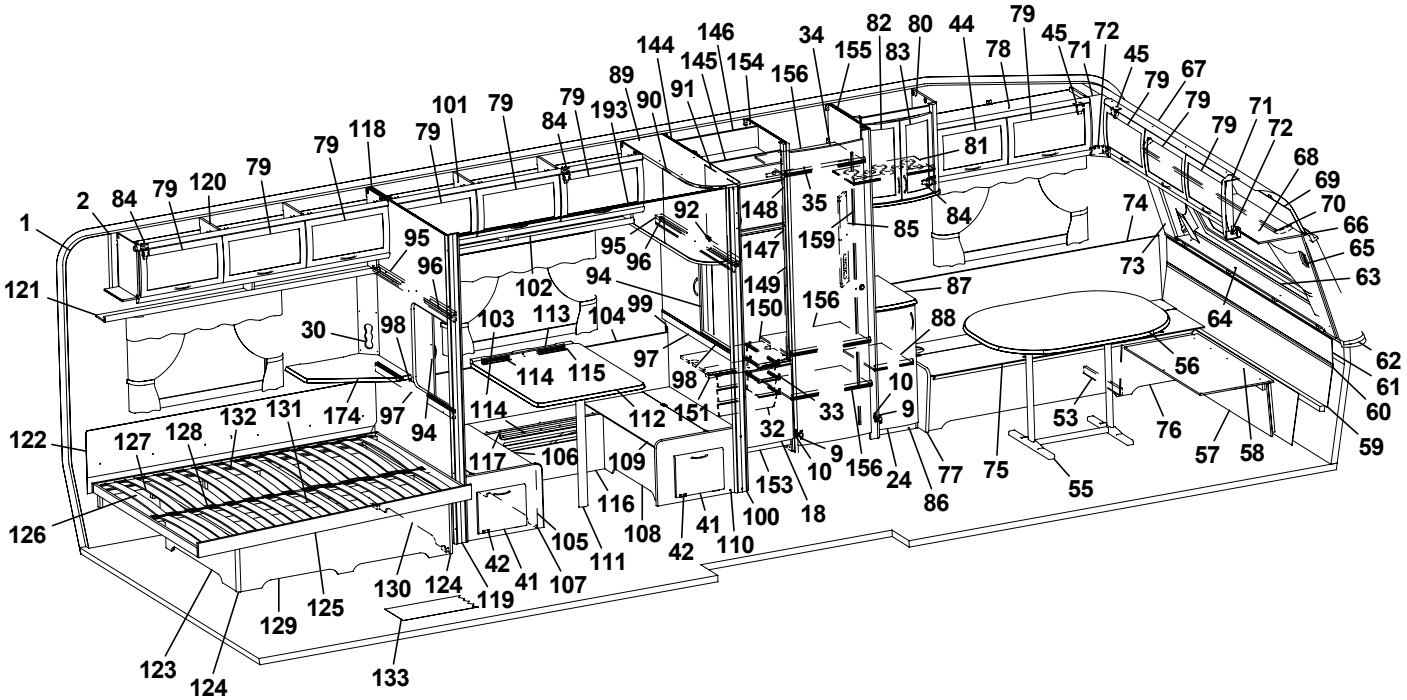

Pos Fig	Det. nr Part. No	Ingår Fitted	OBS!! Ange alltid årsmodell vid beställning av inredning Benämning	OBS!! Specify always year of model when ordering equipment Description
49	860423	M	List kant U-gap ljusbrun	Strip, light brown
50	323446	x	Lock bäddlåda H F	Cover bedbox R.F.
51	323445	x	Front bäddlåda H F (utan lastlucka)	Front bed box R.F. (without loading hatch)
--	324424	T	Front bäddlåda H F (med lastlucka)	Front bed box R.F. (with loading hatch)
52	860562	x	List bädd	List bed
53	312825	x	Stöd bäddlåda HF	Support bed box
54	314687	x	Tröskel aluminium L=850	Threshold aluminium L=850
55	313185	x	Bordsstativ	Table stand
56	323220	x	Bordsskiva 940x1200	Table top 940x1200
--	323222	T	Bordsskiva 940x1026	Table top 940x1026
57	323180	x	Front bäddlåda gavel (2 st när lastl. mont.)	Front bed box gable (2 pcs in loading hatch)
58	323205	x	Skiva rundsittgrupp	Sheet seat
59	323203	x	Värmespalt nedre gavel fram	Air gap under
60	314287	x	List plast L=2270	List plastic L=2270
61	323200	x	Värmespalt övre gavel fram	Air gap upper
62	323128	x	Hylla front L2444	Shelf front L2444
63	860593	x	Raskant plast L=2600	Cantlist shelf front L=2600
64	324022	x	Luftspalt fronthylla	Air gap shelf front
65	323270	x	Front högtalare H	Front loudspeaker R
66	313884	x	List plast radie L=2379	List L=2379
67	316005	x	Skiva plast 295x2363x1	Plastic sheet
68	323044	x	Skåp gavel fram L2365	Cupboard
69	323059	x	Skiva skåp 2345x180	Sheet 2345x180
70	315223	x	Skena gardin L1920	Curtain rod L1920
71	323094	x	Hörn inredning	Corner
72	324321	x	Täckvinkel hörn inredning	Cover for corner
73	323271	x	Front högtalare V	Front loudspeaker L
74	323636	x	Värmespalt V fram	Air gap L.F.
75	323633	x	Lock bäddlåda V F	Cover bed box L.F
76	323634	x	Front bäddlåda V F (utan lastlucka)	Front bed box L.F. (without loading hatch)
--	324428	T	Front bäddlåda V F (med lastlucka)	Front bed box L.F. (with loading hatch)
77	323449	x	Gavel bäddlåda V F	Gable bed box L.F
78	323045	x	Skåp övre L1034	Cupboard upper L1034
79	323000	x	Lucka	Door
80	323038	x	Skåp bar kpl.	Coctail cabinet cpl.
81	323707	x	Hylla	Shelf
82	323713	x	Lucka V 236x500	Door L 236x500
83	323714	x	Lucka H 236x500	Door R 236x500
84	315194	x	Gångjärn	Hinge
85	323733	x	Front el-uttag	Front outlet
86	323741	x	Hurts	Cupboard
87	323238	x	Skiva hurts 295x550	Board pedestal
88	323745	x	Hylla	Shelf
89	323747	x	Skåp övre L1080	Cupboard L1080
90	320776	x	Skiva akryl	Pane acryl
91	321896	x	Skiva akryl	Pane acryl
92	314351	x	Gångjärn	Hinge
94	321957	x	Skjutlucka 520x596	Sliding lid 520x596
95	321873	x	Kornisch vägg L=1048	Cornice wall L=1048
96	314904	x	Skena övre skjl L1048 borrad	Slide bar upper L1048
			M= Metervara T= Tillbehör	M= On the metre T= Accessory

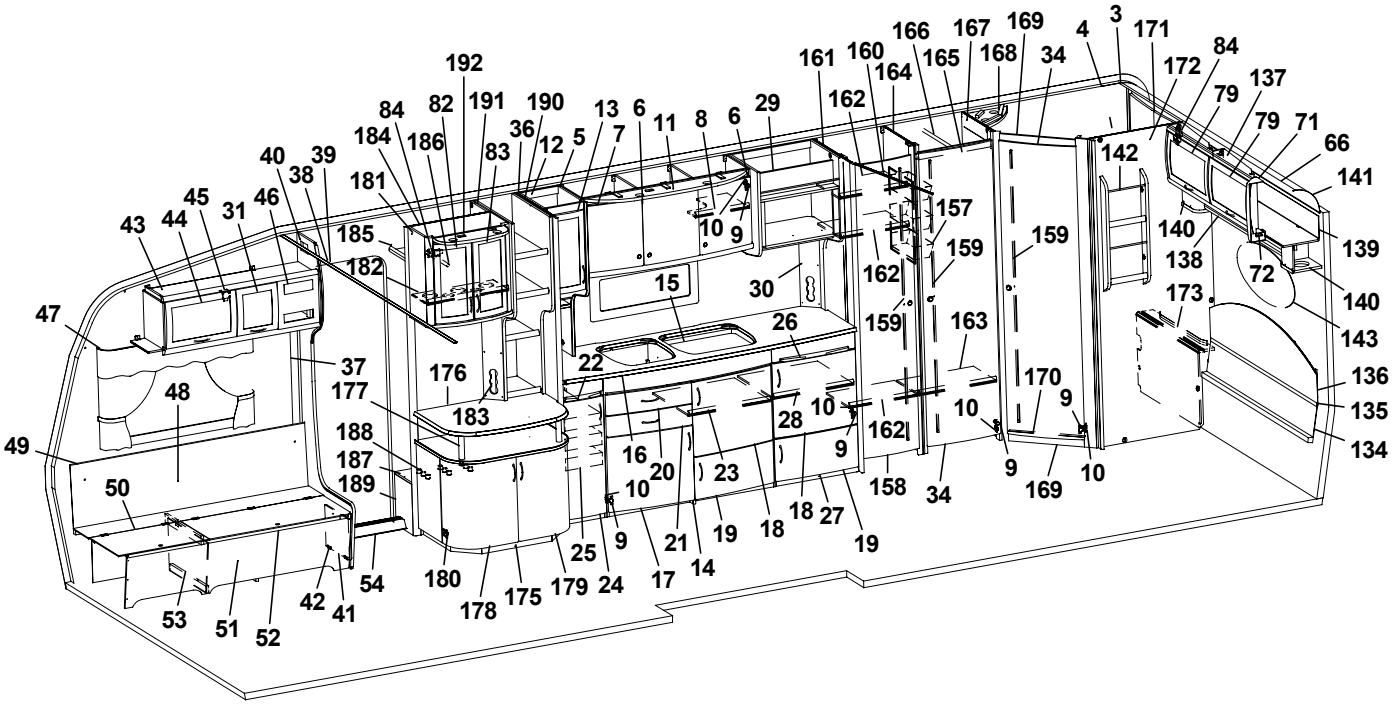
192 191 190 13 6 11 8 6 29 161 160 166 167 169 4 3 171 84 172 137 79 79 71 66 141 139 140 143 136 135 134 72 138 140 142 157 159 159 162 163 170 9 10 173 15 30 26 22 16 20 23 28 10 9 162 158 34 169 10 9 18 18 27 19 21 14 19 18 25 9 17 24 179 175 178 180 54 42 41 53 51 52 49 50 48 47 37 176 177 183 188 187 189 185 182 181 84 82 184 186 36 12 5 7 83 40 39 38 46 45 44 43 31 10 9

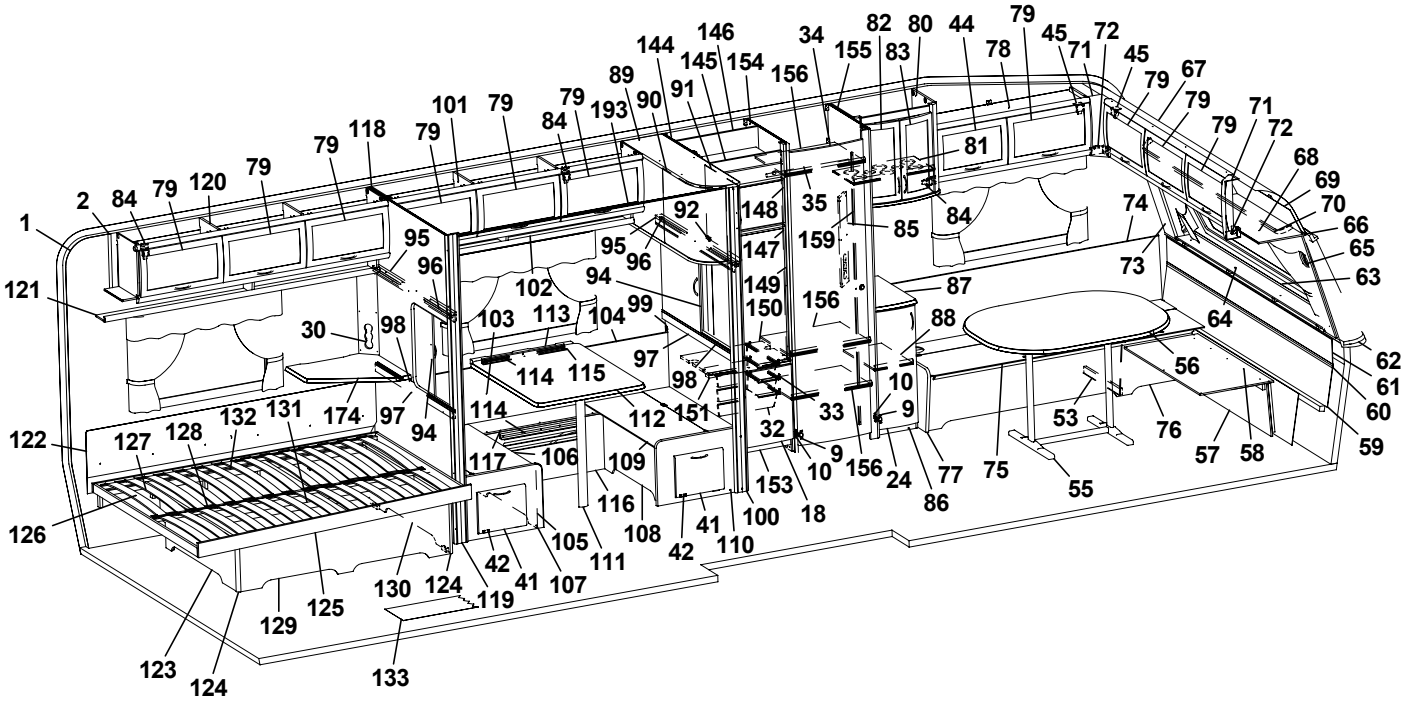
144 146 145 154 156 34 155 82 83 80 44 79 78 45 71 72 45 67 79 79 71 72 68 69 70 66 65 63 64 62 61 60 59 57 58 76 56 53 55 75 77 86 24 156 9 10 33 32 153 18 100 110 41 42 108 116 109 106 117 114 112 151 98 97 114 115 104 99 103 113 102 95 96 92 148 147 149 150 156 159 85 84 81 87 88 74 73 1 2 84 79 120 79 79 118 79 101 79 79 84 193 90 89 91 95 96 30 98 94 97 131 132 128 127 122 126 123 124 133 129 125 130 124 119 42 41 107 105 111 74

Pos Fig	Det. nr Part. No	Ingår Fitted	OBS!! Ange alltid årsmodell vid beställning av inredning Benämning	OBS!! Specify always year of model when ordering equipment Description
97	321961	x	Regel skjutlucka 20x45x1050	Latch, sliding lid
98	314906	x	Skena nedre skjutl L1050	Slide bar lower L1050
99	321863	x	Vägg främre	Wall front
100	322160	x	Stolpe utskjut främre	Support bar, front
101	323617	x	Skåp övre L1680	Cupboard upper L1680
102	323620	x	Hyllpaket	Shelf
103	320341	x	Värmespalt H-bak	Air gap R rear
104	860423	M	List kant U-gap ljusbrun	Strip, light brown
105	323681	x	Front bäddlåda V	Front bed box L
106	323673	x	Lock bäddlåda V	Cover bed box L
107	323677	x	Gavel bäddlåda bakre	Gable bed box rear
108	323679	x	Front bäddlåda H	Front bed box R
109	323674	x	Lock bäddlåda H	Cover bed box R
110	323675	x	Gavel bäddlåda främre	Gable bed box front
111	320711	x	Bordsben fällbart H=730	Table leg H=730
112	323226	x	Bordsskiva 740x940	Table top 740x940
113	312314	x	Fästregel bord	Bracket
114	300108	x	List bord väggdel L550	List wall
115	300420	x	List upphäng bordsdel L550	List board
116	320765	x	Front bäddlåda	Front bed box
117	320775	x	Lock front bäddlåda 1930x209	Cover front bed box
118	321865	x	Vägg bakre	Wall rear
119	320921	x	Stolpe utskjut bakre	Support bar, rear
120	323046	x	Skåp övre L1674	Cupboard upper L1674
121	323082	x	Hyllpaket	Shelf
122	312006	x	Värmespalt V-H bak	Air gap L-R rear
--	313114	x	Överdrag d:o (ange färg, se tygprover)	Covering d:o (specify colour, see textiles)
123	322346	x	Gavel säng V	Gable bed L
124	860590	x	List hörn L=2500	Corner strip L=2500
125	324039	x	Sängram u. ribbotten	Bed bottom without laths
126	325339	x	Ribbotten kpl.	Laths bottom cpl.
127	311985	x	Ribba sängbotten L=718 B=63	Lath bed bottom L=718 B=63
128	312046	x	Band t. ribbotten DF6366-14	Band for laths bottom
129	323282	x	Front säng	Front bed
130	322344	x	Gavel säng H	Gable bed R
131	315203	x	Regel 17,5x55x1415	Wood lath pine 17,5x55x1415
132	315204	x	Regel 17,5x40x1415	Wood lath pine 17,5x40x1415
133	314708	x	Matta golv	Carpet floor
--	314664	T	Matta golv	Carpet floor
134	323864	x	Värmespalt gavel bak nedre	Air gap under
135	314287	x	List plast L=2270	List plastic L=2270
136	323291	x	Värmespalt övre gavel bak	Air gap upper
--	315355	x	Överdrag d:o (ange färg, se tygprover)	Covering d:o (specify colour, see textiles)
137	323471	x	Skåp gavel bak L1510	Cupboard gable L1510
138	323476	x	Hyllpaket	Shelf
139	323480	x	Skiva skåp 1500x140	Sheet 1500x140
140	323047	x	Högtalarlåda	Box loudspeaker
141	316005	x	Skiva plast 295x2363x1	Plastic sheet
142	320316	x	Tidningshylla 280x720 kpl	Newspaper shelf
143	313449	x	Spegel oval 800x350x3	Mirror 800x350x3
			M= Metervara T= Tillbehör	M= On the metre T= Accessory

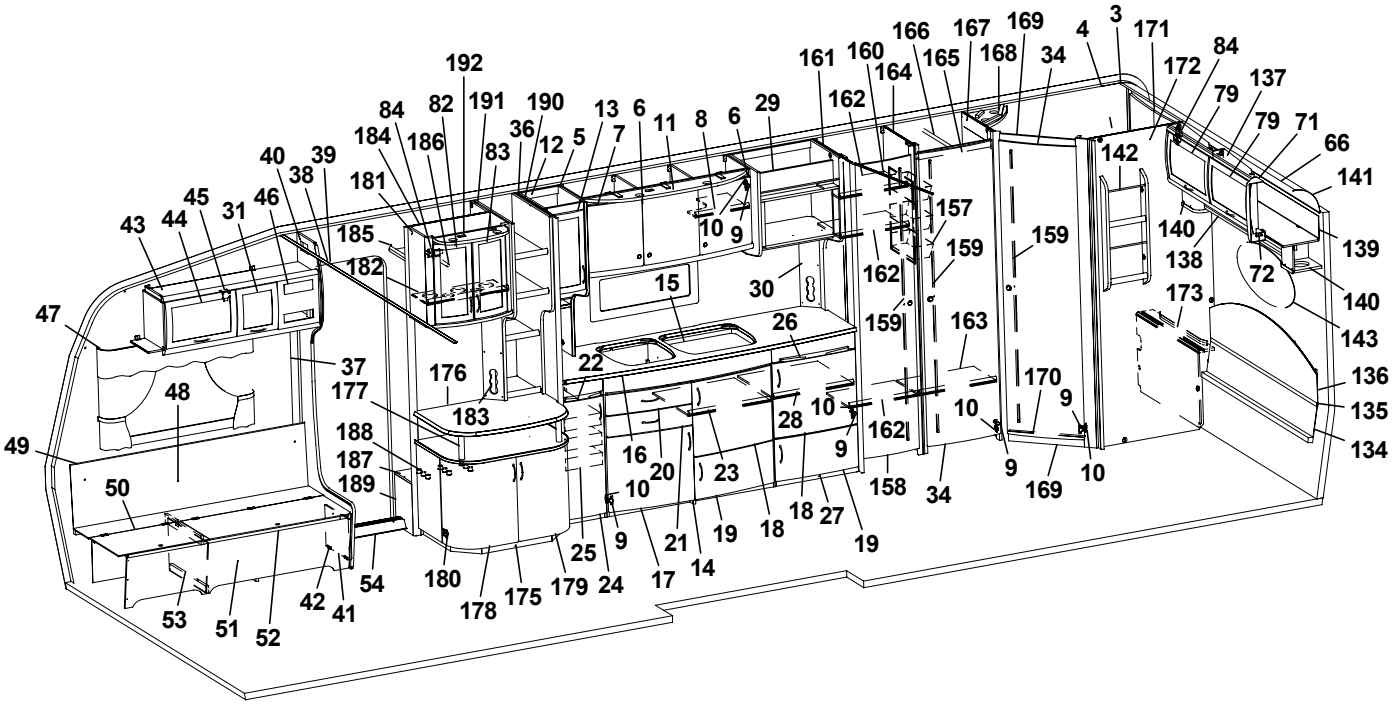
192 191 190 13 6 11 8 6 29 161 160 166 167 169 4 3 171 84 172 137 79 79 71 66 141 139 140 143 136 135 134 72 138 140 142 157 159 159 162 163 170 9 10 173 15 30 26 22 16 20 23 28 10 9 162 158 34 169 10 9 10 18 18 27 19 21 14 19 18 25 9 17 24 179 175 178 180 54 42 41 53 51 52 50 49 48 47 37 176 177 183 188 187 189 185 182 181 40 39 38 46 45 44 43 31 36 12 5 7 83 82 84 184 186

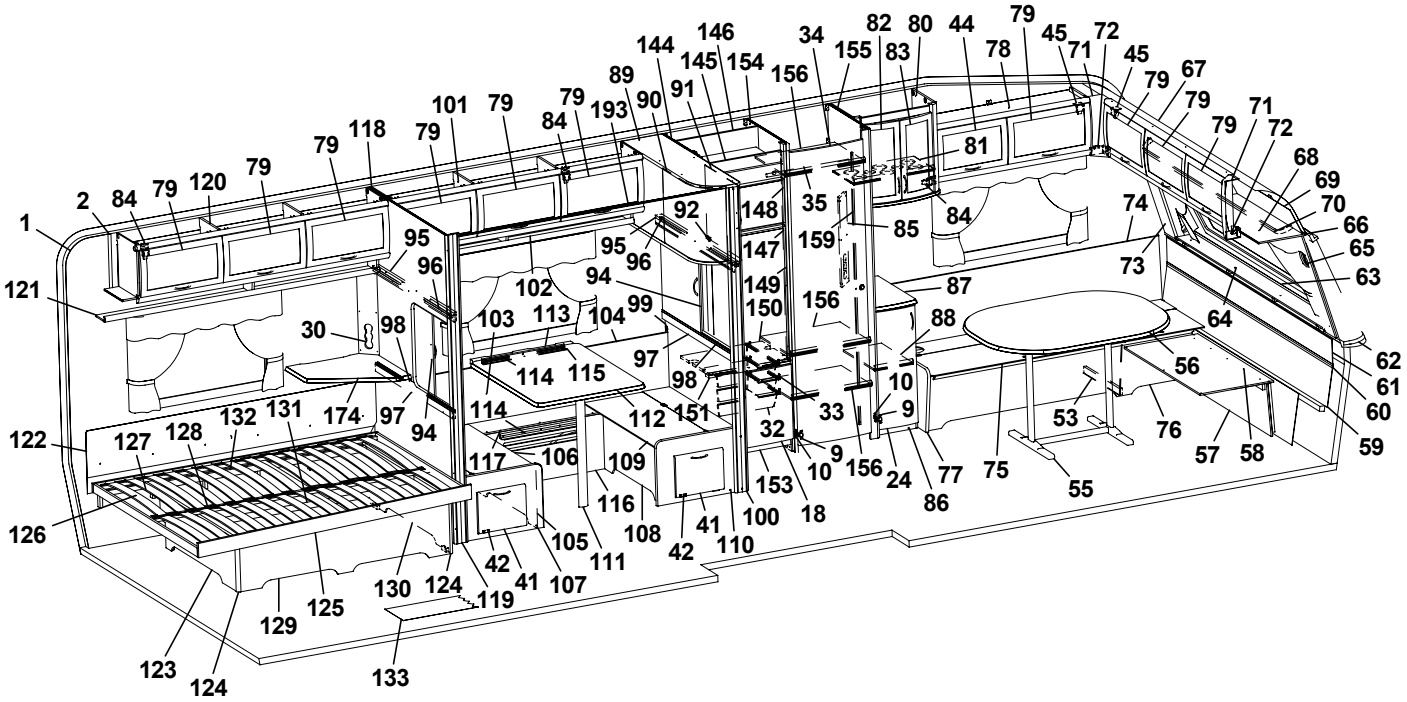
144 146 145 154 156 34 155 82 83 80 44 78 79 45 71 72 45 79 67 79 79 71 72 68 69 70 66 65 63 64 62 61 60 59 58 57 76 56 53 55 75 77 86 24 156 9 10 33 9 10 32 153 18 100 110 41 42 108 116 109 106 117 105 111 42 41 107 130 124 119 125 129 123 124 133 112 151 114 115 114 97 94 174 131 132 128 127 122 126 30 98 97 95 96 102 103 113 104 99 94 95 96 92 89 90 91 193 84 79 79 101 79 118 79 79 120 79 84 2 1 121 148 147 149 150 35 159 85 84 81 74 73 87 88 156 10 9 97 98 151 32 33 10 9 156 24 77 86 75 55 53 76 57 58 59 60 61 62 63 64 65 66 70 69 68 72 71 79 79 67 79 45 71 72 45 78 44 80 82 155 34 154 145 146 144

Pos Fig	Det. nr Part. No	Ingår Fitted	OBS!! Ange alltid årsmodell vid beställning av inredning Benämning	OBS!! Specify always year of model when ordering equipment Description
144	323601	x	Vägg kyl V	Wall refrigerator L
145	324067	x	Front kylskåpsskåp	Front cupboard
146	323611	x	Bakstycke kyl	Back cupboard
147	323613	x	List folierad L=1365	List L=1365
148	320577	x	Skiva frys 483x265	Sheet freezer
149	320578	x	Skiva kyl 483x833	Sheet refrigerator
150	323615	x	Hylla under kyl	Shelf
151	321826	x	Front hylla	Front
153	320657	x	Front skåp under kyl	Front cupboard
154	323599	x	Vägg kyl H	Wall refrigerator R
155	320553	x	Vägg garderob H	Wall wardrobe R
156	321876	x	Hylla	Shelf
157	312162	x	Korg garderob 330x140x520	Basket
158	321519	x	Dörr 415x1850	Door 415x1850
159	314523	x	Rätningslist dörr L=1715	List L=1715
160	314722	x	Skena draperi L=900	Curtain rod L=900
161	323739	x	Vägg garderob V	Wall wardrobe L
162	323748	x	Hylla	Shelf
163	320792	x	Hylla	Shelf
164	323687	x	Vägg garderob V	Wall wardrobe L
165	320667	x	Överbit garderob	Overlap wardrobe
166	312053	x	Galgstång L=780	Clothes hanger L=780
167	323685	x	Vägg tvättrum främre	Wall washroom
168	320892	x	Ljusramp tvättrum	Light holder
169	321060	x	Tröskel 480x60	Threshold 480x60
170	314591	x	List tröskel al. L=480	List threshold L=480
171	323453	x	Skåp tvättrum L766	Cupboard L766
172	323444	x	Vägg tvättrum bakre	Wall washroom rear
173	323456	x	Front tvättrum	Front washroom
174	323232	x	Skiva TV-hylla 580x535	Board 580x535
175	323558	x	TV-bänk kpl. u. skiva	TV-bench cpl. without board
176	323228	x	Skiva TV-bänk 830x580	Board
177	323559	x	Rundstav L=170	Round staff L=170
178	321380	x	Lucka V 403x536	Door L 403x536
179	321379	x	Lucka H 403x536	Door R 403x536
180	314663	x	Gångjärn	Hinge
181	323715	x	Skåp bar kpl.	Coctail cabinet cpl.
182	323723	x	Hylla	Shelf
183	323440	x	Front el-uttag	Front outlet
184	322325	x	Vägg garderob H	Wall wardrobe R
185	321411	x	Hylla garderob övre	Shelf
186	312053	x	Galgstång L=780	Clothes hanger L=780
187	323242	x	Hylla insteg 553x235	Shelf
188	314897	x	Bussning plast Ø=29 mm	Bushing plastic Ø=29 mm
189	322328	x	Front hylla garderob	Front
190	323725	x	Hylla	Shelf
191	322327	x	Rygg garderob	Wardrobe back
192	324027	x	Ljusramp barskåp	Light holder
193	314724	T	Skena draperi L=1780	Curtain rod L=1780
			Gardinsatser (se tygprover)	Curtain kit (see textiles)
			M= Metervara T= Tillbehör	M= On the metre T= Accessory

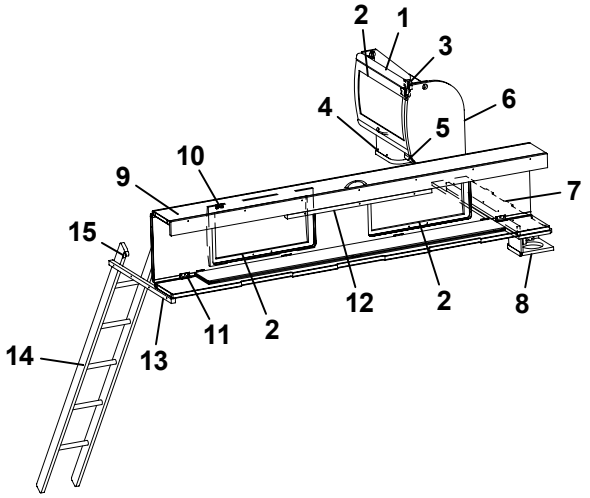
2
1
3
4
6
5
10
9
7
15
12
2
8
14
13
11
2

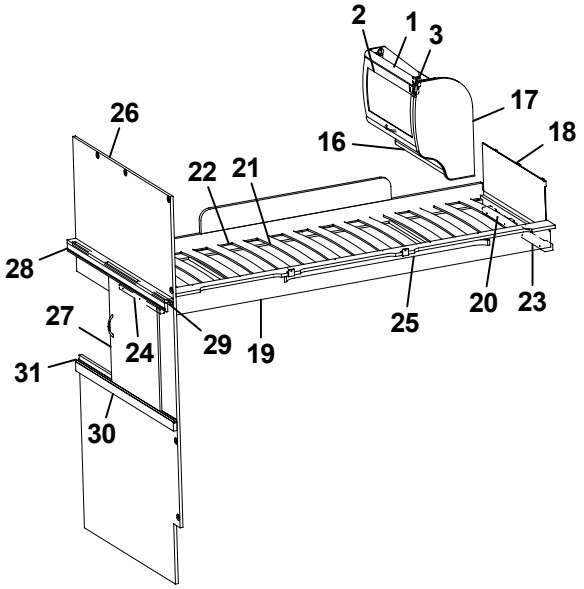
2
1
3
17
26
16
18
22
21
28
20
23
27
24
29
19
25
31
30

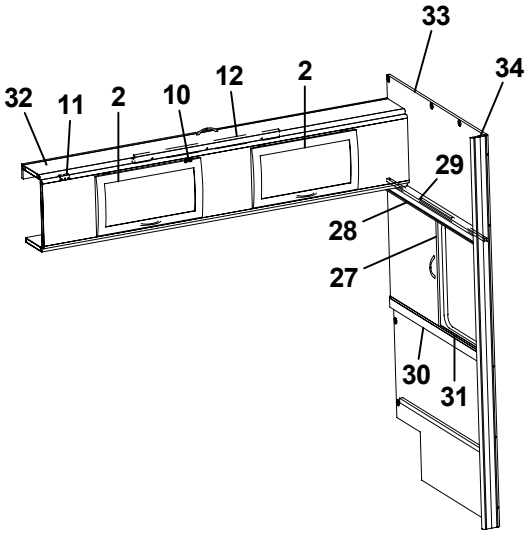
33
34
32
11
2
10
12
2
29
28
27
30
31

Pos Fig	Det. nr Part. No	Ingår Fitted	OBS!! Ange alltid årsmodell vid beställning av inredning Benämning	OBS!! Specify always year of model when ordering equipment Description
1	323884	x	Skåp gavel bak L560	Cupboard gable L560
2	323000	x	Lucka	Door
3	315194	x	Gångjärn	Hinge
4	323047	x	Högtalarlåda	Box loudspeaker
5	324120	x	Hyllpaket	Shelf
6	324047	x	Gavel rundad	Gable
7	324059	x	Hylla gavel bak 935x180	Shelf gable rear
8	324111	x	Högtalarlåda	Box loudspeaker
9	313817	x	Överbäddskåp L1980	Upper bed L1980
10	860402	x	Gångjärn	Hinge
11	860405	x	Gångjärn	Hinge
12	312233	x	Regel låsning	Lock bar
13	312313	x	Bärregel 670x22x22	Bearing rail 670x22x22
14	312613	T	Stege ö-bäddsskåp 201x1800 kpl.	Ladder upper bed 201x1800 cpl.
15	860426	T	Krok t. stege	Hook for ladder
16	323888	x	Hyllpaket	Shelf
17	323657	x	Gavel rundad	Gable
18	321209	x	Värmespalt gavel	Air gap gable
--	314631	x	Överdrag d:o (ange färg, se tygprover)	Covering d:o (specify colour, see textiles)
19	323797	x	Sängram vån.säng V u. ribbotten	Bed bottom L without laths
20	325430	x	Ribbotten kpl.	Laths bottom cpl.
21	311985	x	Ribba sängbotten L=718 B=63	Lath bed bottom L=718 B=63
22	312046	x	Band t. ribbotten DF6366-14	Band for laths bottom
23	324117	x	Bärregel	Bearing rail
24	312436	x	Bärregel	Bearing rail
25	315447	x	Skena gardin L1080	Curtain rod L1080
26	324297	x	Vägg bakre	Wall rear
27	321957	x	Skjutlucka 520x596	Sliding lid 520x596
28	321873	x	Kornisch vägg L=1048	Cornice wall L=1048
29	314904	x	Skena övre skjutl L1048 borrad	Slide bar upper L1048
30	321961	x	Regel skjutlucka 20x45x1050	Latch, sliding lid
31	314906	x	Skena nedre skjutl L1050	Slide bar lower L1050
32	324155	x	Överbäddskåp L1920	Upper bed L1920
33	321989	x	Vägg främre	Wall front
34	320966	x	Stolpe utskjut främre	Support bar front

T= Tillbehör

T= Accessory

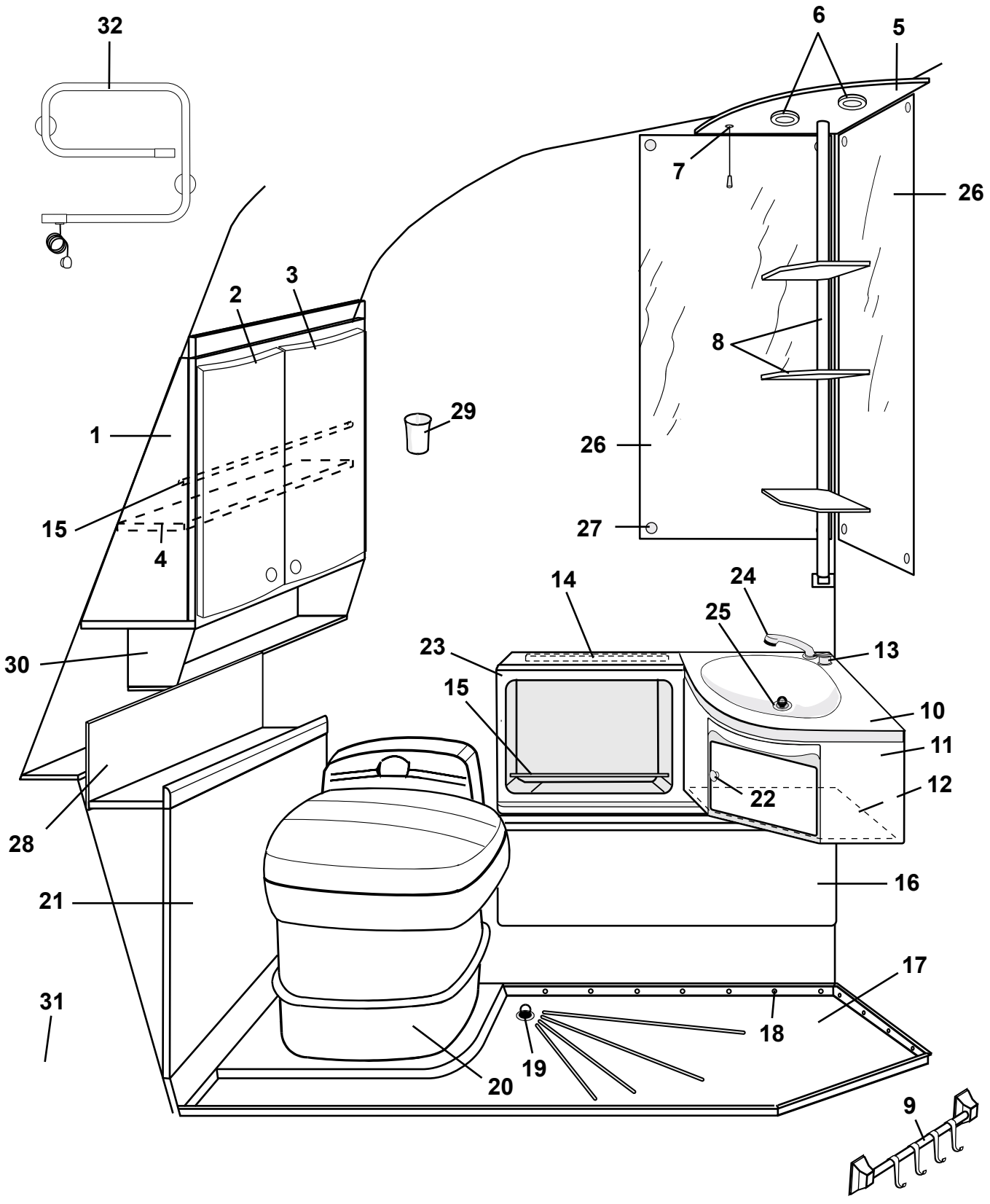
32
6
5
7
26
2
3
8
29
1
26
15
27
4
14
24
25
23
13
30
15
10
11
12
22
28
16
21
17
31
18
19
20
9

Pos Fig	Det. nr Part. No	Ingår/Fitted 520 BKX 2,5	560 BKX 2,5	730 BKX 2,5	Benämning	Description
1	323757	x	x	x	Skåp tvättrum kpl. m. luckor/beslag	Cupboard cpl. with doors/holders
2	323020	x	x	x	Lucka V u. handtag/gångjärn	Door L without handle/hinge
--	311917	x	x	x	Gångjärn d:o	Hinge d:o
--	312588	x	x	x	Platta gångjärn	Plate hinge
--	315197	x	x	x	Tryckknapp lucka	Push button door
--	315198	x	x	x	Rosett tryckknapp	Rosett push button
3	323021	x	x	x	Lucka H u. handtag/gångjärn	Door R without handle/hinge
--	311917	x	x	x	Gångjärn d:o	Hinge d:o
--	312588	x	x	x	Platta gångjärn	Plate hinge
--	315197	x	x	x	Tryckknapp lucka	Push button door
--	315198	x	x	x	Rosett tryckknapp	Rosett push button
4	323920	x	x	x	Hylla	Rack
--	400644	x	x	x	Hylsa (hyllbärare) d:o	Holder d:o
5	322002	x	x	x	Ljusramp	Light holder
6	504123	x	x	x	Belysning tvättrum	Illumination washroom
--	503700	x	x	x	Glödlampa 5 W d:o	Bulb 5 W d:o
7	504039	x	x	x	Strömbrytare drag	Cord switch
--	504040	x	x	x	Genomföring d:o	Inlet d:o
8	314713	x	x	x	Hylla kpl.	Rack cpl.
9	314712	x	x	x	Hängare handduk grå	Towel rail grey
--	314661	T	T	T	Hängare handduk vit	Towel rail white
10	313821	x	x	x	Tvättställ	Wash basin
11	313828	x	x	x	Skåp under tvättställ	Cupboard
12	314077	x	x	x	Hylla	Rack
13	314950	x	x	x	Blandare	Mixer
14	313673	x	x	x	List	List
15	314305	x	x	x	Rör al. (rasskydd) Ø=8 L=5000	Pipe al. Ø=8 L=5000
16	601647	x	x	x	Skydd konvektor	Protection
17	314686	x	x	x	Duschkar	Shower floor
18	314508	x	x	x	Plugg täck	Plug
19	302302	x	x	x	Avloppsförskruvning rak 19 mm	Sewage connection straight 19 mm
20	313603	x	x	x	Kassettoa kpl. vit	Cassette toilet cpl. white
21	323758	x	x	x	Front	Front
22	312163	x	x	x	Knopp	Handle
--	312164	x	x	x	Lås magnet	Lock magnet
23	314685	x	x	x	Skåp tvättrum	Cupboard
24	313826	x	x	x	Utkastarrör m. slang	Shower incl. hose
25	310084	x	x	x	Avloppsförskruvning 90° kpl. 25 mm	Sewage connection 90° cpl. 25 mm
--	313017	x	x	x	Propp u. kedja d:o	Plug without chain d:o
26	311051	x	x	x	Spegel	Mirror
27	800336	x	x	x	Rosetthatt, mässing	Cap, brass
--	801109	x	x	x	Rosettskruv	Screw
--	800343	x	x	x	Kabelgenomföring	Rubber bushing
28	323759	x	x	x	Värmespalt	Air gap
29	307936	x	x	x	Mugg	Cup
30	324251	x	x	x	Hylla	Rack
31	312813	x	x	x	Hållare toapapper vit	Toilet paper-holder white
32	504149	T	T	T	Handdukstork	Towel drier
					T= Tillbehör	T= Accessory

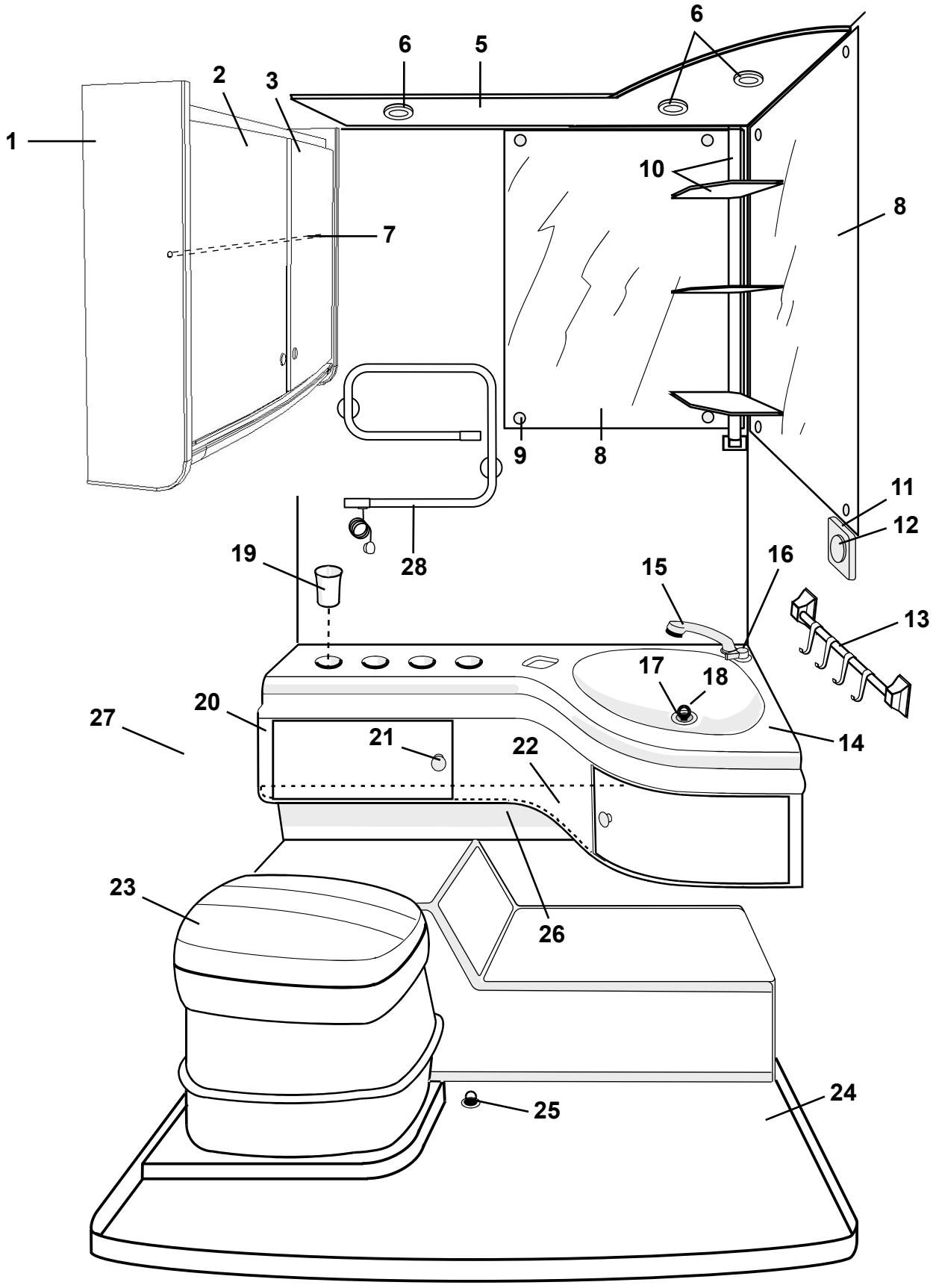
1
2
3
6
5
6
7
10
8
9
8
28
11
12
19
15
16
13
17
18
20
27
21
22
14
23
26
24
25

Pos Fig	Det. nr Part. No	Ingår/Fitted 520 GS 2,3	560 GS 2,3 / 2,5	590 E 2,5	620 GSE 2,5	730 GSE 2,5	Benämning	Description
1	323278	x	x	x	x	x	Skåp tvättrum kpl. m. luckor/beslag	Cupboard cpl. with doors/holders
2	323020	x	x	x	x	x	Lucka V u. handtag/gångjärn	Door L without handle/hinge
--	315202	x	x	x	x	x	Gångjärn d:o	Hinge d:o
--	312588	x	x	x	x	x	Platta gångjärn	Plate hinge
--	315197	x	x	x	x	x	Tryckknapp lucka	Push button door
--	315198	x	x	x	x	x	Rosett tryckknapp	Rosett push button
3	323021	x	x	x	x	x	Lucka H u. handtag/gångjärn	Door R without handle/hinge
--	315202	x	x	x	x	x	Gångjärn d:o	Hinge d:o
--	312588	x	x	x	x	x	Platta gångjärn	Plate hinge
--	315197	x	x	x	x	x	Tryckknapp lucka	Push button door
--	315198	x	x	x	x	x	Rosett tryckknapp	Rosett push button
5	323347	x	x	x	x	x	Ljusramp	Light holder
6	504123	x	x	x	x	x	Belysning tvättrum	Illumination washroom
--	503700	x	x	x	x	x	Glödlampa 5 W d:o	Bulb 5 W d:o
7	314305	x	x	x	x	x	Rör al. (rasskydd) Ø=8 L=5000	Pipe al. Ø=8 L=5000
8	312601	x	x	x	x	x	Spegel	Mirror
9	800336	x	x	x	x	x	Rosetthatt, mässing	Cap, brass
--	801109	x	x	x	x	x	Rosettskruv	Screw
--	800343	x	x	x	x	x	Kabelgenomföring	Rubber bushing
10	314713	x	x	x	x	x	Hylla kpl.	Rack cpl.
11	700606	x	x	x	x	x	Ram strömbrytare brun	Frame switch brown
--	503924	x	x	x	x	x	Distans strömbrytare brun	Distance switch brown
12	503923	x	x	x	x	x	Strömbrytare brun 1-polig	Switch brown 1-pol
13	314712	x	x	x	x	x	Hängare handduk grå	Towel rail grey
--	314661	T	T	T	T	T	Hängare handduk vit	Towel rail white
14	311855	x	x	x	x	x	Tvättställ	Wash basin
15	313826	x	x	x	x	x	Utkastarrör m. slang	Shower incl. hose
16	314950	x	x	x	x	x	Blandare	Mixer
17	310084	x	x	x	x	x	Avloppsförskruvning 90° kpl. 25 mm	Sewage connection 90° cpl. 25 mm
18	313017	x	x	x	x	x	Propp u. kedja	Plug without chain
19	307936	x	x	x	x	x	Mugg	Cup
20	312814	x	x	x	x	x	Skåp under tvättställ	Cupboard
21	312163	x	x	x	x	x	Knopp	Handle
--	312164	x	x	x	x	x	Lås magnet	Lock magnet
22	312827	x	x	x	x	x	Hylla utan beslag	Rack without holders
23	312161	x	x	x	x	x	Kassettoa kpl. vit	Cassette toilet cpl. white
24	314583	x	x	x	x	x	Duschkar	Shower floor
25	302302	x	x	x	x	x	Avloppsförskruvning rak 19 mm	Sewage connection straight 19 mm
26	601585	x	x	x	x	x	Skydd konvektor L=850 mm	Protection convector L=850 mm
27	312813	x	x	x	x	x	Hållare toapapper vit	Toilet paper-holder white
28	504149	T	T	T	T	T	Handdukstork	Towel drier
							T= Tillbehör	T= Accessory

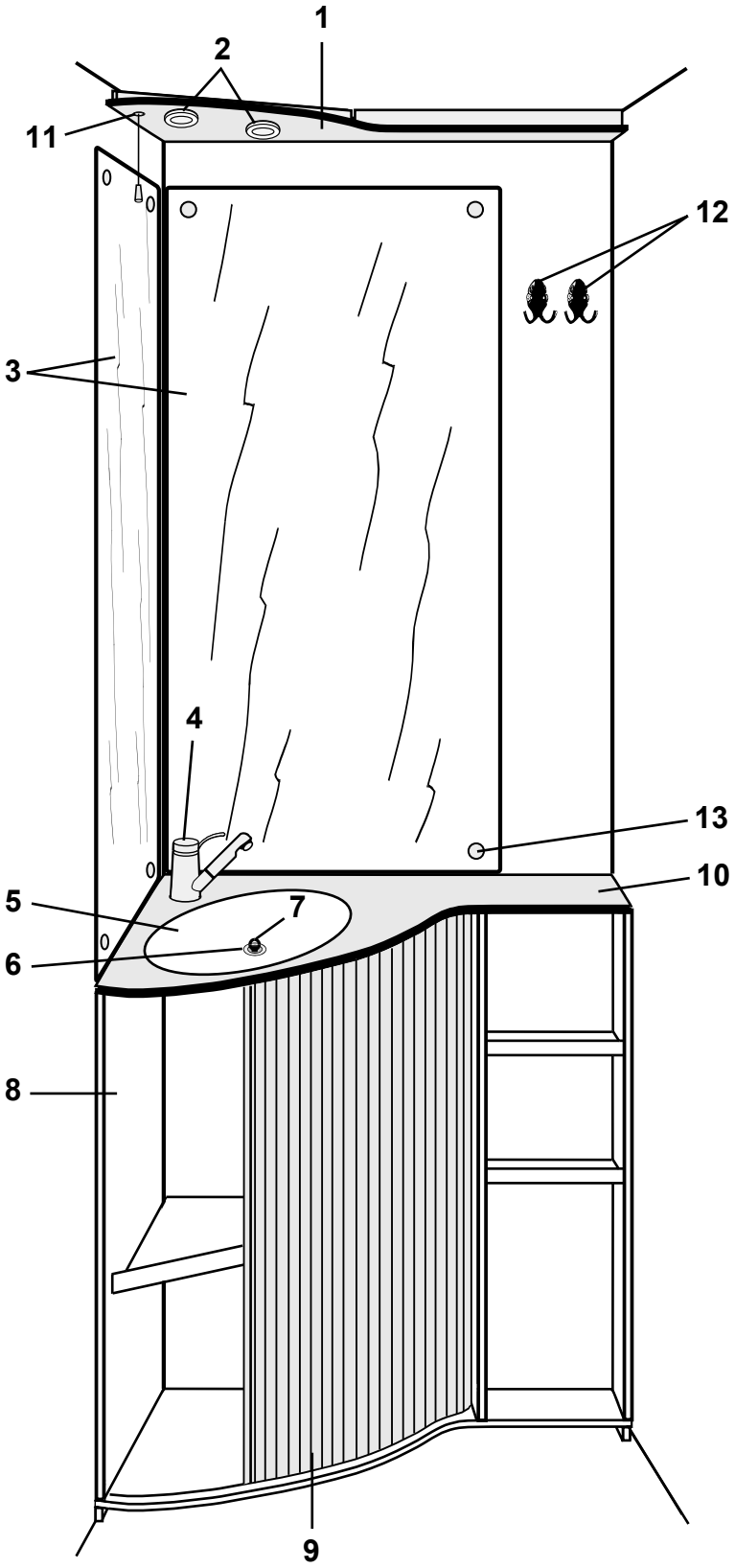
1
2
11
12
3
4
13
10
5
7
6
8
9

Pos Fig	Det. nr Part. No	Ingår/Fitted 520 CTH 2,3	520 CTH 2,5	560 CTH 2,3	560 CTH 2,5	590 CTH 2,5	620 CTH 2,5	Benämning	Description
1	323197	x	x	x	x	x	x	Ljusramp	Light holder
2	504123	x	x	x	x	x	x	Belysning tvättrum	Illumination washroom
--	503700	x	x	x	x	x	x	Glödlampa 5 W d:o	Bulb 5 W d:o
3	314689	x	x	x	x	x	x	Spegel	Mirror
4	314699	x	x	x	x	x	x	Blandare m. utkastarrör	Mixer with pipe
5	313657	x	x	x	x	x	x	Tvättställ	Wash basin
6	310084	x	x	x	x	x	x	Avloppsförskruvning 90° kpl. 25 mm	Sewage connection 90° cpl. 25 mm
7	313017	x	x	x	x	x	x	Propp u. kedja	Plug without chain
8	323188	x	x	x	x	x	x	Skåp tvättställ kpl. m. skiva/jalusi	Cupboard cpl. with board/jalousie
9	320243	x	x	x	x	x	x	Jalusi	Jalousie
10	323189	x	x	x	x	x	x	Skiva skåp tvättställ	Board cupboard wash basin
11	504039	x	x	x	x	x	x	Strömbrytare drag	Cord switch
--	504040	x	x	x	x	x	x	Genomföring d:o	Inlet d:o
12	313658	x	x	x	x	x	x	Hängare handduk	Hanger
13	800336	x	x	x	x	x	x	Rosetthatt, mässing	Cap, brass
--	801109	x	x	x	x	x	x	Rosettskruv d:o	Screw d:o
--	800343	x	x	x	x	x	x	Kabelgenomföring d:o	Rubber bushing d:o

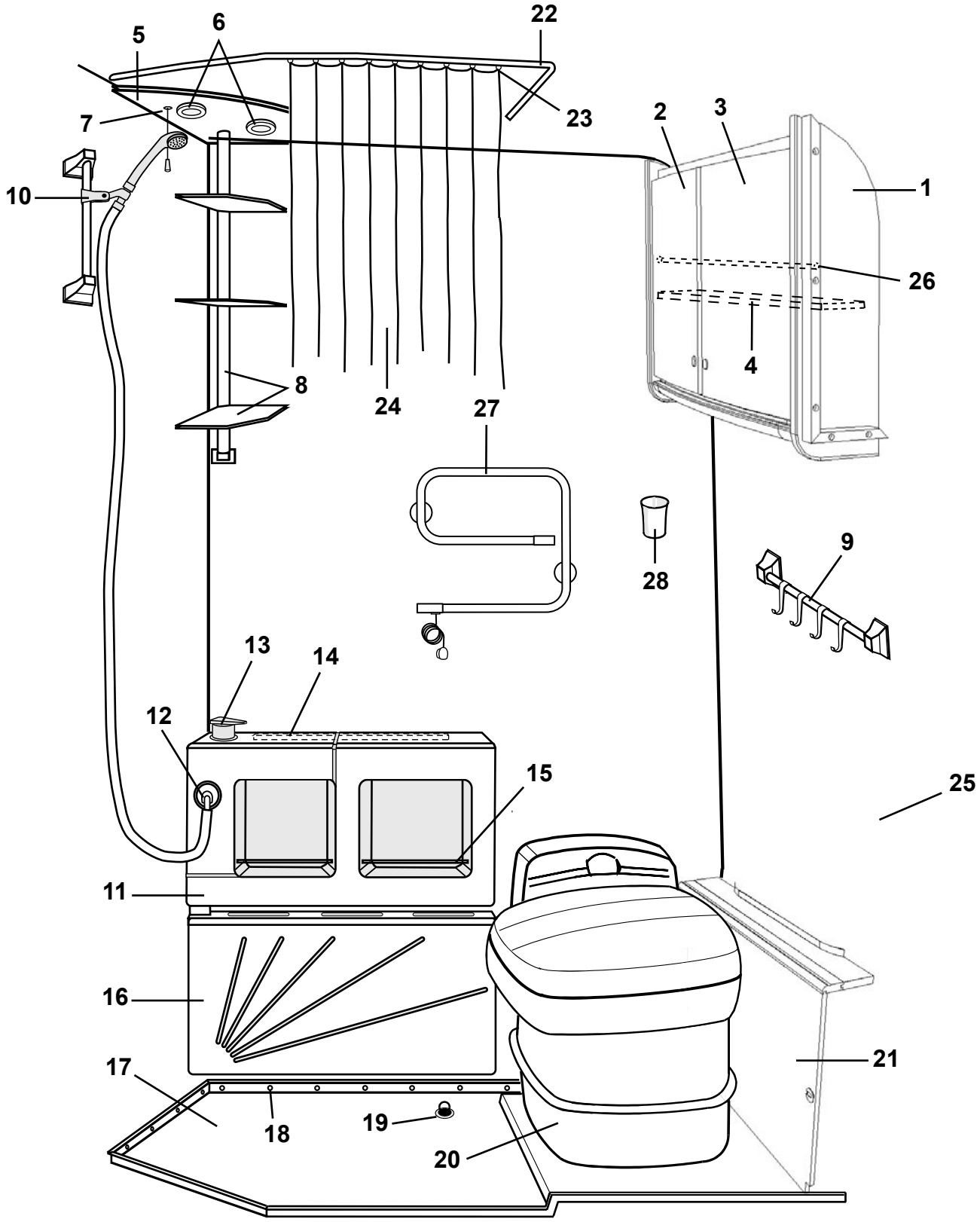
1
2
3
4
5
6
7
8
9
10
11
12
13
14
15
16
17
18
19
20
21
22
23
24
25
26
27
28

Pos Fig	Det. nr Part. No	Ingår/Fitted 520 CTH 2,3	520 CTH 2,5	560 CTH 2,3	560 CTH 2,5	590 CTH 2,5	620 CTH 2,5	Benämning	Description
1	323914	x		x				Skåp tvättrum kpl. m. luckor/beslag	Cupboard cpl. with doors/holders
--	323453		x		x	x	x	Skåp tvättrum kpl. m. luckor/beslag	Cupboard cpl. with doors/holders
2	323131	x		x				Lucka V u. handtag/gångjärn	Door L without handle/hinge
--	312589	x		x				Gångjärn d:o	Hinge d:o
--	315188	x		x				Handtag lucka	Handle door
2	323020		x		x	x	x	Lucka V u. handtag/gångjärn	Door L without handle/hinge
--	315202		x		x	x	x	Gångjärn d:o	Hinge d:o
--	312588		x		x	x	x	Platta gångjärn	Plate hinge
--	315197		x		x	x	x	Tryckknapp lucka	Push button door
--	315198		x		x	x	x	Rosett tryckknapp	Rosett push button
3	323130	x		x				Lucka H u. handtag/gångjärn	Door R without handle/hinge
--	312589	x		x				Gångjärn d:o	Hinge d:o
--	315188	x		x				Handtag lucka	Handle door
3	323021		x		x	x	x	Lucka H u. handtag/gångjärn	Door R without handle/hinge
--	315202		x		x	x	x	Gångjärn d:o	Hinge d:o
--	312588		x		x	x	x	Platta gångjärn	Plate hinge
--	315197		x		x	x	x	Tryckknapp lucka	Push button door
--	315198		x		x	x	x	Rosett tryckknapp	Rosett push button
4	323919	x		x				Hylla	Rack
--	400644	x		x				Hylsa (hyllbärare) d:o	Holder d:o
5	320892	x	x	x	x	x	x	Ljusramp	Light holder
6	504123	x	x	x	x	x	x	Belysning tvättrum	Illumination washroom
--	503700	x	x	x	x	x	x	Glödlampa 5 W d:o	Bulb 5 W d:o
7	504039	x	x	x	x	x	x	Strömbrytare drag	Cord switch
--	504040	x	x	x	x	x	x	Genomföring d:o	Inlet d:o
8	314713	x	x	x	x	x	x	Hylla kpl.	Rack cpl.
9	314712	x	x	x	x	x	x	Hängare handduk grå	Towel rail grey
--	314661	T	T	T	T	T	T	Hängare handduk vit	Towel rail white
10	314304	x	x	x	x	x	x	Duschset kpl. m. slang och hållare	Shower cpl. with hose and holder
11	313571	x	x	x	x	x	x	Skåp tvättrum	Cupboard
12	313827	x	x	x	x	x	x	Koppling vinkel 1/2"-3/8" **	Connection elbow 1/2"-3/8" **
13	314950	x	x	x	x	x	x	Blandare	Mixer
14	313673	x	x	x	x	x	x	List	List
15	314597	x	x	x	x	x	x	Rasskydd al. rör Ø=8 L=720	Pipe al. Ø=8 L=720
16	313567	x	x	x	x	x	x	Skydd konvektor	Protection
17	314345	x		x				Duschkar	Shower floor
--	314574		x		x	x	x	Duschkar	Shower floor
18	314508	x	x	x	x	x	x	Plugg täck	Plug
19	302302	x	x	x	x	x	x	Avloppsförskruvning rak 19 mm	Sewage connection straight 19 mm
20	313603	x	x	x	x	x	x	Kassettoa kpl. vit	Cassette toilet cpl. white
21	323976	x		x				Front	Front
--	323456		x		x	x	x	Front	Front
22	314719	x		x				Skena draperi	Roof strip shower curtain
--	315133		x		x	x	x	Skena draperi	Roof strip shower curtain
--	315975	x	x	x	x	x	x	Takfäste draperi-/duschdraperiskena	Roof standard, roof strip
23	315977	x	x	x	x	x	x	Glid m. krok duschdraperiskena	Slipper with hook shower curtain
--	315976	x	x	x	x	x	x	Ändstopp m. krok duschdraperiskena	End stop with hook, roof strip
24	314714	x	x	x	x	x	x	Duschdraperi	Shower curtain
25	312813	x	x	x	x	x	x	Hållare toapapper vit	Toilet paper-holder white
26	314305	x	x	x	x	x	x	Rör al. (rasskydd) Ø=8 L=5000	Pipe al. Ø=8 L=5000
27	504149	T	T	T	T	T	T	Handdukstork	Towel drier
28	307936	x	x	x	x	x	x	Mugg	Cup
								T= Tillbehör	T= Accessory

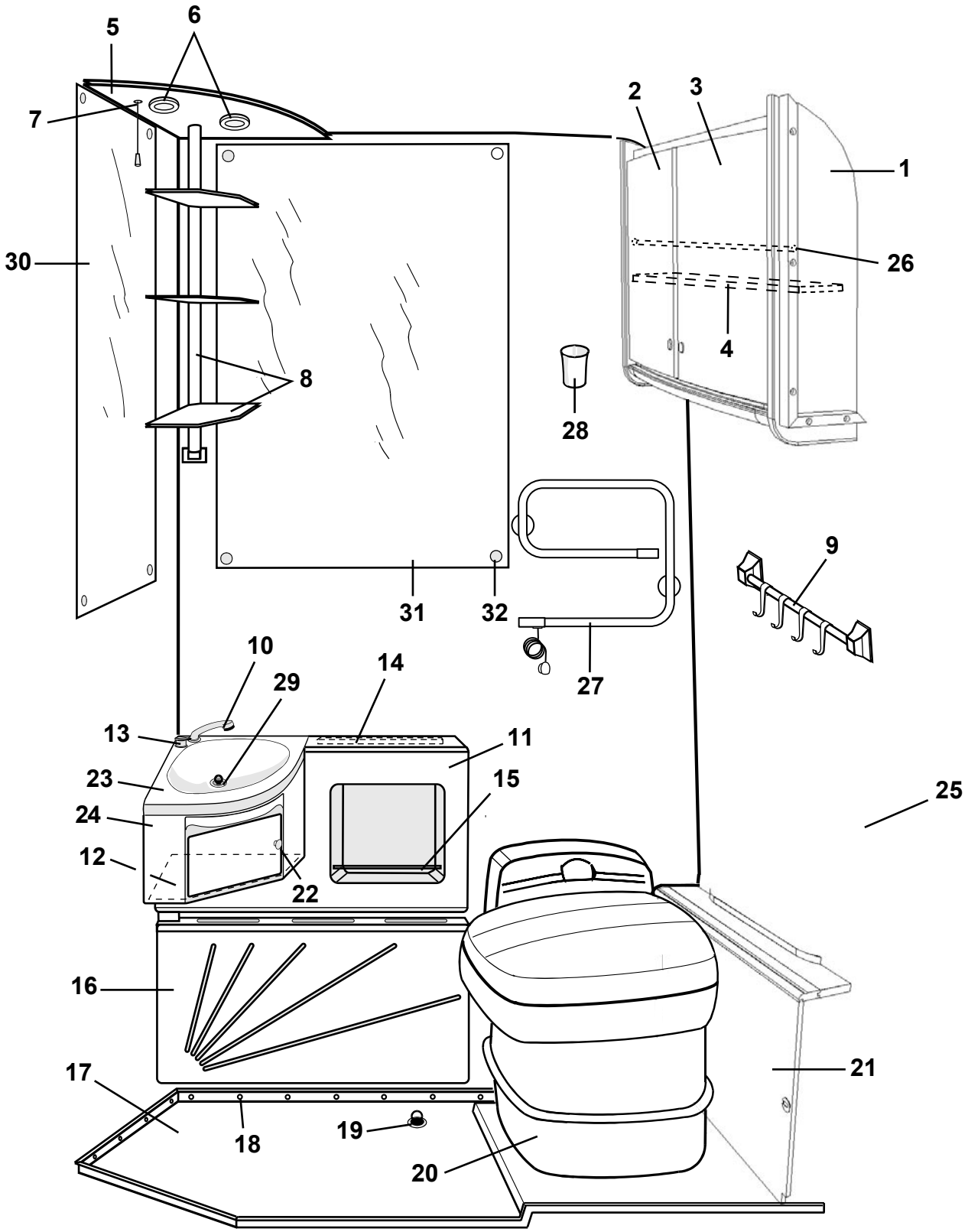
5
6
7
2
3
1
30
26
4
8
28
31
32
9
27
10
29
14
13
11
23
15
25
24
12
22
16
17
18
19
21
20

Pos Fig	Det. nr Part. No	Ingår/Fitted 520 CTH 2,3	520 CTH 2,5	560 CTH 2,3	560 CTH 2,5	590 CTH 2,5	620 CTH 2,5	Benämning	Description
1	323914	x		x				Skåp tvättrum kpl. m. luckor/beslag	Cupboard cpl. with doors/holders
--	323453		x		x	x	x	Skåp tvättrum kpl. m. luckor/beslag	Cupboard cpl. with doors/holders
2	323131	x		x				Lucka V u. handtag/gångjärn	Door L without handle/hinge
--	312589	x		x				Gångjärn d:o	Hinge d:o
--	315188	x		x				Handtag lucka	Handle door
2	323020		x		x	x	x	Lucka V u. handtag/gångjärn	Door L without handle/hinge
--	315202		x		x	x	x	Gångjärn d:o	Hinge d:o
--	312588		x		x	x	x	Platta gångjärn	Plate hinge
--	315197		x		x	x	x	Tryckknapp lucka	Push button door
--	315198		x		x	x	x	Rosett tryckknapp	Rosett push button
3	323130	x		x				Lucka H u. handtag/gångjärn	Door R without handle/hinge
--	312589	x		x				Gångjärn d:o	Hinge d:o
--	315188	x		x				Handtag lucka	Handle door
3	323021		x		x	x	x	Lucka H u. handtag/gångjärn	Door R without handle/hinge
--	315202		x		x	x	x	Gångjärn d:o	Hinge d:o
--	312588		x		x	x	x	Platta gångjärn	Plate hinge
--	315197		x		x	x	x	Tryckknapp lucka	Push button door
--	315198		x		x	x	x	Rosett tryckknapp	Rosett push button
4	323919	x		x				Hylla	Rack
--	400644	x		x				Hylsa (hyllbärare) d:o	Holder d:o
5	320892	x	x	x	x	x	x	Ljusramp	Light holder
6	504123	x	x	x	x	x	x	Belysning tvättrum	Illumination washroom
--	503700	x	x	x	x	x	x	Glödlampa 5 W d:o	Bulb 5 W d:o
7	504039	x	x	x	x	x	x	Strömbrytare drag	Cord switch
--	504040	x	x	x	x	x	x	Genomföring d:o	Inlet d:o
8	314713	x	x	x	x	x	x	Hylla kpl.	Rack cpl.
9	314712	x	x	x	x	x	x	Hängare handduk grå	Towel rail grey
--	314661	T	T	T	T	T	T	Hängare handduk vit	Towel rail white
10	313826	x	x	x	x	x	x	Utkastarrör m. slang	Shower incl. hose
11	314078	x	x	x	x	x	x	Skåp tvättrum	Cupboard
12	314077	x	x	x	x	x	x	Hylla	Rack
13	314950	x	x	x	x	x	x	Blandare	Mixer
14	313673	x	x	x	x	x	x	List	List
15	314597	x	x	x	x	x	x	Rasskydd al. rör Ø=8 L=720	Pipe al. Ø=8 L=720
16	313567	x	x	x	x	x	x	Skydd konvektor	Protection
17	314345	x		x				Duschkar	Shower floor
--	314574		x		x	x	x	Duschkar	Shower floor
18	314508	x	x	x	x	x	x	Plugg täck	Plug
19	302302	x	x	x	x	x	x	Avloppsförskruvning rak 19 mm	Sewage connection straight 19 mm
20	313603	x	x	x	x	x	x	Kassettoa kpl. vit	Cassette toilet cpl. white
21	323976	x		x				Front	Front
--	323456		x		x	x	x	Front	Front
22	312163	x	x	x	x	x	x	Knopp	Handle
--	312164	x	x	x	x	x	x	Lås magnet	Lock magnet
23	313821	x	x	x	x	x	x	Tvättställ	Wash basin
24	313828	x	x	x	x	x	x	Skåp under tvättställ	Cupboard
25	312813	x	x	x	x	x	x	Hållare toapapper vit	Toilet paper-holder white
26	314305	x	x	x	x	x	x	Rör al. (rasskydd) Ø=8 L=5000	Pipe al. Ø=8 L=5000
27	504149	T	T	T	T	T	T	Handdukstork	Towel drier
28	307936	x	x	x	x	x	x	Mugg	Cup
29	310084	x	x	x	x	x	x	Avloppsförskruvning 90° kpl. 25 mm	Sewage connection 90° cpl. 25 mm
--	313017	x	x	x	x	x	x	Propp u. kedja d:o	Plug without chain d:o
30	310836	x	x	x	x	x	x	Spegel	Mirror
31	314497	x	x	x	x	x	x	Spegel	Mirror
32	800336	x	x	x	x	x	x	Rosetthatt, mässing	Cap, brass
--	801109	x	x	x	x	x	x	Rosettskruv	Screw
--	800343	x	x	x	x	x	x	Kabelgenomföring	Rubber bushing
								T= Tillbehör	T= Accessory

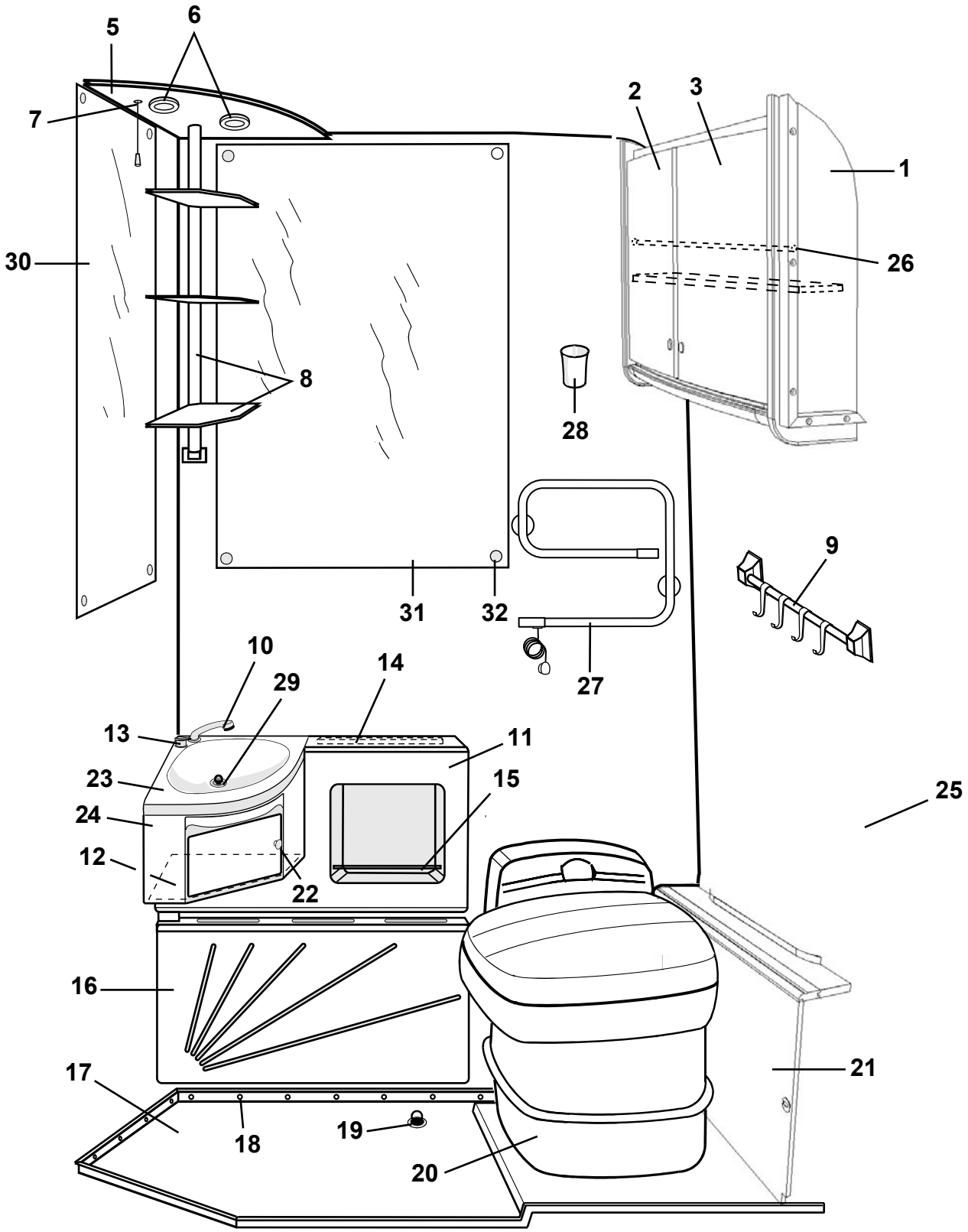
5
6
7
2
3
1
30
26
8
28
31
32
9
27
10
29
14
13
11
23
15
25
24
12
22
16
21
17
18
19
20

Pos Fig	Det. nr Part. No	Ingår/Fitted 620 CTX 2,5	Ingår/Fitted 730 CTX 2,5	Benämning	Description
1	323453	x	x	Skåp tvättrum kpl. m. luckor/beslag	Cupboard cpl. with doors/holders
2	323020	x	x	Lucka V u. handtag/gångjärn	Door L without handle/hinge
--	315202	x	x	Gångjärn d:o	Hinge d:o
--	312588	x	x	Platta gångjärn	Plate hinge
--	315197	x	x	Tryckknapp lucka	Push button door
--	315198	x	x	Rosett tryckknapp	Rosett push button
3	323021	x	x	Lucka H u. handtag/gångjärn	Door R without handle/hinge
--	315202	x	x	Gångjärn d:o	Hinge d:o
--	312588	x	x	Platta gångjärn	Plate hinge
--	315197	x	x	Tryckknapp lucka	Push button door
--	315198	x	x	Rosett tryckknapp	Rosett push button
5	320892	x	x	Ljusramp	Light holder
6	504123	x	x	Belysning tvättrum	Illumination washroom
--	503700	x	x	Glödlampa 5 W d:o	Bulb 5 W d:o
7	504039	x	x	Strömbrytare drag	Cord switch
--	504040	x	x	Genomföring d:o	Inlet d:o
8	314713	x	x	Hylla kpl.	Rack cpl.
9	314712	x	x	Hängare handduk grå	Towel rail grey
--	314661	T	T	Hängare handduk vit	Towel rail white
10	313826	x	x	Utkastarrör m. slang	Shower incl. hose
11	314078	x	x	Skåp tvättrum	Cupboard
12	314077	x	x	Hylla	Rack
13	314950	x	x	Blandare	Mixer
14	313673	x	x	List	List
15	314597	x	x	Rasskydd al. rör Ø=8 L=720	Pipe al. Ø=8 L=720
16	313567	x	x	Skydd konvektor	Protection
17	314574	x	x	Duschkar	Shower floor
18	314508	x	x	Plugg täck	Plug
19	302302	x	x	Avloppsförskruvning rak 19 mm	Sewage connection straight 19 mm
20	313603	x	x	Kassettoa kpl. vit	Cassette toilet cpl. white
21	323456	x	x	Front	Front
22	312163	x	x	Knopp	Handle
--	312164	x	x	Lås magnet	Lock magnet
23	313821	x	x	Tvättställ	Wash basin
24	313828	x	x	Skåp under tvättställ	Cupboard
25	312813	x	x	Hållare toapapper vit	Toilet paper-holder white
26	314305	x	x	Rör al. (rasskydd) Ø=8 L=5000	Pipe al. Ø=8 L=5000
27	504149	T	T	Handdukstork	Towel drier
28	307936	x	x	Mugg	Cup
29	310084	x	x	Avloppsförskruvning 90° kpl. 25 mm	Sewage connection 90° cpl. 25 mm
--	313017	x	x	Propp u. kedja d:o	Plug without chain d:o
30	310836	x	x	Spegel	Mirror
31	314497	x	x	Spegel	Mirror
32	800336	x	x	Rosetthatt, mässing	Cap, brass
--	801109	x	x	Rosettskruv	Screw
--	800343	x	x	Kabelgenomföring	Rubber bushing
				T= Tillbehör	T= Accessory

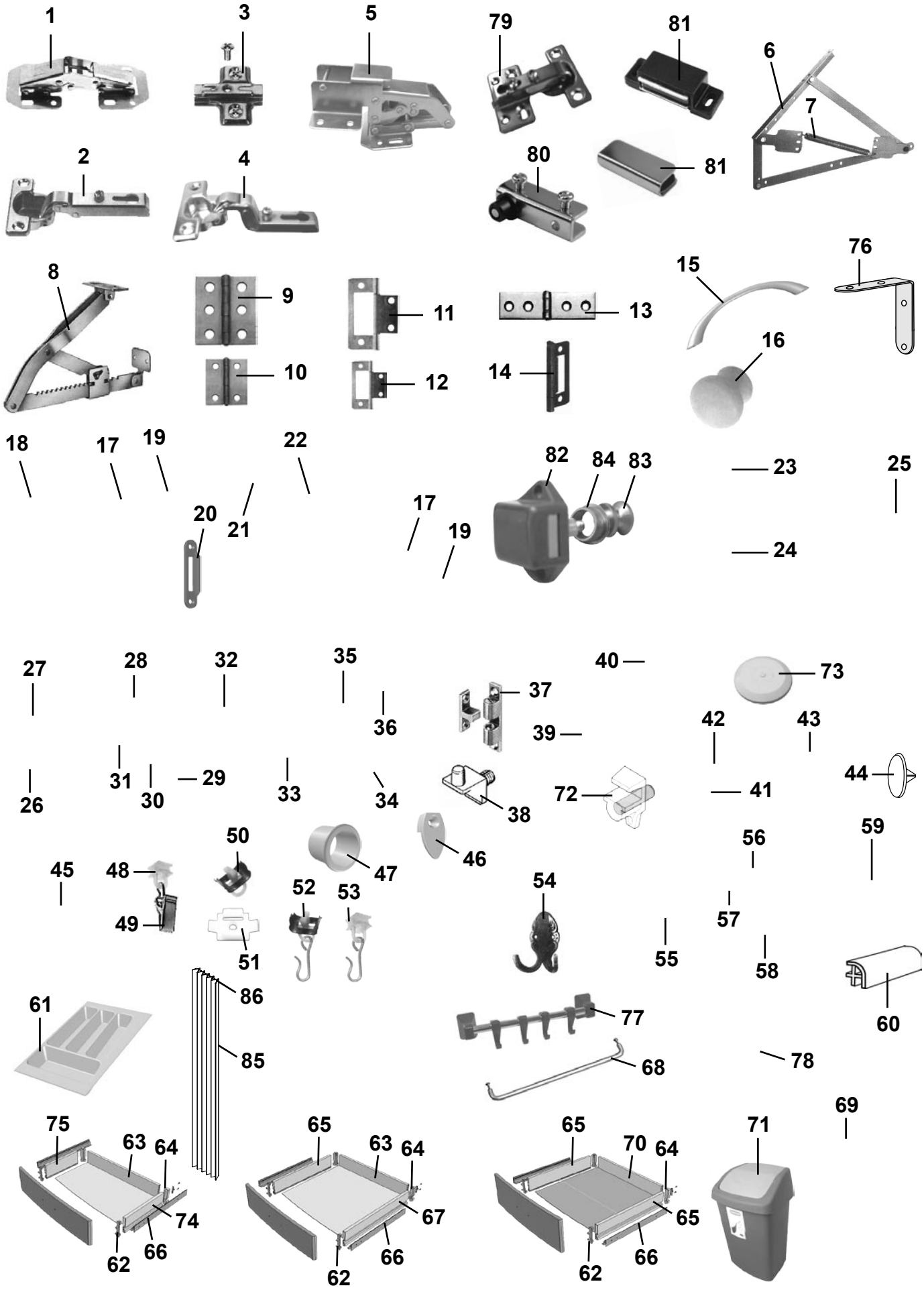
1
3
5
79
81
6
7
2
4
80
81
8
9
11
13
15
76
10
12
14
16
18
17
19
22
82
84
83
23
25
20
21
17
19
24
27
28
32
35
40
73
37
36
39
42
43
31
29
33
34
38
72
41
44
26
30
50
56
59
45
48
47
46
52
53
54
57
49
51
55
58
60
61
86
77
85
68
78
69
75
63
64
65
63
64
65
70
64
71
74
67
65
62
66
62
66
62
66

Pos Fig	Det. nr Part. No	Ingår/Fitted 520 GS 2,3	520 CTH 2,3	560 GS 2,3	560 CTH 2,3		Benämning	Description
1	860406	x	x	x	x		Gångjärn	Hinge
2	311917	x	x	x	x		Gångjärn	Hinge
3	312588	x	x	x	x		Platta gångjärn köksskåp/diskbänk	Plate hinge
4	315202	x		x			Gångjärn	Hinge
5	315194	x	x	x	x		Gångjärn	Hinge
6	314589		x	x	x		Gångjärn dubbelsäng (säljes i par)	Hinge double bed (exp. in pair)
7	314590		x	x	x		Fjäder d:o	Spring d:o
8	312596	x		x			Stöd säng	Support bed
9	860405	x	x	x	x		Gångjärn	Hinge
10	300354	x	x	x	x		Gångjärn	Hinge
11	860621		T	T	T		Gångjärn	Hinge
12	860402	x	x	x	x		Gångjärn	Hinge
13	860452			x			Gångjärn	Hinge
14	312589	x	x	x	x		Gångjärn	Hinge
15	315188	x	x	x	x		Handtag	Handle
16	312163	x	x	x	x		Knopp	Handle
17	315196	x	x	x	x		Rosett till tryckknapp	Rosett for push button
18	860502	x	x	x	x		Lås inredning gard. exkl. tryckknapp	Lock without push button
19	315195	x	x	x	x		Tryckknapp gard./toa	Push button, toilet/wardrobe
20	314952	x	x	x	x		Låsbleck gard/toa	Securing plate, wardrobe/toil.
21	860499	x		x			Tryckknapp toa	Push button, toil.
22	860498	x		x			Lås inredning toa exkl. tryckknapp	Lock without push button
23	311893	x	x	x	x		Monteringsbeslag 90°	Mounting 90°
24	311894	x	x	x	x		Monteringsbeslag 90° 15mm	Mounting 90° 15mm
25	311892	x	x	x	x		Monteringsbeslag 25°	Mounting 25°
26	860197	x	x	x	x		Monteringskloss	Mounting
27	860198	x	x	x	x		Lock d:o, beige	Cap d:o, beige
28	303335	x	x	x	x		Monteringskloss	Mounting
29	800336	x	x	x	x		Rosetthatt, mässing	Cap, brass
30	801109	x	x	x	x		Rosettskruv	Screw
31	800343	x	x	x	x		Kabelgenomföring	Rubber bushing
32	860536	x	x	x	x		Snäppare, skåpdel	Snap
33	860535	x	x	x	x		Snäppare, luckdel	Snap
34	801100	x	x	x	x		Filttass 10x1 för luckor	Damper for doors
35	860398	x	x	x	x		Lås snäppare u. stolpe	Lock
36	860441	x	x	x	x		Stolpe till snäppare	Prop for snap
37	800639	T		T			Snäppare mässing	Snap
38	312133	x	x	x	x		Hyllbärare plast	Rack holder plastic
39	303140	T	T	T	T		Omtag läder inkl. tryckknapp	Leather strap incl. button
40	800226	T	T	T	T		Tryckknapp	Button
41	800271	x	x	x	x		Krok gardinspiral	Hook
42	801106	x	x	x	x		Krok mässing	Hook brass
43	300884	M	M	M	M		Gardinspiral	Curtain hanger
44	702213	x	x	x	x		Täckhatt, brun	Cap cover, brown
45	315749	T	T	T	T		Stöd hylla	Shelf support
46	312809	x	x	x	x		Hållare spegel	Holder mirror
47	314897				x		Bussning plast vit Ø = 29 mm	Bushing plastic white Ø = 29 mm
48	315554	x	x	x	x		Glid gardin-/draperiskena	Slipper, roof strip
49	315555	x	x	x	x		Klämma till glid gardinskena	Holder for slipper, roof strip
50	315193	x	x	x	x		Ändstopp gardin-/draperiskena	End stop, roof strip
							M= Metervara	M= On the metre
							T= Tillbehör	T= Accessory

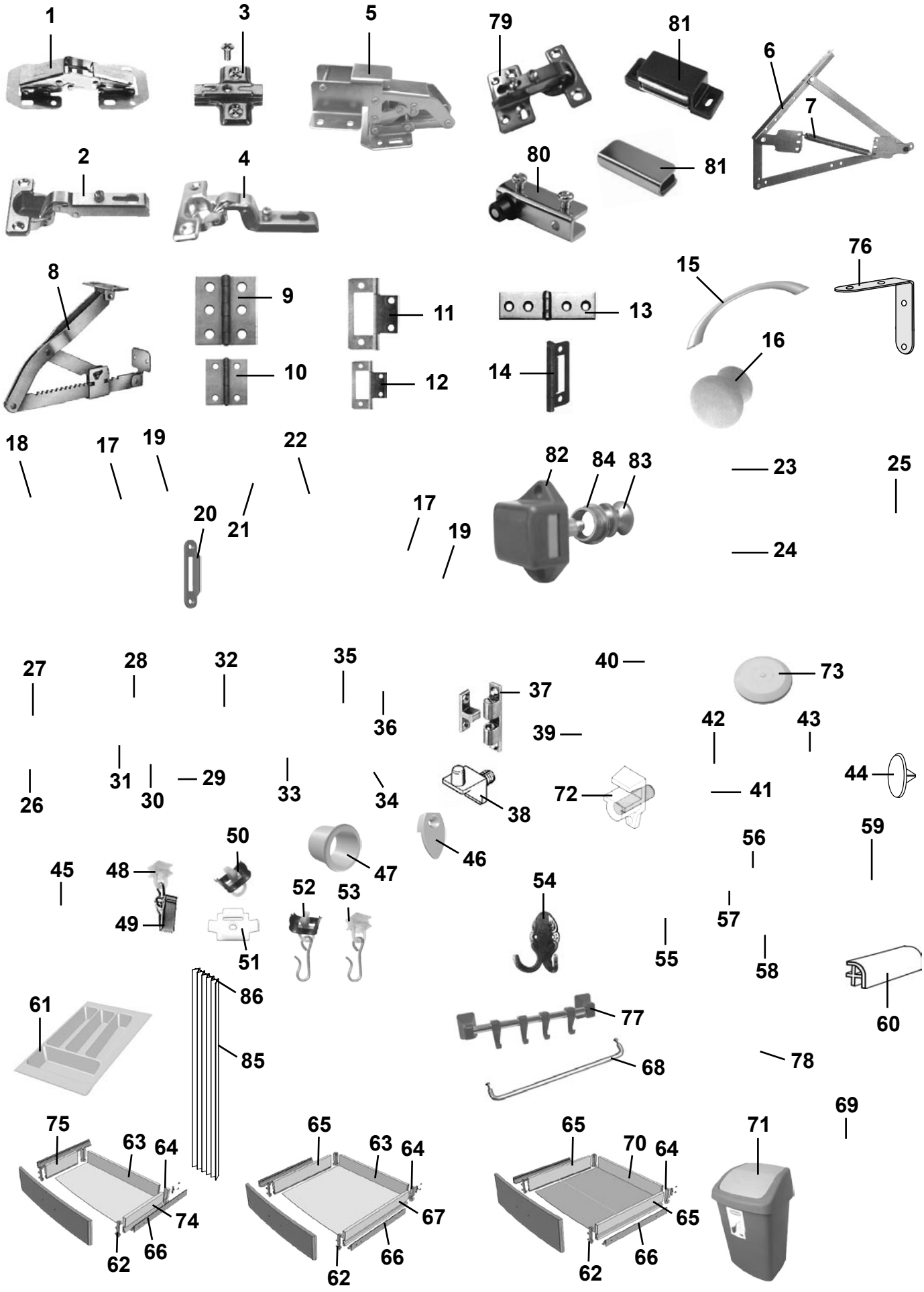
1
3
5
79
81
6
7
2
4
80
81
8
9
11
13
15
76
10
12
14
16
18
17
19
22
82
84
83
23
25
20
21
17
19
24
27
28
32
35
40
73
37
36
39
42
43
31
29
33
34
38
72
41
44
26
30
50
56
59
45
48
47
46
52
53
54
57
49
51
55
58
60
61
86
77
85
68
78
69
75
63
64
65
63
64
65
70
64
71
74
67
65
62
66
62
66
62
66

Pos Fig	Det. nr Part. No	Ingår/Fitted 520 GS 2,3	520 CTH 2,3	560 GS 2,3	560 CTH 2,3		Benämning	Description
51	315975	x	x	x	x		Takfäste draperi-/duschdraperiskena	Roof standard, roof strip
52	315976	x	x	x	x		Ändstopp m. krok duschdraperiskena	End stop with hook, roof strip
53	315977	x	x	x	x		Glid m. krok duschdraperiskena	Slipper with hook shower curtain
54	313658		x		x		Hängare 2 krok	Clothes hanger 2 hook
55	306550	x	x	x			Hängare 2 krok	Clothes hanger 2 hook
56	309970	x	x	x	x		List snäpp lock L=2379	List L=2379
57	309969	x	x	x	x		List snäpp botten L=2379	List L=2379
58	313884	x	x	x	x		List radie L=2379	List L=2379
59	320700	x	x	x	x		Kantlist, plast L=2750	Edge list, plastic L=2750
--	860541	M	M	M	M		Kantlist	Edge list
60	860590	x	x	x	x		List hörn plast L=2500	Corner strip L=2500
61	314587	x	x	x	x		Bestickslåda 225x270x484	Case for cutlery 225x270x484
62	860132	x	x	x	x		Fronttapp låda	Peg front, drawer
63	315210	x	x	x	x		Bakstycke låda L=485	Back, drawer L=485
64	860133	x	x	x	x		Hörn låda	Corner, drawer
65	860130	x	x	x	x		Sida låda 80x429	Side, drawer 80x429
66	315215	x	x	x	x		Glidskena låda (säljes i par)	Slide bar, drawer (exp. in pair)
67	315212	x	x	x	x		Sida låda 80x473	Side, drawer 80x473
68	314088	x	x	x	x		Hängare handduk	Hanger towel
69	312162	x	x	x	x		Korg, garderob	Basket, wardrobe
70	315211			x			Bakstycke låda L=478	Back, drawer L=478
71	314926	x	x	x	x		Avfallshink	Refuse bucket
72	315214						Hyllbärare	Rack holder
73	314353	x	x	x	x		Täckplugg plast vit Ø = 29 mm	Plug cover plastic white Ø = 29 mm
74	315213	x	x	x	x		Sida låda 80x266	Side, drawer 80x266
75	312104	x	x	x	x		Bakstycke låda	Back, drawer
76	302980	x	x	x	x		Vinkeljärn	Angle iron
77	314712	x	x	x	x		Hängare handduk grå	Towel rail grey
--	314661	T	T	T	T		Hängare handduk vit	Towel rail white
78	312813	x	x	x	x		Hållare toapapper vit	Toilet paper-holder white
79	314663						Gångjärn inkl platta	Hinge incl. plate
80	314351						Gångjärn (säljes i par)	Hinge (exp. in pair)
81	314350						Lås magnet barskåp	Lock magnet
--	314494						Motstycke d:o	Companion part d:o
82	801315	x	x	x	x		Lås inredn. köksskåp exkl. tryckknapp	Lock without push button
83	315197	x	x	x	x		Tryckknapp d:o	Push button d:o
84	315198	x	x	x	x		Rosett tryckknapp	Rosett push button
85	315216	T	T	T	T		Vikdörr kpl.	Folding door
86	316705	T	T	T	T		Glid vikdörr	Slipper folding door
							M= Metervara	M= On the metre
							T= Tillbehör	T= Accessory

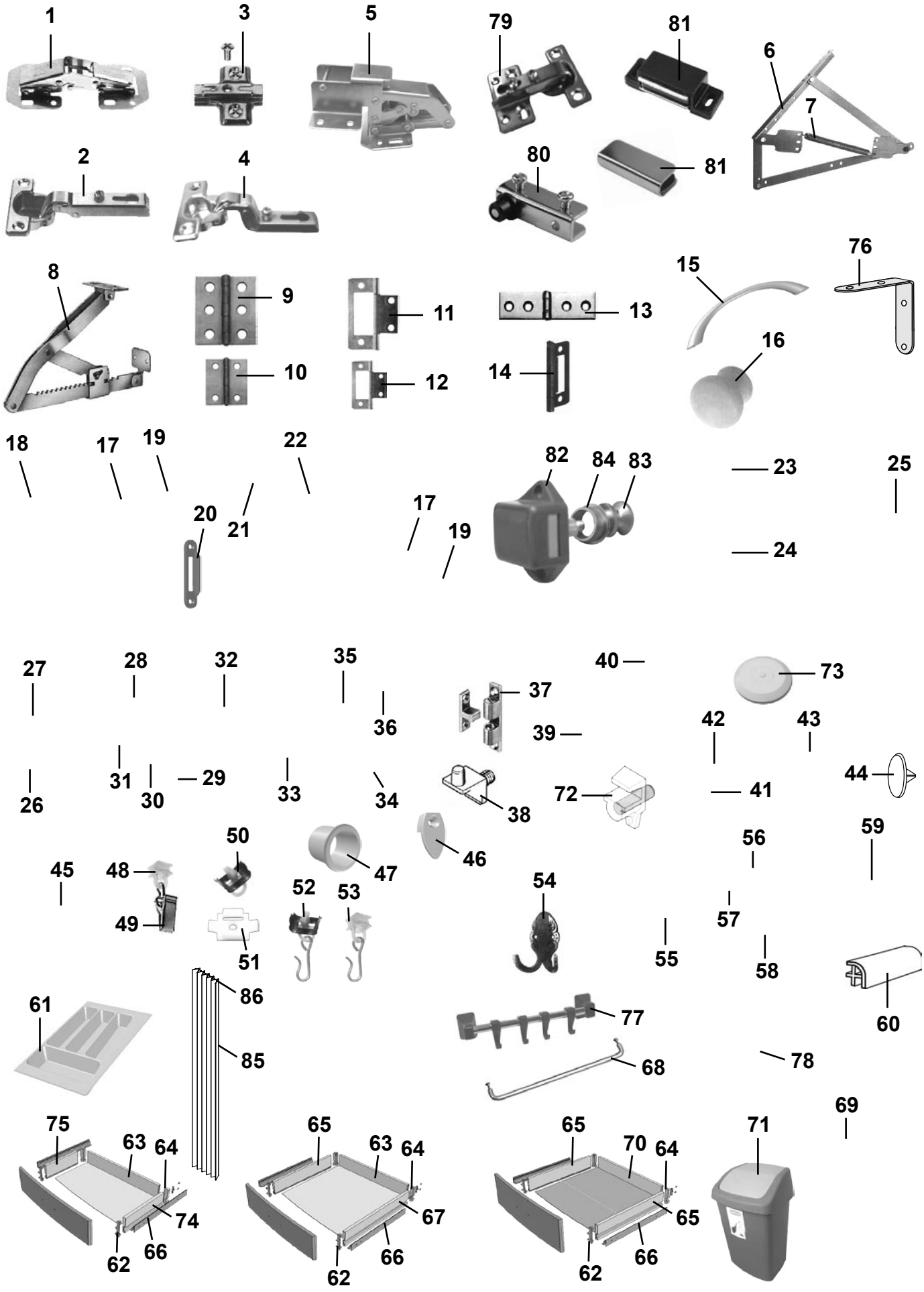
1
3
5
79
81
6
7
2
4
80
81
8
9
11
13
15
76
10
12
14
16
18
17
19
22
82
84
83
23
25
20
21
17
19
24
27
28
32
35
40
73
37
36
39
42
43
31
30
29
33
34
38
72
41
44
26
50
46
56
59
45
48
47
52
53
54
57
49
51
55
58
60
61
86
77
85
68
78
69
75
63
64
65
63
64
65
70
64
71
74
67
65
62
66
62
66
62
66

Pos Fig	Det. nr Part. No	Ingår/Fitted							Benämning	Description
		520 GS BKX 2,5	520 CTH 2,5	560 GS 2,5	560 GS BKX 2,5	560 CTH 2,5	590 E 2,5	590 CTH 2,5		
1	860406	x	x	x	x	x	x	x	Gångjärn	Hinge
2	311917	x	x	x	x	x	x	x	Gångjärn	Hinge
3	312588	x	x	x	x	x	x	x	Platta gångjärn köksskåp/diskbänk	Plate hinge
4	315202								Gångjärn	Hinge
5	315194	x	x	x	x	x	x	x	Gångjärn	Hinge
6	314589	x	x	x	x	x	x	x	Gångjärn dubbelsäng (säljes i par)	Hinge double bed (exp. in pair)
7	314590	x	x	x	x	x	x	x	Fjäder d:o	Spring d:o
8	312596			x			x		Stöd säng	Support bed
9	860405		x	x		x	x	x	Gångjärn	Hinge
10	300354		x	x		x	x	x	Gångjärn	Hinge
11	860621	x	T	T	x	T	T	T	Gångjärn	Hinge
12	860402		x	x		x	x	x	Gångjärn	Hinge
13	860452			x			x		Gångjärn	Hinge
14	312589	x	x	x	x	x	x	x	Gångjärn	Hinge
15	315188	x	x	x	x	x	x	x	Handtag	Handle
16	312163	x	x	x	x	x	x	x	Knopp	Handle
17	315196	x	x	x	x	x	x	x	Rosett till tryckknapp	Rosett for push button
18	860502	x	x	x	x	x	x	x	Lås inredning gard. exkl. tryckknapp	Lock without push button
19	315195	x	x	x	x	x	x	x	Tryckknapp gard./toa	Push button, toilet/wardrobe
20	314952	x	x	x	x	x	x	x	Låsbleck gard/toa	Securing plate, wardrobe/toil.
21	860499	x	x	x	x	x	x	x	Tryckknapp toa	Push button, toil.
22	860498	x	x	x	x	x	x	x	Lås inredning toa exkl. tryckknapp	Lock without push button
23	311893	x	x	x	x	x	x	x	Monteringsbeslag 90°	Mounting 90°
24	311894	x	x	x	x	x	x	x	Monteringsbeslag 90° 15mm	Mounting 90° 15mm
25	311892	x	x	x	x	x	x	x	Monteringsbeslag 25°	Mounting 25°
26	860197	x	x	x	x	x	x	x	Monteringskloss	Mounting
27	860198	x	x	x	x	x	x	x	Lock d:o, beige	Cap d:o, beige
28	303335	x	x	x	x	x	x	x	Monteringskloss	Mounting
29	800336	x	x	x	x	x	x	x	Rosetthatt, mässing	Cap, brass
30	801109	x	x	x	x	x	x	x	Rosettskruv	Screw
31	800343	x	x	x	x	x	x	x	Kabelgenomföring	Rubber bushing
32	860536	x	x	x	x	x	x	x	Snäppare, skåpdel	Snap
33	860535	x	x	x	x	x	x	x	Snäppare, luckdel	Snap
34	801100	x	x	x	x	x	x	x	Filttass 10x1 för luckor	Damper for doors
35	860398		x	x		x	x	x	Lås snäppare u. stolpe	Lock
36	860441		x	x		x	x	x	Stolpe till snäppare	Prop for snap
37	800639			T			T		Snäppare mässing	Snap
38	312133	x	x	x	x	x	x	x	Hyllbärare plast	Rack holder plastic
39	303140	T	T	T	T	T	T	T	Omtag läder	Leather strap
40	800226	T	T	T	T	T	T	T	Tryckknapp	Button
41	800271	x	x	x	x	x	x	x	Krok gardinspiral	Hook
42	801106	x	x	x	x	x	x	x	Krok mässing	Hook brass
43	300884	M	M	M	M	M	M	M	Gardinspiral	Curtain hanger
44	702213	x	x	x	x	x	x	x	Täckhatt, brun	Cap cover, brown
45	315749	x	T	T	x	T	T	T	Stöd hylla	Shelf support
46	312809	x	x	x	x	x	x	x	Hållare spegel	Holder mirror
47	314897		x		x			x	Bussning plast vit Ø = 29 mm	Bushing plastic white Ø = 29 mm
48	315554	x	x	x	x	x	x	x	Glid gardin-/draperiskena	Slipper, roof strip
49	315555	x	x	x	x	x	x	x	Klämma till glid gardinskena	Holder for slipper, roof strip
50	315193	x	x	x	x	x	x	x	Ändstopp gardin-/draperiskena	End stop, roof strip
									M= Metervara	M= On the metre
									T= Tillbehör	T= Accessory

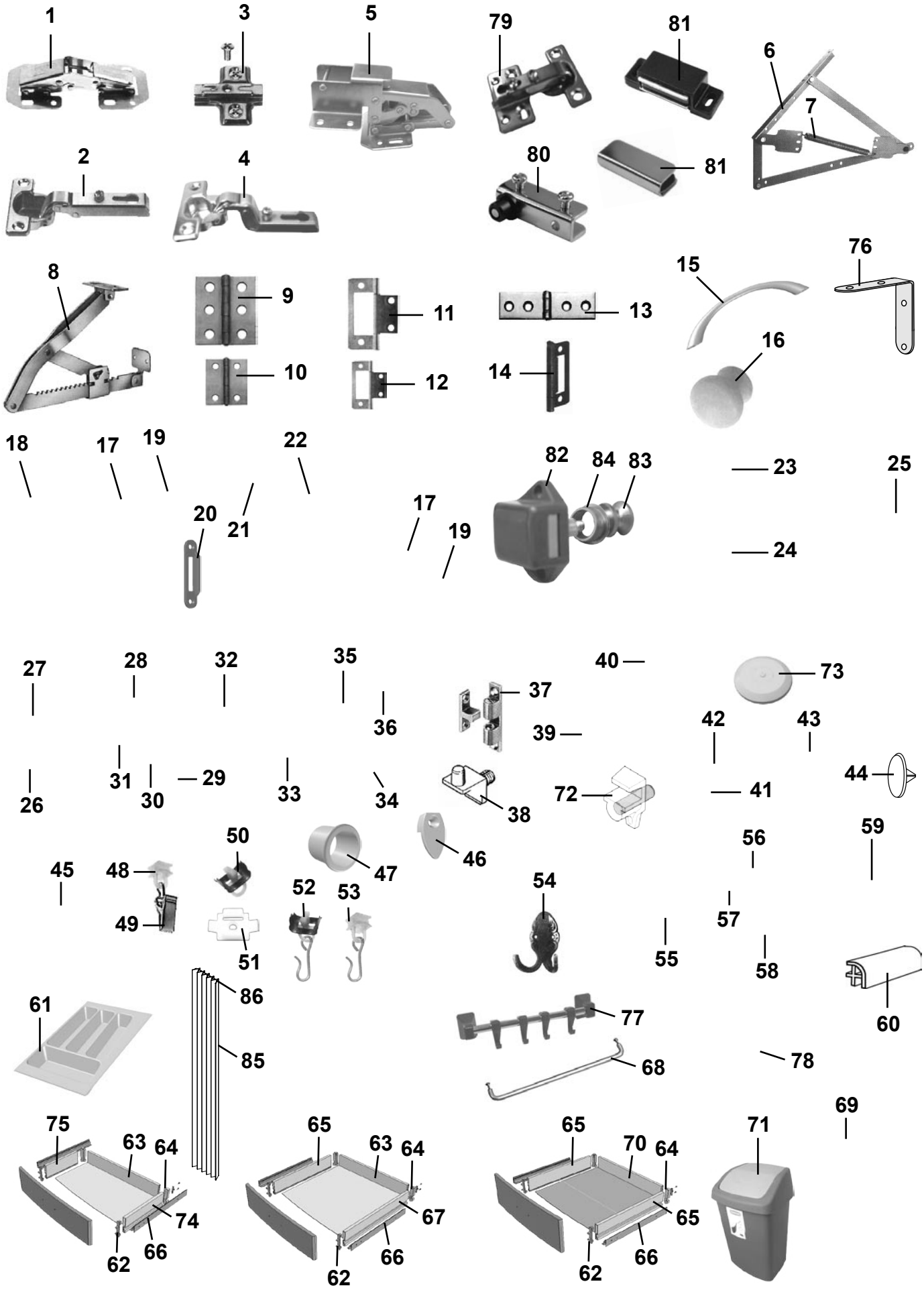
1
3
5
79
81
6
7
2
4
80
81
8
9
11
13
15
76
10
12
14
16
18
17
19
22
82
84
83
23
25
20
21
17
19
24
27
28
32
35
40
73
37
36
39
42
43
31
30
29
33
34
38
72
41
44
26
50
47
46
56
59
45
48
52
53
54
49
51
57
55
58
86
61
77
60
85
68
78
69
75
63
64
65
63
64
65
70
64
71
74
67
65
62
66
66
62
66
62

Pos Fig	Det. nr Part. No	Ingår/Fitted 520 GS BKX 2,5	520 CTH 2,5	560 GS 2,5	560 GS BKX 2,5	560 CTH 2,5	590 E 2,5	590 CTH 2,5	Benämning	Description
51	315975	x	x	x	x	x	x	x	Takfäste draperi-/duschdraperiskena	Roof standard, roof strip
52	315976	x	x	x	x	x	x	x	Ändstopp m. krok duschdraperiskena	End stop with hook, roof strip
53	315977	x	x	x	x	x	x	x	Glid m. krok duschdraperiskena	Slipper with hook shower curtain
54	313658	x	x		x	x		x	Hängare 2 krok	Clothes hanger 2 hook
55	306550		x	x		x	x		Hängare 2 krok	Clothes hanger 2 hook
56	309970	x	x	x	x	x	x	x	List snäpp lock L=2379	List L=2379
57	309969	x	x	x	x	x	x	x	List snäpp botten L=2379	List L=2379
58	313884	x	x	x	x	x	x	x	List radie L=2379	List L=2379
59	320700	x	x	x	x	x	x	x	Kantlist, plast L=2750	Edge list, plastic L=2750
--	860541	M	M	M	M	M	M	M	Kantlist	Edge list
60	860590	x	x	x	x	x	x	x	List hörn plast L=2500	Corner strip L=2500
61	314587	x	x	x	x	x	x	x	Bestickslåda 225x270x484	Case for cutlery 225x270x484
62	860132	x	x	x	x	x	x	x	Fronttapp låda	Peg front, drawer
63	315210	x	x	x	x	x	x	x	Bakstycke låda L=485	Back, drawer L=485
64	860133	x	x	x	x	x	x	x	Hörn låda	Corner, drawer
65	860130	x	x	x	x	x	x	x	Sida låda 80x429	Side, drawer 80x429
66	315215	x	x	x	x	x	x	x	Glidskena låda (säljes i par)	Slide bar, drawer (exp. in pair)
67	315212	x	x	x	x	x	x	x	Sida låda 80x473	Side, drawer 80x473
68	314088	x	x	x	x	x	x	x	Hängare handduk	Hanger towel
69	312162	x	x	x	x	x	x	x	Korg, garderob	Basket, wardrobe
70	315211								Bakstycke låda L=478	Back, drawer L=478
71	314926	x	x	x	x	x	x	x	Avfallshink	Refuse bucket
72	315214								Hyllbärare	Rack holder
73	314353	x	x	x	x	x	x	x	Täckplugg plast vit Ø = 29 mm	Plug cover plastic white Ø = 29 mm
74	315213	x	x	x	x	x	x	x	Sida låda 80x266	Side, drawer 80x266
75	312104	x	x	x	x	x	x	x	Bakstycke låda	Back, drawer
76	302980	x	x	x	x	x	x	x	Vinkeljärn	Angle iron
77	314712	x	x	x	x	x	x	x	Hängare handduk grå	Towel rail grey
--	314661	T	T	T	T	T	T	T	Hängare handduk vit	Towel rail white
78	312813	x	x	x	x	x	x	x	Hållare toapapper vit	Toilet paper-holder white
79	314663								Gångjärn inkl platta	Hinge incl. plate
80	314351								Gångjärn (säljes i par)	Hinge (exp. in pair)
81	314350								Lås magnet barskåp	Lock magnet
--	314494								Motstycke d:o	Companion part d:o
82	801315	x	x	x	x	x	x	x	Lås inredn. köksskåp exkl. tryckknapp	Lock without push button
83	315197	x	x	x	x	x	x	x	Tryckknapp d:o	Push button d:o
84	315198	x	x	x	x	x	x	x	Rosett tryckknapp	Rosett push button
85	315216	T	T	T	T	T	T	T	Vikdörr kpl.	Folding door
86	316705	T	T	T	T	T	T	T	Glid vikdörr	Slipper folding door

M= Metervara
T= Tillbehör

M= On the metre
T= Accessory

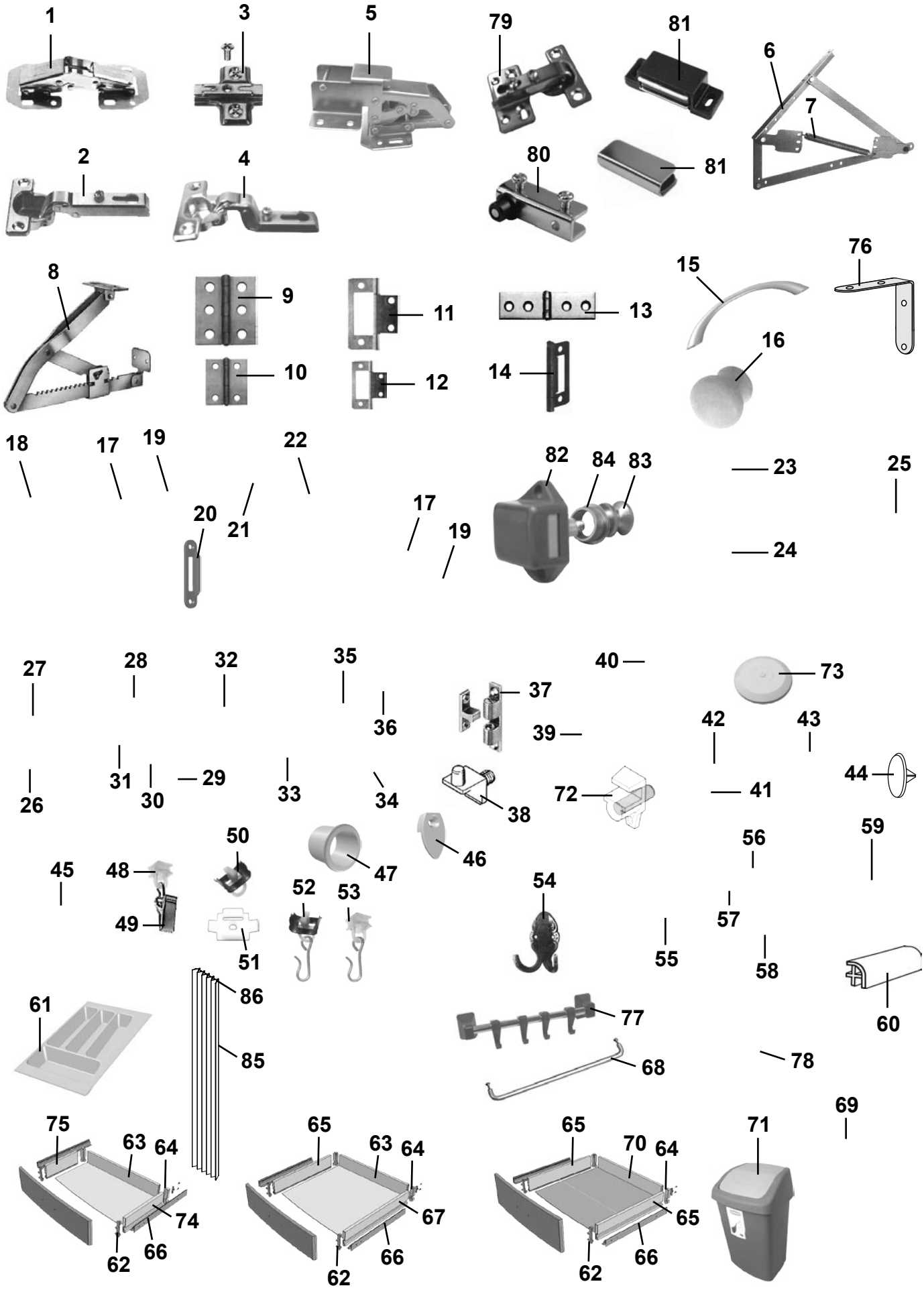
1
3
5
79
81
6
7
2
4
80
81
8
9
11
13
15
76
10
12
14
16
18
17
19
22
82
84
83
23
25
20
21
17
19
24
27
28
32
35
40
73
37
36
39
42
43
31
30
29
33
34
38
72
41
44
26
50
47
46
56
59
45
48
52
53
54
49
51
57
55
58
86
61
77
60
85
68
78
69
75
63
64
65
63
64
65
70
64
71
74
67
65
62
66
66
62
66
62

Pos Fig	Det. nr Part. No	Ingår/Fitted 620 GSE 2,5	620 CTH 2,5	620 CTX 2,5	730 GSE 2,5	730 CTX 2,5	730 GSE BKX 2,5	Benämning	Description
1	860406	x	x	x	x	x	x	Gångjärn	Hinge
2	311917	x	x	x	x	x	x	Gångjärn	Hinge
3	312588	x	x	x	x	x	x	Platta gångjärn köksskåp/diskbänk	Plate hinge
4	315202							Gångjärn	Hinge
5	315194	x	x	x	x	x	x	Gångjärn	Hinge
6	314589	x	x	x	x	x	x	Gångjärn dubbelsäng (säljes i par)	Hinge double bed (exp. in pair)
7	314590	x	x	x	x	x	x	Fjäder d:o	Spring d:o
8	312596	x			x		x	Stöd säng	Support bed
9	860405	x	x	x	x	x	x	Gångjärn	Hinge
10	300354	x	x	x	x	x	x	Gångjärn	Hinge
11	860621	T	T	T	T	T	x	Gångjärn	Hinge
12	860402	x	x	x	x	x	x	Gångjärn	Hinge
13	860452	x			x		x	Gångjärn	Hinge
14	312589	x	x	x	x	x	x	Gångjärn	Hinge
15	315188	x	x	x	x	x	x	Handtag	Handle
16	312163	x	x	x	x	x	x	Knopp	Handle
17	315196	x	x	x	x	x	x	Rosett till tryckknapp	Rosett for push button
18	860502	x	x	x	x	x	x	Lås inredning gard. exkl. tryckknapp	Lock without push button
19	315195	x	x	x	x	x	x	Tryckknapp gard./toa	Push button, toilet/wardrobe
20	314952	x	x	x	x	x	x	Låsbleck gard/toa	Securing plate, wardrobe/toil.
21	860499	x	x	x	x	x	x	Tryckknapp toa	Push button, toil.
22	860498	x	x	x	x	x	x	Lås inredning toa exkl. tryckknapp	Lock without push button
23	311893	x	x	x	x	x	x	Monteringsbeslag 90°	Mounting 90°
24	311894	x	x	x	x	x	x	Monteringsbeslag 90° 15mm	Mounting 90° 15mm
25	311892	x	x	x	x	x	x	Monteringsbeslag 25°	Mounting 25°
26	860197	x	x	x	x	x	x	Monteringskloss	Mounting
27	860198	x	x	x	x	x	x	Lock d:o, beige	Cap d:o, beige
28	303335	x	x	x	x	x	x	Monteringskloss	Mounting
29	800336	x	x	x	x	x	x	Rosetthatt, mässing	Cap, brass
30	801109	x	x	x	x	x	x	Rosettskruv	Screw
31	800343	x	x	x	x	x	x	Kabelgenomföring	Rubber bushing
32	860536	x	x	x	x	x	x	Snäppare, skåpdel	Snap
33	860535	x	x	x	x	x	x	Snäppare, luckdel	Snap
34	801100	x	x	x	x	x	x	Filttass 10x1 för luckor	Damper for doors
35	860398	x	x	x	x	x	x	Lås snäppare u. stolpe	Lock
36	860441	x	x	x	x	x	x	Stolpe till snäppare	Prop for snap
37	800639							Snäppare mässing	Snap
38	312133	x	x	x	x	x	x	Hyllbärare plast	Rack holder plastic
39	303140	T	T	T	T	T	T	Omtag läder	Leather strap
40	800226	T	T	T	T	T	T	Tryckknapp	Button
41	800271	x	x	x	x	x	x	Krok gardinspiral	Hook
42	801106	x	x	x	x	x	x	Krok mässing	Hook brass
43	300884	M	M	M	M	M	M	Gardinspiral	Curtain hanger
44	702213	x	x	x	x	x	x	Täckhatt, brun	Cap cover, brown
45	315749	T	T		T		x	Stöd hylla	Shelf support
46	312809	x	x	x	x	x	x	Hållare spegel	Holder mirror
47	314897		x		x	x		Bussning plast vit Ø = 29 mm	Bushing plastic white Ø = 29 mm
48	315554	x	x	x	x	x	x	Glid gardin-/draperiskena	Slipper, roof strip
49	315555	x	x	x	x	x	x	Klämma till glid gardinskena	Holder for slipper, roof strip
50	315193	x	x	x	x	x	x	Ändstopp gardin-/draperiskena	End stop, roof strip
								M= Metervara	M= On the metre
								T= Tillbehör	T= Accessory

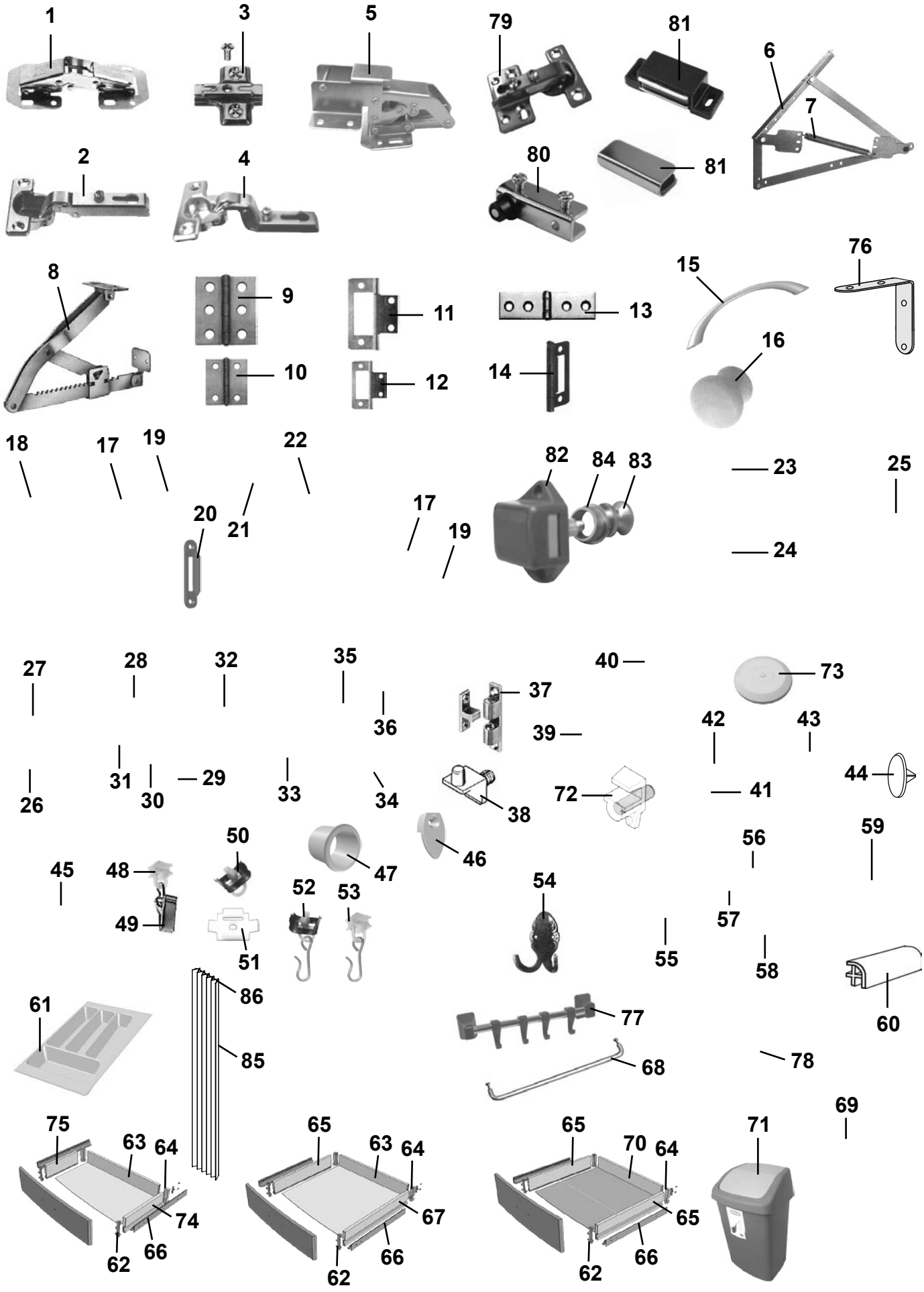
1
3
5
79
81
6
7
2
4
80
81
8
9
11
13
15
76
10
12
14
16
18
17
19
22
82
84
83
23
25
20
21
17
19
24
27
28
32
35
40
73
37
36
39
42
43
31
30
29
33
34
38
72
41
44
26
50
47
46
56
59
45
48
52
53
54
49
51
57
55
58
86
61
77
60
85
68
78
69
75
63
64
65
63
64
65
70
64
71
74
67
65
62
66
66
62
66
62

Pos Fig	Det. nr Part. No	Ingår/Fitted 620 GSE 2,5	620 CTH 2,5	620 CTX 2,5	730 GSE 2,5	730 CTX 2,5	730 GSE BKX 2,5	Benämning	Description
51	315975	x	x	x	x	x	x	Takfäste draperi-/duschdraperiskena	Roof standard, roof strip
52	315976	x	x	x	x	x	x	Ändstopp m. krok duschdraperiskena	End stop with hook, roof strip
53	315977	x	x	x	x	x	x	Glid m. krok duschdraperiskena	Slipper with hook shower curtain
54	313658		x				x	Hängare 2 krok	Clothes hanger 2 hook
55	306550	x		x				Hängare 2 krok	Clothes hanger 2 hook
56	309970	x	x	x	x	x	x	List snäpp lock L=2379	List L=2379
57	309969	x	x	x	x	x	x	List snäpp botten L=2379	List L=2379
58	313884	x	x	x	x	x	x	List radie L=2379	List L=2379
59	320700	x	x	x	x	x	x	Kantlist, plast L=2750	Edge list, plastic L=2750
--	860541	M	M	M	M	M	M	Kantlist	Edge list
60	860590	x	x	x	x	x	x	List hörn plast L=2500	Corner strip L=2500
61	314587	x	x	x	x	x	x	Bestickslåda 225x270x484	Case for cutlery 225x270x484
62	860132	x	x	x	x	x	x	Fronttapp låda	Peg front, drawer
63	315210	x	x	x	x	x	x	Bakstycke låda L=485	Back, drawer L=485
64	860133	x	x	x	x	x	x	Hörn låda	Corner, drawer
65	860130	x	x	x	x	x	x	Sida låda 80x429	Side, drawer 80x429
66	315215	x	x	x	x	x	x	Glidskena låda (säljes i par)	Slide bar, drawer (exp. in pair)
67	315212	x	x	x	x	x	x	Sida låda 80x473	Side, drawer 80x473
68	314088	x	x	x	x	x	x	Hängare handduk	Hanger towel
69	312162	x	x	x	x	x	x	Korg, garderob	Basket, wardrobe
70	315211							Bakstycke låda L=478	Back, drawer L=478
71	314926	x	x	x	x	x	x	Avfallshink	Refuse bucket
72	315214			x		x		Hyllbärare	Rack holder
73	314353	x	x	x	x	x	x	Täckplugg plast vit Ø = 29 mm	Plug cover plastic white Ø = 29 mm
74	315213	x	x	x	x	x	x	Sida låda 80x266	Side, drawer 80x266
75	312104	x	x	x	x	x	x	Bakstycke låda	Back, drawer
76	302980	x	x	x	x	x	x	Vinkeljärn	Angle iron
77	314712	x	x	x	x	x	x	Hängare handduk grå	Towel rail grey
--	314661	T	T	T	T	T	T	Hängare handduk vit	Towel rail white
78	312813	x	x	x	x	x	x	Hållare toapapper vit	Toilet paper-holder white
79	314663		x		x	x		Gångjärn inkl platta	Hinge incl. plate
80	314351			x		x		Gångjärn (säljes i par)	Hinge (exp. in pair)
81	314350			x		x		Lås magnet barskåp	Lock magnet
--	314494			x		x		Motstycke d:o	Companion part d:o
82	801315	x	x	x	x	x	x	Lås inredn. köksskåp exkl. tryckknapp	Lock without push button
83	315197	x	x	x	x	x	x	Tryckknapp d:o	Push button d:o
84	315198	x	x	x	x	x	x	Rosett tryckknapp	Rosett push button
85	315216	T	T	T	T	T	T	Vikdörr kpl.	Folding door
86	316705	T	T	T	T	T	T	Glid vikdörr	Slipper folding door

M= Metervara
T= Tillbehör

M= On the metre
T= Accessory

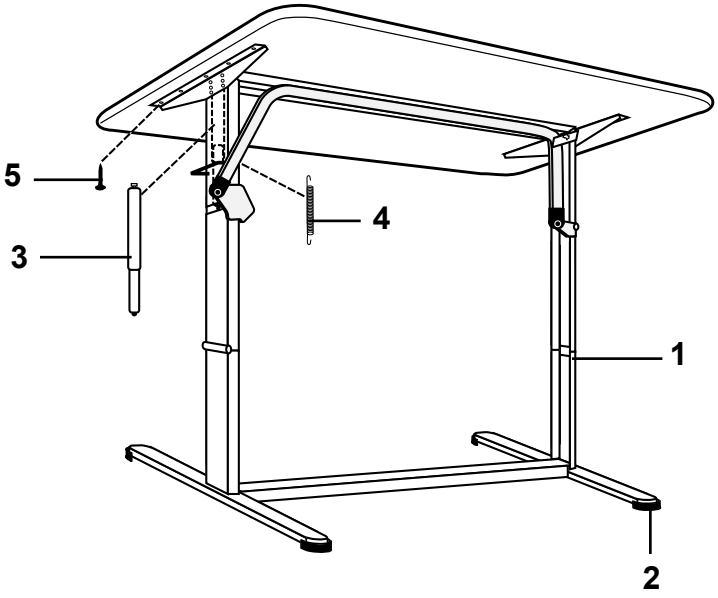
5
3
4
1
2

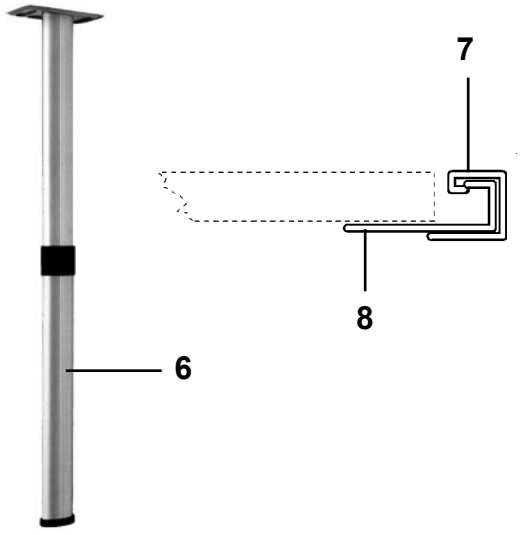
7
8
6

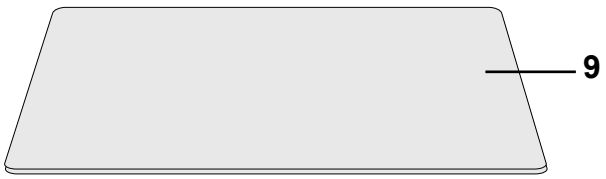
9

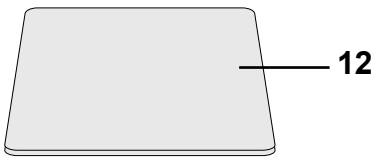
12

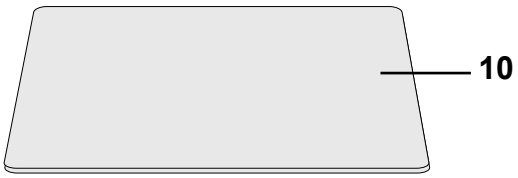
10

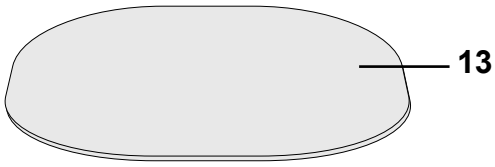
13


11

Pos Fig	Det. nr Part. No	Ingår/Fitted 520 GS 2,3	520 CTH 2,3	560 GS 2,3	560 CTH 2,3		Benämning	Description
1	313185	T	T	T	T		Bordsstativ kpl.	Table stand cpl.
2	313719	T	T	T	T		Fot	Foot
3	313663	T	T	T	T		Dämpare kpl.	Damper cpl.
4	313720	T	T	T	T		Fjäder	Spring
5	800367	T	T	T	T		Skruv 5x16	Screw 5x16
6	320711	x	x	x	x		Bordsben fällbart H=730 / 340	Table leg H=730 / 340
7	300108	x	x	x	x		List upphängning väggdel	List
8	300420	x	x	x	x		List upphängning bordsdel	List
9	323221	x	x	x	x		Bordsskiva 776x1200 sittgr fram	Table top 776x1200 couch gr. front
10	323225	T	T	T	T		Bordsskiva 776x940 rundsittgr. fram	Table top 776x940 couch gr. front
--	323225	x		x			Bordsskiva 776x940 sittgr bak SG	Table top 776x940 couch gr. rear SG
11	323226		x		x		Bordsskiva 740x940 sittgr bak	Table top 740x940 couch gr. rear
12	323230			x			Bordsskiva 750x600 sittgr bak DBD	Table top 750x600 couch gr. rear DBD
13	323224	T	T	T	T		Bordsskiva 750x1000 rundsittgr. fram	Table top 750x1000 couch gr. front

T= Tillbehör

T= Accessory

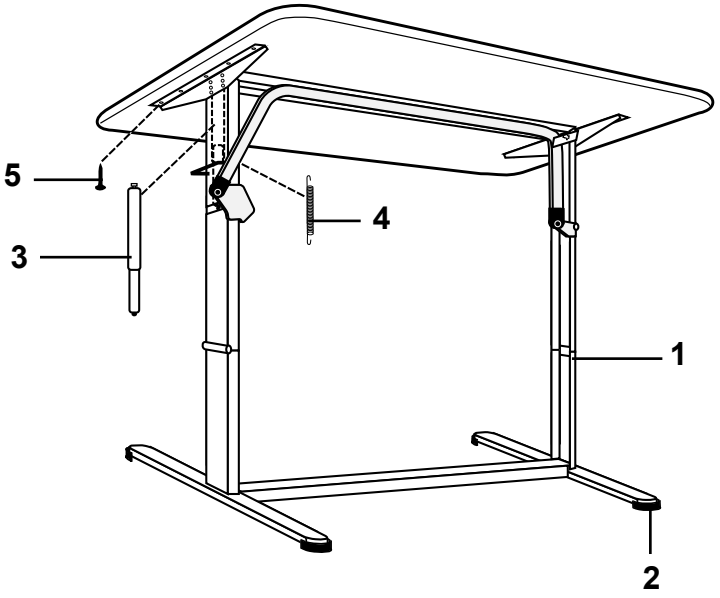
5
3
4
1
2

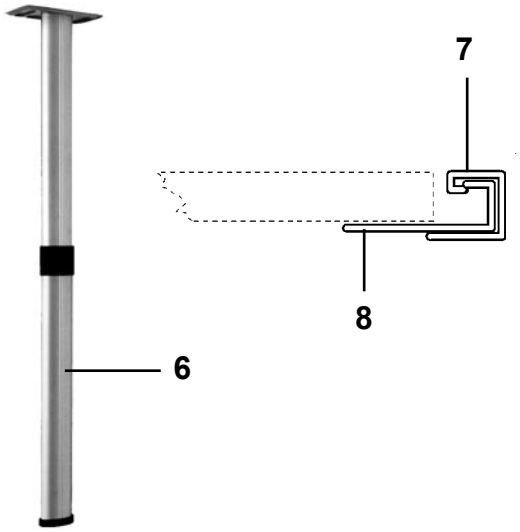
7
8
6

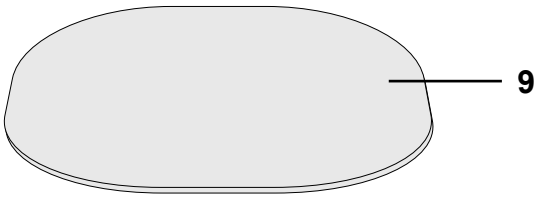
9

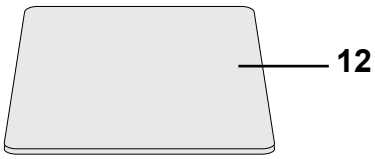
12


11


13

Pos Fig	Det. nr Part. No	Ingår/Fitted							Benämning	Description
		520 GS BKX 2,5	520 CTH 2,5	560 GS 2,5	560 GS BKX 2,5	560 CTH 2,5	590 E 2,5	590 CTH 2,5		
1	313185		x	x		x	x	x	Bordsstativ kpl.	Table stand cpl.
2	313719		x	x		x	x	x	Fot	Foot
3	313663		x	x		x	x	x	Dämpare kpl.	Damper cpl.
4	313720		x	x		x	x	x	Fjäder	Spring
5	800367		x	x		x	x	x	Skruv 5x16	Screw 5x16
6	320711	x	x	x	x	x	x	x	Bordsben fällbart H=730 / 340	Table leg H=730 / 340
7	300108	x	x	x	x	x	x	x	List upphängning väggdel	List
8	300420	x	x	x	x	x	x	x	List upphängning bordsdel	List
9	323222		x	x		x	x	x	Bordsskiva 940x1026 rundsittgr. fram	Table top 940x1026 couch gr. front
11	323226		x			x		x	Bordsskiva 740x940 sittgr bak	Table top 740x940 couch gr. rear
12	323230			x			x		Bordsskiva 750x600 sittgr bak DBD	Table top 750x600 couch gr. rear DBD
13	323223	x			x				Bordsskiva 750x1030 sittgrupp	Table top 750x1030 couch group

T= Tillbehör

T= Accessory

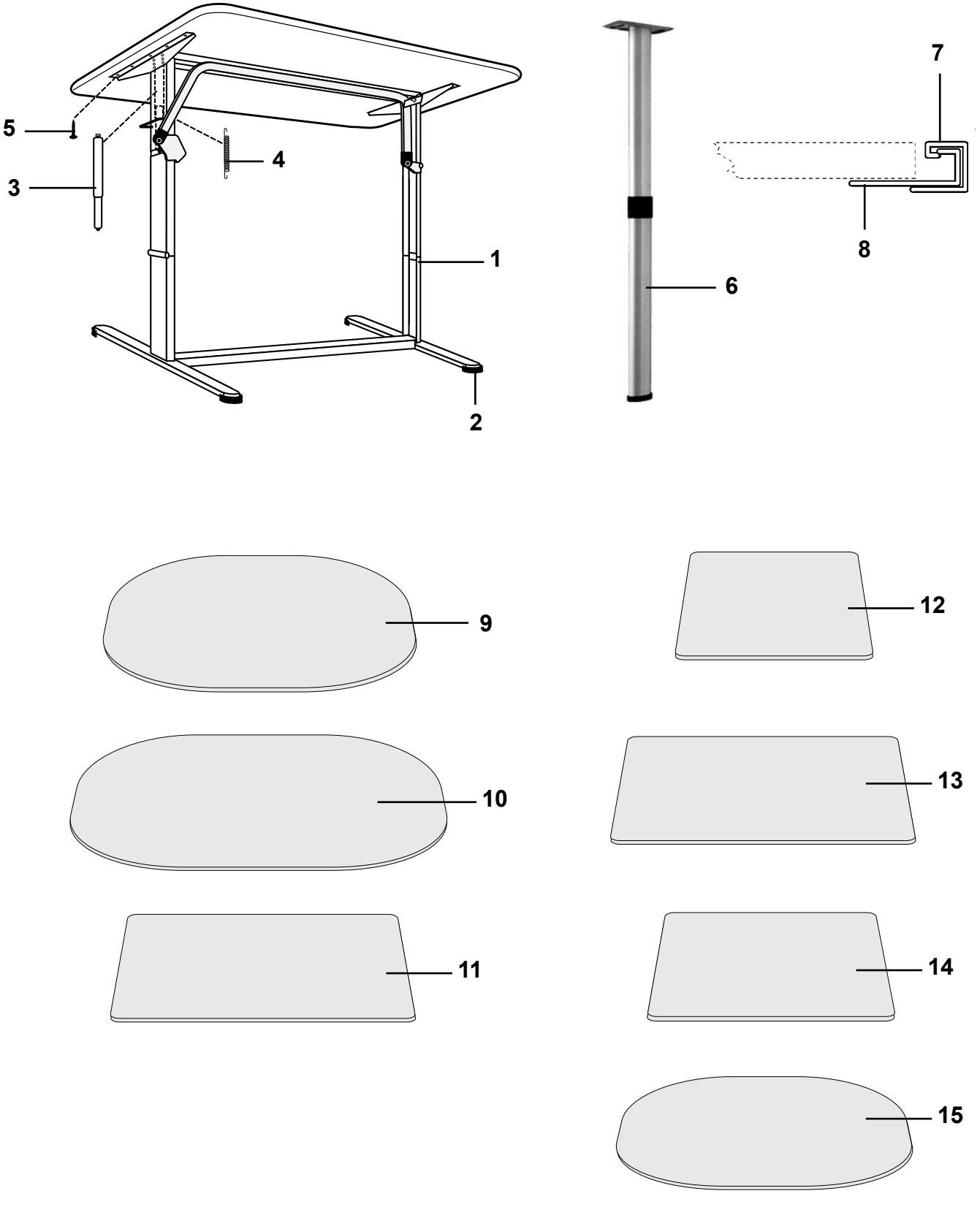
5
3
4
1
2
7
8
6
9
12
10
13
11
14
15

Pos Fig	Det. nr Part. No	Ingår/Fitted						Benämning	Description
		620 GSE 2,5	620 CTH 2,5	620 CTX 2,5	730 GSE 2,5	730 CTX 2,5	730 GSE BKX 2,5		
1	313185	x	x	x	x	x		Bordsstativ kpl.	Table stand cpl.
--	315146						x	Bordsstativ kpl.	Table stand cpl.
2	313719	x	x	x	x	x		Fot	Foot
3	313663	x	x	x	x	x		Dämpare kpl.	Damper cpl.
4	313720	x	x	x	x	x		Fjäder	Spring
5	800367	x	x	x	x	x		Skruv 5x16	Screw 5x16
6	320711	x	x	x	x	x		Bordsben fällbart H=730 / 340	Table leg H=730 / 340
7	300108	x	x	x	x	x		List upphängning väggdel	List
8	300420	x	x	x	x	x		List upphängning bordsdel	List
9	323222	x	x	x	T	T		Bordsskiva 940x1026 rundsittgr. fram	Table top 940x1026 couch gr. front
10	323220				x	x		Bordsskiva 940x1200 rundsittgr. fram	Table top 940x1200 couch gr. front
11	323226		x	x		x		Bordsskiva 740x940 sittgr bak	Table top 740x940 couch gr. rear
12	323230	x			x			Bordsskiva 750x600 sittgr bak DBD	Table top 750x600 couch gr. rear DBD
13	323223						x	Bordsskiva 750x1030 mittsittgr	Table top 750x1030 middle couch gr.
14	324275			T		T		Bordsskiva 750x750 sittgr bak	Table top 750x750 couch gr. rear
15	323224						x	Bordsskiva 750x1000 sittgr. bak	Table top 750x1000 couch gr. rear

T= Tillbehör

T= Accessory

Sittgrupp fram

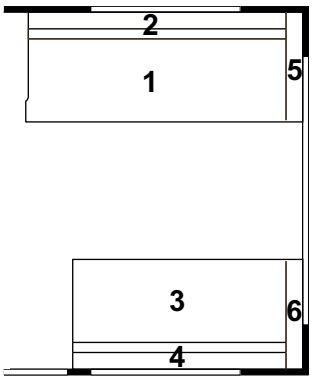

1 = 1,01 m²
2 = 0,55 m²
3 = 0,83 m²
4 = 0,45 m²
5 = 0,23 m²
6 = 0,23 m²

Rundsittgrupp fram

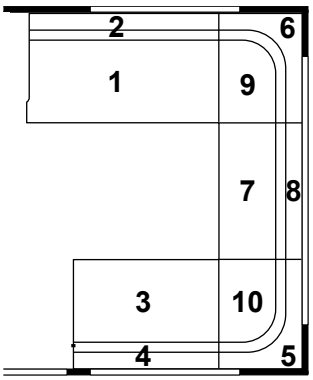

1 = 0,62 m²
2 = 0,35 m²
3 = 0,44 m²
4 = 0,25 m²
5 = Radiekudde/ Corner pillow
6 = Radiekudde/ Corner pillow
7 = 0,33 m²
8 = 0,22 m²
9 = 0,43 m²
10 = 0,43 m²

Förenklad rundsittgrupp

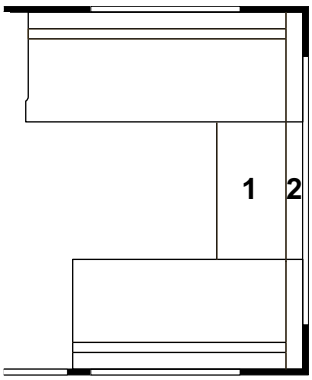

1 = 0,54 m²
2 = 0,38 m²

SG

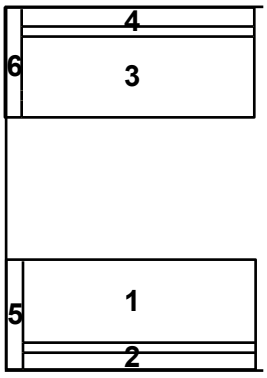

1. 0,90 m²
2. 0,49 m²
3. 0,90 m²
4. 0,49 m²
5. 0,23 m²
6. 0,23 m²

309568 Dyna överbäddskåp gav. bak (tillbeh.) Mattress upper bed gable (accessory)

520-560 GS BKX 2,5

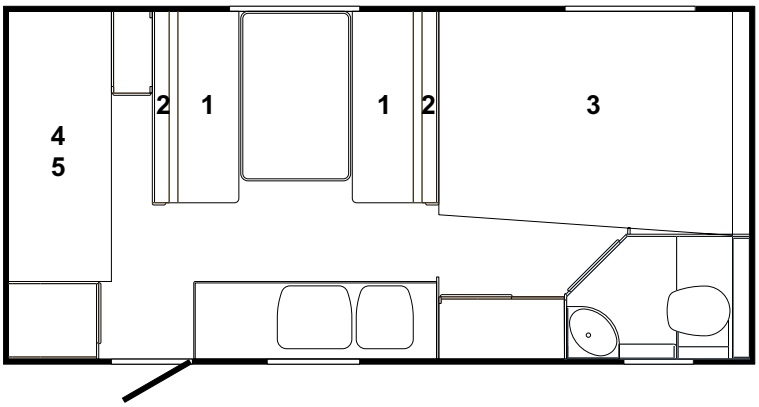

1. 0,68 m²
2. 0,43 m²

3.	314600	Dyna resår	Spring interior mattress
	313208	Bäddmadrass	Bed mattress
	314923	Bäddmadrass "Sensus"	Bed mattress "Sensus"
	315147	Överkast (ange färg)	Bedspread (specify colour)
4.	315218	Dyna säng nedre (ange färg)	Mattress bed under (specify colour)
5.	315218	Dyna säng övre (ange färg)	Mattress bed upper (specify colour)
	315351	Överdrag spalt V-fram (ange färg)	Covering air gap L-front (spec. colour)
	315224	Överdrag spalt gavel fram (ange färg)	Covering air gap front (specify colour)
	315352	Överdrag spalt övre gavel bak (ange färg)	Covering air gap upper rear (spec. colour)
	315353	Överdrag spalt undre gavel bak (ange färg)	Covering air gap under rear (spec. colour)
	315191	Överdrag spalt övre/undre V-bak (ange färg)	Covering air gap upper/under L-rear (spec. colour)
	315424	Kudde 9746-21 terrakotta	Pillow 9746-21 terracotta
	315425	Kudde 9672-6 blommig	Pillow 9672-6 flowered
	315426	Kudde 9637-5 grön/vit	Pillow 9637-5 green/white
	315129	Kudde 9603-4 blommig	Pillow 9603-4 flowered
	315131	Kudde 2731-88 blå/vit (rutig)	Pillow 2731-88 blue/white (checked)
	315427	Kudde 9732-45 linne/blå	Pillow 9732-45 linen/blue
	315130	Kudde 9395-77 linne/natur	Pillow 9395-77 linen/nature

Sittgrupp fram

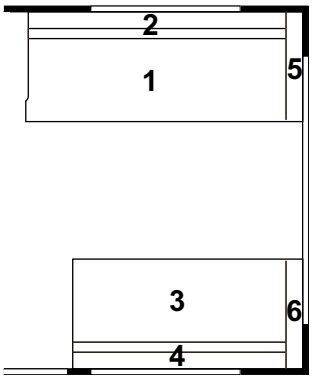

1 = 1,01 m² 4 = 0,45 m²
2 = 0,55 m² 5 = 0,23 m²
3 = 0,83 m² 6 = 0,23 m²

Rundsittgrupp fram

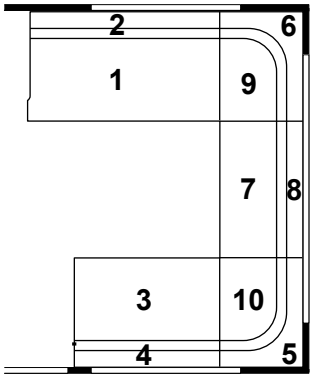

1 = 0,62 m² 6 = Radiekudde/ Corner pillow
2 = 0,35 m²
3 = 0,44 m² 7 = 0,33 m²
4 = 0,25 m² 8 = 0,22 m²
5 = Radiekudde/ Corner pillow 9 = 0,43 m²
10 = 0,43 m²

Förenklad rundsittgrupp

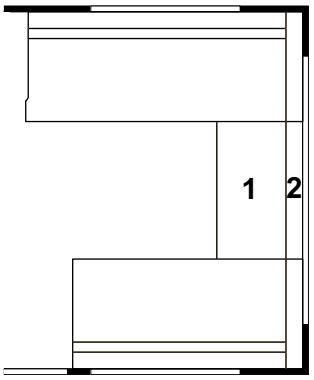

1 = 0,54 m²
2 = 0,38 m²

520 CTH DB

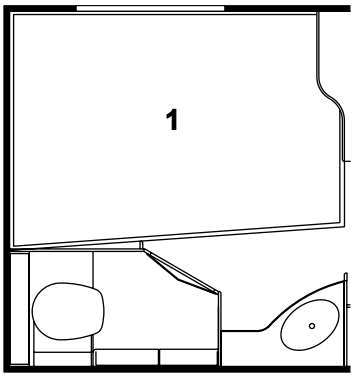

1.	313207	Dyna	Mattress
	314636	Dyna resår	Spring interior mattress
	313208	Bäddmadrass	Bed mattress
	314923	Bäddmadrass "Sensus"	Bed mattress "Sensus"
	314728	Överkast (ange färg)	Bedspread (specify colour)
	313114	Överdrag spalt V-bak (ange färg)	Covering air gap L-rear (spec. colour)
	315354	Överdrag spalt gavel bak (ange färg)	Covering air gap rear (specify colour)
	315424	Kudde 9746-21 terrakotta	Pillow 9746-21 terracotta
	315425	Kudde 9672-6 blommig	Pillow 9672-6 flowered
	315426	Kudde 9637-5 grön/vit	Pillow 9637-5 green/white
	315129	Kudde 9603-4 blommig	Pillow 9603-4 flowered
	315131	Kudde 2731-88 blå/vit (rutig)	Pillow 2731-88 blue/white (checked)
	315427	Kudde 9732-45 linne/blå	Pillow 9732-45 linen/blue
	315130	Kudde 9395-77 linne/natur	Pillow 9395-77 linen/nature
	315443	Dyna överbäddskåp V-bak (tillbehör)	Mattress upper bed L-rear (accessory)
	315444	Dyna fast överbädd	Mattress bunk bed
	314631	Överdrag spalt fast ö-bädd, (ange färg)	Covering air gap bunk bed (spec. colour)

520 CTH SG

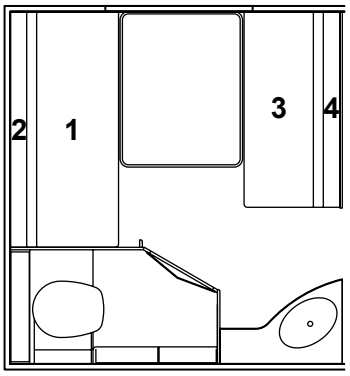

1. 0,86 m²
2. 0,52 m²
3. 0,69 m²
4. 0,43 m²

315443	Dyna överbäddskåp V-bak (tillbehör)	Mattress upper bed L-rear (accessory)

Rundsittgrupp fram 2,5

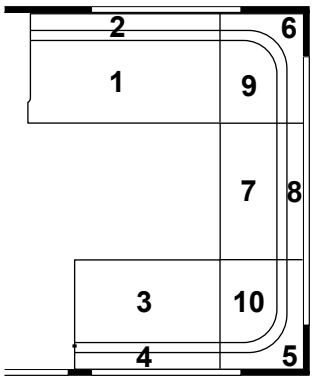

1 = 0,62 m²
2 = 0,35 m²
3 = 0,44 m²
4 = 0,25 m²
5 = Radiekudde/ Corner pillow
6 = Radiekudde/ Corner pillow
7 = 0,47 m²
8 = 0,31 m²
9 = 0,43 m²
10 = 0,43 m²

315350	Dyna bäddutfyllnad, fram	Cushion filling up, front

520 CTH DB 2,5

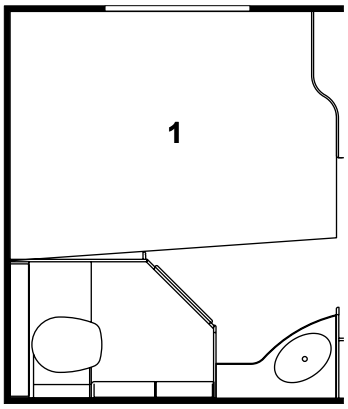

1.	314543	Dyna resår	Spring interior mattress
	314636	Dyna resår (smal säng)	Spring interior mattress (narrow bed)
	314544	Bäddmadrass	Bed mattress
	313208	Bäddmadrass (smal säng)	Bed mattress (narrow bed)
	314924	Bäddmadrass "Sensus"	Bed mattress "Sensus"
	314923	Bäddmadrass "Sensus" (smal säng)	Bed mattress "Sensus" (narrow bed)
	314731	Överkast (ange färg)	Bedspread (specify colour)
	314728	Överkast (smal säng, ange färg)	Bedspread (narrow bed, specify colour)
	313114	Överdrag spalt V-bak (ange färg)	Covering air gap L-rear (spec. colour)
	315355	Överdrag spalt gavel bak (ange färg)	Covering air gap rear (specify colour)
	315424	Kudde 9746-21 terrakotta	Pillow 9746-21 terracotta
	315425	Kudde 9672-6 blommig	Pillow 9672-6 flowered
	315426	Kudde 9637-5 grön/vit	Pillow 9637-5 green/white
	315129	Kudde 9603-4 blommig	Pillow 9603-4 flowered
	315131	Kudde 2731-88 blå/vit (rutig)	Pillow 2731-88 blue/white (checked)
	315427	Kudde 9732-45 linne/blå	Pillow 9732-45 linen/blue
	315130	Kudde 9395-77 linne/natur	Pillow 9395-77 linen/nature
	315443	Dyna överbäddskåp V-bak (tillbehör)	Mattress upper bed L-rear (accessory)
	315444	Dyna fast överbädd	Mattress bunk bed
	314631	Överdrag spalt fast ö-bädd, (ange färg)	Covering air gap bunk bed (spec. colour)

520 CTH SG 2,5

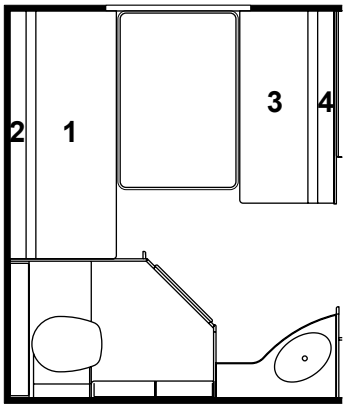

1. 0,92 m²
2. 0,55 m²
3. 0,69 m²
4. 0,43 m²

315443	Dyna överbäddskåp V-bak (tillbehör)	Mattress upper bed L-rear (accessory)

Sittgrupp fram

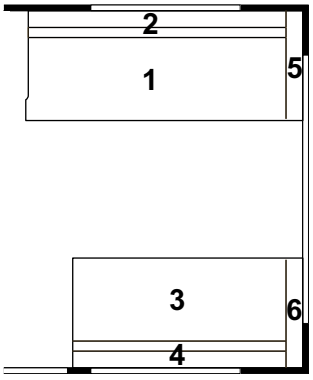

1 = 1,01 m² 4 = 0,45 m²
2 = 0,55 m² 5 = 0,23 m²
3 = 0,83 m² 6 = 0,23 m²

Rundsittgrupp fram

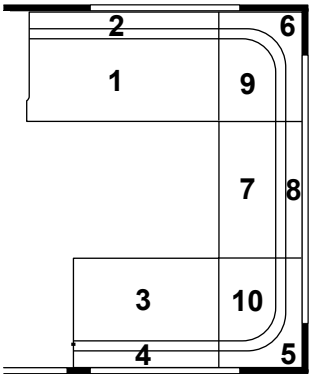

1 = 0,62 m² 6 = Radiekudde/ Corner pillow
2 = 0,35 m²
3 = 0,44 m² 7 = 0,33 m²
4 = 0,25 m² 8 = 0,22 m²
5 = Radiekudde/ Corner pillow 9 = 0,43 m²
10 = 0,43 m²

Förenklad rundsittgrupp

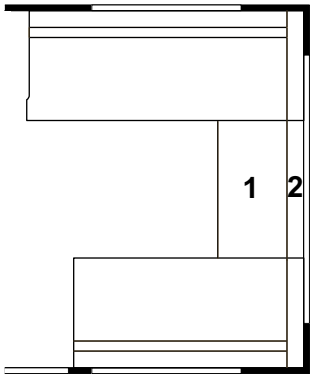

1 = 0,54 m²
2 = 0,38 m²

SG

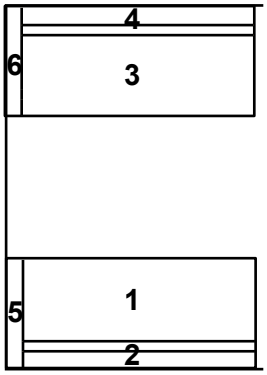

1. 0,90 m²
2. 0,49 m²
3. 0,90 m²
4. 0,49 m²
5. 0,23 m²
6. 0,23 m²

309568	Dyna överbäddskåp gav. bak (tillbeh.)	Mattress upper bed gable (accessory)
315443	Dyna överbäddskåp V-H-bak (tillbehör)	Mattress upper bed L-R-rear (accessory)

LB

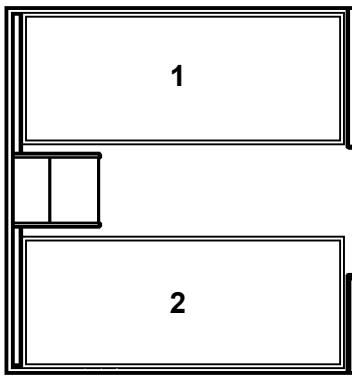

1.	313203	Dyna	Mattress
	313204	Bäddmadrass	Bed mattress
	314729	Överkast (sats H+V, ange sida samt färg)	Bedspread (set R+L, spec. side and colour)
2.	313203	Dyna	Mattress
	313204	Bäddmadrass	Bed mattress
	314729	Överkast (sats H+V, ange sida samt färg)	Bedspread (set R+L, spec. side and colour)
	313114	Överdrag spalt V-H bak (ange färg)	Covering air gap L-R rear (spec. colour)
	315356	Överdrag spalt gavel bak (ange färg)	Covering air gap rear (specify colour)
	315424	Kudde 9746-21 terrakotta	Pillow 9746-21 terracotta
	315425	Kudde 9672-6 blommig	Pillow 9672-6 flowered
	315426	Kudde 9637-5 grön/vit	Pillow 9637-5 green/white
	315129	Kudde 9603-4 blommig	Pillow 9603-4 flowered
	315131	Kudde 2731-88 blå/vit (rutig)	Pillow 2731-88 blue/white (checked)
	315427	Kudde 9732-45 linne/blå	Pillow 9732-45 linen/blue
	315130	Kudde 9395-77 linne/natur	Pillow 9395-77 linen/nature
	309568	Dyna överbäddskåp gav. bak (tillbeh.)	Mattress upper bed gable (accessory)
	315443	Dyna överbäddskåp V-H-bak (tillbehör)	Mattress upper bed L-R-rear (accessory)
	315444	Dyna fast överbädd	Mattress bunk bed
	314631	Överdrag spalt fast ö-bädd, (ange färg)	Covering air gap bunk bed (spec. colour)

BK

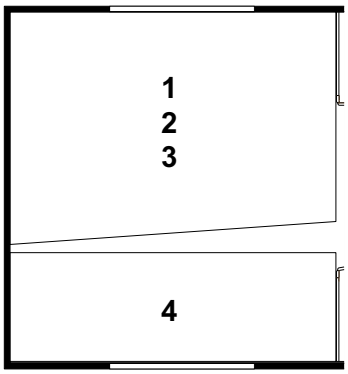

1.	313207	Dyna	Mattress
	314636	Dyna resår	Spring interior mattress
2.	313208	Bäddmadrass	Bed mattress
	314923	Bäddmadrass "Sensus"	Bed mattress "Sensus"
3.	314728	Överkast (ange färg)	Bedspread (specify colour)
4.	315229	Dyna säng övre/nedre (ange färg)	Mattress bed upper/under (specify colour)
	313114	Överdrag spalt V-bak (ange färg)	Covering air gap L-rear (spec. colour)
	315354	Överdrag spalt gavel V-bak (ange färg)	Covering air gap L-rear (specify colour)
	315366	Överdrag spalt undre gavel bak (ange färg)	Covering air gap under rear (spec. colour)
	315191	Överdrag spalt övre gavel bak (ange färg)	Covering air gap upper rear (spec. colour)
	315208	Överdrag spalt övre/undre H-bak (ange färg)	Covering air gap upper/under R-rear (spec. colour)
	315424	Kudde 9746-21 terrakotta	Pillow 9746-21 terracotta
	315425	Kudde 9672-6 blommig	Pillow 9672-6 flowered
	315426	Kudde 9637-5 grön/vit	Pillow 9637-5 green/white
	315129	Kudde 9603-4 blommig	Pillow 9603-4 flowered
	315131	Kudde 2731-88 blå/vit (rutig)	Pillow 2731-88 blue/white (checked)
	315427	Kudde 9732-45 linne/blå	Pillow 9732-45 linen/blue
	315130	Kudde 9395-77 linne/natur	Pillow 9395-77 linen/nature
	315443	Dyna överbäddskåp V-bak (tillbehör)	Mattress upper bed L-rear (accessory)
	315444	Dyna fast överbädd	Mattress bunk bed
	314631	Överdrag spalt fast ö-bädd, (ange färg)	Covering air gap bunk bed (spec. colour)

DB

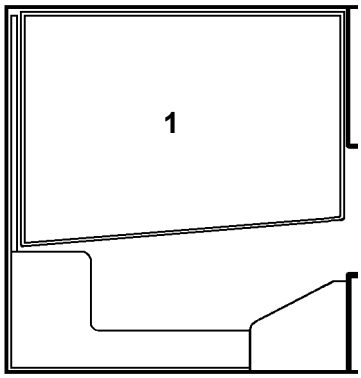

1.	313207	Dyna	Mattress
	314636	Dyna resår	Spring interior mattress
	313208	Bäddmadrass	Bed mattress
	314923	Bäddmadrass "Sensus"	Bed mattress "Sensus"
	314728	Överkast (ange färg)	Bedspread (specify colour)
	313114	Överdrag spalt V-bak (ange färg)	Covering air gap L-rear (spec. colour)
	315354	Överdrag spalt gavel bak (ange färg)	Covering air gap rear (specify colour)
	315424	Kudde 9746-21 terrakotta	Pillow 9746-21 terracotta
	315425	Kudde 9672-6 blommig	Pillow 9672-6 flowered
	315426	Kudde 9637-5 grön/vit	Pillow 9637-5 green/white
	315129	Kudde 9603-4 blommig	Pillow 9603-4 flowered
	315131	Kudde 2731-88 blå/vit (rutig)	Pillow 2731-88 blue/white (checked)
	315427	Kudde 9732-45 linne/blå	Pillow 9732-45 linen/blue
	315130	Kudde 9395-77 linne/natur	Pillow 9395-77 linen/nature
	315443	Dyna överbäddskåp V-H-bak (tillbehör)	Mattress upper bed L-R-rear accessory)
	315444	Dyna fast överbädd	Mattress bunk bed
	314631	Överdrag spalt fast ö-bädd, (ange färg)	Covering air gap bunk bed (spec. colour)

DBD

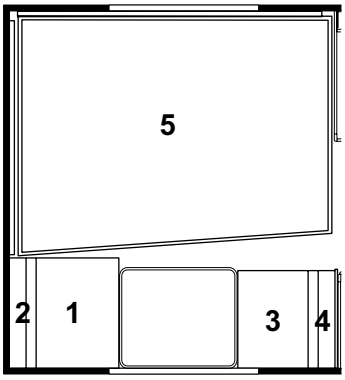

1 0,39 m² 3. 0,35 m²
2. 0,27 m² 4. 0,22 m²

5.	313207	Dyna	Mattress
	314636	Dyna resår	Spring interior mattress
	313208	Bäddmadrass	Bed mattress
	314923	Bäddmadrass "Sensus"	Bed mattress "Sensus"
	314728	Överkast (ange färg)	Bedspread (specify colour)
	313114	Överdrag spalt V-bak (ange färg)	Covering air gap L-rear (spec. colour)
	315354	Överdrag spalt gavel bak (ange färg)	Covering air gap rear (specify colour)
	315424	Kudde 9746-21 terrakotta	Pillow 9746-21 terracotta
	315425	Kudde 9672-6 blommig	Pillow 9672-6 flowered
	315426	Kudde 9637-5 grön/vit	Pillow 9637-5 green/white
	315129	Kudde 9603-4 blommig	Pillow 9603-4 flowered
	315131	Kudde 2731-88 blå/vit (rutig)	Pillow 2731-88 blue/white (checked)
	315427	Kudde 9732-45 linne/blå	Pillow 9732-45 linen/blue
	315130	Kudde 9395-77 linne/natur	Pillow 9395-77 linen/nature
	309568	Dyna överbäddskåp gav. bak (tillbeh.)	Mattress upper bed gable (accessory)
	315443	Dyna överbäddskåp V-H-bak (tillbehör)	Mattress upper bed L-R-rear (accessory)
	315444	Dyna fast överbädd	Mattress bunk bed
	314631	Överdrag spalt fast ö-bädd, (ange färg)	Covering air gap bunk bed (spec. colour)

TDB

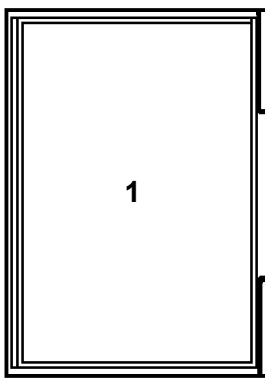

1.	313212	Dyna	Mattress
	313213	Bäddmadrass	Bed mattress
	314730	Överkast (ange färg)	Bedspread (specify colour)
	313119	Överdrag spalt H-bak (ange färg)	Covering air gap L-rear (spec. colour)
	313120	Överdrag spalt V-bak (ange färg)	Covering air gap R-rear (spec. colour)
	315357	Överdrag spalt gavel bak (ange färg)	Covering air gap rear (specify colour)
	315424	Kudde 9746-21 terrakotta	Pillow 9746-21 terracotta
	315425	Kudde 9672-6 blommig	Pillow 9672-6 flowered
	315426	Kudde 9637-5 grön/vit	Pillow 9637-5 green/white
	315129	Kudde 9603-4 blommig	Pillow 9603-4 flowered
	315131	Kudde 2731-88 blå/vit (rutig)	Pillow 2731-88 blue/white (checked)
	315427	Kudde 9732-45 linne/blå	Pillow 9732-45 linen/blue
	315130	Kudde 9395-77 linne/natur	Pillow 9395-77 linen/nature
	309568	Dyna överbäddskåp gav. bak (tillbeh.)	Mattress upper bed gable (accessory)
	315443	Dyna överbäddskåp V-H-bak (tillbehör)	Mattress upper bed L-R-rear (accessory)

Rundsittgrupp fram 2,5

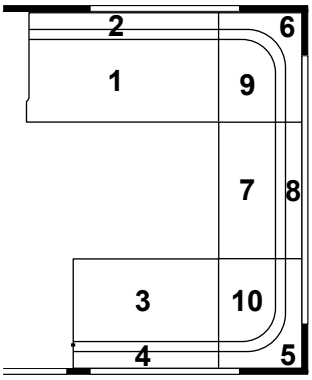

1 = 0,62 m²
2 = 0,35 m²
3 = 0,44 m²
4 = 0,25 m²
5 = Radiekudde/ Corner pillow
6 = Radiekudde/ Corner pillow
7 = 0,47 m²
8 = 0,31 m²
9 = 0,43 m²
10 = 0,43 m²

315350	Dyna bäddutfyllnad, fram	Cushion filling up, front

LB 2,5

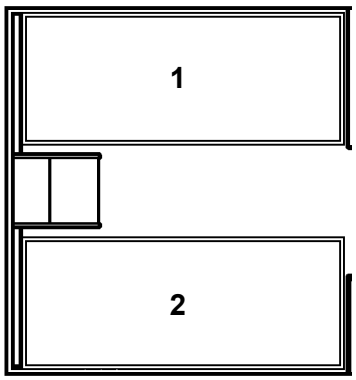

1.	314539	Dyna reså r	Spring interior mattress
	314540	Bäddmadrass	Bed mattress
	314922	Bäddmadrass "Sensus"	Bed mattress "Sensus"
	314732	Överkast (sats H+V, ange sida samt färg)	Bedspread (set R+L, spec. side and colour)
2.	314539	Dyna reså r	Spring interior mattress
	314540	Bäddmadrass	Bed mattress
	314922	Bäddmadrass "Sensus"	Bed mattress "Sensus"
	314732	Överkast (sats H+V, ange sida samt färg)	Bedspread (set R+L, spec. side and colour)
	313114	Överdrag spalt V-H bak (ange färg)	Covering air gap L-R rear (spec. colour)
	315358	Överdrag spalt gavel bak (ange färg)	Covering air gap rear (specify colour)
	315424	Kudde 9746-21 terrakotta	Pillow 9746-21 terracotta
	315425	Kudde 9672-6 blommig	Pillow 9672-6 flowered
	315426	Kudde 9637-5 grön/vit	Pillow 9637-5 green/white
	315129	Kudde 9603-4 blommig	Pillow 9603-4 flowered
	315131	Kudde 2731-88 blå/vit (rutig)	Pillow 2731-88 blue/white (checked)
	315427	Kudde 9732-45 linne/blå	Pillow 9732-45 linen/blue
	315130	Kudde 9395-77 linne/natur	Pillow 9395-77 linen/nature
	315443	Dyna överbäddskåp V-H-bak (tillbehör)	Mattress upper bed L-R-rear (accessory)
	315444	Dyna fast överbädd	Mattress bunk bed
	314631	Överdrag spalt fast ö-bädd, (ange färg)	Covering air gap bunk bed (spec. colour)

BK 2,5

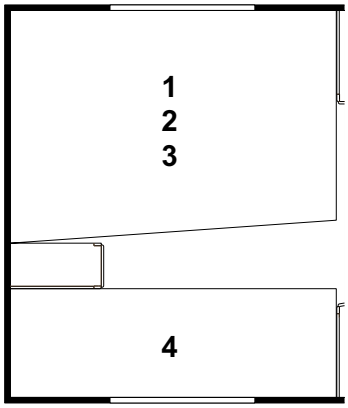

1.	314636	Dyna resår	Spring interior mattress
2.	313208	Bäddmadrass	Bed mattress
	314923	Bäddmadrass "Sensus"	Bed mattress "Sensus"
3.	314728	Överkast (ange färg)	Bedspread (specify colour)
4.	315229	Dyna säng övre/nedre (ange färg)	Mattress bed upper/under (specify colour)
	313114	Överdrag spalt V-bak (ange färg)	Covering air gap L-rear (spec. colour)
	315354	Överdrag spalt gavel V-bak (ange färg)	Covering air gap L-rear (specify colour)
	315366	Överdrag spalt undre gavel bak (ange färg)	Covering air gap under rear (spec. colour)
	315191	Överdrag spalt övre gavel bak (ange färg)	Covering air gap upper rear (spec. colour)
	315208	Överdrag spalt övre/undre H-bak (ange färg)	Covering air gap upper/under R-rear (spec. colour)
	315424	Kudde 9746-21 terrakotta	Pillow 9746-21 terracotta
	315425	Kudde 9672-6 blommig	Pillow 9672-6 flowered
	315426	Kudde 9637-5 grön/vit	Pillow 9637-5 green/white
	315129	Kudde 9603-4 blommig	Pillow 9603-4 flowered
	315131	Kudde 2731-88 blå/vit (rutig)	Pillow 2731-88 blue/white (checked)
	315427	Kudde 9732-45 linne/blå	Pillow 9732-45 linen/blue
	315130	Kudde 9395-77 linne/natur	Pillow 9395-77 linen/nature
	315443	Dyna överbäddskåp V-bak (tillbehör)	Mattress upper bed L-rear (accessory)
	315444	Dyna fast överbädd	Mattress bunk bed
	314631	Överdrag spalt fast ö-bädd, (ange färg)	Covering air gap bunk bed (spec. colour)

DB 2,5

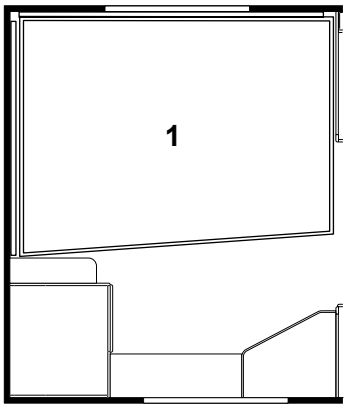

1.	314543	Dyna resår	Spring interior mattress
	314636	Dyna resår (smal säng)	Spring interior mattress (narrow bed)
	314544	Bäddmadrass	Bed mattress
	313208	Bäddmadrass (smal säng)	Bed mattress (narrow bed)
	314924	Bäddmadrass "Sensus"	Bed mattress "Sensus"
	314923	Bäddmadrass "Sensus" (smal säng)	Bed mattress "Sensus" (narrow bed)
	314731	Överkast (ange färg)	Bedspread (specify colour)
	314728	Överkast (smal säng, ange färg)	Bedspread (narrow bed, specify colour)
	313114	Överdrag spalt V-bak (ange färg)	Covering air gap L-rear (spec. colour)
	315355	Överdrag spalt gavel bak (ange färg)	Covering air gap rear (specify colour)
	315424	Kudde 9746-21 terrakotta	Pillow 9746-21 terracotta
	315425	Kudde 9672-6 blommig	Pillow 9672-6 flowered
	315426	Kudde 9637-5 grön/vit	Pillow 9637-5 green/white
	315129	Kudde 9603-4 blommig	Pillow 9603-4 flowered
	315131	Kudde 2731-88 blå/vit (rutig)	Pillow 2731-88 blue/white (checked)
	315427	Kudde 9732-45 linne/blå	Pillow 9732-45 linen/blue
	315130	Kudde 9395-77 linne/natur	Pillow 9395-77 linen/nature
	315443	Dyna överbäddskåp V-bak (tillbehör)	Mattress upper bed L-rear (accessory)
	315444	Dyna fast överbädd	Mattress bunk bed
	314631	Överdrag spalt fast ö-bädd, (ange färg)	Covering air gap bunk bed (spec. colour)

DBD 2,5

1. 0,49 m² 3. 0,39 m²
2. 0,31 m² 4. 0,24 m²

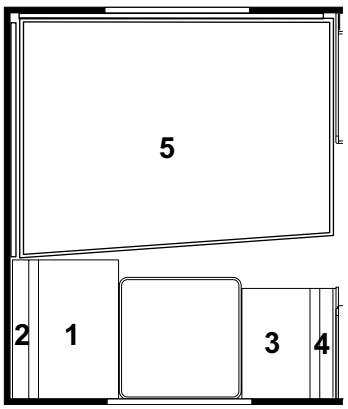

5.	314543	Dyna resår	Spring interior mattress
	314636	Dyna resår (smal säng)	Spring interior mattress (narrow bed)
	314544	Bäddmadrass	Bed mattress
	313208	Bäddmadrass (smal säng)	Bed mattress (narrow bed)
	314924	Bäddmadrass "Sensus"	Bed mattress "Sensus"
	314923	Bäddmadrass "Sensus" (smal säng)	Bed mattress "Sensus" (narrow bed)
	314731	Överkast (ange färg)	Bedspread (specify colour)
	314728	Överkast (smal säng, ange färg)	Bedspread (narrow bed, specify colour)
	313114	Överdrag spalt V-bak (ange färg)	Covering air gap L-rear (spec. colour)
	315355	Överdrag spalt gavel bak (ange färg)	Covering air gap rear (specify colour)
	315424	Kudde 9746-21 terrakotta	Pillow 9746-21 terracotta
	315425	Kudde 9672-6 blommig	Pillow 9672-6 flowered
	315426	Kudde 9637-5 grön/vit	Pillow 9637-5 green/white
	315129	Kudde 9603-4 blommig	Pillow 9603-4 flowered
	315131	Kudde 2731-88 blå/vit (rutig)	Pillow 2731-88 blue/white (checked)
	315427	Kudde 9732-45 linne/blå	Pillow 9732-45 linen/blue
	315130	Kudde 9395-77 linne/natur	Pillow 9395-77 linen/nature
	315443	Dyna överbäddskåp V-H-bak (tillbehör)	Mattress upper bed L-R-rear (accessory)
	315444	Dyna fast överbädd	Mattress bunk bed
	314631	Överdrag spalt fast ö-bädd, (ange färg)	Covering air gap bunk bed (spec. colour)

Sittgrupp fram

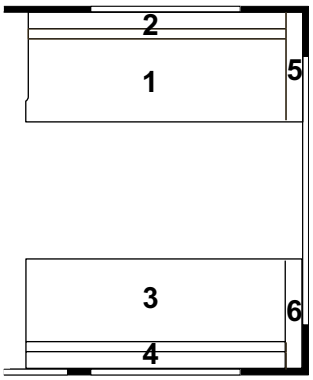

1 = 1,01 m² 4 = 0,55 m²
2 = 0,55 m² 5 = 0,23 m²
3 = 1,01 m² 6 = 0,23 m²

Rundsittgrupp fram

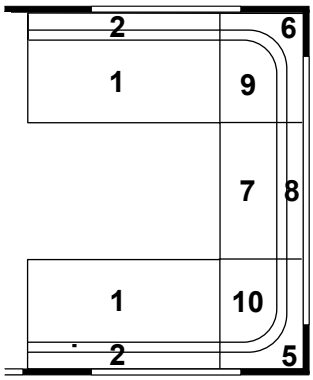

1 = 0,62 m² 7 = 0,33 m²
2 = 0,35 m² 8 = 0,22 m²
5 = Radiekudde/ Corner pillow 9 = 0,43 m²
10 = 0,43 m²
6 = Radiekudde/ Corner pillow

Förenklad rundsittgrupp

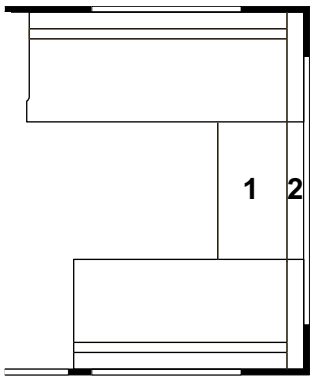

1 = 0,54 m²
2 = 0,38 m²

560 CTH DB

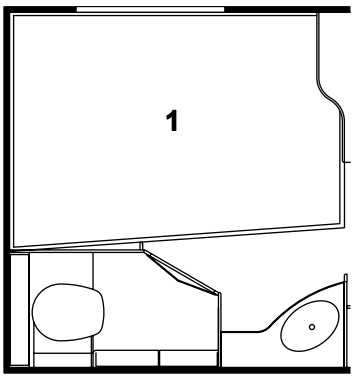

1.	313207	Dyna	Mattress
	314636	Dyna resår	Spring interior mattress
	313208	Bäddmadrass	Bed mattress
	314923	Bäddmadrass "Sensus"	Bed mattress "Sensus"
	314728	Överkast (ange färg)	Bedspread (specify colour)
	313114	Överdrag spalt V-bak (ange färg)	Covering air gap L-rear (spec. colour)
	315354	Överdrag spalt gavel bak (ange färg)	Covering air gap rear (specify colour)
	315424	Kudde 9746-21 terrakotta	Pillow 9746-21 terracotta
	315425	Kudde 9672-6 blommig	Pillow 9672-6 flowered
	315426	Kudde 9637-5 grön/vit	Pillow 9637-5 green/white
	315129	Kudde 9603-4 blommig	Pillow 9603-4 flowered
	315131	Kudde 2731-88 blå/vit (rutig)	Pillow 2731-88 blue/white (checked)
	315427	Kudde 9732-45 linne/blå	Pillow 9732-45 linen/blue
	315130	Kudde 9395-77 linne/natur	Pillow 9395-77 linen/nature
	315443	Dyna överbäddskåp V-bak (tillbehör)	Mattress upper bed L-rear (accessory)
	315444	Dyna fast överbädd	Mattress bunk bed
	314631	Överdrag spalt fast ö-bädd, (ange färg)	Covering air gap bunk bed (spec. colour)

560 CTH SG

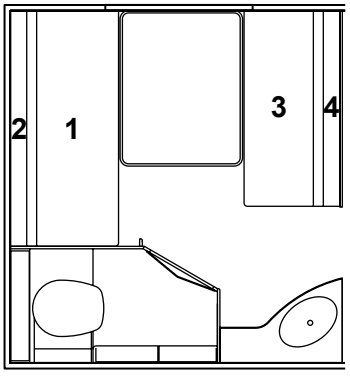

1. 0,86 m²
2. 0,52 m²
3. 0,69 m²
4. 0,43 m²

315443	Dyna överbäddskåp V-bak (tillbehör)	Mattress upper bed L-rear (accessory)

Rundsittgrupp fram 2,5

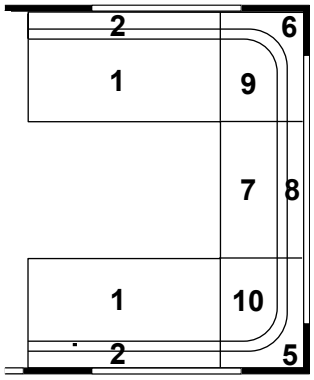

1 = 0,62 m²
2 = 0,35 m²
5 = Radiekudde/ Corner pillow
6 = Radiekudde/ Corner pillow
7 = 0,47 m²
8 = 0,31 m²
9 = 0,43 m²
10 = 0,43 m²

315350	Dyna bäddutfyllnad, fram	Cushion filling up, front

560-590 CTH DB 2,5

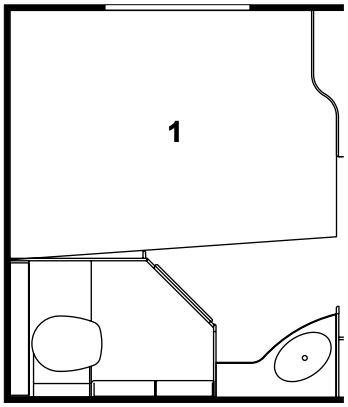

1.	314543	Dyna resår	Spring interior mattress
	314636	Dyna resår (smal säng)	Spring interior mattress (narrow bed)
	314544	Bäddmadrass	Bed mattress
	313208	Bäddmadrass (smal säng)	Bed mattress (narrow bed)
	314924	Bäddmadrass "Sensus"	Bed mattress "Sensus"
	314923	Bäddmadrass "Sensus" (smal säng)	Bed mattress "Sensus" (narrow bed)
	314731	Överkast (ange färg)	Bedspread (specify colour)
	314728	Överkast (smal säng, ange färg)	Bedspread (narrow bed, specify colour)
	313114	Överdrag spalt V-bak (ange färg)	Covering air gap L-rear (spec. colour)
	315355	Överdrag spalt gavel bak (ange färg)	Covering air gap rear (specify colour)
	315424	Kudde 9746-21 terrakotta	Pillow 9746-21 terracotta
	315425	Kudde 9672-6 blommig	Pillow 9672-6 flowered
	315426	Kudde 9637-5 grön/vit	Pillow 9637-5 green/white
	315129	Kudde 9603-4 blommig	Pillow 9603-4 flowered
	315131	Kudde 2731-88 blå/vit (rutig)	Pillow 2731-88 blue/white (checked)
	315427	Kudde 9732-45 linne/blå	Pillow 9732-45 linen/blue
	315130	Kudde 9395-77 linne/natur	Pillow 9395-77 linen/nature
	315443	Dyna överbäddskåp V-bak (tillbehör)	Mattress upper bed L-rear (accessory)
	315444	Dyna fast överbädd	Mattress bunk bed
	314631	Överdrag spalt fast ö-bädd, (ange färg)	Covering air gap bunk bed (spec. colour)

560-590 CTH SG 2,5

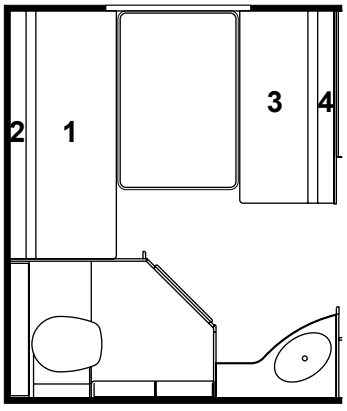

1. 0,92 m²
2. 0,55 m²
3. 0,69 m²
4. 0,43 m²

315443	Dyna överbäddskåp V-bak (tillbehör)	Mattress upper bed L-rear (accessory)

Rundsittgrupp fram 2,5

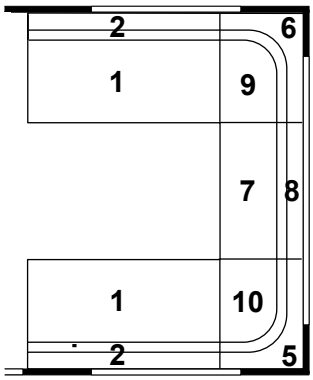

1 = 0,62 m²
2 = 0,35 m²
5 = Radiekudde/ Corner pillow
6 = Radiekudde/ Corner pillow
7 = 0,47 m²
8 = 0,31 m²
9 = 0,43 m²
10 = 0,43 m²

315350	Dyna bäddutfyllnad, fram	Cushion filling up, front

LB 2,5

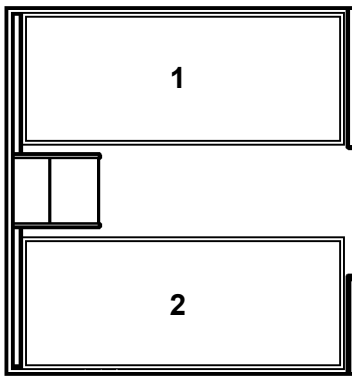

1.	314539	Dyna resår	Spring interior mattress
	314540	Bäddmadrass	Bed mattress
	314922	Bäddmadrass "Sensus"	Bed mattress "Sensus"
	314732	Överkast (sats H+V, ange sida samt färg)	Bedspread (set R+L, spec. side and colour)
2.	314539	Dyna resår	Spring interior mattress
	314540	Bäddmadrass	Bed mattress
	314922	Bäddmadrass "Sensus"	Bed mattress "Sensus"
	314732	Överkast (sats H+V, ange sida samt färg)	Bedspread (set R+L, spec. side and colour)
	313114	Överdrag spalt V-H bak (ange färg)	Covering air gap L-R rear (spec. colour)
	315358	Överdrag spalt gavel bak (ange färg)	Covering air gap rear (specify colour)
	315424	Kudde 9746-21 terrakotta	Pillow 9746-21 terracotta
	315425	Kudde 9672-6 blommig	Pillow 9672-6 flowered
	315426	Kudde 9637-5 grön/vit	Pillow 9637-5 green/white
	315129	Kudde 9603-4 blommig	Pillow 9603-4 flowered
	315131	Kudde 2731-88 blå/vit (rutig)	Pillow 2731-88 blue/white (checked)
	315427	Kudde 9732-45 linne/blå	Pillow 9732-45 linen/blue
	315130	Kudde 9395-77 linne/natur	Pillow 9395-77 linen/nature
	315443	Dyna överbäddskåp V-H-bak (tillbehör)	Mattress upper bed L-R-rear (accessory)
	315444	Dyna fast överbädd	Mattress bunk bed
	314631	Överdrag spalt fast ö-bädd, (ange färg)	Covering air gap bunk bed (spec. colour)

BK 2,5

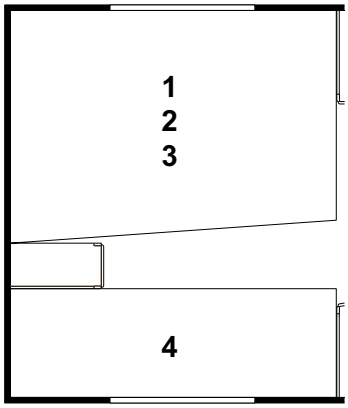

1.	314636	Dyna resår	Spring interior mattress
2.	313208	Bäddmadrass	Bed mattress
	314923	Bäddmadrass "Sensus"	Bed mattress "Sensus"
3.	314728	Överkast (ange färg)	Bedspread (specify colour)
4.	315229	Dyna säng övre/nedre (ange färg)	Mattress bed upper/under (specify colour)
	313114	Överdrag spalt V-bak (ange färg)	Covering air gap L-rear (spec. colour)
	315354	Överdrag spalt gavel V-bak (ange färg)	Covering air gap L-rear (specify colour)
	315366	Överdrag spalt undre gavel bak (ange färg)	Covering air gap under rear (spec. colour)
	315191	Överdrag spalt övre gavel bak (ange färg)	Covering air gap upper rear (spec. colour)
	315208	Överdrag spalt övre/undre H-bak (ange färg)	Covering air gap upper/under R-rear (spec. colour)
	315424	Kudde 9746-21 terrakotta	Pillow 9746-21 terracotta
	315425	Kudde 9672-6 blommig	Pillow 9672-6 flowered
	315426	Kudde 9637-5 grön/vit	Pillow 9637-5 green/white
	315129	Kudde 9603-4 blommig	Pillow 9603-4 flowered
	315131	Kudde 2731-88 blå/vit (rutig)	Pillow 2731-88 blue/white (checked)
	315427	Kudde 9732-45 linne/blå	Pillow 9732-45 linen/blue
	315130	Kudde 9395-77 linne/natur	Pillow 9395-77 linen/nature
	315443	Dyna överbäddskåp V-bak (tillbehör)	Mattress upper bed L-rear (accessory)
	315444	Dyna fast överbädd	Mattress bunk bed
	314631	Överdrag spalt fast ö-bädd, (ange färg)	Covering air gap bunk bed (spec. colour)

DB 2,5

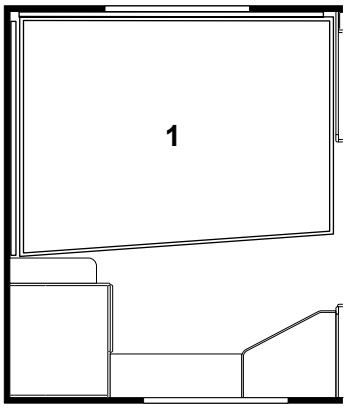

1.	314543	Dyna resår	Spring interior mattress
	314636	Dyna resår (smal säng)	Spring interior mattress (narrow bed)
	314544	Bäddmadrass	Bed mattress
	313208	Bäddmadrass (smal säng)	Bed mattress (narrow bed)
	314924	Bäddmadrass "Sensus"	Bed mattress "Sensus"
	314923	Bäddmadrass "Sensus" (smal säng)	Bed mattress "Sensus" (narrow bed)
	314731	Överkast (ange färg)	Bedspread (specify colour)
	314728	Överkast (smal säng, ange färg)	Bedspread (narrow bed, specify colour)
	313114	Överdrag spalt V-bak (ange färg)	Covering air gap L-rear (spec. colour)
	315355	Överdrag spalt gavel bak (ange färg)	Covering air gap rear (specify colour)
	315424	Kudde 9746-21 terrakotta	Pillow 9746-21 terracotta
	315425	Kudde 9672-6 blommig	Pillow 9672-6 flowered
	315426	Kudde 9637-5 grön/vit	Pillow 9637-5 green/white
	315129	Kudde 9603-4 blommig	Pillow 9603-4 flowered
	315131	Kudde 2731-88 blå/vit (rutig)	Pillow 2731-88 blue/white (checked)
	315427	Kudde 9732-45 linne/blå	Pillow 9732-45 linen/blue
	315130	Kudde 9395-77 linne/natur	Pillow 9395-77 linen/nature
	315443	Dyna överbäddskåp V-bak (tillbehör)	Mattress upper bed L-rear (accessory)
	315444	Dyna fast överbädd	Mattress bunk bed
	314631	Överdrag spalt fast ö-bädd, (ange färg)	Covering air gap bunk bed (spec. colour)

DBD 2,5

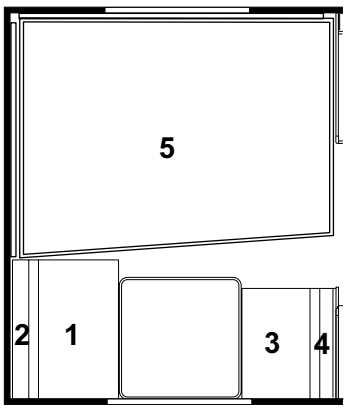

1. 0,49 m² 3. 0,39 m²
2. 0,31 m² 4. 0,24 m²

5.	314543	Dyna resår	Spring interior mattress
	314636	Dyna resår (smal säng)	Spring interior mattress (narrow bed)
	314544	Bäddmadrass	Bed mattress
	313208	Bäddmadrass (smal säng)	Bed mattress (narrow bed)
	314924	Bäddmadrass "Sensus"	Bed mattress "Sensus"
	314923	Bäddmadrass "Sensus" (smal säng)	Bed mattress "Sensus" (narrow bed)
	314731	Överkast (ange färg)	Bedspread (specify colour)
	314728	Överkast (smal säng, ange färg)	Bedspread (narrow bed, specify colour)
	313114	Överdrag spalt V-bak (ange färg)	Covering air gap L-rear (spec. colour)
	315355	Överdrag spalt gavel bak (ange färg)	Covering air gap rear (specify colour)
	315424	Kudde 9746-21 terrakotta	Pillow 9746-21 terracotta
	315425	Kudde 9672-6 blommig	Pillow 9672-6 flowered
	315426	Kudde 9637-5 grön/vit	Pillow 9637-5 green/white
	315129	Kudde 9603-4 blommig	Pillow 9603-4 flowered
	315131	Kudde 2731-88 blå/vit (rutig)	Pillow 2731-88 blue/white (checked)
	315427	Kudde 9732-45 linne/blå	Pillow 9732-45 linen/blue
	315130	Kudde 9395-77 linne/natur	Pillow 9395-77 linen/nature
	315443	Dyna överbäddskåp V-H-bak (tillbehör)	Mattress upper bed L-R-rear (accessory)
	315444	Dyna fast överbädd	Mattress bunk bed
	314631	Överdrag spalt fast ö-bädd, (ange färg)	Covering air gap bunk bed (spec. colour)

Rundsittgrupp fram 2,5

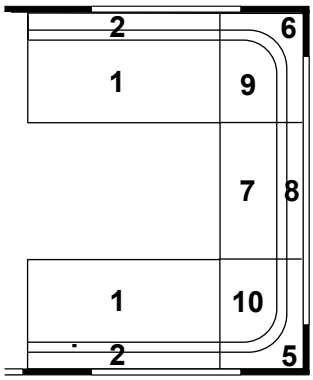

1 = 0,62 m²
2 = 0,35 m²
5 = Radiekudde/ Corner pillow
6 = Radiekudde/ Corner pillow
7 = 0,47 m²
8 = 0,31 m²
9 = 0,43 m²
10 = 0,43 m²

315350	Dyna bäddutfyllnad, fram	Cushion filling up, front

620 CTH DB 2,5

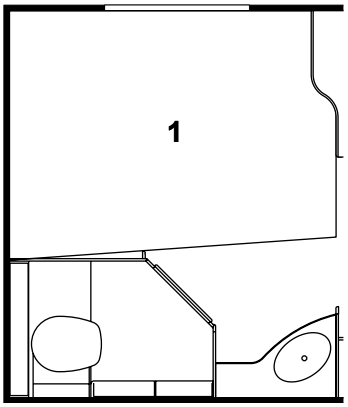

1.	314543	Dyna resår	Spring interior mattress
	314636	Dyna resår (smal säng)	Spring interior mattress (narrow bed)
	314544	Bäddmadrass	Bed mattress
	313208	Bäddmadrass (smal säng)	Bed mattress (narrow bed)
	314924	Bäddmadrass "Sensus"	Bed mattress "Sensus"
	314923	Bäddmadrass "Sensus" (smal säng)	Bed mattress "Sensus" (narrow bed)
	314731	Överkast (ange färg)	Bedspread (specify colour)
	314728	Överkast (smal säng, ange färg)	Bedspread (narrow bed, specify colour)
	313114	Överdrag spalt V-bak (ange färg)	Covering air gap L-rear (spec. colour)
	315355	Överdrag spalt gavel bak (ange färg)	Covering air gap rear (specify colour)
	315424	Kudde 9746-21 terrakotta	Pillow 9746-21 terracotta
	315425	Kudde 9672-6 blommig	Pillow 9672-6 flowered
	315426	Kudde 9637-5 grön/vit	Pillow 9637-5 green/white
	315129	Kudde 9603-4 blommig	Pillow 9603-4 flowered
	315131	Kudde 2731-88 blå/vit (rutig)	Pillow 2731-88 blue/white (checked)
	315427	Kudde 9732-45 linne/blå	Pillow 9732-45 linen/blue
	315130	Kudde 9395-77 linne/natur	Pillow 9395-77 linen/nature
	315443	Dyna överbäddskåp V-bak (tillbehör)	Mattress upper bed L-rear (accessory)
	315444	Dyna fast överbädd	Mattress bunk bed
	314631	Överdrag spalt fast ö-bädd, (ange färg)	Covering air gap bunk bed (spec. colour)

620 CTH SG 2,5

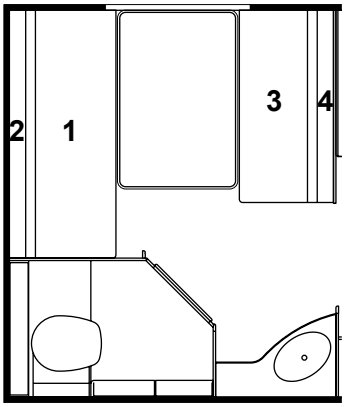

1. 0,92 m²
2. 0,55 m²
3. 0,69 m²
4. 0,43 m²

315443	Dyna överbäddskåp V-bak (tillbehör)	Mattress upper bed L-rear (accessory)

Rundsittgrupp fram 2,5

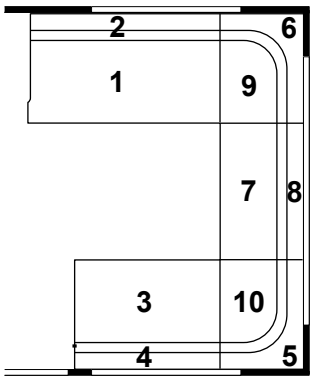

1 = 0,62 m²
2 = 0,35 m²
3 = 0,44 m²
4 = 0,25 m²
5 = Radiekudde/ Corner pillow
6 = Radiekudde/ Corner pillow
7 = 0,47 m²
8 = 0,31 m²
9 = 0,43 m²
10 = 0,43 m²

315350	Dyna bäddutfyllnad, fram	Cushion filling up, front

620 CTX M-grupp

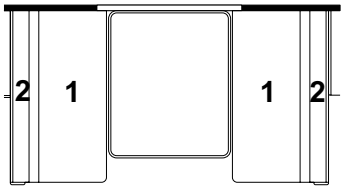

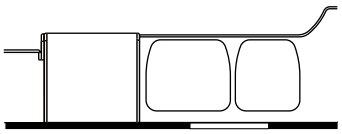

1. 0,60 m²
2. 0,38 m²

315443	Dyna överbäddskåp M-grupp (tillbehör)	Mattress upper bed M-group (accessory)

620 CTX DB 2,5

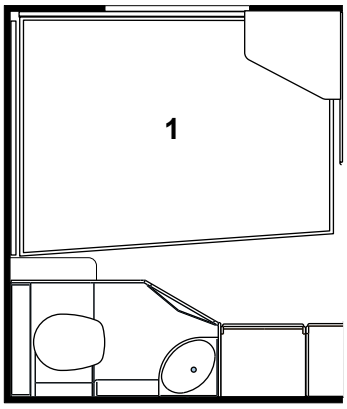

1.

314543	Dyna resår	Spring interior mattress
314636	Dyna resår (smal säng)	Spring interior mattress (narrow bed)
314544	Bäddmadrass	Bed mattress
313208	Bäddmadrass (smal säng)	Bed mattress (narrow bed)
314924	Bäddmadrass "Sensus"	Bed mattress "Sensus"
314923	Bäddmadrass "Sensus" (smal säng)	Bed mattress "Sensus" (narrow bed)
314731	Överkast (ange färg)	Bedspread (specify colour)
314728	Överkast (smal säng, ange färg)	Bedspread (narrow bed, specify colour)
313114	Överdrag spalt V-bak (ange färg)	Covering air gap L-rear (spec. colour)
315355	Överdrag spalt gavel bak (ange färg)	Covering air gap rear (specify colour)
315424	Kudde 9746-21 terrakotta	Pillow 9746-21 terracotta
315425	Kudde 9672-6 blommig	Pillow 9672-6 flowered
315426	Kudde 9637-5 grön/vit	Pillow 9637-5 green/white
315129	Kudde 9603-4 blommig	Pillow 9603-4 flowered
315131	Kudde 2731-88 blå/vit (rutig)	Pillow 2731-88 blue/white (checked)
315427	Kudde 9732-45 linne/blå	Pillow 9732-45 linen/blue
315130	Kudde 9395-77 linne/natur	Pillow 9395-77 linen/nature
315443	Dyna överbäddskåp V-bak (tillbehör)	Mattress upper bed L-rear (accessory)
315444	Dyna fast överbädd	Mattress bunk bed
314631	Överdrag spalt fast ö-bädd, (ange färg)	Covering air gap bunk bed (spec. colour)

Rundsittgrupp fram 2,5

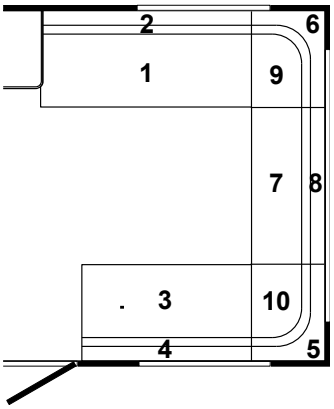

1 = 0,80 m²
2 = 0,46 m²
3 = 0,62 m²
4 = 0,35 m²
5 = Radiekudde/ Corner pillow
6 = Radiekudde/ Corner pillow
7 = 0,47 m²
8 = 0,31 m²
9 = 0,43 m²
10 = 0,43 m²

315350	Dyna bäddutfyllnad, fram	Cushion filling up, front

LB 2,5

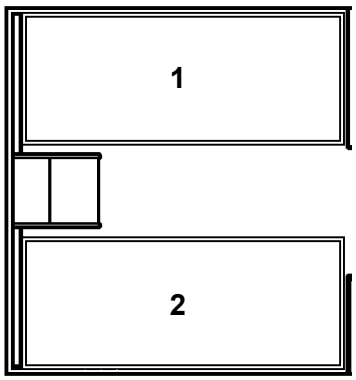

1.	314539	Dyna resår	Spring interior mattress
	314540	Bäddmadrass	Bed mattress
	314922	Bäddmadrass "Sensus"	Bed mattress "Sensus"
	314734	Överkast (sats H+V, ange sida samt färg)	Bedspread (set R+L, spec. side and colour)
2.	314539	Dyna resår	Spring interior mattress
	314540	Bäddmadrass	Bed mattress
	314922	Bäddmadrass "Sensus"	Bed mattress "Sensus"
	314734	Överkast (sats H+V, ange sida samt färg)	Bedspread (set R+L, spec. side and colour)
	313114	Överdrag spalt V-H bak (ange färg)	Covering air gap L-R rear (spec. colour)
	315358	Överdrag spalt gavel bak (ange färg)	Covering air gap rear (specify colour)
	315424	Kudde 9746-21 terrakotta	Pillow 9746-21 terracotta
	315425	Kudde 9672-6 blommig	Pillow 9672-6 flowered
	315426	Kudde 9637-5 grön/vit	Pillow 9637-5 green/white
	315129	Kudde 9603-4 blommig	Pillow 9603-4 flowered
	315131	Kudde 2731-88 blå/vit (rutig)	Pillow 2731-88 blue/white (checked)
	315427	Kudde 9732-45 linne/blå	Pillow 9732-45 linen/blue
	315130	Kudde 9395-77 linne/natur	Pillow 9395-77 linen/nature
	315443	Dyna överbäddskåp V-H-bak (tillbehör)	Mattress upper bed L-R-rear (accessory)
	315444	Dyna fast överbädd	Mattress bunk bed
	314631	Överdrag spalt fast ö-bädd, (ange färg)	Covering air gap bunk bed (spec. colour)

DS 2,5

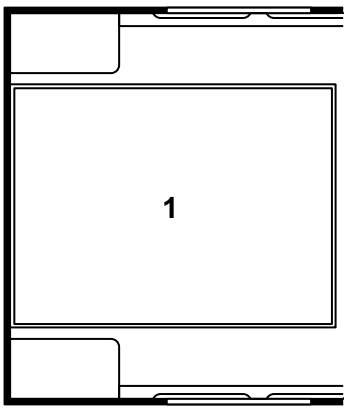

1.	314653	Dyna resår	Spring interior mattress
	314654	Bäddmadrass	Bed mattress
	314736	Överkast (ange färg)	Bedspread (specify colour)
	314652	Överdrag spalt gavel bak	Covering air gap rear
	315424	Kudde 9746-21 terrakotta	Pillow 9746-21 terracotta
	315425	Kudde 9672-6 blommig	Pillow 9672-6 flowered
	315426	Kudde 9637-5 grön/vit	Pillow 9637-5 green/white
	315129	Kudde 9603-4 blommig	Pillow 9603-4 flowered
	315131	Kudde 2731-88 blå/vit (rutig)	Pillow 2731-88 blue/white (checked)
	315427	Kudde 9732-45 linne/blå	Pillow 9732-45 linen/blue
	315130	Kudde 9395-77 linne/natur	Pillow 9395-77 linen/nature

BK 2,5

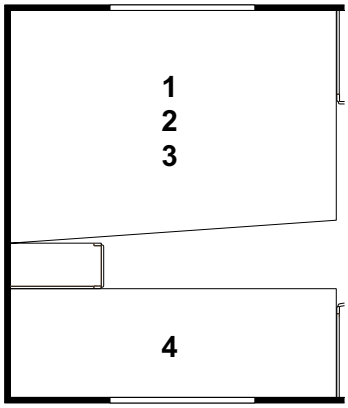

1.	314636	Dyna resår	Spring interior mattress
2.	313208	Bäddmadrass	Bed mattress
	314923	Bäddmadrass "Sensus"	Bed mattress "Sensus"
3.	314737	Överkast (ange färg)	Bedspread (specify colour)
4.	315229	Dyna säng övre/nedre (ange färg)	Mattress bed upper/under (specify colour)
	313114	Överdrag spalt V-bak (ange färg)	Covering air gap L-rear (spec. colour)
	315354	Överdrag spalt gavel V-bak (ange färg)	Covering air gap L-rear (specify colour)
	315191	Överdrag spalt övre/undre gavel bak (ange färg)	Covering air gap upper/under rear (spec. colour)
	315208	Överdrag spalt övre/undre H-bak (ange färg)	Covering air gap upper/under R-rear (spec. colour)
	315424	Kudde 9746-21 terrakotta	Pillow 9746-21 terracotta
	315425	Kudde 9672-6 blommig	Pillow 9672-6 flowered
	315426	Kudde 9637-5 grön/vit	Pillow 9637-5 green/white
	315129	Kudde 9603-4 blommig	Pillow 9603-4 flowered
	315131	Kudde 2731-88 blå/vit (rutig)	Pillow 2731-88 blue/white (checked)
	315427	Kudde 9732-45 linne/blå	Pillow 9732-45 linen/blue
	315130	Kudde 9395-77 linne/natur	Pillow 9395-77 linen/nature
	315443	Dyna överbäddskåp V-bak (tillbehör)	Mattress upper bed L-rear (accessory)
	315150	Dyna överbäddskåp H-bak (tillbehör)	Mattress upper bed H-rear (accessory)
	315444	Dyna fast överbädd	Mattress bunk bed
	314631	Överdrag spalt fast ö-bädd, (ange färg)	Covering air gap bunk bed (spec. colour)

DB 2,5

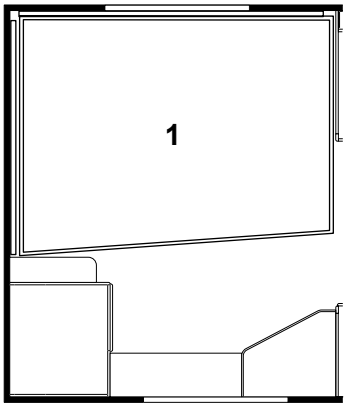

1.	314543	Dyna resår	Spring interior mattress
	314636	Dyna resår (smal säng)	Spring interior mattress (narrow bed)
	314544	Bäddmadrass	Bed mattress
	313208	Bäddmadrass (smal säng)	Bed mattress (narrow bed)
	314924	Bäddmadrass "Sensus"	Bed mattress "Sensus"
	314923	Bäddmadrass "Sensus" (smal säng)	Bed mattress "Sensus" (narrow bed)
	314735	Överkast (ange färg)	Bedspread (specify colour)
	314737	Överkast (smal säng, ange färg)	Bedspread (narrow bed, specify colour)
	313114	Överdrag spalt V-bak (ange färg)	Covering air gap L-rear (spec. colour)
	315355	Överdrag spalt gavel bak (ange färg)	Covering air gap rear (specify colour)
	315424	Kudde 9746-21 terrakotta	Pillow 9746-21 terracotta
	315425	Kudde 9672-6 blommig	Pillow 9672-6 flowered
	315426	Kudde 9637-5 grön/vit	Pillow 9637-5 green/white
	315129	Kudde 9603-4 blommig	Pillow 9603-4 flowered
	315131	Kudde 2731-88 blå/vit (rutig)	Pillow 2731-88 blue/white (checked)
	315427	Kudde 9732-45 linne/blå	Pillow 9732-45 linen/blue
	315130	Kudde 9395-77 linne/natur	Pillow 9395-77 linen/nature
	315443	Dyna överbäddskåp V-bak (tillbehör)	Mattress upper bed L-rear (accessory)
	315444	Dyna fast överbädd	Mattress bunk bed
	314631	Överdrag spalt fast ö-bädd, (ange färg)	Covering air gap bunk bed (spec. colour)

DBD 2,5

1. 0,49 m² 3. 0,39 m²
2. 0,31 m² 4. 0,24 m²

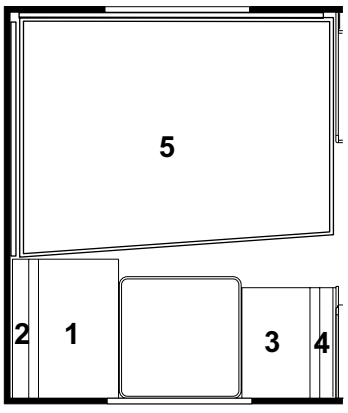

5.	314543	Dyna resår	Spring interior mattress
	314636	Dyna resår (smal säng)	Spring interior mattress (narrow bed)
	314544	Bäddmadrass	Bed mattress
	313208	Bäddmadrass (smal säng)	Bed mattress (narrow bed)
	314924	Bäddmadrass "Sensus"	Bed mattress "Sensus"
	314923	Bäddmadrass "Sensus" (smal säng)	Bed mattress "Sensus" (narrow bed)
	314735	Överkast (ange färg)	Bedspread (specify colour)
	314737	Överkast (smal säng, ange färg)	Bedspread (narrow bed, specify colour)
	313114	Överdrag spalt V-bak (ange färg)	Covering air gap L-rear (spec. colour)
	315355	Överdrag spalt gavel bak (ange färg)	Covering air gap rear (specify colour)
	315424	Kudde 9746-21 terrakotta	Pillow 9746-21 terracotta
	315425	Kudde 9672-6 blommig	Pillow 9672-6 flowered
	315426	Kudde 9637-5 grön/vit	Pillow 9637-5 green/white
	315129	Kudde 9603-4 blommig	Pillow 9603-4 flowered
	315131	Kudde 2731-88 blå/vit (rutig)	Pillow 2731-88 blue/white (checked)
	315427	Kudde 9732-45 linne/blå	Pillow 9732-45 linen/blue
	315130	Kudde 9395-77 linne/natur	Pillow 9395-77 linen/nature
	315443	Dyna överbäddskåp V-H-bak (tillbehör)	Mattress upper bed L-R-rear (accessory)
	315444	Dyna fast överbädd	Mattress bunk bed
	314631	Överdrag spalt fast ö-bädd, (ange färg)	Covering air gap bunk bed (spec. colour)

730 GSE BKX 2,5

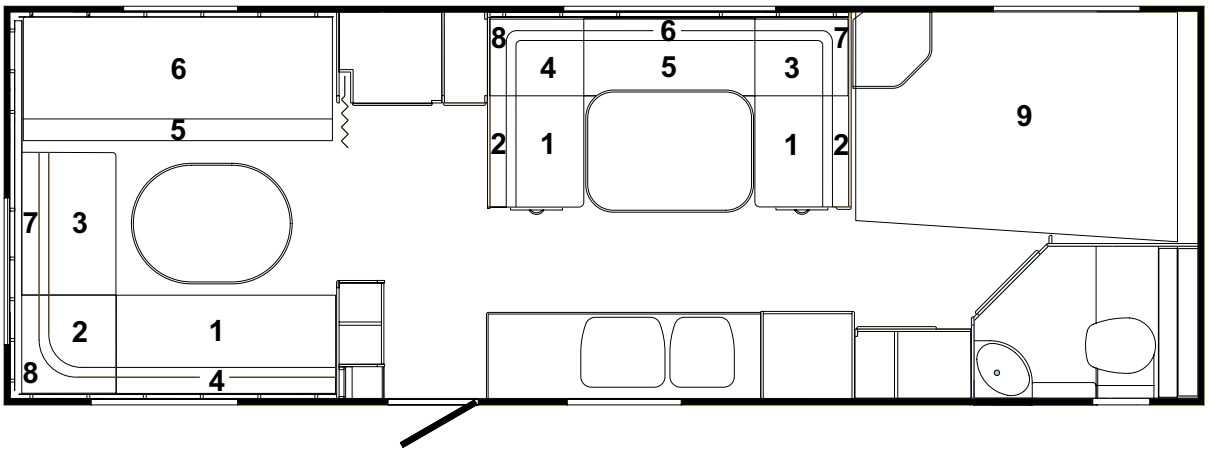

L-grupp bak	L-group rear	Mittgrupp	M-group
1 = 0,86 m²	6 = 1,36 m²	1 = 0,37 m²	6 = 0,38 m²
2 = 0,48 m²	7 = 0,28 m²	2 = 0,23 m²	7 = Radiekudde/
3 = 0,47 m²	8 = Radiekudde/	3 = 0,31 m²	Corner pillow
4 = 0,48 m²	Corner pillow	4 = 0,31 m²	8 = Radiekudde/
5 = 1,46 m²		5 = 0,54 m²	Corner pillow

	315529	Dyna bäddutfyllnad, M-grupp	Cushion filling up, M-group
9.	314600	Dyna resår	Spring interior mattress
	313208	Bäddmadrass	Bed mattress
	314923	Bäddmadrass "Sensus"	Bed mattress "Sensus"
	315147	Överkast (ange färg)	Bedspread (specify colour)
	315351	Överdrag spalt V-fram (ange färg)	Covering air gap L-front (spec. colour)
	315224	Överdrag spalt gavel fram (ange färg)	Covering air gap front (specify colour)
	314631	Överdrag spalt övre gavel bak (ange färg)	Covering air gap upper rear (spec. colour)
	315367	Överdrag spalt undre gavel bak (ange färg)	Covering air gap under rear (spec. colour)
	315489	Överdrag spalt övre V-bak (ange färg)	Covering air gap upper L-rear (spec. colour)
	313114	Överdrag spalt undre V-bak (ange färg)	Covering air gap under L-rear (spec. colour)
	315424	Kudde 9746-21 terrakotta	Pillow 9746-21 terracotta
	315425	Kudde 9672-6 blommig	Pillow 9672-6 flowered
	315426	Kudde 9637-5 grön/vit	Pillow 9637-5 green/white
	315129	Kudde 9603-4 blommig	Pillow 9603-4 flowered
	315131	Kudde 2731-88 blå/vit (rutig)	Pillow 2731-88 blue/white (checked)
	315427	Kudde 9732-45 linne/blå	Pillow 9732-45 linen/blue
	315130	Kudde 9395-77 linne/natur	Pillow 9395-77 linen/nature

Rundsittgrupp fram 2,5

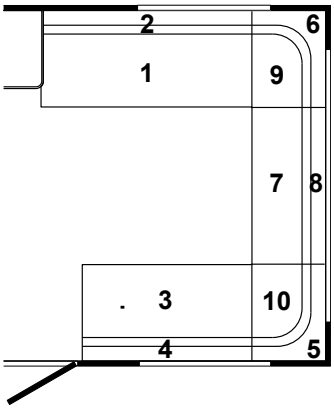

1 = 0,80 m²
2 = 0,46 m²
3 = 0,62 m²
4 = 0,35 m²
5 = Radiekudde/ Corner pillow
6 = Radiekudde/ Corner pillow
7 = 0,47 m²
8 = 0,31 m²
9 = 0,43 m²
10 = 0,43 m²

315350 Dyna bäddutfyllnad, fram — Cushion filling up, front

730 CTX M-grupp

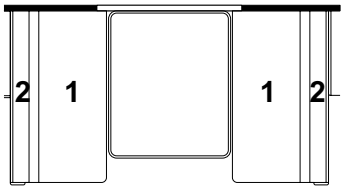

1. 0,60 m²
2. 0,38 m²

315443 Dyna överbäddskåp M-grupp (tillbehör) — Mattress upper bed M-group (accessory)

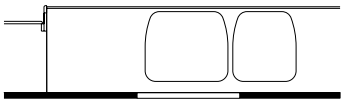

730 CTX DB 2,5

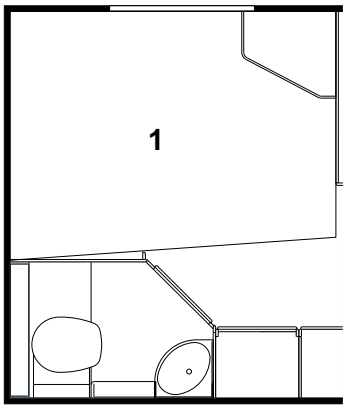

1.	314543	Dyna resår	Spring interior mattress
	314636	Dyna resår (smal säng)	Spring interior mattress (narrow bed)
	314544	Bäddmadrass	Bed mattress
	313208	Bäddmadrass (smal säng)	Bed mattress (narrow bed)
	314924	Bäddmadrass "Sensus"	Bed mattress "Sensus"
	314923	Bäddmadrass "Sensus" (smal säng)	Bed mattress "Sensus" (narrow bed)
	314735	Överkast (ange färg)	Bedspread (specify colour)
	314737	Överkast (smal säng, ange färg)	Bedspread (narrow bed, specify colour)
	313114	Överdrag spalt V-bak (ange färg)	Covering air gap L-rear (spec. colour)
	315355	Överdrag spalt gavel bak (ange färg)	Covering air gap rear (specify colour)
	315424	Kudde 9746-21 terrakotta	Pillow 9746-21 terracotta
	315425	Kudde 9672-6 blommig	Pillow 9672-6 flowered
	315426	Kudde 9637-5 grön/vit	Pillow 9637-5 green/white
	315129	Kudde 9603-4 blommig	Pillow 9603-4 flowered
	315131	Kudde 2731-88 blå/vit (rutig)	Pillow 2731-88 blue/white (checked)
	315427	Kudde 9732-45 linne/blå	Pillow 9732-45 linen/blue
	315130	Kudde 9395-77 linne/natur	Pillow 9395-77 linen/nature
	315443	Dyna överbäddskåp V-bak (tillbehör)	Mattress upper bed L-rear (accessory)
	315444	Dyna fast överbädd	Mattress bunk bed
	314631	Överdrag spalt fast ö-bädd, (ange färg)	Covering air gap bunk bed (spec. colour)

	Kylskåp RM 7401 Refrigerator RM 7401	2004	Grupp Group 4	Sida Page 1

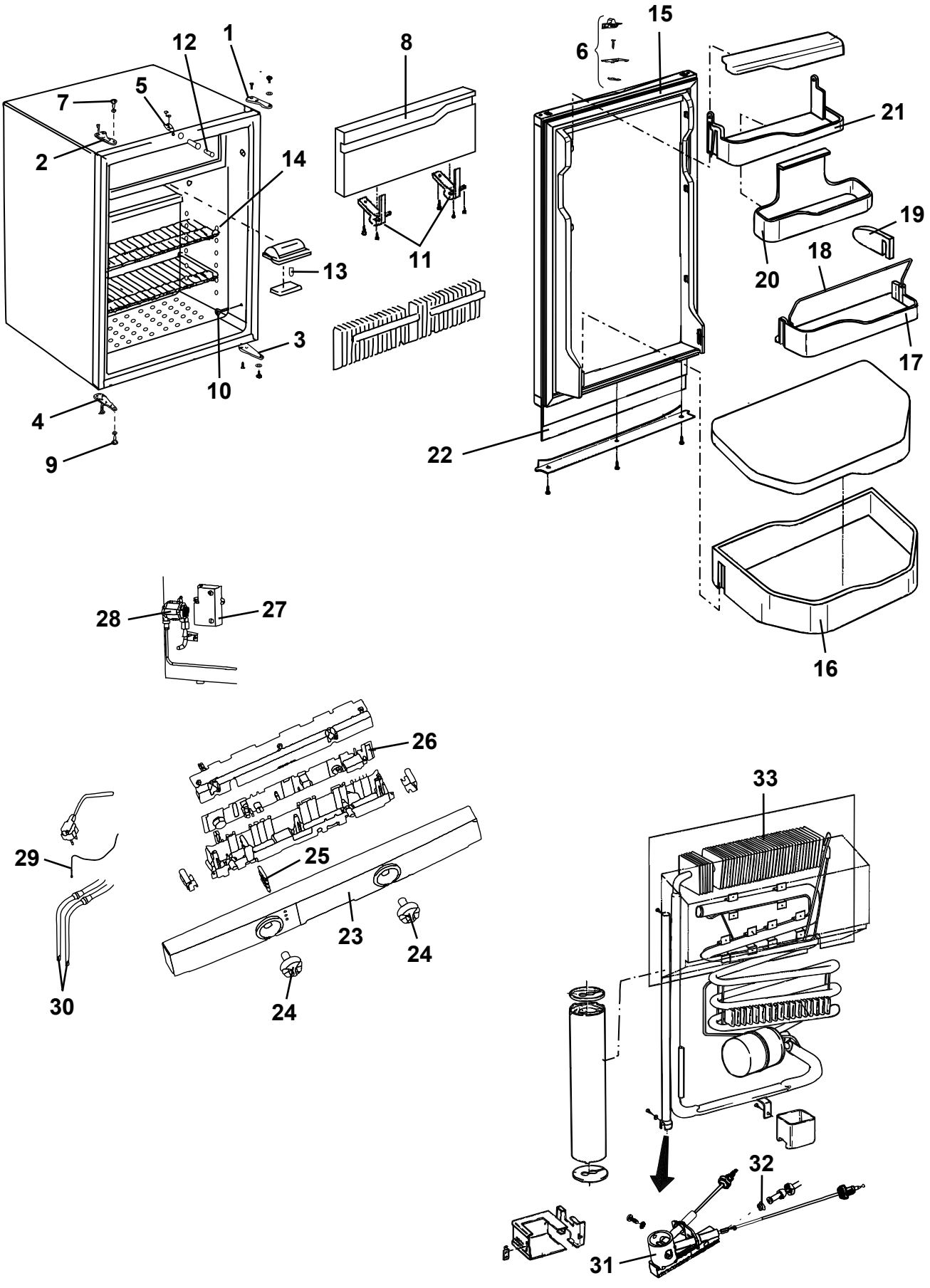

Pos Fig	Det. nr Part. No	Ingår/Fitted 520 alla mod.	560 CTH alla mod.	590 E 2,5	590 CTH 2,5		Benämning	Description
	401515	x	x	x	x		Kylskåp kpl.	Refrigerator cpl.
1	401524	x	x	x	x		Gångled övre H	Hinge, upper R
2	401525	x	x	x	x		Gångled övre V	Hinge, upper L
3	401526	x	x	x	x		Gångled undre H	Hinge, under R
4	401527	x	x	x	x		Gångled undre V	Hinge, under L
5	401589	x	x	x	x		Låsbult dörrlås kpl.	Lock bolt door lock cpl.
6	401584	x	x	x	x		Dörrlås kpl.	Door lock cpl.
7	401281	x	x	x	x		Skruv, övre	Screw, upper
8	401528	x	x	x	x		Lucka kpl.	Cover cpl.
9	401282	x	x	x	x		Skruv, undre	Screw, under
10	401545	x	x	x	x		Lock	Cap
11	401529	x	x	x	x		Gångled	Hinge
12	401590	x	x	x	x		Sensor belysning kpl.	Sensor
13	401286	x	x	x	x		Glödlampa	Bulb
14	401531	x	x	x	x		Hållare bygel	Holder
15	401591	x	x	x	x		Dörr kpl.	Door cpl.
16	401533	x	x	x	x		Hylla, grönsaker	Shelf, vegetable foodc
17	401534	x	x	x	x		Hylla undre	Shelf, under
18	401605	x	x	x	x		Hållare	Holder
19	401606	x	x	x	x		Hållare	Holder
20	401535	x	x	x	x		Hylla mitten	Shelf, middle
21	401592	x	x	x	x		Hylla övre	Shelf, upper
22	320658	x	x	x	x		Skiva kyl	Front
23	401593	x	x	x	x		Panel	Panel
24	401594	x	x	x	x		Ratt	Knob
25	401599	x	x	x	x		Lysdiod energival	Light emitting diode
26	401596	x	x	x	x		Elekronik	Electronic circuitry
27	401600	x	x	x	x		Tändare	Lighter
28	401595	x	x	x	x		Ventil gas	Valve gas
29	401601	x	x	x	x		Temperatursensor	Temperature sensor
30	401597	x	x	x	x		Elpatron 230 V	Electric heater 230 V
30	401598	x	x	x	x		Elpatron 12V	Electric heater 12V
31	401602	x	x	x	x		Brännare	Burner
32	400588	x	x	x	x		Munstycke	Bleed
33	401603	x	x	x	x		Kylapparat	Refrigerator unit

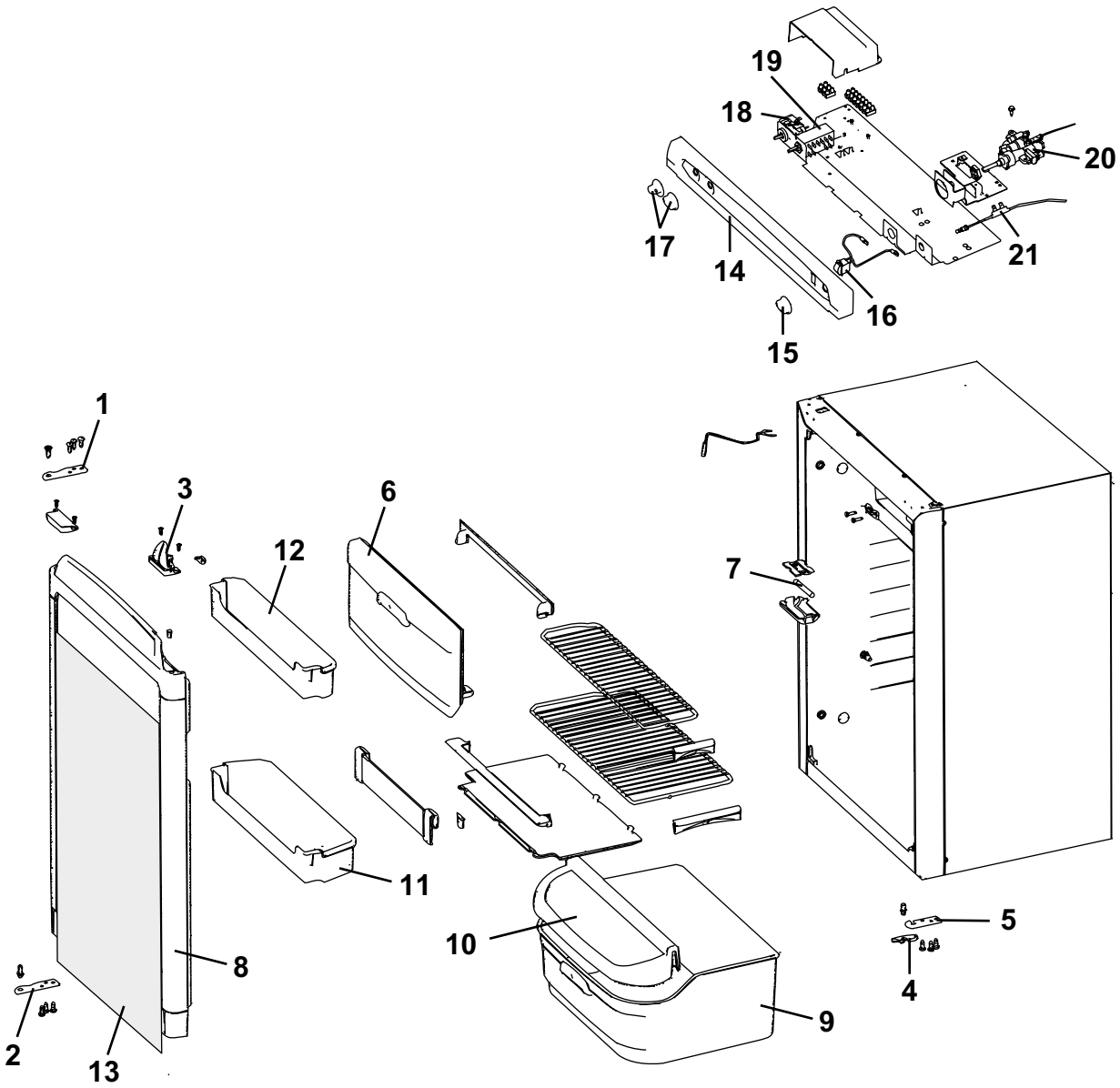
19
18
20
17
14
21
16
15
1
3
6
12
7
11
10
5
4
8
9
2
13

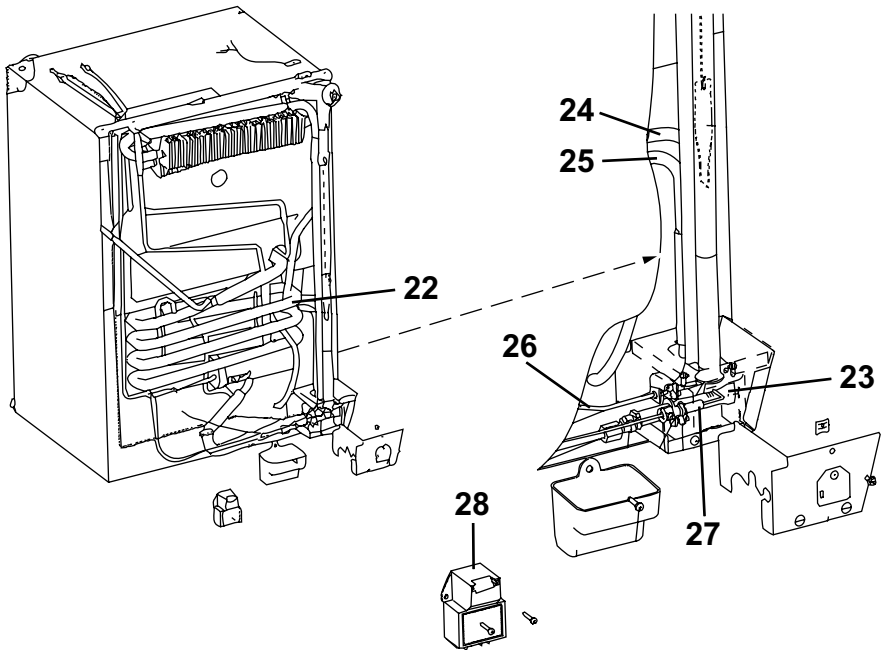
24
25
22
26
23
28
27

Pos Fig	Det. nr Part. No	Ingår/Fitted 560 GS / GS 2,5					Benämning	Description
	401497	x					Kylskåp kpl.	Refrigerator cpl.
1	401547	x					Gångjärnsplåt övre	Hinge plate, upper
2	401548	x					Gångjärnsplåt undre	Hinge plate, under
3	401549	x					Låsregel övre	Lock bolt, upper
4	401550	x					Låsregel undre	Lock bolt, under
5	401551	x					Plåt låsregel undre	Plate lock bolt, under
6	401552	x					Lucka frysfack	Freezer door
7	700524	x					Glödlampa	Bulb
8	401553	x					Dörr	Door
9	401554	x					Låda	Shelf, vegetable food
10	401555	x					Lock	Top cover
11	401556	x					Hylla undre	Shelf, under
12	401557	x					Hylla övre	Shelf, upper
13	324069	x					Skiva kyl	Front
14	401558	x					Panel	Panel
15	401559	x					Ratt gastermostat	Knob thermostat gas
16	401560	x					Flamindikator	Flame meter
17	401561	x					Ratt strömställare	Knob switch
18	401562	x					Termostat 230 V	Thermostat 230 V
19	401563	x					Strömställare, väljare gas-el	Switch
20	401564	x					Termostat gasol	Thermostat gas
21	401565	x					Brytare termoelement	Thermocouple interrupter
22	401566	x					Kylapparat	Cooling unit
23	401567	x					Brännare	Burner
24	401568	x					Elpatron 230 V	Electric heater 230 V
25	401569	x					Elpatron 12V	Electric heater 12V
26	401570	x					Termoelement	Thermocouple
27	401571	x					Tändelektrod	Spark electrode
28	401572	x					Tändmodul	Electronic ignition module

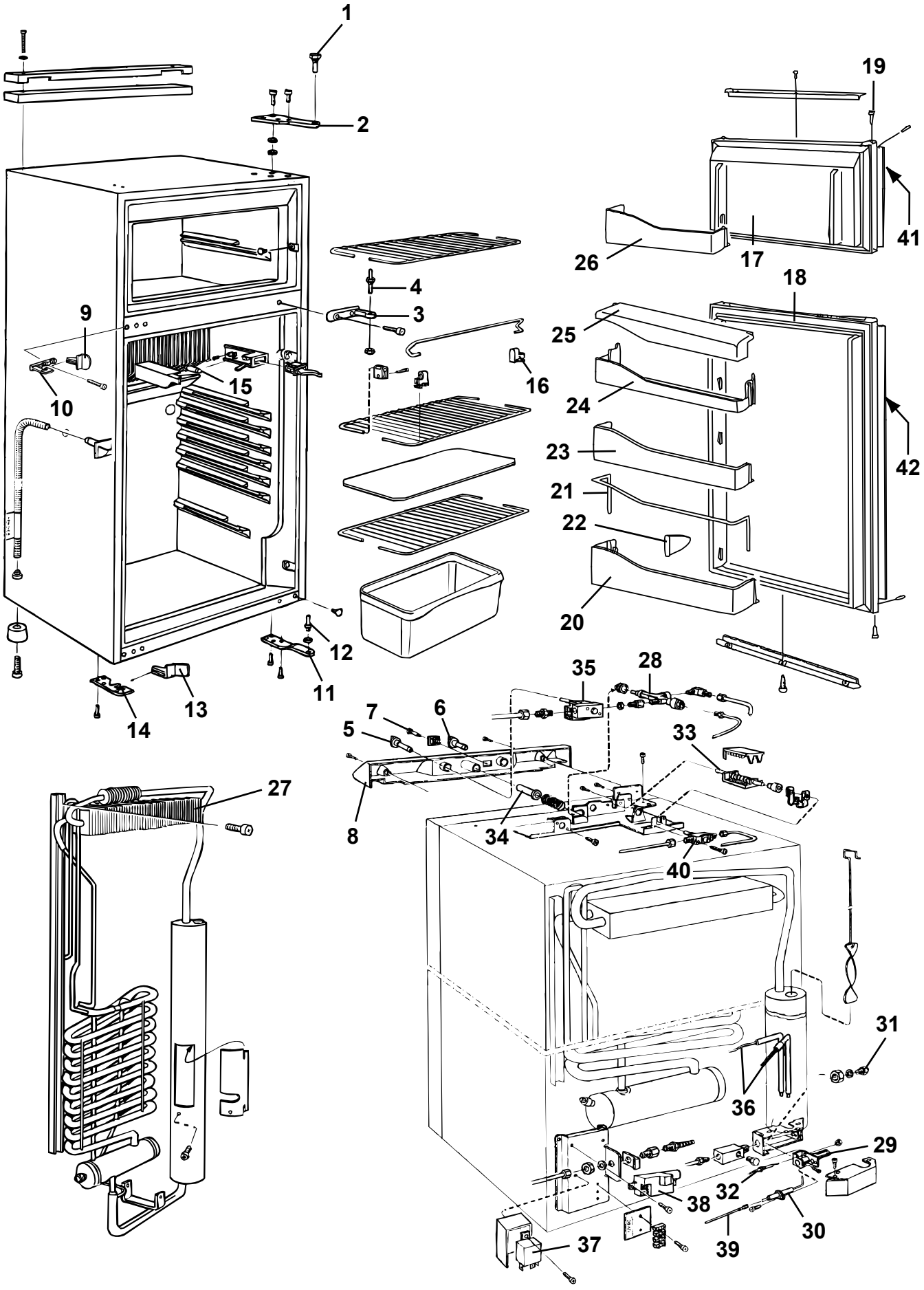
1
2
19
41
26
17
18
4
3
9
25
16
15
10
24
42
23
21
22
20
12
11
13
14
35
28
7
6
5
33
27
8
34
40
31
36
29
32
38
30
39
37

Pos Fig	Det. nr Part. No	Ingår/Fitted 520 CTH alla mod.	560 CTH alla mod.	560 BKX 2,5	590 E/CTH alla mod.	620 alla mod.	730 alla mod.	Benämning	Description
	401516	T	T	T	T	x	x	Kylskåp kpl.	Refrigerator cpl.
1	401379	T	T	T	T	x	x	Gångledstapp övre	Axis of a hinge, upper
2	401434	T	T	T	T	x	x	Gångled övre H	Hinge, upper R
3	401482	T	T	T	T	x	x	Gångled mittersta	Hinge, middle
4	401382	T	T	T	T	x	x	Gångledstapp mittersta	Axis of a hinge, middle
5	401610	T	T	T	T	x	x	Ratt termostat	Knob thermostat
6	401611	T	T	T	T	x	x	Ratt energiväljare	Knob energy selector
7	401612	T	T	T	T	x	x	Indikeringslampa	Indicator lamp
8	401613	T	T	T	T	x	x	Panel	Panel
9	401486	T	T	T	T	x	x	Låsregel mittersta	Lock bolt, middle
10	401487	T	T	T	T	x	x	Fäste låsregel	Bracket lock bolt
11	400389	T	T	T	T	x	x	Gångled undre H	Hinge, under R
12	401390	T	T	T	T	x	x	Gångledstapp	Axis of a hinge
13	401488	T	T	T	T	x	x	Låsregel undre V	Lock bolt, under L
14	401392	T	T	T	T	x	x	Fäste låsregel	Bracket lock bolt
15	502233	T	T	T	T	x	x	Glödlampa 5 W	Bulb 5 W
16	401393	T	T	T	T	x	x	Hållare bygel	Holder
17	401614	T	T	T	T	x	x	Dörr frys kpl.	Door freezer cpl.
18	401615	T	T	T	T	x	x	Dörr kyl kpl.	Door refrigerator cpl.
19	401491	T	T	T	T	x	x	Gångledsbussning	Bushing hinge
20	401616	T	T	T	T	x	x	Hylla	Shelf
21	401605	T	T	T	T	x	x	Hållare	Holder
22	401606	T	T	T	T	x	x	Hållare	Holder
23	401617	T	T	T	T	x	x	Hylla	Shelf
24	401618	T	T	T	T	x	x	Hylla	Shelf
25	401619	T	T	T	T	x	x	Infattning hylla	Mounting shelf
26	401620	T	T	T	T	x	x	Hylla	Shelf
27	401401	T	T	T	T	x	x	Kylapparat	Refrigerator unit
28	400552	T	T	T	T	x	x	Tändsäkring	Safety valve
29	401403	T	T	T	T	x	x	Brännare	Burner
30	401404	T	T	T	T	x	x	Elektrod	Electrode
31	401621	T	T	T	T	x	x	Munstycke	Bleed
32	401427	T	T	T	T	x	x	Termoelement	Thermocouple
33	401428	T	T	T	T	x	x	Omkopplare energival	Switch energy selection
34	401622	T	T	T	T	x	x	Tryckknapp tändsäkring	Push button
35	401430	T	T	T	T	x	x	Termostat	Thermostat
36	401410	T	T	T	T	x	x	Elpatron 230 V	Electric heater 230 V
--	401411	T	T	T	T	x	x	Elpatron 12V	Electric heater 12V
37	401412	T	T	T	T	x	x	Relä	Relay
38	401623	T	T	T	T	x	x	Tändare	Lighter
39	401414	T	T	T	T	x	x	Tändkabel	Cable
40	401431	T	T	T	T	x	x	Gaskran	Gas cock
41	320577	T	T	T	T	x	x	Skiva frys	Front freezer
42	320578	T	T	T	T	x	x	Skiva kyl	Front refrigerator
								T= Tillbehör	T= Accessory

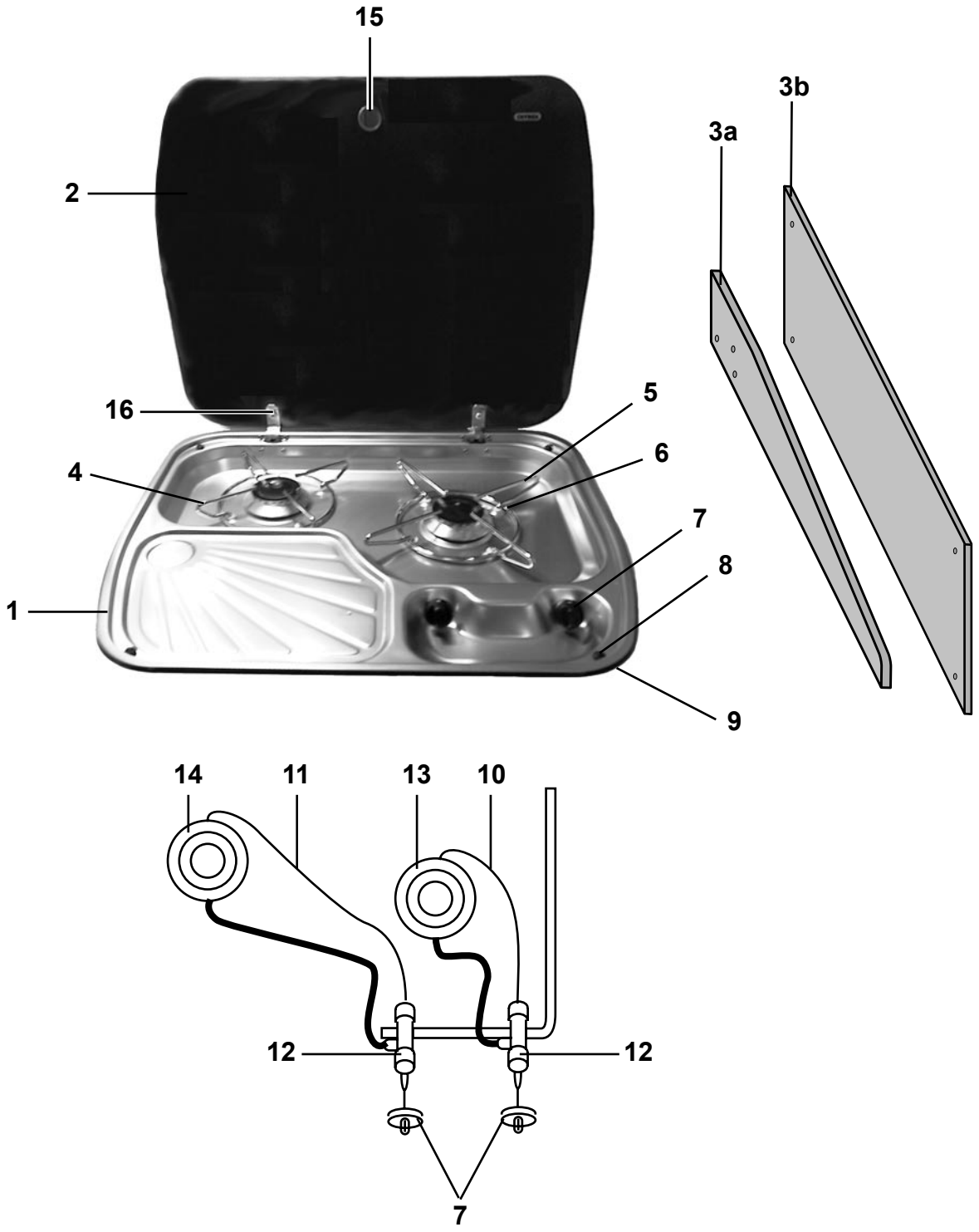
15
2
16
4
1
5
6
7
8
9
3a
3b
14
11
13
10
12
12
7

Pos Fig	Det. nr Part. No	Ingår/Fitted						Benämning	Description
		520 GS 2,3	520 / 560 CTH 2,3	560 GS 2,3	590 2,5 alla mod.	620 2,5 alla mod.	730 2,5 alla mod.		
1	401473	x	x	x	T	T	T	Spis 2-lågig kpl.	Cooker 2-burner cpl.
2	401435	x	x	x	x	x	x	Glaslock	Cover, glass
3a	401476		x					Flamskydd	Flame guard
3b	401475	x		x	x	x		Flamskydd	Flame guard
--	401478	x	x	x	x	x		Hylsa distans d:o	Distance sleeve d:o
--	800476	x	x	x	x	x		Skruv d:o	Screw d:o
4	401436	x	x	x	x	x	x	Rostgaller Ø=200 mm	Grate Ø=200 mm
5	401437	x	x	x	x	x	x	Rostgaller Ø=250 mm	Grate Ø=250 mm
6	401523	x	x	x	x	x	x	Fäste rostgaller	Fastener grate
7	401438	x	x	x	x	x	x	Ratt	Knob
8	401439	x	x	x	x	x	x	Fästsats	Fastening set
9	401440	M	M	M	M	M	M	List tätning	Seal strip
10	401441	x	x	x	x	x	x	Termoelement L=250 mm	Thermocouple L=250 mm
11	401442	x	x	x	x	x	x	Termoelement L=350 mm	Thermocouple L=350 mm
12	401443	x	x	x	x	x	x	Tändsäkring	Safety valve
13	401452	x	x	x	x	x	x	Brännare m. gasrör L=190 mm	Burner with gas pipe L=190 mm
14	401453	x	x	x	x	x	x	Brännare m. gasrör L=353 mm	Burner with gas pipe L=353 mm
15	401481	x	x	x	x	x	x	Gummiring	Rubber ring
16	401505	x	x	x	x	x	x	Skruv10 mm* sats inkl. gummiring	Screw 10 mm* kit incl. rubber ring
--	401506	x	x	x	x	x	x	Skruv 7 mm*	Screw 7 mm*

*= Två olika dimensioner har använts

*= Two different dimensions have been used

M= Metervara
T= Tillbehör

M= On the metre
T= Accessory

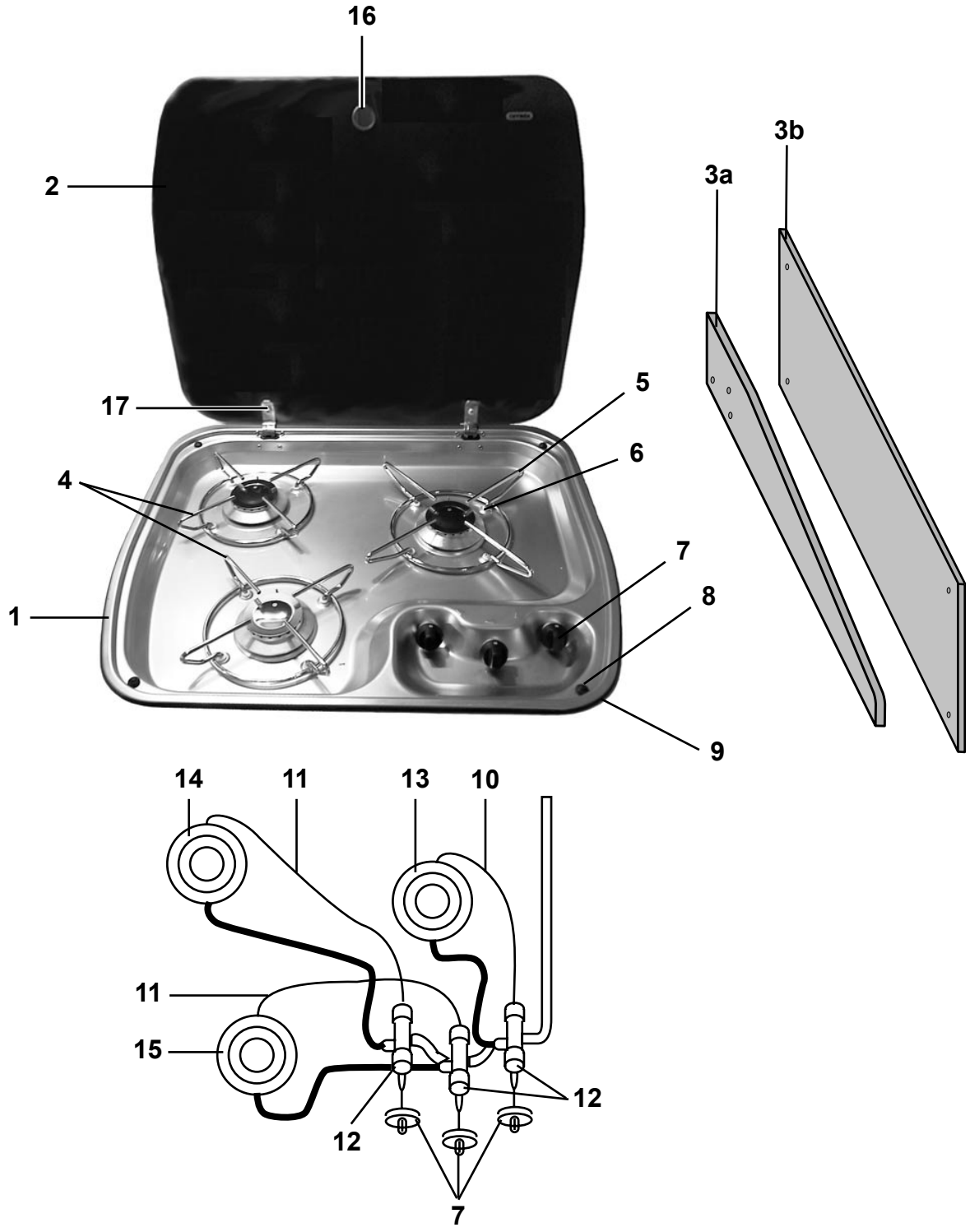
16
2
17
5
6
4
1
7
8
9
3a
3b
14
11
13
10
11
15
12
12
7

Pos Fig	Det. nr Part. No	Ingår/Fitted 520 GS 2,5	520 / 560 CTH 2,5	560 GS 2,5	590 2,5 alla mod.	620 alla mod.	730 alla mod.	Benämning	Description
1	401474	x*	x*	x*	x	x	x	Spis 3-lågig kpl.	Cooker 3-burner cpl.
2	401435	x	x	x	x	x	x	Glaslock	Cover, glass
3a	401476		x					Flamskydd	Flame guard
3b	401475	x		x	x	x		Flamskydd [1]	Flame guard [1]
--	401478	x	x	x	x	x		Hylsa distans d:o	Distance sleeve d:o
--	800476	x	x	x	x	x		Skruv d:o	Screw d:o
4	401436	x	x	x	x	x	x	Rostgaller Ø=200 mm	Grate Ø=200 mm
5	401437	x	x	x	x	x	x	Rostgaller Ø=250 mm	Grate Ø=250 mm
6	401523	x	x	x	x	x	x	Fäste rostgaller	Fastener grate
7	401438	x	x	x	x	x	x	Ratt	Knob
8	401439	x	x	x	x	x	x	Fästsats	Fastening set
9	401440	M	M	M	M	M	M	List tätning	Seal strip
10	401441	x	x	x	x	x	x	Termoelement L=250 mm	Thermocouple L=250 mm
11	401442	x	x	x	x	x	x	Termoelement L=350 mm	Thermocouple L=350 mm
12	401443	x	x	x	x	x	x	Tändsäkring	Safety valve
13	401444	x	x	x	x	x	x	Brännare m. gasrör L=190 mm	Burner with gas pipe L=190 mm
14	401445	x	x	x	x	x	x	Brännare m. gasrör L=353 mm	Burner with gas pipe L=353 mm
15	401446	x	x	x	x	x	x	Brännare m. gasrör L=310 mm	Burner with gas pipe L=310 mm
16	401481	x	x	x	x	x	x	Gummiring	Rubber ring
17	401505	x	x	x	x	x	x	Skruv10 mm* sats inkl. gummiring	Screw 10 mm* kit incl. rubber ring
--	401506	x	x	x	x	x	x	Skruv 7 mm*	Screw 7 mm*

[1]= Ingår i alla modeller av 520-620 förutom i 520/560 BKX och 620 CTH

[1]= Fitting all models of 520-620 except in 520/560 BKX and 620 CTH

*= Två olika dimensioner har använts

*= Two different dimensions have been used

x* = Tillval i alla vagnar bredd 2,3

x* = Optional device in caravans breadth 2,3

M= Metervara
T= Tillbehör

M= On the metre
T= Accessory

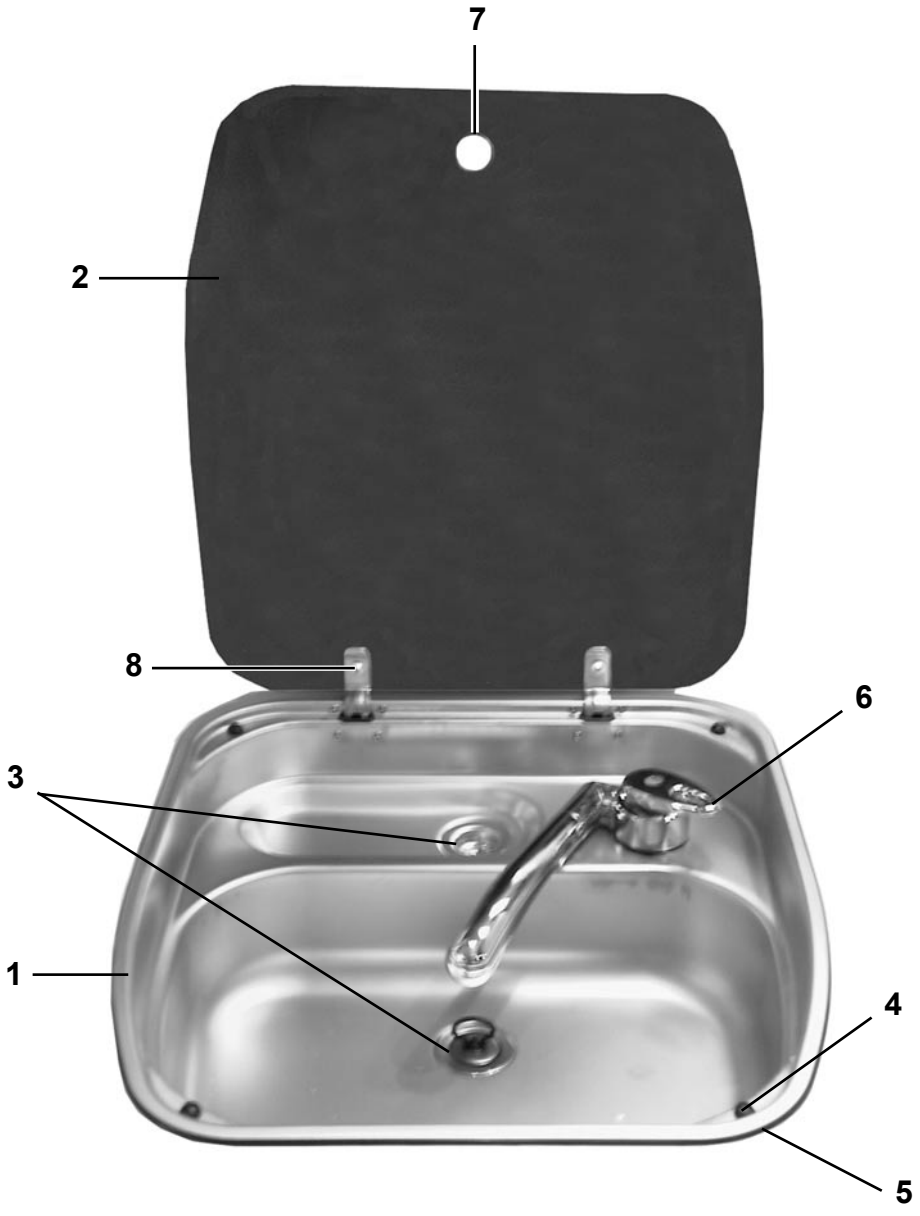
7
2
8
6
3
1
4
5

Pos Fig	Det. nr Part. No	Ingår/Fitted 520 alla mod.	560 alla mod.	590 alla mod.	620 alla mod.	730 alla mod.	Benämning	Description
1	401375	x	x	x	x	x	Diskho kpl. m. glaslock	Sink cpl. with cover glass
2	401447	x	x	x	x	x	Glaslock	Cover, glass
3	310084	x	x	x	x	x	Avloppsförskruvning 90°	Sewage connection 90°
--	313017	x	x	x	x	x	Propp utan kedja d:o	Sink stopper without chain d:o
4	401439	x	x	x	x	x	Fästsats	Fastening set
5	401440	M	M	M	M	M	List tätning	Seal strip
6	314699	x	x	x	x	x	Blandare m. utkastarrör	Mixer with pipe
7	401481	x	x	x	x	x	Gummiring	Rubber ring
8	401505	x	x	x	x	x	Skruv10 mm* sats inkl. gummiring	Screw 10 mm* kit incl. rubber ring
--	401506	x	x	x	x	x	Skruv 7 mm*	Screw 7 mm*
							*= Två olika dimensioner har använts	*= Two different dimensions have been used
							M= Metervara	M= On the metre

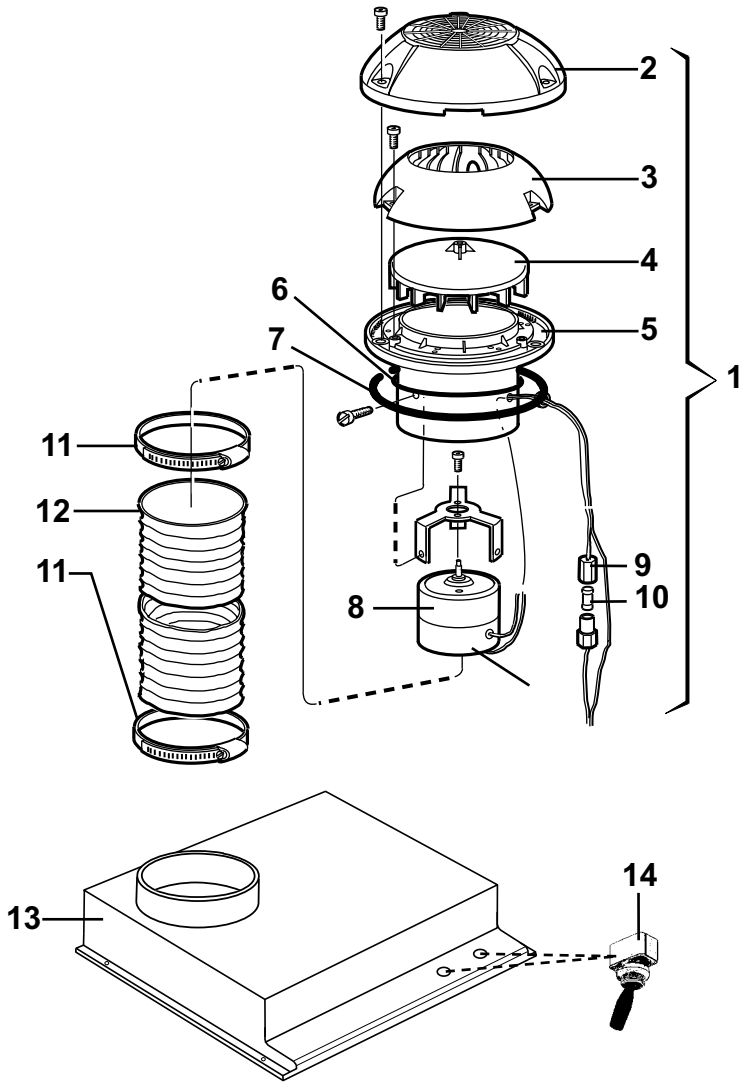
2
3
4
6
5
7
1
11
12
11
9
10
8
13
14

Pos Fig	Det. nr Part. No	Ingår/Fitted 520 alla mod.	560 alla mod.	590 alla mod.	620 alla mod.	730 alla mod.	Benämning	Description
	401495	x	x	x	x		Motor fläkt kpl. m. slang och klammer	Motor fan cpl. with hose and clip
1	401507	x	x	x	x		Motor köksfläkt kpl.	Motor kitchen fan cpl.
2	400492	x	x	x	x		Ventilatorkåpa	Ventilator cap
3	400315	x	x	x	x		Innerkåpa	Inner cap
4	400316	x	x	x	x		Fläkthjul	Impeller
5	400317	x	x	x	x		Underdel fläkthjul	Bottom impeller
6	801009	x	x	x	x		Tätning O-ring	Sealing, O-ring
7	200156	x	x	x	x		Tätning ventilator	Sealing ventilator
8	401167	x	x	x	x		Motor m. fläkthjul och motorfäste	Motor with impeller and motor bracket
9	401508	x	x	x	x		Såkringshållare	Fuse holder
10	401509	x	x	x	x		Säkring 4 A	Fuse 4 A
11	400322	x	x	x	x		Klammer	Clip
12	400323	x	x	x	x		Slang fläkt	Hose fan
13	315020	x	x	x	x		Fläktkåpa	Fan housing
14	502571	x	x	x	x		Strömbrytare	Switch

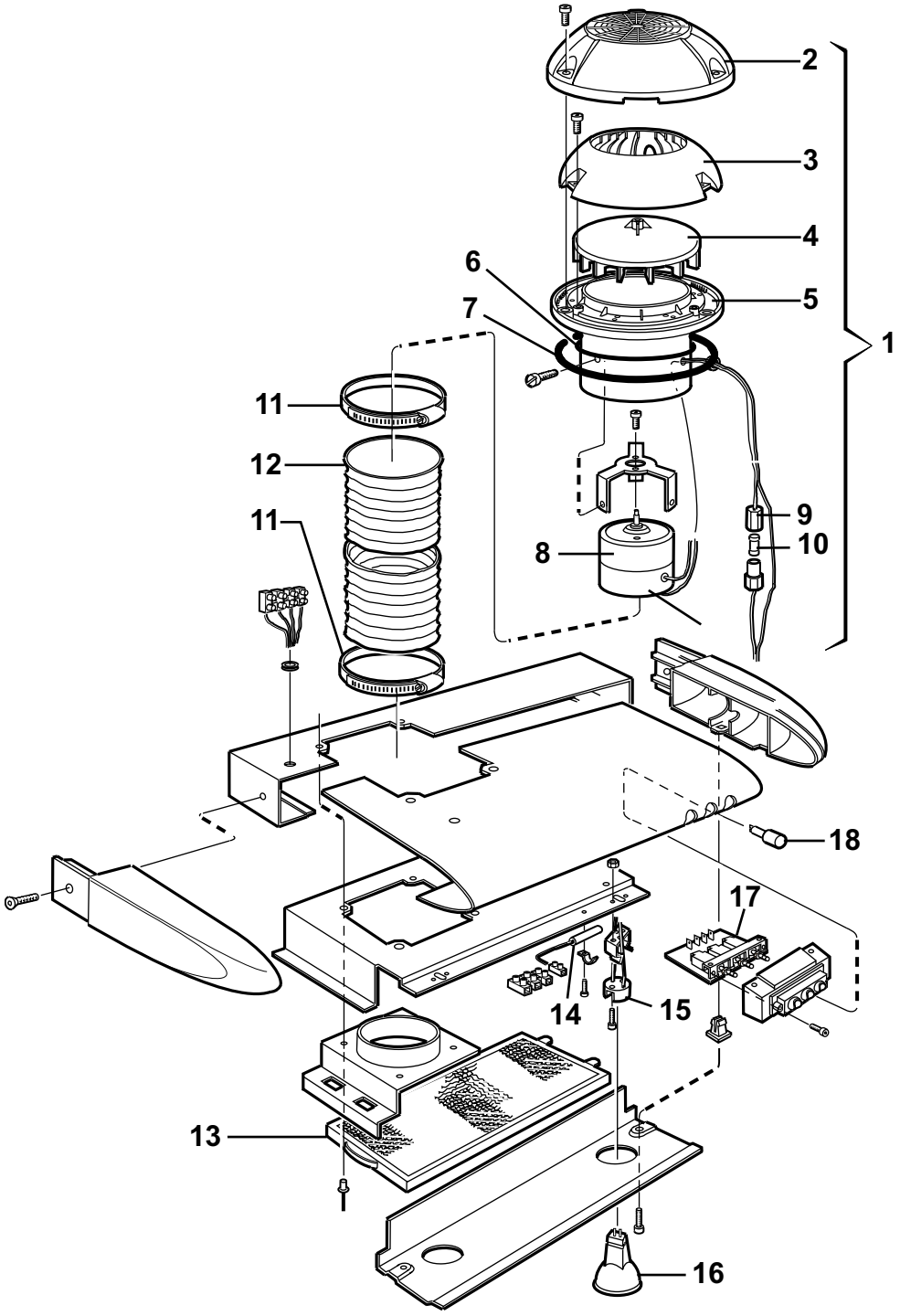
2
3
4
6
5
7
1
11
12
11
9
10
8
18
17
14
15
13
16

Pos Fig	Det. nr Part. No	Ingår/Fitted 520 alla mod.	560 alla mod.	590 alla mod.	620 alla mod.	730 alla mod.	Benämning	Description
	401451	T	T	T	T	x	Köksfläkt kpl.	Kitchen fan cpl.
1	401507	T	T	T	T	x	Motor köksfläkt kpl.	Motor kitchen fan cpl.
2	400492	T	T	T	T	x	Ventilatorkåpa	Ventilator cap
3	400315	T	T	T	T	x	Innerkåpa	Inner cap
4	400316	T	T	T	T	x	Fläkthjul	Impeller
5	400317	T	T	T	T	x	Underdel fläkthjul	Bottom impeller
6	801009	T	T	T	T	x	Tätning O-ring	Sealing, O-ring
7	200156	T	T	T	T	x	Tätning ventilator	Sealing ventilator
8	401167	T	T	T	T	x	Motor m. fläkthjul och motorfäste	Motor with impeller and motor bracket
9	401508	T	T	T	T	x	Såkringshållare	Fuse holder
10	401509	T	T	T	T	x	Säkring 4 A	Fuse 4 A
11	400322	T	T	T	T	x	Klammer	Clip
12	400323	T	T	T	T	x	Slang fläkt	Hose fan
13	401510	T	T	T	T	x	Filter	Filter
14	401511	T	T	T	T	x	Motstånd	Resistance
15	401512	T	T	T	T	x	Hållare glödlampa	Holder bulb
16	504141	T	T	T	T	x	Glödlampa 10 W	Bulb 10 W
17	401513	T	T	T	T	x	Strömställare	Closing switch
18	401514	T	T	T	T	x	Tryckknapp	Press button

T= Tillbehör

T= Accessory

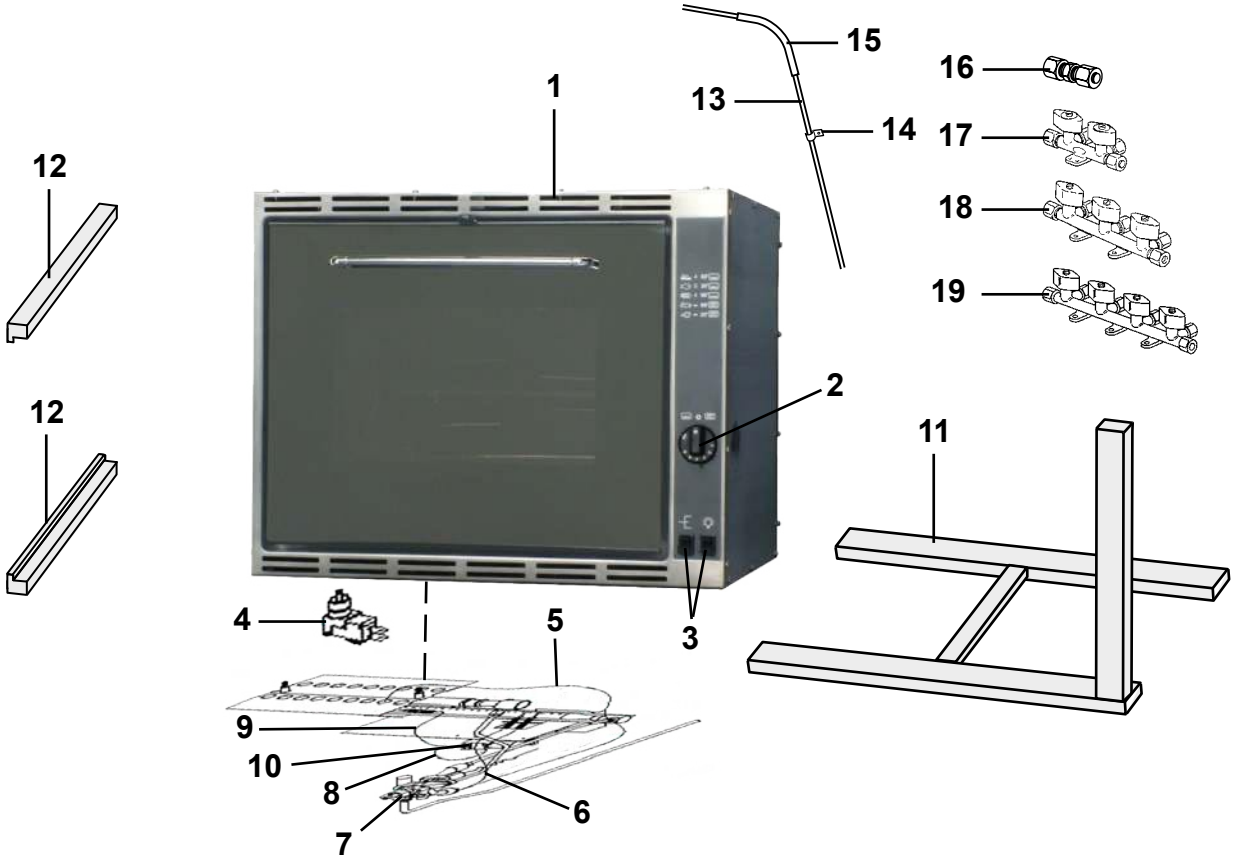
15
16
13
14
17
1
18
12
19
2
12
11
4
5
3
9
10
8
6
7

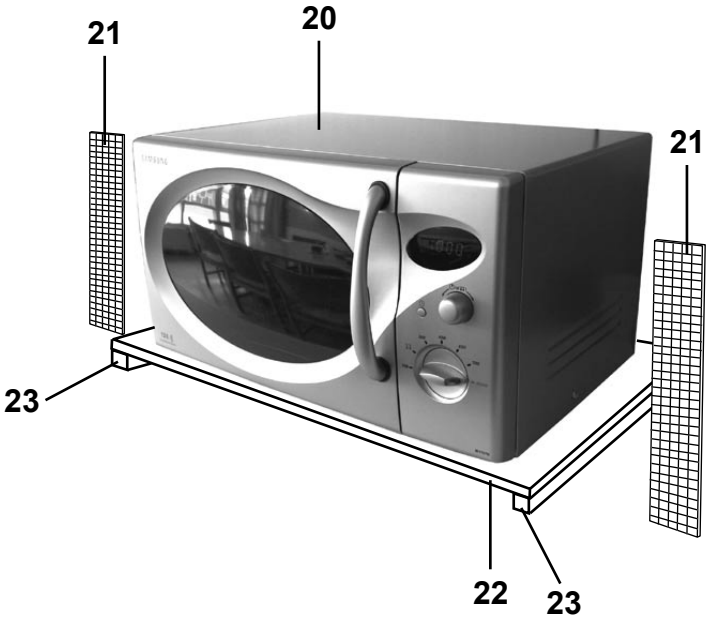
21
20
21
23
22
23

Pos Fig	Det. nr Part. No	Ingår/Fitted 520 GS 2,3	520 GS BKX 2,5	520 CTH 2,3 / 2,5	560 GS 2,3 / 2,5	560 GS BKX 2,5	560 CTH 2,3 / 2,5	Benämning	Description
1	401517	T	T	T	T	T	T	Ugn m. grill	Oven with grill
2	401632	T	T	T	T	T	T	Ratt	Knob
3	401633	T	T	T	T	T	T	Strömbrytare 1-polig	Switch 1-pol
4	401634	T	T	T	T	T	T	Mikrobrytare	Micro switch
5	401635	T	T	T	T	T	T	Termoelement brännare grill	Thermocouple grill burner
6	401636	T	T	T	T	T	T	Termoelement brännare ugn	Thermocouple oven burner
7	401637	T	T	T	T	T	T	Termostat gas	Thermostat gas
8	401638	T	T	T	T	T	T	Gnistelektrod brännare ugn L=370 mm	Spark electrode oven burner L=370 mm
9	401639	T	T	T	T	T	T	Gnistelektrod brännare grill L=370 mm	Spark electrode grill burner L=370 mm
10	401647	T	T	T	T	T	T	Tändare gnist	Spark ignition
11	324041	T	T	T	T	T	T	Monteringssats	Mounting kit
12	312602	T	T	T	T	T	T	List skärbräda 22x22x220	List cutting board 22x22x220
13	500279	M	M	M	M	M	M	Rör koppar	Pipe
--	500889	T	T	T	T	T	T	Instickshylsa d:o	Cage d:o
14	800448	T	T	T	T	T	T	Klammer gummi	Clip
15	300654	M	M	M	M	M	M	Slang	Hose
16	500847	T	T	T	T	T	T	Koppling skarv rak	Connection
17	503068	T²			T²			Ventil block 2-vägs	Valve 2-way
18	503369	x	x¹	x¹	x	x¹	x¹	Ventil block 3-vägs (ingår som std)	Valve 3-way (fitted standard)
19	503370		T	T		T	T	Ventil block 4-vägs	Valve 4-way
20	504236	T	T	T	T	T	x	Ugn mikro	Microwave
21	401521	T	T	T	T	T		Galler 285x24 (mont. i diskbänk)	Grating 285x24
22	323069	T	T	T	T	T		Hylla	Rack
23	322132	T	T	T	T	T		Regel 17,5x40x350	Latch

¹= Ersätts när ugn monteras
²= Extra ventil när ugn monteras

¹= Replaced when oven mounted
²= Additional valve when oven mounted

M= Metervara
T= Tillbehör

M= On the metre
T= Accessory

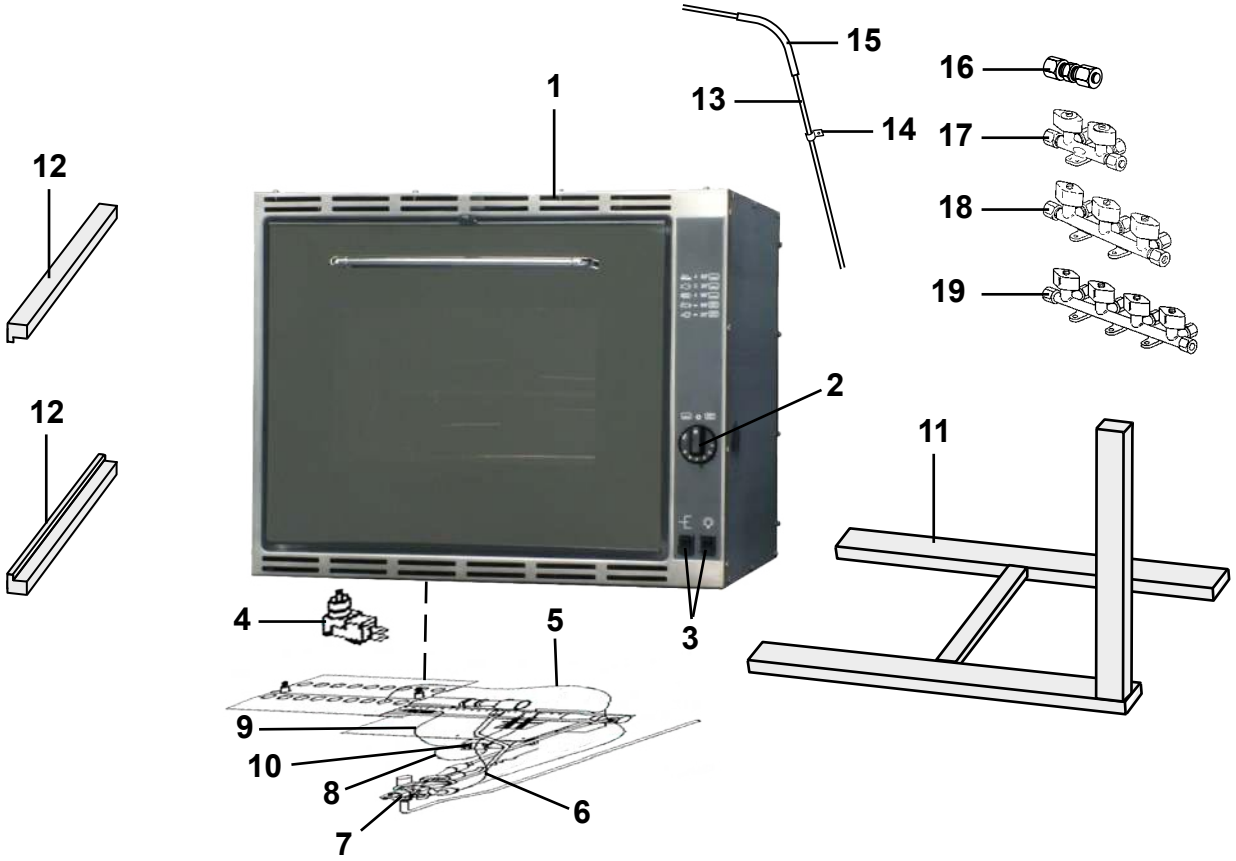
15
16
13
14
17
1
18
12
19
2
12
11
4
5
3
9
10
8
6
7

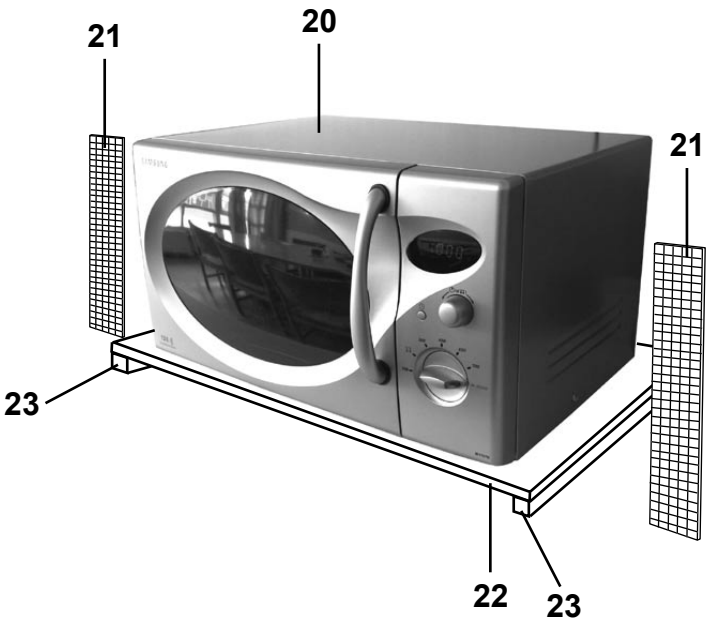
21
20
21
23
22
23

Pos Fig	Det. nr Part. No	Ingår/Fitted 590 E 2,5	590 CTH 2,5	620 GSE 2,5	620 CTH / CTX 2,5	730 GSE / BKX 2,5	730 CTX 2,5	Benämning	Description
1	401517	T	T	T	T	T	T	Ugn m. grill	Oven with grill
2	401632	T	T	T	T	T	T	Ratt	Knob
3	401633	T	T	T	T	T	T	Strömbrytare 1-polig	Switch 1-pol
4	401634	T	T	T	T	T	T	Mikrobrytare	Micro switch
5	401635	T	T	T	T	T	T	Termoelement brännare grill	Thermocouple grill burner
6	401636	T	T	T	T	T	T	Termoelement brännare ugn	Thermocouple oven burner
7	401637	T	T	T	T	T	T	Termostat gas	Thermostat gas
8	401638	T	T	T	T	T	T	Gnistelektrod brännare ugn L=370 mm	Spark electrode oven burner L=370 mm
9	401639	T	T	T	T	T	T	Gnistelektrod brännare grill L=370 mm	Spark electrode grill burner L=370 mm
10	401647	T	T	T	T	T	T	Tändare gnist	Spark ignition
11	324041	T	T	T	T	T	T	Monteringssats	Mounting kit
12	312602	T	T	T	T	T	T	List skärbräda 22x22x220	List cutting board 22x22x220
13	500279	M	M	M	M	M	M	Rör koppar	Pipe
--	500889	T	T	T	T	T	T	Instickshylsa d:o	Cage d:o
14	800448	T	T	T	T	T	T	Klammer gummi	Clip
15	300654	M	M	M	M	M	M	Slang	Hose
16	500847	T	T	T	T	T	T	Koppling skarv rak	Connection
17	503068	T²		T²			T²	Ventil block 2-vägs	Valve 2-way
18	503369	x	x¹	x	x¹	x¹	x	Ventil block 3-vägs (ingår som std)	Valve 3-way (fitted standard)
19	503370		T		T	T		Ventil block 4-vägs	Valve 4-way
20	504236	T	T	T	T	T	x	Ugn mikro	Microwave
21	401521	T	T	T	T	T		Galler 285x24 (mont. i diskbänk)	Grating 285x24
22	323069	T	T	T	T	T		Hylla	Rack
23	322132	T	T	T	T	T		Regel 17,5x40x350	Latch

¹= Ersätts när ugn monteras
²= Extra ventil när ugn monteras

¹= Replaced when oven mounted
²=Additional valve when oven mounted

M= Metervara
T= Tillbehör

M= On the metre
T= Accessory

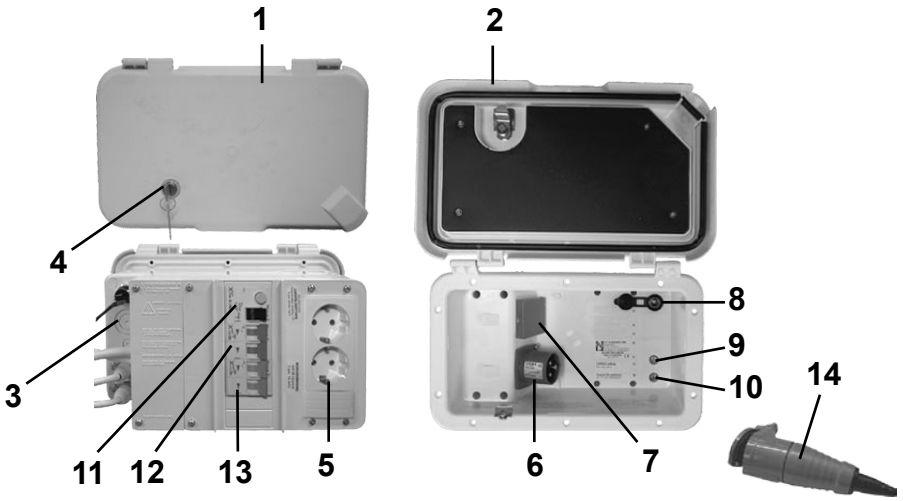
1
2
4
3
11
12
13
5
6
7
8
9
10
14

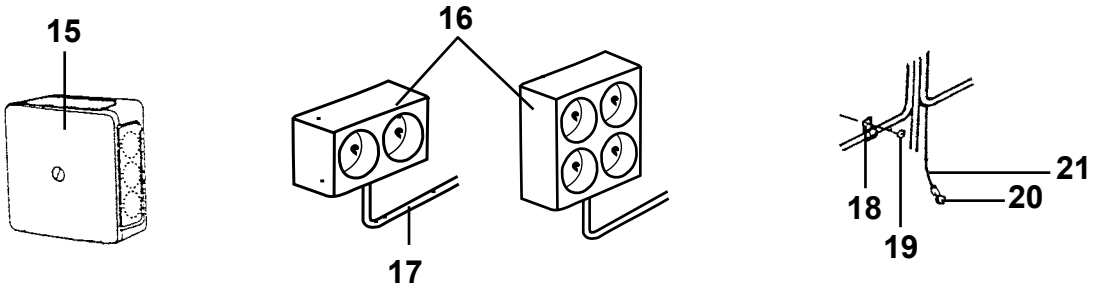
15
16
17
18
19
20
21

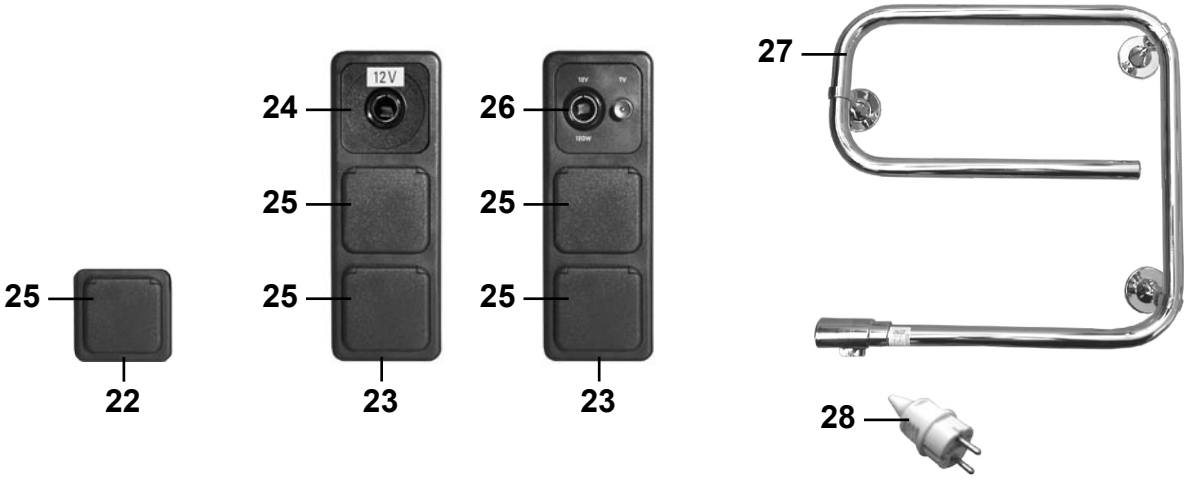
12V
24
25
25
22
23
26
25
25
23
27
28

Pos Fig	Det. nr Part. No	Ingår/Fitted 520 GS 2,3	520 CTH 2,3	560 GS 2,3	560 CTH 2,3		Benämning	Description
1	504323	x	x	x	x		El-intag 230 V	El connection 230 V
--	504324	T	T	T	T		El-intag 230 V (el-golvvärme)	El connection 230 V (el. underfloor heating)
2	503123	x	x	x	x		Lock el-central u. låshus	Cover without locking device
3	504786	x	x	x	x		Låda el-central	Box el connection
4	504325	x	x	x	x		Låshus u. låskolv	Locking device without bolt
--	---	x	x	x	x		Låskolv; se "lås" grp. 2	Bolt; see "locks" grp. 2
--	---	x	x	x	x		Nyckel; se "lås" grp. 2	Key; see "locks" grp. 2
5	503126	x	x	x	x		El-uttag 230 V	El connection 230 V
6	503125	x	x	x	x		Kontakt V-del	Contakt
7	503124	x	x	x	x		El-uttag 230 V	El connection 230 V
8	504408	x	x	x	x		TV-uttag 12 V	TV-connection 12 V
9	504406	x	x	x	x		Kontakt TV hane	Contact pin
10	503795	x	x	x	x		Kontakt TV hona	Contact plug
11	503847	x	x	x	x		Jordfelsbrytare	Earth leakage protection
12	504734	x	x	x	x		Säkring automat 10 A	Automatic fuse 10 A
13	504733	x	x	x	x		Säkring automat 16 A	Automatic fuse 16 A
14	502519	x	x	x	x		Kontakt sladdel	Connecting plug
15	500459	x	x	x	x		Dosa, koppling	Connection box
16	503110	x	x	x	x		El-uttag 230 V dubbel	El connection 230 V double
--	504289	x	x	x	x		El-uttag 230 V 4-vägs	El connection 230 V 4-way
17	503734	M	M	M	M		Elkabel FKK 3x1,5	El cable FKK 3x1,5
--	503964	M	M	M	M		Elkabel FKK 3x2,5	El cable FKK 3x2,5
18	800223	x	x	x	x		Klammer SC 10-14	Clip SC 10-14
--	800324	x	x	x	x		Klammer SC 14-20	Clip SC 14-20
--	801204	x	x	x	x		Klammer SC 20-26	Clip SC 20-26
19	800163	x	x	x	x		Skruv B8x16	Screw B8x16
20	800862	x	x	x	x		Kabelsko	Cable shoe
21	507000	M	M	M	M		Elkabel 1x4 gul/grön	El cable 1x4 yellow/green
22	504326	x	x	x	x		Ram uttag	Frame connection
23	503753	x	x	x	x		Ram uttag	Frame connection
24	504250			x			El-uttag 12 V	El connection 12 V
25	503750	x	x	x	x		El-uttag 230 V m. lock	El connection 230 V with cover
26	504240	x	x	x	x		El-uttag 12 V / TV-antenn	El connection 12 V / TV-aerial
27	504149	T	T	T	T		Handukstork	Towel drier
28	504274	T	T	T	T		Stickpropp d:o	Plug d:o

M= Metervara
T= Tillbehör

M= On the metre
T= Accessory

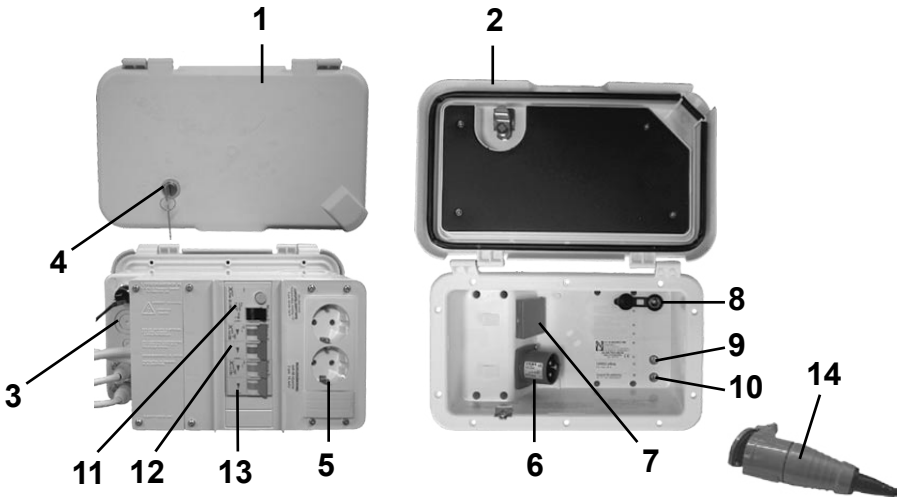
1
2
4
3
11
12
13
5
6
7
8
9
10
14

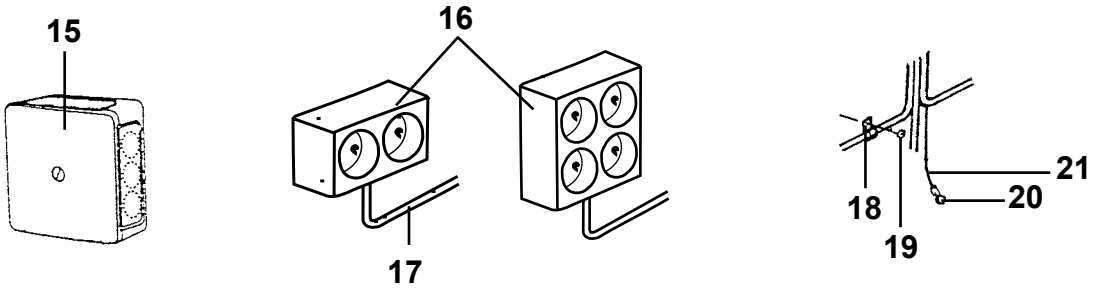
15
16
17
18
19
20
21

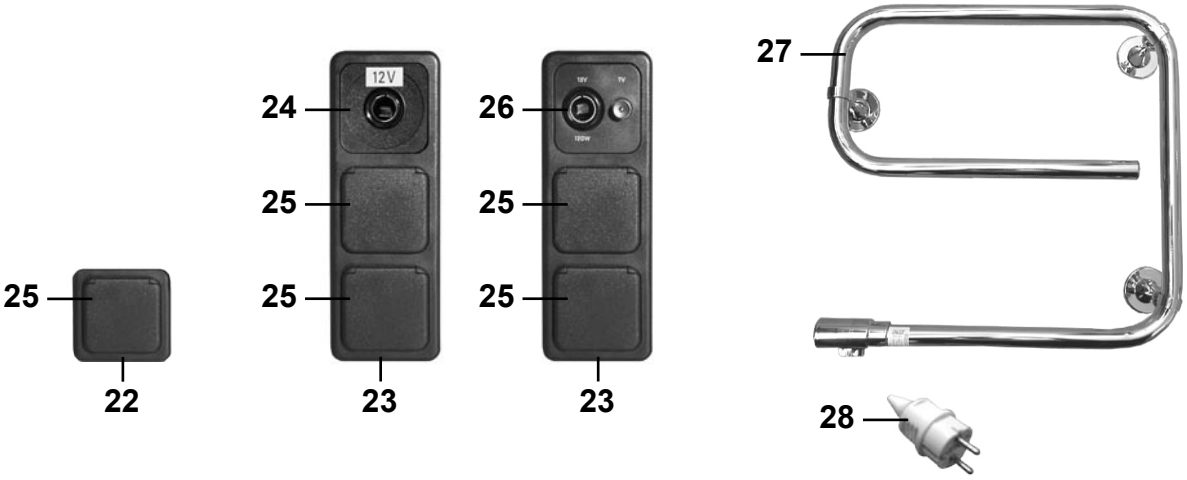
12V
24
25
25
22
23
26
25
25
23
27
28

Pos Fig	Det. nr Part. No	Ingår/Fitted							Benämning	Description
		520 GS BKX 2,5	520 CTH 2,5	560 GS 2,5	560 GS BKX 2,5	560 CTH 2,5	590 E 2,5	590 CTH 2,5		
1	504323	x	x	x	x	x	x	x	El-intag 230 V	El connection 230 V
--	504324	T	T	T	T	T	T	T	El-intag 230 V (el-golvvärme)	El conn. 230 V (el. underfloor heating)
2	503123	x	x	x	x	x	x	x	Lock el-central u. låshus	Cover without locking device
3	504786	x	x	x	x	x	x	x	Låda el-central	Box el connection
4	504325	x	x	x	x	x	x	x	Låshus u. låskolv	locking device without bolt
--	---	x	x	x	x	x	x	x	Låskolv; se "lås" grp. 2	Bolt; see "locks" grp. 2
--	---	x	x	x	x	x	x	x	Nyckel; se "lås" grp. 2	Key; see "locks" grp. 2
5	503126	x	x	x	x	x	x	x	El-uttag 230 V	El connection 230 V
6	503125	x	x	x	x	x	x	x	Kontakt V-del	Contakt
7	503124	x	x	x	x	x	x	x	El-uttag 230 V	El connection 230 V
8	504408	x	x	x	x	x	x	x	TV-uttag 12 V	TV-connection 12 V
9	504406	x	x	x	x	x	x	x	Kontakt TV hane	Contact pin
10	503795	x	x	x	x	x	x	x	Kontakt TV hona	Contact plug
11	503847	x	x	x	x	x	x	x	Jordfelsbrytare	Earth leakage protection
12	504734	x	x	x	x	x	x	x	Säkring automat 10 A	Automatic fuse 10 A
13	504733	x	x	x	x	x	x	x	Säkring automat 16 A	Automatic fuse 16 A
14	502519	x	x	x	x	x	x	x	Kontakt sladdel	Connecting plug
15	500459	x	x	x	x	x	x	x	Dosa, koppling	Connection box
16	503110	x	x	x	x	x	x	x	El-uttag 230 V dubbel	El connection 230 V double
--	504289		x	x		x	x	x	El-uttag 230 V 4-vägs	El connection 230 V 4-way
17	503734	M	M	M	M	M	M	M	Elkabel FKK 3x1,5	El cable FKK 3x1,5
--	503964	M	M	M	M	M	M	M	Elkabel FKK 3x2,5	El cable FKK 3x2,5
18	800223	x	x	x	x	x	x	x	Klammer SC 10-14	Clip SC 10-14
--	800324	x	x	x	x	x	x	x	Klammer SC 14-20	Clip SC 14-20
--	801204	x	x	x	x	x	x	x	Klammer SC 20-26	Clip SC 20-26
19	800163	x	x	x	x	x	x	x	Skruv B8x16	Screw B8x16
20	800862	x	x	x	x	x	x	x	Kabelsko	Cable shoe
21	507000	M	M	M	M	M	M	M	Elkabel 1x4 gul/grön	El cable 1x4 yellow/green
22	504326	x	x	x	x	x	x	x	Ram uttag	Frame connection
23	503753	x	x	x	x	x	x	x	Ram uttag	Frame connection
24	504250			x			x	x	El-uttag 12 V	El connection 12 V
25	503750	x	x	x	x	x	x	x	El-uttag 230 V m. lock	El connection 230 V with cover
26	504240	x	x	x	x	x	x	x	El-uttag 12 V / TV-antenn	El connection 12 V / TV-aerial
27	504149	T	T	T	T	T	T	T	Handukstork	Towel drier
28	504274	T	T	T	T	T	T	T	Stickpropp d:o	Plug d:o

M= Metervara
T= Tillbehör

M= On the metre
T= Accessory

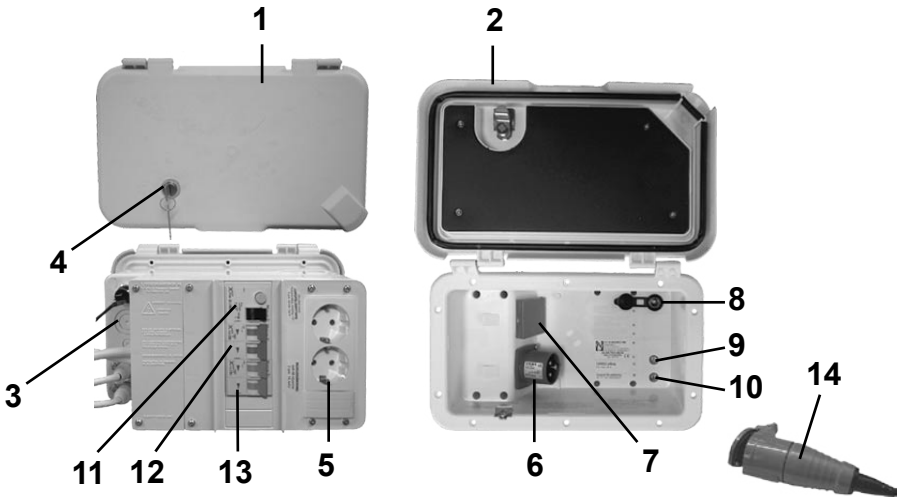
1
2
4
3
11
12
13
5
6
7
8
9
10
14

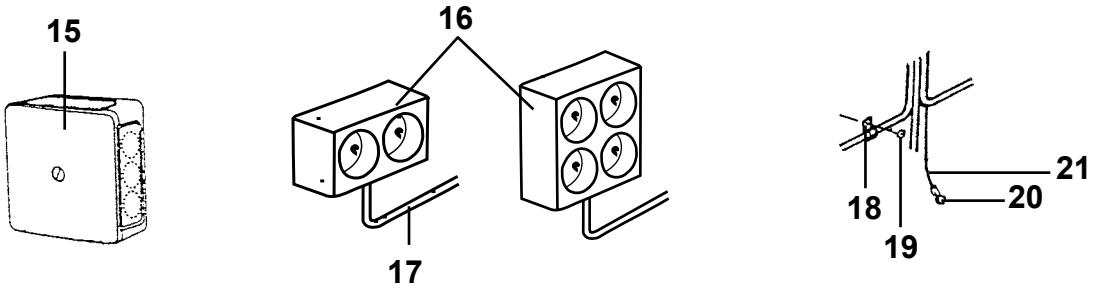
15
16
17
18
19
20
21

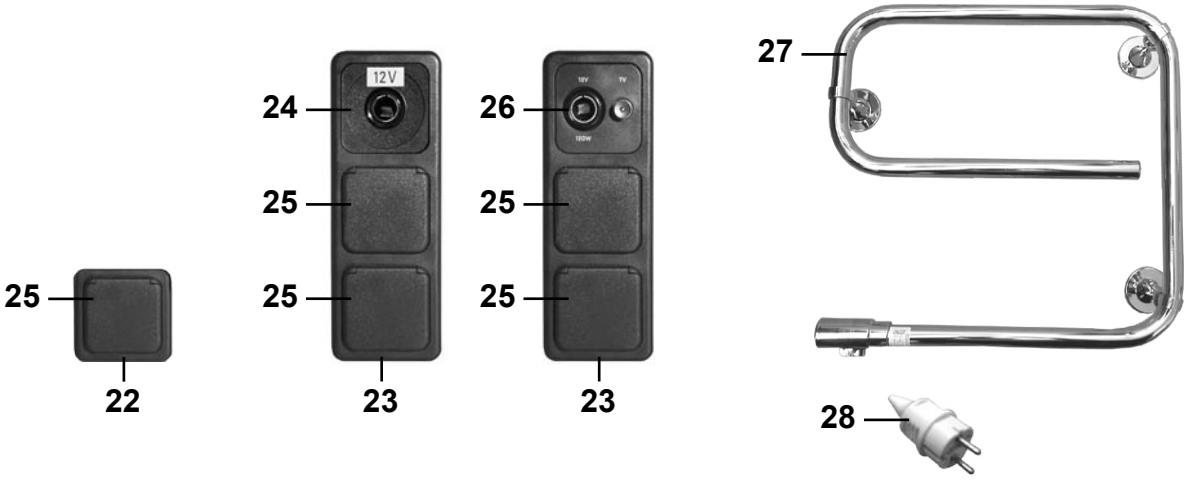
12V
24
25
25
22
23
26
25
25
23
27
28

Pos Fig	Det. nr Part. No	Ingår/Fitted 620 GSE 2,5	620 CTX 2,5	620 CTH 2,5	730 GSE 2,5	730 BKX 2,5	730 CTX 2,5	Benämning	Description
1	504323	x	x	x				El-intag 230 V	El connection 230 V
--	504324	T	T	T	x	x	x	El-intag 230 V (el-golvvärme)	El conn. 230 V (el. underfloor heating)
2	503123	x	x	x	x	x	x	Lock el-central u. låshus	Cover without locking device
3	504786	x	x	x	x	x	x	Låda el-central	Box el connection
4	504325	x	x	x	x	x	x	Låshus u. låskolv	locking device without bolt
--	---	x	x	x	x	x	x	Låskolv; se "lås" grp. 2	Bolt; see "locks" grp. 2
--	---	x	x	x	x	x	x	Nyckel; se "lås" grp. 2	Key; see "locks" grp. 2
5	503126	x	x	x	x	x	x	El-uttag 230 V	El connection 230 V
6	503125	x	x	x	x	x	x	Kontakt V-del	Contakt
7	503124	x	x	x	x	x	x	El-uttag 230 V	El connection 230 V
8	504408	x	x	x	x	x	x	TV-uttag 12 V	TV-connection 12 V
9	504406	x	x	x	x	x	x	Kontakt TV hane	Contact pin
10	503795	x	x	x	x	x	x	Kontakt TV hona	Contact plug
11	503847	x	x	x	x	x	x	Jordfelsbrytare	Earth leakage protection
12	504734	x	x	x	x	x	x	Säkring automat 10 A	Automatic fuse 10 A
13	504733	x	x	x	x	x	x	Säkring automat 16 A	Automatic fuse 16 A
14	502519	x	x	x	x	x	x	Kontakt sladdel	Connecting plug
15	500459	x	x	x	x	x	x	Dosa, koppling	Connection box
16	503110	x	x	x	x	x	x	El-uttag 230 V dubbel	El connection 230 V double
--	504289	x	x		x	x	x	El-uttag 230 V 4-vägs	El connection 230 V 4-way
17	503734	M	M	M	M	M	M	Elkabel FKK 3x1,5	El cable FKK 3x1,5
--	503964	M	M	M	M	M	M	Elkabel FKK 3x2,5	El cable FKK 3x2,5
18	800223	x	x	x	x	x	x	Klammer SC 10-14	Clip SC 10-14
--	800324	x	x	x	x	x	x	Klammer SC 14-20	Clip SC 14-20
--	801204	x	x	x	x	x	x	Klammer SC 20-26	Clip SC 20-26
19	800163	x	x	x	x	x	x	Skruv B8x16	Screw B8x16
20	800862	x	x	x	x	x	x	Kabelsko	Cable shoe
21	507000	M	M	M	M	M	M	Elkabel 1x4 gul/grön	El cable 1x4 yellow/green
22	504326	x	x	x	x	x	x	Ram uttag	Frame connection
23	503753	x	x	x	x	x	x	Ram uttag	Frame connection
24	504250	x	x	x	x		x	El-uttag 12 V	El connection 12 V
25	503750	x	x	x	x	x	x	El-uttag 230 V m. lock	El connection 230 V with cover
26	504240	x	x	x	x	x	x	El-uttag 12 V / TV-antenn	El connection 12 V / TV-aerial
27	504149	T	T	T	T	T	T	Handukstork	Towel drier
28	504274	T	T	T	T	T	T	Stickpropp d:o	Plug d:o
								M= Metervara T= Tillbehör	M= On the metre T= Accessory

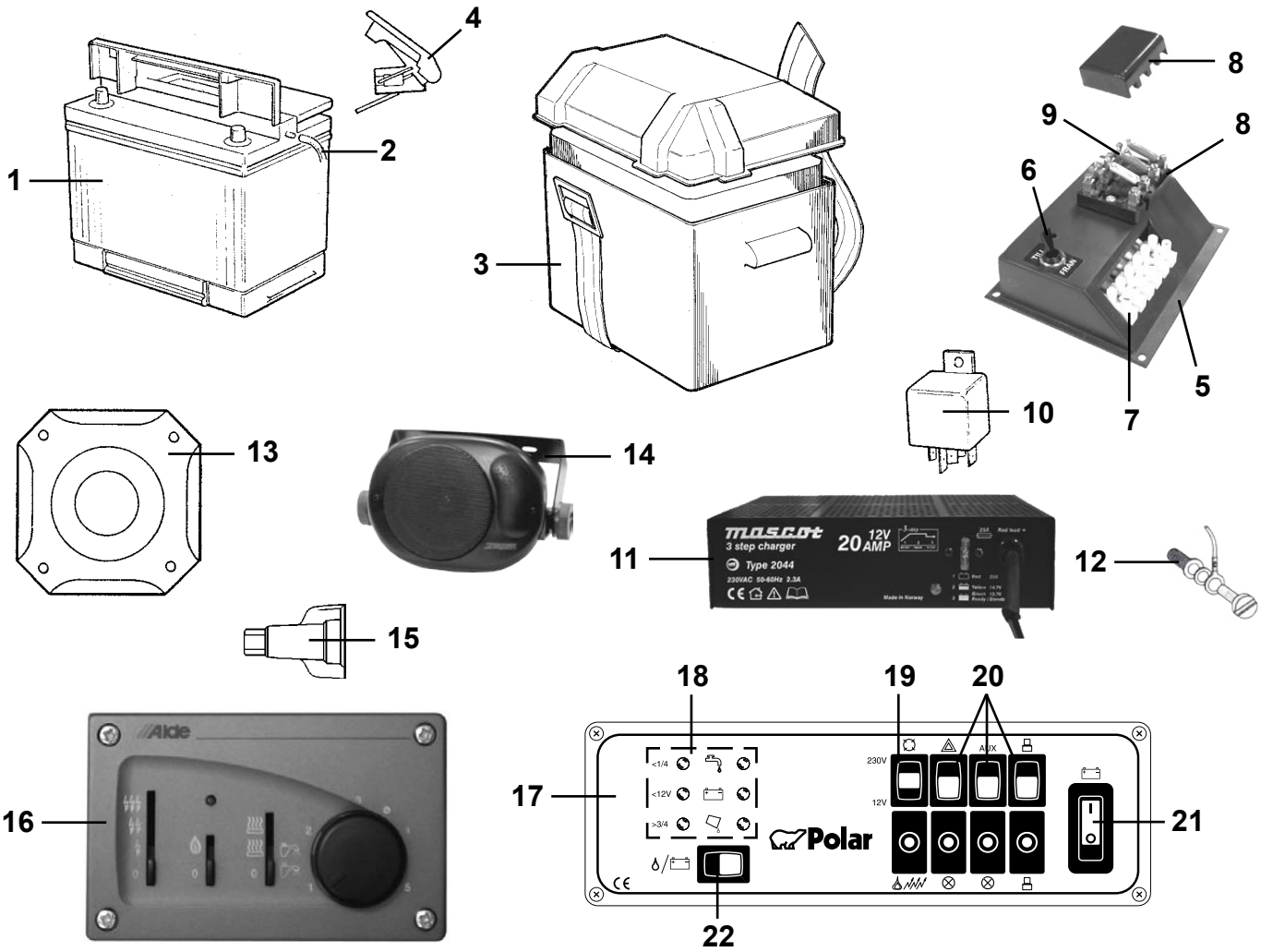
1
2
3
4
5
6
7
8
9
10
11
12
13
14
15
16
17
18
19
20
21
22
23
24
25
26
27
28
29
30
31
32
33
34
35
mascot
3 step charger
Type 2044
20 AMP
12V
Polar
Alde

Pos Fig	Det. nr Part. No	Ingår/Fitted 520 alla mod.	560 alla mod.	590 alla mod.	620 alla mod.	730 alla mod.	Benämning	Description
1	503168	x	x	x	x	x	Batteri 12 V 75 Ah	Battery 12 V 75 Ah
2	600013	M	M	M	M	M	Slang plast	Plastic hose
3	500031	x	x	x	x	x	Batteribox	Battery box
4	800738	x	x	x	x	x	Kabelsko +	Cable shoe +
--	800739	x	x	x	x	x	Kabelsko -	Cable shoe -
5	502908	x	x	x	x	x	Konsol	Bracket
6	502571	x	x	x	x	x	Strömbrytare	Switch
--	503092	x	x	x	x	x	Dekal strömbrytare	Decal, switch
7	800272	x	x	x	x	x	Kopplingslist 6-10 mm	List 6-10 mm
8	504223	x	x	x	x	x	Säkringsdosa	Fuse box
9	500484	x	x	x	x	x	Säkring 16 A	Fuse 16 A
10	502647	x	x	x	x	x	Relä	Relay
11	504284	x	x	x	x	x	Batteriladdare 20 A	Battery charger 20 A
12	504795	x	x	x	x	x	Givare vattennivå	Sensor water level
13	502897	x	x	x	x	x	Högtalare 40 W	Loud speaker 40 W
14	504287	x	x		x	x	Högtalare 40 W (endast i CTH / CTX)	Loud speaker 40 W (Only in CTH / CTX
15	503235	x	x	x	x	x	Kabelsko "Torix" 1-12,5 mm^2	Cable shoe "Torix" 1-12,5 mm^2
--	504105	x	x	x	x	x	Kabelsko "Torix" 3-16 mm^2	Cable shoe "Torix" 3-16 mm^2
16	601604	x	x	x	x	x	Manöverpanel kpl.	Control panel cpl.
17	601820	x	x	x	x	x	El-central 12 V kpl.	Distribution box 12 V cpl.
--	504713	x	x	x	x	x	Frontplåt d:o	Front plate d:o
18	504715	x	x	x	x	x	Kretskort	Printed circuit card
19	504716	x	x	x	x	x	Strömbrytare	Switch
20	504717	x	x	x	x	x	Strömbrytare	Switch
21	504718	x	x	x	x	x	Strömbrytare	Switch
22	504719	x	x	x	x	x	Strömbrytare	Switch
23	502312	x	x	x	x	x	Kontakthus 2-pol	Housing 2-pol
24	502311	x	x	x	x	x	Kontakthus 2-pol	Housing 2-pol
25	502958	x	x	x	x	x	Kontakthus 3-pol	Housing 3-pol
26	502957	x	x	x	x	x	Kontakthus 3-pol	Housing 3-pol
27	503953	T	T	T	T	T	Radio m. CD	Radio with CD
--	900675	T	T	T	T	T	Adapterkabel d:o	Adapter d:o
28	502299	x	x	x	x	x	Kontakthus 9-pol	Housing 9-pol
29	502310	x	x	x	x	x	Kontakthus 9-pol	Housing 9-pol
30	503256	x	x	x	x	x	Kontakthus 9-pol	Housing 9-pol
31	800596	x	x	x	x	x	Kabelsko stift 2-4 mm	Cable shoe pin 2-4 mm
--	800598	x	x	x	x	x	Kabelsko stift 0,5-2 mm	Cable shoe pin 0,5-2 mm
32	800595	x	x	x	x	x	Kabelsko hylsa 2-4 mm	Cable shoe sleeve 2-4 mm
--	800597	x	x	x	x	x	Kabelsko hylsa 0,5-2 mm	Cable shoe sleeve 0,5-2 mm
33	503749	x	x	x	x		Dosa, koppling	Connection box
34	504400	x	x	x	x		List täck el-kabel B=44 L=2000	Cover strip B=44 L=2000
35	503748	x	x	x	x		List täck el-kabel B=35 L=2500	Cover strip B=35 L=2500
--	503495	x	x	x	x		List täck el-kabel B=14 L=1500	Cover strip B=14 L=1500
							M= Metervara T= Tillbehör	M= On the metre T= Accessory

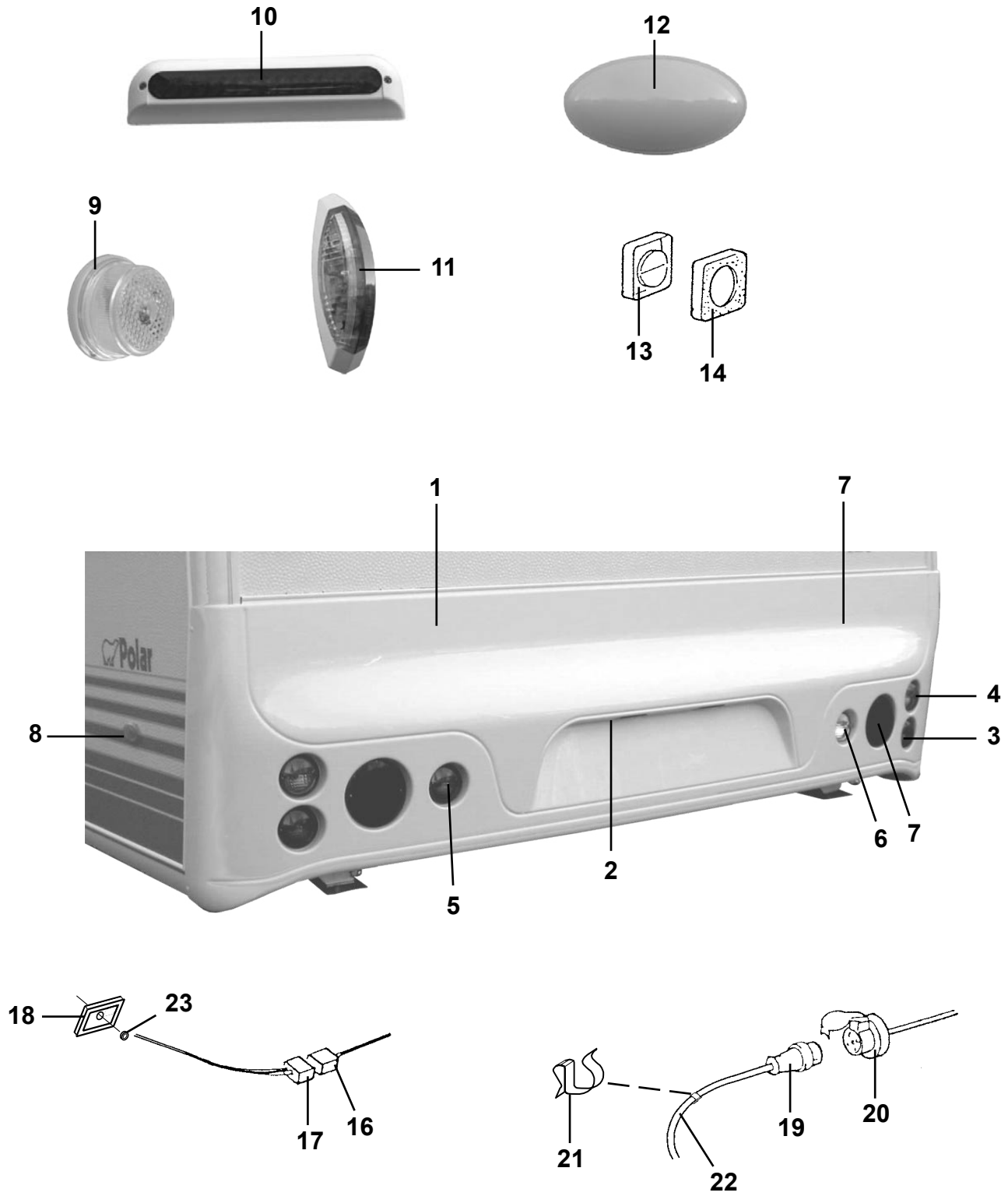
10
12
9
11
13
14
1
7
8
4
3
6
7
2
5
18
23
17
16
21
22
19
20

Pos Fig	Det. nr Part. No	Ingår/Fitted 520 2,3 alla mod.	560 2,3 alla mod.	520 2,5 alla mod.	560 2,5 alla mod.	590 2,5 alla mod.	620 2,5 alla mod.	730 2,5 alla mod.	Benämning	Description
1	208217	x	x						Bakljusramp	Light holder
--	208064			x	x	x	x	x	Bakljusramp	Light holder
2	503729	x	x	x	x	x	x	x	Belysning skylt	Plate light
--	500158	x	x	x	x	x	x	x	Glödlampa d:o 5 W L=38	Bulb d:o 5 W L=38
3	504313	x	x	x	x	x	x	x	Belysning broms-/baklykta	Stop tail lamp/Tail lamp
--	503154	x	x	x	x	x	x	x	Glödlampa d:o 21/5 W	Bulb d:o 21/5 W
4	504314	x	x	x	x	x	x	x	Belysning blinkers	Flasher tail lamp
--	500147	x	x	x	x	x	x	x	Glödlampa d:o 21 W	Bulb d:o 21 W
5	504315	x	x	x	x	x	x	x	Belysning dimbaklykta	Fog light
--	500147	x	x	x	x	x	x	x	Glödlampa d:o 21 W	Bulb d:o 21 W
6	504316	x	x	x	x	x	x	x	Belysning backlykta	Reversing light
--	500147	x	x	x	x	x	x	x	Glödlampa d:o 21 W	Bulb d:o 21 W
7	208115	x	x	x	x	x	x	x	Reflextriangel	Reflector
8	504332	x	x	x	x	x	x	x	Belysning sidomarkering	Side light
9	504247	x	x	x	x	x	x	x	Belysning positionsljus	Position lamp
--	500158	x	x	x	x	x	x	x	Glödlampa d:o 5 W L=38	Bulb d:o 5 W L=38
10	504244	x	x	x	x	x	x	x	Belysning högt bromsljus	Stop tail lamp
11	504330	x	x	x	x	x	x	x	Belysning breddmarkering V	Side light left
--	504331	x	x	x	x	x	x	x	Belysning breddmarkering H	Side light right
--	500158	x	x	x	x	x	x	x	Glödlampa d:o 5 W L=38	Bulb d:o 5 W L=38
12	504329	x	x	x	x	x	x	x	Belysning tält	Tent lamp
--	504413	x	x	x	x	x	x	x	Glödlampa d:o 10 W	Bulb d:o 10 W
13	700607	x	x						Strömbrytare brun 2-polig	Switch brown 2-pol
--	503923	T	T	x	x	x	x	x	Strömbrytare brun 1-polig	Switch brown 1-pol
14	700606	x	x	x	x	x	x	x	Ram strömbrytare brun	Frame switch brown
16	502299	x	x	x	x	x	x	x	Kontakthus 9-polig	Housing 9-pol
17	502310	x	x	x	x	x	x	x	Kontakthus 9-polig	Housing 9-pol
18	204523	x	x	x	x	x	x	x	Gavelgenomföring	Inlet gable
19	500714	x	x	x	x	x	x	x	Kontakt 7-polig vagnsdel	Contact 7-pol vagon
20	500026	T	T	T	T	T	T	T	Kontakt 7-polig bildel	Contact 7-pol car
21	801148	x	x	x	x	x	x	x	Klammer	Clip
22	503754	M	M	M	M	M	M	M	El-kabel 6x1,5 + 5x2,5	Electric cable 6x1,5 + 5x2,5
23	800822	x	x	x	x	x	x	x	Kabelgenomföring	Conduit entry

M= Metervara
T= Tillbehör

M= On the metre
T= Accessory

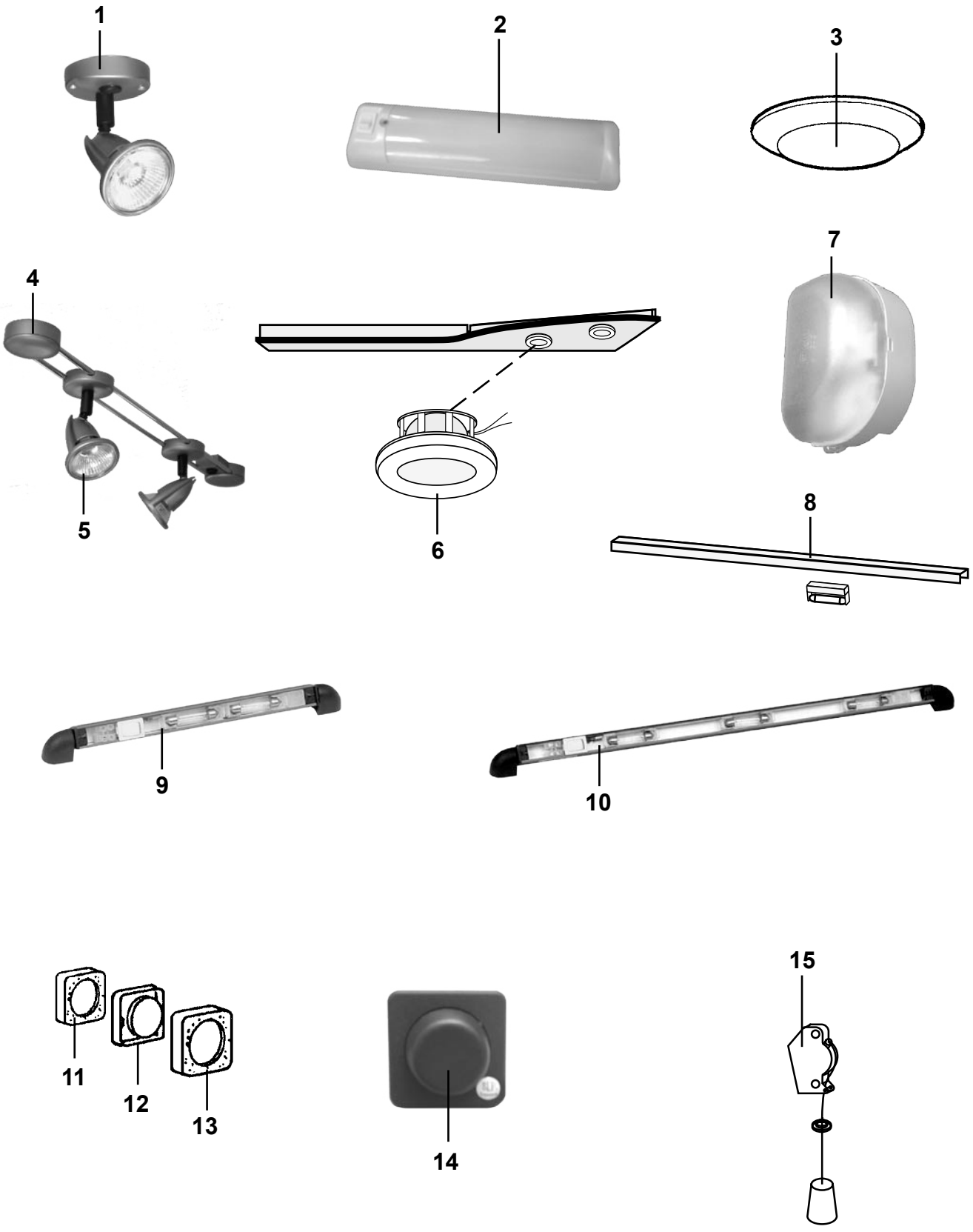
1
2
3
4
5
6
7
8
9
10
11
12
13
14
15

Pos Fig	Det. nr Part. No	Ingår/Fitted 520 GS 2,3	520 CTH 2,3	560 GS 2,3	560 CTH 2,3		Benämning	Description
1	504357	x	x	x	x		Belysning väggarmatur	Illumination
--	504412	x	x	x	x		Glödlampa 10 W d:o	Bulb 10 W d:o
2	504195	x	x	x	x		Belysning lysrör	Illumination
--	503700	x	x	x	x		Glödlampa 5 W d:o	Bulb 5 W d:o
3	503197	x	x	x	x		Belysning	Illumination
--	503701	x	x	x	x		Glödlampa 10 W d:o	Bulb 10 W d:o
4	504358	T	T	T	T		Belysning kpl. m 2 spotlights	Illumination cpl. with 2 spotlights
--	504412	x	x	x	x		Glödlampa 10 W d:o	Bulb 10 W d:o
5	504359	T	T	T	T		Belysning spotlight	Illumination spotlight
--	504412	x	x	x	x		Glödlampa 10 W d:o	Bulb 10 W d:o
6	504123	x	x	x	x		Belysning ljusramp	Illumination light holder
--	503700	x	x	x	x		Glödlampa 5 W d:o	Bulb 5 W d:o
7	504405						Belysning garderob	Illumination wardrobe
--	503700						Glödlampa 5 W d:o	Bulb 5 W d:o
8	503916	T	T	T	T		Belysning ljuslist kpl. L=900	Illumination cpl. L=900
--	503943	x	x	x	x		Lamphållare d:o	Lamp holder d:o
--	503944	x	x	x	x		Glödlampa 2 W d:o	Bulb 2 W d:o
9	504076	T	T	T	T		Belysning ljuslist kpl. L=250	Illumination cpl. L=250
--	503944	x	x	x	x		Glödlampa 2 W d:o	Bulb 2 W d:o
10	504077	T	T	T	T		Belysning ljuslist kpl. L=450	Illumination cpl. L=450
--	503944	x	x	x	x		Glödlampa 2 W d:o	Bulb 2 W d:o
11	503924	x		x			Distans strömbrytare brun	Distance switch brown
12	700607	x	x	x	x		Strömbrytare brun 2-polig	Switch brown 2-pol
--	503923	x	T	x	T		Strömbrytare brun 1-polig	Switch brown 1-pol
13	700606	x	x	x	x		Ram strömbrytare brun	Frame switch brown
14	503973	T	T	T	T		Dimmer	Dimmer
15	504039		x		x		Strömbrytare drag	Cord switch
--	504040		x		x		Genomföring d:o	Inlet d:o

T= Tillbehör

T= Accessory

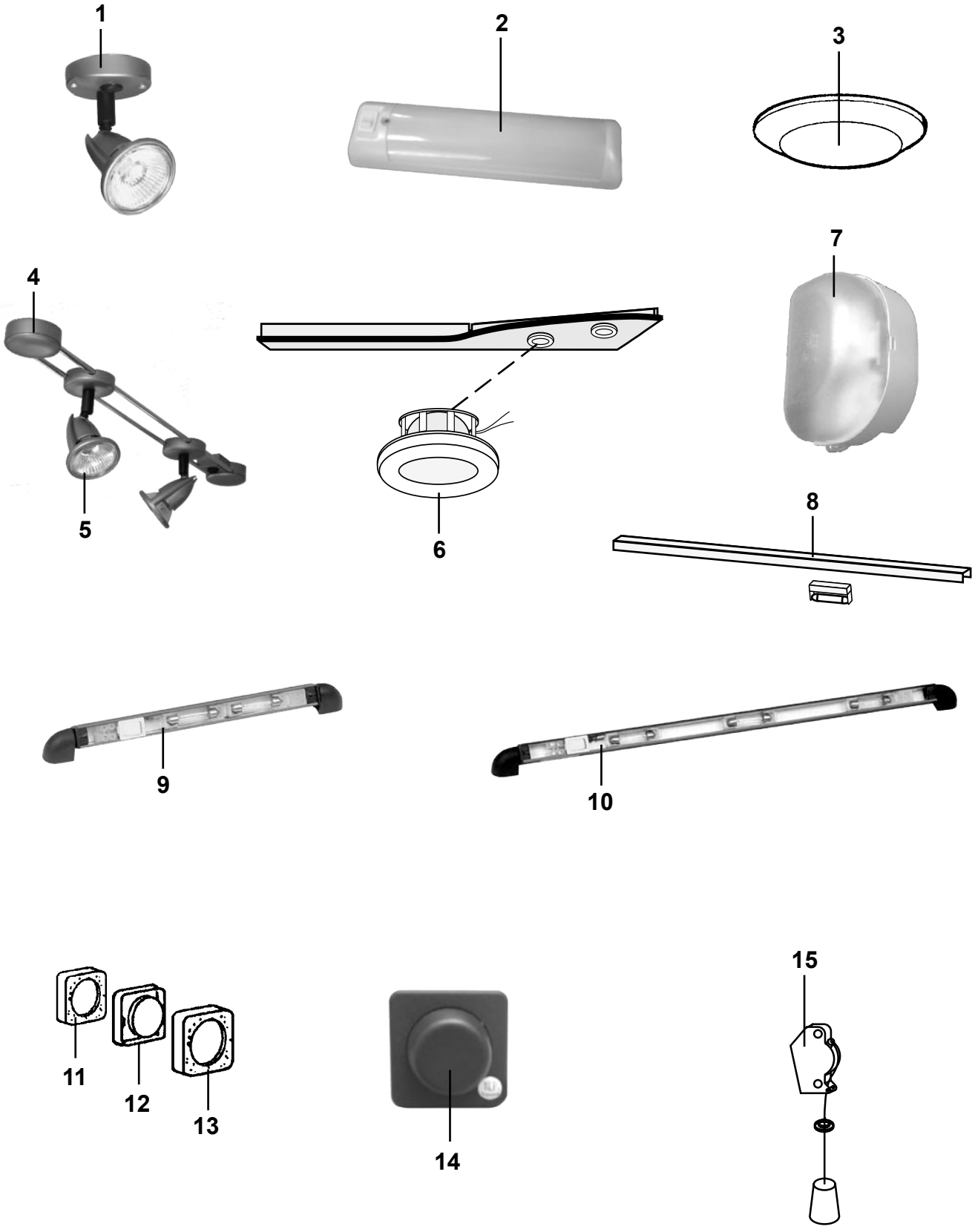
1
2
3
4
5
6
7
8
9
10
11
12
13
14
15

Pos Fig	Det. nr Part. No	Ingår/Fitted							Benämning	Description
		520 GS BKX 2,5	520 CTH 2,5	560 GS 2,5	560 GS BKX 2,5	560 CTH 2,5	590 E 2,5	590 CTH 2,5		
1	504357	x	x	x	x	x	x	x	Belysning väggarmatur	Illumination
--	504412	x	x	x	x	x	x	x	Glödlampa 10 W d:o	Bulb 10 W d:o
2	504195	x	x	x	x	x	x	x	Belysning lysrör	Illumination
--	503700	x	x	x	x	x	x	x	Glödlampa 5 W d:o	Bulb 5 W d:o
3	503197	x	x	x	x	x	x	x	Belysning	Illumination
--	503701	x	x	x	x	x	x	x	Glödlampa 10 W d:o	Bulb 10 W d:o
4	504358	x	x	x	x	x	x	x	Belysning	Illumination
--	504412	x	x	x	x	x	x	x	Glödlampa 10 W d:o	Bulb 10 W d:o
5	504359	T	T	T	T	T	T	T	Belysning spotlight	Illumination spotlight
--	504412	x	x	x	x	x	x	x	Glödlampa 10 W d:o	Bulb 10 W d:o
6	504123	x	x	x	x	x	x	x	Belysning ljusramp	Illumination light holder
--	503700	x	x	x	x	x	x	x	Glödlampa 5 W d:o	Bulb 5 W d:o
7	504405								Belysning garderob	Illumination wardrobe
--	503700								Glödlampa 5 W d:o	Bulb 5 W d:o
8	503916	T	T	T	T	T	T	T	Belysning ljuslist kpl. L=900	Illumination cpl. L=900
--	503943	x	x	x	x	x	x	x	Lamphållare d:o	Lamp holder d:o
--	503944	x	x	x	x	x	x	x	Glödlampa 2 W d:o	Bulb 2 W d:o
9	504076	T	T	T	T	T	T	T	Belysning ljuslist kpl. L=250	Illumination cpl. L=250
--	503944	x	x	x	x	x	x	x	Glödlampa 2 W d:o	Bulb 2 W d:o
10	504077	T	T	T	T	T	T	T	Belysning ljuslist kpl. L=450	Illumination cpl. L=450
--	503944	x	x	x	x	x	x	x	Glödlampa 2 W d:o	Bulb 2 W d:o
11	503924	x		x			x		Distans strömbrytare brun	Distance switch brown
12	700607	T	T	T	T	T	T	T	Strömbrytare brun 2-polig	Switch brown 2-pol
--	503923	x	x	x	x	x	x	x	Strömbrytare brun 1-polig	Switch brown 1-pol
13	700606	x	x	x	x	x	x	x	Ram strömbrytare brun	Frame switch brown
14	503973	x	x	x	x	x	x	x	Dimmer	Dimmer
15	504039	x	x		x	x		x	Strömbrytare drag	Cord switch
--	504040	x	x		x	x		x	Genomföring d:o	Inlet d:o

T= Tillbehör

T= Accessory

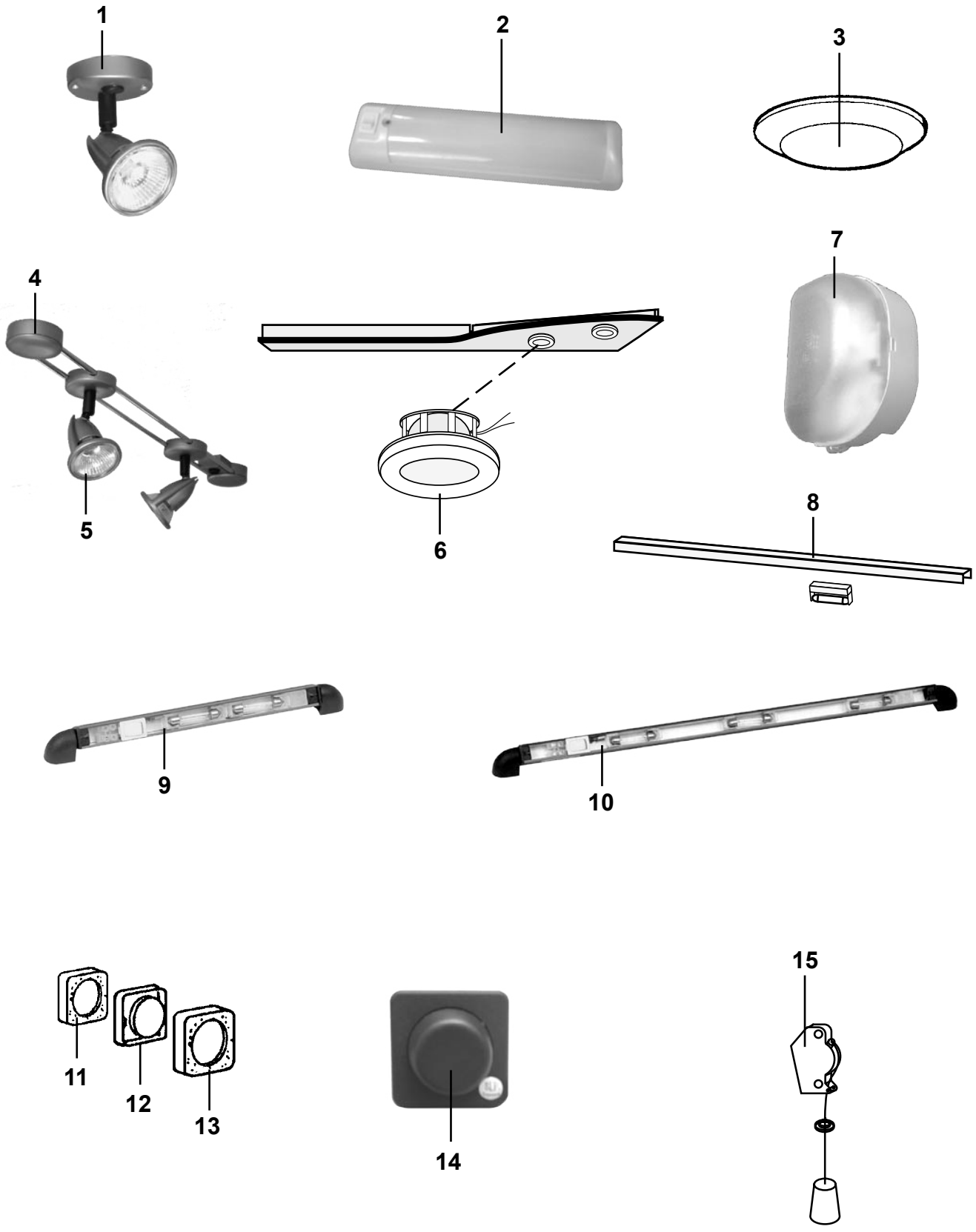
1
2
3
4
5
6
7
8
9
10
11
12
13
14
15

Pos Fig	Det. nr Part. No	Ingår/Fitted 620 GSE 2,5	620 CTX 2,5	620 CTH 2,5	730 GSE 2,5	730 BKX 2,5	730 CTX 2,5	Benämning	Description
1	504357	x	x	x	x	x	x	Belysning väggarmatur	Illumination
--	504412	x	x	x	x	x	x	Glödlampa 10 W d:o	Bulb 10 W d:o
2	504195	x	x	x	x	x	x	Belysning lysrör	Illumination
--	503700	x	x	x	x	x	x	Glödlampa 5 W d:o	Bulb 5 W d:o
3	503197	x	x	x	x	x	x	Belysning	Illumination
--	503701	x	x	x	x	x	x	Glödlampa 10 W d:o	Bulb 10 W d:o
4	504358	x	x	x	x	x	x	Belysning	Illumination
--	504412	x	x	x	x	x	x	Glödlampa 10 W d:o	Bulb 10 W d:o
5	504359	T	T	T	T	T	T	Belysning spotlight	Illumination spotlight
--	504412	x	x	x	x	x	x	Glödlampa 10 W d:o	Bulb 10 W d:o
6	504123	x	x	x	x	x	x	Belysning ljusramp	Illumination light holder
--	503700	x	x	x	x	x	x	Glödlampa 5 W d:o	Bulb 5 W d:o
7	504405				x	x	x	Belysning garderob	Illumination wardrobe
--	503700				x	x	x	Glödlampa 5 W d:o	Bulb 5 W d:o
8	503916	T	T	T	T	T	T	Belysning ljuslist kpl. L=900	Illumination cpl. L=900
--	503943	x	x	x	x	x	x	Lamphållare d:o	Lamp holder d:o
--	503944	x	x	x	x	x	x	Glödlampa 2 W d:o	Bulb 2 W d:o
9	504076	T	T	T	T	T	T	Belysning ljuslist kpl. L=250	Illumination cpl. L=250
--	503944	x	x	x	x	x	x	Glödlampa 2 W d:o	Bulb 2 W d:o
10	504077	T	T	T	T	T	T	Belysning ljuslist kpl. L=450	Illumination cpl. L=450
--	503944	x	x	x	x	x	x	Glödlampa 2 W d:o	Bulb 2 W d:o
11	503924	x			x			Distans strömbrytare brun	Distance switch brown
12	700607	T	T	T	T	T	T	Strömbrytare brun 2-polig	Switch brown 2-pol
--	503923	x	x	x	x	x	x	Strömbrytare brun 1-polig	Switch brown 1-pol
13	700606	x	x	x	x	x	x	Ram strömbrytare brun	Frame switch brown
14	503973	x	x	x	x	x	x	Dimmer	Dimmer
15	504039		x	x		x	x	Strömbrytare drag	Cord switch
--	504040		x	x		x	x	Genomföring d:o	Inlet d:o

T= Tillbehör

T= Accessory

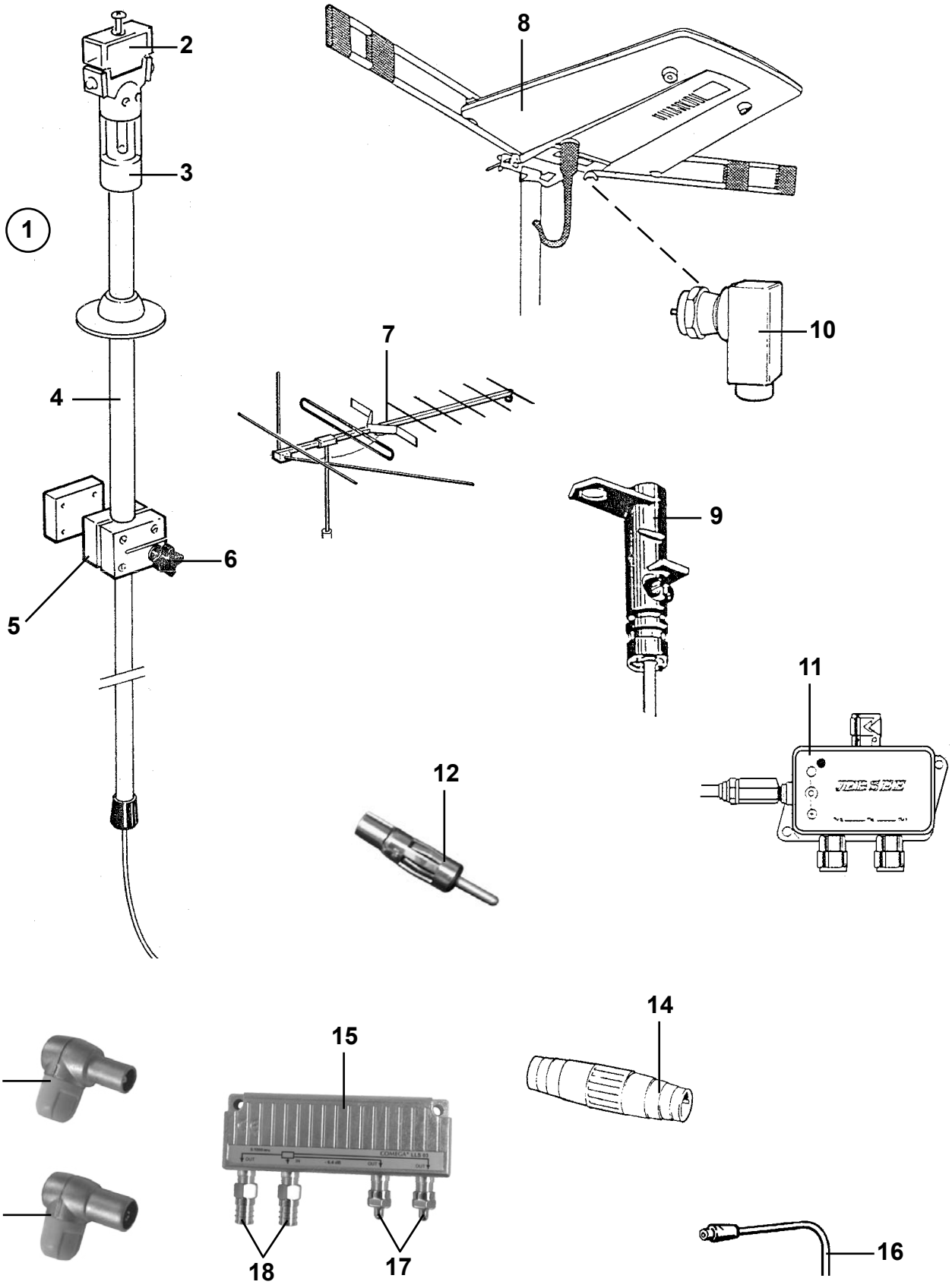
1
2
3
4
5
6
7
8
9
10
11
12
13
14
15
16
17
18
19

Pos Fig	Det. nr Part. No	Ingår/Fitted 520 alla mod.	560 alla mod.	590 alla mod.	620 alla mod.	730 alla mod.	Benämning	Description
1	503357	T	T	T	T	T	Fäste antenn kpl. m. kabel	Bracket cpl. with cable
--	503817	x	x	x	x	x	Fäste antenn DAE 100C kpl. m. kabel	Bracket DAE 100C cpl. with cable
2	503012	T	T	T	T	T	Hylsa antenn överdel	Sleeve
3	503007	x	x	x	x	x	Hylsa tätning	Sealing
4	503042	x	x	x	x	x	Väggfäste kpl.	Bracket cpl.
5	503117	x	x	x	x	x	Spännkloss	Holder
6	503008	x	x	x	x	x	Låsratt antennfäste	Handle
7	203126	T	T	T	T	T	Antenn TV OPTIMAX 10EL	Aerial TV OPTIMAX 10EL
8	205516	x	x	x	x	x	Antenn TV DAE 100C m. förstärkare	Aerial TV DAE 100C
9	503490	x	x	x	x	x	Masttopp för antenn DAE 100C	Top aerial DAE 100C
10	503491	x	x	x	x	x	Kontakt vinklad koaxial	Connection elbow coaxial
11	503488	x	x	x	x	x	Förstärkare TV-antenn DAE 100C	Amplifier TV-aerial DAE 100C
12	504255	x	x	x	x	x	Kontakt antenn radio	Contact aerial
13	504171	x	x	x	x	x	Kontakt TV hane	Contact pin
14	503478	T	T	T	T	T	Kontakt skarv koaxialkabel	Contact joint coaxialcable
15	504168	x	x	x	x	x	Dosa förgrening	Junction box
16	505001	M	M	M	M	M	Koaxialkabel	Coaxial cable
--	503735	T	T	T	T	T	Sladd skarv TV-antenn L=1,5m	Cable joint TV-aerial L=1,5m
17	504169	x	x	x	x	x	Motstånd	Resistance
18	504170	x	x	x	x	x	Kontakt	Contact
19	504286	x	x	x	x	x	Kontakt TV hona	Contact plug

M= Metervara
T= Tillbehör

M= On the metre
T= Accessory

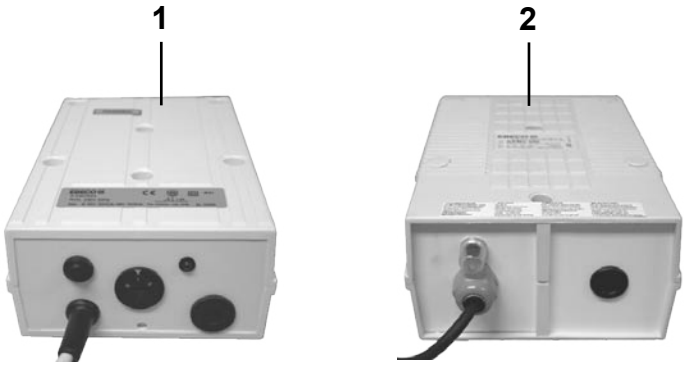
1
2

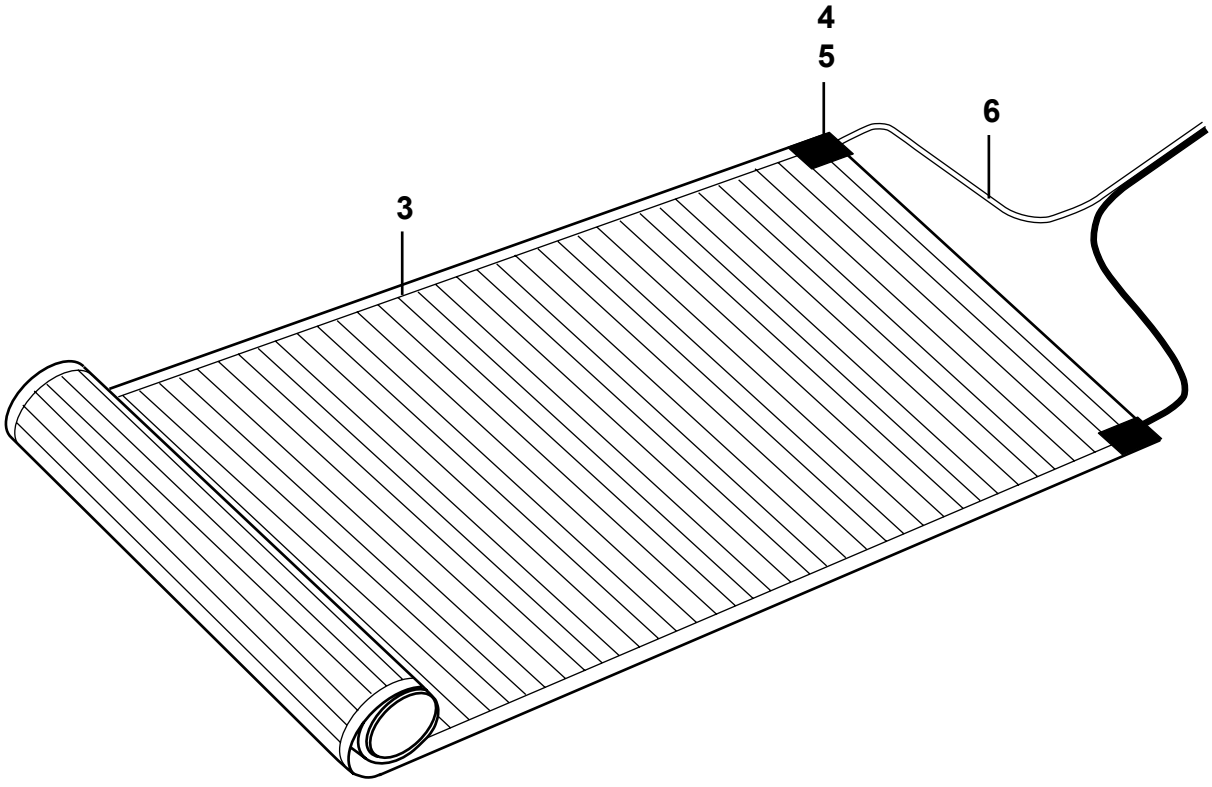
4
5
6
3

Pos Fig	Det. nr Part. No	Ingår/Fitted 520 alla mod.	560 alla mod.	590 alla mod.	620 alla mod.	730 alla mod.	Benämning	Description
1	503288	T	T	T	T		Transformator 350 VA	Transformer 350 VA
2	504305			T[1]		x	Transformator 500 VA	Transformer 500 VA
3	601619	T	T	T	T	M	Golvvärmefolie B=690 mm	Foil underfloor heating B=690 mm
--	601618	T	T	T	T	M	Golvvärmefolie B=530 mm	Foil underfloor heating B=530 mm
--	601620	T	T	T	T	M	Golvvärmefolie B=330 mm	Foil underfloor heating B=330 mm
4	601621	T	T	T	T	x	Anslutningsklämma	Cable clip
5	601622	T	T	T	T	x	Tejp	Tape
6	503233	T	T	T	T	M	El-kabel 2x1,5 mm^2 vit/blå	Electric cable 2x1,5 mm^2 white/blue
							[1] = Ingår i 590 CTH	[1] = In 590 CTH

M= Metervara
T= Tillbehör

M= On the metre
T= Accessory

	Gasolkoffert 520-560 2,3, detaljer Gas box 520-560 2,3, components	**2004**	Grupp Group 5	Sida Page 1

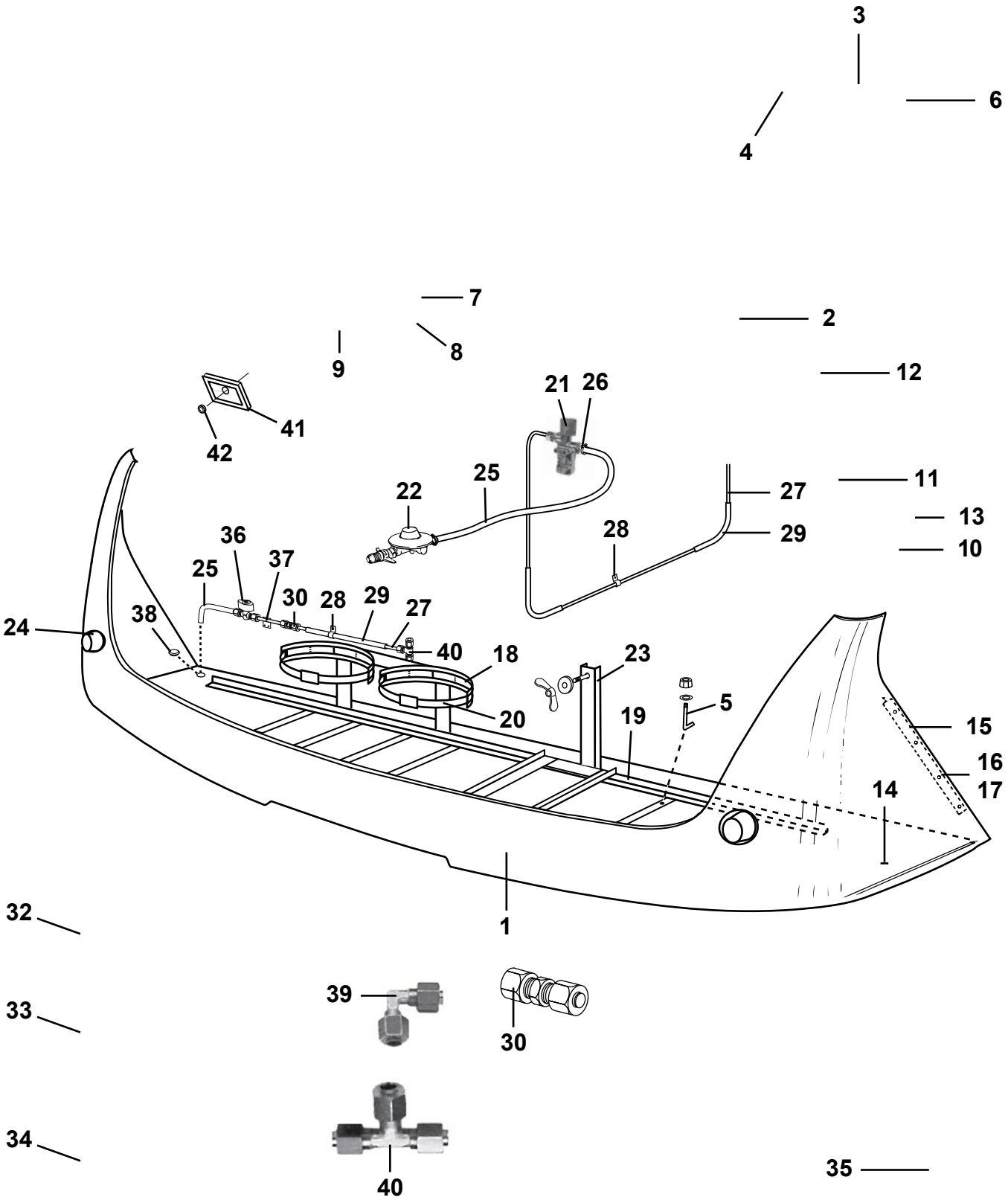

Pos Fig	Det. nr Part. No	Ingår/Fitted 520 GS 2,3	520 CTH 2,3	560 GS 2,3	560 CTH 2,3		Benämning	Description
1	504322	x	x	x	x		Gasolkoffert underdel	Gas box
2	503980	x	x	x	x		Lock gasolkoffert u. lås	Trunk lid gas box without lock
3	208052	x	x	x	x		List koffertlock väggdel L=2177	List trunk lid wall L=2177
--	702283	M	M	M	M		List ifyllnad vit d:o	Strip white d:o
4	207610	x	x	x	x		List koffertlock koffertdel L=1920	List trunk lid trunk part L=1920
5	801031	x	x	x	x		Skruv krok M6	Screw hook M6
--	800505	x	x	x	x		Mutter lås M6 d:o	Nut lock M6 d:o
--	800216	x	x	x	x		Bricka 7x16 d:o	Washer 7x16 d:o
6	208371						Distansstång koffertlock	Distance trunk lid
7	207767	x	x	x	x		Lås gasolkoffert	Lock gas box
8	503613	x	x	x	x		Låsbleck lås gasolkoffert	Securing plate
9	207814	x	x	x	x		Nyckel lås gasolkoffert	Key lock gas box
10	209214	x	x	x	x		Hållare koffertlock kpl.	Holder trunk lid
11	209215	x	x	x	x		Rör till hållare	Pipe for hold
12	503776	x	x	x	x		Skyddshuv	Protective cap
13	801110	x	x	x	x		Saxpinne	Split cotter
14	504377	x	x	x	x		Gasolplatta	Bottom
15	208337	x	x	x	x		List hållare koffert	List holder gas box
16	701980	x	x	x	x		Nit split	Rivet
17	801095	x	x	x	x		Hatt täck	Cap cover
18	504181	x	x	x	x		Flaskhållare plast	Bottle-holder plastic
19	504158	x	x	x	x		Gasolställ	Bracket
20	504182	x	x	x	x		Rem med spänne	Strap
21	504055	x	x	x	x		Läckindikator	Indicator leakage
--	503781	x	x	x	x		Glas d:o	Glass d:o
22	504051	x	x	x	x		Ventil reducering	Reducing valve
23	102191	T	T	T	T		Hållare reservhjul	Spare wheel carrier
--	800758	T	T	T	T		Mutter ving M10 d:o	Wing nut M10 d:o
--	801305	T	T	T	T		Bricka plast d:o	Washer plastic d:o
24	504247	x	x	x	x		Belysning positionsljus	Position lamp
--	500158	x	x	x	x		Glödlampa d:o 5 W L=38	Bulb d:o 5 W L=38
25	500068	M	M	M	M		Slang gas	Hose gas
26	800166	x	x	x	x		Klammer slang	Clip
27	500279	M	M	M	M		Rör koppar	Pipe
--	500889	x	x	x	x		Instickshylsa d:o	Cage d:o
28	800448	x	x	x	x		Klammer gummi	Clip
29	300654	M	M	M	M		Slang	Hose
30	500847	x	x	x	x		Koppling skarv rak	Connection
32	503068	T[2]		T[2]			Ventil block 2-vägs	Valve 2-way
33	503369	x	x[1]	x	x[1]		Ventil block 3-vägs (ingår som std)	Valve 3-way (fitted standard)
34	503370		T		T		Ventil block 4-vägs	Valve 4-way
35	500204	x	x	x	x		Gasolflaska P11	Stored gas P11
36	504131	T	T	T	T		Gaskran utv. uttag	Gas tap
37	504132	T	T	T	T		Gasrör d:o	Gas pipe d:o
38	314353	x	x	x	x		Täckplugg plast vit Ø =29 mm	Plug cover plastic white Ø =29 mm
39	503043		T		T		Koppling vinkel	Elbow connection
40	703639	T	T	T	T		Koppling T	T-connection
41	204523	x	x	x	x		Gavelgenomföring	Inlet gable
42	800822	x	x	x	x		Kabelgenomföring	Conduit entry

[1]= Ersätts när ugn monteras
[2]= Extra ventil när ugn monteras

[1]= Replaced when oven mounted
[2]= Additional valve when oven mounted

M= Metervara
T= Tillbehör

M= On the metre
T= Accessory

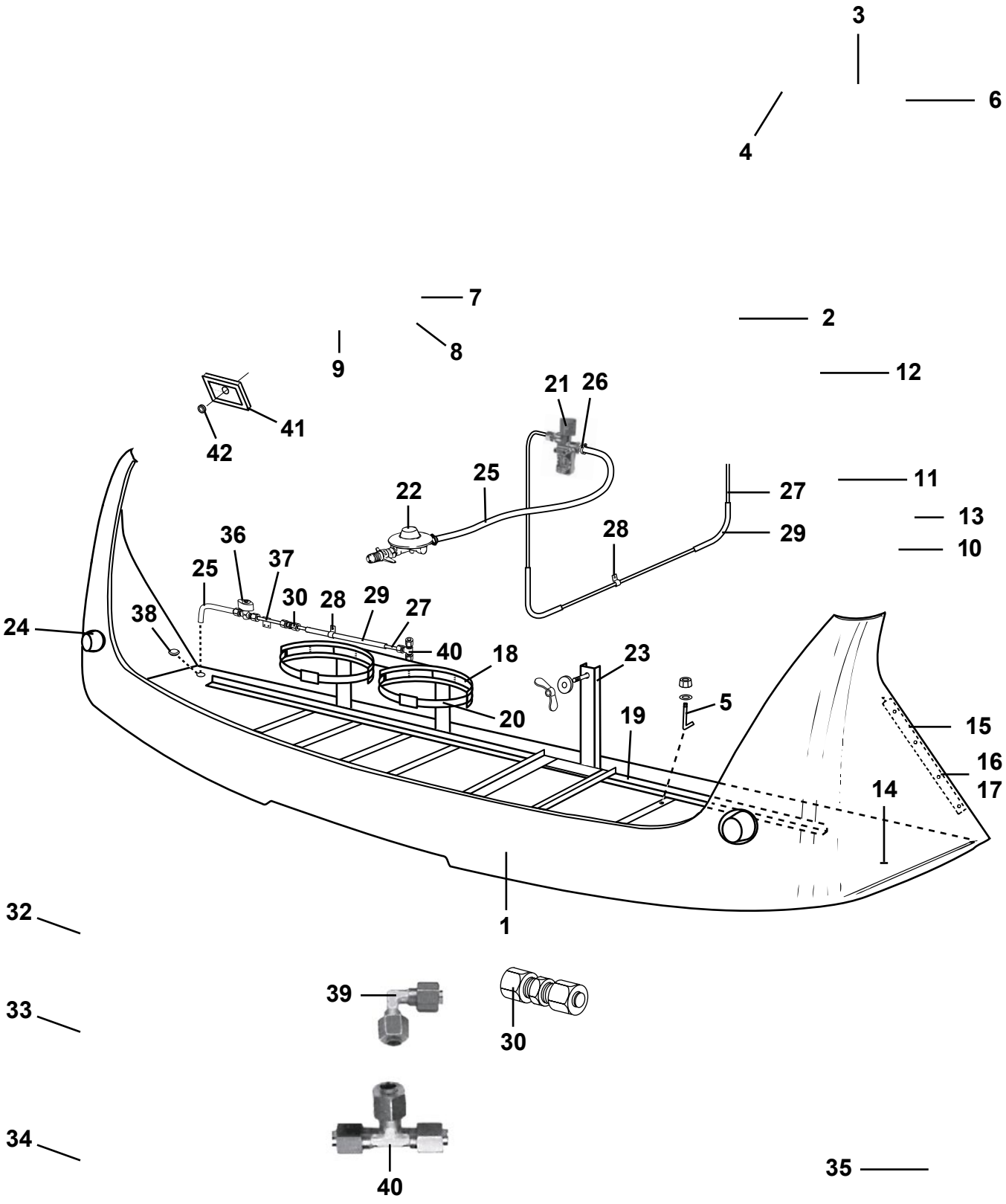
3
6
4
7
2
8
9
12
21
26
41
42
25
22
27
11
13
36
37
28
29
10
25
30
28
29
27
38
24
40
18
23
20
19
5
15
16
14
17
1
32
33
39
30
34
40
35

Pos Fig	Det. nr Part. No	Ingår/Fitted 520 GS BKX 2,5	520 CTH 2,5	560 GS 2,5	560 GS BKX 2,5	560 CTH 2,5	590 E 2,5	590 CTH 2,5	Benämning	Description
1	504321	x	x	x	x	x	x	x	Gasolkoffert underdel	Gas box
2	503980	x	x	x	x	x	x	x	Lock gasolkoffert u. lås	Trunk lid gas box without lock
3	208052	x	x	x	x	x	x	x	List koffertlock väggdel L=2177	List trunk lid wall L=2177
--	702283	M	M	M	M	M	M	M	List ifyllnad vit d:o	Strip white d:o
4	207610	x	x	x	x	x	x	x	List koffertlock koffertdel L=1920	List trunk lid trunk part L=1920
5	801031	x	x	x	x	x	x	x	Skruv krok M6	Screw hook M6
--	800505	x	x	x	x	x	x	x	Mutter lås M6 d:o	Nut lock M6 d:o
--	800216	x	x	x	x	x	x	x	Bricka 7x16 d:o	Washer 7x16 d:o
6	208371	x	x	x	x	x	x	x	Distansstång koffertlock	Distance trunk lid
7	207767	x	x	x	x	x	x	x	Lås gasolkoffert	Lock gas box
8	503613	x	x	x	x	x	x	x	Låsbleck lås gasolkoffert	Securing plate
9	207814	x	x	x	x	x	x	x	Nyckel lås gasolkoffert	Key lock gas box
10	209214	x	x	x	x	x	x	x	Hållare koffertlock kpl.	Holder trunk lid
11	209215	x	x	x	x	x	x	x	Rör till hållare	Pipe for hold
12	503776	x	x	x	x	x	x	x	Skyddshuv	Protective cap
13	801110	x	x	x	x	x	x	x	Saxpinne	Split cotter
14	504306	x	x	x	x	x	x	x	Gasolplatta	Bottom
15	208337	x	x	x	x	x	x	x	List hållare koffert	List holder gas box
16	701980	x	x	x	x	x	x	x	Nit split	Rivet
17	801095	x	x	x	x	x	x	x	Hatt täck	Cap cover
18	504181	x	x	x	x	x	x	x	Flaskhållare plast	Bottle-holder plastic
19	504158	x	x	x	x	x	x	x	Gasolställ	Bracket
20	504182	x	x	x	x	x	x	x	Rem med spänne	Strap
21	504055	x	x	x	x	x	x	x	Läckindikator	Indicator leakage
--	503781	x	x	x	x	x	x	x	Glas d:o	Glass d:o
22	504051	x	x	x	x	x	x	x	Ventil reducering	Reducing valve
23	102191	T	T	T	T	T	T	T	Hållare reservhjul	Spare wheel carrier
--	800758	T	T	T	T	T	T	T	Mutter ving M10 d:o	Wing nut M10 d:o
--	801305	T	T	T	T	T	T	T	Bricka plast d:o	Washer plastic d:o
24	504247	x	x	x	x	x	x	x	Belysning positionsljus	Position lamp
--	500158	x	x	x	x	x	x	x	Glödlampa d:o 5 W L=38	Bulb d:o 5 W L=38
25	500068	M	M	M	M	M	M	M	Slang gas	Hose gas
26	800166	x	x	x	x	x	x	x	Klammer slang	Clip
27	500279	M	M	M	M	M	M	M	Rör koppar	Pipe
--	500889	x	x	x	x	x	x	x	Instickshylsa d:o	Cage d:o
28	800448	x	x	x	x	x	x	x	Klammer gummi	Clip
29	300654	M	M	M	M	M	M	M	Slang	Hose
30	500847	x	x	x	x	x	x	x	Koppling skarv rak	Connection
32	503068			T[2]			T[2]		Ventil block 2-vägs	Valve 2-way
33	503369	x[1]	x[1]	x	x[1]	x[1]	x	x[1]	Ventil block 3-vägs	Valve 3-way
34	503370	T	T		T	T		T	Ventil block 4-vägs	Valve 4-way
35	500204	x	x	x	x	x	x	x	Gasolflaska P11	Stored gas P11
36	504131	T	T	T	T	T	T	T	Gaskran utv. uttag	Gas tap
37	504132	T	T	T	T	T	T	T	Gasrör d:o	Gas pipe d:o
38	314353	x	x	x	x	x	x	x	Täckplugg plast vit Ø =29 mm	Plug cover plastic white Ø =29 mm
39	503043	x	T		T	T	x	T	Koppling vinkel	Elbow connection
40	703639	T	T	T	T	T	T	T	Koppling T	T-connection
41	204523	x	x	x	x	x	x	x	Gavelgenomföring	Inlet gable
42	800822	x	x	x	x	x	x	x	Kabelgenomföring	Conduit entry

[1]= Ersätts när ugn monteras
[2]= Extra ventil när ugn monteras

[1]= Replaced when oven mounted
[2]= Additional valve when oven mounted

M= Metervara
T= Tillbehör

M= On the metre
T= Accessory

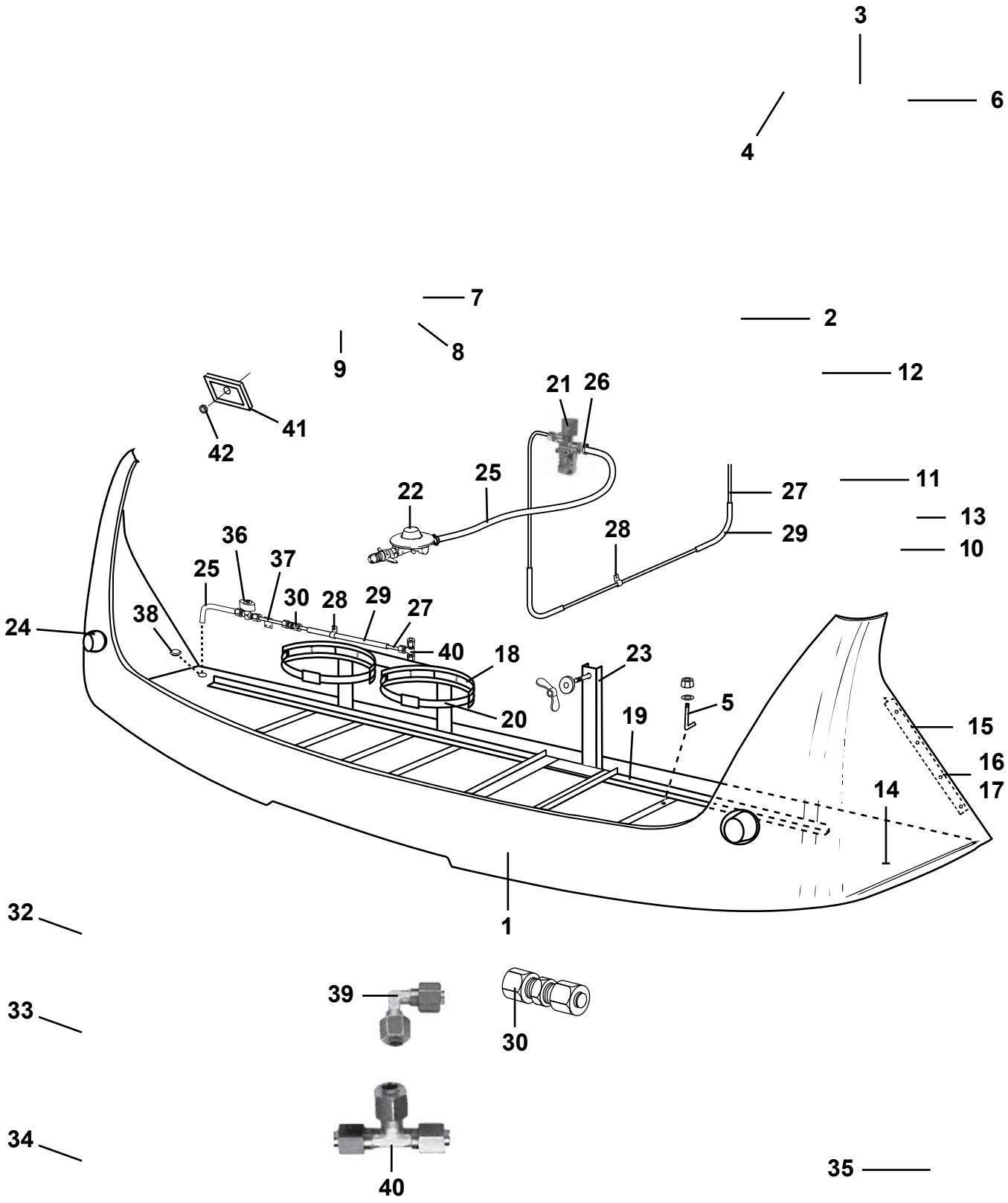
3
6
4
7
2
8
9
12
21
26
41
42
25
22
27
11
13
36
37
28
29
10
25
30
28
29
27
24
38
40
18
23
20
19
5
15
16
14
17
1
32
33
39
30
34
40
35

Pos Fig	Det. nr Part. No	Ingår/Fitted 620 GSE 2,5	620 CTX 2,5	620 CTH 2,5	730 GSE 2,5	730 BKX 2,5	730 CTX 2,5	Benämning	Description
1	504321	x	x	x	x	x	x	Gasolkoffert underdel	Gas box
2	503980	x	x	x	x	x	x	Lock gasolkoffert u. lås	Trunk lid gas box without lock
3	208052	x	x	x	x	x	x	List koffertlock väggdel L=2177	List trunk lid wall L=2177
--	702283	M	M	M	M	M	M	List ifyllnad vit d:o	Strip white d:o
4	207610	x	x	x	x	x	x	List koffertlock koffertdel L=1920	List trunk lid trunk part L=1920
5	801031	x	x	x	x	x	x	Skruv krok M6	Screw hook M6
--	800505	x	x	x	x	x	x	Mutter lås M6 d:o	Nut lock M6 d:o
--	800216	x	x	x	x	x	x	Bricka 7x16 d:o	Washer 7x16 d:o
6	208371	x	x	x	x	x	x	Distansstång koffertlock	Distance trunk lid
7	207767	x	x	x	x	x	x	Lås gasolkoffert	Lock gas box
8	503613	x	x	x	x	x	x	Låsbleck lås gasolkoffert	Securing plate
9	207814	x	x	x	x	x	x	Nyckel lås gasolkoffert	Key lock gas box
10	209214	x	x	x	x	x	x	Hållare koffertlock kpl.	Holder trunk lid
11	209215	x	x	x	x	x	x	Rör till hållare	Pipe for hold
12	503776	x	x	x	x	x	x	Skyddshuv	Protective cap
13	801110	x	x	x	x	x	x	Saxpinne	Split cotter
14	504306	x	x	x	x	x	x	Gasolplatta	Bottom
15	208337	x	x	x	x	x	x	List hållare koffert	List holder gas box
16	701980	x	x	x	x	x	x	Nit split	Rivet
17	801095	x	x	x	x	x	x	Hatt täck	Cap cover
18	504181	x	x	x	x	x	x	Flaskhållare plast	Bottle-holder plastic
19	504158	x	x	x	x	x	x	Gasolställ	Bracket
20	504182	x	x	x	x	x	x	Rem med spänne	Strap
21	504055	x	x	x	x	x	x	Läckindikator	Indicator leakage
--	503781	x	x	x	x	x	x	Glas d:o	Glass d:o
22	504051	x	x	x	x	x	x	Ventil reducering	Reducing valve
23	102191	T	T	T	T	T	T	Hållare reservhjul	Spare wheel carrier
--	800758	T	T	T	T	T	T	Mutter ving M10 d:o	Wing nut M10 d:o
--	801305	T	T	T	T	T	T	Bricka plast d:o	Washer plastic d:o
24	504247	x	x	x	x	x	x	Belysning positionsljus	Position lamp
--	500158	x	x	x	x	x	x	Glödlampa d:o 5 W L=38	Bulb d:o 5 W L=38
25	500068	M	M	M	M	M	M	Slang gas	Hose gas
26	800166	x	x	x	x	x	x	Klammer slang	Clip
27	500279	M	M	M	M	M	M	Rör koppar	Pipe
--	500889	x	x	x	x	x	x	Instickshylsa d:o	Cage d:o
28	800448	x	x	x	x	x	x	Klammer gummi	Clip
29	300654	M	M	M	M	M	M	Slang	Hose
30	500847	x	x	x	x	x	x	Koppling skarv rak	Connection
32	503068	T[2]					T[2]	Ventil block 2-vägs	Valve 2-way
33	503369	x	x[1]	x[1]	x[1]	x[1]	x	Ventil block 3-vägs	Valve 3-way
34	503370		T	T	T	T		Ventil block 4-vägs	Valve 4-way
35	500204	x	x	x	x	x	x	Gasolflaska P11	Stored gas P11
36	504131	T	T	T	T	T	T	Gaskran utv. uttag	Gas tap
37	504132	T	T	T	T	T	T	Gasrör d:o	Gas pipe d:o
38	314353	x	x	x	x	x	x	Täckplugg plast vit Ø =29 mm	Plug cover plastic white Ø =29 mm
39	503043	x	x	x	x	x	x	Koppling vinkel	Elbow connection
40	703639	T	T	T	T	T	T	Koppling T	T-connection
41	204523	x	x	x	x	x	x	Gavelgenomföring	Inlet gable
42	800822	x	x	x	x	x	x	Kabelgenomföring	Conduit entry

[1]= Ersätts när ugn monteras
[2]= Extra ventil när ugn monteras

[1] = Replaced when oven mounted
[2] = Additional valve when oven mounted

M= Metervara
T= Tillbehör

M= On the metre
T= Accessory

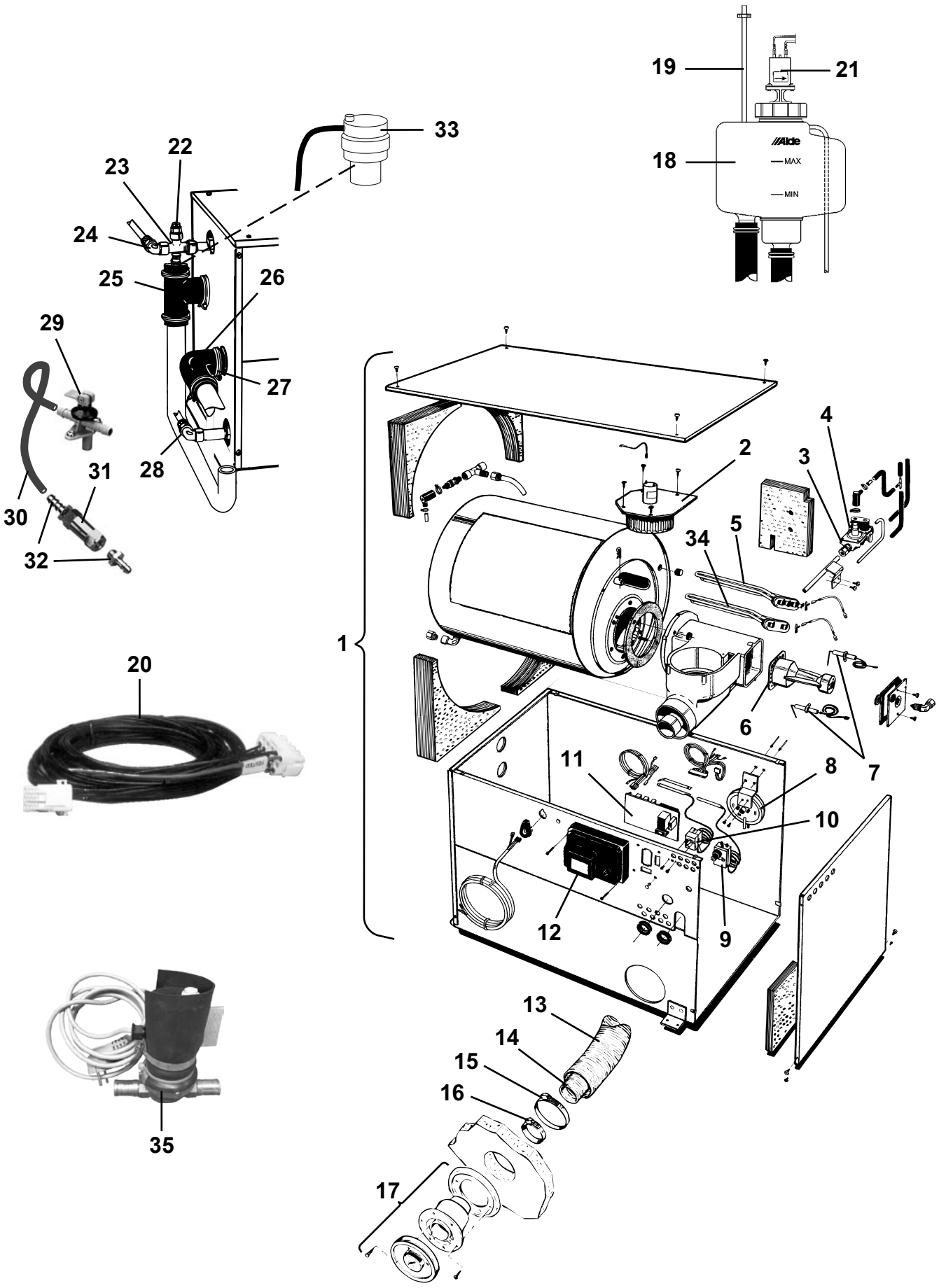
19
21
18
MAX
MIN
33
22
23
24
25
26
27
28
29
30
31
32
1
2
3
4
5
34
6
7
8
9
10
11
12
20
35
13
14
15
16
17

Pos Fig	Det. nr Part. No	Ingår/Fitted 520 alla mod.	560 alla mod.	590 alla mod.	620 alla mod.	730 alla mod.	Benämning	Description
1	601484	x	x	x	x	x	Panna kpl.	Boiler cpl.
2	601513	x	x	x	x	x	Fläkt	Fan
3	601514	x	x	x	x	x	Magnetventil kpl.	Magnetic valve cpl.
4	601515	x	x	x	x	x	Mjukstartsventil	Valve
5	601723	x	x	x	x	x	Element 2 kW	Element 2 kW
6	601520	x	x	x	x	x	Brännare kpl.	Burner cpl.
7	601518	x	x	x	x	x	Tändsats kpl. m. sensor	Firing pin with sensor
--	601517	x	x	x	x	x	Tändstift	Sparking plug
--	601519	x	x	x	x	x	Sensor	Sensor
8	601512	x	x	x	x	x	Tryckvakt	Pressure switch
9	601521	x	x	x	x	x	Överhettningsskydd	Over heating protection
10	601522	x	x	x	x	x	Termostat	Thermostat
11	601523	x	x	x	x	x	Kretskort 3 kW	Printed circuit card 3 kW
12	601524	x	x	x	x	x	Elektronik	Electronic circuitry
13	601489	x	x	x	x	x	Slang L=970 Ø=75	Hose L=970 Ø=75
14	601490	x	x	x	x	x	Slang L=970 Ø=50	Hose L=970 Ø=50
15	601494	x	x	x	x	x	Klammer slang	Hose clip
16	601493	x	x	x	x	x	Klammer slang	Hose clip
17	601486	x	x	x	x	x	Skorsten kpl. väggmontage	Chimney cpl.
--	602093	x	x	x	x	x	Hatt d:o	Hood d:o
18	601485	x	x	x	x	x	Expansionskärl	Expansion tank
19	600013	M	M	M	M	M	Slang ø = 6 mm	Hose ø = 6 mm
20	601605	x	x	x	x	x	Elkabel panna L=8,5 m	Electric cable boiler L=8,5 m
--	601875		x[1]				Elkabel panna L=10 m	Electric cable boiler L=10 m
21	601488	x	x	x	x	x	Cirkulationspump kpl.	Circulating pump cpl.
--	601532	x	x	x	x	x	Motor inkl. gummikoppling	Motor incl. junction
22	601525	x	x	x	x	x	Nippel avluftning	Nipple purging
23	601526	x	x	x	x	x	Koppling T	Connection
24	306562	x	x	x	x	x	Koppling vinkel	Elbow connection
25	601527	x	x	x	x	x	Gummianslutning m. nippel	Connection rubber with nipple
26	903006	x	x	x	x	x	Slang vinkel (gummi)	Hose elbow (rubber)
27	800291	x	x	x	x	x	Klammer slang	Hose clip
28	601528	x	x	x	x	x	Rör plast vinkel	Elbow pipe plastic
29	601531	x	x	x	x	x	Ventil avtappning	Drain cock
30	301400	M	M	M	M	M	Slang	Hose
--	800166	x	x	x	x	x	Klammer d:o	Hose clip
31	313199	x	x	x	x	x	Ventil back	Non-return valve
32	310204	x	x	x	x	x	Nippel slang	Hose nipple
33	601606	x	x	x	x	x	Luftningsdosa	Valve purging
34	601724	x	x	x	x	x	Element 1 kW	Element 1 kW
35	601709	x	x	x	x	x	Cirkulationspump 230 V kpl. *	Circulating pump 230 V cpl. *
							* = Tillval i vagnar bredd 2,3	* = Accessory in caravans breadth 2,3
							[1] = Ingår endast i 560 BKX	[1] = Fitting only in 560BKX
							M= Metervara	M= On the metre
							T= Tillbehör	T= Accessory

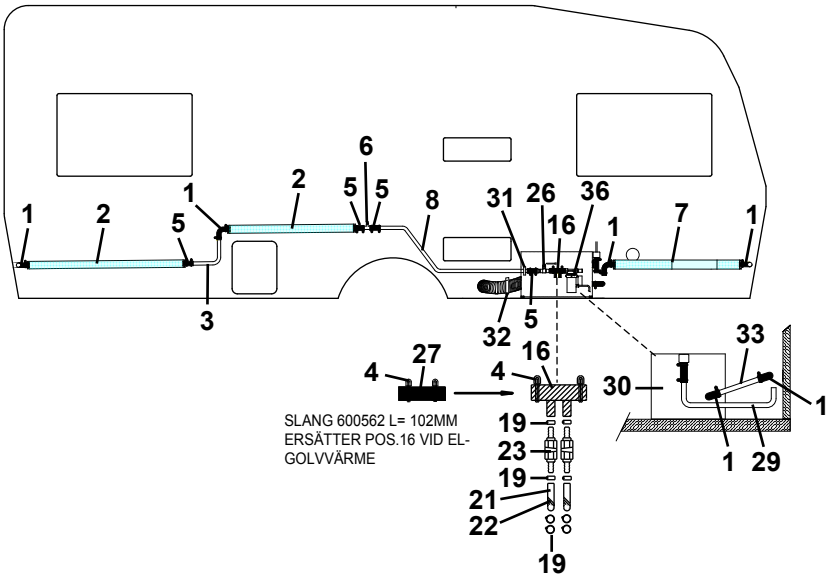
1
2
5
1
2
6
5
5
8
31
26
36
16
1
7
1
3
32
5
4
27
4
16
30
33
1
1
29
SLANG 600562 L= 102MM
ERSÄTTER POS.16 VID EL-
GOLVVÄRME
19
23
19
21
22
19

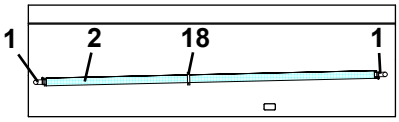
1
2
18
1

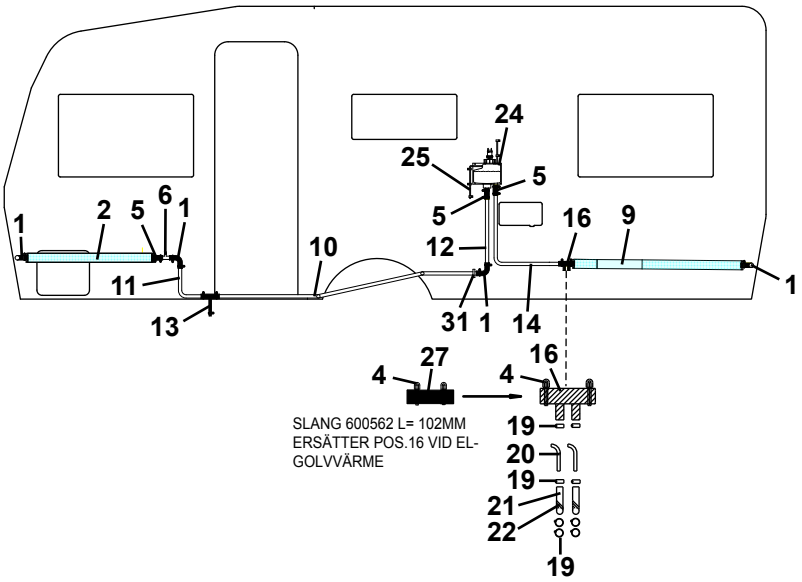
24
25
5
5
1
2
5
6
1
16
9
12
10
1
11
13
31
1
14
4
27
4
16
SLANG 600562 L= 102MM
ERSÄTTER POS.16 VID EL-
GOLVVÄRME
19
20
19
21
22
19

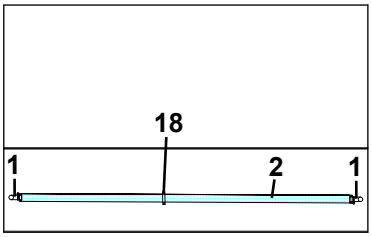
18
1
2
1

Pos Fig	Det. nr Part. No	Ingår/Fitted 520 GS SG					Benämning	Description
1	903006	x					Slang vinkel (gummi)	Hose elbow (rubber)
2	601037	x					Konvektor L=2000 mm	Convector L=2000 mm
3	601818	x					Rör värme P 569	Heat pipe P 569
4	800291	x					Klammer slang	Hose clip
5	600183	x					Slang gummi L=70 mm	Hose rubber L=70 mm
6	601697	x					Rör avluftning	Pipe purging
7	601801	x					Konvektor L=900 mm deltät	Convector L=900 mm
8	601816	x					Rör värme P 567	Heat pipe P 567
9	601804	x					Konvektor L=1180 mm deltät	Convector L=1180 mm
10	601817	x					Rör värme P 568	Heat pipe P 568
11	601796	x					Rör värme P 557	Heat pipe P 557
12	601791	x					Rör värme P 552	Heat pipe P 552
13	601800	x					Slang avtappning	Hose drainage
14	601819	x					Rör värme P 570	Heat pipe P 570
16	601360	x					Slang gummi	Hose rubber
18	600801	x					Fäste konvektor	Bracket
19	800166	x					Klammer slang SMS 10-16	Hose clip SMS 10-16
20	601362	x					Rör golvvärme	Pipe floorheater
21	601361	x					Slang gummi ø = 10 mm	Hose rubber ø = 10 mm
22	500746	M					Kabelband plast	Cable belt plastic
23	311736	x					Ventil avtappning	Valve drainage
24	601485	x					Expansionskärl	Expansion tank
25	600013	M					Slang ø = 6 mm	Hose ø = 6 mm
26	903003	x					Ventil kul	Ball valve
27	600562	M					Slang gummi ø = 22 mm	Hose rubber ø = 22 mm
29	601687	x					Rör värme P 500	Heat pipe P 500
30	601484	x					Panna kpl.	Boiler cpl.
31	601227	x					Fäste konvektor	Bracket
32	601510	x					Klammer avgasslang	Clip
33	601797	x					Rör värme P 558	Heat pipe P 558
--	601658	T					Rör värme P 472	Heat pipe P 472
36	601709	T					Cirkulationspump 230 V kpl.	Circulating pump 230 V cpl.

M= Metervara
T= Tillbehör

M= On the metre
T= Accessory

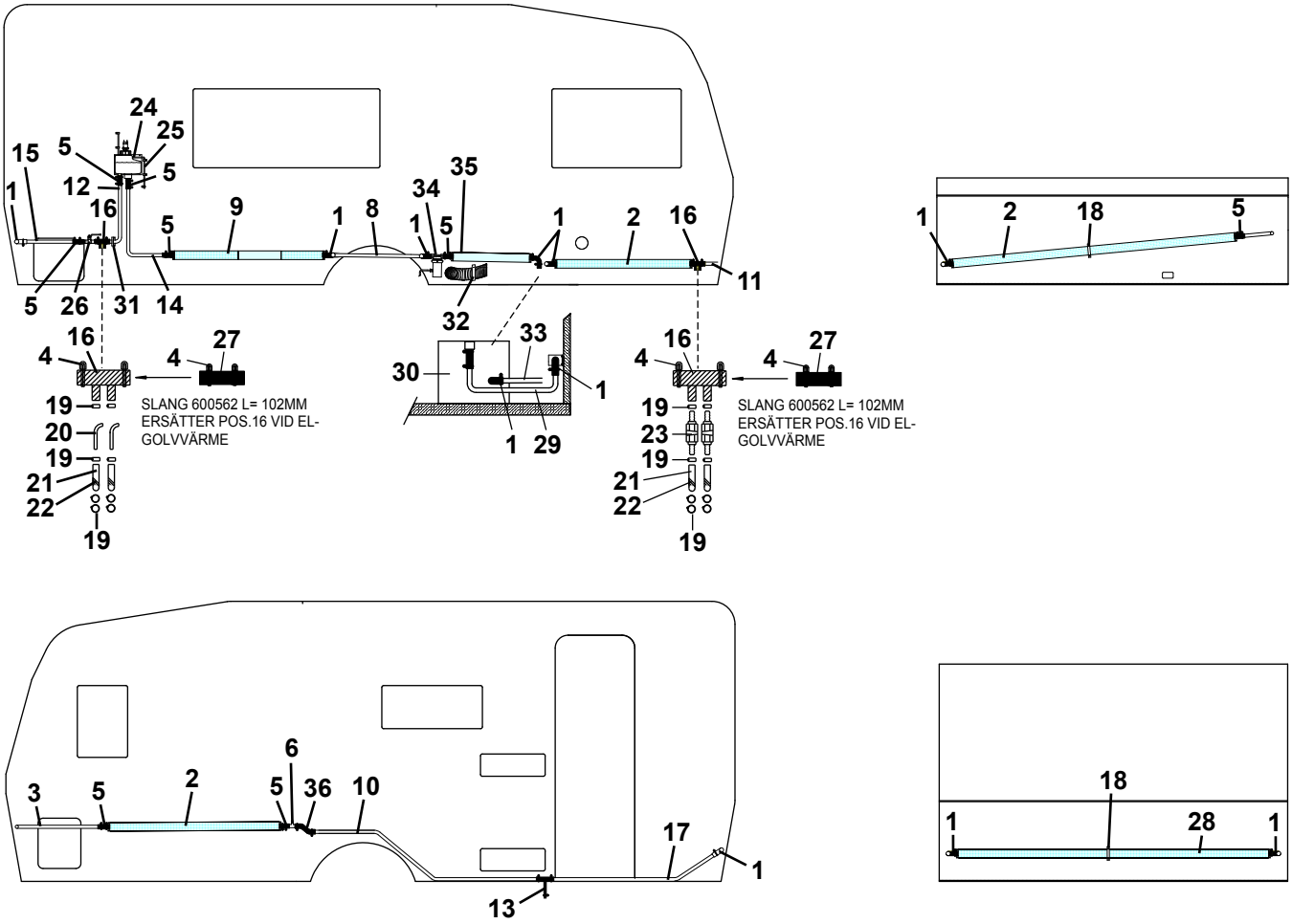
SLANG 600562 L= 102MM
ERSÄTTER POS.16 VID EL-
GOLVVÄRME
SLANG 600562 L= 102MM
ERSÄTTER POS.16 VID EL-
GOLVVÄRME

Pos Fig	Det. nr Part. No	Ingår/Fitted 520 GS BKX 2,5					Benämning	Description
1	903006	x					Slang vinkel (gummi)	Hose elbow (rubber)
2	601037	x					Konvektor L=2000 mm	Convector L=2000 mm
3	601823	x					Rör värme P 572	Heat pipe P 572
4	800291	x					Klammer slang	Hose clip
5	600183	x					Slang gummi L=70 mm	Hose rubber L=70 mm
6	601697	x					Rör avluftning	Pipe purging
8	601775	x					Rör värme P 545	Heat pipe P 545
9	601456	x					Konvektor L=1100 mm deltät	Convector L=1100 mm
10	601876	x					Rör värme P 612	Heat pipe P 612
11	601828	x					Rör värme P 577	Heat pipe P 577
12	601826	x					Rör värme P 575	Heat pipe P 575
13	601800	x					Slang avtappning	Hose drainage
14	601645	x					Rör värme P 465	Heat pipe P 465
15	601877	x					Rör värme P 613	Heat pipe P 613
16	601360	x					Slang gummi	Hose rubber
17	601822	x					Rör värme P 571	Heat pipe P 571
18	600801	x					Fäste konvektor	Bracket
19	800166	x					Klammer slang SMS 10-16	Hose clip SMS 10-16
20	601362	x					Rör golvvärme	Pipe floorheater
21	601361	x					Slang gummi ø = 10 mm	Hose rubber ø = 10 mm
22	500746	M					Kabelband plast	Cable belt plastic
23	311736	x					Ventil avtappning	Valve drainage
24	601485	x					Expansionskärl	Expansion tank
25	600013	M					Slang ø = 6 mm	Hose ø = 6 mm
26	903003	x					Ventil kul	Ball valve
27	600562	M					Slang gummi ø = 22 mm	Hose rubber ø = 22 mm
28	601501	x					Konvektor L=2250 mm	Convector L=2250 mm
29	601687	x					Rör värme P 500	Heat pipe P 500
30	601484	x					Panna kpl.	Boiler cpl.
31	601227	x					Fäste konvektor	Bracket
32	601510	x					Klammer avgasslang	Clip
33	601658	x					Rör värme P 472	Heat pipe P 472
34	601709	x					Cirkulationspump 230 V kpl.	Circulating pump 230 V cpl.
35	601226	x					Konvektor L=2000 mm tät	Convector L=2000 mm tight
36	601001	x					Slang form	Hose
							M= Metervara	M= On the metre

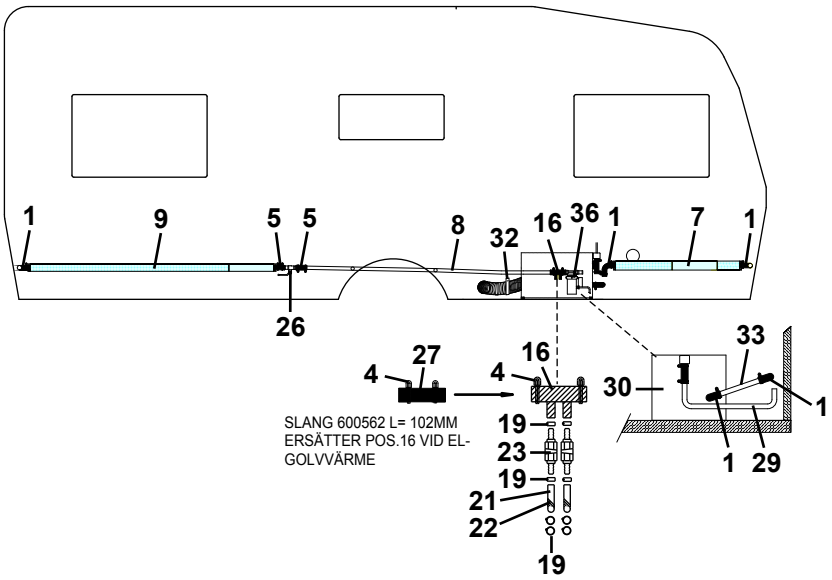
1
9
5
5
8
32
16
36
1
7
1
26
27
4
4
16
33
30
1
1
29
SLANG 600562 L= 102MM
ERSÄTTER POS.16 VID EL-
GOLVVÄRME
19
23
19
21
22
19

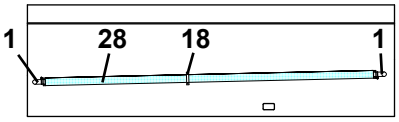
1
28
18
1

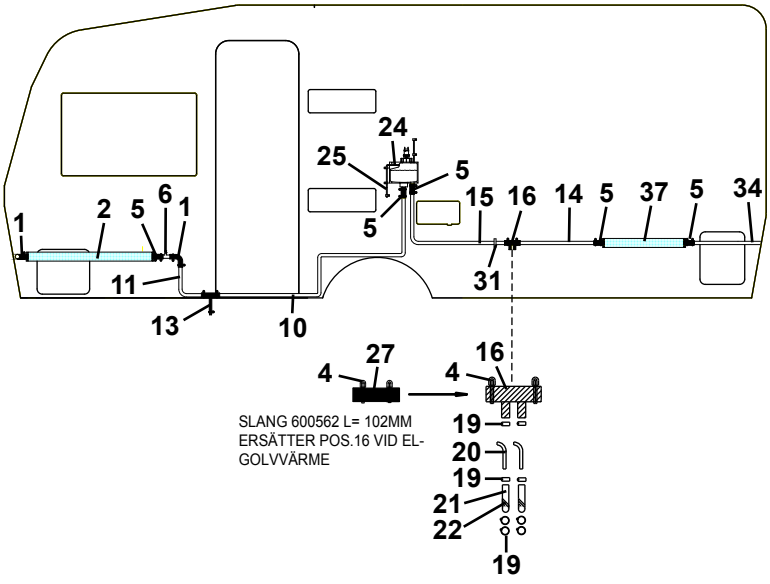
24
25
5
5
15
16
14
5
37
5
34
1
2
5
6
1
11
13
10
31
27
4
4
16
SLANG 600562 L= 102MM
ERSÄTTER POS.16 VID EL-
GOLVVÄRME
19
20
19
21
22
19

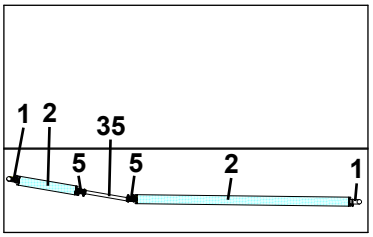
1
2
35
5
5
2
1

Pos Fig	Det. nr Part. No	Ingår/Fitted 520 CTH	520 CTH 2,5				Benämning	Description
1	903006	x	x				Slang vinkel (gummi)	Hose elbow (rubber)
2	601037	x	x				Konvektor L=2000 mm	Convector L=2000 mm
4	800291	x	x				Klammer slang	Hose clip
5	600183	x	x				Slang gummi L=70 mm	Hose rubber L=70 mm
6	601697	x	x				Rör avluftning	Pipe purging
7	601801	x	x				Konvektor L=900 mm deltät	Convector L=900 mm
8	601870	x	x				Rör värme P 608	Heat pipe P 608
9	601807	x	x				Konvektor L=1700 mm deltät	Convector L=1700 mm
10	601871	x	x				Rör värme P 609	Heat pipe P 609
11	601796	x	x				Rör värme P 557	Heat pipe P 557
13	601800	x	x				Slang avtappning	Hose drainage
14	601809	x	x				Rör värme P 561	Heat pipe P 561
15	601812	x	x				Rör värme P 564	Heat pipe P 564
16	601360	x	x				Slang gummi	Hose rubber
18	600801	x	x				Fäste konvektor	Bracket
19	800166	x	x				Klammer slang SMS 10-16	Hose clip SMS 10-16
20	601362	x	x				Rör golvvärme	Pipe floorheater
21	601361	x	x				Slang gummi ø = 10 mm	Hose rubber ø = 10 mm
22	500746	M	M				Kabelband plast	Cable belt plastic
23	311736	x	x				Ventil avtappning	Valve drainage
24	601485	x	x				Expansionskärl	Expansion tank
25	600013	M	M				Slang ø = 6 mm	Hose ø = 6 mm
26	903003	x	x				Ventil kul	Ball valve
27	600562	M	M				Slang gummi ø = 22 mm	Hose rubber ø = 22 mm
28	601037	x					Konvektor L=2000 mm	Convector L=2000 mm
--	601501		x				Konvektor L=2250 mm	Convector L=2250 mm
29	601687	x	x				Rör värme P 500	Heat pipe P 500
30	601484	x	x				Panna kpl.	Boiler cpl.
31	601227	x	x				Fäste konvektor	Bracket
32	601510	x	x				Klammer avgasslang	Clip
33	601797	x					Rör värme P 558	Heat pipe P 558
--	601658	T	x				Rör värme P 472	Heat pipe P 472
34	601728	x	x				Rör värme P 515	Heat pipe P 515
35	601814	x					Rör värme P 566	Heat pipe P 566
--	601810		x				Rör värme P 562	Heat pipe P 562
36	601709	T	x				Cirkulationspump 230 V kpl.	Circulating pump 230 V cpl.
37	601226	x	x				Konvektor L=2000 mm tät	Convector L=2000 mm tight
							M= Metervara T= Tillbehör	M= On the metre T= Accessory

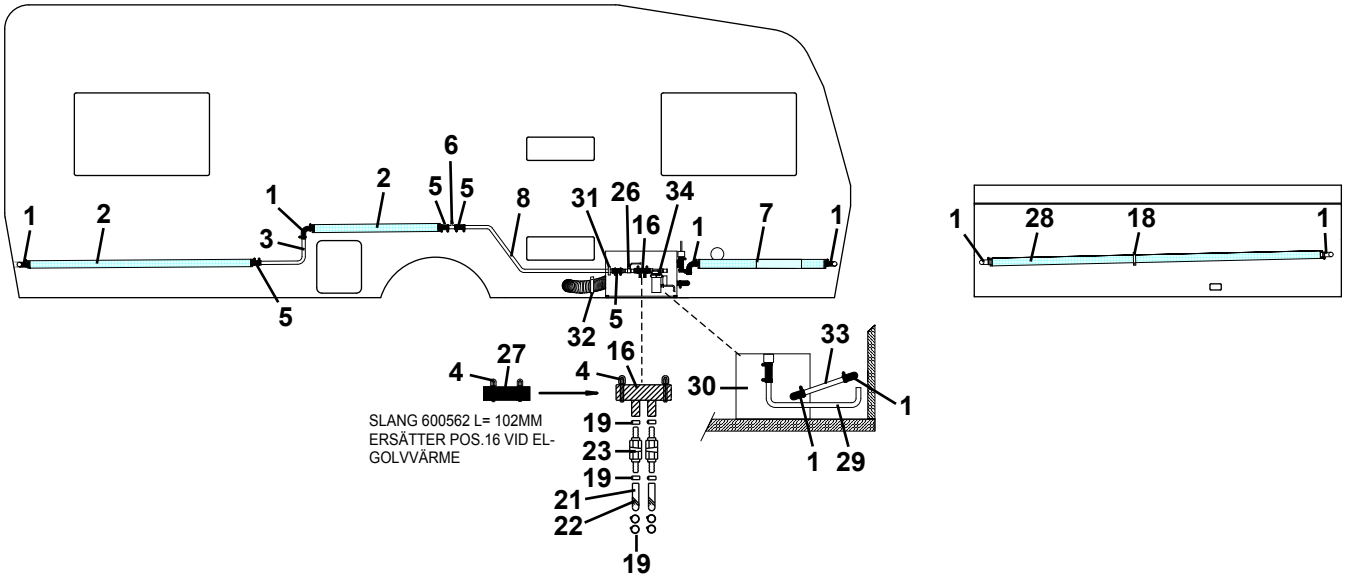
1
2
3
5
1
2
6
5
5
8
31
26
34
16
1
7
1
32
5
16
27
4
4
SLANG 600562 L= 102MM
ERSÄTTER POS.16 VID EL-
GOLVVÄRME
19
23
19
21
22
19
30
1
33
1
1
29
1
28
18
1

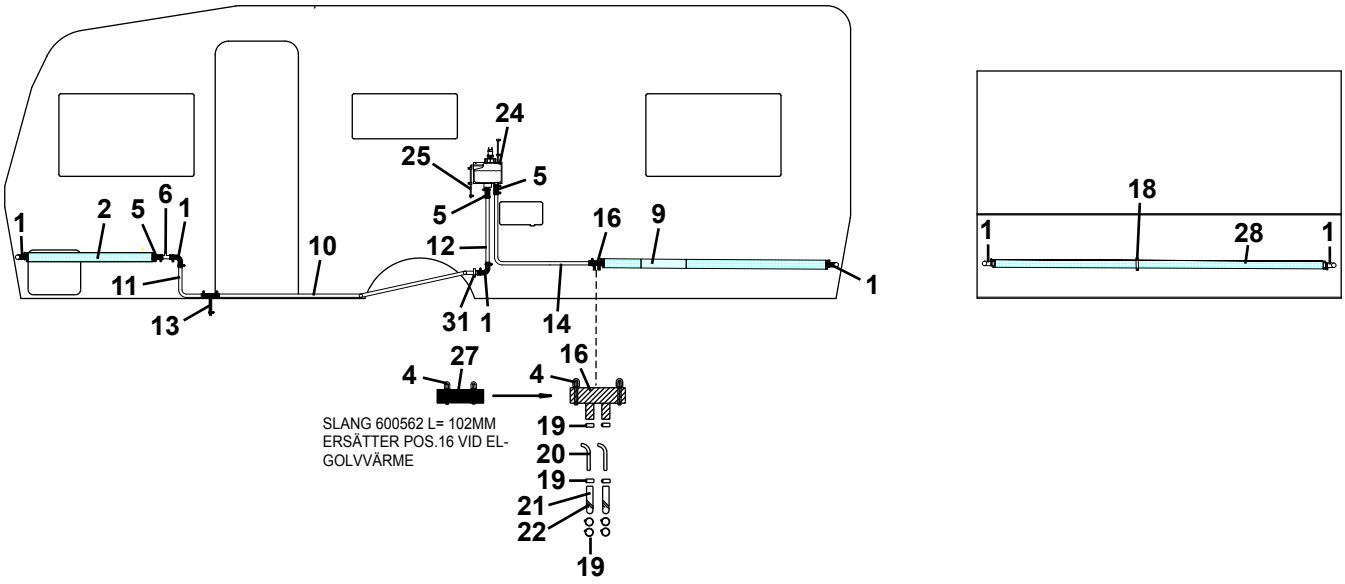
1
2
5
6
1
10
11
13
24
25
5
5
12
31
1
16
9
14
1
27
4
4
16
SLANG 600562 L= 102MM
ERSÄTTER POS.16 VID EL-
GOLVVÄRME
19
20
19
21
22
19
18
1
28
1

Pos Fig	Det. nr Part. No	Ingår/Fitted 560 GS	560 GS 2,5				Benämning	Description
1	903006	x	x				Slang vinkel (gummi)	Hose elbow (rubber)
2	601037	x	x				Konvektor L=2000 mm	Convector L=2000 mm
3	601794	x	x				Rör värme P 555	Heat pipe P 555
4	800291	x	x				Klammer slang	Hose clip
5	600183	x	x				Slang gummi L=70 mm	Hose rubber L=70 mm
6	601697	x	x				Rör avluftning	Pipe purging
7	601801	x	x				Konvektor L=900 mm deltät	Convector L=900 mm
8	601793	x	x				Rör värme P 554	Heat pipe P 554
9	601417	x	x				Konvektor L=1550 mm deltät	Convector L=1550 mm
10	601792	x	x				Rör värme P 553 [1]	Heat pipe P 553 [1]
--	601798	x	x				Rör värme P 559 [2]	Heat pipe P 559 [2]
11	601796	x	x				Rör värme P 557	Heat pipe P 557
12	601791	x	x				Rör värme P 552	Heat pipe P 552
13	601800	x	x				Slang avtappning	Hose drainage
14	601795	x	x				Rör värme P 556 [1]	Heat pipe P 556 [1]
--	601799	x	x				Rör värme P 560 [2]	Heat pipe P 560 [2]
16	601360	x	x				Slang gummi	Hose rubber
18	600801	x	x				Fäste konvektor	Bracket
19	800166	x	x				Klammer slang SMS 10-16	Hose clip SMS 10-16
20	601362	x	x				Rör golvvärme	Pipe floorheater
21	601361	x	x				Slang gummi ø = 10 mm	Hose rubber ø = 10 mm
22	500746	M	M				Kabelband plast	Cable belt plastic
23	311736	x	x				Ventil avtappning	Valve drainage
24	601485	x	x				Expansionskärl	Expansion tank
25	600013	M	M				Slang ø = 6 mm	Hose ø = 6 mm
26	903003	x	x				Ventil kul	Ball valve
27	600562	M	M				Slang gummi ø = 22 mm	Hose rubber ø = 22 mm
28	601037	x					Konvektor L=2000 mm	Convector L=2000 mm
--	601501		x				Konvektor L=2250 mm	Convector L=2250 mm
29	601687	x	x				Rör värme P 500	Heat pipe P 500
30	601484	x	x				Panna kpl.	Boiler cpl.
31	601227	x	x				Fäste konvektor	Bracket
32	601510	x	x				Klammer avgasslang	Clip
33	601797	x					Rör värme P 558	Heat pipe P 558
--	601658	T	x				Rör värme P 472	Heat pipe P 472
34	601709	T	x				Cirkulationspump 230 V kpl.	Circulating pump 230 V cpl.
							[1]= Ingår i LB/BK/DBD [2]= Ingår i SG/TDB/DB	[1]= Fitted in LB/BK/DBD [2]= Fitted in SG/TDB/DB
							M= Metervara T= Tillbehör	M= On the metre T= Accessory

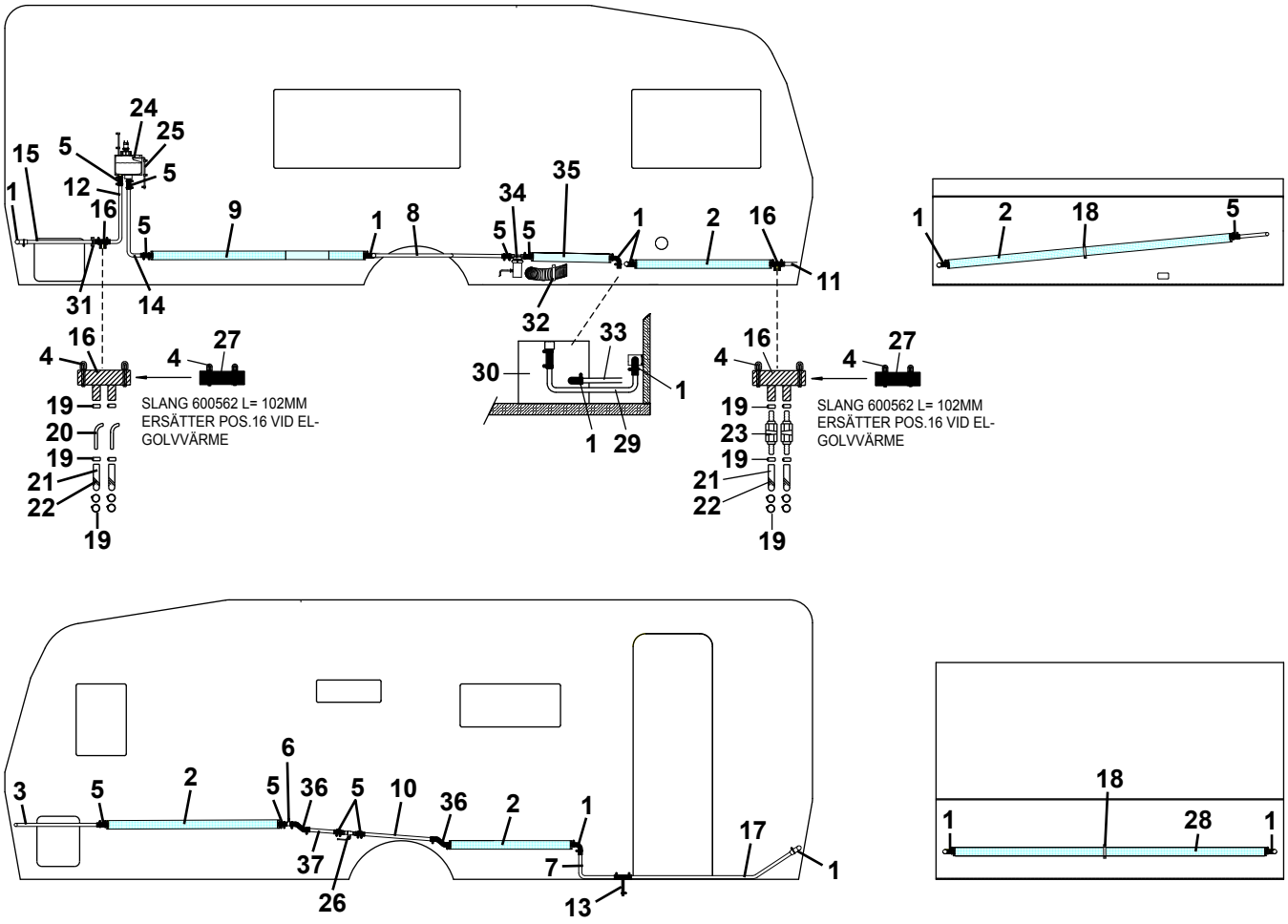
SLANG 600562 L= 102MM
ERSÄTTER POS.16 VID EL-
GOLVVÄRME
SLANG 600562 L= 102MM
ERSÄTTER POS.16 VID EL-
GOLVVÄRME

Pos Fig	Det. nr Part. No	Ingår/Fitted 560 GS BKX 2,5					Benämning	Description
1	903006	x					Slang vinkel (gummi)	Hose elbow (rubber)
2	601037	x					Konvektor L=2000 mm	Convector L=2000 mm
3	601823	x					Rör värme P 572	Heat pipe P 572
4	800291	x					Klammer slang	Hose clip
5	600183	x					Slang gummi L=70 mm	Hose rubber L=70 mm
6	601697	x					Rör avluftning	Pipe purging
7	601824	x					Rör värme P 573	Heat pipe P 573
8	601739	x					Rör värme P 524	Heat pipe P 524
9	601417	x					Konvektor L=1550 mm deltät	Convector L=1550 mm
10	601825	x					Rör värme P 574	Heat pipe P 574
11	601828	x					Rör värme P 577	Heat pipe P 577
12	601826	x					Rör värme P 575	Heat pipe P 575
13	601800	x					Slang avtappning	Hose drainage
14	601738	x					Rör värme P 523	Heat pipe P 523
15	601878	x					Rör värme P 614	Heat pipe P 614
16	601360	x					Slang gummi	Hose rubber
17	601822	x					Rör värme P 571	Heat pipe P 571
18	600801	x					Fäste konvektor	Bracket
19	800166	x					Klammer slang SMS 10-16	Hose clip SMS 10-16
20	601362	x					Rör golvvärme	Pipe floorheater
21	601361	x					Slang gummi ø = 10 mm	Hose rubber ø = 10 mm
22	500746	M					Kabelband plast	Cable belt plastic
23	311736	x					Ventil avtappning	Valve drainage
24	601485	x					Expansionskärl	Expansion tank
25	600013	M					Slang ø = 6 mm	Hose ø = 6 mm
26	903003	x					Ventil kul	Ball valve
27	600562	M					Slang gummi ø = 22 mm	Hose rubber ø = 22 mm
28	601501	x					Konvektor L=2250 mm	Convector L=2250 mm
29	601687	x					Rör värme P 500	Heat pipe P 500
30	601484	x					Panna kpl.	Boiler cpl.
31	601227	x					Fäste konvektor	Bracket
32	601510	x					Klammer avgasslang	Clip
33	601658	x					Rör värme P 472	Heat pipe P 472
34	601709	x					Cirkulationspump 230 V kpl.	Circulating pump 230 V cpl.
35	601226	x					Konvektor L=2000 mm tät	Convector L=2000 mm tight
36	601001	x					Slang form	Hose
37	601829	x					Rör värme P 578	Heat pipe P 578
							M= Metervara	M= On the metre

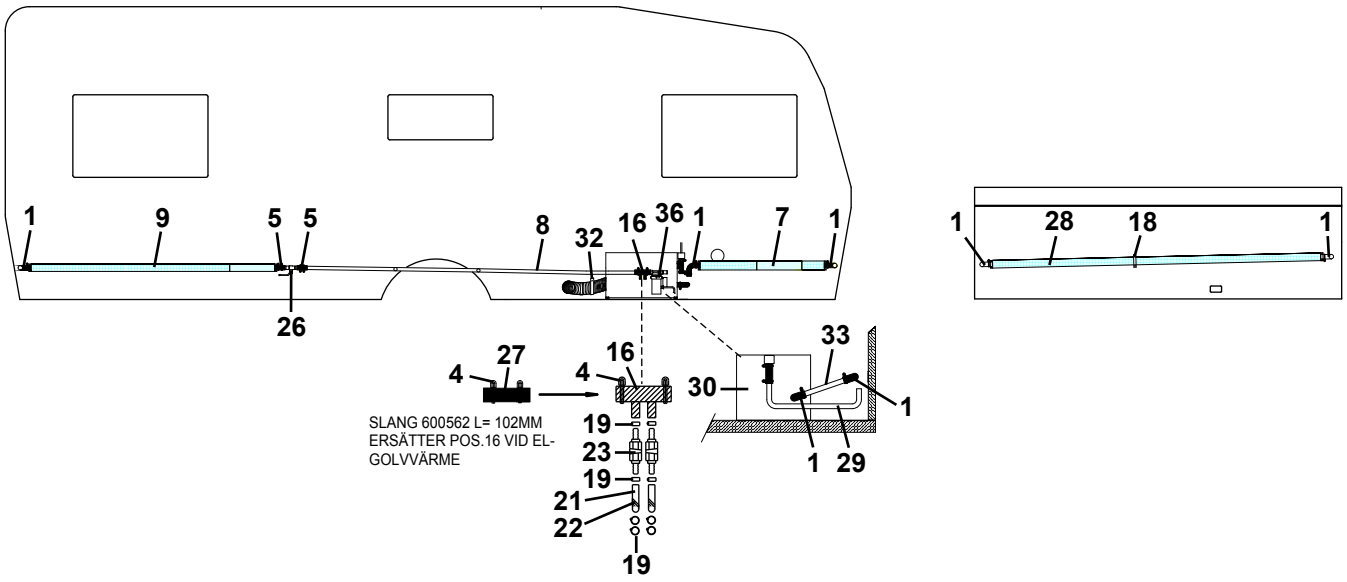
1
9
5
5
8
32
16
36
1
7
1
26
27
4
4
16
SLANG 600562 L= 102MM
ERSÄTTER POS.16 VID EL-
GOLVVÄRME
19
23
19
21
22
19
30
33
1
1
29
1
28
18
1

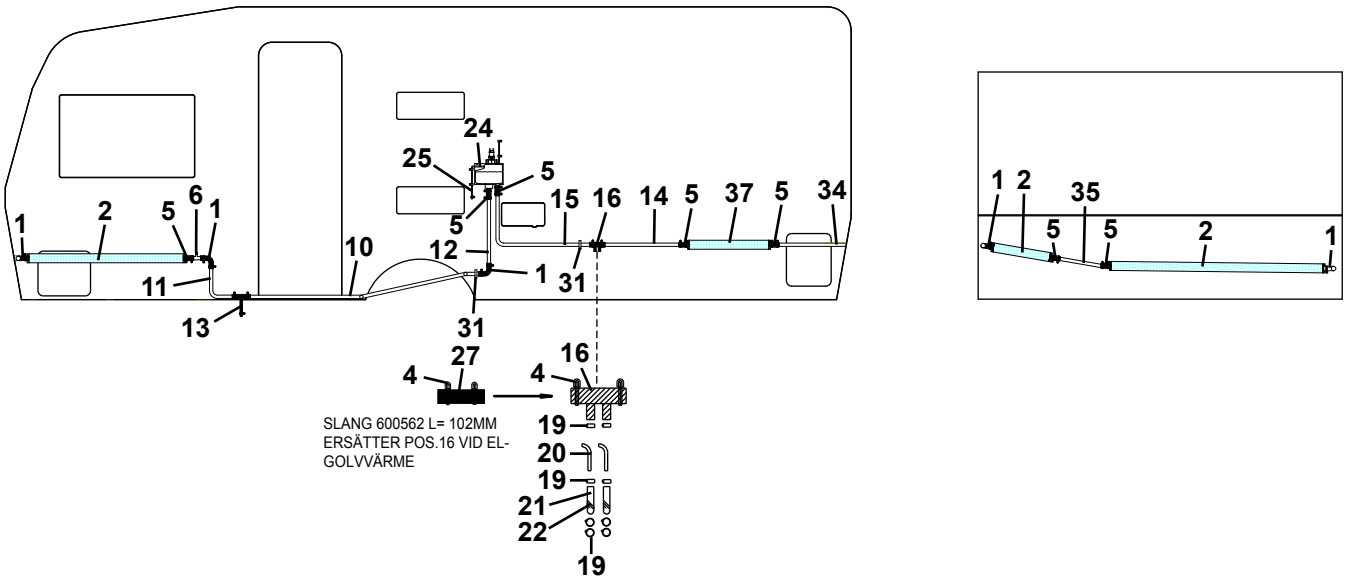
1
2
5
6
1
10
11
13
24
25
5
5
15
16
14
5
37
5
34
12
1
31
31
27
4
4
16
SLANG 600562 L= 102MM
ERSÄTTER POS.16 VID EL-
GOLVVÄRME
19
20
19
21
22
19
1
2
35
5
5
2
1

Pos Fig	Det. nr Part. No	Ingår/Fitted 560 CTH	560 CTH 2,5				Benämning	Description
1	903006	x	x				Slang vinkel (gummi)	Hose elbow (rubber)
2	601037	x	x				Konvektor L=2000 mm	Convector L=2000 mm
4	800291	x	x				Klammer slang	Hose clip
5	600183	x	x				Slang gummi L=70 mm	Hose rubber L=70 mm
6	601697	x	x				Rör avluftning	Pipe purging
7	601801	x	x				Konvektor L=900 mm deltät	Convector L=900 mm
8	601811	x	x				Rör värme P 563	Heat pipe P 563
9	601807	x	x				Konvektor L=1700 mm deltät	Convector L=1700 mm
10	601813	x	x				Rör värme P 565	Heat pipe P 565
11	601796	x	x				Rör värme P 557	Heat pipe P 557
12	601791	x	x				Rör värme P 552	Heat pipe P 552
13	601800	x	x				Slang avtappning	Hose drainage
14	601809	x	x				Rör värme P 561	Heat pipe P 561
15	601812	x	x				Rör värme P 564	Heat pipe P 564
16	601360	x	x				Slang gummi	Hose rubber
18	600801	x	x				Fäste konvektor	Bracket
19	800166	x	x				Klammer slang SMS 10-16	Hose clip SMS 10-16
20	601362	x	x				Rör golvvärme	Pipe floorheater
21	601361	x	x				Slang gummi ø = 10 mm	Hose rubber ø = 10 mm
22	500746	M	M				Kabelband plast	Cable belt plastic
23	311736	x	x				Ventil avtappning	Valve drainage
24	601485	x	x				Expansionskärl	Expansion tank
25	600013	M	M				Slang ø = 6 mm	Hose ø = 6 mm
26	903003	x	x				Ventil kul	Ball valve
27	600562	M	M				Slang gummi ø = 22 mm	Hose rubber ø = 22 mm
28	601037	x					Konvektor L=2000 mm	Convector L=2000 mm
--	601501		x				Konvektor L=2250 mm	Convector L=2250 mm
29	601687	x	x				Rör värme P 500	Heat pipe P 500
30	601484	x	x				Panna kpl.	Boiler cpl.
31	601227	x	x				Fäste konvektor	Bracket
32	601510	x	x				Klammer avgasslang	Clip
33	601797	x					Rör värme P 558	Heat pipe P 558
--	601658	T	x				Rör värme P 472	Heat pipe P 472
34	601728	x	x				Rör värme P 515	Heat pipe P 515
35	601814	x					Rör värme P 566	Heat pipe P 566
--	601810		x				Rör värme P 562	Heat pipe P 562
36	601709	T	x				Cirkulationspump 230 V kpl.	Circulating pump 230 V cpl.
37	601226	x	x				Konvektor L=2000 mm tät	Convector L=2000 mm tight

M= Metervara
T= Tillbehör

M= On the metre
T= Accessory

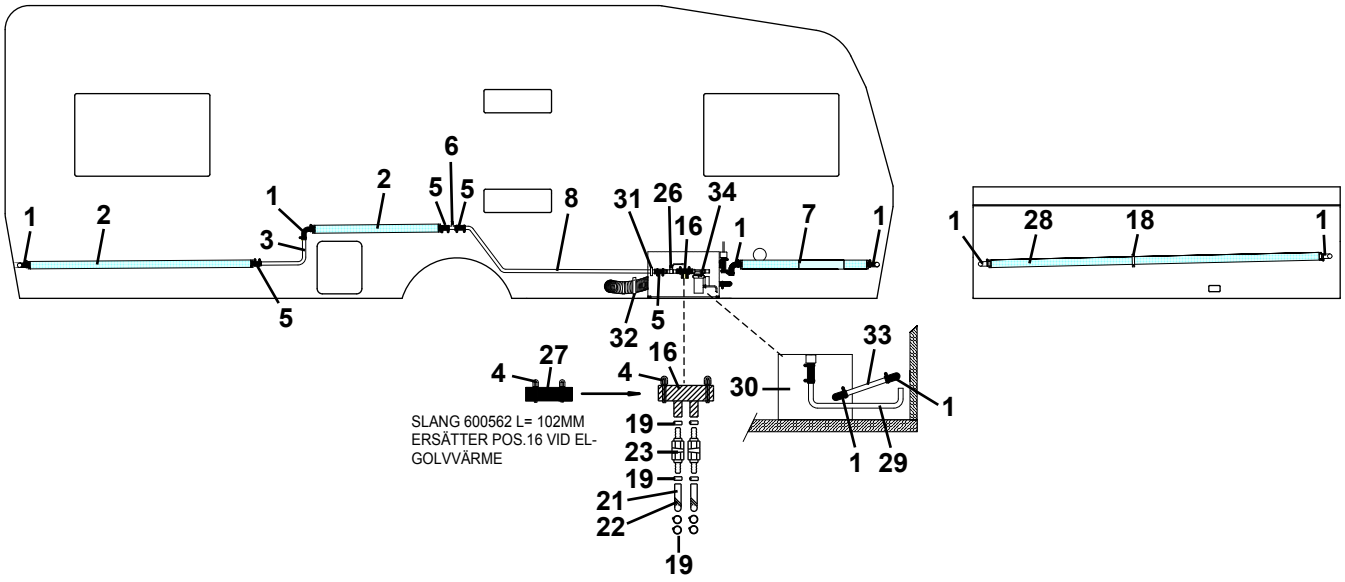
1
2
3
5
6
5
5
2
1
8
31
26
34
16
1
7
1
32
5
1
28
18
1
33
27
4
4
16
30
1
1
29
19
23
19
21
22
19
SLANG 600562 L= 102MM
ERSÄTTER POS.16 VID EL-
GOLVVÄRME

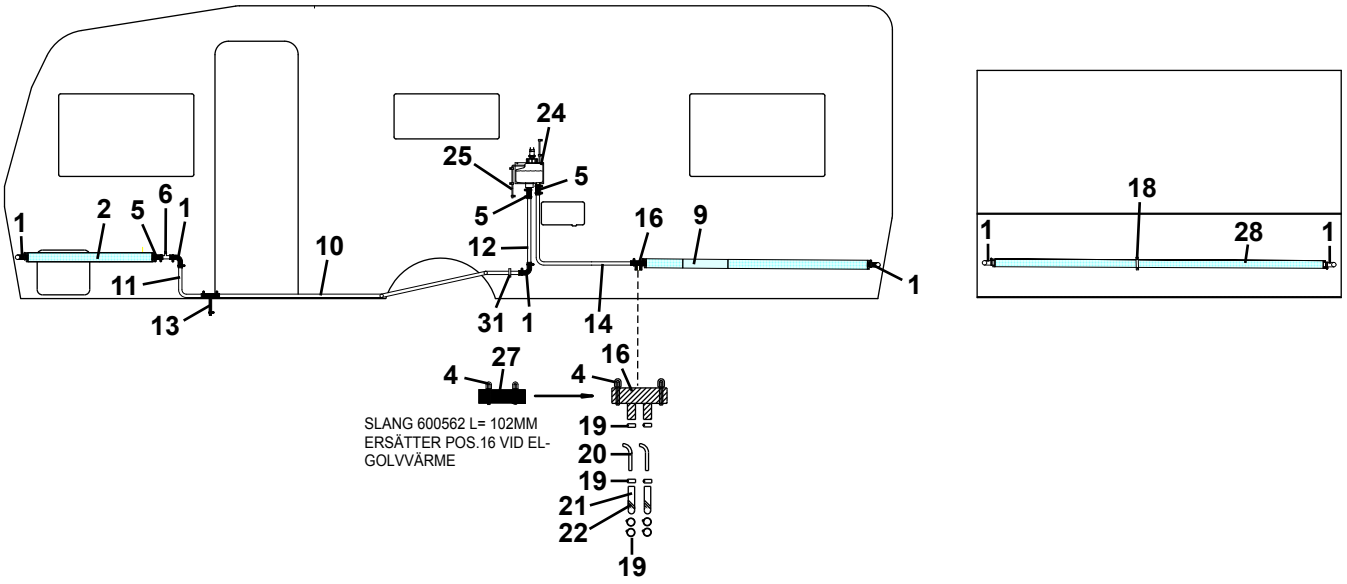
1
2
5
6
1
11
13
10
24
25
5
5
12
31
1
16
9
14
1
18
1
28
1
27
4
4
16
19
20
19
21
22
19
SLANG 600562 L= 102MM
ERSÄTTER POS.16 VID EL-
GOLVVÄRME

Pos Fig	Det. nr Part. No	Ingår/Fitted 590 E 2,5					Benämning	Description
1	903006	x					Slang vinkel (gummi)	Hose elbow (rubber)
2	601037	x					Konvektor L=2000 mm	Convector L=2000 mm
3	601794	x					Rör värme P 555	Heat pipe P 555
4	800291	x					Klammer slang	Hose clip
5	600183	x					Slang gummi L=70 mm	Hose rubber L=70 mm
6	601697	x					Rör avluftning	Pipe purging
7	601801	x					Konvektor L=900 mm deltät	Convector L=900 mm
8	601833	x					Rör värme P 581	Heat pipe P 581
9	601417	x					Konvektor L=1550 mm deltät	Convector L=1550 mm
10	601831	x					Rör värme P 579	Heat pipe P 579
11	601796	x					Rör värme P 557	Heat pipe P 557
12	601791	x					Rör värme P 552	Heat pipe P 552
13	601800	x					Slang avtappning	Hose drainage
14	601832	x					Rör värme P 580	Heat pipe P 580
16	601360	x					Slang gummi	Hose rubber
18	600801	x					Fäste konvektor	Bracket
19	800166	x					Klammer slang SMS 10-16	Hose clip SMS 10-16
20	601362	x					Rör golvvärme	Pipe floorheater
21	601361	x					Slang gummi ø = 10 mm	Hose rubber ø = 10 mm
22	500746	M					Kabelband plast	Cable belt plastic
23	311736	x					Ventil avtappning	Valve drainage
24	601485	x					Expansionskärl	Expansion tank
25	600013	M					Slang ø = 6 mm	Hose ø = 6 mm
26	903003	x					Ventil kul	Ball valve
27	600562	M					Slang gummi ø = 22 mm	Hose rubber ø = 22 mm
28	601501	x					Konvektor L=2250 mm	Convector L=2250 mm
29	601687	x					Rör värme P 500	Heat pipe P 500
30	601484	x					Panna kpl.	Boiler cpl.
31	601227	x					Fäste konvektor	Bracket
32	601510	x					Klammer avgasslang	Clip
33	601658	x					Rör värme P 472	Heat pipe P 472
34	601709	x					Cirkulationspump 230 V kpl.	Circulating pump 230 V cpl.
							M= Metervara	M= On the metre

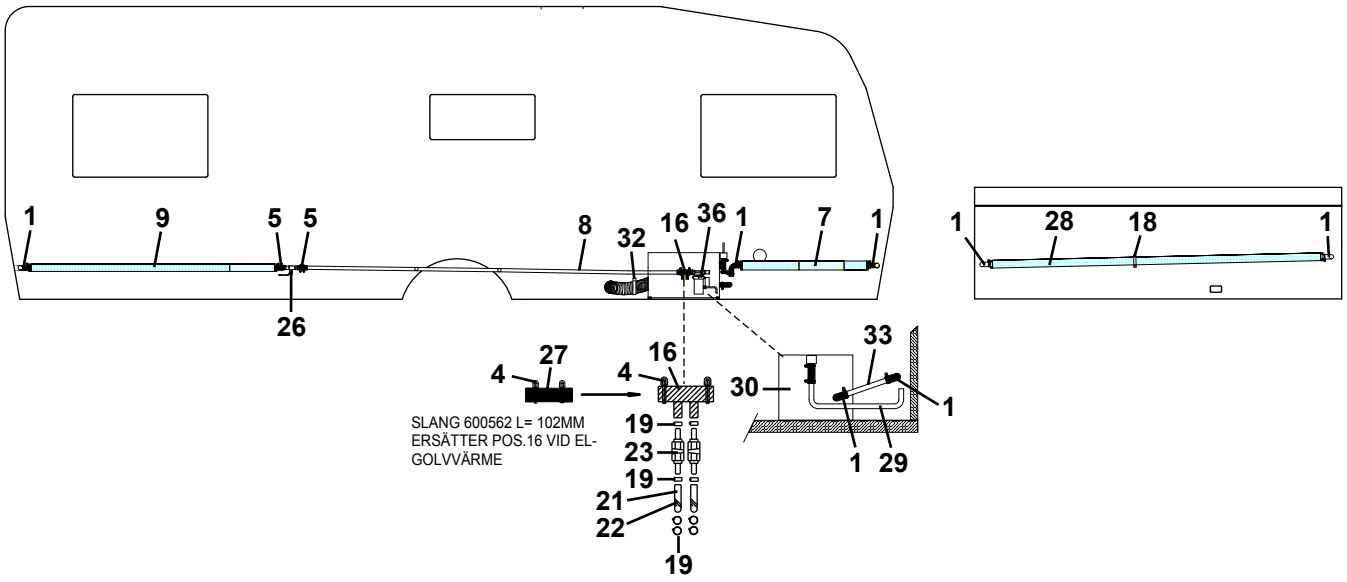
1
9
5
5
8
32
16
36
1
7
1
26
4
27
4
16
SLANG 600562 L= 102MM
ERSÄTTER POS.16 VID EL-
GOLVVÄRME
19
23
19
21
22
19
30
33
1
1
29
1
28
18
1

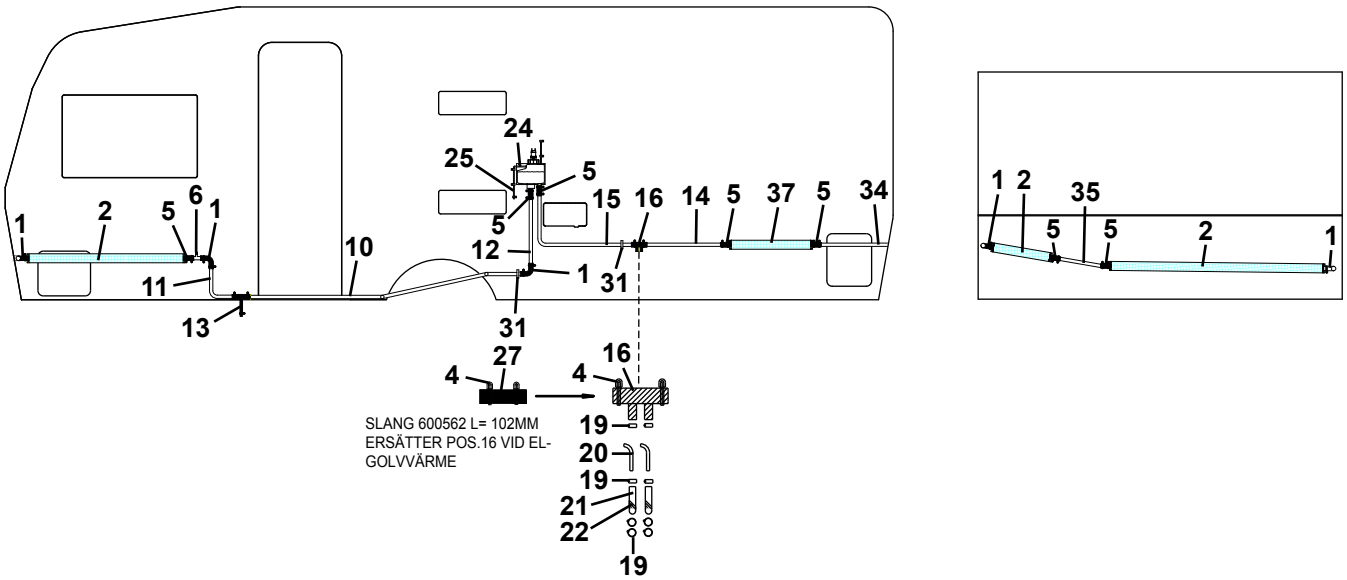
1
2
5
6
1
10
11
13
24
25
5
5
12
1
31
31
15
16
14
5
37
5
34
4
27
4
16
SLANG 600562 L= 102MM
ERSÄTTER POS.16 VID EL-
GOLVVÄRME
19
20
19
21
22
19
1
2
35
5
5
2
1

Pos Fig	Det. nr Part. No	Ingår/Fitted 560 CTH 2,5					Benämning	Description
1	903006	x					Slang vinkel (gummi)	Hose elbow (rubber)
2	601037	x					Konvektor L=2000 mm	Convector L=2000 mm
4	800291	x					Klammer slang	Hose clip
5	600183	x					Slang gummi L=70 mm	Hose rubber L=70 mm
6	601697	x					Rör avluftning	Pipe purging
7	601801	x					Konvektor L=900 mm deltät	Convector L=900 mm
8	601881	x					Rör värme P 616	Heat pipe P 616
9	601807	x					Konvektor L=1700 mm deltät	Convector L=1700 mm
10	601882	x					Rör värme P 617	Heat pipe P 617
11	601796	x					Rör värme P 557	Heat pipe P 557
12	601791	x					Rör värme P 552	Heat pipe P 552
13	601800	x					Slang avtappning	Hose drainage
14	601809	x					Rör värme P 561	Heat pipe P 561
15	601812	x					Rör värme P 564	Heat pipe P 564
16	601360	x					Slang gummi	Hose rubber
18	600801	x					Fäste konvektor	Bracket
19	800166	x					Klammer slang SMS 10-16	Hose clip SMS 10-16
20	601362	x					Rör golvvärme	Pipe floorheater
21	601361	x					Slang gummi ø = 10 mm	Hose rubber ø = 10 mm
22	500746	M					Kabelband plast	Cable belt plastic
23	311736	x					Ventil avtappning	Valve drainage
24	601485	x					Expansionskärl	Expansion tank
25	600013	M					Slang ø = 6 mm	Hose ø = 6 mm
26	903003	x					Ventil kul	Ball valve
27	600562	M					Slang gummi ø = 22 mm	Hose rubber ø = 22 mm
28	601501	x					Konvektor L=2250 mm	Convector L=2250 mm
29	601687	x					Rör värme P 500	Heat pipe P 500
30	601484	x					Panna kpl.	Boiler cpl.
31	601227	x					Fäste konvektor	Bracket
32	601510	x					Klammer avgasslang	Clip
33	601658	x					Rör värme P 472	Heat pipe P 472
34	601728	x					Rör värme P 515	Heat pipe P 515
35	601810	x					Rör värme P 562	Heat pipe P 562
36	601709	x					Cirkulationspump 230 V kpl.	Circulating pump 230 V cpl.
37	601226	x					Konvektor L=2000 mm tät	Convector L=2000 mm tight
							M= Metervara	M= On the metre

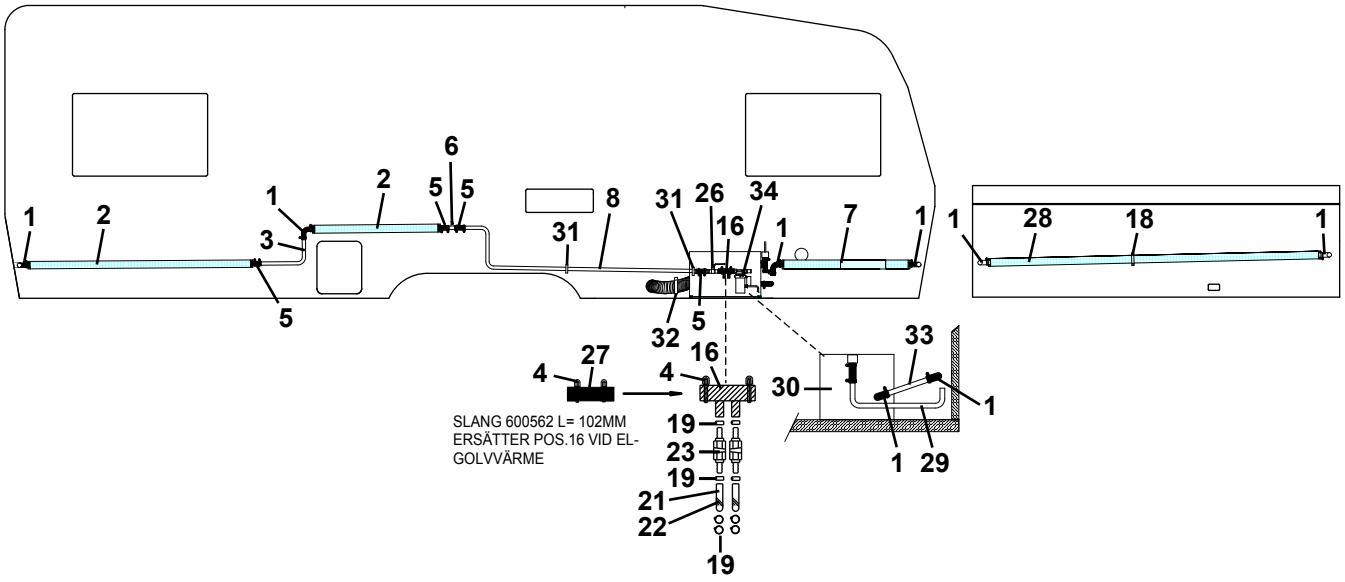
SLANG 600562 L= 102MM
ERSÄTTER POS.16 VID EL-
GOLVVÄRME

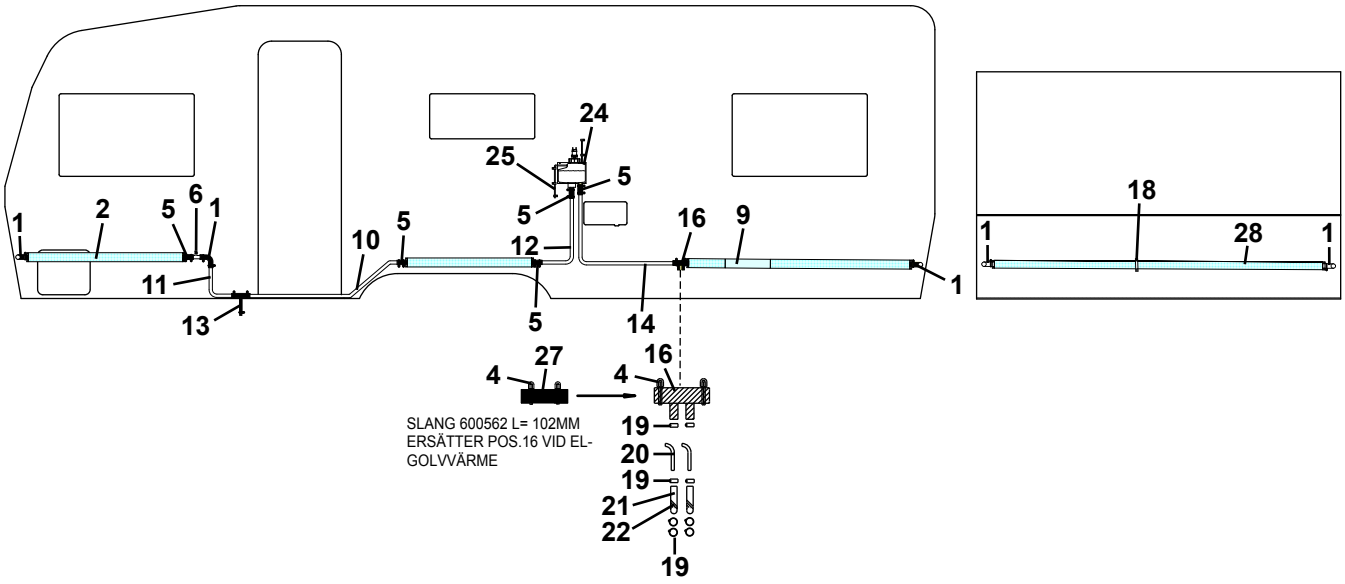
SLANG 600562 L= 102MM
ERSÄTTER POS.16 VID EL-
GOLVVÄRME

Pos Fig	Det. nr Part. No	Ingår/Fitted 620 GSE 2,5					Benämning	Description
1	903006	x					Slang vinkel (gummi)	Hose elbow (rubber)
2	601037	x					Konvektor L=2000 mm	Convector L=2000 mm
3	601794	x					Rör värme P 555	Heat pipe P 555
4	800291	x					Klammer slang	Hose clip
5	600183	x					Slang gummi L=70 mm	Hose rubber L=70 mm
6	601697	x					Rör avluftning	Pipe purging
7	601801	x					Konvektor L=900 mm deltät	Convector L=900 mm
8	601835	x					Rör värme P 582	Heat pipe P 582
9	601417	x					Konvektor L=1550 mm deltät	Convector L=1550 mm
10	601836	x					Rör värme P 583	Heat pipe P 583
11	601796	x					Rör värme P 557	Heat pipe P 557
12	601837	x					Rör värme P 584	Heat pipe P 584
13	601800	x					Slang avtappning	Hose drainage
14	601832	x					Rör värme P 580	Heat pipe P 580
16	601360	x					Slang gummi	Hose rubber
18	600801	x					Fäste konvektor	Bracket
19	800166	x					Klammer slang SMS 10-16	Hose clip SMS 10-16
20	601362	x					Rör golvvärme	Pipe floorheater
21	601361	x					Slang gummi ø = 10 mm	Hose rubber ø = 10 mm
22	500746	M					Kabelband plast	Cable belt plastic
23	311736	x					Ventil avtappning	Valve drainage
24	601485	x					Expansionskärl	Expansion tank
25	600013	M					Slang ø = 6 mm	Hose ø = 6 mm
26	903003	x					Ventil kul	Ball valve
27	600562	M					Slang gummi ø = 22 mm	Hose rubber ø = 22 mm
28	601501	x					Konvektor L=2250 mm	Convector L=2250 mm
29	601687	x					Rör värme P 500	Heat pipe P 500
30	601484	x					Panna kpl.	Boiler cpl.
31	601227	x					Fäste konvektor	Bracket
32	601510	x					Klammer avgasslang	Clip
33	601658	x					Rör värme P 472	Heat pipe P 472
34	601709	x					Cirkulationspump 230 V kpl.	Circulating pump 230 V cpl.
							M= Metervara	M= On the metre

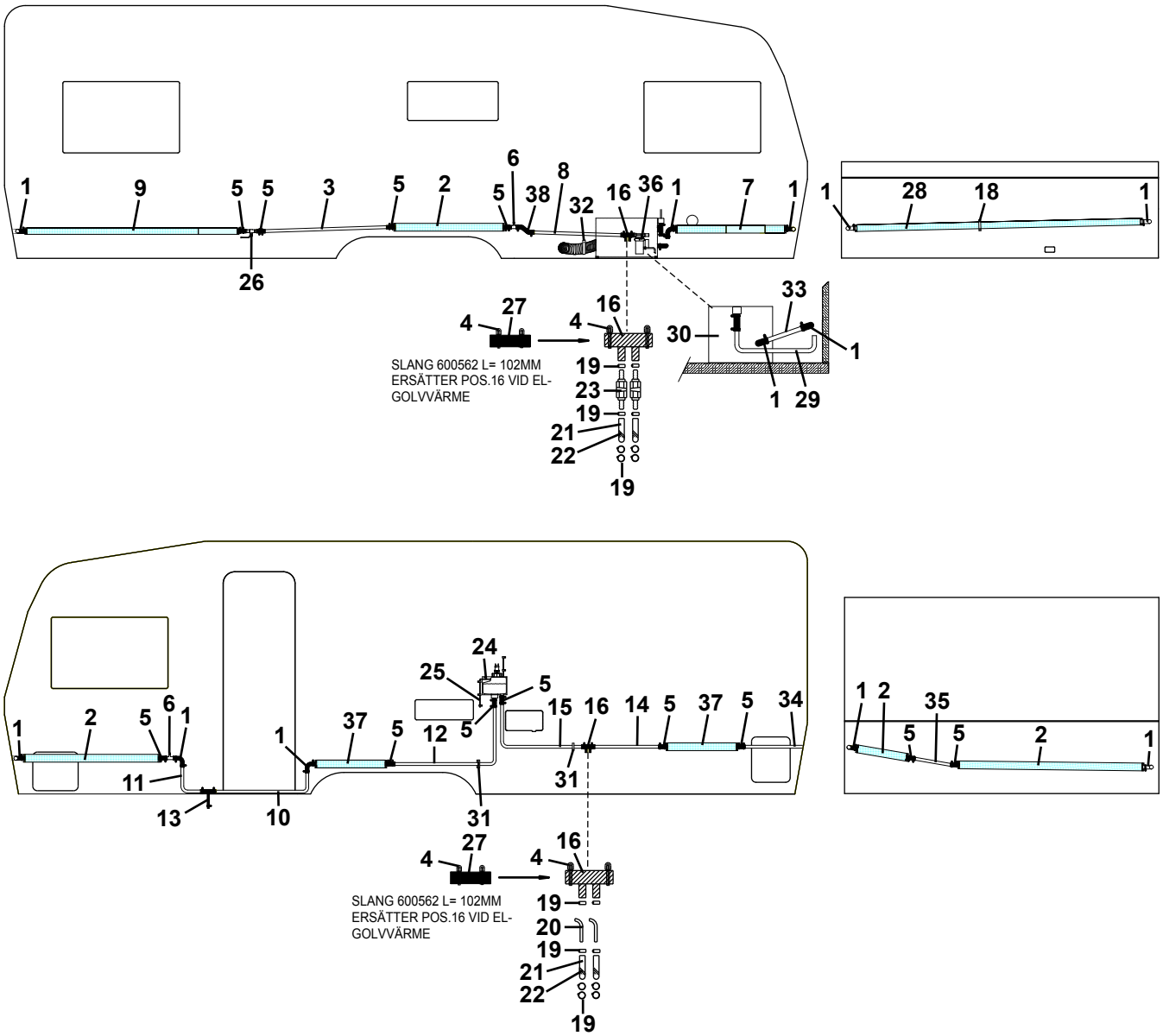
1
9
5
5
3
5
2
5
38
6
8
32
16
36
1
7
1
26
1
28
18
1
4
27
4
16
30
1
33
1
29
SLANG 600562 L= 102MM
ERSÄTTER POS.16 VID EL-
GOLVVÄRME
19
23
19
21
22
19
1
2
5
6
1
11
13
10
1
37
5
12
5
24
25
5
15
16
14
5
37
5
34
31
31
1
2
35
5
5
2
1
4
27
4
16
SLANG 600562 L= 102MM
ERSÄTTER POS.16 VID EL-
GOLVVÄRME
19
20
19
21
22
19

Pos Fig	Det. nr Part. No	Ingår/Fitted 620 CTH 2,5					Benämning	Description
1	903006	x					Slang vinkel (gummi)	Hose elbow (rubber)
2	601037	x					Konvektor L=2000 mm	Convector L=2000 mm
3	601839	x					Rör värme P 585	Heat pipe P 585
4	800291	x					Klammer slang	Hose clip
5	600183	x					Slang gummi L=70 mm	Hose rubber L=70 mm
6	601697	x					Rör avluftning	Pipe purging
7	601801	x					Konvektor L=900 mm deltät	Convector L=900 mm
8	601840	x					Rör värme P 586	Heat pipe P 586
9	601807	x					Konvektor L=1700 mm deltät	Convector L=1700 mm
10	601842	x					Rör värme P 588	Heat pipe P 588
11	601796	x					Rör värme P 557	Heat pipe P 557
12	601841	x					Rör värme P 587	Heat pipe P 587
13	601800	x					Slang avtappning	Hose drainage
14	601809	x					Rör värme P 561	Heat pipe P 561
15	601812	x					Rör värme P 564	Heat pipe P 564
16	601360	x					Slang gummi	Hose rubber
18	600801	x					Fäste konvektor	Bracket
19	800166	x					Klammer slang SMS 10-16	Hose clip SMS 10-16
20	601362	x					Rör golvvärme	Pipe floorheater
21	601361	x					Slang gummi ø = 10 mm	Hose rubber ø = 10 mm
22	500746	M					Kabelband plast	Cable belt plastic
23	311736	x					Ventil avtappning	Valve drainage
24	601485	x					Expansionskärl	Expansion tank
25	600013	M					Slang ø = 6 mm	Hose ø = 6 mm
26	903003	x					Ventil kul	Ball valve
27	600562	M					Slang gummi ø = 22 mm	Hose rubber ø = 22 mm
28	601501	x					Konvektor L=2250 mm	Convector L=2250 mm
29	601687	x					Rör värme P 500	Heat pipe P 500
30	601484	x					Panna kpl.	Boiler cpl.
31	601227	x					Fäste konvektor	Bracket
32	601510	x					Klammer avgasslang	Clip
33	601658	x					Rör värme P 472	Heat pipe P 472
34	601728	x					Rör värme P 515	Heat pipe P 515
35	601810	x					Rör värme P 562	Heat pipe P 562
36	601709	x					Cirkulationspump 230 V kpl.	Circulating pump 230 V cpl.
37	601226	x					Konvektor L=2000 mm tät	Convector L=2000 mm tight
38	601001	x					Slang form	Hose
							M= Metervara	M= On the metre

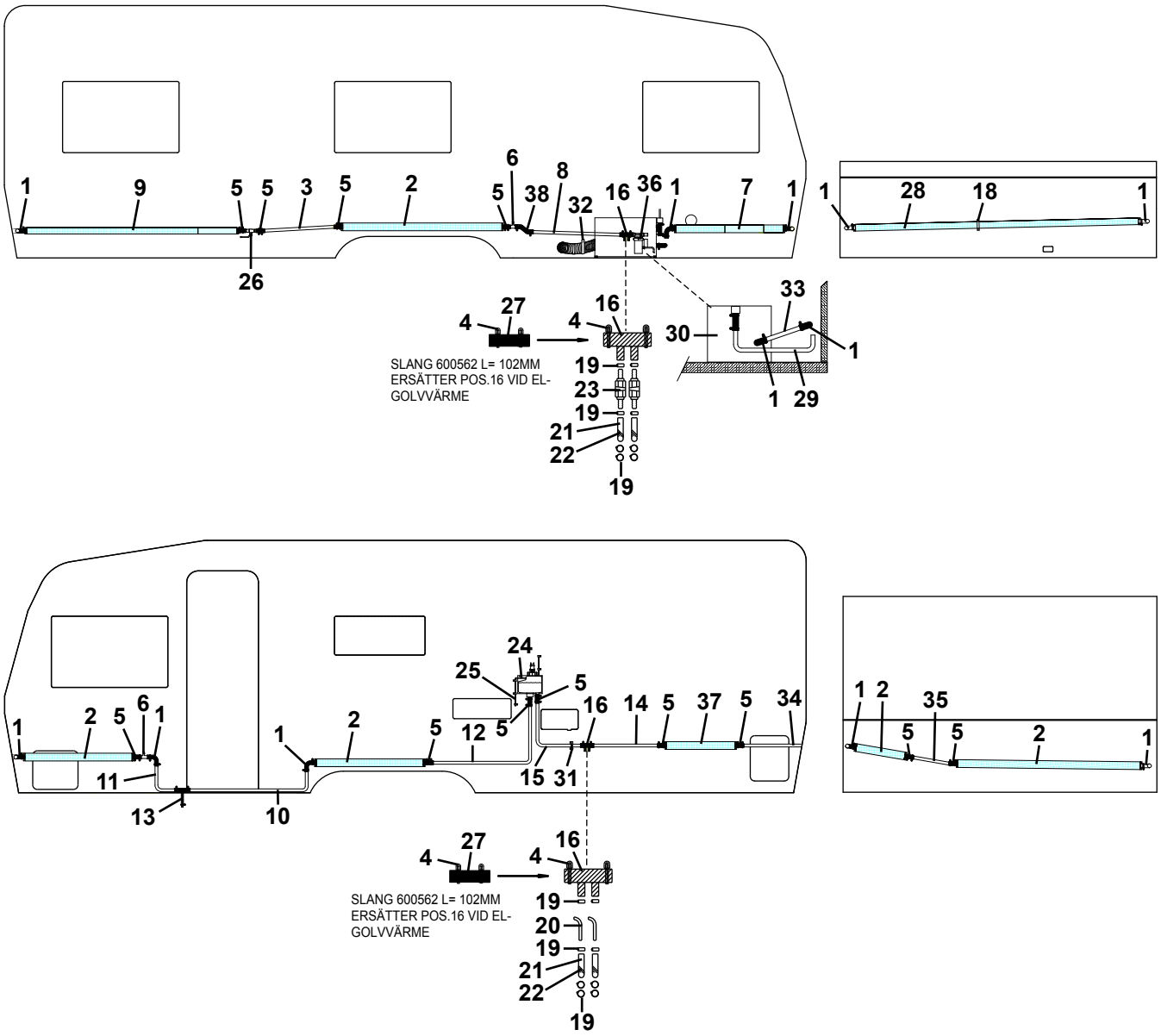
1
9
5
5
3
5
2
6
5
38
8
32
16
36
1
7
1
26
1
28
18
1
27
4
4
16
SLANG 600562 L= 102MM
ERSÄTTER POS.16 VID EL-
GOLVVÄRME
19
23
19
21
22
19
30
33
1
1
29
24
25
5
16
14
5
37
5
34
1
2
5
6
1
11
13
1
2
5
12
5
10
15
31
1
2
35
5
5
2
1
27
4
4
16
SLANG 600562 L= 102MM
ERSÄTTER POS.16 VID EL-
GOLVVÄRME
19
20
19
21
22
19

Pos Fig	Det. nr Part. No	Ingår/Fitted 620 CTX 2,5					Benämning	Description
1	903006	x					Slang vinkel (gummi)	Hose elbow (rubber)
2	601037	x					Konvektor L=2000 mm	Convector L=2000 mm
3	601844	x					Rör värme P 589	Heat pipe P 589
4	800291	x					Klammer slang	Hose clip
5	600183	x					Slang gummi L=70 mm	Hose rubber L=70 mm
6	601697	x					Rör avluftning	Pipe purging
7	601801	x					Konvektor L=900 mm deltät	Convector L=900 mm
8	601840	x					Rör värme P 586	Heat pipe P 586
9	601807	x					Konvektor L=1700 mm deltät	Convector L=1700 mm
10	601845	x					Rör värme P 590	Heat pipe P 590
11	601796	x					Rör värme P 557	Heat pipe P 557
12	601846	x					Rör värme P 591	Heat pipe P 591
13	601800	x					Slang avtappning	Hose drainage
14	601879	x					Rör värme P 615	Heat pipe P 615
15	601847	x					Rör värme P 592	Heat pipe P 592
16	601360	x					Slang gummi	Hose rubber
18	600801	x					Fäste konvektor	Bracket
19	800166	x					Klammer slang SMS 10-16	Hose clip SMS 10-16
20	601362	x					Rör golvvärme	Pipe floorheater
21	601361	x					Slang gummi ø = 10 mm	Hose rubber ø = 10 mm
22	500746	M					Kabelband plast	Cable belt plastic
23	311736	x					Ventil avtappning	Valve drainage
24	601485	x					Expansionskärl	Expansion tank
25	600013	M					Slang ø = 6 mm	Hose ø = 6 mm
26	903003	x					Ventil kul	Ball valve
27	600562	M					Slang gummi ø = 22 mm	Hose rubber ø = 22 mm
28	601501	x					Konvektor L=2250 mm	Convector L=2250 mm
29	601687	x					Rör värme P 500	Heat pipe P 500
30	601484	x					Panna kpl.	Boiler cpl.
31	601227	x					Fäste konvektor	Bracket
32	601510	x					Klammer avgasslang	Clip
33	601658	x					Rör värme P 472	Heat pipe P 472
34	601728	x					Rör värme P 515	Heat pipe P 515
35	601810	x					Rör värme P 562	Heat pipe P 562
36	601709	x					Cirkulationspump 230 V kpl.	Circulating pump 230 V cpl.
37	601226	x					Konvektor L=2000 mm tät	Convector L=2000 mm tight
38	601001	x					Slang form	Hose
							M= Metervara	M= On the metre

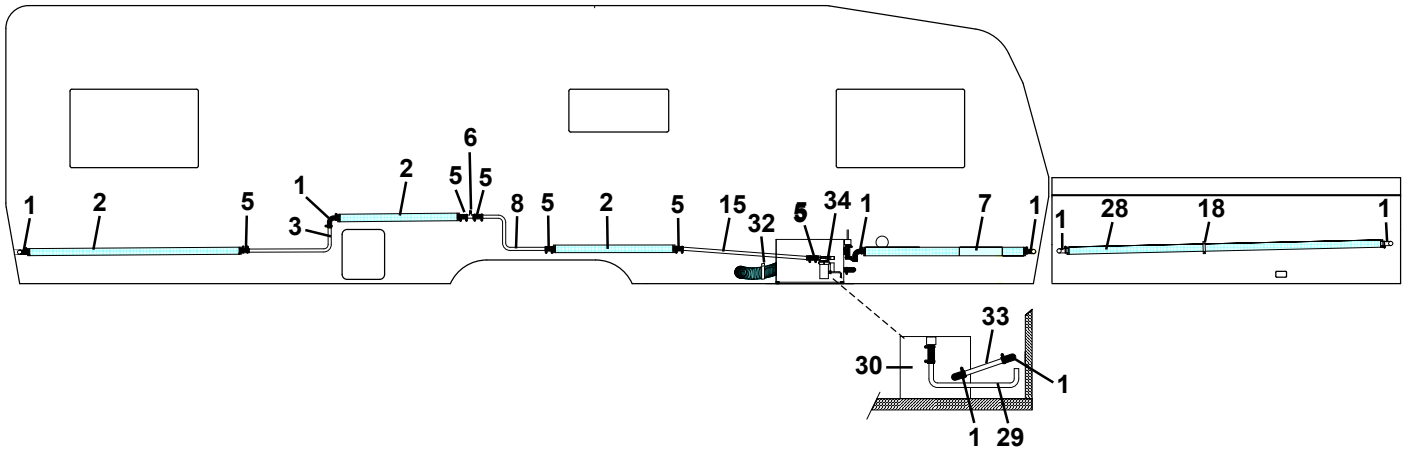
1
2
5
1
3
2
6
5
5
8
5
2
5
15
32
5
34
1
7
1
1
28
18
1
33
30
1
1
29

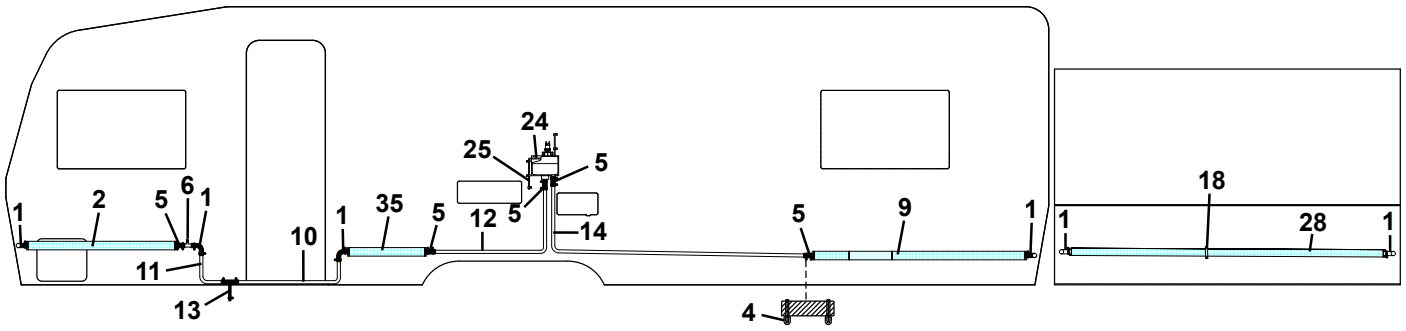
1
2
5
6
1
10
11
13
1
35
5
12
5
24
25
5
14
5
9
1
4
18
1
28
1

Pos Fig	Det. nr Part. No	Ingår/Fitted 730 GSE 2,5					Benämning	Description
1	903006	x					Slang vinkel (gummi)	Hose elbow (rubber)
2	601037	x					Konvektor L=2000 mm	Convector L=2000 mm
3	601851	x					Rör värme P 593	Heat pipe P 593
4	800291	x					Klammer slang	Hose clip
5	600183	x					Slang gummi L=70 mm	Hose rubber L=70 mm
6	601697	x					Rör avluftning	Pipe purging
7	601804	x					Konvektor L=1180 mm deltät	Convector L=1180 mm
8	601852	x					Rör värme P 594	Heat pipe P 594
9	601417	x					Konvektor L=1550 mm deltät	Convector L=1550 mm
10	601842	x					Rör värme P 588	Heat pipe P 588
11	601796	x					Rör värme P 557	Heat pipe P 557
12	601841	x					Rör värme P 587	Heat pipe P 587
13	601800	x					Slang avtappning	Hose drainage
14	601853	x					Rör värme P 595	Heat pipe P 595
15	601854	x					Rör värme P 596	Heat pipe P 596
18	600801	x					Fäste konvektor	Bracket
24	601485	x					Expansionskärl	Expansion tank
25	600013	M					Slang ø = 6 mm	Hose ø = 6 mm
28	601501	x					Konvektor L=2250 mm	Convector L=2250 mm
29	601687	x					Rör värme P 500	Heat pipe P 500
30	601484	x					Panna kpl.	Boiler cpl.
31	601227	x					Fäste konvektor	Bracket
32	601510	x					Klammer avgasslang	Clip
33	601658	x					Rör värme P 472	Heat pipe P 472
34	601709	x					Cirkulationspump 230 V kpl.	Circulating pump 230 V cpl.
35	601226	x					Konvektor L=2000 mm tät	Convector L=2000 mm tight
							M= Metervara	M= On the metre

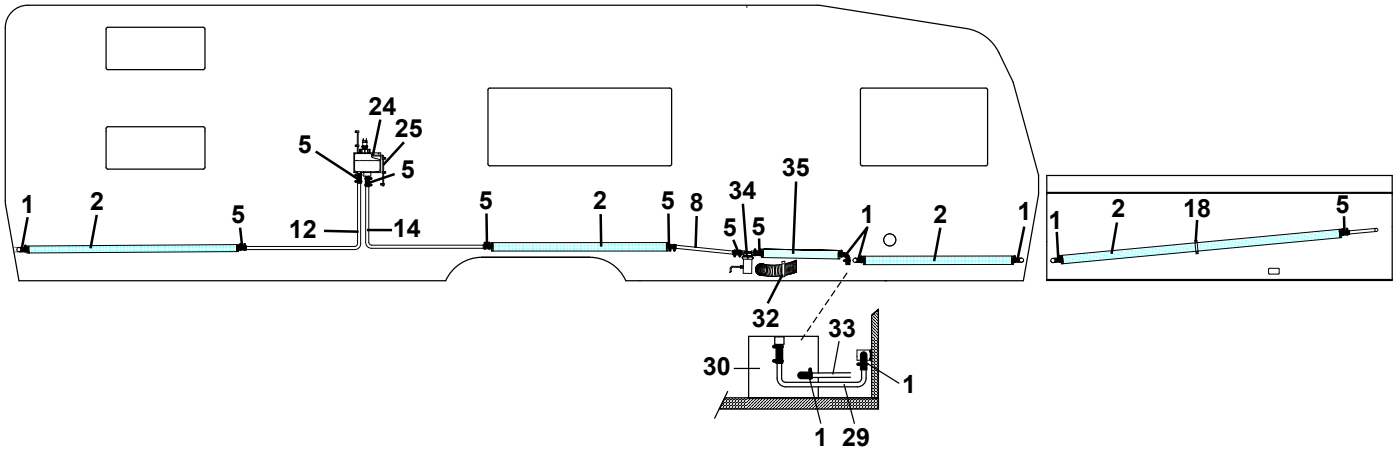
24
25
5
5
1
2
5
12
14
5
2
5
8
34
5
5
35
1
2
1
32
33
30
1
1
29
1
2
18
5

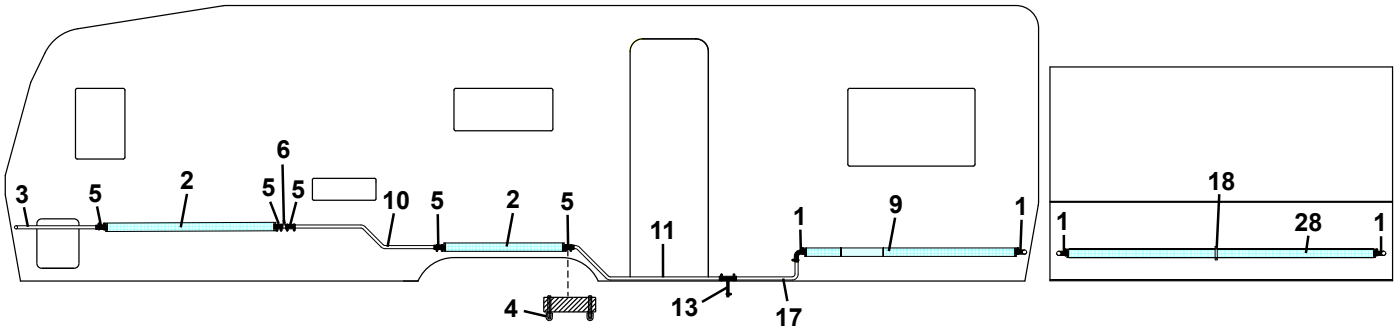
6
3
5
2
5
5
10
5
2
5
11
1
9
1
4
13
17
18
1
28
1

Pos Fig	Det. nr Part. No	Ingår/Fitted 730 BKX 2,5					Benämning	Description
1	903006	x					Slang vinkel (gummi)	Hose elbow (rubber)
2	601037	x					Konvektor L=2000 mm	Convector L=2000 mm
3	601823	x					Rör värme P 572	Heat pipe P 572
4	800291	x					Klammer slang	Hose clip
5	600183	x					Slang gummi L=70 mm	Hose rubber L=70 mm
6	601697	x					Rör avluftning	Pipe purging
8	601858	x					Rör värme P 599	Heat pipe P 599
9	601417	x					Konvektor L=1550 mm deltät	Convector L=1550 mm
10	601730	x					Rör värme P 517	Heat pipe P 517
11	601860	x					Rör värme P 601	Heat pipe P 601
12	601861	x					Rör värme P 602	Heat pipe P 602
13	601800	x					Slang avtappning	Hose drainage
14	601859	x					Rör värme P 600	Heat pipe P 600
17	601857	x					Rör värme P 598	Heat pipe P 598
18	600801	x					Fäste konvektor	Bracket
24	601485	x					Expansionskärl	Expansion tank
25	600013	M					Slang ø = 6 mm	Hose ø = 6 mm
28	601501	x					Konvektor L=2250 mm	Convector L=2250 mm
29	601687	x					Rör värme P 500	Heat pipe P 500
30	601484	x					Panna kpl.	Boiler cpl.
33	601658	x					Rör värme P 472	Heat pipe P 472
34	601709	x					Cirkulationspump 230 V kpl.	Circulating pump 230 V cpl.
35	601226	x					Konvektor L=2000 mm tät	Convector L=2000 mm tight
							M= Metervara	M= On the metre

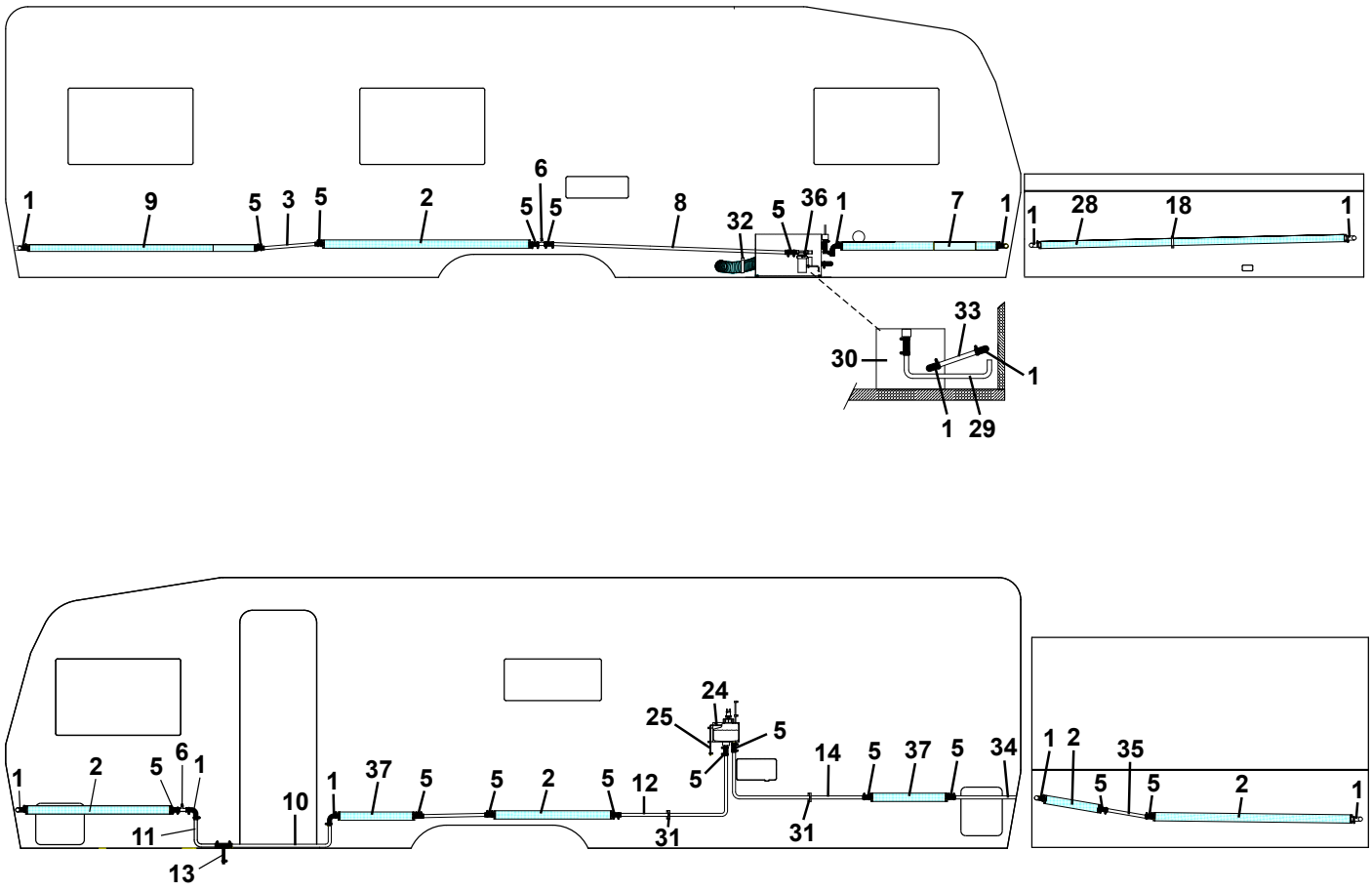
1
9
5
3
5
2
6
5
5
8
32
5
36
1
7
1
1
28
18
1
33
30
1
1
1
29

1
2
5
6
1
10
11
13
1
37
5
5
2
5
12
24
25
5
5
31
14
5
31
37
5
34
1
2
35
5
5
2
1

Pos Fig	Det. nr Part. No	Ingår/Fitted 730 CTX 2,5					Benämning	Description
1	903006	x					Slang vinkel (gummi)	Hose elbow (rubber)
2	601037	x					Konvektor L=2000 mm	Convector L=2000 mm
3	601867	x					Rör värme P 607	Heat pipe P 607
4	800291	x					Klammer slang	Hose clip
5	600183	x					Slang gummi L=70 mm	Hose rubber L=70 mm
6	601697	x					Rör avluftning	Pipe purging
7	601804	x					Konvektor L=1180 mm deltät	Convector L=1180 mm
8	601866	x					Rör värme P 606	Heat pipe P 606
9	601807	x					Konvektor L=1700 mm deltät	Convector L=1700 mm
10	601842	x					Rör värme P 588	Heat pipe P 588
11	601796	x					Rör värme P 557	Heat pipe P 557
12	601864	x					Rör värme P 604	Heat pipe P 604
13	601800	x					Slang avtappning	Hose drainage
14	601863	x					Rör värme P 603	Heat pipe P 603
18	600801	x					Fäste konvektor	Bracket
24	601485	x					Expansionskärl	Expansion tank
25	600013	M					Slang ø = 6 mm	Hose ø = 6 mm
28	601501	x					Konvektor L=2250 mm	Convector L=2250 mm
29	601687	x					Rör värme P 500	Heat pipe P 500
30	601484	x					Panna kpl.	Boiler cpl.
31	601227	x					Fäste konvektor	Bracket
32	601510	x					Klammer avgasslang	Clip
33	601658	x					Rör värme P 472	Heat pipe P 472
34	601728	x					Rör värme P 515	Heat pipe P 515
35	601810	x					Rör värme P 562	Heat pipe P 562
36	601709	x					Cirkulationspump 230 V kpl.	Circulating pump 230 V cpl.
37	601226	x					Konvektor L=2000 mm tät	Convector L=2000 mm tight
							M= Metervara	M= On the metre

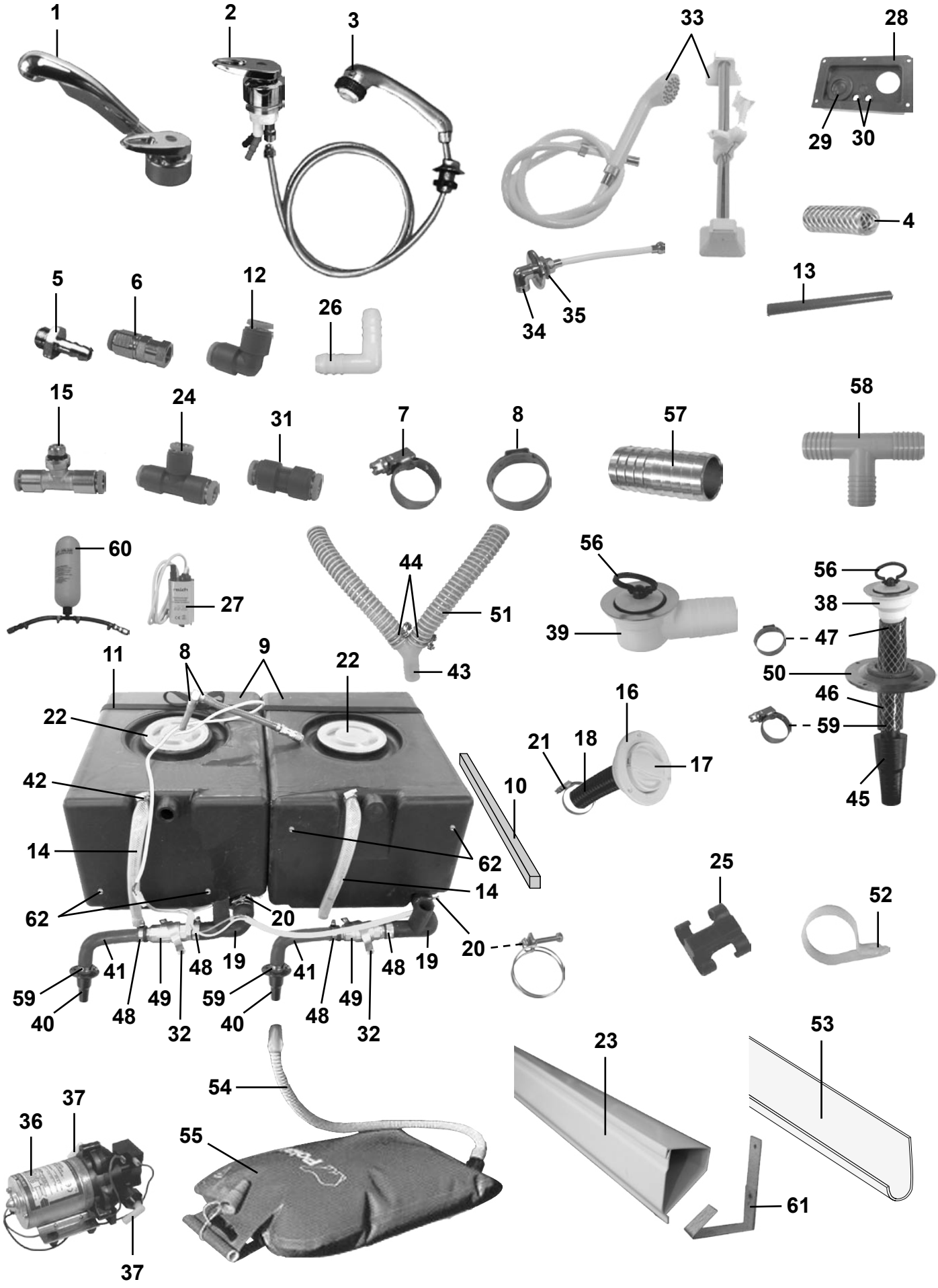
1
2
3
33
28
29
30
4
5
6
12
26
34
35
13
15
24
31
7
8
57
58
60
27
44
51
43
56
39
56
38
47
50
46
59
45
11
8
9
22
22
42
14
62
62
14
20
20
16
21
18
17
10
25
52
41
48
19
41
48
19
59
40
48
49
32
59
40
48
49
32
23
53
54
55
61
36
37
37

Pos Fig	Det. nr Part. No	Ingår/Fitted 520 GS 2,3	520 CTH 2,3	560 GS 2,3	560 CTH 2,3		Benämning	Description
1	314699	x	x	x	x		Blandare m. utkastarrör	Mixer with pipe
2	314950	x	x	x	x		Blandare	Mixer
3	313826	x	x	x	x		Utkastarrör m. slang	Shower incl. hose
4	301400	M	M	M	M		Slang 15,5/10 mm	Hose 15,5/10 mm
5	310204	x	x	x	x		Nippel slang	Hose nipple
6	314697	x	x	x	x		Koppling rak	Connection straight
7	800166	x	x	x	x		Klammer slang 10-16 mm	Hose clip 10-16 mm
8	800868	x	x	x	x		Klammer slang 17 mm	Hose clip 17 mm
9	314666	x	x	x	x		Vatten-/Avloppstank	Water-/Savage tank
10	321998	x	x	x	x		Regel tank	Batten tank
11	504183						Rem med spänne L=2300 mm	Strap L=2300 mm
--	201657	x	x	x	x		Rem med spänne L=1400 mm	Strap L=1400 mm
12	314695	T	T	T	T		Koppling	Connection
13	311079	M	M	M	M		Slang blå 8x10	Hose blue 8x10
--	302023	M	M	M	M		Slang röd 8x10	Hose red 8x10
14	314688	M	M	M	M		Slang 16x22 mm	Hose 16x22 mm
15	314696	x	x	x	x		Koppling	Connection
16	311530	x	x	x	x		Vattenpåfyllning	Water filler
17	314698	x	x	x	x		Lock	Cap
--	---	x	x	x	x		Låskolv d:o; se "lås" grp. 2	Bolt d:o; see "locks" grp. 2
--	---	x	x	x	x		Nyckel d:o; se "lås" grp. 2	Key d:o; see "locks" grp. 2
18	309630	M	M	M	M		Slang plast	Hose plastic
19	314701	x	x	x	x		Slang gummi	Hose
20	801227	x	x	x	x		Klammer slang 38-42 mm	Hose clip 38-42 mm
21	800522	x	x	x	x		Klammer slang 32-50 mm	Hose clip 32-50 mm
22	315199	x	x	x	x		Lock vattentank	Cap water tank
23	601848	x		x			Kabelränna L=2100 mm	Cable groover L=2100 mm
24	314694	x	x	x	x		Koppling T	T-connection
25	800780	x	x	x	x		Klammer	Clip
26	312172	x	x	x	x		Rör vinkel plast	Elbow pipe plastic
27	311944	x	x	x	x		Vattenpump	Water pump
28	305636	x		x			Genomföring toavägg	Inlet
29	800617	x		x			Kabelgenomföring	Condiut entry
30	800789	x		x			Kabelgenomföring vattenslang	Condiut entry
31	315187	T	T	T	T		Koppling rak	Connection straight
32	800699	x	x	x	x		Klammer	Hose
33	314304		x		x		Duschset m. handtag och slang	Shower set with handle and hose
34	313827		x		x		Koppling vinkel 1/2"-3/8"	Connection elbow 1/2"-3/8"
35	313374		x		x		Bricka	Washer
36	311696	T	T	T	T		Vattenpump	Water pump
37	311697	T	T	T	T		Koppling	Connection
38	302302	x	x	x	x		Avloppsförskruvning rak 19mm	Sewage connection straight 19mm
39	310084	x	x	x	x		Avloppsförskruvning 90° kpl. 25mm	Sewage connection 90° cpl. 25mm
40	302954	x	x	x	x		Kona med fläns	Cone
41	600982	x	x	x	x		Slang gummi	Hose
42	800625	x	x	x	x		Klammer slang 12-22 mm	Hose clip 12-22 mm
43	307984	x	x	x	x		Rör Y plast	Y-pipe
44	801127	x	x	x	x		Klammer slang 28-31 mm	Hose clip 28-31 mm
45	300768	x	x	x	x		Kona utan fläns duschkar	Cone
46	301418	M	M	M	M		Slang	Hose
							M= Metervara	M= On the metre
							T= Tillbehör	T= Accessory

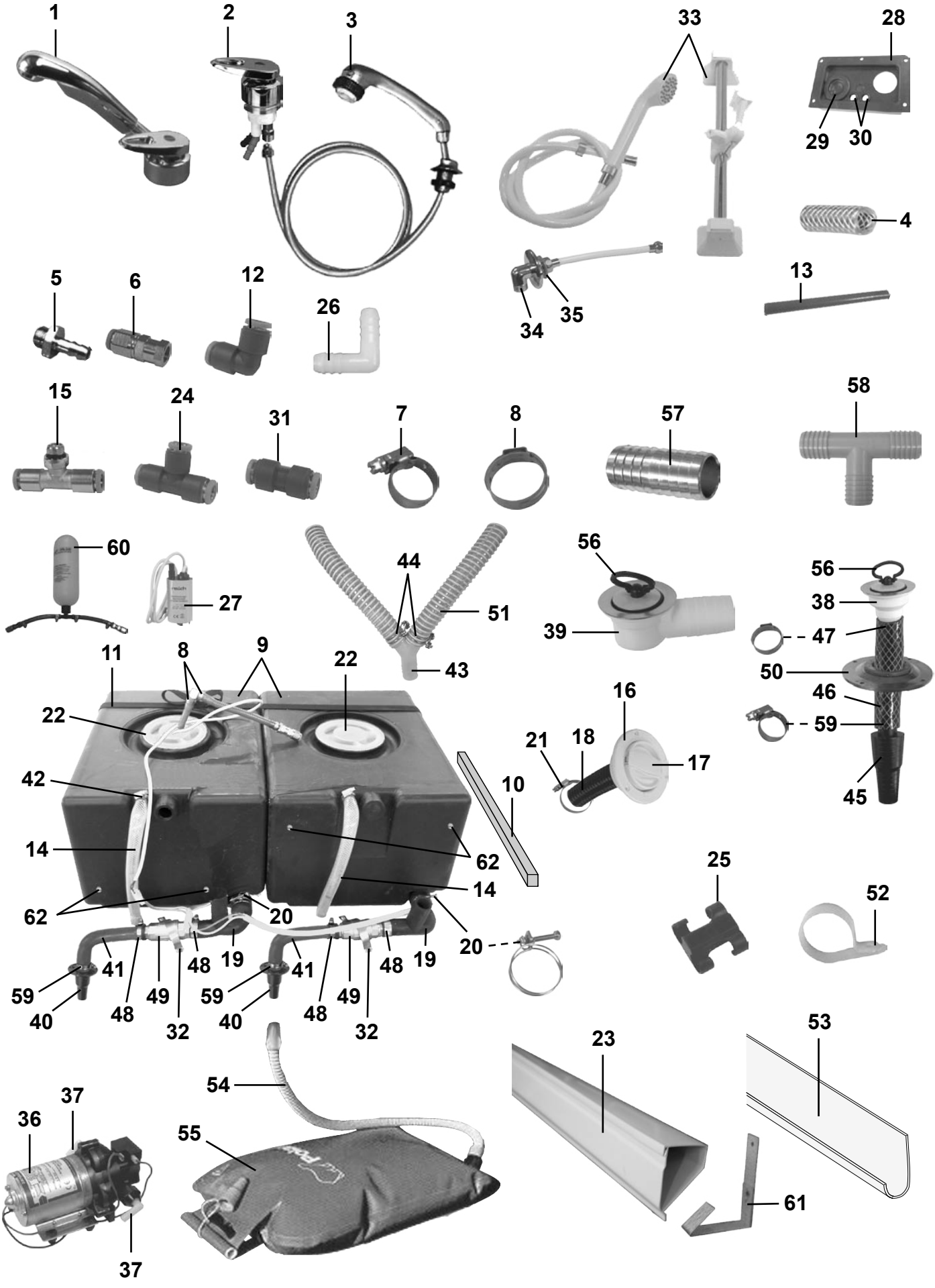
1
2
3
33
28
29
30
4
5
6
12
26
34
35
13
15
24
31
7
8
57
58
60
27
44
51
43
56
39
56
38
47
50
46
59
45
11
8
9
22
22
42
14
62
62
14
20
20
16
21
18
17
10
25
52
41
48
19
41
48
19
59
40
48
49
32
59
40
48
49
32
23
53
54
55
61
36
37
37

Pos Fig	Det. nr Part. No	Ingår/Fitted 520 GS 2,3	520 CTH 2,3	560 GS 2,3	560 CTH 2,3		Benämning	Description
47	800869	x	x	x	x		Klammer slang 24 mm	Hose clip 24 mm
48	800157	x	x	x	x		Klammer slang 20-32 mm	Hose clip 20-32 mm
49	307986	x	x	x	x		Ventil kul	Valve
50	204294	x	x	x	x		Täckbricka plast	Washer plastic
--	800617	x	x	x	x		Kabelgenomföring d:o	Rubber protection d:o
51	307977	M	M	M	M		Slang plast ø = 25 mm	Hose plastic ø = 25 mm
52	800924	x	x	x	x		Klammer avloppsslang	Clip sewage hose
53	307980	x	x	x	x		Hållare avloppsslang L=3000	Holder sewage hose L=3000
54	301308	x	x	x	x		Slang gummi	Hose
55	305657	x	x	x	x		Avloppssäck med slang	Sewage reservoir inkl. hose
56	313017	x	x	x	x		Propp u. kedja	Plug without chain
57	310487						Skarvnippel	Connection
58	312433						Rör T plast	T-pipe
59	800268	x	x	x	x		Klammer slang 15-24 mm	Hose clip 15-24 mm
60	314951	T	T	T	T		Tryckutjämningskärl	Overflow flask
61	601849	x		x			Hållare kabelränna	Holder cable groover
62	504795	x	x	x	x		Givare vattennivå	Sensor water level

M= Metervara
T= Tillbehör

M= On the metre
T= Accessory

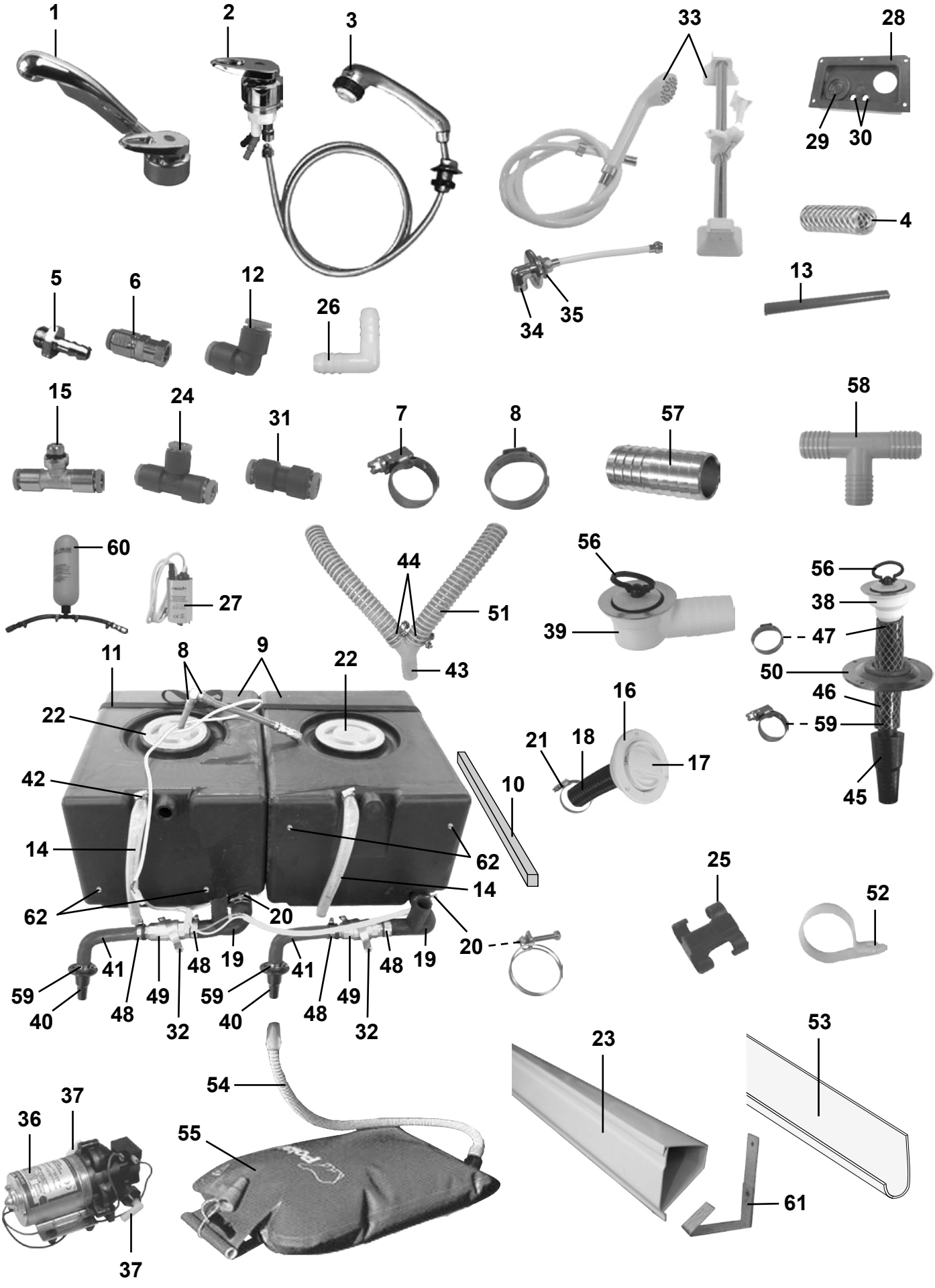
1
2
3
33
28
29
30
4
5
6
12
26
34
35
13
15
24
31
7
8
57
58
60
27
44
51
43
56
39
56
38
47
50
46
59
45
11
8
9
22
22
42
14
62
62
20
14
20
16
21
18
17
10
25
52
41
48
19
41
48
19
59
40
48
49
32
59
40
48
49
32
23
53
54
55
61
36
37
37

Pos Fig	Det. nr Part. No	Ingår/Fitted							Benämning	Description
		520 GS BKX 2,5	520 CTH 2,5	560 GS 2,5	560 GS BKX 2,5	560 CTH 2,5	590 E 2,5	590 CTH 2,5		
1	314699	x	x	x	x	x	x	x	Blandare m. utkastarrör	Mixer with pipe
2	314950	x	x	x	x	x	x	x	Blandare	Mixer
3	313826	x	x	x	x	x	x	x	Utkastarrör m. slang	Shower incl. hose
4	301400	M	M	M	M	M	M	M	Slang 15,5/10 mm	Hose 15,5/10 mm
5	310204	x	x	x	x	x	x	x	Nippel slang	Hose nipple
6	314697	x	x	x	x	x	x	x	Koppling rak	Connection straight
7	800166	x	x	x	x	x	x	x	Klammer slang 10-16 mm	Hose clip 10-16 mm
8	800868	x	x	x	x	x	x	x	Klammer slang 17 mm	Hose clip 17 mm
9	314666	x	x	x	x	x	x	x	Vatten-/Avloppstank	Water-/Savage tank
10	321998	x	x	x	x	x	x	x	Regel tank	Batten tank
11	504183	x			x				Rem med spänne L=2300 mm	Strap L=2300 mm
--	201657		x	x		x	x	x	Rem med spänne L=1400 mm	Strap L=1400 mm
12	314695	T	T	T	T	T	T	T	Koppling	Connection
13	311079	M	M	M	M	M	M	M	Slang blå 8x10	Hose blue 8x10
--	302023	M	M	M	M	M	M	M	Slang röd 8x10	Hose red 8x10
14	314688	M	M	M	M	M	M	M	Slang 16x22 mm	Hose 16x22 mm
15	314696	x	x	x	x	x	x	x	Koppling	Connection
16	311530	x	x	x	x	x	x	x	Vattenpåfyllning	Water filler
17	314698	x	x	x	x	x	x	x	Lock	Cap
--	---	x	x	x	x	x	x	x	Låskolv d:o; se "lås" grp. 2	Bolt d:o; see "locks" grp. 2
--	---	x	x	x	x	x	x	x	Nyckel d:o; se "lås" grp. 2	Key d:o; see "locks" grp. 2
18	309630	M	M	M	M	M	M	M	Slang plast	Hose plastic
19	314701	x	x	x	x	x	x	x	Slang gummi	Hose
20	801227	x	x	x	x	x	x	x	Klammer slang 38-42 mm	Hose clip 38-42 mm
21	800522	x	x	x	x	x	x	x	Klammer slang 32-50 mm	Hose clip 32-50 mm
22	315199	x	x	x	x	x	x	x	Lock vattentank	Cap water tank
23	601848			x			x		Kabelränna L=2100 mm	Cable groover L=2100 mm
24	314694	x	x	x	x	x	x	x	Koppling T	T-connection
25	800780	x	x	x	x	x	x	x	Klammer	Clip
26	312172	x	x	x	x	x	x	x	Rör vinkel plast	Elbow pipe plastic
27	311944	x	x	x	x	x	x	x	Vattenpump	Water pump
28	305636			x			x		Genomföring toavägg	Inlet
29	800617			x			x		Kabelgenomföring	Condiut entry
30	800789			x			x		Kabelgenomföring vattenslang	Condiut entry
31	315187	T	T	T	T	T	T	T	Koppling rak	Connection straight
32	800699	x	x	x	x	x	x	x	Klammer	Hose
33	314304		x			x		x	Duschset m. handtag och slang	Shower set with handle and hose
34	313827		x			x		x	Koppling vinkel 1/2"-3/8"	Connection elbow 1/2"-3/8"
35	313374		x			x		x	Bricka	Washer
36	311696	T	T	T	T	T	T	T	Vattenpump	Water pump
37	311697	T	T	T	T	T	T	T	Koppling	Connection
38	302302	x	x	x	x	x	x	x	Avloppsförskruvning rak 19mm	Sewage connection straight 19mm
39	310084	x	x	x	x	x	x	x	Avloppsförskruvning 90° kpl. 25mm	Sewage connection 90° cpl. 25mm
40	302954	x	x	x	x	x	x	x	Kona med fläns	Cone
41	600982	x	x	x	x	x	x	x	Slang gummi	Hose
42	800625	x	x	x	x	x	x	x	Klammer slang 12-22 mm	Hose clip 12-22 mm
43	307984	x	x	x	x	x	x	x	Rör Y plast	Y-pipe
44	801127	x	x	x	x	x	x	x	Klammer slang 28-31 mm	Hose clip 28-31 mm
45	300768	x	x	x	x	x	x	x	Kona utan fläns duschkar	Cone
46	301418	M	M	M	M	M	M	M	Slang	Hose
									M= Metervara T= Tillbehör	M= On the metre T= Accessory

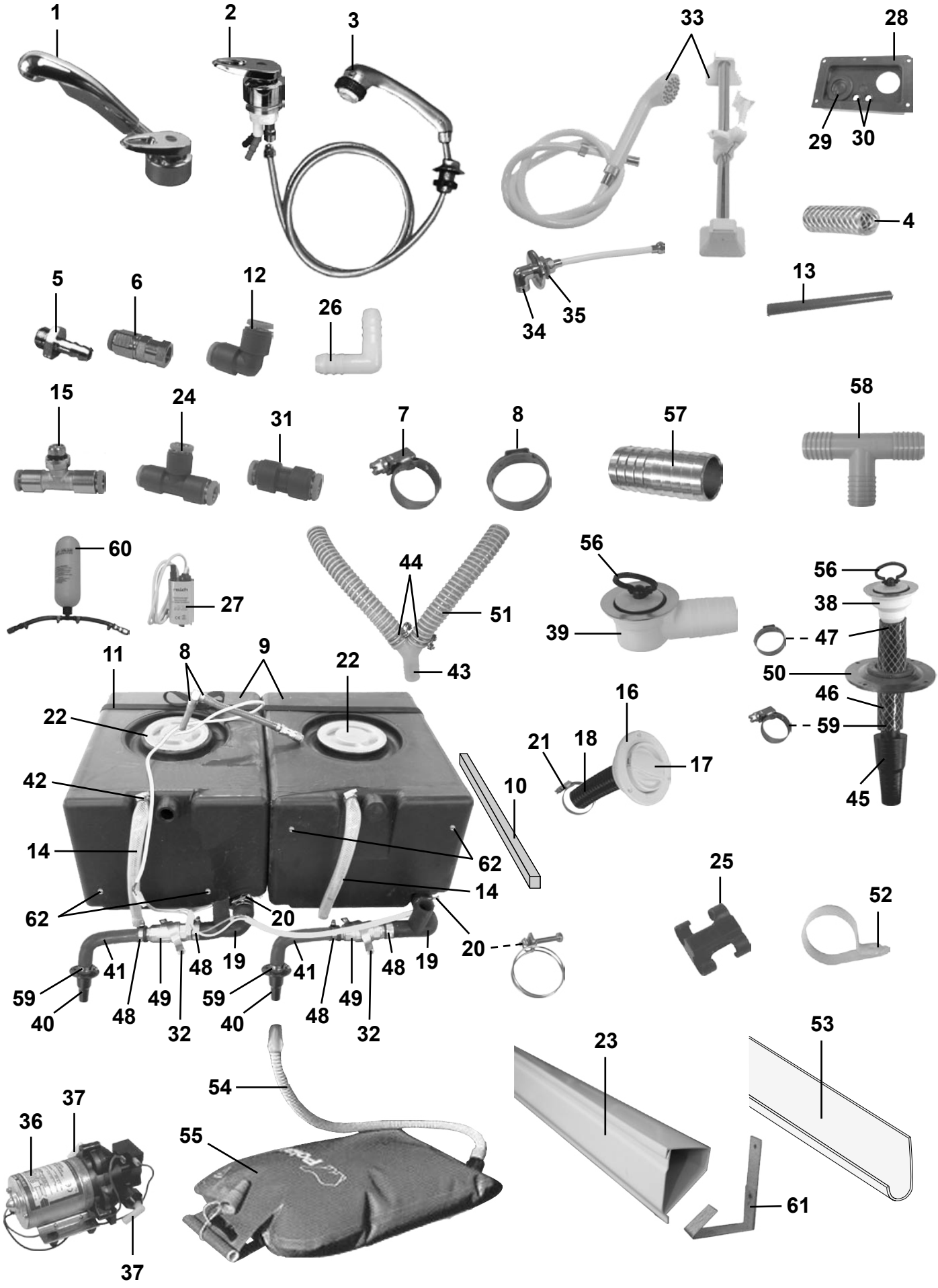
1
2
3
33
28
29
30
4
5
6
12
26
34
35
13
15
24
31
7
8
57
58
60
27
44
51
43
56
39
56
38
47
50
46
59
45
11
8
9
22
22
42
14
62
62
14
20
20
16
21
18
17
10
25
52
41
48
19
41
48
19
59
40
48
49
32
59
40
48
49
32
23
53
54
55
61
36
37
37

Pos Fig	Det. nr Part. No	Ingår/Fitted							Benämning	Description
		520 GS BKX 2,5	520 CTH 2,5	560 GS 2,5	560 GS BKX 2,5	560 CTH 2,5	590 E 2,5	590 CTH 2,5		
47	800869	x	x	x	x	x	x	x	Klammer slang 24 mm	Hose clip 24 mm
48	800157	x	x	x	x	x	x	x	Klammer slang 20-32 mm	Hose clip 20-32 mm
49	307986	x	x	x	x	x	x	x	Ventil kul	Valve
50	204294	x	x	x	x	x	x	x	Täckbricka plast	Washer plastic
--	800617	x	x	x	x	x	x	x	Kabelgenomföring d:o	Rubber protection d:o
51	307977	M	M	M	M	M	M	M	Slang plast ø = 25 mm	Hose plastic ø = 25 mm
52	800924	x	x	x	x	x	x	x	Klammer avloppsslang	Clip sewage hose
53	307980	x	x	x	x	x	x	x	Hållare avloppsslang L=3000	Holder sewage hose L=3000
54	301308	x	x	x	x	x	x	x	Slang gummi	Hose
55	305657	x	x	x	x	x	x	x	Avloppssäck med slang	Sewage reservoir inkl. hose
56	313017	x	x	x	x	x	x	x	Propp u. kedja	Plug without chain
57	310487	x			x				Skarvnippel	Connection
58	312433	x			x				Rör T plast	T-pipe
59	800268	x	x	x	x	x	x	x	Klammer slang 15-24 mm	Hose clip 15-24 mm
60	314951	T	T	T	T	T	T	T	Tryckutjämningskärl	Overflow flask
61	601849			x			x		Hållare kabelränna	Holder cable groover
62	504795	x	x	x	x	x	x	x	Givare vattennivå	Sensor water level

M= Metervara
T= Tillbehör

M= On the metre
T= Accessory

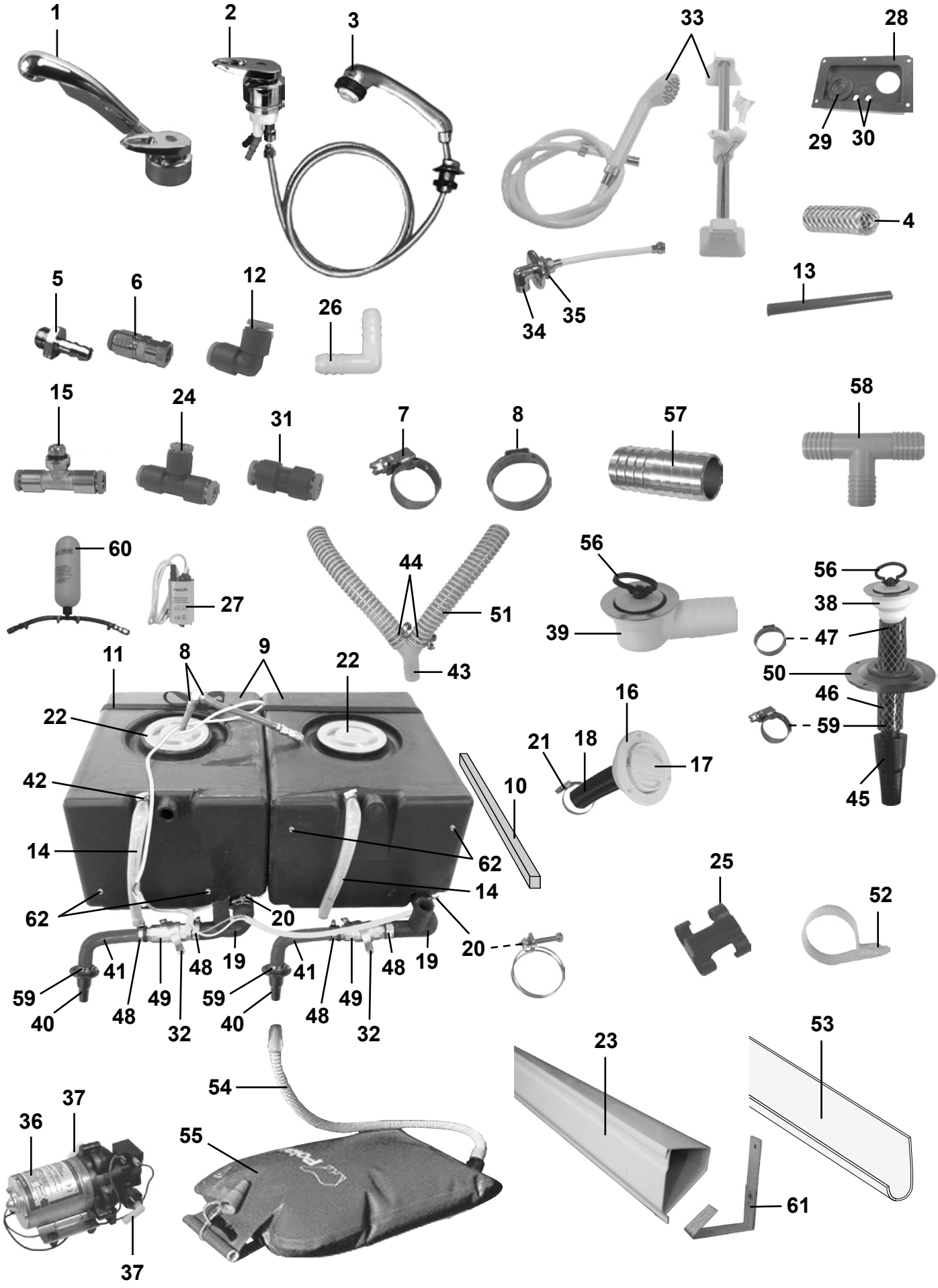
1
2
3
33
28
29
30
4
5
6
12
26
34
35
13
15
24
31
7
8
57
58
60
27
44
51
43
56
39
56
38
47
50
46
59
45
11
8
9
22
22
42
14
62
62
14
20
20
16
21
18
17
10
25
52
41
48
19
41
48
19
59
40
48
49
32
59
40
48
49
32
23
53
54
55
61
36
37
37

Pos Fig	Det. nr Part. No	Ingår/Fitted						Benämning	Description
		620 GSE 2,5	620 CTX 2,5	620 CTH 2,5	730 GSE 2,5	730 BKX 2,5	730 CTX 2,5		
1	314699	x	x	x	x	x	x	Blandare m. utkastarrör	Mixer with pipe
2	314950	x	x	x	x	x	x	Blandare	Mixer
3	313826	x	x	x	x	x	x	Utkastarrör m. slang	Shower incl. hose
4	301400	M	M	M	M	M	M	Slang 15,5/10 mm	Hose 15,5/10 mm
5	310204	x	x	x	x	x	x	Nippel slang	Hose nipple
6	314697	x	x	x	x	x	x	Koppling rak	Connection straight
7	800166	x	x	x	x	x	x	Klammer slang 10-16 mm	Hose clip 10-16 mm
8	800868	x	x	x	x	x	x	Klammer slang 17 mm	Hose clip 17 mm
9	314666	x	x	x	x	x	x	Vatten-/Avloppstank	Water-/Savage tank
10	321998	x	x	x	x	x	x	Regel tank	Batten tank
11	504183				x	x		Rem med spänne L=2300 mm	Strap L=2300 mm
--	201657	x	x	x			x	Rem med spänne L=1400 mm	Strap L=1400 mm
12	314695	T	T	T	T	T	T	Koppling	Connection
13	311079	M	M	M	M	M	M	Slang blå 8x10	Hose blue 8x10
--	302023	M	M	M	M	M	M	Slang röd 8x10	Hose red 8x10
14	314688	M	M	M	M	M	M	Slang 16x22 mm	Hose 16x22 mm
15	314696	x	x	x	x	x	x	Koppling	Connection
16	311530	x	x	x	x	x	x	Vattenpåfyllning	Water filler
17	314698	x	x	x	x	x	x	Lock	Cap
--	---	x	x	x	x	x	x	Låskolv d:o; se "lås" grp. 2	Bolt d:o; see "locks" grp. 2
--	---	x	x	x	x	x	x	Nyckel d:o; se "lås" grp. 2	Key d:o; see "locks" grp. 2
18	309630	M	M	M	M	M	M	Slang plast	Hose plastic
19	314701	x	x	x	x	x	x	Slang gummi	Hose
20	801227	x	x	x	x	x	x	Klammer slang 38-42 mm	Hose clip 38-42 mm
21	800522	x	x	x	x	x	x	Klammer slang 32-50 mm	Hose clip 32-50 mm
22	315199	x	x	x	x	x	x	Lock vattentank	Cap water tank
23	601848	x			x			Kabelränna L=2100 mm	Cable groover L=2100 mm
24	314694	x	x	x	x	x	x	Koppling T	T-connection
25	800780	x	x	x	x	x	x	Klammer	Clip
26	312172	x	x	x	x	x	x	Rör vinkel plast	Elbow pipe plastic
27	311944	x	x	x				Vattenpump	Water pump
28	305636	x			x			Genomföring toavägg	Inlet
29	800617	x			x			Kabelgenomföring	Condiut entry
30	800789	x			x			Kabelgenomföring vattenslang	Condiut entry
31	315187	T	T	T	T	T	T	Koppling rak	Connection straight
32	800699	x	x	x	x	x	x	Klammer	Hose
33	314304			x				Duschset m. handtag och slang	Shower set with handle and hose
34	313827			x				Koppling vinkel 1/2"-3/8"	Connection elbow 1/2"-3/8"
35	313374			x				Bricka	Washer
36	311696	T	T	T	x	x	x	Vattenpump	Water pump
37	311697	T	T	T	x	x	x	Koppling	Connection
38	302302	x	x	x	x	x	x	Avloppsförskruvning rak 19mm	Sewage connection straight 19mm
39	310084	x	x	x	x	x	x	Avloppsförskruvning 90° kpl. 25mm	Sewage connection 90° cpl. 25mm
40	302954	x	x	x	x	x	x	Kona med fläns	Cone
41	600982	x	x	x	x	x	x	Slang gummi	Hose
42	800625	x	x	x	x	x	x	Klammer slang 12-22 mm	Hose clip 12-22 mm
43	307984	x	x	x	x	x	x	Rör Y plast	Y-pipe
44	801127	x	x	x	x	x	x	Klammer slang 28-31 mm	Hose clip 28-31 mm
45	300768	x	x	x	x	x	x	Kona utan fläns duschkar	Cone
46	301418	M	M	M	M	M	M	Slang	Hose
								M= Metervara T= Tillbehör	M= On the metre T= Accessory

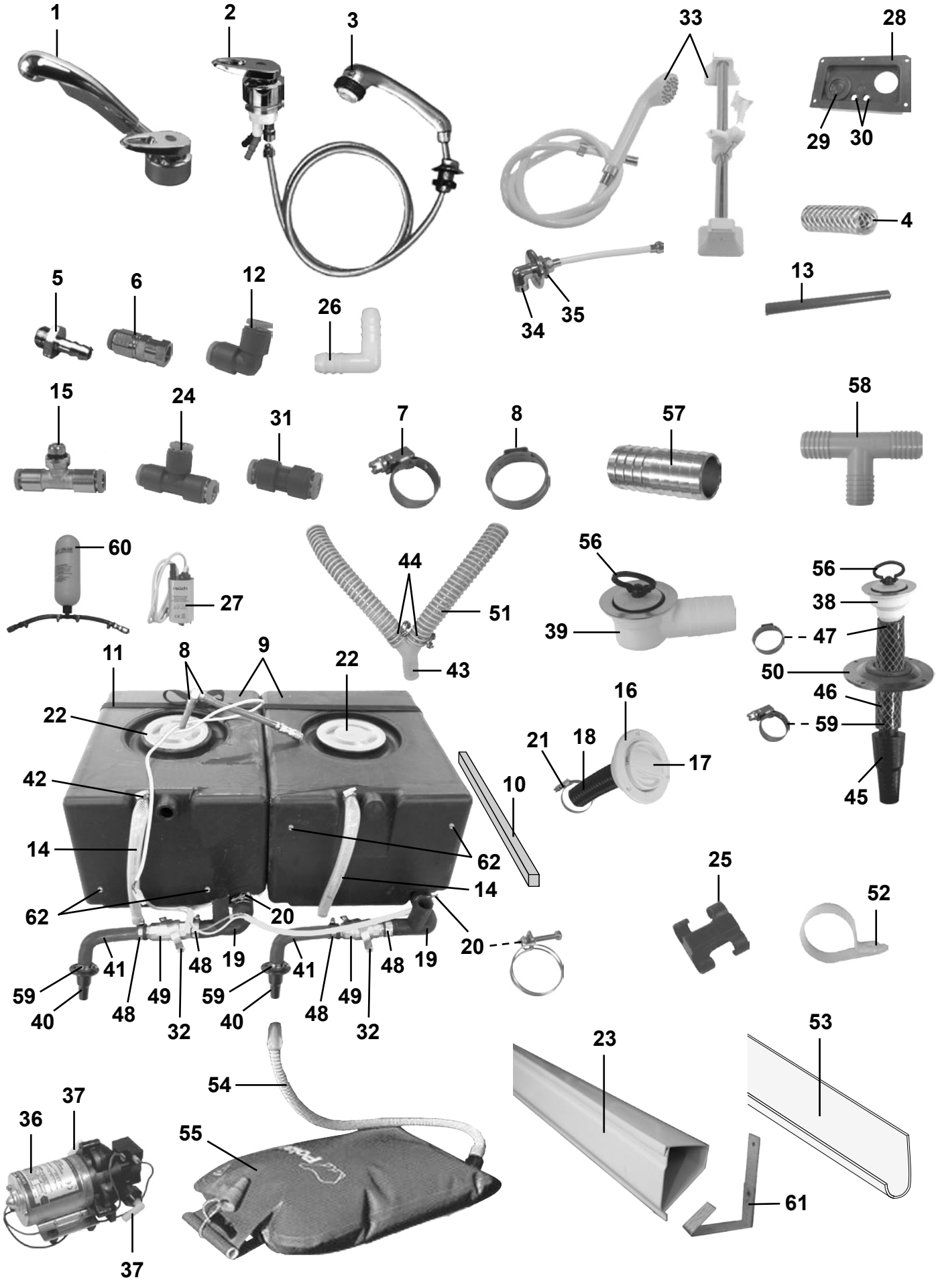
1
2
3
33
28
29
30
4
5
6
12
26
34
35
13
15
24
31
7
8
57
58
60
27
44
51
43
56
39
56
38
47
50
46
59
45
11
8
9
22
22
42
14
62
62
14
20
20
16
21
18
17
10
25
52
41
48
19
41
48
19
59
40
48
49
32
59
40
48
49
32
23
53
54
55
36
37
37
61

Pos Fig	Det. nr Part. No	Ingår/Fitted 620 GSE 2,5	620 CTX 2,5	620 CTH 2,5	730 GSE 2,5	730 BKX 2,5	730 CTX 2,5	Benämning	Description
47	800869	x	x	x	x	x	x	Klammer slang 24 mm	Hose clip 24 mm
48	800157	x	x	x	x	x	x	Klammer slang 20-32 mm	Hose clip 20-32 mm
49	307986	x	x	x	x	x	x	Ventil kul	Valve
50	204294	x	x	x	x	x	x	Täckbricka plast	Washer plastic
--	800617	x	x	x	x	x	x	Kabelgenomföring d:o	Rubber protection d:o
51	307977	M	M	M	M	M	M	lang plast ø = 25 mm	Hose plastic ø = 25 mm
52	800924	x	x	x	x	x	x	Klammer avloppsslang	Clip sewage hose
53	307980	x	x	x	x	x	x	Hållare avloppsslang L=3000	Holder sewage hose L=3000
54	301308	x	x	x	x	x	x	Slang gummi	Hose
55	305657	x	x	x	x	x	x	Avloppssäck med slang	Sewage reservoir inkl. hose
56	313017	x	x	x	x	x	x	Propp u. kedja	Plug without chain
57	310487		x		x	x	x	Skarvnippel	Connection
58	312433		x		x	x	x	Rör T plast	T-pipe
59	800268	x	x	x	x	x	x	Klammer slang 15-24 mm	Hose clip 15-24 mm
60	314951	T	T	T	x	x	x	Tryckutjämningskärl	Overflow flask
61	601849	x			x			Hållare kabelränna	Holder cable groover
62	504795	x	x	x	x	x	x	Givare vattennivå	Sensor water level

M= Metervara
T= Tillbehör

M= On the metre
T= Accessory

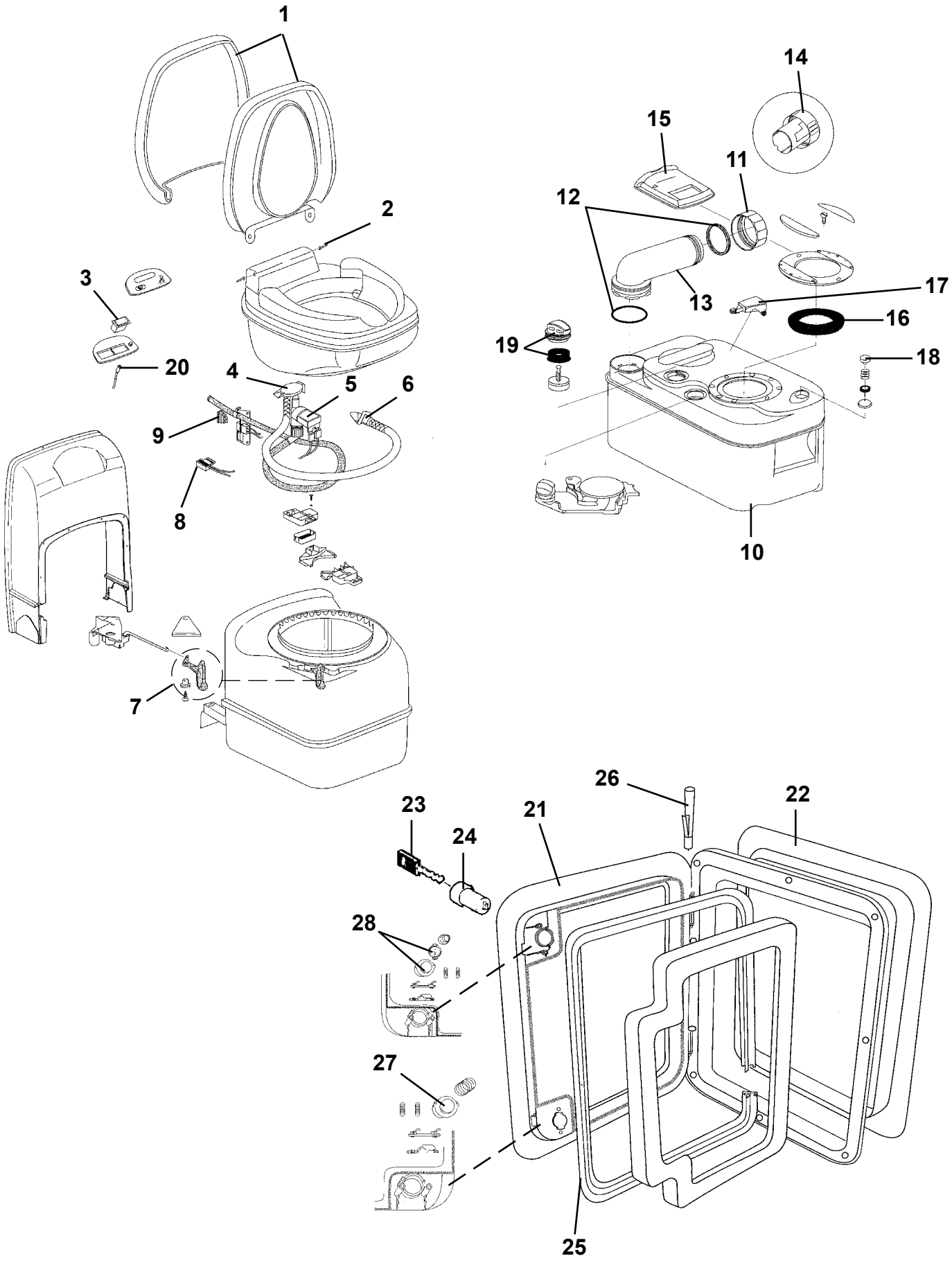
1
2
3
20
4
5
6
9
8
7
14
15
11
12
13
17
16
19
18
10
26
22
23
24
21
28
27
25

Pos Fig	Det. nr Part. No	Ingår/Fitted 520 GS 2,3	520 CTH 2,3	560 GS 2,3	560 CTH 2,3		Benämning	Description
	312161	x		x			Kassettoa kpl. vit	Cassette toilet cpl. white
	313603		x		x		Kassettoa kpl. vit	Cassette toilet cpl. white
1	312999	x	x	x	x		Lock med sittring	Seat and cover assembly
2	313000	x	x	x	x		Gångjärnssprint	Hinge pin
3	313001	x	x	x	x		Strömbrytare spolning	Flush switch
4	313002	x	x	x	x		Vakuumbrytare	Vacuum breaker assembly
5	313003	x	x	x	x		Ventil elektrisk	Electric valve assembly
6	313004	x	x	x	x		Spolningsmunstycke m. slang	Flush tube
7	313005	x	x	x	x		Handtag bladventil	Valve-blade handle
8	313006	x	x	x	x		Brytare	Reed switch
9	313007	x	x	x	x		Säkring 3 A	Fuse 3 A
10	313008	x	x	x	x		Avfallstank kpl.	Sewage reservoir cpl.
11	308305	x	x	x	x		Lock kpl. tömningsrör	Dump cap
12	308304	x	x	x	x		Packningssats till tömningsrör	Gasket unit
13	706069	x	x	x	x		Tömningsrör	Pipe
14	900774	x	x	x	x		Doseringskopp	Measuring cup
15	311708	x	x	x	x		Glidlock	Sliding cover
16	313009	x	x	x	x		Packning spjäll	Seal
17	313010	x	x	x	x		Flottörarm	Float arm
18	313011	x	x	x	x		Avluftningsknapp kpl.	Vent button cpl.
19	312582	x	x	x	x		Tryckutjämningsventil kpl.	Pressure valve cpl.
20	313030	x	x	x	x		Lysdiod nivåmätning	Level indicator
21	207759	x	x	x	x		Lucka m. innerram, utan spegel	Door with frame inner, without plate
22	207197	x	x	x	x		Innerram d:o	Frame inner d:o
23	---	x	x	x	x		Nyckel; se "lås" grp. 2	Key; see "locks" grp. 2
24	---	x	x	x	x		Låskolv; se "lås" grp. 2	Bolt; see "locks" grp. 2
25	314548	x	x	x	x		Packning lucka	Gasket
26	314549	x	x	x	x		Pinne gångjärn	Pin
27	314550	x	x	x	x		Tryckknapp	Push botton
28	315442	x	x	x	x		Låshus kpl. utan låskolv	Locking device cpl. without bolt

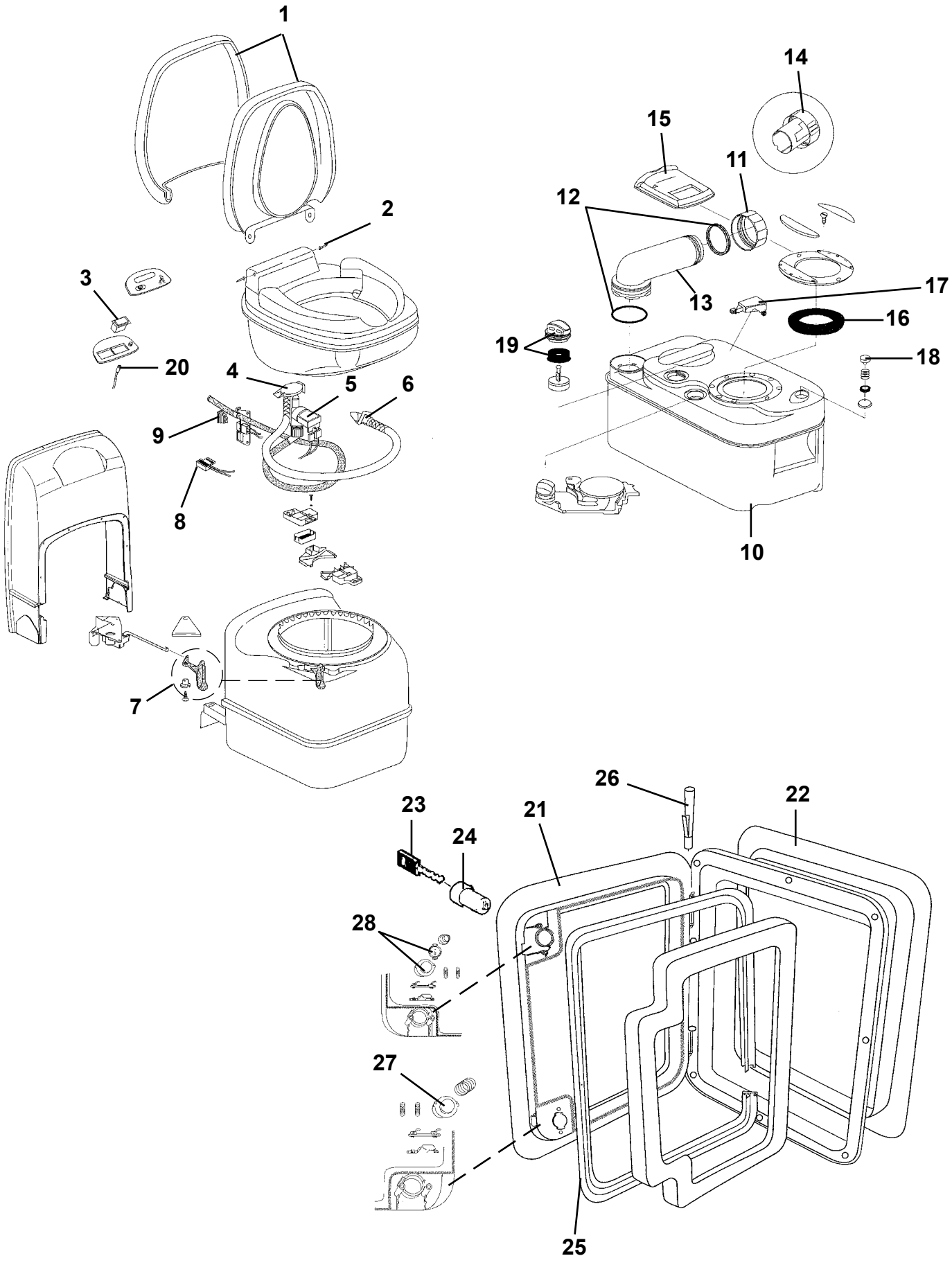
1
2
3
20
4
5
6
9
8
7
14
15
11
12
13
17
16
19
18
10
26
22
23
24
21
28
27
25

Pos Fig	Det. nr Part. No	Ingår/Fitted							Benämning	Description
		520 GS BKX 2,5	520 CTH 2,5	560 GS 2,5	560 GS BKX 2,5	560 CTH 2,5	590 E 2,5	590 CTH 2,5		
	312161			x			x		Kassettoa kpl. vit	Cassette toilet cpl. white
	313603	x	x		x	x		x	Kassettoa kpl. vit	Cassette toilet cpl. white
1	312999	x	x	x	x	x	x	x	Lock med sittring	Seat and cover assembly
2	313000	x	x	x	x	x	x	x	Gångjärnssprint	Hinge pin
3	313001	x	x	x	x	x	x	x	Strömbrytare spolning	Flush switch
4	313002	x	x	x	x	x	x	x	Vakuumbrytare	Vacuum breaker assembly
5	313003	x	x	x	x	x	x	x	Ventil elektrisk	Electric valve assembly
6	313004	x	x	x	x	x	x	x	Spolningsmunstycke m. slang	Flush tube
7	313005	x	x	x	x	x	x	x	Handtag bladventil	Valve-blade handle
8	313006	x	x	x	x	x	x	x	Brytare	Reed switch
9	313007	x	x	x	x	x	x	x	Säkring 3 A	Fuse 3 A
10	313008	x	x	x	x	x	x	x	Avfallstank kpl.	Sewage reservoir cpl.
11	308305	x	x	x	x	x	x	x	Lock kpl. tömningsrör	Dump cap
12	308304	x	x	x	x	x	x	x	Packningssats till tömningsrör	Gasket unit
13	706069	x	x	x	x	x	x	x	Tömningsrör	Pipe
14	900774	x	x	x	x	x	x	x	Doseringskopp	Measuring cup
15	311708	x	x	x	x	x	x	x	Glidlock	Sliding cover
16	313009	x	x	x	x	x	x	x	Packning spjäll	Seal
17	313010	x	x	x	x	x	x	x	Flottörarm	Float arm
18	313011	x	x	x	x	x	x	x	Avluftningsknapp kpl.	Vent button cpl.
19	312582	x	x	x	x	x	x	x	Tryckutjämningsventil kpl.	Pressure valve cpl.
20	313030	x	x	x	x	x	x	x	Lysdiod nivåmätning	Level indicator
21	207759	x	x	x	x	x	x	x	Lucka m. innerram, utan spegel	Door with frame inner, without plate
22	207197	x	x	x	x	x	x	x	Innerram d:o	Frame inner d:o
23	---	x	x	x	x	x	x	x	Nyckel; se "lås" grp. 2	Key; see "locks" grp. 2
24	---	x	x	x	x	x	x	x	Låskolv; se "lås" grp. 2	Bolt; see "locks" grp. 2
25	314548	x	x	x	x	x	x	x	Packning lucka	Gasket
26	314549	x	x	x	x	x	x	x	Pinne gångjärn	Pin
27	314550	x	x	x	x	x	x	x	Tryckknapp	Push botton
28	315442	x	x	x	x	x	x	x	Låshus kpl. utan låskolv	Locking device cpl. without bolt

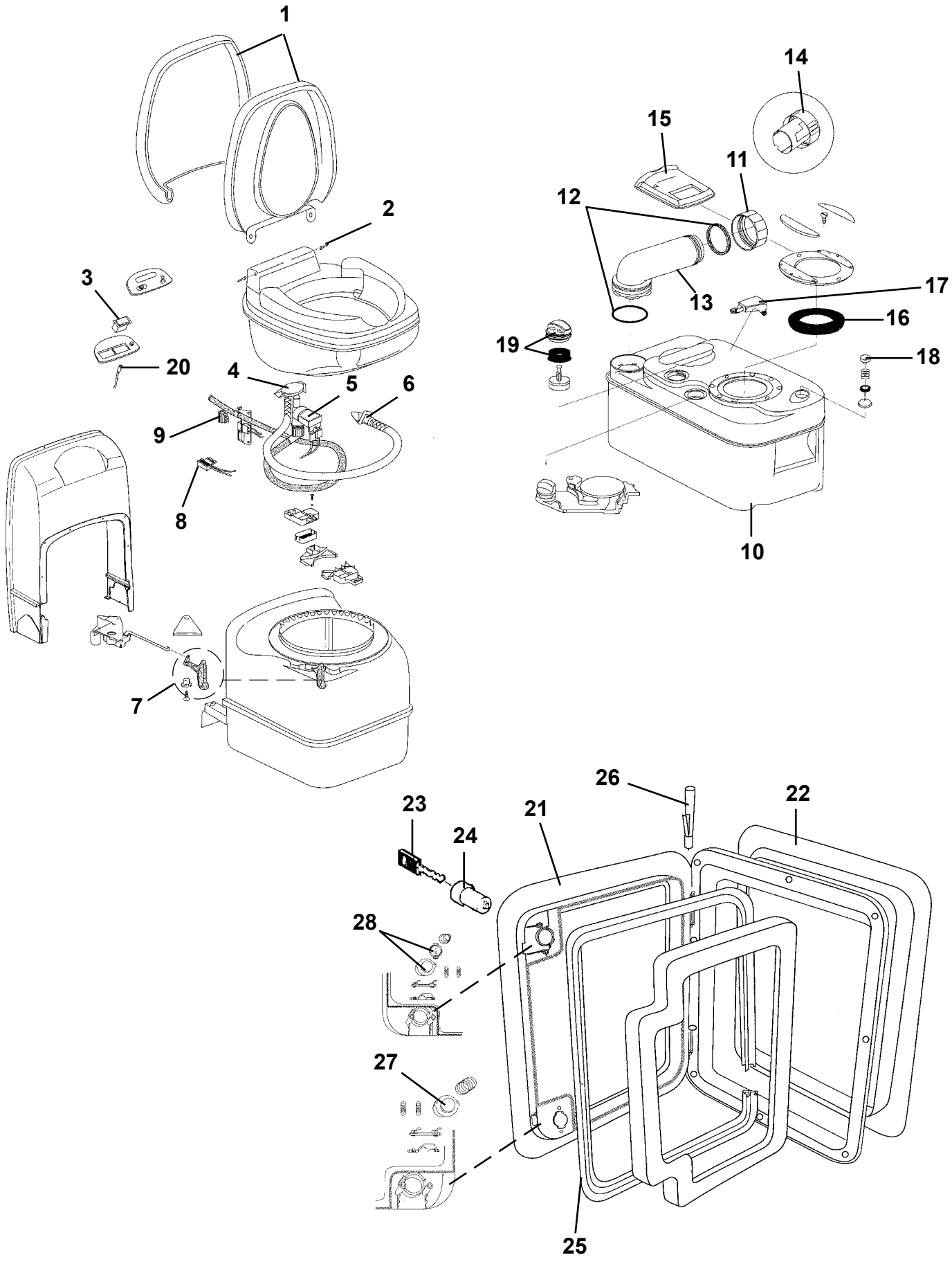
1
2
3
20
4
5
6
9
8
7
14
15
11
12
13
17
16
19
18
10
26
22
23
24
21
28
27
25

Pos Fig	Det. nr Part. No	Ingår/Fitted						Benämning	Description
		620 GSE 2,5	620 CTX 2,5	620 CTH 2,5	730 GSE 2,5	730 BKX 2,5	730 CTX 2,5		
	312161	x			x			Kassettoa kpl. vit	Cassette toilet cpl. white
	313603		x	x		x	x	Kassettoa kpl. vit	Cassette toilet cpl. white
1	312999	x	x	x	x	x	x	Lock med sittring	Seat and cover assembly
2	313000	x	x	x	x	x	x	Gångjärnssprint	Hinge pin
3	313001	x	x	x	x	x	x	Strömbrytare spolning	Flush switch
4	313002	x	x	x	x	x	x	Vakuumbrytare	Vacuum breaker assembly
5	313003	x	x	x	x	x	x	Ventil elektrisk	Electric valve assembly
6	313004	x	x	x	x	x	x	Spolningsmunstycke m. slang	Flush tube
7	313005	x	x	x	x	x	x	Handtag bladventil	Valve-blade handle
8	313006	x	x	x	x	x	x	Brytare	Reed switch
9	313007	x	x	x	x	x	x	Säkring 3 A	Fuse 3 A
10	313008	x	x	x	x	x	x	Avfallstank kpl.	Sewage reservoir cpl.
11	308305	x	x	x	x	x	x	Lock kpl. tömningsrör	Dump cap
12	308304	x	x	x	x	x	x	Packningssats till tömningsrör	Gasket unit
13	706069	x	x	x	x	x	x	Tömningsrör	Pipe
14	900774	x	x	x	x	x	x	Doseringskopp	Measuring cup
15	311708	x	x	x	x	x	x	Glidlock	Sliding cover
16	313009	x	x	x	x	x	x	Packning spjäll	Seal
17	313010	x	x	x	x	x	x	Flottörarm	Float arm
18	313011	x	x	x	x	x	x	Avluftningsknapp kpl.	Vent button cpl.
19	312582	x	x	x	x	x	x	Tryckutjämningsventil kpl.	Pressure valve cpl.
20	313030	x	x	x	x	x	x	Lysdiod nivåmätning	Level indicator
21	207759	x	x	x	x	x	x	Lucka m. innerram, utan spegel	Door with frame inner, without plate
22	207197	x	x	x	x	x	x	Innerram d:o	Frame inner d:o
23	---	x	x	x	x	x	x	Nyckel; se "lås" grp. 2	Key; see "locks" grp. 2
24	---	x	x	x	x	x	x	Låskolv; se "lås" grp. 2	Bolt; see "locks" grp. 2
25	314548	x	x	x	x	x	x	Packning lucka	Gasket
26	314549	x	x	x	x	x	x	Pinne gångjärn	Pin
27	314550	x	x	x	x	x	x	Tryckknapp	Push botton
28	315442	x	x	x	x	x	x	Låshus kpl. utan låskolv	Locking device cpl. without bolt

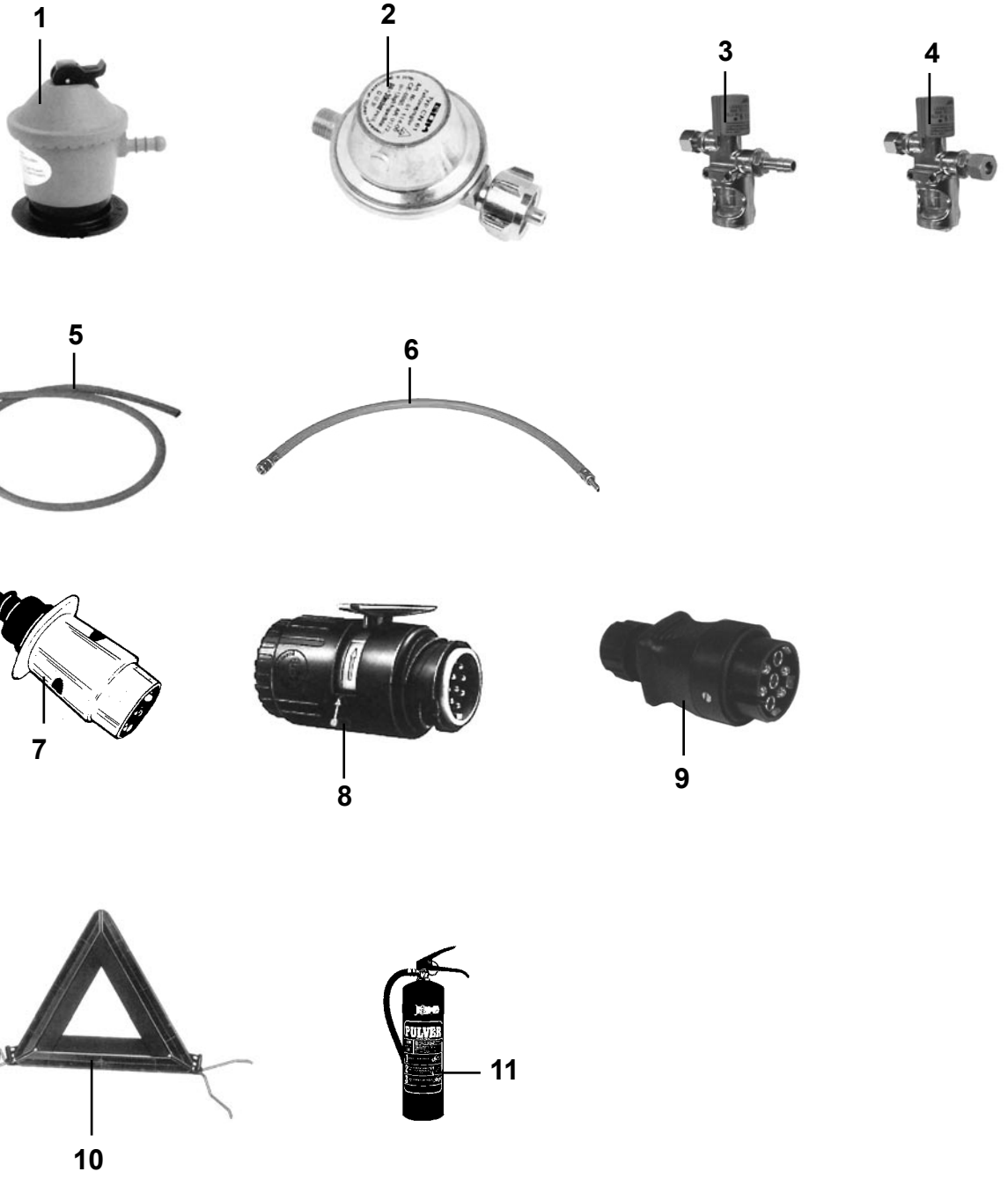
1
2
3
4
5
6
7
8
9
10
11
PULVER

Pos Fig	Det. nr Part. No	Ingår/Fitted Danmark Denmark	Finland Finland	Holland Holland	Norge Norway	Schweiz Switzerl.	Tyskland Germany	Benämning	Description
1	504053	x			x			Ventil reducering "Click-on"	Reducing valve "Click-on"
2	504052		x	x		x	x	Ventil reducering	Reducing valve
3	504056	x			x			Läckindikator	Indicator leakage
--	503781	x			x			Glas d:o	Glass d:o
4	504430		x	x		x	x	Läckindikator	Indicator leakage
--	503781		x	x		x	x	Glas d:o	Glass d:o
--	504789		x	x		x	x	Mutter m. kona d:o	Nut with taper d:o
5	503149	M			M			Slang gas ø = 10 mm	Gas hose ø = 10 mm
6	504790		x	x		x	x	Slang gas	Gas hose
7	500714	x			x	x	x	Kontakt 7-polig vagnsdel	Contact 7-pol vagon
8	503804		x					Kontakt 13-polig vagnsdel	Contact 13-pol vagon
9	503945			x				Kontakt 13-polig vagnsdel	Contact 13-pol vagon
10	207569		x					Varningstriangel	Triangular warning sign
11	908188		x					Brandsläckare	Fire extinguisher

M= Metervara

M= On the metre