Art.nr. 801327

RESERVDELAR

SPARE PARTS

Polar



2003

	Sid.nr.	
CHASSI, CHASSIE	1-4	
PÅSKJUTSBROMS, BRAKE GEAR	5-6	
AXEL, AXLE	7-12	1
BROMS, BRAKES	13-16	
DIVERSE, DIVERS	17-18	
EXTERIÖR, EXTERIOR	1-84	
BÄTTR.FÄRG, COLOUR F. RETOUCH	85-86	
YTTERDÖRR, EXTERIOR DOOR	87-92	
FÖNSTER, WINDOW	93-94	
TAKLUCKA, ROOF HATCH	95-100	2
VENTILATION, VENTILATION	101-102	
EXTERIÖR ÖVRIGT, EXTERIOR OTHERS	103-104	
LÅS / NYCKLAR, LOCKS / KEYS	105-106	
INTERIÖR 520, INTERIOR 520	1-44	
INTERIÖR 560, INTERIOR 560	45-132	
INTERIÖR 590, INTERIOR 590	133-178	
INTERIÖR 620, INTERIOR 620	179-254	
INTERIÖR 730, INTERIOR 730	255-310	3
TVÄTTRUM, WASHROOM	311-324	
DETALJER, COMPONENTS	325-336	
BORD/BORDSSTATIV, TABLE/TABLE STAND	337-342	
DYNOR, CUSHIONS	343-363	
TYGPROVER, TEXTILES	364-365	
KYLSKÅP, REFRIGERATOR	1-6	
GASOLSPIS, COOKING RANGE	7-10	
DISKHO, SINK	11-12	4
KÖKSFLÄKT, KITCHEN FAN	13-16	
UGN, OVEN	17-18	
ELEKTRISK UTRUSTNING 230 V, ELECTRIC EQUIPMENT 230 V	1-6	
ELEKTRISK UTRUSTNING 12 V, ELECTRIC EQUIPMENT 12 V	7-8	
UTVÄNDIG BELYSNING, OUTSIDE ILLUMINATION	9-12	5
INVÄNDIG BELYSNING, INSIDE ILLUMINATION	13-18	
RADIO, TV	19-20	
GOLVVÄRME EL, FLOOR HEATER EL	21-22	
GASOLKOFFERT, GAS BOX	1-6	
VÄRMEPANNA, BOILER	7-8	
VÄRMESYST. , HEATING SYSTEM	9-36	
VATTENSYSTEM, WATER SYSTEM	37-48	6
AVLOPPSSYSTEM, SEWAGE SYSTEM	37-48	
KASSETTOA, CASSETTE TOILET	49-54	
EXPORTUTRUSTNING	55-78	

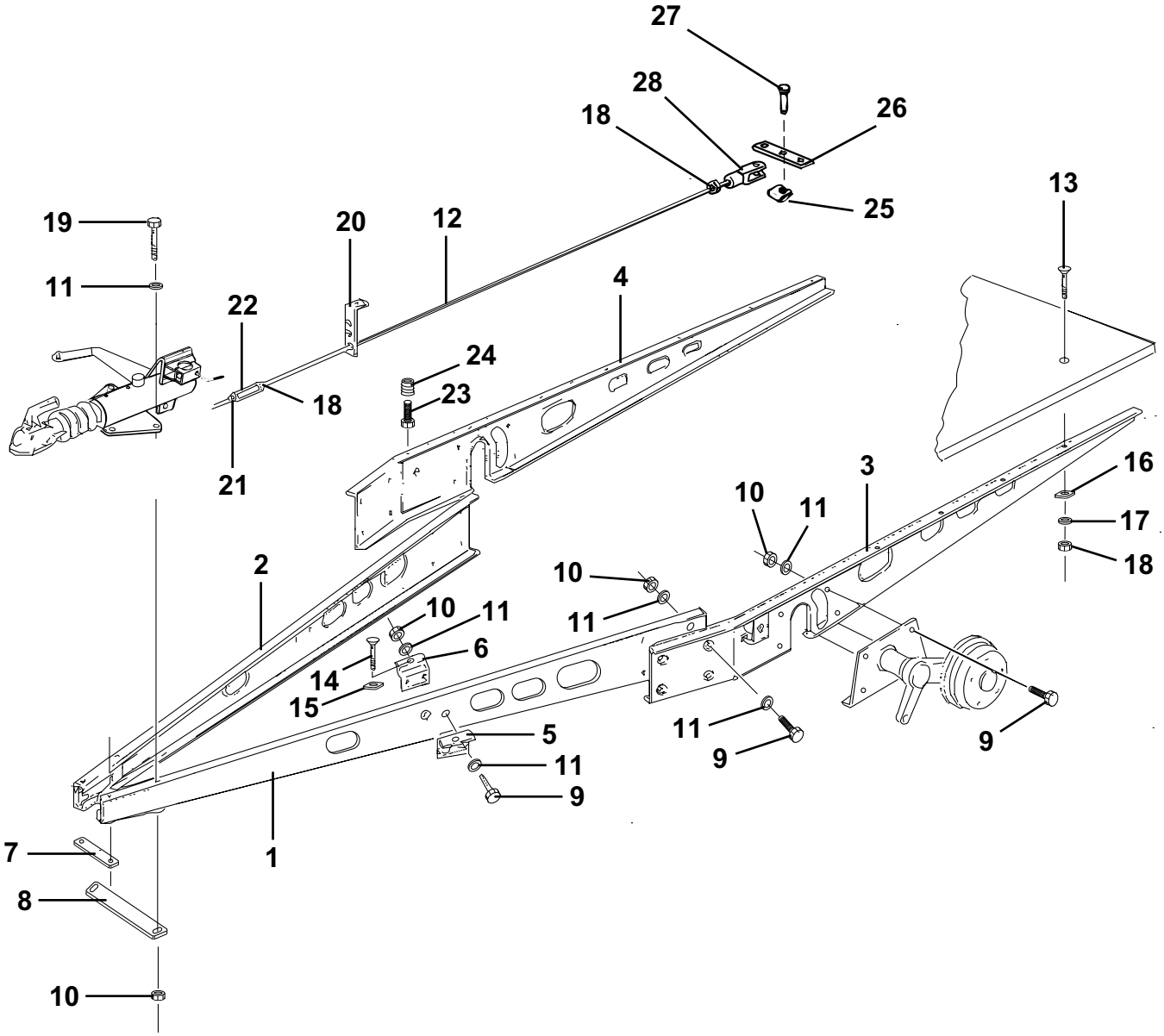
27
28
26
18
25
13
19
20
12
11
4
22
24
23
18
21
16
3
10
11
17
18
2
10
10
11
11
6
14
15
5
11
9
11
9
9
1
7
8
10

Pos Fig	Det. nr Part. No	Ingår/Fitted 520 alla mod.	520 2,5 alla mod.	560 alla mod.	560 2,5 alla mod.	590 E	590 E 2,5 alla mod.	Benämning	Description
1	102023	x	x	x	x	x	x	Draggrimma V L=2900	Tension bar L L=2900
2	102022	x	x	x	x	x	x	Draggrimma H L=2900	Tension bar R L=2900
3	102019	x						Balk ram sida V L=2045	Frame side L L=2045
--	102114		x					Balk ram sida V L=2060	Frame side L L=2060
--	102017			x				Balk ram sida V L=3545	Frame side L L=3545
--	102041				x			Balk ram sida V L=3565	Frame side L L=3565
--	102021					x		Balk ram sida V L=3685	Frame side L L=3685
--	102043						x	Balk ram sida V L=3685	Frame side L L=3685
4	102018	x						Balk ram sida H L=2045	Frame side R L=2045
--	102115		x					Balk ram sida H L=2060	Frame side R L=2060
--	102016			x				Balk ram sida H L=3545	Frame side R L=3545
--	102040				x			Balk ram sida H L=3565	Frame side R L=3565
--	102020					x		Balk ram sida H L=3685	Frame side R L=3685
--	102042						x	Balk ram sida H L=3685	Frame side R L=3685
5	102027	x	x	x	x	x	x	Fästvinkel yttre	Elbow bracket outer
6	102026	x	x	x	x	x	x	Fästvinkel inre	Elbow bracket inner
7	101893	x	x	x	x	x	x	Bindjärn	Iron
8	102028	x	x	x	x	x	x	Bindjärn bakre	Iron rear
9	800765	x	x	x	x	x	x	Skruv M12x30	Screw M12x30
10	800119	x	x	x	x	x	x	Mutter lås M12	Nut lock M12
11	101410	x	x	x	x	x	x	Bricka 13x26	Washer 13x26
12	102004	x	x					Bromsstång kpl. M10 L=3100/2560	Brake rod cpl. M10 L=3100/2560
--	102005			x	x			Bromsstång kpl. M10 L=3400/2860	Brake rod cpl. M10 L=3400/2860
--	102006					x	x	Bromsstång kpl. M10 L=3520/2980	Brake rod cpl. M10 L=3520/2980
13	800746	x	x	x	x	x	x	Skruv MVBFF M10x80	Screw MVBFF M10x80
14	800665	x	x	x	x	x	x	Skruv MVBF M10x75 fästvinkel	Screw MVBF M10x75 elbow bracket
15	101717	x	x	x	x	x	x	Bricka d:o	Washer d:o
16	800192	x	x	x	x	x	x	Bricka 11x30	Washer 11x30
17	800183	x	x	x	x	x	x	Bricka tagg 10,5x18	Toothed plate connector 10,5x18
18	800200	x	x	x	x	x	x	Mutter M10	Nut M10
19	800849	x	x	x	x	x	x	Skruv M12x110	Screw M12x110
20	101631	x	x	x	x	x	x	Hållare bromsstång	Holder brake rod
21	800280	x	x	x	x	x	x	Mutter M10 V-gängad	Nut M10 L-thread
22	100498	x	x	x	x	x	x	Vanthylsa M10	Stretching sleeve M10
23	800847	x	x	x	x	x	x	Skruv M10x35	Screw M10x35
24	801213	x	x	x	x	x	x	Mutter insats M10	Nut M10
25	100650	x	x	x	x	x	x	SL-säkring	Lock
26	100386	x	x	x	x	x	x	Bromsok	Brake yoke
27	100349	x	x	x	x	x	x	SX-bult	Bolt
28	100771	x	x	x	x	x	x	Gaffel M10	Fork M10

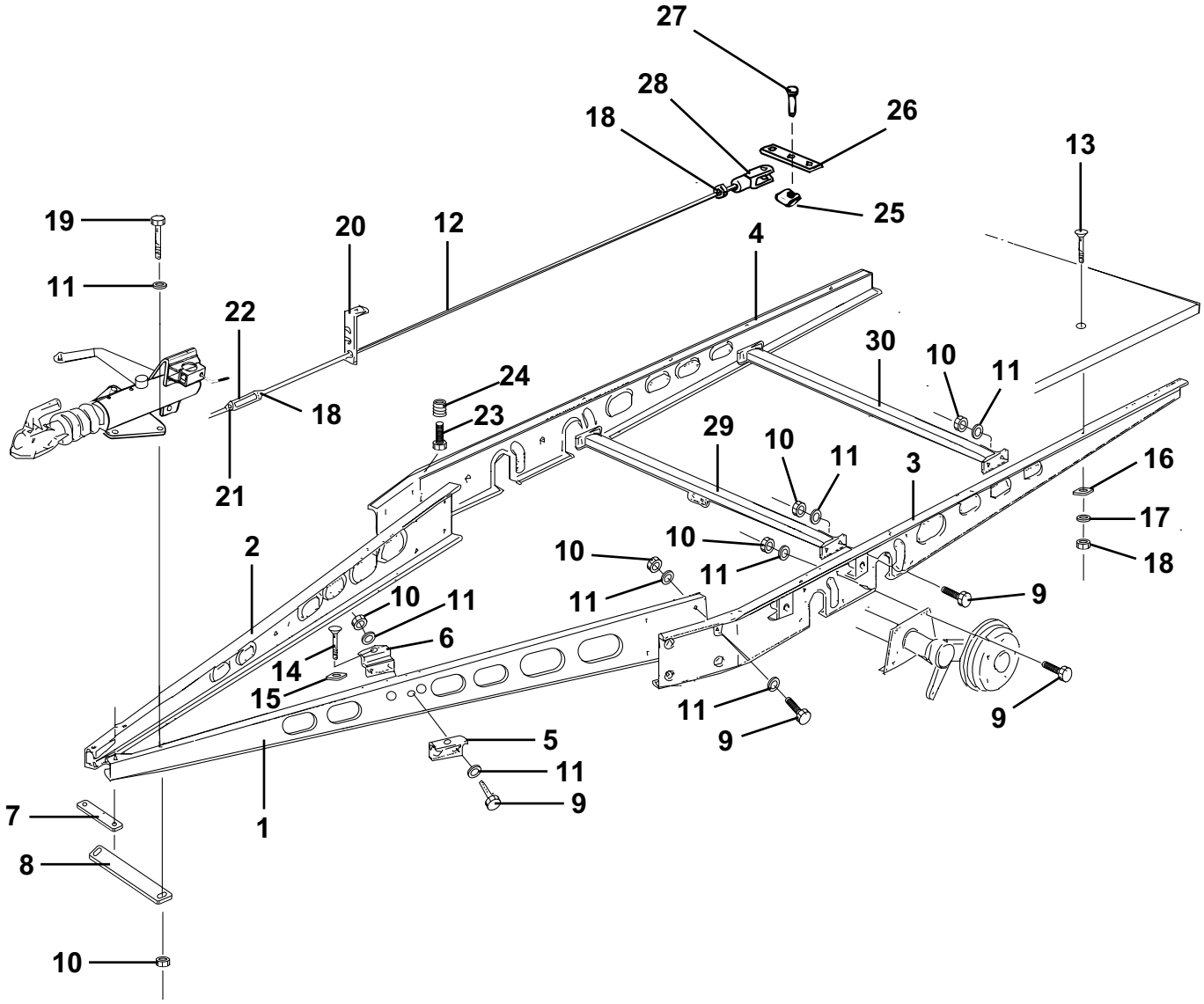
27
28
26
18
13
25
19
20
12
4
11
22
30
10
11
24
18
23
29
10
11
3
16
21
17
2
10
10
11
18
11
9
10
11
6
14
15
11
9
9
5
11
9
7
1
8
10

Pos Fig	Det. nr Part. No	Ingår/Fitted 620 alla mod.	620 2,5 alla mod.	730 2,5 alla mod.	Benämning	Description
1	102025	x			Draggrimma V L=2900	Tension bar L L=2900
--	102037		x	x	Draggrimma V L=2900	Tension bar L L=2900
2	102024	x			Draggrimma H L=2900	Tension bar R L=2900
--	102036		x	x	Draggrimma H L=2900	Tension bar R L=2900
3	102013	x			Balk ram sida V L=4050	Frame side L L=4050
--	102034		x		Balk ram sida V L=4060	Frame side L L=4060
--	102116			x	Balk ram sida V L=5180	Frame side L L=5180
4	102012	x			Balk ram sida H L=4050	Frame side R L=4050
--	102033		x		Balk ram sida H L=4060	Frame side R L=4060
--	102117			x	Balk ram sida H L=5180	Frame side R L=5180
5	102027	x	x	x	Fästvinkel yttre	Elbow bracket outer
6	102026	x	x	x	Fästvinkel inre	Elbow bracket inner
7	101893	x	x	x	Bindjärn	Iron
8	102028	x	x	x	Bindjärn bakre	Iron rear
9	800765	x	x	x	Skruv M12x30	Screw M12x30
10	800119	x	x	x	Mutter lås M12	Nut lock M12
11	101410	x	x	x	Bricka 13x26	Washer 13x26
12	102008	x	x		Bromsstång kpl. M10 L=2910/2370	Brake rod cpl. M10 L=2910/2370
--	102118			x	Bromsstång kpl. M10 L=3490/2950	Brake rod cpl. M10 L=3490/2950
13	800746	x	x	x	Skruv MVBFF M10x80	Screw MVBFF M10x80
14	800665	x	x	x	Skruv MVBF M10x75 fästvinkel	Screw MVBF M10x75 elbow bracket
15	101717	x	x	x	Bricka d:o	Washer d:o
16	800192	x	x	x	Bricka 11x30	Washer 11x30
17	800183	x	x	x	Bricka tagg 10,5x18	Toothed plate connector 10,5x18
18	800200	x	x	x	Mutter M10	Nut M10
19	800849	x	x	x	Skruv M12x110	Screw M12x110
--	800684		x	x	Skruv M12x120	Screw M12x120
20	101631	x	x	x	Hållare bromsstång	Holder brake rod
21	800280	x	x	x	Mutter M10 V-gängad	Nut M10 L-thread
22	100498	x	x	x	Vanthylsa M10	Stretching sleeve M10
23	800847	x	x	x	Skruv M10x35	Screw M10x35
24	801213	x	x	x	Mutter insats M10	Nut M10
25	100650	x	x	x	SL-säkring	Lock
26	100386	x	x	x	Bromsok	Brake yoke
27	100349	x	x	x	SX-bult	Bolt
28	100771	x	x	x	Gaffel M10	Fork M10
29	101886	x			Balk med bromswirehållare L=1530	Holder brake wire L=1530
--	102032		x	x	Balk med bromswirehållare L=1780	Holder brake wire L=1780
30	102047			x	Balk förstärkning L=1780	Balk L=1780

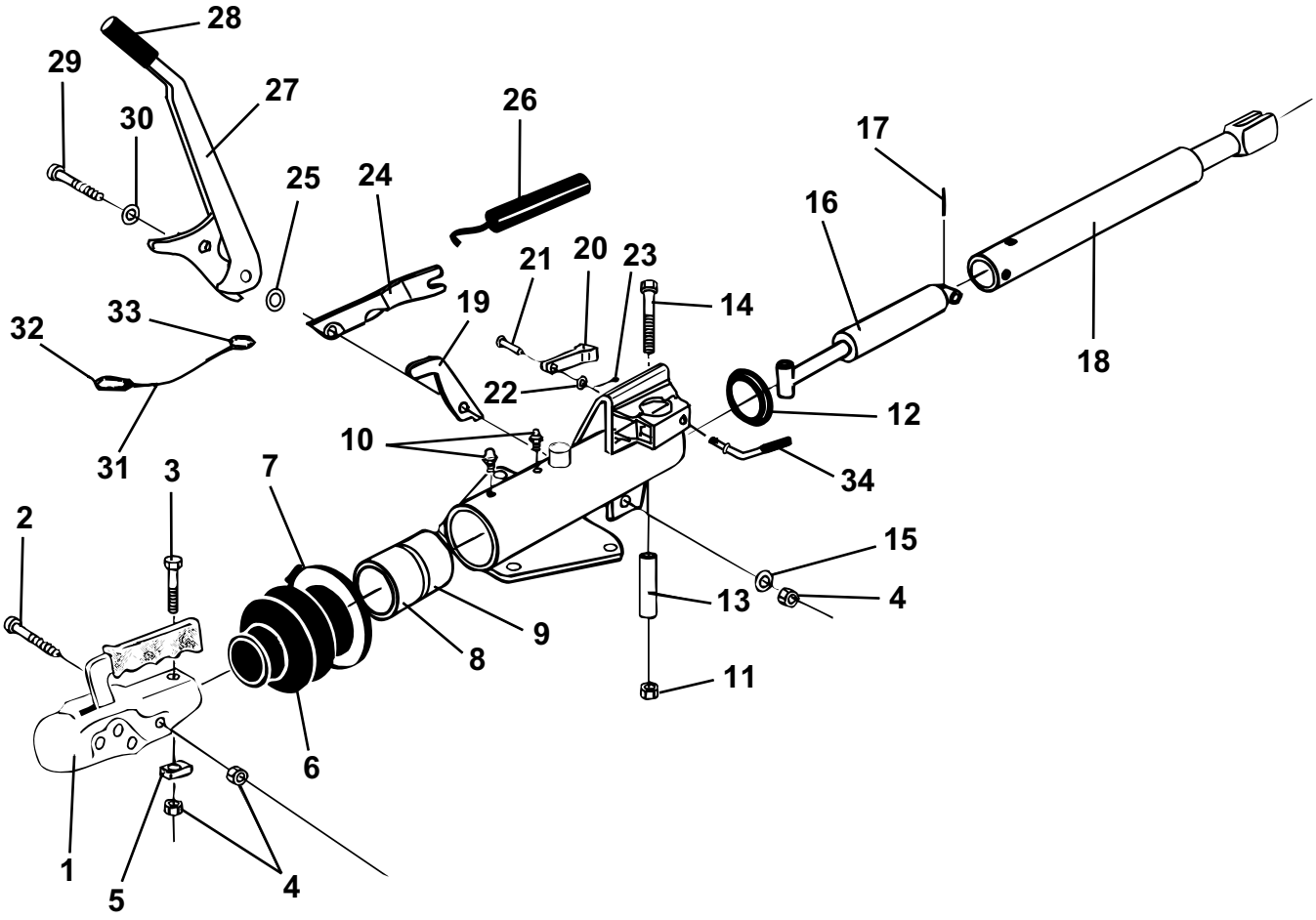
28
29
27
30
26
25
24
17
16
21
20
23
14
33
19
18
32
22
12
10
34
31
3
7
2
15
13
4
9
8
11
6
1
5
4

Pos Fig	Det. nr Part. No	Ingår/Fitted 520 alla mod.	560 alla mod.	590 E alla mod.	620 alla mod.	730 alla mod.	Benämning	Description
	101881	x	x	x	x	x	Påskjutsmekanism	Brake gear
1	900770	x	x	x	x	x	Kulkoppling	Coupling
2	800126	x	x	x	x	x	Skruv M12x80	Screw M12x80
3	800203	x	x	x	x	x	Skruv M12x75	Screw M12x75
4	800119	x	x	x	x	x	Mutter lås M12	Nut lock M12
5	100383	x	x	x	x	x	Stoppklack	Stop lug
6	101923	x	x	x	x	x	Bälg (gummi)	Rubber
7	800695	x	x	x	x	x	Klammer band	Plastic strip
8	100726	x	x	x	x	x	Bussning främre	Bushing (front)
9	100727	x	x	x	x	x	Bussning bakre	Bushing (rear)
10	100577	x	x	x	x	x	Smörjnippel	Lubricator
11	800124	x	x	x	x	x	Mutter lås M14	Nut vlock M14
12	100394	x	x	x	x	x	Lock plast	Cover plastic
13	100393	x	x	x	x	x	Hylsa	Casing
14	800122	x	x	x	x	x	Skruv M14x90	Screw M14x90
15	101410	x	x	x	x	x	Bricka 13x26	Washer 13x26
16	101922	x	x	x	x	x	Stötdämpare påskjut	Shock asorber
17	100376	x	x	x	x	x	Spännstift	Pressure pin
18	101925	x	x	x	x	x	Innerrör	Pipe
19	101930	x	x	x	x	x	Bromsarm	Brake arm
20	101927	x	x	x	x	x	Dragok M10	Draw bar M10
21	101672	x	x	x	x	x	Sprint	Pin
22	101582	x	x	x	x	x	Bricka	Washer
23	101293	x	x	x	x	x	Saxpinne	Cotter pin
24	101931	x	x	x	x	x	Hållare	Holder
25	101678	x	x	x	x	x	Bricka (plast)	Washer (plastic)
26	101933	x	x	x	x	x	Fjädermagasin	Spring housing
27	101934	x	x	x	x	x	Handbromsspak	Hand brake lever
28	101935	x	x	x	x	x	Handtag	Handle
29	101936	x	x	x	x	x	Lagerbult	Bolt
30	101872	x	x	x	x	x	Bricka	Washer
31	101290	x	x	x	x	x	Katastrofwire kpl.	Wire cpl.
32	100525	x	x	x	x	x	Karbinhake	Carbine spring
33	100524	x	x	x	x	x	Utlösningsring	Ring
34	101969	x	x	x	x	x	Vinkelskruv	Elbow screw

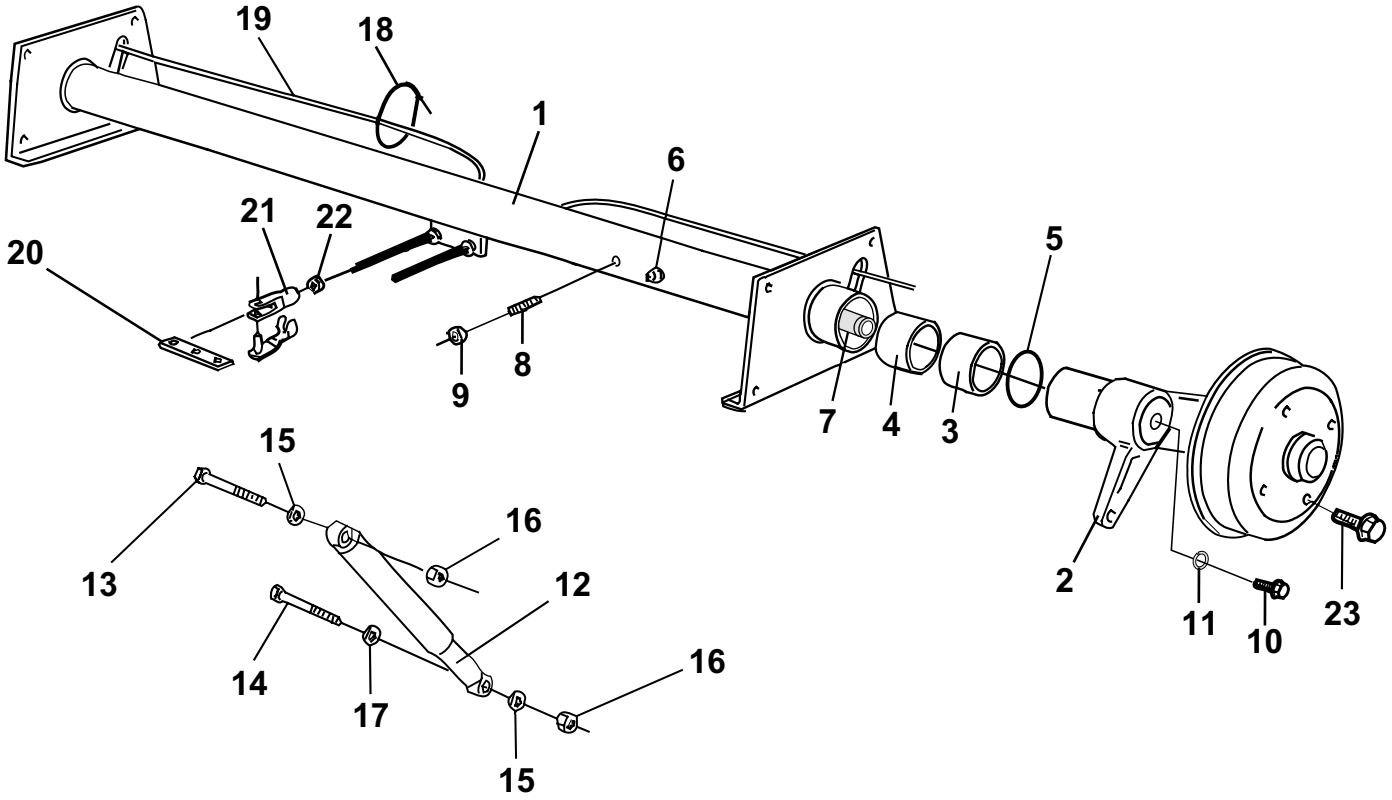
19
18
1
6
21
22
20
5
9
8
7
4
3
15
16
13
12
2
11
10
23
14
17
16
15

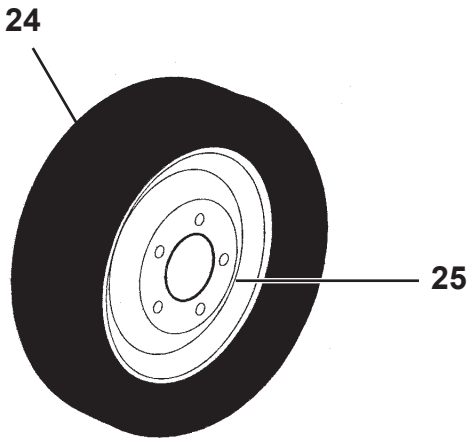
24
25

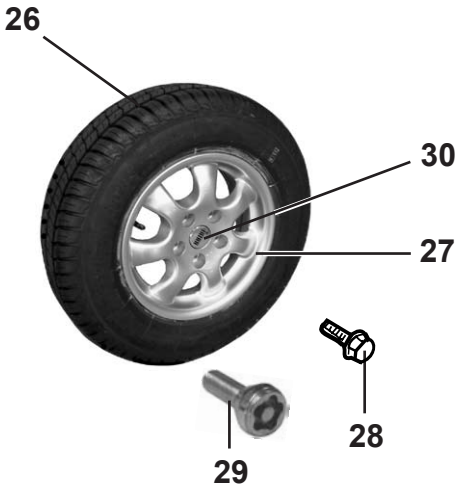
26
30
27
28
29

Pos Fig	Det. nr Part. No	Ingår/Fitted 520 alla mod.	520 2,5 alla mod.	560 alla mod.	560 2,5 alla mod.	590 E	590 E 2,5 alla mod.	Benämning	Description
1	101998	x						Axel kpl. 1355 kg	Axle cpl. 1355 kg
--	102124	x						Axelrör d:o (70mm)	Axle pipe d:o (70mm)
1	102113		x					Axel kpl. 1355 kg	Axle cpl. 1355 kg
--	102149		x					Axelrör d:o (70mm)	Axle pipe d:o (70mm)
1	101999			x		x		Axel kpl. 1500 kg	Axle cpl. 1500 kg
--	102129			x		x		Axelrör d:o (82mm)	Axle pipe d:o (82mm)
1	102039				x		x	Axel kpl. 1500 kg	Axle cpl. 1500 kg
--	102134				x		x	Axelrör d:o (82mm)	Axle pipe d:o (82mm)
2	102126	x	x					Pendelarm H med kpl. bromsskköld	Swing arm R with cpl. brake shield
--	102131			x	x	x	x	Pendelarm H med kpl. bromsskköld	Swing arm R with cpl. brake shield
2	102125	x	x					Pendelarm V med kpl. bromsskköld	Swing arm L with cpl. brake shield
--	102130			x	x	x	x	Pendelarm V med kpl. bromsskköld	Swing arm L with cpl. brake shield
3	102071	x	x					Bussning yttre	Bushing outer
--	102138			x	x	x	x	Bussning yttre	Bushing outer
4	102135	x	x					Bussning inre	Bushing inner
--	102137			x	x	x	x	Bussning inre	Bushing inner
5	102136	x	x					O-ring	O-ring
--	102139			x	x	x	x	O-ring	O-ring
6	100578	x	x	x	x	x	x	Smörjnippel	Lubricator
7	102127	x	x					Fjäderstav V	Torsional spring L
--	102128	x	x					Fjäderstav H	Torsional spring R
--	102132			x	x	x	x	Fjäderstav V	Torsional spring L
--	102133			x	x	x	x	Fjäderstav H	Torsional spring R
8	101850	x	x	x	x	x	x	Stoppskruv M16x45	Lock screw M16x45
9	101851	x	x	x	x	x	x	Mutter M16x1,5	Nut M16x1,5
10	102140	x	x	x	x	x	x	Skruv M12x25	Screw M12x25
11	102141	x	x	x	x	x	x	Bricka lås	Loch washer
12	101446	x	x	x	x	x	x	Stötdämpare	Shock absorber
13	800849	x	x	x	x	x	x	Skruv M12x110	Screw M12x110
14	800848	x	x	x	x	x	x	Skruv M12x70	Screw M12x70
15	101411	x	x	x	x	x	x	Bricka	Washer
16	800119	x	x	x	x	x	x	Mutter lås M12x14	Lock nut M12x14
17	102029	x	x	x	x	x	x	Distansring 5 mm	Spacer ring 5 mm
18	100452	M	M	M	M	M	M	Rem nylon	Belt nylon
19	101887	x		x		x		Bromswire	Brake wire
--	102050		x		x		x	Bromswire	Brake wire
20	100386	x	x	x	x	x	x	Bromsok	Brake yoke
21	100387	x	x	x	x	x	x	Gaffel M8 m. bultlåsning	Fork M8 with screw retention
22	800181	x	x	x	x	x	x	Mutter M8	Nut M8
23	101237	x	x	x	x	x	x	Hjulskruv Mercedes	Wheel screw Mercedes
24	101824	x	x	x	x	x	x	Hjul kpl. 185x14" C8	Wheel cpl. 185x14" C8
--	101779	x	x	x	x	x	x	Däck 185x14" C8	Tyre 185x14" C8
25	101854	x	x	x	x	x	x	Fälg Mercedes 5 hål 14" vit	Rim Mercedes 5 bolt 14" white
26	102121	T	T	T	T	T	T	Hjul kpl. 185x14" C8 m. alumin.fälg	Wheel cpl. 185x14" C8 with rim alumin.
--	101779	T	T	T	T	T	T	Däck 185x14" C8	Tyre 185x14" C8
27	102153	T	T	T	T	T	T	Fälg aluminium 5 hål 14"	Rim aluminium 5 bolt 14"
28	102035	T	T	T	T	T	T	Hjulskruv d:o	Wheel screw d:o
29	102162	T	T	T	T	T	T	Hjulskruv låsbar (sats m. 4 skruvar)	Wheel screw lockable (set w. 4 screws)
30	102048	T	T	T	T	T	T	Kåpa fälg	Cap
--	102208	T	T	T	T	T	T	Kåpa fälg "Polar"	Cap "Polar"
								M= Metervara	M= On the metre
								T= Tillbehör	T= Accessory

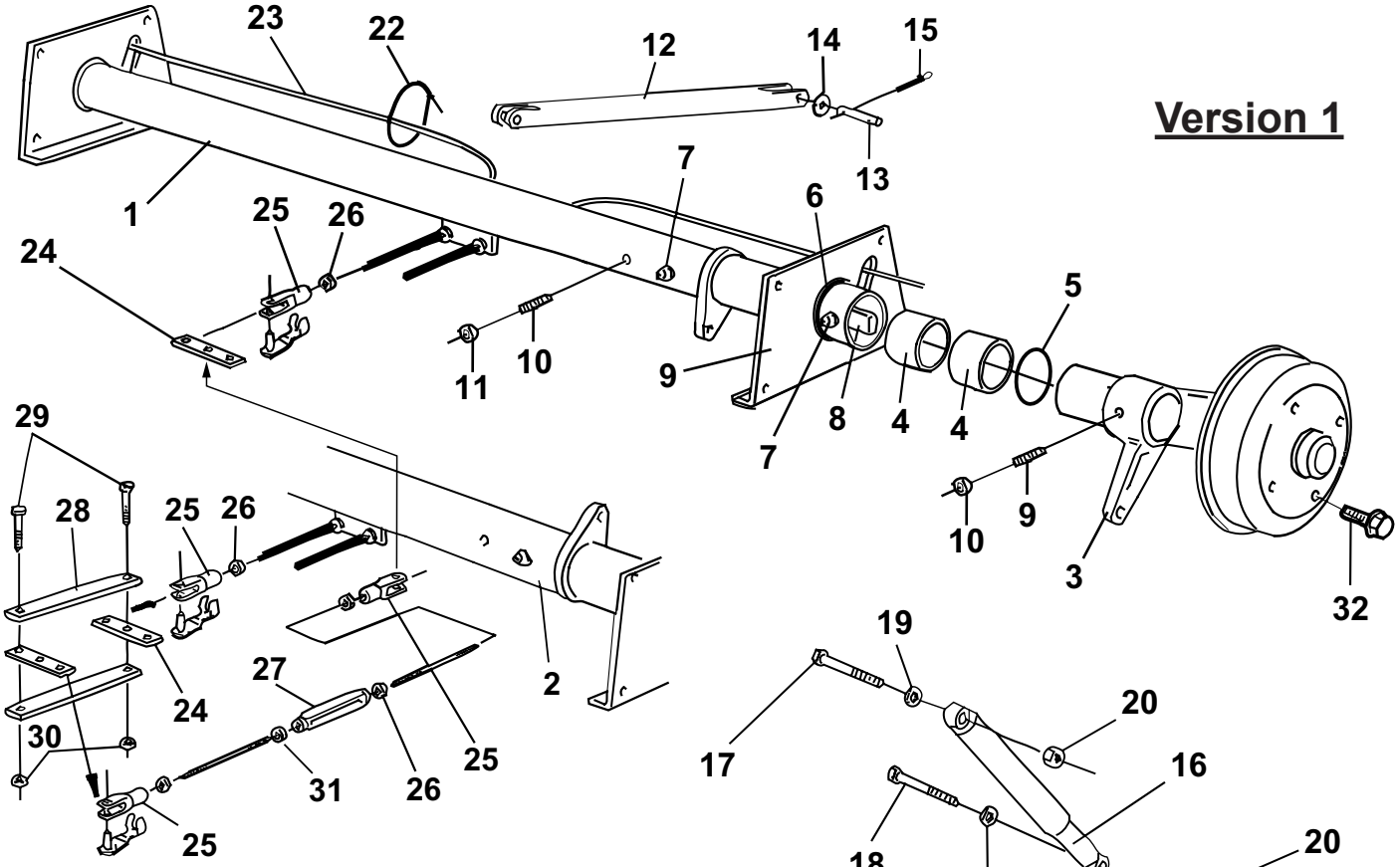
Version 1
23
22
12
14
15
1
13
7
6
25
26
24
5
11
10
9
8
4
4
7
10
9
3
32
29
28
25
26
24
2
27
30
31
26
25
25
19
20
17
16
18
21
20
19

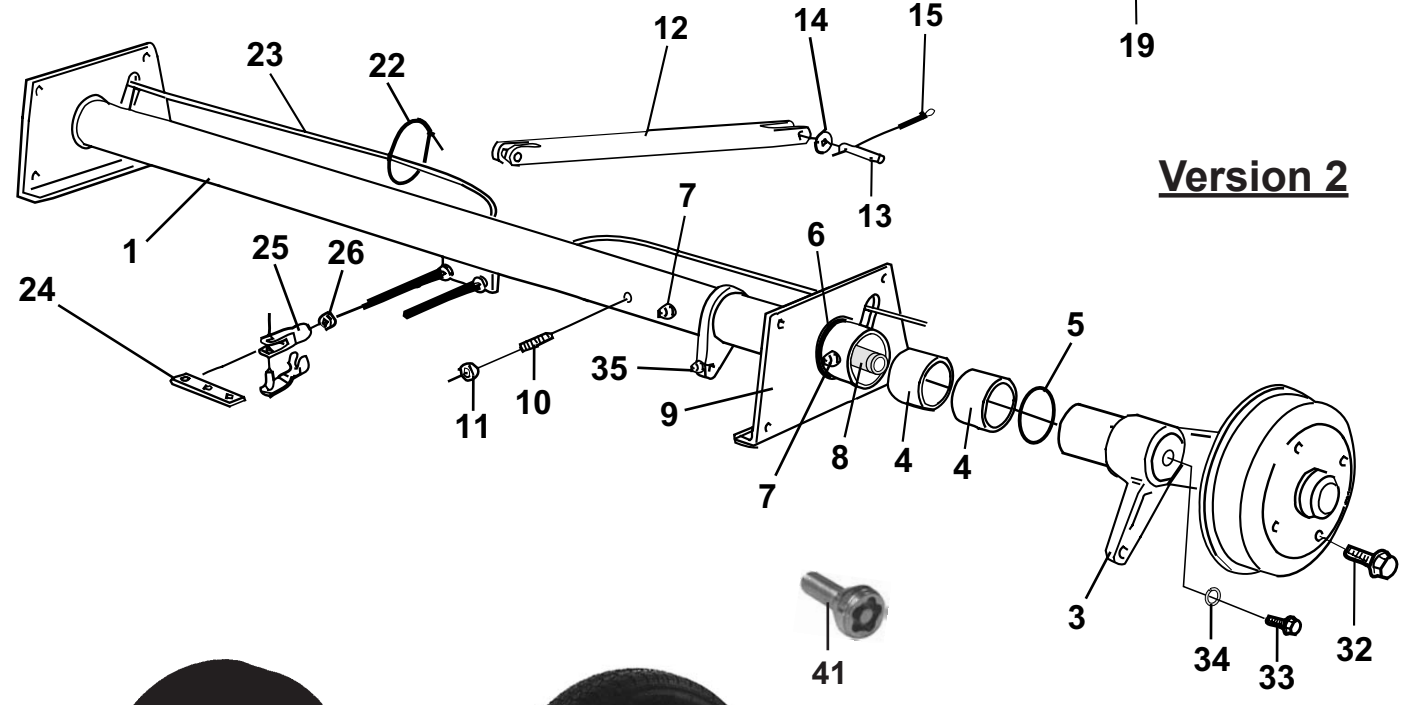
Version 2
12
14
15
23
22
1
13
7
6
25
26
24
5
35
11
10
9
8
4
4
7
3
34
33
32
41

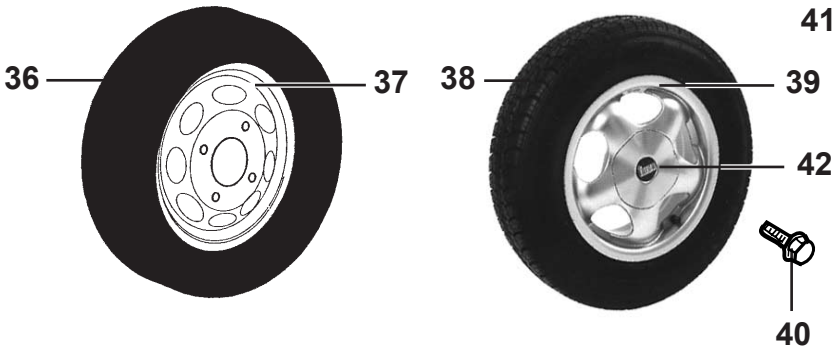
36
37
38
39
42
40

Pos Fig	Det. nr Part. No	Ingår/Fitted 620 alla mod.	620 2,5 alla mod.	730 2,5 alla mod.	Benämning	Description
1	102000	x			Axel bak kpl. 850 kg	Axle rear cpl. 850 kg
--	102054	x			Axelrör bak (62mm)	Axle pipe rear (62mm)
1	102030		x	x	Axel bak kpl. 1050 kg	Axle rear cpl. 1050 kg
--	102056		x	x	Axelrör bak (70mm) [1]	Axle pipe rear (70mm) [1]
--	102143		x	x	Axelrör bak (70mm) [2]	Axle pipe rear (70mm) [2]
2	102001	x			Axel fram kpl. 850 kg	Axle front cpl. 850 kg
--	102053	x			Axelrör fram (62mm)	Axle pipe front (62mm)
2	102031		x	x	Axel fram kpl. 1050 kg	Axle front cpl. 1050 kg
--	102055		x	x	Axelrör fram (70mm) [1]	Axle pipe front (70mm) [1]
--	102142		x	x	Axelrör fram (70mm) [2]	Axle pipe front (70mm) [2]
3	102062	x			Pendelarm H-bak m. kpl. bromssköld	Swing arm R.R with cpl. brake shield
--	102199	x			Pendelarm H-fr. m. kpl. bromssköld	Swing arm R.F with cpl. brake shield
--	102064		x	x	Pendelarm H-bak m. kpl. bromssköld [1]	Swing arm R.R with cpl. brake shield [1]
--	102201		x	x	Pendelarm H-fr. m. kpl. bromssköld [1]	Swing arm R.F with cpl. brake shield [1]
--	102145		x	x	Pendelarm H-bak m. kpl. bromssköld [2]	Swing arm R.R with cpl. brake shield [2]
--	102203		x	x	Pendelarm H-fr. m. kpl. bromssköld [2]	Swing arm R.F with cpl. brake shield [2]
3	102061	x			Pendelarm V-bak m. kpl. bromssköld	Swing arm L.R with cpl. brake shield
--	102198	x			Pendelarm V-fr. m. kpl. bromssköld	Swing arm L.F with cpl. brake shield
--	102063		x	x	Pendelarm V-bak m. kpl. bromssköld [1]	Swing arm L.R with cpl. brake shield [1]
--	102200		x	x	Pendelarm V-fr. m. kpl. bromssköld [1]	Swing arm L.F with cpl. brake shield [1]
--	102144		x	x	Pendelarm V-bak m. kpl. bromssköld [2]	Swing arm L.R with cpl. brake shield [2]
--	102202		x	x	Pendelarm V-fr. m. kpl. bromssköld [2]	Swing arm L.F with cpl. brake shield [2]
4	101952	x			Bussning yttre/inre	Bushing outer/inner
--	102071		x	x	Bussning yttre/inre	Bushing outer/inner
5	102151	x			O-ring axelrör	O-ring axle pipe
--	101962		x	x	O-ring axelrör	O-ring axle pipe
6	101461	x			O-ring lagerbock	O-ring bracket
--	102072		x	x	O-ring lagerbock	O-ring bracket
7	100578	x	x	x	Smörjnippel	Lubricator
8	101938	x			Fjäderstav	Torsional spring
--	102066		x	x	Fjäderstav [1]	Torsional spring [1]
--	102146		x	x	Fjäderstav V [2]	Torsional spring L [2]
--	102147		x	x	Fjäderstav H [2]	Torsional spring R [2]
9	102068	x			Lagerbock V kpl.	Bracket L cpl.
--	102070		x	x	Lagerbock V kpl.	Bracket L cpl.
9	102067	x			Lagerbock H kpl.	Bracket R cpl.
--	102069		x	x	Lagerbock H kpl.	Bracket R cpl.
10	101850	x	x	x	Stoppskruv M16x45	Lock screw M16x45
11	101851	x	x	x	Mutter M16x1,5	Nut M16x1,5
12	101632	x	x	x	Utjämningsstag	Balancing lever
13	100488	x	x	x	Bult	Bolt
14	100814	x	x	x	Bricka	Washer
15	100815	x	x	x	Saxpinne 4x28	Cotter pin 4x28
16	100476	x	x	x	Stötdämpare	Shock absorber
17	800849	x	x	x	Skruv M12x110	Screw M12x110

Två versioner av axel har använts [1]= Ingår i axel version 1 [2]= Ingår i axel version 2	Two different axle have been used [1]= Fitted in axle version 1 [2]= Fitted in axle version 2

M= Metervara

M= On the metre

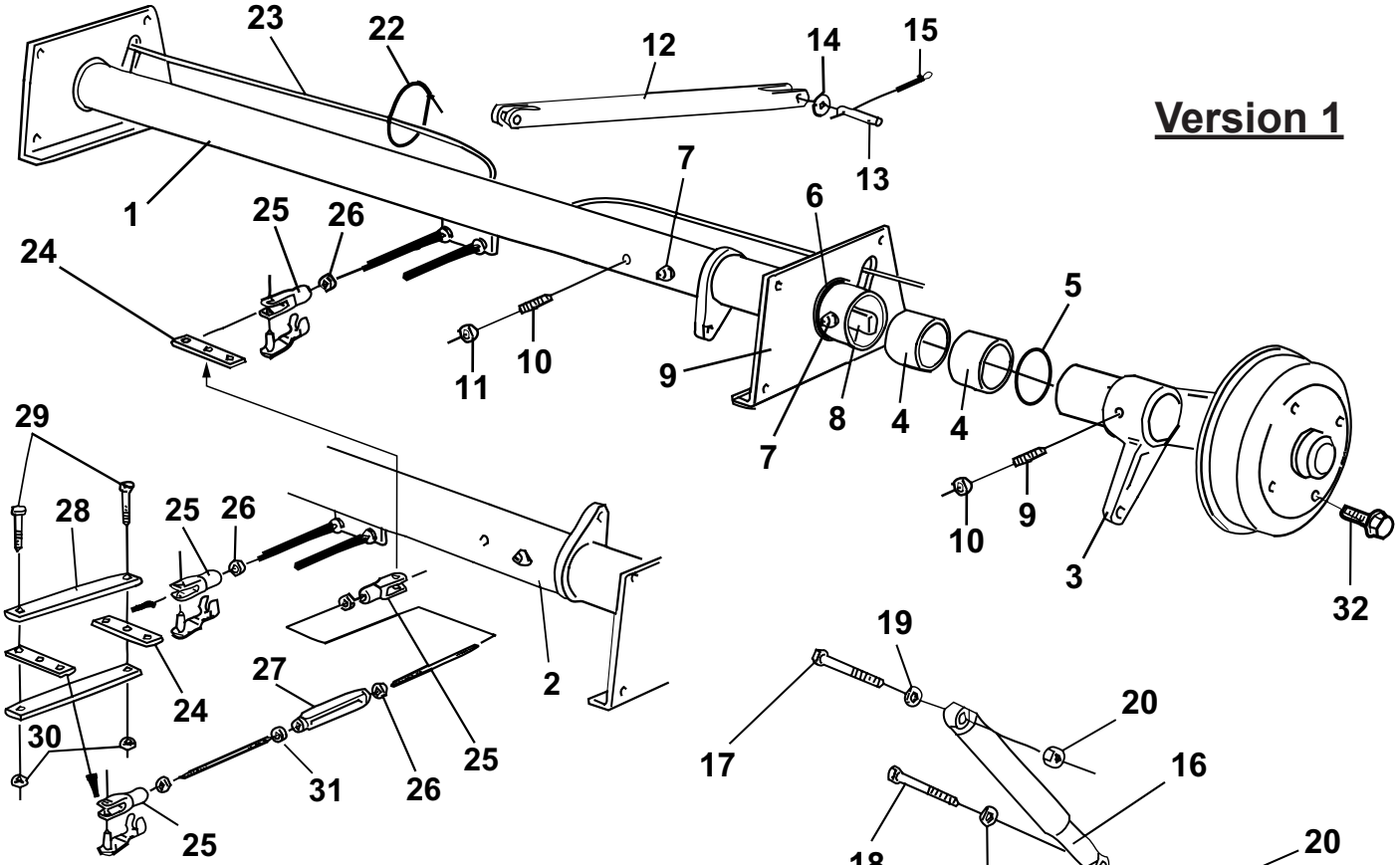
Version 1
23
22
12
14
15
1
13
7
6
25
26
24
5
11
10
9
8
4
4
7
10
9
3
32
29
28
25
26
2
24
27
30
31
26
25
25
19
20
17
16
18
21
20
19

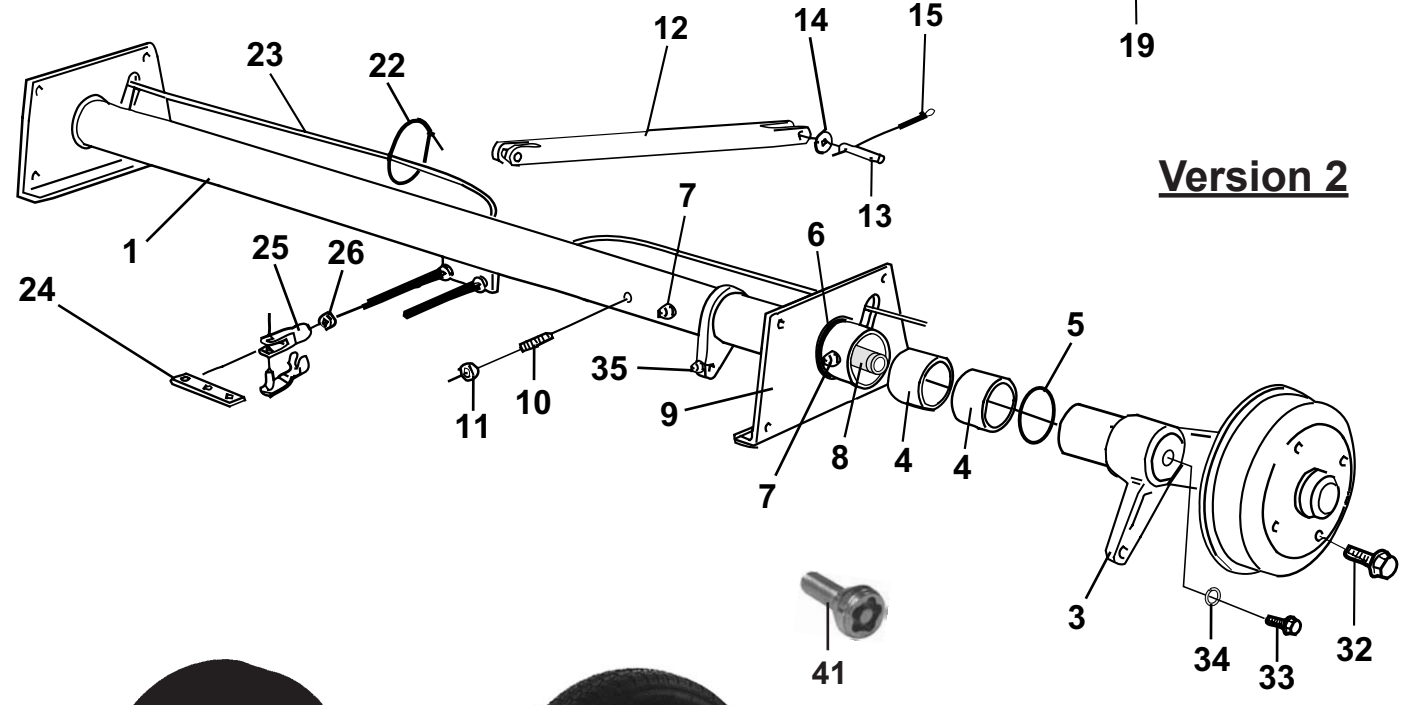
Version 2
12
14
15
23
22
1
13
7
6
25
26
24
5
35
11
10
9
8
4
4
7
3
34
33
32
41

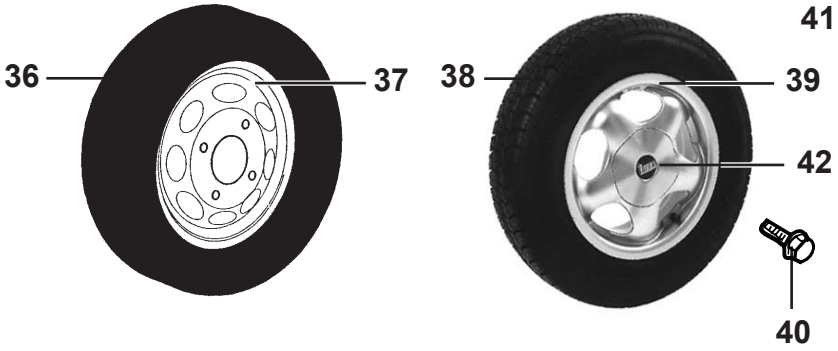
36
37
38
39
42
40

Pos Fig	Det. nr Part. No	Ingår/Fitted 620 alla mod.	620 2,5 alla mod.	730 2,5 alla mod.	Benämning	Description
18	800848	x	x	x	Skruv M12x70	Screw M12x70
19	101411	x	x	x	Bricka	Washer
20	800119	x	x	x	Mutter lås M12x14	Lock nut M12x14
21	102029	x	x	x	Distansring 5 mm	Spacer ring 5 mm
22	100452	M	M	M	Rem nylon	Belt nylon
23	101887	x			Bromswire	Brake wire
--	102050		x	x	Bromswire	Brake wire
24	100386	x	x	x	Bromsok	Brake yoke
25	100387	x	x	x	Gaffel M8 m. bultlåsning	Fork M8 with screw retention
26	800181	x	x	x	Mutter M8	Nut M8
27	100361	x	x	x	Vanthylsa M8	Stretching sleeve
28	101667	x	x	x	Dragjärn	Iron
29	800275	x	x	x	Skruv M8x20	Screw M8x20
30	800877	x	x	x	Mutter lås M8	Nut lock M8
31	800273	x	x	x	Mutter M8 V-gängad	Nut M8 L-tread
32	101024	x	x	x	Hjulskruv Opel	Wheel screw Opel
33	102140		x	x	Skruv M12x25 [2]	Screw M12x25 [2]
34	102141		x	x	Bricka lås [2]	Loch washer [2]
35	102148		x	x	Smörjnippel vinkel [2]	Lubricator angle [2]
36	102152	x	x	x	Hjul kpl. 175/70x13"	Wheel cpl. 175/70x13"
--	102160	x	x	x	Däck 175/70x13"	Tyre 175/70x13"
37	101875	x	x	x	Fälg Opel 4 hål 13" vit	Rim Opel 4 bolt 13" white
38	102123	T	T	T	Hjul kpl. 175/70x13" m. aluminiumfälg	Wheel cpl. 175/70x13" with rim alumin.
--	102160	T	T	T	Däck 175/70x13"	Tyre 175/70x13"
39	101937	T	T	T	Fälg aluminium 4 hål 13"	Rim aluminium 4 bolt 13"
40	102035	T	T	T	Hjulskruv d:o	Wheel screw d:o
41	102163	T	T	T	Hjulskruv låsbar (sats m. 4 skruvar)	Wheel screw lockable (set w. 4 screws)
42	101968	T	T	T	Kåpa fälg	Cap
--	102207	T	T	T	Kåpa fälg "Polar"	Cap "Polar"

Två versioner av axel har använts
[1]= Ingår i axel version 1
[2]= Ingår i axel version 2

Two different axle have been used
[1]= Fitted in axle version 1
[2]= Fitted in axle version 2

M= Metervara
T= Tillbehör

M= On the metre
T= Accessory

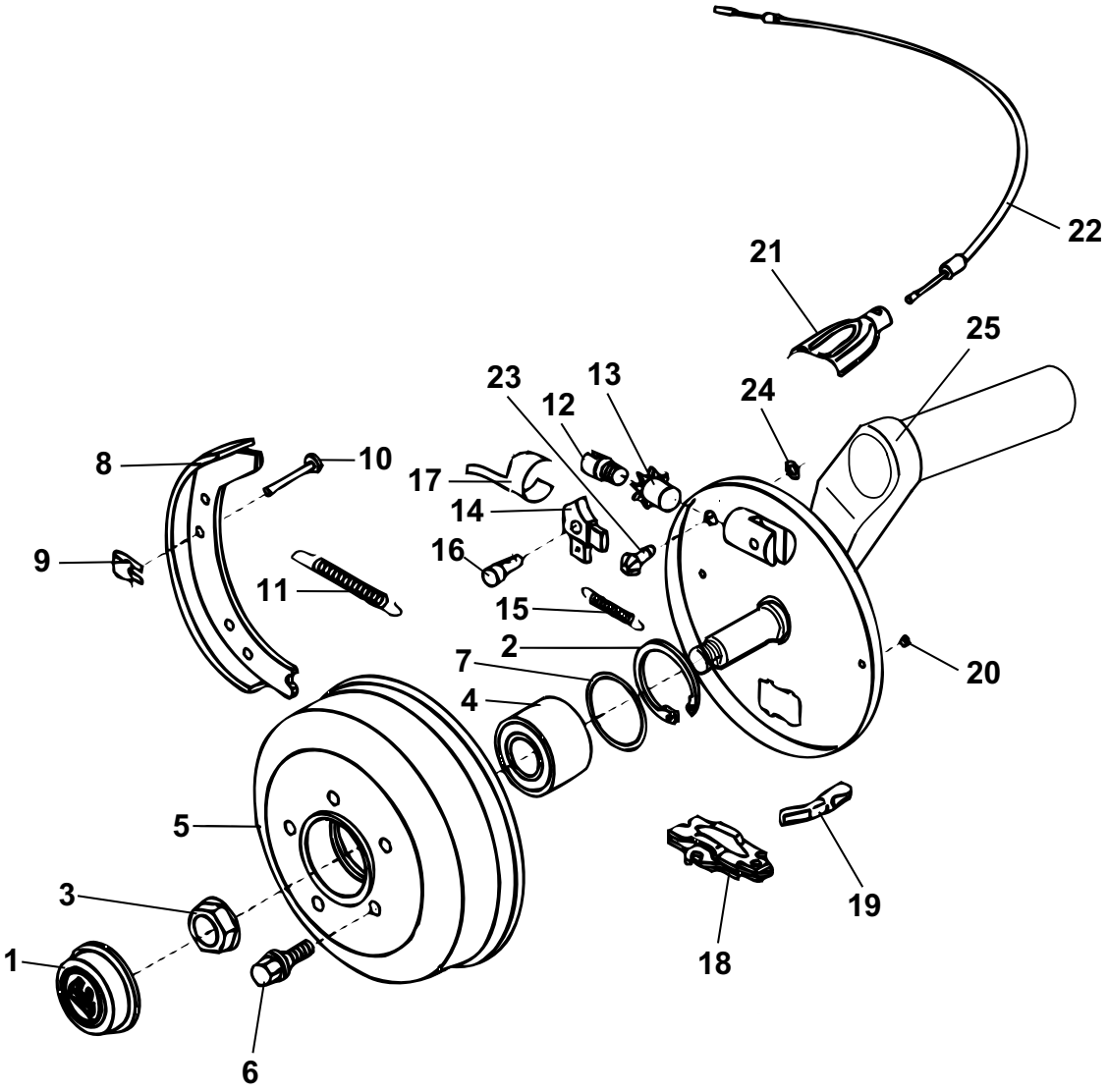
22
21
25
23
13
12
24
8
10
17
14
9
16
11
15
2
7
20
4
5
3
19
1
18
6

Pos Fig	Det. nr Part. No	Ingår/Fitted 520 alla mod.	520 2,5 alla mod.	560 alla mod.	560 2,5 alla mod.	590 E	590 E 2,5 alla mod.	Benämning	Description
1	102075	x	x	x	x	x	x	Navkåpa	Cap
2	101901	x						Ring säkring	Ring lock
--	102076		x	x	x	x	x	Ring säkring	Ring lock
3	102073	x						Mutter säkring	Nut lock
--	102074		x	x	x	x	x	Mutter säkring	Nut lock
4	101902	x						Lager kompakt	Wheel bearing
--	102077		x	x	x	x	x	Lager kompakt	Wheel bearing
5	102078	x						Bromstrumma 5 hål (Merc.)	Brake drum 5 hole (Merc.)
--	102079		x	x	x	x	x	Bromstrumma 5 hål (Merc.)	Brake drum 5 hole (Merc.)
6	101237	x	x	x	x	x	x	Hjulskruv (Merc.)	Wheel screw (Merc.)
--	102035	T	T	T	T	T	T	Hjulskruv aluminiumfälg	Wheel screw rim aluminium
--	102162	T	T	T	T	T	T	Hjulskruv låsbar (sats m. 4 skruvar)	Wheel screw lockable (set w. 4 screws)
7	102081		x	x	x	x	x	Ring distans	Ring distance
8	102082	x	x	x	x	x	x	Bromsback	Brake block
9	101301	x	x	x	x	x	x	Låsbleck	Lock
10	100135	x	x	x	x	x	x	Låspinne	Lock pin
11	102083	x	x	x	x	x	x	Fjäder retur	Spring
12	101310	x	x	x	x	x	x	Justerskruv	Adjusting screw
13	101306	x	x	x	x	x	x	Justermutter	Adjusting nut
14	102084	x	x	x	x	x	x	Nock (V)	Cam (L)
--	102085	x	x	x	x	x	x	Nock (H)	Cam (R)
15	102086	x	x	x	x	x	x	Fjäder drag för nock	Spring
16	102087	x	x	x	x	x	x	Nockbult	Bolt
17	102088	x	x	x	x	x	x	Bladfjäder	Plate spring
18	102089	x	x	x	x	x	x	Expandermekanism	Expander mechanism
19	101914	x	x	x	x	x	x	Dragstycke	Draw yoke
20	102090	x	x	x	x	x	x	Plugg för bromssköld	Plug for brake shield
21	101916	x	x	x	x	x	x	Hållarhalva bromswire	Cover for wirebracket
22	101887	x		x		x		Bromswire	Brake wire
--	102050		x		x		x	Bromswire	Brake wire
23	102092	x	x	x	x	x	x	Justerskruv	Adjusting screw
24	102091	x	x	x	x	x	x	Ring säkring	Ring lock
25	102126	x						Pendelarm H med kpl. bromssköld	Swing arm R with cpl. brake shield
--	102131		x	x	x	x	x	Pendelarm H med kpl. bromssköld	Swing arm R with cpl. brake shield
25	102125	x						Pendelarm V med kpl. bromssköld	Swing arm L with cpl. brake shield
--	102130		x	x	x	x	x	Pendelarm V med kpl. bromssköld	Swing arm L with cpl. brake shield

T= Tillbehör

T= Accessory

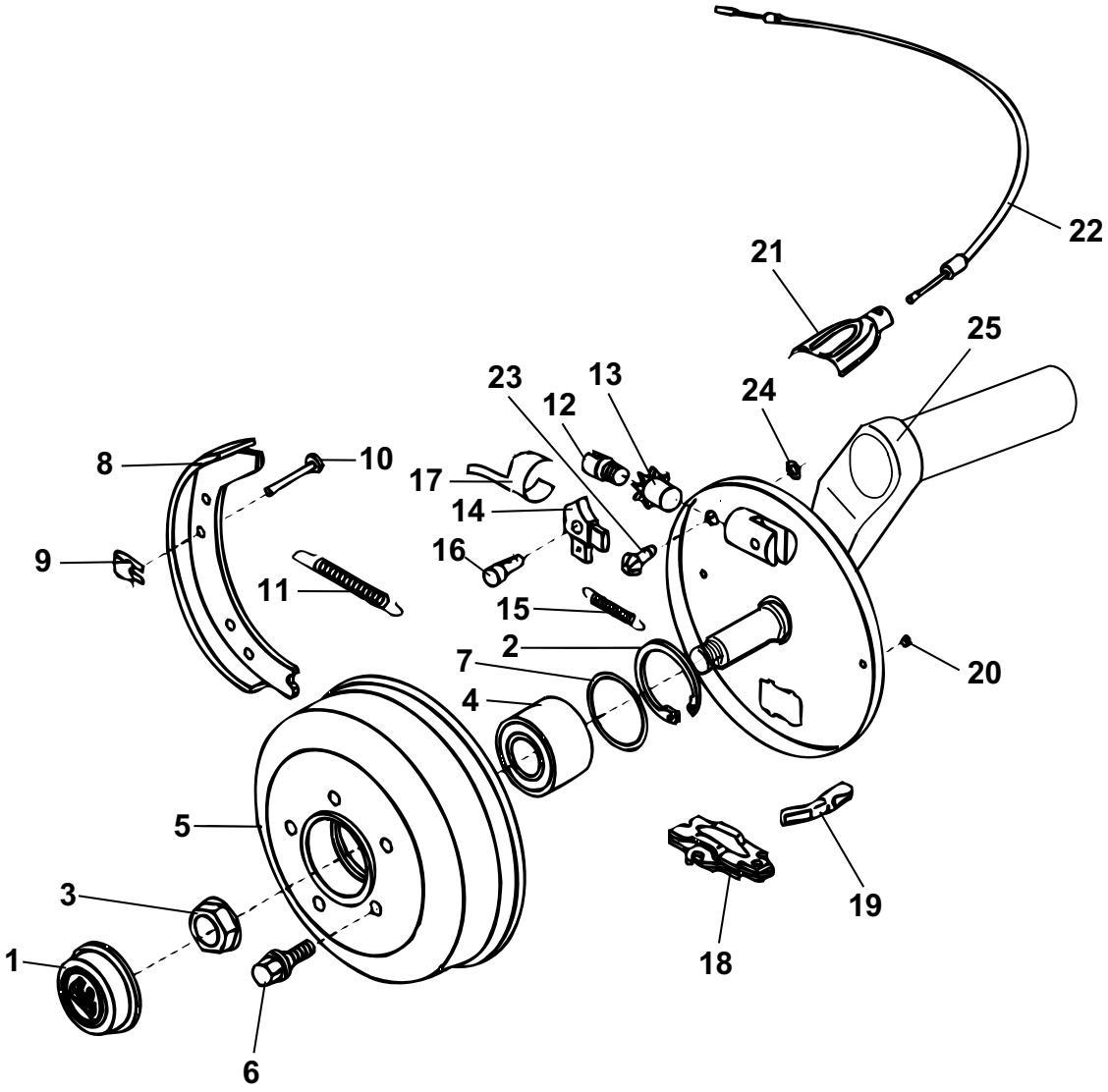
22
21
25
23
13
12
24
8
10
17
14
9
16
11
15
2
7
20
4
5
3
19
1
18
6

Pos Fig	Det. nr Part. No	Ingår/Fitted 620 alla mod.	620 2,5 alla mod.	730 2,5 alla mod.	Benämning	Description
1	102075	x	x	x	Navkåpa	Cap
2	101901	x	x	x	Ring säkring	Ring lock
3	102073	x	x	x	Mutter säkring	Nut lock
4	101902	x	x	x	Lager kompakt	Wheel bearing
5	102080	x	x	x	Bromstrumma 4 hål (Opel)	Brake drum 4 hole (Opel)
6	101024	x	x	x	Hjulskruv (Opel)	Wheel screw (Opel)
--	102035	T	T	T	Hjulskruv aluminiumfälg	Wheel screw rim aluminium
--	102163	T	T	T	Hjulskruv låsbar (sats m. 4 skruvar)	Wheel screw lockable (set w. 4 screws)
7	102081				Ring distans	Ring distance
8	102082	x	x	x	Bromsback	Brake block
9	101301	x	x	x	Låsbleck	Lock
10	100135	x	x	x	Låspinne	Lock pin
11	102083	x	x	x	Fjäder retur	Spring
12	101310	x	x	x	Justerskruv	Adjusting screw
13	101306	x	x	x	Justermutter	Adjusting nut
14	102084	x	x	x	Nock (V)	Cam (L)
--	102085	x	x	x	Nock (H)	Cam (R)
15	102086	x	x	x	Fjäder drag för nock	Spring
16	102087	x	x	x	Nockbult	Bolt
17	102088	x	x	x	Bladfjäder	Plate spring
18	102089	x	x	x	Expandermekanism	Expander mechanism
19	101914	x	x	x	Dragstycke	Draw yoke
20	102090	x	x	x	Plugg för bromssköld	Plug for brake shield
21	101916	x	x	x	Hållarhalva bromswire	Cover for wirebracket
22	101887	x			Bromswire	Brake wire
--	102050		x	x	Bromswire	Brake wire
23	102092	x	x	x	Justerskruv	Adjusting screw
24	102091	x	x	x	Ring säkring	Ring lock
25	102062	x			Pendelarm H-bak m. kpl. bromssköld	Swing arm R.R with cpl. brake shield
--	102199	x			Pendelarm H-fr. m. kpl. bromssköld	Swing arm R.F with cpl. brake shield
--	102064		x	x	Pendelarm H-bak m. kpl. bromssköld [1]	Swing arm R.R with cpl. brake shield [1]
--	102201		x	x	Pendelarm H-fr. m. kpl. bromssköld [1]	Swing arm R.F with cpl. brake shield [1]
--	102145		x	x	Pendelarm H-bak m. kpl. bromssköld [2]	Swing arm R.R with cpl. brake shield [2]
--	102203		x	x	Pendelarm H-fr. m. kpl. bromssköld [2]	Swing arm R.F with cpl. brake shield [2]
25	102061	x			Pendelarm V-bak m. kpl. bromssköld	Swing arm L.R with cpl. brake shield
--	102198	x			Pendelarm V-fr. m. kpl. bromssköld	Swing arm L.F with cpl. brake shield
--	102063		x	x	Pendelarm V-bak m. kpl. bromssköld [1]	Swing arm L.R with cpl. brake shield [1]
--	102200		x	x	Pendelarm V-fr. m. kpl. bromssköld [1]	Swing arm L.F with cpl. brake shield [1]
--	102144		x	x	Pendelarm V-bak m. kpl. bromssköld [2]	Swing arm L.R with cpl. brake shield [2]
--	102202		x	x	Pendelarm V-fr. m. kpl. bromssköld [2]	Swing arm L.F with cpl. brake shield [2]

Två versioner av axel har använts
[1]= Ingår i axel version 1
[2]= Ingår i axel version 2

Two different axle have been used
[1]= Fitted in axle version 1
[2]= Fitted in axle version 2

T= Tillbehör

T= Accessory

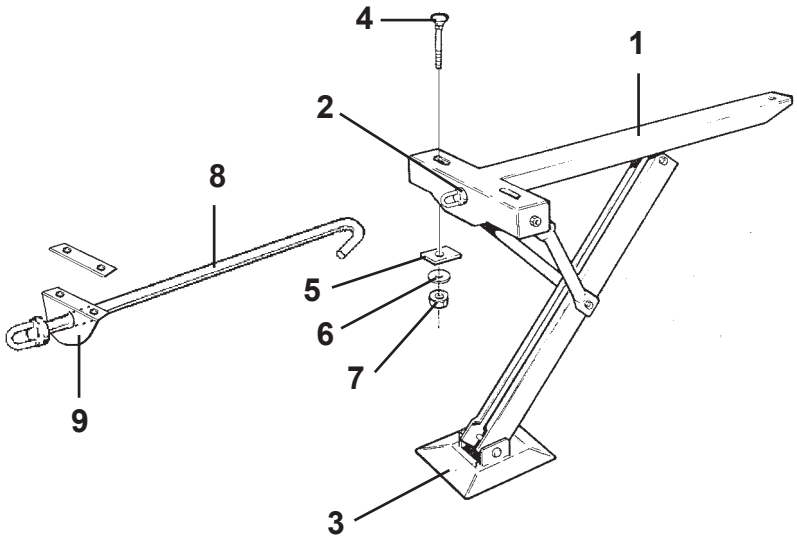
4
1
2
8
5
6
7
9
3

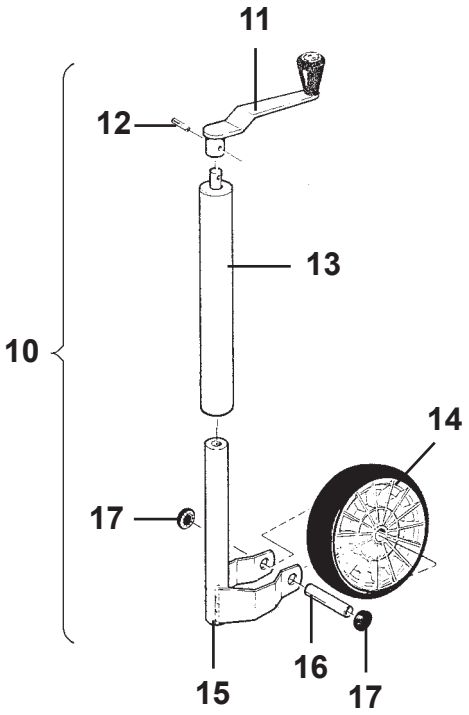
11
12
13
10
14
17
15
16
17

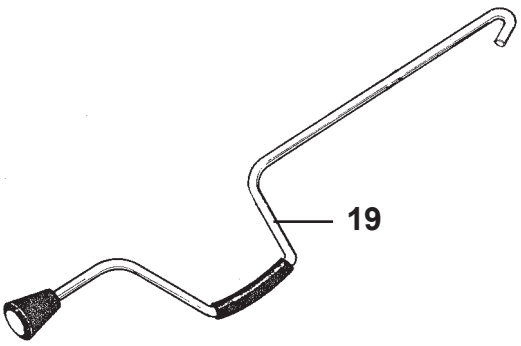
19

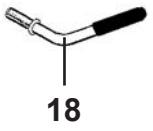
18

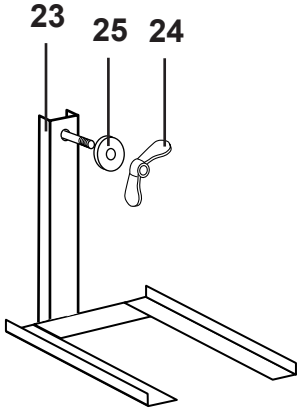
23
25
24

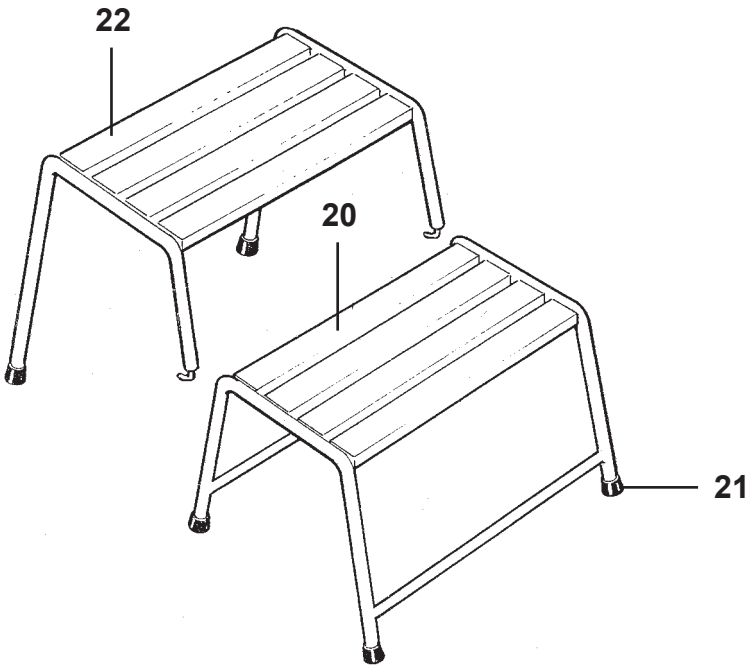
22
20
21

Pos Fig	Det. nr Part. No	Ingår/Fitted 520 alla mod.	560 alla mod.	590 E alla mod.	620 alla mod.	730 alla mod.	Benämning	Description
1	101773	x	x	x	x	x	Stödben kpl.	Brace cpl.
2	101707	x	x	x	x	x	Bricka nylon	Washer nylon
3	101612	x	x	x	x	x	Markplatta med nit	Plate incl. rivet
4	800746	x	x	x	x	x	Skruv MVBFF M10x80	Screw MVBFF M10x80
5	800192	x	x	x	x	x	Bricka	Washer
6	800183	x	x	x	x	x	Bricka tagg 10,5x18	Toothed plate connector 10,5x18
7	800200	x	x	x	x	x	Mutter M10	Nut M10
8	207304	x	x	x	x	x	Förlängare stödben fram L=340 mm	Extender brace front L=340 mm
9	206836	x	x	x	x	x	Hållare förlängare stödben inkl. bricka	Bracket extender incl. washer
--	800347	x	x	x	x	x	Skruv d:o M6x20	Screw d:o M6x20
--	800505	x	x	x	x	x	Mutter lås d:o M6	Nut lock d:o M6
10	102112	x	x	x	x	x	Stödhjul kpl.	Trailing wheel cpl.
11	101527	x	x	x	x	x	Vev med knopp	Crank
12	101528	x	x	x	x	x	Spännstift 5x20	Pin 5x20
13	102156	x	x	x	x	x	Överdel stödhjul	Top brace
14	101556	x	x	x	x	x	Hjul massivt gummi	Wheel solid rubber
15	102157	x	x	x	x	x	Gaffel	Fork
16	101526	x	x	x	x	x	Axel	Pivot bolt
17	100425	x	x	x	x	x	Låskapsel	Lock cap
18	101969	x	x	x	x	x	Vinkelskruv	Elbow screw
19	101516	x	x	x	x	x	Stödbensvev	Brace crank
20	102119	x	x	x	x	x	Fotpall	Foot plate
21	102158	x	x	x	x	x	Plugg fot plast	Plug foot plastic
22	102120	T	T	T	T	T	Fotpall överdel	Foot plate top
23	102159	T	T	T	T	T	Hållare reservhjul	Spare wheel carrier
24	800758	T	T	T	T	T	Mutter ving M10 d:o	Wing nut M10 d:o
25	801305	T	T	T	T	T	Bricka plast d:o	Washer plastic d:o

T= Tillbehör

T= Accessory

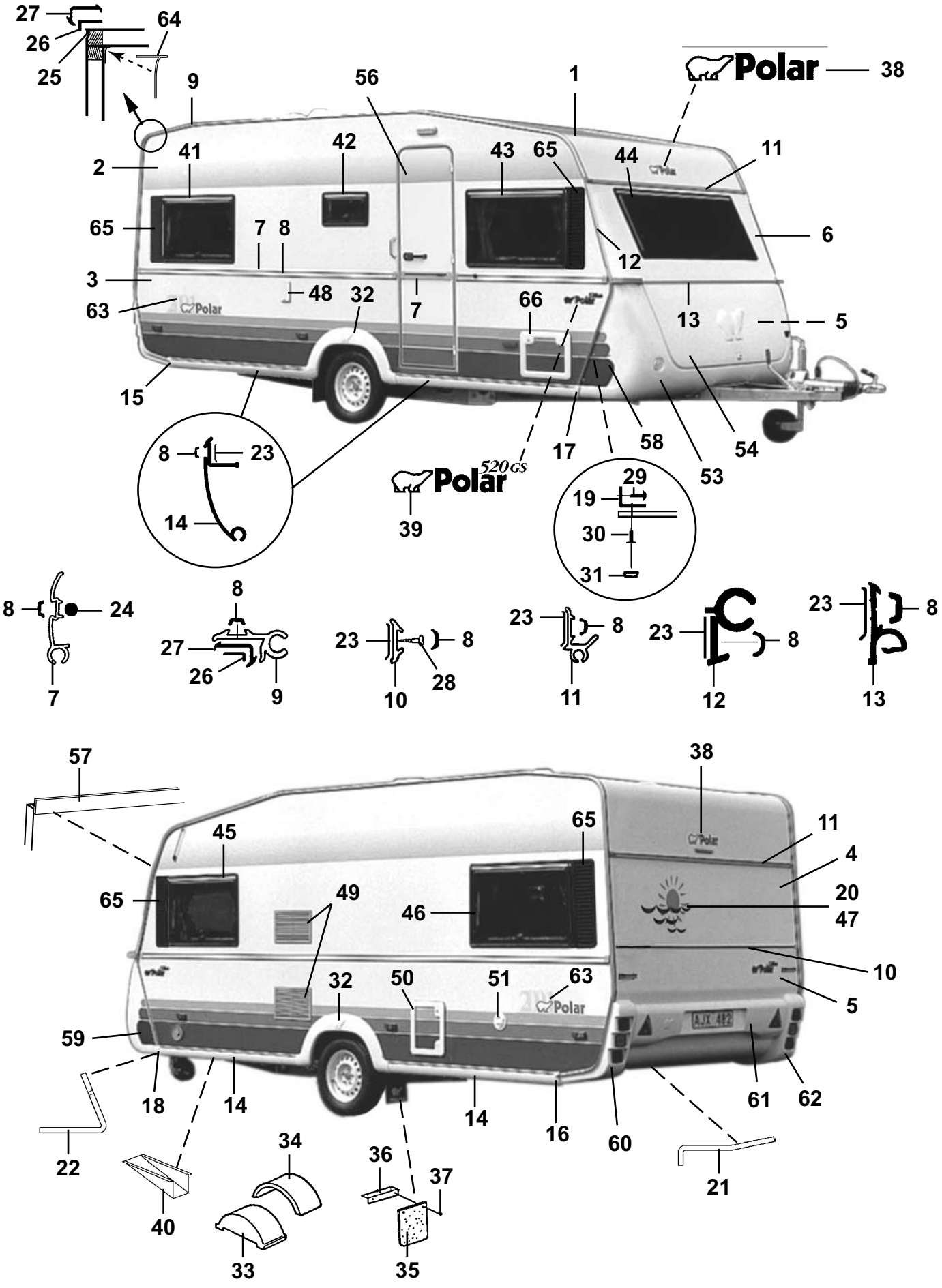
27
26
25
64
9
56
1
Polar
38
2
41
42
43
65
44
11
65
7
8
6
12
3
48
32
7
66
13
5
63
15
17
58
54
53
8
23
14
Polar
520GS
39
29
19
30
31
8
24
7
8
27
26
9
23
8
10
28
23
8
11
23
8
12
23
8
13
57
38
45
65
11
4
65
49
46
20
47
10
32
50
51
63
5
59
18
14
14
16
60
61
62
22
34
36
37
21
40
33
35

Pos Fig	Det. nr Part. No	Ingår/Fitted 520 GS SG					Benämning	Description
1	206589	x					Plåt tak 7210x2225	Roofing plate 7210x2225
2	207489	x					Plåt sida övre 6300x1285	Side plate upper 6300x1285
3	207255	x					Plåt sida undre 6300x800	Side plate lower 6300x800
4	206604	x					Plåt gavel övre 2240x642	Gable plate upper 2240x642
5	205525	x					Plåt gavel undre 2240x1580	Gable plate lower 2240x1580
6	207488	x					Gavel fram övre	Gable front upper
7	206089	x					List midja L=5853	List L=5853
8	202656	M					List dekor, svart	List decor, black
9	203600	x					List tält L=5000	List L=5000
10	205579	x					List dekor alu. L=2390	List decor alu. L=2390
11	207764	x					List markis L=2225	List L=2225
--	207763	x					List distans d:o L=2140	List distance d:o L=2140
12	207810	x					List front H	List front R
--	207809	x					List front V	List front L
13	205586	x					List koffertlock väggdel L=2157	List trunk lid wall L=2157
--	702283	M					List ifyllnad vit d:o	Strip white d:o
--	207284	x					List koffertlock koffertdel L=1950	List trunk lid trunk part L=1950
14	207105	x					List avbärare spoiler L=2275	List L=2275
15	206778	x					Ändavslutning H-bak kjollist	End protection R rear
16	206781	x					Ändavslutning V-bak kjollist	End protection L rear
17	206780	x					Ändavslutning H-fram kjollist	End protection R front
18	206779	x					Ändavslutning V-fram kjollist	End protection L front
19	206793	x					List hållare koffert L=700	List holder L=700
20	207611	x					Dekal	Decal
21	207198	x					List gavel-golv bak L=2385	List gable-floor rear L=2385
--	800626	x					Skruv d:o B10x25 rostfri	Screw d:o B10x25 rustless
22	207199	x					List gavel-golv fram L=2377	List gable-floor front L=2377
--	800626	x					Skruv d:o B10x25 rostfri	Screw d:o B10x25 rustless
23	200015	M					Tätning Bostik profil 15x2 rulle 200 m	Seal strip Bostik 15x2 roll 200 m
24	206728	M					Tätning Bostik profil Ø=7 mm rulle 83 m	Seal strip Bostik Ø=7mm roll 83 m
25	204113	M					Tätn. Bostik profil Ø=5 mm rulle 120 m	Seal strip Bostik Ø=5mm roll 120 m
26	204456	M					Tätning Bostik profil 40x1 rulle 100 m	Seal strip Bostik 40x1 roll 100 m
27	203230	M					List tätning "Glazepta" (rulle)	Seal strip "Glazepta" (roll)
28	800433	x					Skruv FXT 3,5x25 ABC-Spax 1000 st	Screw FXT 3,5x25 ABC-Spax 1000 pcs
29	800626	x					Skruv B10x25 rostfri	Screw B10x25 rustless
30	701980	x					Nit split	Rivet
31	801095	x					Hatt	Cap
32	206736	x					Hjulhusbreddare	Mudguard
33	206747	x					Hjulhus	Wheel housing
34	205342	x					Isolering hjulhus	Insulation wheel housing
35	100950	x					Stänkskydd	Splash guard
36	101223	x					Fäste stänkskydd	Bracket splash guard
37	800118	x					Skruv	Screw
38	207234	x					Dekal	Decal
39	206826	x					Emblem 520 GS 2-delad	Emblem 520 GS 2-devided
40	200877	x					Dammskydd	Dust cover
41	207832	x					Fönster H.B. öppn.bart 900x550 kpl.	Window R.R. 900x550 cpl.
--	208092	x					Ruta lös u. karm 900x550 d:o	Pane without frame 900x550 d:o
42	207834	x					Fönster öppn.bart 700x300 pentry kpl.	Window 700x300 pentry cpl.
--	208094	x					Ruta lös u. karm 700x300 d:o	Pane without frame 700x300 d:o
							M= Metervara	M= On the metre
							T= Tillbehör	T= Accessory

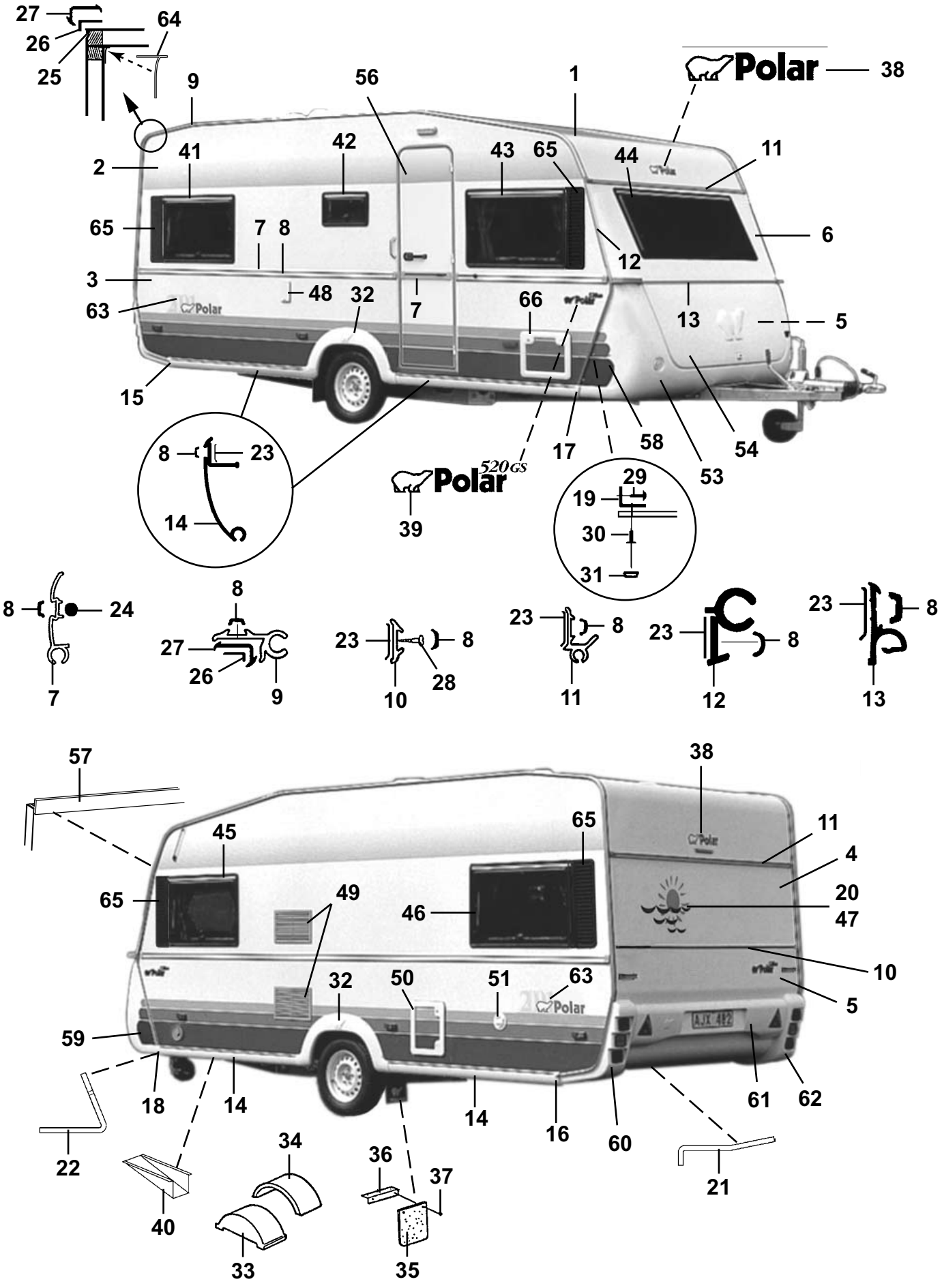
27
26
25
64
9
56
1
Polar
38
2
41
42
43
65
44
11
65
7
8
6
12
3
48
32
7
66
13
5
63
Polar
15
17
58
54
53
8
23
14
Polar 520 GS
39
29
19
30
31
8
24
7
8
27
26
9
23
8
10
28
23
8
11
23
8
12
23
8
13
57
38
45
65
11
4
65
49
46
20
47
10
32
50
51
63
Polar
5
59
18
14
14
16
60
61
62
22
40
34
33
36
37
35
21

Pos Fig	Det. nr Part. No	Ingår/Fitted 520 GS SG					Benämning	Description
43	207832	x					Fönster H.F. öppn.bart 900x550 kpl.	Window R.F. 900x550 cpl.
--	208092	x					Ruta lös u. karm 900x550 d:o	Pane without frame 900x550 d:o
44	207830	x					Fönster fast 1600x550 kpl.	Window fixed 1600x550 cpl.
--	208090	x					Ruta lös u. karm 1600x550 d:o	Pane without frame 1600x550 d:o
45	207832	x					Fönster V.F. öppn.bart 900x550 kpl.	Window L.F. 900x550 cpl.
--	208092	x					Ruta lös u. karm 900x550 d:o	Pane without frame 900x550 d:o
46	207832	x					Fönster V.B. öppn.bart 900x550 kpl.	Window L.R. 900x550 cpl.
--	208092	x					Ruta lös u. karm 900x550 d:o	Pane without frame 900x550 d:o
47	207830	T					Fönster fast 1600x550 kpl.	Window fixed 1600x550 cpl.
--	208090	T					Ruta lös u. karm 1600x550 d:o	Pane without frame 1600x550 d:o
48	503823	x					Intag 230 V	Electric connection 230 V
--	504279	T					El-intag 230 V m. tältserviceuttag	Electric connection 230 V with outlet
49	206795	x					Galler ventilation kyl 400x220	Louvre ventilation 400x220
50	207759	x					Lucka m. innerram, utan spegel	Door with frame inner, without plate
--	207197	x					Innerram d:o	Frame inner d:o
51	311530	x					Vattenpåfyllning u. lock	Water filler without cap
--	314698	x					Lock d:o	Cap d:o
53	503982	x					Gasolkoffert underdel	Gas box
54	503980	x					Lock gasolkoffert u. lås	Trunk lid gas box without lock
56	207613	x					Dörr yttre kpl. H	Outer door cpl. R
--	207622	T					Dörr yttre delad kpl. H	Outer door divided cpl. R
--	207621	T					Dörr yttre m. myggnät kpl. H	Outer door with mosquito net cpl. R
57	207131	x					List skarv L=2125	List L=2125
--	208021	x					List tätning d:o (5 m rulle)	Seal strip d:o (5 m roll)
58	313913	x					Dekal H	Decal R
59	313914	x					Dekal V	Decal L
60	207069	x					Bakljusramp vänster	Light holder left
61	207160	x					Hållare registreringsplåt	License plate support
62	207068	x					Bakljusramp höger	Light holder right
63	207912	x					Dekal	Decal
64	204137	M					List täck	Cover strip
65	207929	T					Dekorplatta grå H=585	Decor plate grey H=585
66	207759	T					Lucka m. innerram, utan spegel	Door with frame inner, without plate
--	207197	T					Innerram d:o	Frame inner d:o

M= Metervara
T= Tillbehör

M= On the metre
T= Accessory

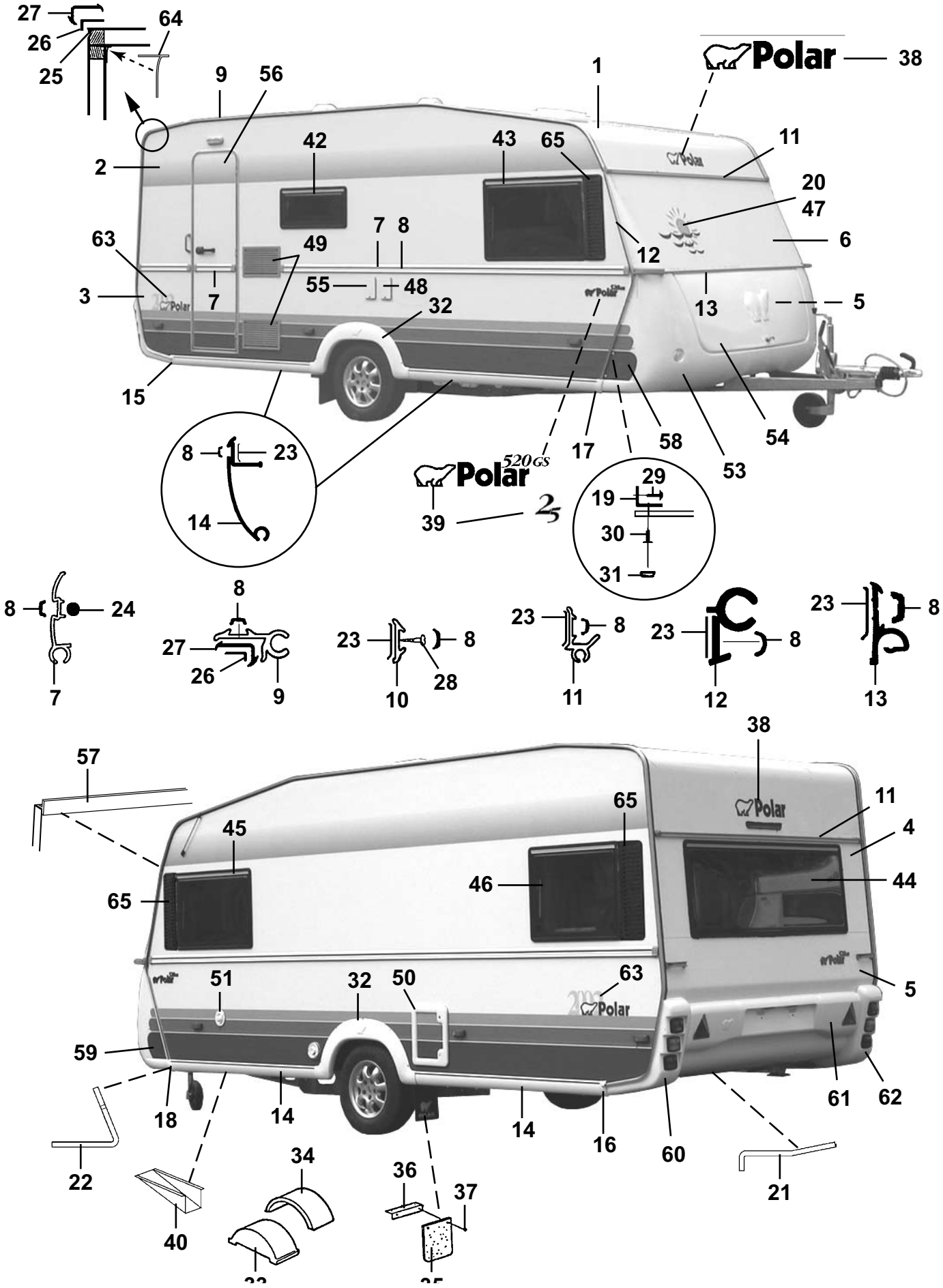
27
26
25
64
9
56
1
Polar
38
2
42
43
65
11
20
47
63
49
7
8
12
6
3
7
55
48
13
5
32
15
8
23
14
17
58
53
54
520GS
Polar
39
29
19
30
31
8
24
7
8
27
26
9
23
8
10
28
23
8
11
23
8
12
23
8
13
57
38
65
11
4
45
46
44
65
51
32
50
63
5
59
18
14
14
16
60
61
62
22
34
36
37
21
40

Pos Fig	Det. nr Part. No	Ingår/Fitted 520 GS LB					Benämning	Description
1	206589	x					Plåt tak 7210x2225	Roofing plate 7210x2225
2	207489	x					Plåt sida övre 6300x1285	Side plate upper 6300x1285
3	207255	x					Plåt sida undre 6300x800	Side plate lower 6300x800
4	206604	x					Plåt gavel övre 2240x642	Gable plate upper 2240x642
5	205525	x					Plåt gavel undre 2240x1580	Gable plate lower 2240x1580
6	207488	x					Gavel fram övre	Gable front upper
7	206089	x					List midja L=5853	List L=5853
8	202656	M					List dekor, svart	List decor, black
9	203600	x					List tält L=5000	List L=5000
10	205579						List dekor alu. L=2390	List decor alu. L=2390
11	207764	x					List markis L=2225	List L=2225
--	207763	x					List distans d:o L=2140	List distance d:o L=2140
12	207810	x					List front H	List front R
--	207809	x					List front V	List front L
13	205586	x					List koffertlock väggdel L=2157	List trunk lid wall L=2157
--	702283	M					List ifyllnad vit d:o	Strip white d:o
--	207284	x					List koffertlock koffertdel L=1950	List trunk lid trunk part L=1950
14	207105	x					List avbärare spoiler L=2275	List L=2275
15	206778	x					Ändavslutning H-bak kjollist	End protection R rear
16	206781	x					Ändavslutning V-bak kjollist	End protection L rear
17	206780	x					Ändavslutning H-fram kjollist	End protection R front
18	206779	x					Ändavslutning V-fram kjollist	End protection L front
19	206793	x					List hållare koffert L=700	List holder L=700
20	207611	x					Dekal	Decal
21	207198	x					List gavel-golv bak L=2385	List gable-floor rear L=2385
--	800626	x					Skruv d:o B10x25 rostfri	Screw d:o B10x25 rustless
22	207199	x					List gavel-golv fram L=2377	List gable-floor front L=2377
--	800626	x					Skruv d:o B10x25 rostfri	Screw d:o B10x25 rustless
23	200015	M					Tätning Bostik profil 15x2 rulle 200 m	Seal strip Bostik 15x2 roll 200 m
24	206728	M					Tätning Bostik profil Ø=7 mm rulle 83 m	Seal strip Bostik Ø=7mm roll 83 m
25	204113	M					Tätn. Bostik profil Ø=5 mm rulle 120 m	Seal strip Bostik Ø=5mm roll 120 m
26	204456	M					Tätning Bostik profil 40x1 rulle 100 m	Seal strip Bostik 40x1 roll 100 m
27	203230	M					List tätning "Glazepta" (rulle)	Seal strip "Glazepta" (roll)
28	800433	x					Skruv FXT 3,5x25 ABC-Spax 1000 st	Screw FXT 3,5x25 ABC-Spax 1000 pcs
29	800626	x					Skruv B10x25 rostfri	Screw B10x25 rustless
30	701980	x					Nit split	Rivet
31	801095	x					Hatt	Cap
32	206736	x					Hjulhusbreddare	Mudguard
33	206747	x					Hjulhus	Wheel housing
34	205342	x					Isolering hjulhus	Insulation wheel housing
35	100950	x					Stänkskydd	Splash guard
36	101223	x					Fäste stänkskydd	Bracket splash guard
37	800118	x					Skruv	Screw
38	207234	x					Dekal	Decal
39	206826	x					Emblem 520 GS 2-delad	Emblem 520 GS 2-devided
40	200877	x					Dammskydd	Dust cover
42	207834	x					Fönster öppn.bart 700x300 pentry kpl.	Window 700x300 pentry cpl.
--	208094	x					Ruta lös u. karm 700x300 d:o	Pane without frame 700x300 d:o
43	207832	x					Fönster H.F. öppn.bart 900x550 kpl.	Window R.F. 900x550 cpl.
--	208092	x					Ruta lös u. karm 900x550 d:o	Pane without frame 900x550 d:o
							M= Metervara	M= On the metre
							T= Tillbehör	T= Accessory

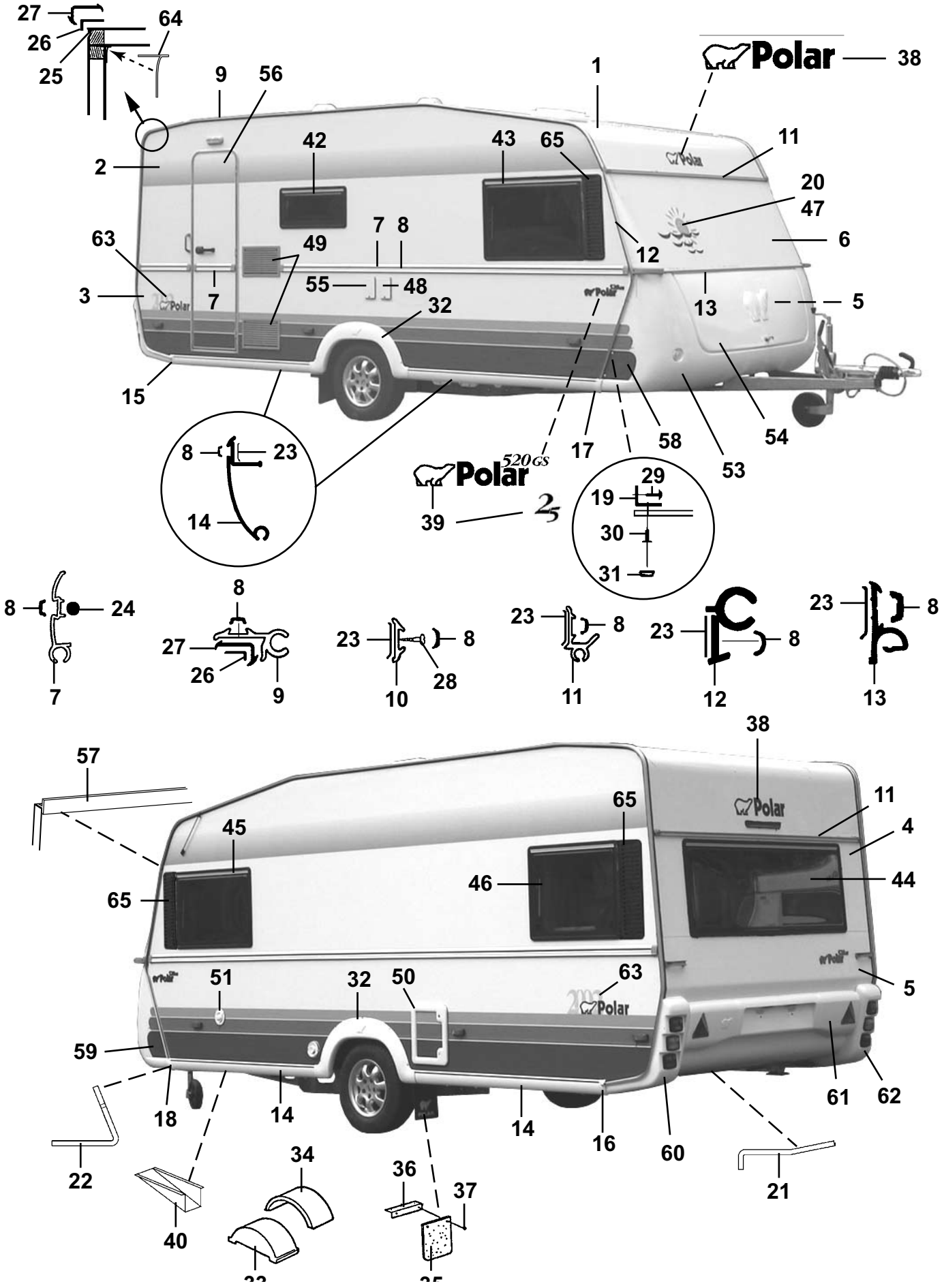
27
26
25
64
9
56
1
Polar
38
2
42
43
65
11
20
47
63
49
7
8
12
6
3
7
55
48
13
5
32
15
8
23
14
17
58
53
54
Polar
520GS
39
29
19
30
31
8
24
7
8
27
26
9
23
8
10
28
23
8
11
23
8
12
23
8
13
57
38
65
11
4
45
46
44
65
51
32
50
63
5
59
18
14
14
16
60
61
62
22
34
36
37
21
40

Pos Fig	Det. nr Part. No	Ingår/Fitted 520 GS LB					Benämning	Description
44	207830	x					Fönster fast 1600x550 kpl.	Window fixed 1600x550 cpl.
--	208090	x					Ruta lös u. karm 1600x550 d:o	Pane without frame 1600x550 d:o
45	207832	x					Fönster V.F. öppn.bart 900x550 kpl.	Window L.F. 900x550 cpl.
--	208092	x					Ruta lös u. karm 900x550 d:o	Pane without frame 900x550 d:o
46	207833	x					Fönster V.B. öppn.bart 700x550 kpl.	Window L.R. 700x550 cpl.
--	208093	x					Ruta lös u. karm 700x550 d:o	Pane without frame 700x550 d:o
47	207830	T					Fönster fast 1600x550 kpl.	Window fixed 1600x550 cpl.
--	208090	T					Ruta lös u. karm 1600x550 d:o	Pane without frame 1600x550 d:o
48	503823	x					Intag 230 V	Electric connection 230 V
49	206795	x					Galler ventilation kyl 400x220	Louvre ventilation 400x220
50	207759	x					Lucka m. innerram, utan spegel	Door with frame inner, without plate
--	207197	x					Innerram d:o	Frame inner d:o
51	311530	x					Vattenpåfyllning u. lock	Water filler without cap
--	314698	x					Lock d:o	Cap d:o
53	503982	x					Gasolkoffert underdel	Gas box
54	503980	x					Lock gasolkoffert u. lås	Trunk lid gas box without lock
55	503460	T					Kontakt uttag 12/230 V	Contact 12/230 V
56	207613	x					Dörr yttre kpl. H	Outer door cpl. R
--	207622	T					Dörr yttre delad kpl. H	Outer door divided cpl. R
--	207621	T					Dörr yttre m. myggnät kpl. H	Outer door with mosquito net cpl. R
57	207131	x					List skarv L=2125	List L=2125
--	208021	x					List tätning d:o (5 m rulle)	Seal strip d:o (5 m roll)
58	313913	x					Dekal H	Decal R
59	313914	x					Dekal V	Decal L
60	207069	x					Bakljusramp vänster	Light holder left
61	207160	x					Hållare registreringsplåt	License plate support
62	207068	x					Bakljusramp höger	Light holder right
63	207912	x					Dekal	Decal
64	204137	M					List täck	Cover strip
65	207929	T					Dekorplatta grå H=585	Decor plate grey H=585

M= Metervara
T= Tillbehör

M= On the metre
T= Accessory

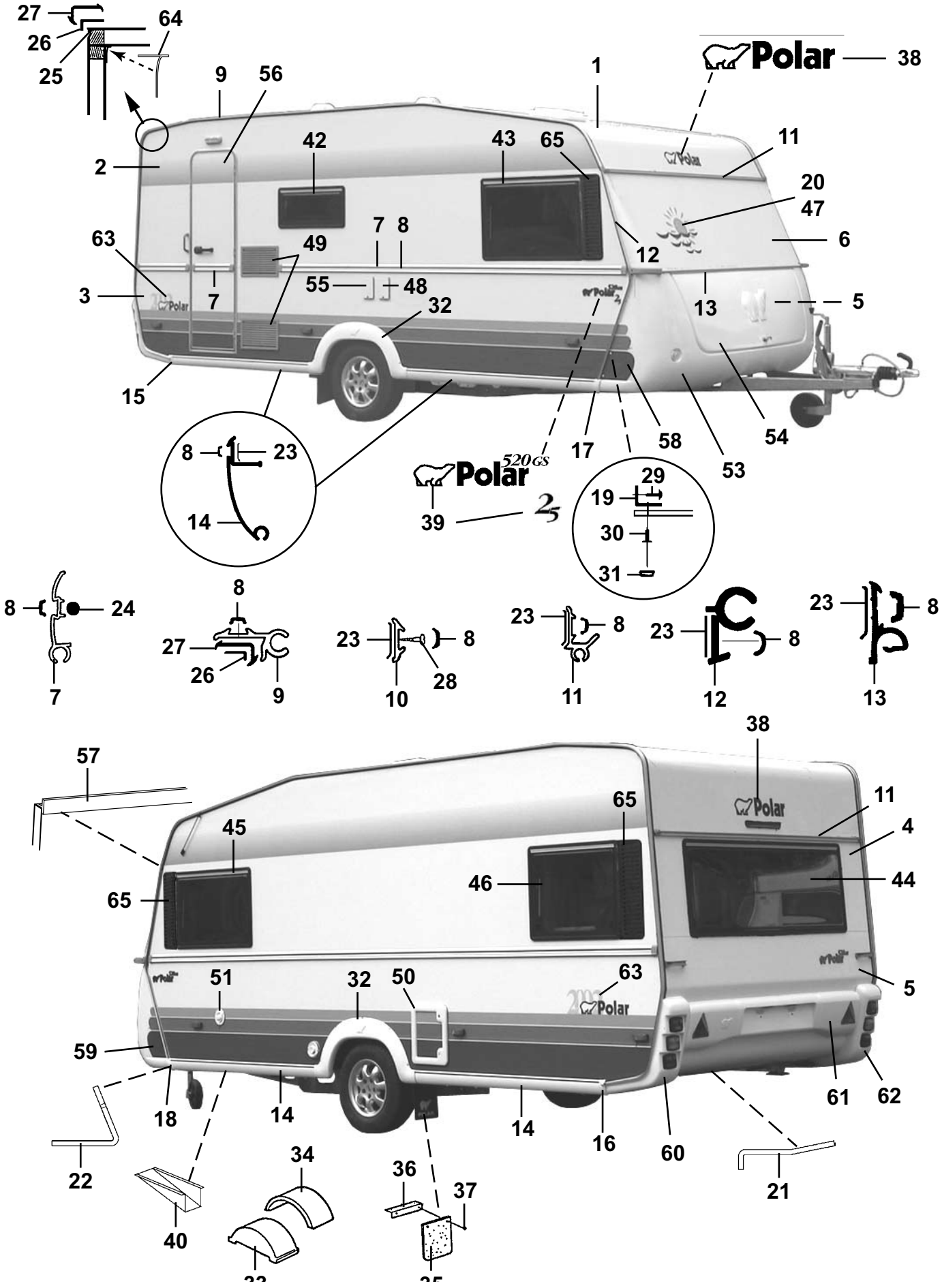
27
26
25
64
9
56
1
Polar
38
2
42
43
65
11
20
47
63
49
7
8
12
6
3
7
55
48
13
5
32
15
8
23
14
17
58
53
54
Polar
520GS
39
29
19
30
31
8
24
7
8
27
26
9
23
8
10
28
23
8
11
23
8
12
23
8
13
57
38
65
11
4
45
46
44
65
51
32
50
63
5
59
18
14
14
16
60
61
62
22
34
36
37
21
40

Pos Fig	Det. nr Part. No	Ingår/Fitted 520 GS LB 2,5					Benämning	Description
1	207421	x					Plåt tak 7210x2475	Roofing plate 7210x2475
2	207489	x					Plåt sida övre 6300x1285	Side plate upper 6300x1285
3	207255	x					Plåt sida undre 6300x800	Side plate lower 6300x800
4	207420	x					Plåt gavel övre 2461x1185	Gable plate upper 2461x1185
5	207420	x					Plåt gavel undre 2461x1185	Gable plate lower 2461x1185
6	207930	x					Gavel fram övre	Gable front upper
7	206089	x					List midja L=5853	List L=5853
8	202656	M					List dekor, svart	List decor, black
9	203600	x					List tält L=5000	List L=5000
10	205579						List dekor alu. L=2390	List decor alu. L=2390
11	207200	x					List markis L=2475	List L=2475
--	207710	x					List distans d:o L=2390	List distance d:o L=2390
12	207810	x					List front H	List front R
--	207809	x					List front V	List front L
13	205586	x					List koffertlock väggdel L=2157	List trunk lid wall L=2157
--	702283	M					List ifyllnad vit d:o	Strip white d:o
--	207284	x					List koffertlock koffertdel L=1950	List trunk lid trunk part L=1950
14	207105	x					List avbärare spoiler L=2275	List L=2275
15	206778	x					Ändavslutning H-bak kjollist	End protection R rear
16	206781	x					Ändavslutning V-bak kjollist	End protection L rear
17	206780	x					Ändavslutning H-fram kjollist	End protection R front
18	206779	x					Ändavslutning V-fram kjollist	End protection L front
19	206793	x					List hållare koffert L=700	List holder L=700
20	207611	x					Dekal	Decal
21	207198	x					List gavel-golv bak L=2385	List gable-floor rear L=2385
--	800626	x					Skruv d:o B10x25 rostfri	Screw d:o B10x25 rustless
22	207199	x					List gavel-golv fram L=2377	List gable-floor front L=2377
--	800626	x					Skruv d:o B10x25 rostfri	Screw d:o B10x25 rustless
23	200015	M					Tätning Bostik profil 15x2 rulle 200 m	Seal strip Bostik 15x2 roll 200 m
24	206728	M					Tätning Bostik profil Ø=7 mm rulle 83 m	Seal strip Bostik Ø=7mm roll 83 m
25	204113	M					Tätn. Bostik profil Ø=5 mm rulle 120 m	Seal strip Bostik Ø=5mm roll 120 m
26	204456	M					Tätning Bostik profil 40x1 rulle 100 m	Seal strip Bostik 40x1 roll 100 m
27	203230	M					List tätning "Glazepta" (rulle)	Seal strip "Glazepta" (roll)
28	800433	x					Skruv FXT 3,5x25 ABC-Spax 1000 st	Screw FXT 3,5x25 ABC-Spax 1000 pcs
29	800626	x					Skruv B10x25 rostfri	Screw B10x25 rustless
30	701980	x					Nit split	Rivet
31	801095	x					Hatt	Cap
32	206736	x					Hjulhusbreddare	Mudguard
33	206747	x					Hjulhus	Wheel housing
34	205342	x					Isolering hjulhus	Insulation wheel housing
35	100950	x					Stänkskydd	Splash guard
36	101223	x					Fäste stänkskydd	Bracket splash guard
37	800118	x					Skruv	Screw
38	207234	x					Dekal	Decal
39	206826	x					Emblem 520 GS 2-delad	Emblem 520 GS 2-devided
--	207271	x					Emblem Polar "2,5"	Emblem Polar "2,5"
40	200877	x					Dammskydd	Dust cover
42	207834	x					Fönster öppn.bart 700x300 pentry kpl.	Window 700x300 pentry cpl.
--	208094	x					Ruta lös u. karm 700x300 d:o	Pane without frame 700x300 d:o
43	207832	x					Fönster H.F. öppn.bart 900x550 kpl.	Window R.F. 900x550 cpl.
							M= Metervara	M= On the metre
							T= Tillbehör	T= Accessory

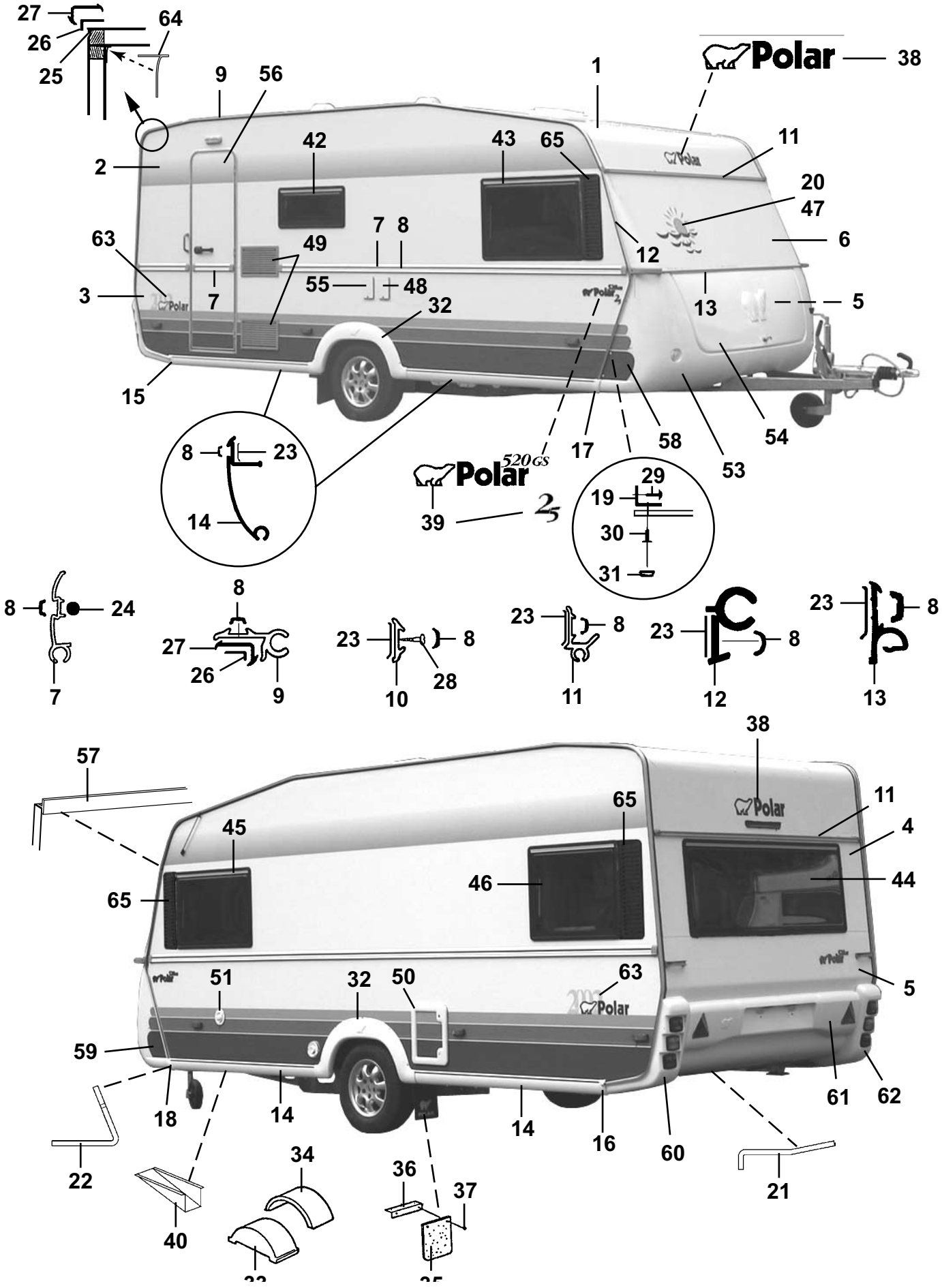
27
26
25
64
9
56
1
Polar
38
2
42
43
65
11
20
47
63
49
7
8
12
6
3
7
55
48
13
5
32
15
8
23
14
17
58
53
54
520GS
Polar
39
29
19
30
31
8
24
7
8
27
26
9
23
8
10
28
23
8
11
23
8
12
23
8
13
57
38
65
11
4
45
46
44
65
51
32
50
63
5
59
18
14
14
16
60
61
62
22
34
36
37
21
40

Pos Fig	Det. nr Part. No	Ingår/Fitted 520 GS LB 2,5					Benämning	Description
--	208092	x					Ruta lös u. karm 900x550 d:o	Pane without frame 900x550 d:o
44	207830	x					Fönster fast 1600x550 kpl.	Window fixed 1600x550 cpl.
--	208090	x					Ruta lös u. karm 1600x550	Pane without frame 1600x550 d:o
45	207832	x					Fönster V.F. öppn.bart 900x550 kpl.	Window L.F. 900x550 cpl.
--	208092	x					Ruta lös u. karm 900x550 d:o	Pane without frame 900x550 d:o
46	207833	x					Fönster V.B. öppn.bart 700x550 kpl.	Window L.R. 700x550 cpl.
--	208093	x					Ruta lös u. karm 700x550 d:o	Pane without frame 700x550 d:o
47	207830	T					Fönster fast 1600x550 kpl.	Window fixed 1600x550 cpl.
--	208090	T					Ruta lös u. karm 1600x550	Pane without frame 1600x550 d:o
48	503823	x					Intag 230 V	Electric connection 230 V
49	206795	x					Galler ventilation kyl 400x220	Louvre ventilation 400x220
50	207759	x					Lucka m. innerram, utan spegel	Door with frame inner, without plate
--	207197	x					Innerram d:o	Frame inner d:o
51	311530	x					Vattenpåfyllning u. lock	Water filler without cap
--	314698	x					Lock d:o	Cap d:o
53	503981	x					Gasolkoffert underdel	Gas box
54	503980	x					Lock gasolkoffert u. lås	Trunk lid gas box without lock
55	503460	T					Kontakt uttag 12/230 V	Contact 12/230 V
56	207613	x					Dörr yttre kpl. H	Outer door cpl. R
--	207622	T					Dörr yttre delad kpl. H	Outer door divided cpl. R
--	207621	T					Dörr yttre m. myggnät kpl. H	Outer door with mosquito net cpl. R
57	207206	x					List skarv L=2375	List L=2375
--	208021	x					List tätning d:o (5 m rulle)	Seal strip d:o (5 m roll)
58	313913	x					Dekal H	Decal R
59	313914	x					Dekal V	Decal L
60	207069	x					Bakljusramp vänster	Light holder left
61	207160	x					Hållare registreringsplåt	License plate support
62	207068	x					Bakljusramp höger	Light holder right
63	207912	x					Dekal	Decal
64	204137	M					List täck	Cover strip
65	207929	x					Dekorplatta grå H=585	Decor plate grey H=585

M= Metervara
T= Tillbehör

M= On the metre
T= Accessory

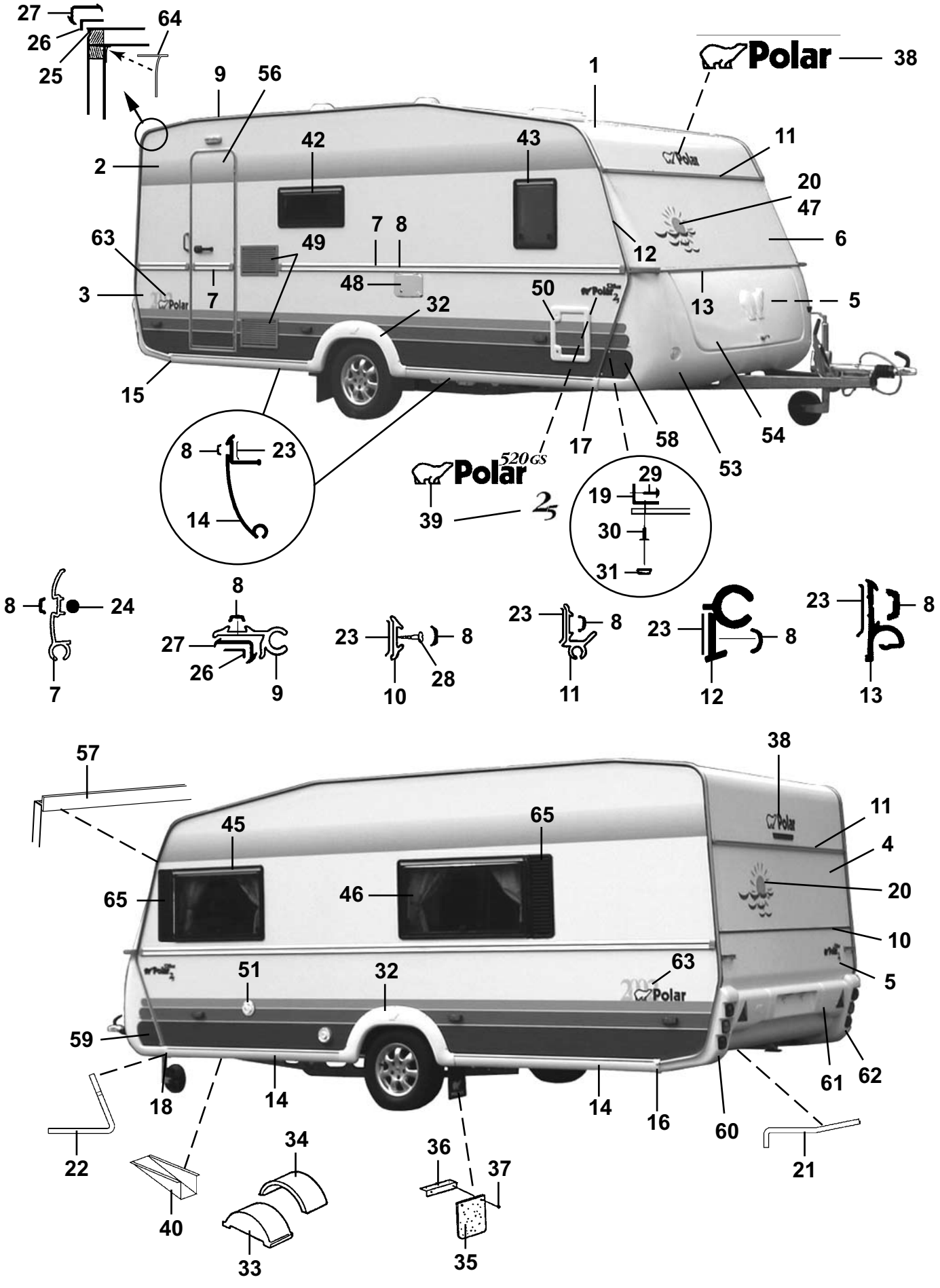
27
26
25
64
9
56
1
Polar
38
2
42
43
11
20
47
6
63
49
7
8
12
3
7
48
50
13
5
32
15
17
58
54
53
8
23
14
Polar
520GS
39
29
19
30
31
8
24
7
8
27
26
9
23
8
10
28
23
8
11
23
8
12
23
8
13
57
38
45
65
11
4
65
46
20
10
51
32
63
5
59
18
14
14
16
60
61
62
22
21
34
36
37
40
33
35

Pos Fig	Det. nr Part. No	Ingår/Fitted 520 GS BKX 2,5					Benämning	Description
1	207421	x					Plåt tak 7210x2475	Roofing plate 7210x2475
2	207489	x					Plåt sida övre 6300x1285	Side plate upper 6300x1285
3	207255	x					Plåt sida undre 6300x800	Side plate lower 6300x800
4	207420	x					Plåt gavel övre 2461x1185	Gable plate upper 2461x1185
5	207420	x					Plåt gavel undre 2461x1185	Gable plate lower 2461x1185
6	207649	x					Gavel fram övre	Gable front upper
7	206089	x					List midja L=5853	List L=5853
8	202656	M					List dekor, svart	List decor, black
9	203600	x					List tält L=5000	List L=5000
10	205579	x					List dekor alu. L=2390	List decor alu. L=2390
11	207200	x					List markis L=2475	List L=2475
--	207710	x					List distans d:o L=2390	List distance d:o L=2390
12	207810	x					List front H	List front R
--	207809	x					List front V	List front L
13	205586	x					List koffertlock väggdel L=2157	List trunk lid wall L=2157
--	702283	M					List ifyllnad vit d:o	Strip white d:o
--	207284	x					List koffertlock koffertdel L=1950	List trunk lid trunk part L=1950
14	207105	x					List avbärare spoiler L=2275	List L=2275
15	206778	x					Ändavslutning H-bak kjollist	End protection R rear
16	206781	x					Ändavslutning V-bak kjollist	End protection L rear
17	206780	x					Ändavslutning H-fram kjollist	End protection R front
18	206779	x					Ändavslutning V-fram kjollist	End protection L front
19	206793	x					List hållare koffert L=700	List holder L=700
20	207611	x					Dekal	Decal
21	207198	x					List gavel-golv bak L=2385	List gable-floor rear L=2385
--	800626	x					Skruv d:o B10x25 rostfri	Screw d:o B10x25 rustless
22	207199	x					List gavel-golv fram L=2377	List gable-floor front L=2377
--	800626	x					Skruv d:o B10x25 rostfri	Screw d:o B10x25 rustless
23	200015	M					Tätning Bostik profil 15x2 rulle 200 m	Seal strip Bostik 15x2 roll 200 m
24	206728	M					Tätning Bostik profil Ø=7 mm rulle 83 m	Seal strip Bostik Ø=7mm roll 83 m
25	204113	M					Tätn. Bostik profil Ø=5 mm rulle 120 m	Seal strip Bostik Ø=5mm roll 120 m
26	204456	M					Tätning Bostik profil 40x1 rulle 100 m	Seal strip Bostik 40x1 roll 100 m
27	203230	M					List tätning "Glazepta" (rulle)	Seal strip "Glazepta" (roll)
28	800433	x					Skruv FXT 3,5x25 ABC-Spax 1000 st	Screw FXT 3,5x25 ABC-Spax 1000 pcs
29	800626	x					Skruv B10x25 rostfri	Screw B10x25 rustless
30	701980	x					Nit split	Rivet
31	801095	x					Hatt	Cap
32	206736	x					Hjulhusbreddare	Mudguard
33	206747	x					Hjulhus	Wheel housing
34	205342	x					Isolering hjulhus	Insulation wheel housing
35	100950	x					Stänkskydd	Splash guard
36	101223	x					Fäste stänkskydd	Bracket splash guard
37	800118	x					Skruv	Screw
38	207234	x					Dekal	Decal
39	206826	x					Emblem 520 GS 2-delad	Emblem 520 GS 2-devided
--	207271	x					Emblem Polar "2,5"	Emblem Polar "2,5"
40	200877	x					Dammskydd	Dust cover
42	207834	x					Fönster öppn.bart 700x300 pentry kpl.	Window 700x300 pentry cpl.
--	208094	x					Ruta lös u. karm 700x300 d:o	Pane without frame 700x300 d:o
43	207835	x					Fönster H.F. öppn.bart 350x500 kpl.	Window R.F. 350x550 cpl.
							M= Metervara	M= On the metre
							T= Tillbehör	T= Accessory

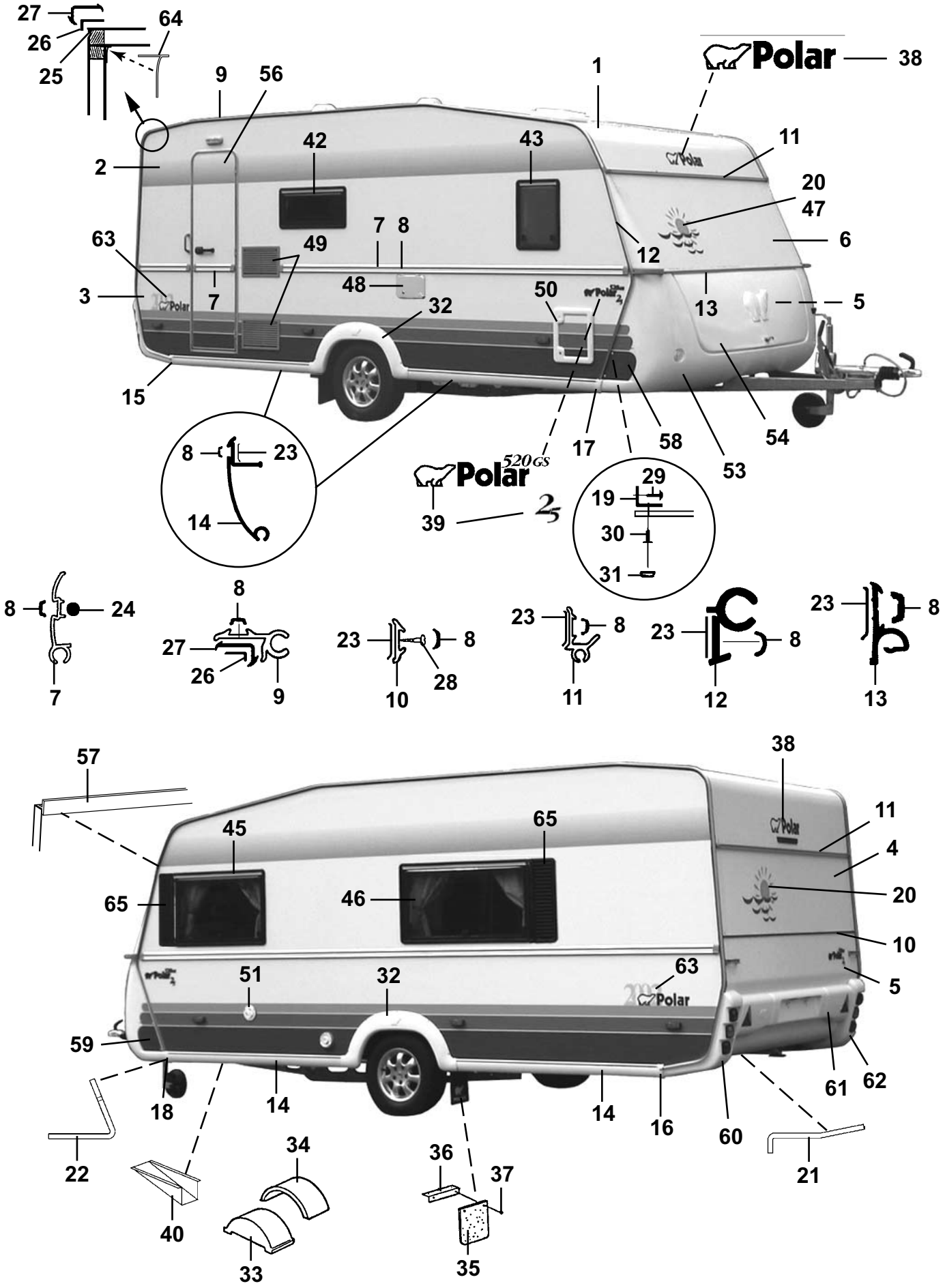
27
26
25
64
9
56
1
Polar
38
2
42
43
11
20
47
63
49
7
8
12
6
3
7
48
50
13
5
32
15
17
58
54
53
8
23
14
Polar
520GS
39
29
19
30
31
8
24
7
8
27
26
9
23
8
10
28
23
8
11
23
8
12
23
8
13
57
38
45
65
11
4
65
46
20
10
51
32
63
5
59
18
14
14
16
60
61
62
22
21
34
36
37
40
33
35

Pos Fig	Det. nr Part. No	Ingår/Fitted 520 GS BKX 2,5					Benämning	Description
--	208095	x					Ruta lös u. karm 350x500 d:o	Pane without frame 350x500 d:o
45	207832	x					Fönster V.F. öppn.bart 900x550 kpl.	Window L.F. 900x550 cpl.
--	208092	x					Ruta lös u. karm 900x550 d:o	Pane without frame 900x550 d:o
46	207831	x					Fönster V.B. öppn.bart 1300x550 kpl.	Window L.R. 1300x550 cpl.
--	208091	x					Ruta lös u. karm 1300x550 d:o	PPane without frame 1300x550 d:o
47	207832	T					Fönster öppn.bart 900x550 kpl.	Window 900x550 cpl.
--	208092	T					Ruta lös u. karm 900x550 d:o	Pane without frame 900x550 d:o
48	504279	x					El-intag 230 V m. tältserviceuttag	Electric connection 230 V with outlet
49	206795	x					Galler ventilation kyl 400x220	Louvre ventilation 400x220
50	207759	x					Lucka m. innerram, utan spegel	Door with frame inner, without plate
--	207197	x					Innerram d:o	Frame inner d:o
51	311530	x					Vattenpåfyllning u. lock	Water filler without cap
--	314698	x					Lock d:o	Cap d:o
53	503981	x					Gasolkoffert underdel	Gas box
54	503980	x					Lock gasolkoffert u. lås	Trunk lid gas box without lock
56	207613	x					Dörr yttre kpl. H	Outer door cpl. R
--	207622	T					Dörr yttre delad kpl. H	Outer door divided cpl. R
--	207621	T					Dörr yttre m. myggnät kpl. H	Outer door with mosquito net cpl. R
57	207206	x					List skarv L=2375	List L=2375
--	208021	x					List tätning d:o (5 m rulle)	Seal strip d:o (5 m roll)
58	313913	x					Dekal H	Decal R
59	313914	x					Dekal V	Decal L
60	207069	x					Bakljusramp vänster	Light holder left
61	207160	x					Hållare registreringsplåt	License plate support
62	207068	x					Bakljusramp höger	Light holder right
63	207912	x					Dekal	Decal
64	204137	M					List täck	Cover strip
65	207929	x					Dekorplatta grå H=585	Decor plate grey H=585

M= Metervara
T= Tillbehör

M= On the metre
T= Accessory

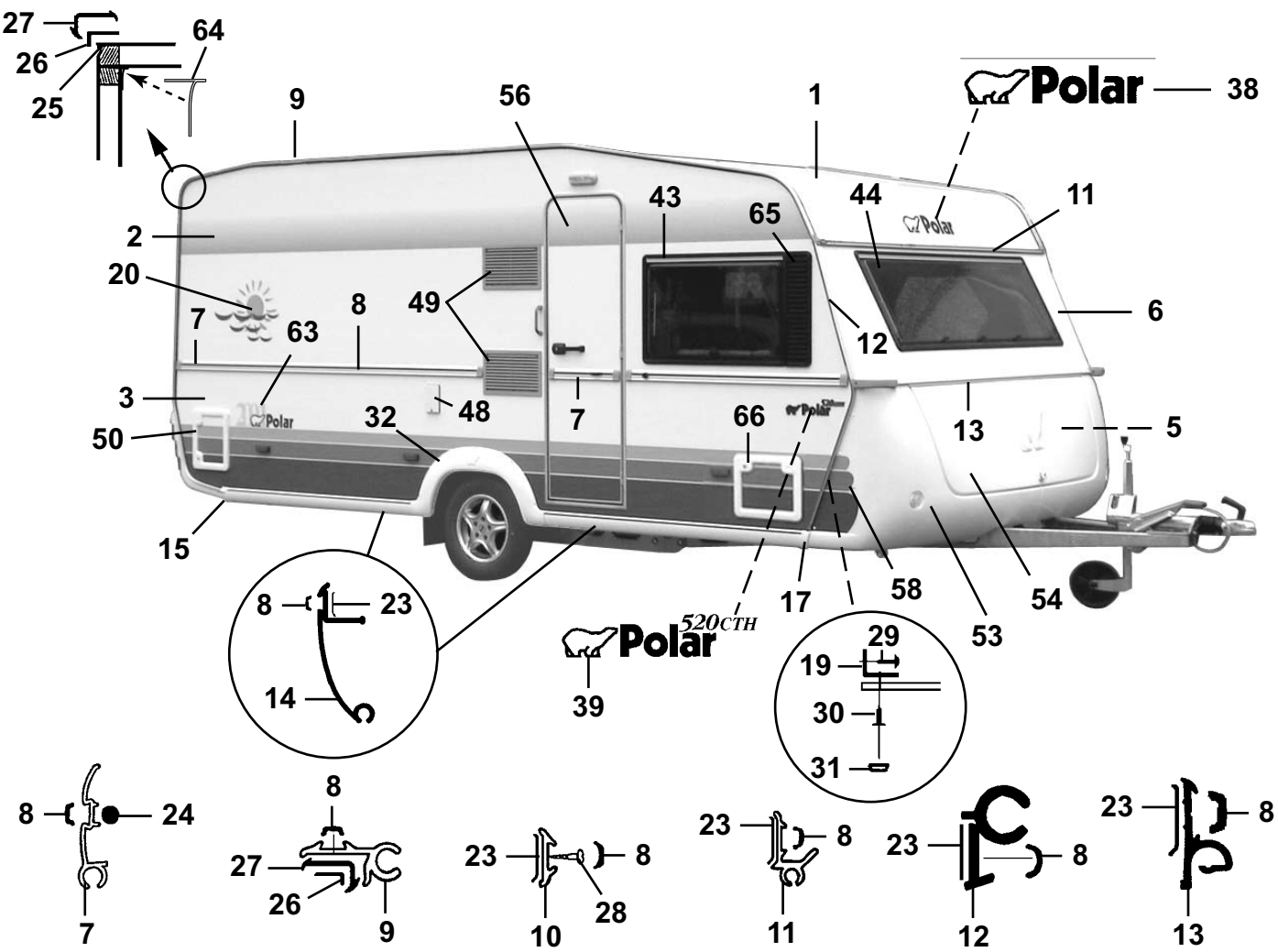
27
26
25
64
9
56
1
Polar
38
2
20
7
63
8
49
43
65
44
11
6
12
3
50
32
48
7
66
13
5
15
8
23
14
17
58
53
54
520CTH
Polar
39
29
19
30
31
8
24
7
8
27
26
9
23
8
10
28
23
8
11
23
8
12
23
8
13

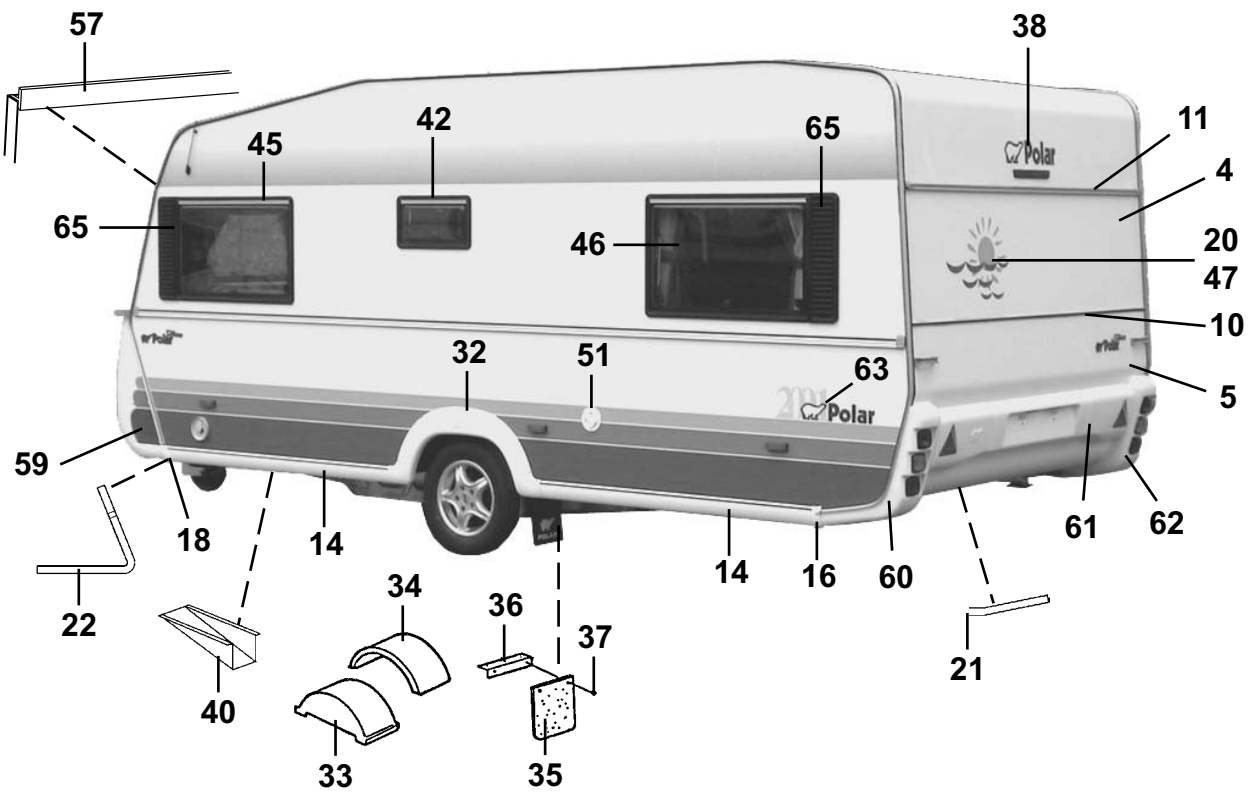
57
38
45
42
65
11
4
65
46
20
47
10
32
51
63
5
59
18
14
14
16
60
61
62
22
34
36
37
21
40
33
35

Pos Fig	Det. nr Part. No	Ingår/Fitted 520 CTH					Benämning	Description
1	206589	x					Plåt tak 7210x2225	Roofing plate 7210x2225
2	207489	x					Plåt sida övre 6300x1285	Side plate upper 6300x1285
3	207255	x					Plåt sida undre 6300x800	Side plate lower 6300x800
4	206604	x					Plåt gavel övre 2240x642	Gable plate upper 2240x642
5	205525	x					Plåt gavel undre 2240x1580	Gable plate lower 2240x1580
6	207488	x					Gavel fram övre	Gable front upper
7	206089	x					List midja L=5853	List L=5853
8	202656	M					List dekor, svart	List decor, black
9	203600	x					List tält L=5000	List L=5000
10	205579	x					List dekor alu. L=2390	List decor alu. L=2390
11	207764	x					List markis L=2225	List L=2225
--	207763	x					List distans d:o L=2140	List distance d:o L=2140
12	207810	x					List front H	List front R
--	207809	x					List front V	List front L
13	205586	x					List koffertlock väggdel L=2157	List trunk lid wall L=2157
--	702283	M					List ifyllnad vit d:o	Strip white d:o
--	207284	x					List koffertlock koffertdel L=1950	List trunk lid trunk part L=1950
14	207105	x					List avbärare spoiler L=2275	List L=2275
15	206778	x					Ändavslutning H-bak kjollist	End protection R rear
16	206781	x					Ändavslutning V-bak kjollist	End protection L rear
17	206780	x					Ändavslutning H-fram kjollist	End protection R front
18	206779	x					Ändavslutning V-fram kjollist	End protection L front
19	206793	x					List hållare koffert L=700	List holder L=700
20	207611	x					Dekal	Decal
21	207198	x					List gavel-golv bak L=2385	List gable-floor rear L=2385
--	800626	x					Skruv d:o B10x25 rostfri	Screw d:o B10x25 rustless
22	207199	x					List gavel-golv fram L=2377	List gable-floor front L=2377
--	800626	x					Skruv d:o B10x25 rostfri	Screw d:o B10x25 rustless
23	200015	M					Tätning Bostik profil 15x2 rulle 200 m	Seal strip Bostik 15x2 roll 200 m
24	206728	M					Tätning Bostik profil Ø=7 mm rulle 83 m	Seal strip Bostik Ø=7mm roll 83 m
25	204113	M					Tätn. Bostik profil Ø=5 mm rulle 120 m	Seal strip Bostik Ø=5mm roll 120 m
26	204456	M					Tätning Bostik profil 40x1 rulle 100 m	Seal strip Bostik 40x1 roll 100 m
27	203230	M					List tätning "Glazepta" (rulle)	Seal strip "Glazepta" (roll)
28	800433	x					Skruv FXT 3,5x25 ABC-Spax 1000 st	Screw FXT 3,5x25 ABC-Spax 1000 pcs
29	800626	x					Skruv B10x25 rostfri	Screw B10x25 rustless
30	701980	x					Nit split	Rivet
31	801095	x					Hatt	Cap
32	206736	x					Hjulhusbreddare	Mudguard
33	206747	x					Hjulhus	Wheel housing
34	205342	x					Isolering hjulhus	Insulation wheel housing
35	100950	x					Stänkskydd	Splash guard
36	101223	x					Fäste stänkskydd	Bracket splash guard
37	800118	x					Skruv	Screw
38	207234	x					Dekal	Decal
39	207132	x					Emblem 520 CTH 2-delad	Emblem 520 CTH 2-devided
40	200877	x					Dammskydd	Dust cover
42	207834	x					Fönster öppn.bart 700x300 pentry kpl.	Window 700x300 pentry cpl.
--	208094	x					Ruta lös u. karm 700x300 d:o	Pane without frame 700x300 d:o
43	207832	x					Fönster H.F. öppn.bart 900x550 kpl.	Window R.F. 900x550 cpl.
--	208092	x					Ruta lös u. karm 900x550 d:o	Pane without frame 900x550 d:o
							M= Metervara	M= On the metre
							T= Tillbehör	T= Accessory

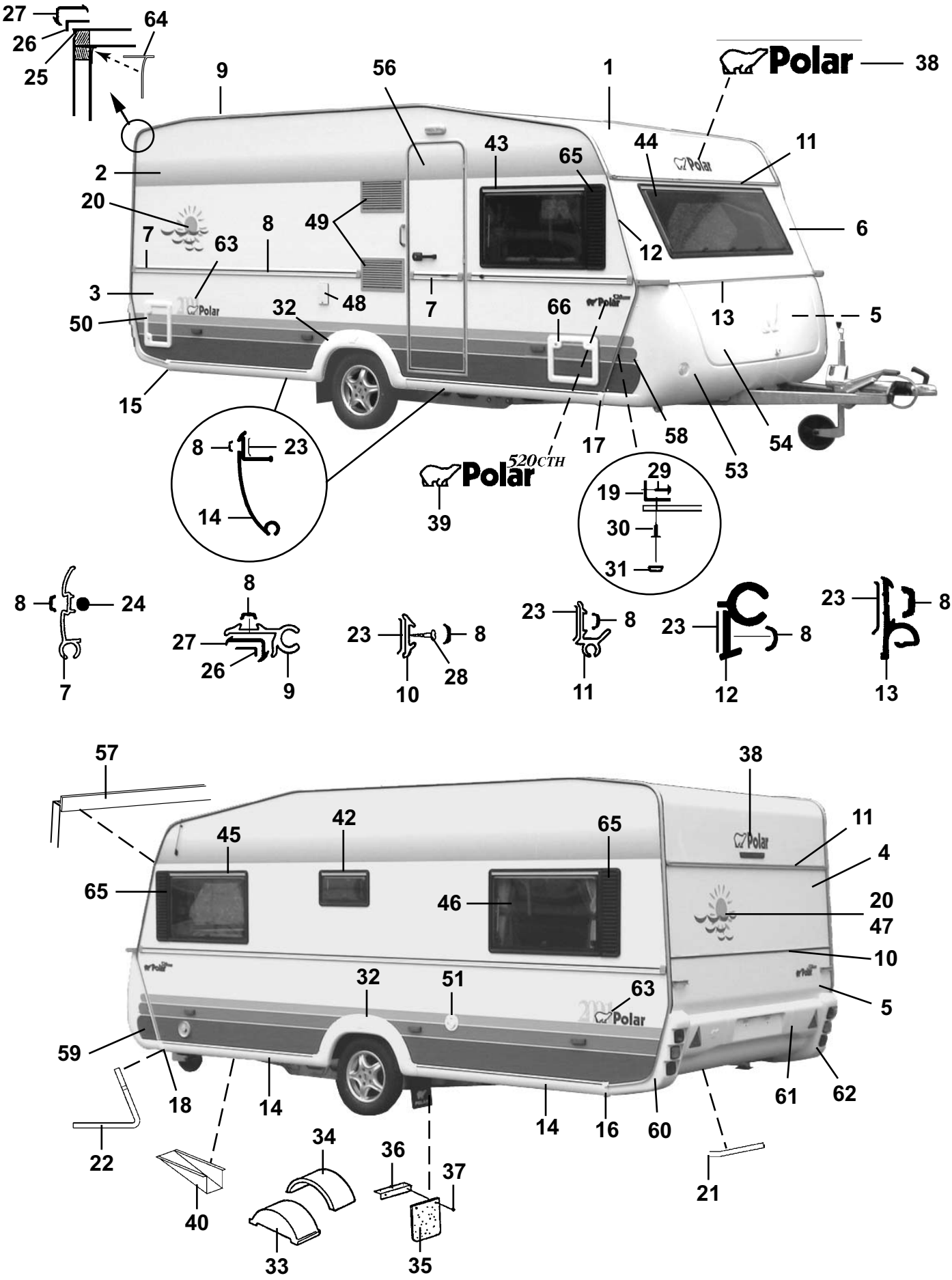
27
64
26
25
9
56
1
Polar
38
2
43
65
44
11
20
8
49
7
63
12
6
3
48
7
66
13
5
50
32
15
17
58
54
53
8
23
14
520CTH
Polar
39
29
19
30
31
8
24
7
8
27
26
9
23
8
10
28
23
8
11
23
8
12
23
8
13
57
38
42
45
65
11
4
65
46
20
47
10
32
51
63
5
59
18
14
14
16
60
61
62
22
34
36
37
40
33
35
21

Pos Fig	Det. nr Part. No	Ingår/Fitted 520 CTH					Benämning	Description
44	207830	x					Fönster fast 1600x550 kpl.	Window fixed 1600x550 cpl.
--	208090	x					Ruta lös u. karm 1600x550	Pane without frame 1600x550 d:o
45	207832	x					Fönster V.F. öppn.bart 900x550 kpl.	Window L.F. 900x550 cpl.
--	208092	x					Ruta lös u. karm 900x550 d:o	Pane without frame 900x550 d:o
46	207832	x					Fönster V.B. öppn.bart 900x550 kpl.	Window L.R. 900x550 cpl.
--	208092	x					Ruta lös u. karm 900x550 d:o	Pane without frame 900x550 d:o
47	207832	T					Fönster öppn.bart 900x550 kpl.	Window 900x550 cpl.
--	208092	T					Ruta lös u. karm 900x550 d:o	Pane without frame 900x550 d:o
48	503823	x					Intag 230 V	Electric connection 230 V
--	504279	T					El-intag 230 V m. tältserviceuttag	Electric connection 230 V with outlet
49	206795	x					Galler ventilation kyl 400x220	Louvre ventilation 400x220
50	207759	x					Lucka m. innerram, utan spegel	Door with frame inner, without plate
--	207197	x					Innerram d:o	Frame inner d:o
51	311530	x					Vattenpåfyllning u. lock	Water filler without cap
--	314698	x					Lock d:o	Cap d:o
53	503982	x					Gasolkoffert underdel	Gas box
54	503980	x					Lock gasolkoffert u. lås	Trunk lid gas box without lock
56	207613	x					Dörr yttre kpl. H	Outer door cpl. R
--	207622	T					Dörr yttre delad kpl. H	Outer door divided cpl. R
--	207621	T					Dörr yttre m. myggnät kpl. H	Outer door with mosquito net cpl. R
57	207131	x					List skarv L=2125	List L=2125
--	208021	x					List tätning d:o (5 m rulle)	Seal strip d:o (5 m roll)
58	313913	x					Dekal H	Decal R
59	313914	x					Dekal V	Decal L
60	207069	x					Bakljusramp vänster	Light holder left
61	207160	x					Hållare registreringsplåt	License plate support
62	207068	x					Bakljusramp höger	Light holder right
63	207912	x					Dekal	Decal
64	204137	M					List täck	Cover strip
65	207929	T					Dekorplatta grå H=585	Decor plate grey H=585
66	207759	T					Lucka m. innerram, utan spegel	Door with frame inner, without plate
--	207197	T					Innerram d:o	Frame inner d:o

M= Metervara
T= Tillbehör

M= On the metre
T= Accessory

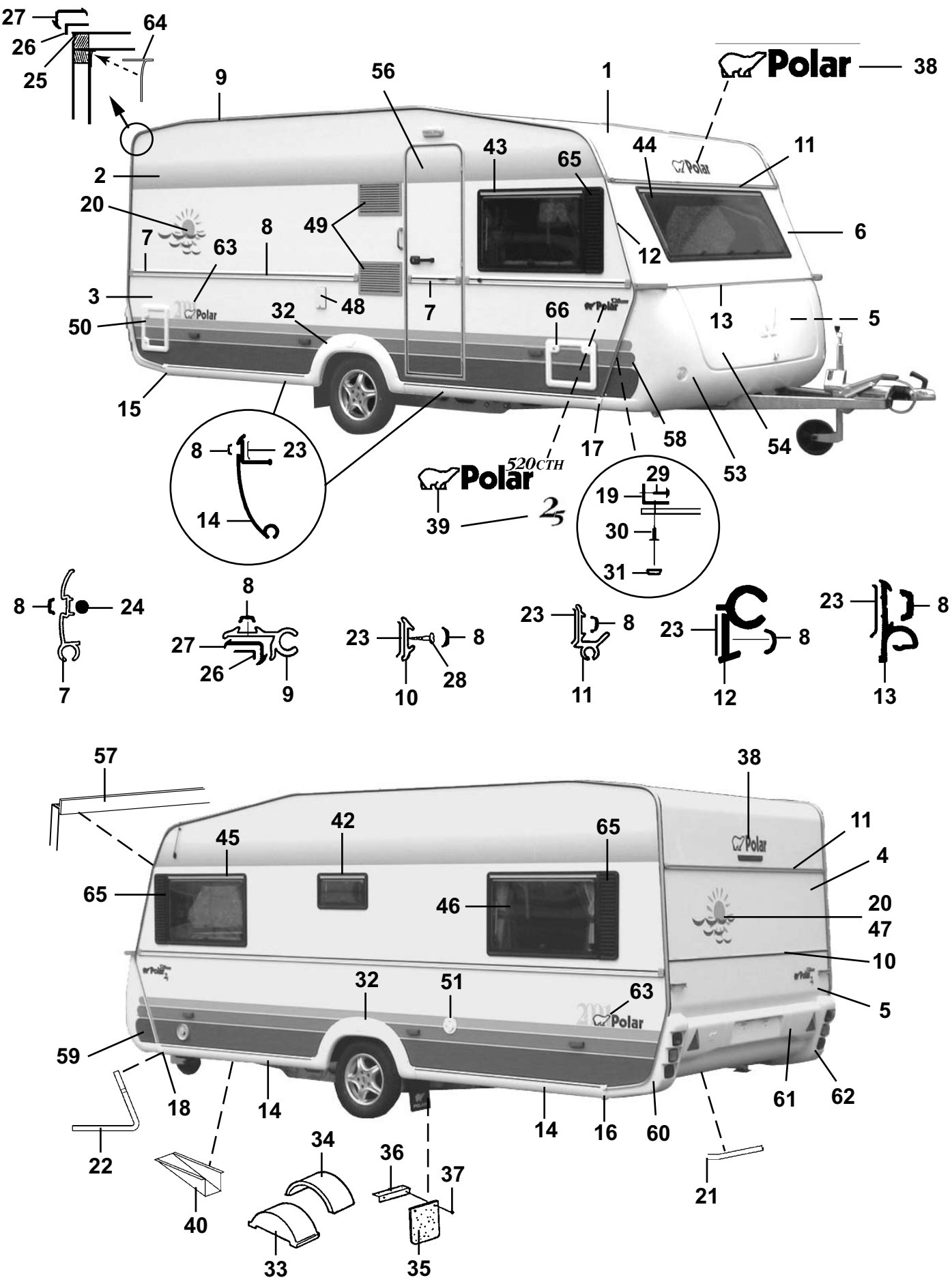
27
26
25
64
9
56
1
Polar
38
2
43
65
44
11
20
49
8
7
63
6
12
3
48
7
66
13
5
50
32
15
17
58
54
53
8
23
14
520CTH
Polar
39
29
19
30
31
8
24
7
8
27
26
9
23
8
10
28
23
8
11
23
8
12
23
8
13
57
38
45
42
65
11
4
65
46
20
47
10
32
51
63
5
59
18
14
14
16
60
61
62
22
34
36
37
21
40
33
35

Pos Fig	Det. nr Part. No	Ingår/Fitted 520 CTH 2,5					Benämning	Description
1	207421	x					Plåt tak 7210x2475	Roofing plate 7210x2475
2	207489	x					Plåt sida övre 6300x1285	Side plate upper 6300x1285
3	207255	x					Plåt sida undre 6300x800	Side plate lower 6300x800
4	207420	x					Plåt gavel övre 2461x1185	Gable plate upper 2461x1185
5	207420	x					Plåt gavel undre 2461x1185	Gable plate lower 2461x1185
6	207930	x					Gavel fram övre	Gable front upper
7	206089	x					List midja L=5853	List L=5853
8	202656	M					List dekor, svart	List decor, black
9	203600	x					List tält L=5000	List L=5000
10	205579	x					List dekor alu. L=2390	List decor alu. L=2390
11	207200	x					List markis L=2475	List L=2475
--	207710	x					List distans d:o L=2390	List distance d:o L=2390
12	207810	x					List front H	List front R
--	207809	x					List front V	List front L
13	205586	x					List koffertlock väggdel L=2157	List trunk lid wall L=2157
--	702283	M					List ifyllnad vit d:o	Strip white d:o
--	207284	x					List koffertlock koffertdel L=1950	List trunk lid trunk part L=1950
14	207105	x					List avbärare spoiler L=2275	List L=2275
15	206778	x					Ändavslutning H-bak kjollist	End protection R rear
16	206781	x					Ändavslutning V-bak kjollist	End protection L rear
17	206780	x					Ändavslutning H-fram kjollist	End protection R front
18	206779	x					Ändavslutning V-fram kjollist	End protection L front
19	206793	x					List hållare koffert L=700	List holder L=700
20	207611	x					Dekal	Decal
21	207198	x					List gavel-golv bak L=2385	List gable-floor rear L=2385
--	800626	x					Skruv d:o B10x25 rostfri	Screw d:o B10x25 rustless
22	207199	x					List gavel-golv fram L=2377	List gable-floor front L=2377
--	800626	x					Skruv d:o B10x25 rostfri	Screw d:o B10x25 rustless
23	200015	M					Tätning Bostik profil 15x2 rulle 200 m	Seal strip Bostik 15x2 roll 200 m
24	206728	M					Tätning Bostik profil Ø=7 mm rulle 83 m	Seal strip Bostik Ø=7mm roll 83 m
25	204113	M					Tätn. Bostik profil Ø=5 mm rulle 120 m	Seal strip Bostik Ø=5mm roll 120 m
26	204456	M					Tätning Bostik profil 40x1 rulle 100 m	Seal strip Bostik 40x1 roll 100 m
27	203230	M					List tätning "Glazepta" (rulle)	Seal strip "Glazepta" (roll)
28	800433	x					Skruv FXT 3,5x25 ABC-Spax 1000 st	Screw FXT 3,5x25 ABC-Spax 1000 pcs
29	800626	x					Skruv B10x25 rostfri	Screw B10x25 rustless
30	701980	x					Nit split	Rivet
31	801095	x					Hatt	Cap
32	206736	x					Hjulhusbreddare	Mudguard
33	206747	x					Hjulhus	Wheel housing
34	205342	x					Isolering hjulhus	Insulation wheel housing
35	100950	x					Stänkskydd	Splash guard
36	101223	x					Fäste stänkskydd	Bracket splash guard
37	800118	x					Skruv	Screw
38	207234	x					Dekal	Decal
39	207132	x					Emblem 520 CTH 2-delad	Emblem 520 CTH 2-devided
--	207271	x					Emblem Polar "2,5"	Emblem Polar "2,5"
40	200877	x					Dammskydd	Dust cover
42	207834	x					Fönster öppn.bart 700x300 pentry kpl.	Window 700x300 pentry cpl.
--	208094	x					Ruta lös u. karm 700x300 d:o	Pane without frame 700x300 d:o
43	207832	x					Fönster H.F. öppn.bart 900x550 kpl.	Window R.F. 900x550 cpl.
							M= Metervara	M= On the metre
							T= Tillbehör	T= Accessory

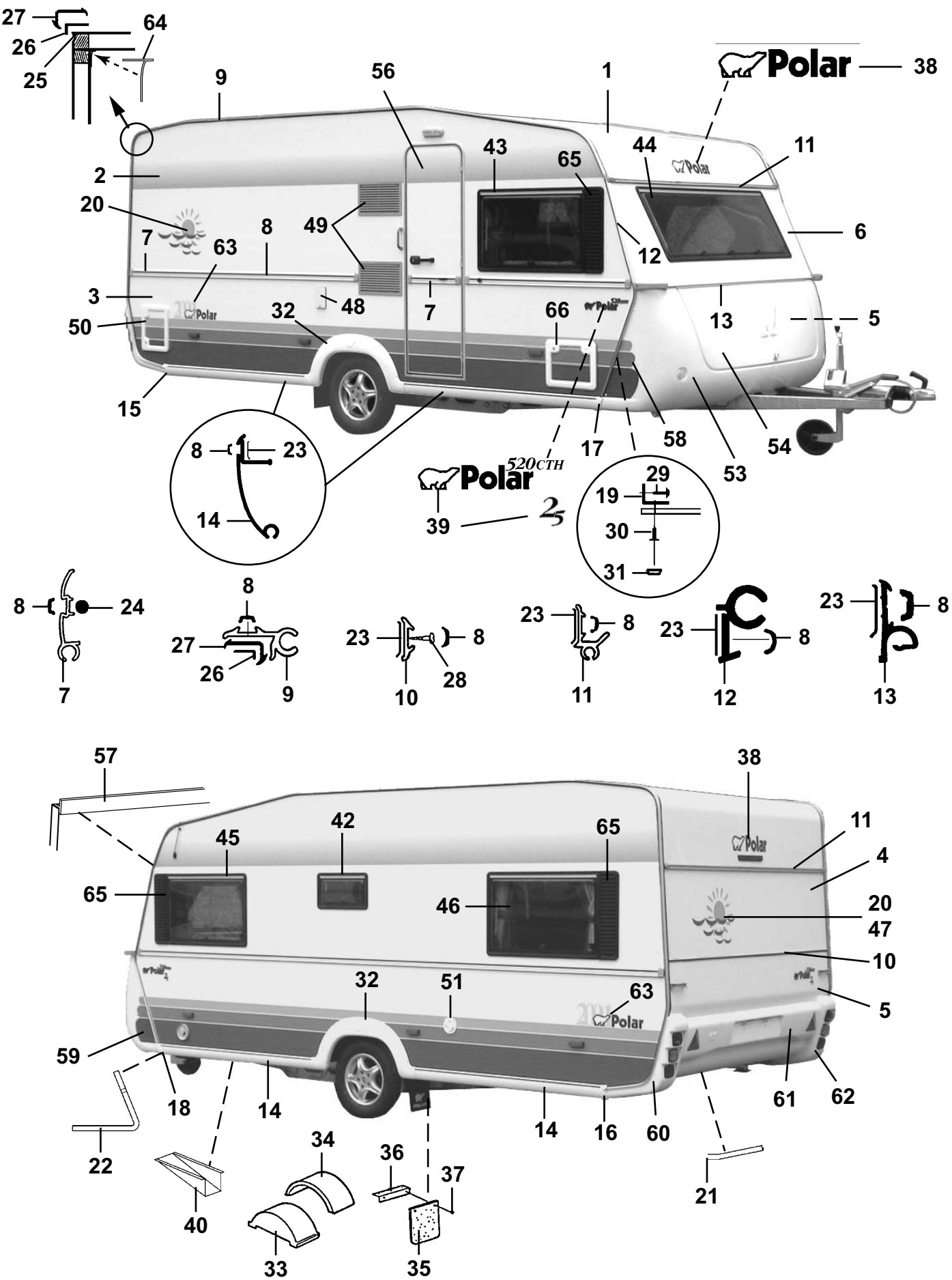
27
26
25
64
9
56
1
Polar
38
2
20
7
63
8
49
43
65
44
11
6
12
3
50
32
48
7
66
13
5
15
8
23
14
17
58
53
54
520CTH
Polar
39
29
19
30
31
8
24
7
8
27
26
9
23
8
10
28
23
8
11
23
8
12
23
8
13
57
38
45
42
65
11
4
65
46
20
47
10
32
51
63
5
59
18
14
14
16
60
61
62
22
34
36
37
21
40
33
35

Pos Fig	Det. nr Part. No	Ingår/Fitted 520 CTH 2,5					Benämning	Description
--	208092	x					Ruta lös u. karm 900x550 d:o	Pane without frame 900x550 d:o
44	207830	x					Fönster fast 1600x550 kpl.	Window fixed 1600x550 cpl.
--	208090	x					Ruta lös u. karm 1600x550	Pane without frame 1600x550 d:o
45	207832	x					Fönster V.F. öppn.bart 900x550 kpl.	Window L.F. 900x550 cpl.
--	208092	x					Ruta lös u. karm 900x550 d:o	Pane without frame 900x550 d:o
46	207832	x					Fönster V.B. öppn.bart 900x550 kpl.	Window L.R. 900x550 cpl.
--	208092	x					Ruta lös u. karm 900x550 d:o	Pane without frame 900x550 d:o
47	207832	T					Fönster öppn.bart 900x550 kpl.	Window 900x550 cpl.
--	208092	T					Ruta lös u. karm 900x550 d:o	Pane without frame 900x550 d:o
48	504279	x					El-intag 230 V m. tältserviceuttag	Electric connection 230 V with outlet
49	206795	x					Galler ventilation kyl 400x220	Louvre ventilation 400x220
50	207759	x					Lucka m. innerram, utan spegel	Door with frame inner, without plate
--	207197	x					Innerram d:o	Frame inner d:o
51	311530	x					Vattenpåfyllning u. lock	Water filler without cap
--	314698	x					Lock d:o	Cap d:o
53	503981	x					Gasolkoffert underdel	Gas box
54	503980	x					Lock gasolkoffert u. lås	Trunk lid gas box without lock
56	207613	x					Dörr yttre kpl. H	Outer door cpl. R
--	207622	T					Dörr yttre delad kpl. H	Outer door divided cpl. R
--	207621	T					Dörr yttre m. myggnät kpl. H	Outer door with mosquito net cpl. R
57	207206	x					List skarv L=2375	List L=2375
--	208021	x					List tätning d:o (5 m rulle)	Seal strip d:o (5 m roll)
58	313913	x					Dekal H	Decal R
59	313914	x					Dekal V	Decal L
60	207069	x					Bakljusramp vänster	Light holder left
61	207210	x					Hållare registreringsplåt	License plate support
62	207068	x					Bakljusramp höger	Light holder right
63	207912	x					Dekal	Decal
64	204137	M					List täck	Cover strip
65	207929	x					Dekorplatta grå H=585	Decor plate grey H=585
66	207759	T					Lucka m. innerram, utan spegel	Door with frame inner, without plate
--	207197	T					Innerram d:o	Frame inner d:o

M= Metervara
T= Tillbehör

M= On the metre
T= Accessory

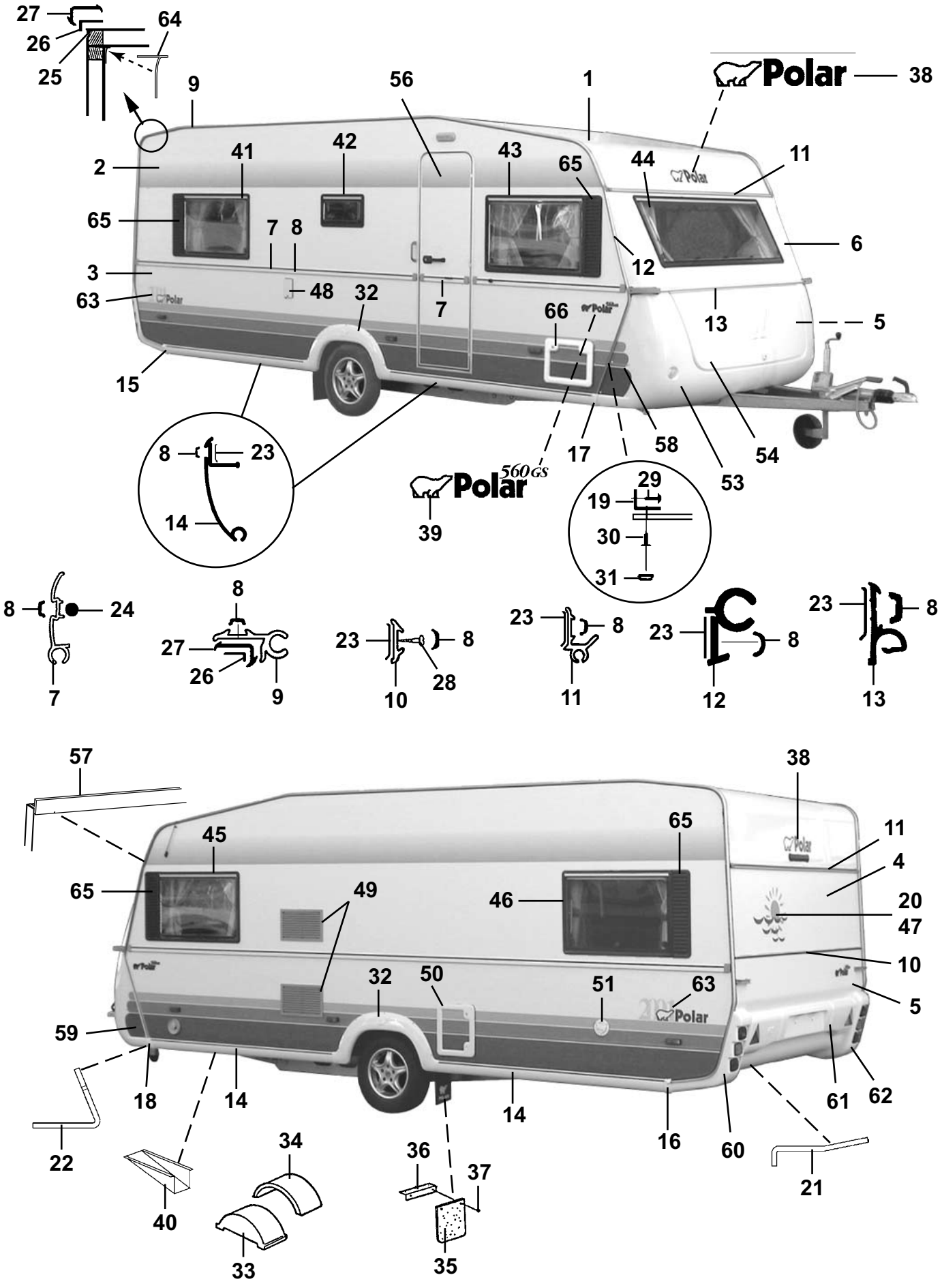
27
64
26
25
9
56
1
Polar
38
2
41
42
43
65
44
11
65
7
8
6
12
3
48
32
7
66
13
5
63
15
17
58
54
53
8
23
14
39
560 GS
29
19
30
31
8
24
7
8
27
26
9
23
8
28
10
23
8
11
23
8
12
23
8
13
57
38
45
65
11
65
49
46
4
20
47
10
32
50
51
63
5
59
18
14
14
16
60
61
62
22
40
34
33
36
37
35
21

Pos Fig	Det. nr Part. No	Ingår/Fitted 560 SG	560 LB	560 BK	560 DB / DBD	560 TDB	Benämning	Description
1	206589	x	x	x	x	x	Plåt tak 7210x2225	Roofing plate 7210x2225
2	207489	x	x	x	x	x	Plåt sida övre 6300x1285	Side plate upper 6300x1285
3	207255	x	x	x	x	x	Plåt sida undre 6300x800	Side plate lower 6300x800
4	206604	x	x	x	x	x	Plåt gavel övre 2240x642	Gable plate upper 2240x642
5	205525	x	x	x	x	x	Plåt gavel undre 2240x1580	Gable plate lower 2240x1580
6	207488	x	x	x	x	x	Gavel fram övre	Gable front upper
7	206089	x	x	x	x	x	List midja L=5853	List L=5853
8	202656	M	M	M	M	M	List dekor, svart	List decor, black
9	203600	x	x	x	x	x	List tält L=5000	List L=5000
10	205579	x	x	x	x	x	List dekor alu. L=2390	List decor alu. L=2390
11	207764	x	x	x	x	x	List markis L=2225	List L=2225
--	207763	x	x	x	x	x	List distans d:o L=2140	List distance d:o L=2140
12	207810	x	x	x	x	x	List front H	List front R
--	207809	x	x	x	x	x	List front V	List front L
13	205586	x	x	x	x	x	List koffertlock väggdel L=2157	List trunk lid wall L=2157
--	702283	M	M	M	M	M	List ifyllnad vit d:o	Strip white d:o
--	207284	x	x	x	x	x	List koffertlock koffertdel L=1950	List trunk lid trunk part L=1950
14	207105	x	x	x	x	x	List avbärare spoiler L=2275	List L=2275
15	206778	x	x	x	x	x	Ändavslutning H-bak kjollist	End protection R rear
16	206781	x	x	x	x	x	Ändavslutning V-bak kjollist	End protection L rear
17	206780	x	x	x	x	x	Ändavslutning H-fram kjollist	End protection R front
18	206779	x	x	x	x	x	Ändavslutning V-fram kjollist	End protection L front
19	206793	x	x	x	x	x	List hållare koffert L=700	List holder L=700
20	207611	x	x	x	x	x	Dekal	Decal
21	207198	x	x	x	x	x	List gavel-golv bak L=2385	List gable-floor rear L=2385
--	800626	x	x	x	x	x	Skruv d:o B10x25 rostfri	Screw d:o B10x25 rustless
22	207199	x	x	x	x	x	List gavel-golv fram L=2377	List gable-floor front L=2377
--	800626	x	x	x	x	x	Skruv d:o B10x25 rostfri	Screw d:o B10x25 rustless
23	200015	M	M	M	M	M	Tätning Bostik profil 15x2 rulle 200 m	Seal strip Bostik 15x2 roll 200 m
24	206728	M	M	M	M	M	Tätning Bostik profil Ø=7 mm rulle 83 m	Seal strip Bostik Ø=7mm roll 83 m
25	204113	M	M	M	M	M	Tätn. Bostik profil Ø=5 mm rulle 120 m	Seal strip Bostik Ø=5mm roll 120 m
26	204456	M	M	M	M	M	Tätning Bostik profil 40x1 rulle 100 m	Seal strip Bostik 40x1 roll 100 m
27	203230	M	M	M	M	M	List tätning "Glazepta" (rulle)	Seal strip "Glazepta" (roll)
28	800433	x	x	x	x	x	Skruv FXT 3,5x25 ABC-Spax 1000 st	Screw FXT 3,5x25 ABC-Spax 1000 pcs
29	800626	x	x	x	x	x	Skruv B10x25 rostfri	Screw B10x25 rustless
30	701980	x	x	x	x	x	Nit split	Rivet
31	801095	x	x	x	x	x	Hatt	Cap
32	206736	x	x	x	x	x	Hjulhusbreddare	Mudguard
33	206747	x	x	x	x	x	Hjulhus	Wheel housing
34	205342	x	x	x	x	x	Isolering hjulhus	Insulation wheel housing
35	100950	x	x	x	x	x	Stänkskydd	Splash guard
36	101223	x	x	x	x	x	Fäste stänkskydd	Bracket splash guard
37	800118	x	x	x	x	x	Skruv	Screw
38	207234	x	x	x	x	x	Dekal	Decal
39	206827	x	x	x	x	x	Emblem 560 GS 2-delad	Emblem 560 GS 2-devided
40	200877	x	x	x	x	x	Dammskydd	Dust cover
41	207832	x	x	x	x		Fönster H.B. öppn.bart 900x550 kpl.	Window R.R. 900x550 cpl.
--	208092	x	x	x	x		Ruta lös u. karm 900x550 d:o	Pane without frame 900x550 d:o
42	207834	x	x	x	x	x	Fönster öppn.bart 700x300 pentry kpl.	Window 700x300 pentry cpl.
--	208094	x	x	x	x	x	Ruta lös u. karm 700x300 d:o	Pane without frame 700x300 d:o
							M= Metervara T= Tillbehör	M= On the metre T= Accessory

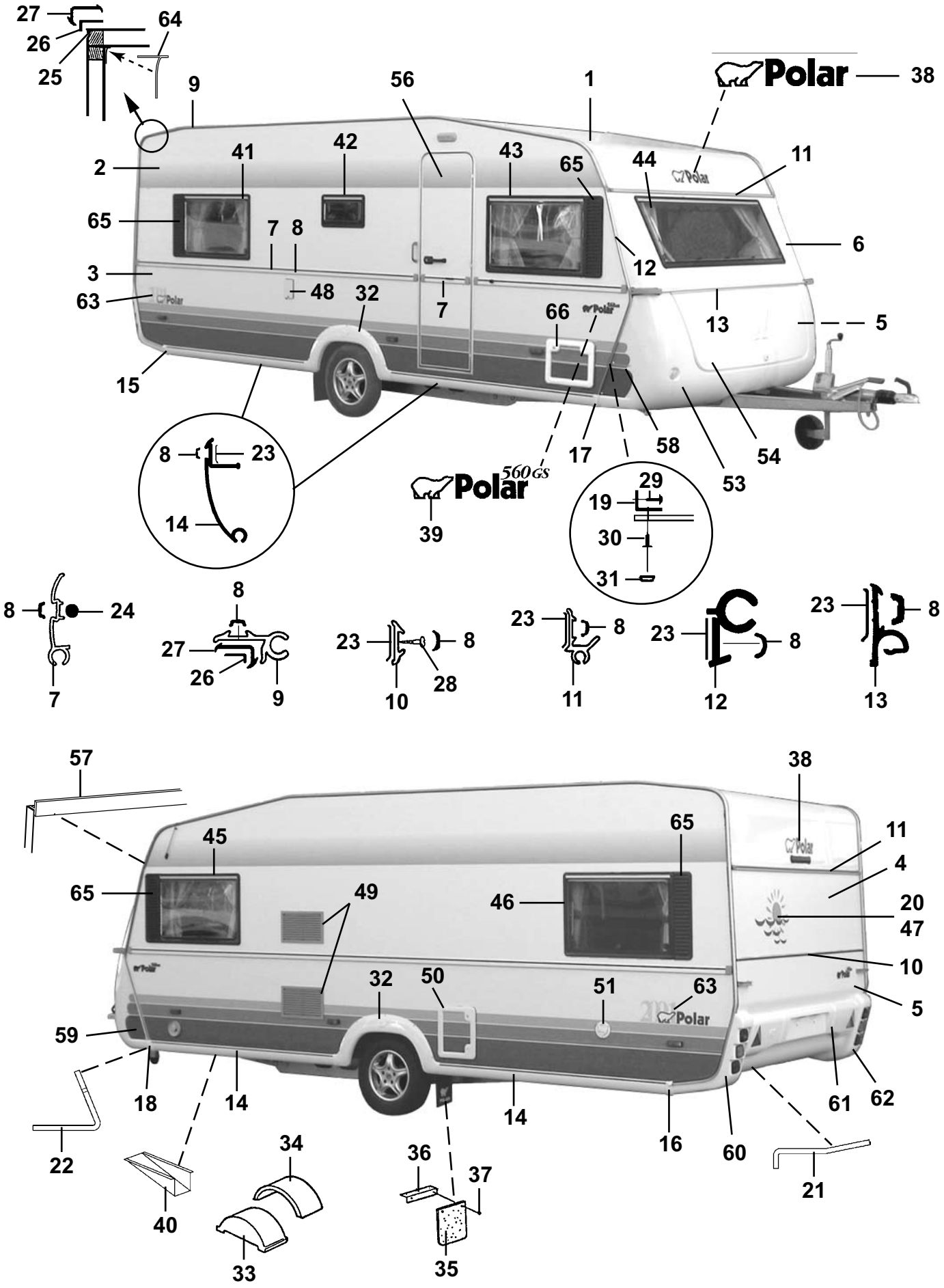
27
26
25
64
9
56
1
Polar
38
2
41
42
43
65
44
11
65
7
8
6
3
12
63
48
32
7
66
13
5
15
8
23
17
58
54
53
14
Polar
560 GS
39
29
19
30
31
8
24
7
8
27
26
9
23
8
10
28
23
8
11
23
8
12
23
8
13
57
38
45
65
11
4
65
49
46
20
47
10
32
50
51
63
5
59
18
14
14
16
60
61
62
22
34
36
37
21
40
33
35

Pos Fig	Det. nr Part. No	Ingår/Fitted 560 SG	560 LB	560 BK	560 DB / DBD	560 TDB	Benämning	Description
43	207832	x	x	x	x	x	Fönster H.F. öppn.bart 900x550 kpl.	Window R.F. 900x550 cpl.
--	208092	x	x	x	x	x	Ruta lös u. karm 900x550 d:o	Pane without frame 900x550 d:o
44	207830	x	x	x	x	x	Fönster fast 1600x550 kpl.	Window fixed 1600x550 cpl.
--	208090	x	x	x	x	x	Ruta lös u. karm 1600x550 d:o	Pane without frame 1600x550 d:o
45	207832	x	x	x	x	x	Fönster V.F. öppn.bart 900x550 kpl.	Window L.F. 900x550 cpl.
--	208092	x	x	x	x	x	Ruta lös u. karm 900x550 d:o	Pane without frame 900x550 d:o
46	207832	x	x	x	x	x	Fönster V.B. öppn.bart 900x550 kpl.	Window L.R. 900x550 cpl.
--	208092	x	x	x	x	x	Ruta lös u. karm 900x550 d:o	Pane without frame 900x550 d:o
47	207830	T	T			T	Fönster fast 1600x550 kpl.	Window fixed 1600x550 cpl.
--	208090	T	T			T	Ruta lös u. karm 1600x550 d:o	Pane without frame 1600x550 d:o
47	207832				T		Fönster öppn.bart 900x550 kpl.	Window 900x550 cpl.
--	208092				T		Ruta lös u. karm 900x550 d:o	Pane without frame 900x550 d:o
48	503823	x	x	x	x	x	Intag 230 V	Electric connection 230 V
--	504279	T	T	T	T	T	El-intag 230 V m. tältserviceuttag	Electric connection 230 V with outlet
49	206795	x	x	x	x	x	Galler ventilation kyl 400x220	Louvre ventilation 400x220
50	207759	x	x	x	x	x	Lucka m. innerram, utan spegel	Door with frame inner, without plate
--	207197	x	x	x	x	x	Innerram d:o	Frame inner d:o
51	311530	x	x	x	x	x	Vattenpåfyllning u. lock	Water filler without cap
--	314698	x	x	x	x	x	Lock d:o	Cap d:o
53	503982	x	x	x	x	x	Gasolkoffert underdel	Gas box
54	503980	x	x	x	x	x	Lock gasolkoffert u. lås	Trunk lid gas box without lock
56	207613	x	x	x	x	x	Dörr yttre kpl. H	Outer door cpl. R
--	207622	T	T	T	T	T	Dörr yttre delad kpl. H	Outer door divided cpl. R
--	207621	T	T	T	T	T	Dörr yttre m. myggnät kpl. H	Outer door with mosquito net cpl. R
57	207131	x	x	x	x	x	List skarv L=2125	List L=2125
--	208021	x	x	x	x	x	List tätning d:o (5 m rulle)	Seal strip d:o (5 m roll)
58	313913	x	x	x	x	x	Dekal H	Decal R
59	313914	x	x	x	x	x	Dekal V	Decal L
60	207069	x	x	x	x	x	Bakljusramp vänster	Light holder left
61	207160	x	x	x	x	x	Hållare registreringsplåt	License plate support
62	207068	x	x	x	x	x	Bakljusramp höger	Light holder right
63	207912	x	x	x	x	x	Dekal	Decal
64	204137	M	M	M	M	M	List täck	Cover strip
65	207929	T	T	T	T	T	Dekorplatta grå H=585	Decor plate grey H=585
66	207759	T	T	T	T	T	Lucka m. innerram, utan spegel	Door with frame inner, without plate
--	207197	T	T	T	T	T	Innerram d:o	Frame inner d:o

M= Metervara
T= Tillbehör

M= On the metre
T= Accessory

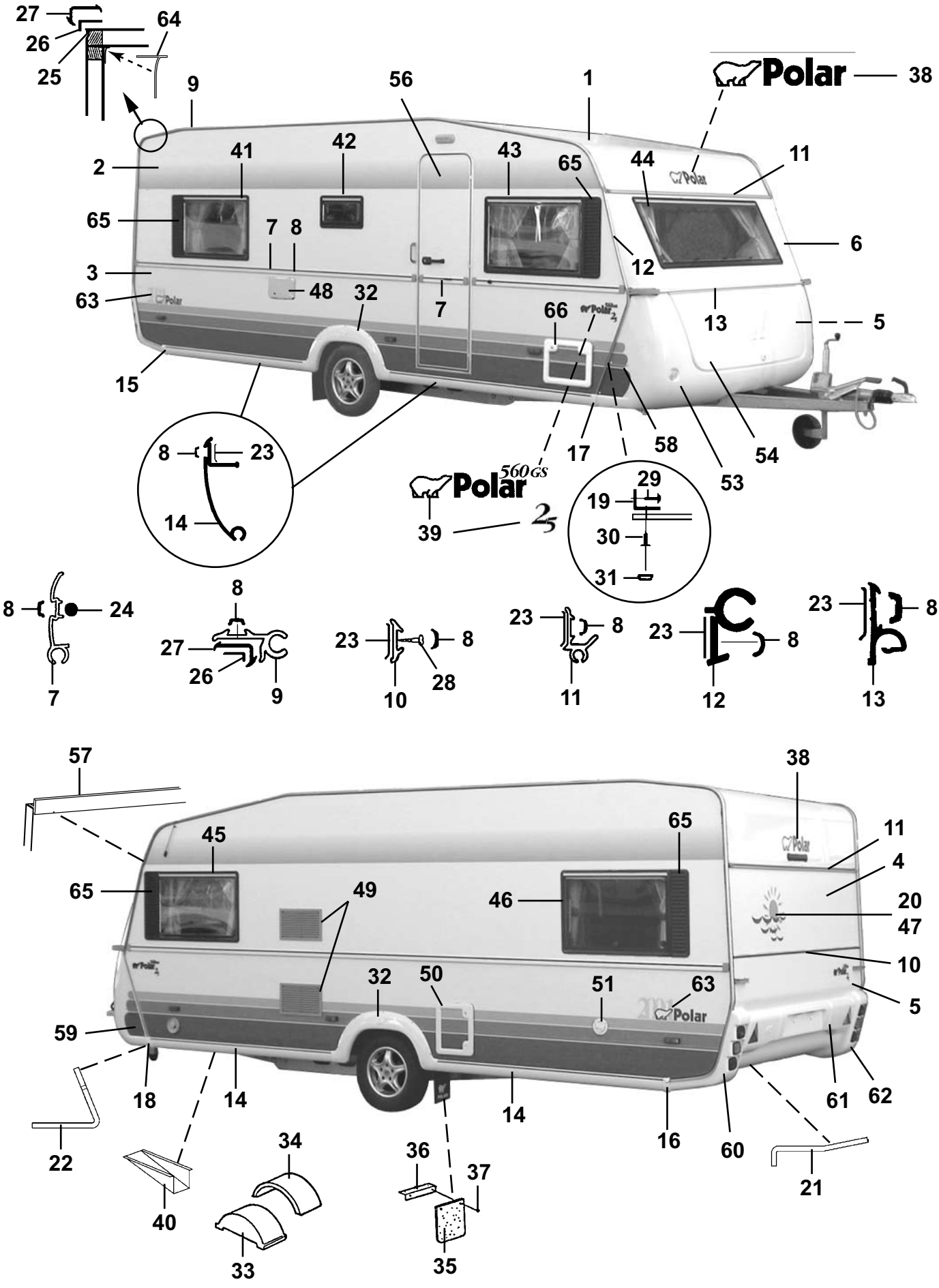
27
26
25
64
9
56
1
Polar
38
2
41
42
43
65
44
11
65
7
8
6
3
12
63
48
32
7
66
13
5
15
8
23
17
58
54
53
14
Polar
560 GS
39
29
19
30
31
8
24
7
8
27
26
9
23
8
10
28
23
8
11
23
8
12
23
8
13
57
38
45
65
11
4
65
49
46
20
47
10
32
50
51
63
5
59
18
14
14
16
60
61
62
22
34
36
37
21
40
33
35

Pos Fig	Det. nr Part. No	Ingår/Fitted 560 LB	560 BK	560 DB	560 DBD	560 TDB	Benämning	Description
1	207421	x	x	x	x	x	Plåt tak 7210x2475	Roofing plate 7210x2475
2	207489	x	x	x	x	x	Plåt sida övre 6300x1285	Side plate upper 6300x1285
3	207255	x	x	x	x	x	Plåt sida undre 6300x800	Side plate lower 6300x800
4	207420	x	x	x	x	x	Plåt gavel övre 2461x1185	Gable plate upper 2461x1185
5	207420	x	x	x	x	x	Plåt gavel undre 2461x1185	Gable plate lower 2461x1185
6	207930	x	x	x	x	x	Gavel fram övre	Gable front upper
7	206089	x	x	x	x	x	List midja L=5853	List L=5853
8	202656	M	M	M	M	M	List dekor, svart	List decor, black
9	203600	x	x	x	x	x	List tält L=5000	List L=5000
10	205579	x	x	x	x	x	List dekor alu. L=2390	List decor alu. L=2390
11	207200	x	x	x	x	x	List markis L=2475	List L=2475
--	207710	x	x	x	x	x	List distans d:o L=2390	List distance d:o L=2390
12	207810	x	x	x	x	x	List front H	List front R
--	207809	x	x	x	x	x	List front V	List front L
13	205586	x	x	x	x	x	List koffertlock väggdel L=2157	List trunk lid wall L=2157
--	702283	M	M	M	M	M	List ifyllnad vit d:o	Strip white d:o
--	207284	x	x	x	x	x	List koffertlock koffertdel L=1950	List trunk lid trunk part L=1950
14	207105	x	x	x	x	x	List avbärare spoiler L=2275	List L=2275
15	206778	x	x	x	x	x	Ändavslutning H-bak kjollist	End protection R rear
16	206781	x	x	x	x	x	Ändavslutning V-bak kjollist	End protection L rear
17	206780	x	x	x	x	x	Ändavslutning H-fram kjollist	End protection R front
18	206779	x	x	x	x	x	Ändavslutning V-fram kjollist	End protection L front
19	206793	x	x	x	x	x	List hållare koffert L=700	List holder L=700
20	207611	x	x	x	x	x	Dekal	Decal
21	207198	x	x	x	x	x	List gavel-golv bak L=2385	List gable-floor rear L=2385
--	800626	x	x	x	x	x	Skruv d:o B10x25 rostfri	Screw d:o B10x25 rustless
22	207199	x	x	x	x	x	List gavel-golv fram L=2377	List gable-floor front L=2377
--	800626	x	x	x	x	x	Skruv d:o B10x25 rostfri	Screw d:o B10x25 rustless
23	200015	M	M	M	M	M	Tätning Bostik profil 15x2 rulle 200 m	Seal strip Bostik 15x2 roll 200 m
24	206728	M	M	M	M	M	Tätning Bostik profil Ø=7 mm rulle 83 m	Seal strip Bostik Ø=7mm roll 83 m
25	204113	M	M	M	M	M	Tätn. Bostik profil Ø=5 mm rulle 120 m	Seal strip Bostik Ø=5mm roll 120 m
26	204456	M	M	M	M	M	Tätning Bostik profil 40x1 rulle 100 m	Seal strip Bostik 40x1 roll 100 m
27	203230	M	M	M	M	M	List tätning "Glazepta" (rulle)	Seal strip "Glazepta" (roll)
28	800433	x	x	x	x	x	Skruv FXT 3,5x25 ABC-Spax 1000 st	Screw FXT 3,5x25 ABC-Spax 1000 pcs
29	800626	x	x	x	x	x	Skruv B10x25 rostfri	Screw B10x25 rustless
30	701980	x	x	x	x	x	Nit split	Rivet
31	801095	x	x	x	x	x	Hatt	Cap
32	206736	x	x	x	x	x	Hjulhusbreddare	Mudguard
33	206747	x	x	x	x	x	Hjulhus	Wheel housing
34	205342	x	x	x	x	x	Isolering hjulhus	Insulation wheel housing
35	100950	x	x	x	x	x	Stänkskydd	Splash guard
36	101223	x	x	x	x	x	Fäste stänkskydd	Bracket splash guard
37	800118	x	x	x	x	x	Skruv	Screw
38	207234	x	x	x	x	x	Dekal	Decal
39	206827	x	x	x	x	x	Emblem 560 GS 2-delad	Emblem 560 GS 2-devided
--	207271	x	x	x	x	x	Emblem Polar "2,5"	Emblem Polar "2,5"
40	200877	x	x	x	x	x	Dammskydd	Dust cover
41	207832	x	x	x	x		Fönster H.B. öppn.bart 900x550 kpl.	Window R.R. 900x550 cpl.
--	208092	x	x	x	x		Ruta lös u. karm 900x550 d:o	Pane without frame 900x550 d:o
42	207834	x	x	x	x	x	Fönster öppn.bart 700x300 pentry kpl.	Window 700x300 pentry cpl.
							M= Metervara T= Tillbehör	M= On the metre T= Accessory

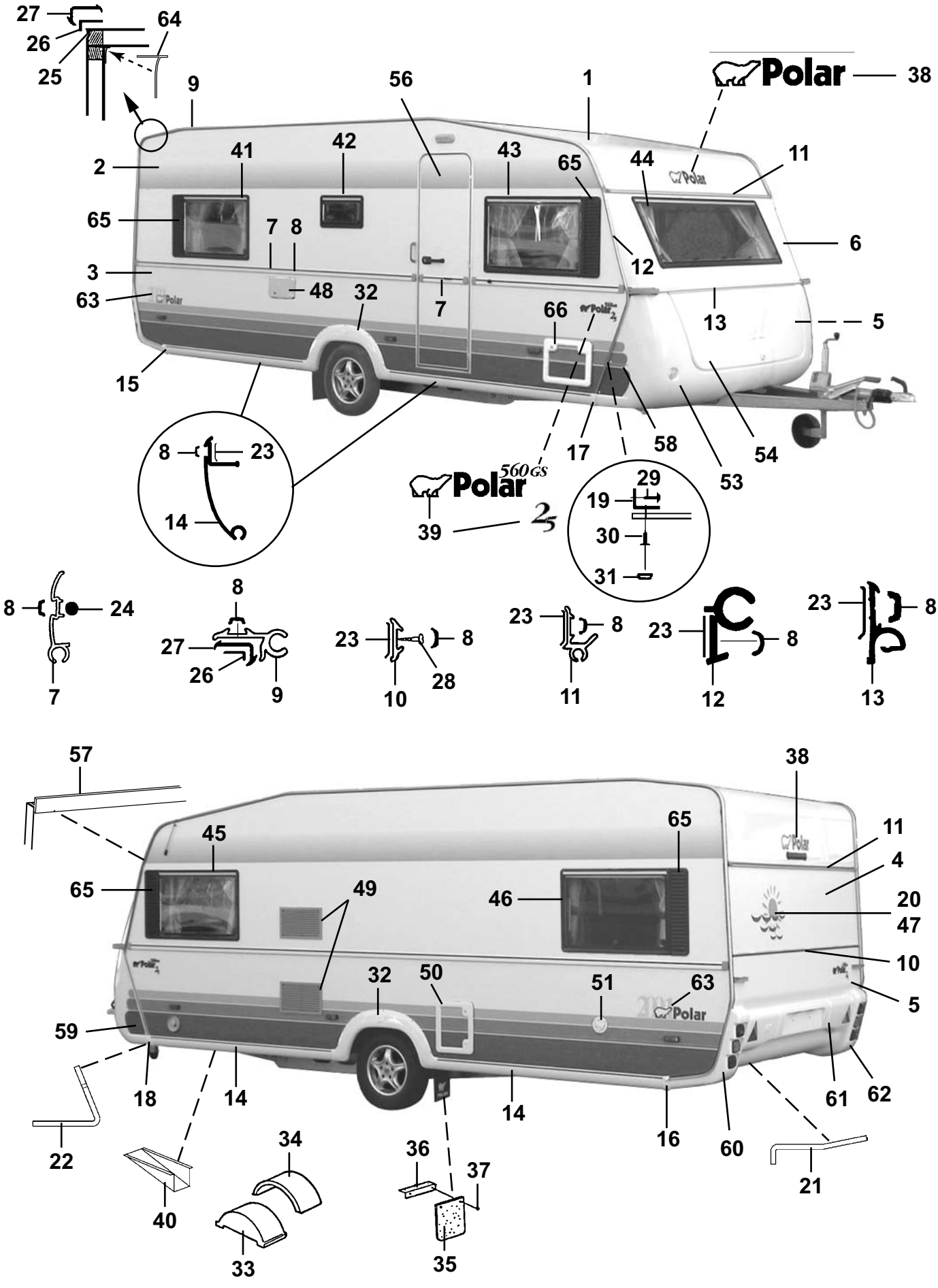
27
26
25
64
9
56
1
Polar
38
2
41
42
43
65
44
11
65
7
8
6
3
12
63
48
32
7
66
13
5
15
17
58
54
8
23
53
560GS
Polar
29
19
14
39
30
31
8
24
8
27
26
9
23
8
10
28
23
8
11
23
8
12
23
8
13
7
57
38
45
65
11
4
65
49
46
20
47
10
32
50
51
63
5
59
18
14
14
16
60
61
62
22
34
36
37
21
40
33
35

Pos Fig	Det. nr Part. No	Ingår/Fitted 560 LB	560 BK	560 DB	560 DBD	560 TDB	Benämning	Description
--	208094	x	x	x	x	x	Ruta lös u. karm 700x300 d:o	Pane without frame 700x300 d:o
43	207832	x	x	x	x	x	Fönster H.F. öppn.bart 900x550 kpl.	Window R.F. 900x550 cpl.
--	208092	x	x	x	x	x	Ruta lös u. karm 900x550 d:o	Pane without frame 900x550 d:o
44	207830	x	x	x	x	x	Fönster fast 1600x550 kpl.	Window fixed 1600x550 cpl.
--	208090	x	x	x	x	x	Ruta lös u. karm 1600x550	Pane without frame 1600x550 d:o
45	207832	x	x	x	x	x	Fönster V.F. öppn.bart 900x550 kpl.	Window L.F. 900x550 cpl.
--	208092	x	x	x	x	x	Ruta lös u. karm 900x550 d:o	Pane without frame 900x550 d:o
46	207832	x	x	x	x	x	Fönster V.B. öppn.bart 900x550 kpl.	Window L.R. 900x550 cpl.
--	208092	x	x	x	x	x	Ruta lös u. karm 900x550 d:o	Pane without frame 900x550 d:o
47	207830	T					Fönster fast 1600x550 kpl.	Window fixed 1600x550 cpl.
--	208090	T					Ruta lös u. karm 1600x550	Pane without frame 1600x550 d:o
--	207832			T	T	T	Fönster öppn.bart 900x550 kpl.	Window 900x550 cpl.
--	208092			T	T	T	Ruta lös u. karm 900x550 d:o	Pane without frame 900x550 d:o
48	504279	x	x	x	x	x	El-intag 230 V m. tältserviceuttag	Electric connection 230 V with outlet
49	206795	x	x	x	x	x	Galler ventilation kyl 400x220	Louvre ventilation 400x220
50	207759	x	x	x	x	x	Lucka m. innerram, utan spegel	Door with frame inner, without plate
--	207197	x	x	x	x	x	Innerram d:o	Frame inner d:o
51	311530	x	x	x	x	x	Vattenpåfyllning u. lock	Water filler without cap
--	314698	x	x	x	x	x	Lock d:o	Cap d:o
53	503981	x	x	x	x	x	Gasolkoffert underdel	Gas box
54	503980	x	x	x	x	x	Lock gasolkoffert u. lås	Trunk lid gas box without lock
56	207613	x	x	x	x	x	Dörr yttre kpl. H	Outer door cpl. R
--	207622	T	T	T	T	T	Dörr yttre delad kpl. H	Outer door divided cpl. R
--	207621	T	T	T	T	T	Dörr yttre m. myggnät kpl. H	Outer door with mosquito net cpl. R
57	207206	x	x	x	x	x	List skarv L=2375	List L=2375
--	208021	x	x	x	x	x	List tätning d:o (5 m rulle)	Seal strip d:o (5 m roll)
58	313913	x	x	x	x	x	Dekal H	Decal R
59	313914	x	x	x	x	x	Dekal V	Decal L
60	207069	x	x	x	x	x	Bakljusramp vänster	Light holder left
61	207210	x	x	x	x	x	Hållare registreringsplåt	License plate support
62	207068	x	x	x	x	x	Bakljusramp höger	Light holder right
63	207912	x	x	x	x	x	Dekal	Decal
64	204137	M	M	M	M	M	List täck	Cover strip
65	207929	x	x	x	x	x	Dekorplatta grå H=585	Decor plate grey H=585
66	207759	T	T	T	T	T	Lucka m. innerram, utan spegel	Door with frame inner, without plate
--	207197	T	T	T	T	T	Innerram d:o	Frame inner d:o

M= Metervara
T= Tillbehör

M= On the metre
T= Accessory

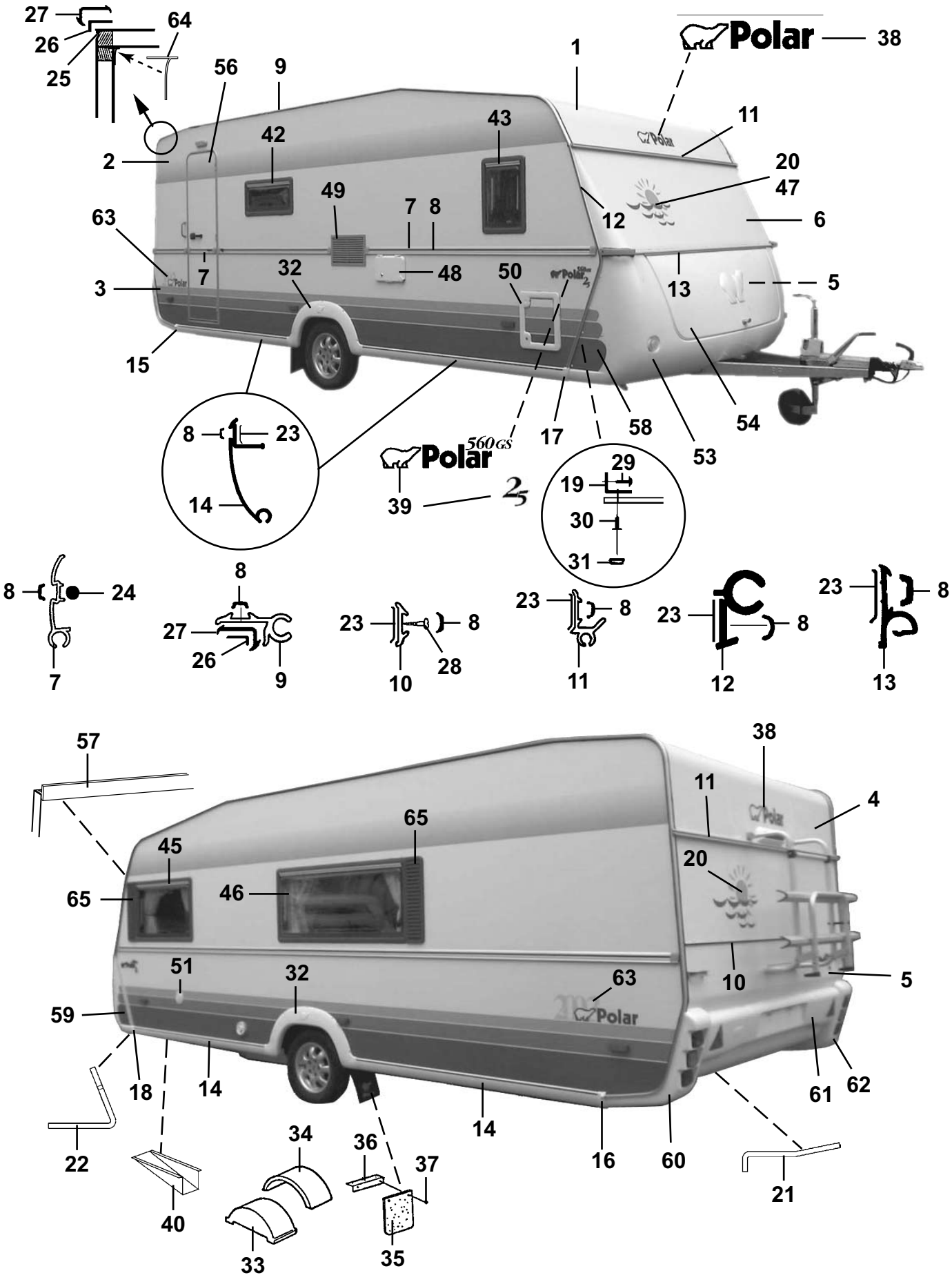
27
26
25
64
56
9
1
Polar
38
11
42
43
2
20
47
49
7
8
12
6
63
7
32
48
50
13
5
3
15
8
23
14
17
58
53
54
560GS
Polar
39
29
19
30
31
8
24
7
8
27
26
9
23
8
10
28
23
8
11
23
8
12
23
8
13
57
38
11
4
65
45
20
65
46
51
32
63
10
5
59
18
14
14
16
60
61
62
22
34
36
37
40
33
35
21

Pos Fig	Det. nr Part. No	Ingår/Fitted 560 GS BKX 2,5					Benämning	Description
1	207421	x					Plåt tak 7210x2475	Roofing plate 7210x2475
2	207489	x					Plåt sida övre 6300x1285	Side plate upper 6300x1285
3	207255	x					Plåt sida undre 6300x800	Side plate lower 6300x800
4	207420	x					Plåt gavel övre 2461x1185	Gable plate upper 2461x1185
5	207420	x					Plåt gavel undre 2461x1185	Gable plate lower 2461x1185
6	207649	x					Gavel fram övre	Gable front upper
7	206089	x					List midja L=5853	List L=5853
8	202656	M					List dekor, svart	List decor, black
9	203600	x					List tält L=5000	List L=5000
10	205579	x					List dekor alu. L=2390	List decor alu. L=2390
11	207200	x					List markis L=2475	List L=2475
--	207710	x					List distans d:o L=2390	List distance d:o L=2390
12	207810	x					List front H	List front R
--	207809	x					List front V	List front L
13	205586	x					List koffertlock väggdel L=2157	List trunk lid wall L=2157
--	702283	M					List ifyllnad vit d:o	Strip white d:o
--	207284	x					List koffertlock koffertdel L=1950	List trunk lid trunk part L=1950
14	207105	x					List avbärare spoiler L=2275	List L=2275
15	206778	x					Ändavslutning H-bak kjollist	End protection R rear
16	206781	x					Ändavslutning V-bak kjollist	End protection L rear
17	206780	x					Ändavslutning H-fram kjollist	End protection R front
18	206779	x					Ändavslutning V-fram kjollist	End protection L front
19	206793	x					List hållare koffert L=700	List holder L=700
20	207611	x					Dekal	Decal
21	207198	x					List gavel-golv bak L=2385	List gable-floor rear L=2385
--	800626	x					Skruv d:o B10x25 rostfri	Screw d:o B10x25 rustless
22	207199	x					List gavel-golv fram L=2377	List gable-floor front L=2377
--	800626	x					Skruv d:o B10x25 rostfri	Screw d:o B10x25 rustless
23	200015	M					Tätning Bostik profil 15x2 rulle 200 m	Seal strip Bostik 15x2 roll 200 m
24	206728	M					Tätning Bostik profil Ø=7 mm rulle 83 m	Seal strip Bostik Ø=7mm roll 83 m
25	204113	M					Tätn. Bostik profil Ø=5 mm rulle 120 m	Seal strip Bostik Ø=5mm roll 120 m
26	204456	M					Tätning Bostik profil 40x1 rulle 100 m	Seal strip Bostik 40x1 roll 100 m
27	203230	M					List tätning "Glazepta" (rulle)	Seal strip "Glazepta" (roll)
28	800433	x					Skruv FXT 3,5x25 ABC-Spax 1000 st	Screw FXT 3,5x25 ABC-Spax 1000 pcs
29	800626	x					Skruv B10x25 rostfri	Screw B10x25 rustless
30	701980	x					Nit split	Rivet
31	801095	x					Hatt	Cap
32	206736	x					Hjulhusbreddare	Mudguard
33	206747	x					Hjulhus	Wheel housing
34	205342	x					Isolering hjulhus	Insulation wheel housing
35	100950	x					Stänkskydd	Splash guard
36	101223	x					Fäste stänkskydd	Bracket splash guard
37	800118	x					Skruv	Screw
38	207234	x					Dekal	Decal
39	206827	x					Emblem 560 GS 2-delad	Emblem 520 GS 2-devided
--	207271	x					Emblem Polar "2,5"	Emblem Polar "2,5"
40	200877	x					Dammskydd	Dust cover
42	207834	x					Fönster öppn.bart 700x300 pentry kpl.	Window 700x300 pentry cpl.
--	208094	x					Ruta lös u. karm 700x300 d:o	Pane without frame 700x300 d:o
43	207835	x					Fönster H.F. öppn.bart 350x500 kpl.	Window R.F. 350x550 cpl.
							M= Metervara	M= On the metre
							T= Tillbehör	T= Accessory

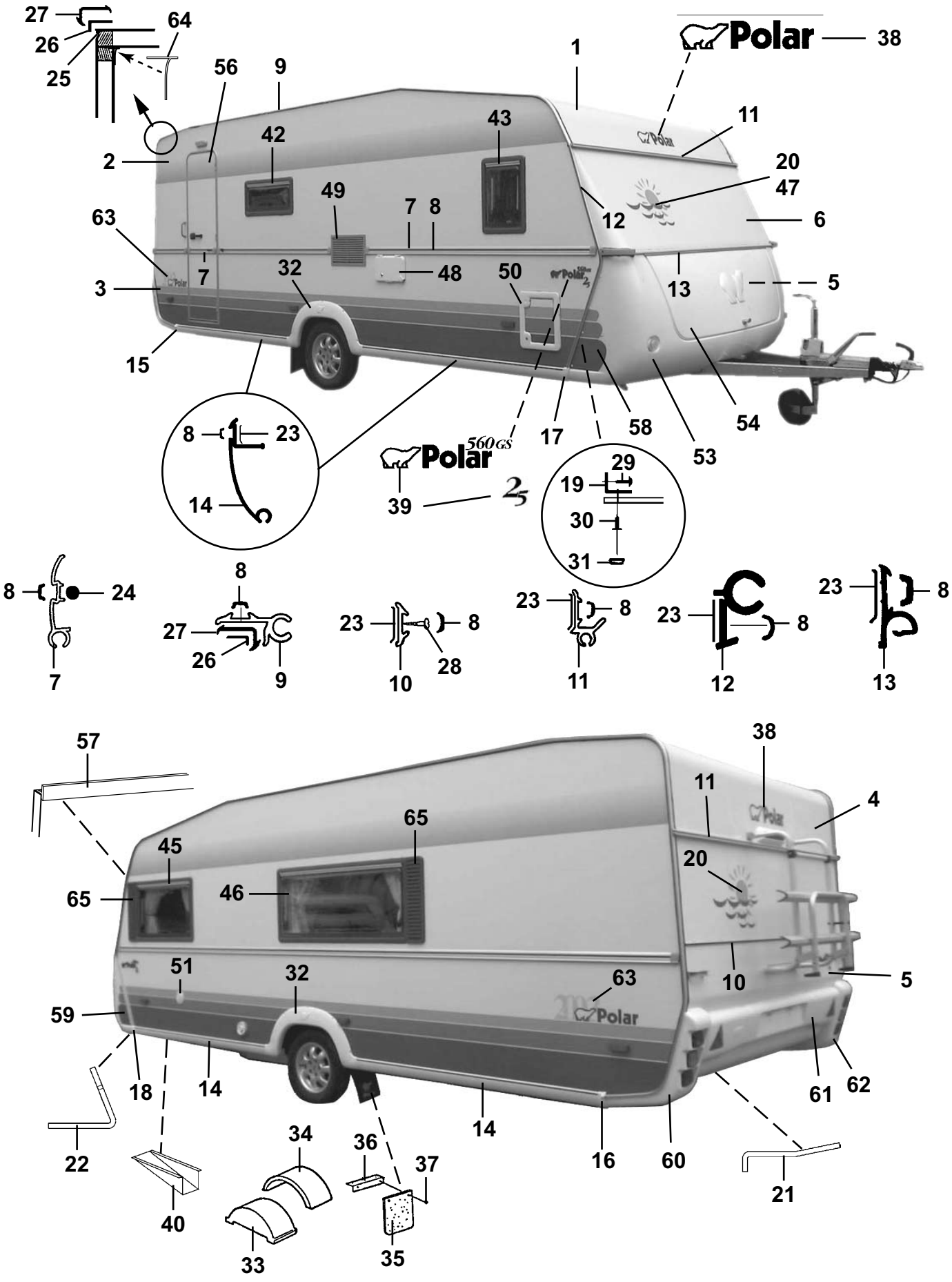
27
26
25
64
56
9
1
Polar
38
11
2
42
43
20
47
49
7
8
12
6
63
7
32
48
50
13
5
3
15
8
23
14
17
58
53
54
560GS
Polar
39
29
19
30
31
8
24
7
8
27
26
9
23
8
10
28
23
8
11
23
8
12
23
8
13
57
38
11
4
65
45
20
65
46
51
32
63
10
5
59
18
14
14
16
60
61
62
22
34
36
37
21
40
33
35

Pos Fig	Det. nr Part. No	Ingår/Fitted 560 GS BKX 2,5					Benämning	Description
--	208095	x					Ruta lös u. karm 350x500 d:o	Pane without frame 350x500 d:o
45	207832	x					Fönster V.F. öppn.bart 900x550 kpl.	Window L.F. 900x550 cpl.
--	208092	x					Ruta lös u. karm 900x550 d:o	Pane without frame 900x550 d:o
46	207831	x					Fönster V.B. öppn.bart 1300x550 kpl.	Window L.R. 1300x550 cpl.
--	208091	x					Ruta lös u. karm 1300x550 d:o	PPane without frame 1300x550 d:o
47	207832	T					Fönster öppn.bart 900x550 kpl.	Window 900x550 cpl.
--	208092	T					Ruta lös u. karm 900x550 d:o	Pane without frame 900x550 d:o
48	504279	x					El-intag 230 V m. tältserviceuttag	Electric connection 230 V with outlet
49	206795	x					Galler ventilation kyl 400x220	Louvre ventilation 400x220
50	207759	x					Lucka m. innerram, utan spegel	Door with frame inner, without plate
--	207197	x					Innerram d:o	Frame inner d:o
51	311530	x					Vattenpåfyllning u. lock	Water filler without cap
--	314698	x					Lock d:o	Cap d:o
53	503981	x					Gasolkoffert underdel	Gas box
54	503980	x					Lock gasolkoffert u. lås	Trunk lid gas box without lock
56	207613	x					Dörr yttre kpl. H	Outer door cpl. R
--	207622	T					Dörr yttre delad kpl. H	Outer door divided cpl. R
--	207621	T					Dörr yttre m. myggnät kpl. H	Outer door with mosquito net cpl. R
57	207206	x					List skarv L=2375	List L=2375
--	208021	x					List tätning d:o (5 m rulle)	Seal strip d:o (5 m roll)
58	313913	x					Dekal H	Decal R
59	313914	x					Dekal V	Decal L
60	207069	x					Bakljusramp vänster	Light holder left
61	207160	x					Hållare registreringsplåt	License plate support
62	207068	x					Bakljusramp höger	Light holder right
63	207912	x					Dekal	Decal
64	204137	M					List täck	Cover strip
65	207929	x					Dekorplatta grå H=585	Decor plate grey H=585

M= Metervara
T= Tillbehör

M= On the metre
T= Accessory

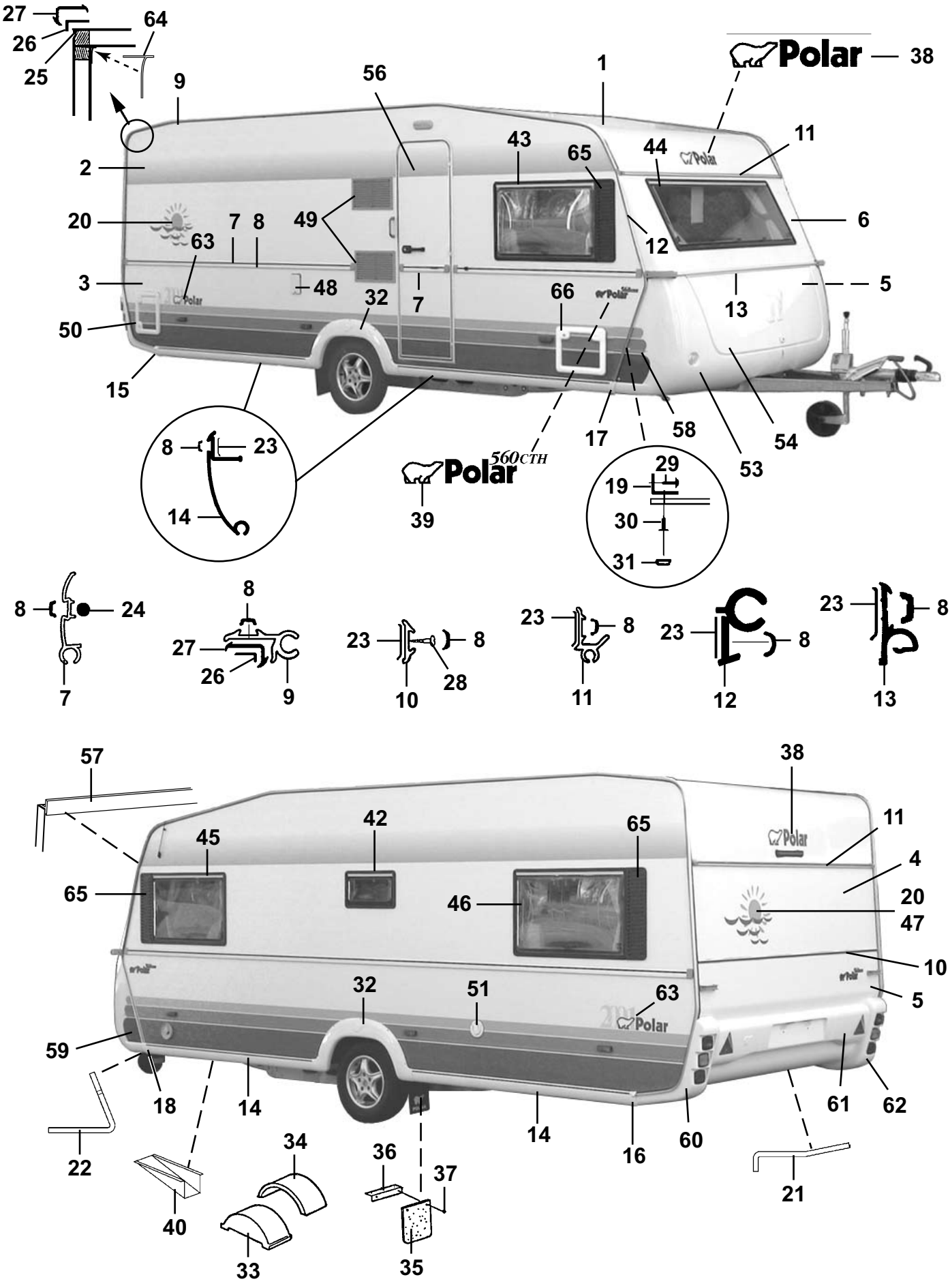
27
26
25
64
9
56
1
Polar
38
43
65
44
11
2
20
7
8
49
6
63
12
3
48
32
7
66
13
5
50
15
17
58
54
53
8
23
14
Polar
560CTH
39
29
19
30
31
8
24
7
8
27
26
9
23
8
10
28
23
8
11
23
8
12
23
8
13
57
38
42
65
11
45
4
65
46
20
47
10
32
51
63
5
59
18
14
14
16
60
61
62
22
34
36
37
21
40
33
35

Pos Fig	Det. nr Part. No	Ingår/Fitted 560 CTH					Benämning	Description
1	206589	x					Plåt tak 7210x2225	Roofing plate 7210x2225
2	207489	x					Plåt sida övre 6300x1285	Side plate upper 6300x1285
3	207255	x					Plåt sida undre 6300x800	Side plate lower 6300x800
4	206604	x					Plåt gavel övre 2240x642	Gable plate upper 2240x642
5	205525	x					Plåt gavel undre 2240x1580	Gable plate lower 2240x1580
6	207488	x					Gavel fram övre	Gable front upper
7	206089	x					List midja L=5853	List L=5853
8	202656	M					List dekor, svart	List decor, black
9	203600	x					List tält L=5000	List L=5000
10	205579	x					List dekor alu. L=2390	List decor alu. L=2390
11	207764	x					List markis L=2225	List L=2225
--	207763	x					List distans d:o L=2140	List distance d:o L=2140
12	207810	x					List front H	List front R
--	207809	x					List front V	List front L
13	205586	x					List koffertlock väggdel L=2157	List trunk lid wall L=2157
--	702283	M					List ifyllnad vit d:o	Strip white d:o
--	207284	x					List koffertlock koffertdel L=1950	List trunk lid trunk part L=1950
14	207105	x					List avbärare spoiler L=2275	List L=2275
15	206778	x					Ändavslutning H-bak kjollist	End protection R rear
16	206781	x					Ändavslutning V-bak kjollist	End protection L rear
17	206780	x					Ändavslutning H-fram kjollist	End protection R front
18	206779	x					Ändavslutning V-fram kjollist	End protection L front
19	206793	x					List hållare koffert L=700	List holder L=700
20	207611	x					Dekal	Decal
21	207198	x					List gavel-golv bak L=2385	List gable-floor rear L=2385
--	800626	x					Skruv d:o B10x25 rostfri	Screw d:o B10x25 rustless
22	207199	x					List gavel-golv fram L=2377	List gable-floor front L=2377
--	800626	x					Skruv d:o B10x25 rostfri	Screw d:o B10x25 rustless
23	200015	M					Tätning Bostik profil 15x2 rulle 200 m	Seal strip Bostik 15x2 roll 200 m
24	206728	M					Tätning Bostik profil Ø=7 mm rulle 83 m	Seal strip Bostik Ø=7mm roll 83 m
25	204113	M					Tätn. Bostik profil Ø=5 mm rulle 120 m	Seal strip Bostik Ø=5mm roll 120 m
26	204456	M					Tätning Bostik profil 40x1 rulle 100 m	Seal strip Bostik 40x1 roll 100 m
27	203230	M					List tätning "Glazepta" (rulle)	Seal strip "Glazepta" (roll)
28	800433	x					Skruv FXT 3,5x25 ABC-Spax 1000 st	Screw FXT 3,5x25 ABC-Spax 1000 pcs
29	800626	x					Skruv B10x25 rostfri	Screw B10x25 rustless
30	701980	x					Nit split	Rivet
31	801095	x					Hatt	Cap
32	206736	x					Hjulhusbreddare	Mudguard
33	206747	x					Hjulhus	Wheel housing
34	205342	x					Isolering hjulhus	Insulation wheel housing
35	100950	x					Stänkskydd	Splash guard
36	101223	x					Fäste stänkskydd	Bracket splash guard
37	800118	x					Skruv	Screw
38	207234	x					Dekal	Decal
39	207207	x					Emblem 560 CTH 2-delad	Emblem 560 CTH 2-devided
40	200877	x					Dammskydd	Dust cover
42	207834	x					Fönster öppn.bart 700x300 pentry kpl.	Window 700x300 pentry cpl.
--	208094	x					Ruta lös u. karm 700x300 d:o	Pane without frame 700x300 d:o
43	207832	x					Fönster H.F. öppn.bart 900x550 kpl.	Window R.F. 900x550 cpl.
--	208092	x					Ruta lös u. karm 900x550 d:o	Pane without frame 900x550 d:o
							M= Metervara	M= On the metre
							T= Tillbehör	T= Accessory

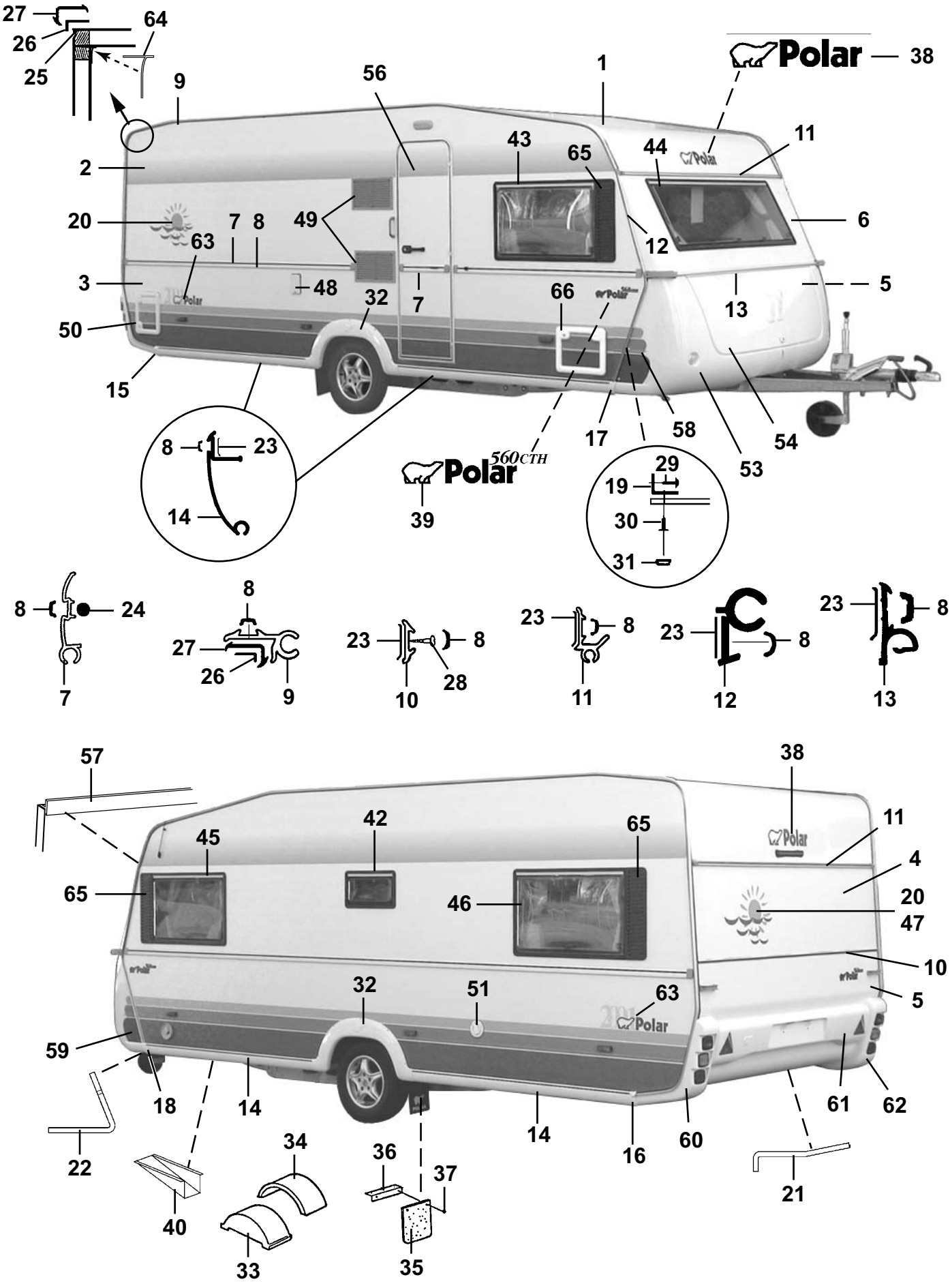
27
64
26
25
9
56
1
Polar
38
2
43
65
44
11
20
7
8
49
63
12
6
3
48
32
7
66
13
5
50
15
17
58
54
53
560CTH
39
29
19
30
31
8
23
14
8
24
7
8
27
26
9
23
8
10
28
23
8
11
23
8
12
23
8
13
57
38
42
65
45
11
4
65
46
20
47
10
32
51
63
5
59
18
14
14
16
60
61
62
22
34
36
37
40
33
35
21

Pos Fig	Det. nr Part. No	Ingår/Fitted 560 CTH					Benämning	Description
44	207830	x					Fönster fast 1600x550 kpl.	Window fixed 1600x550 cpl.
--	208090	x					Ruta lös u. karm 1600x550	Pane without frame 1600x550 d:o
45	207832	x					Fönster V.F. öppn.bart 900x550 kpl.	Window L.F. 900x550 cpl.
--	208092	x					Ruta lös u. karm 900x550 d:o	Pane without frame 900x550 d:o
46	207832	x					Fönster V.B. öppn.bart 900x550 kpl.	Window L.R. 900x550 cpl.
--	208092	x					Ruta lös u. karm 900x550 d:o	Pane without frame 900x550 d:o
47	207832	T					Fönster öppn.bart 900x550 kpl.	Window 900x550 cpl.
--	208092	T					Ruta lös u. karm 900x550 d:o	Pane without frame 900x550 d:o
48	503823	x					Intag 230 V	Electric connection 230 V
--	504279	T					El-intag 230 V m. tältserviceuttag	Electric connection 230 V with outlet
49	206795	x					Galler ventilation kyl 400x220	Louvre ventilation 400x220
50	207759	x					Lucka m. innerram, utan spegel	Door with frame inner, without plate
--	207197	x					Innerram d:o	Frame inner d:o
51	311530	x					Vattenpåfyllning u. lock	Water filler without cap
--	314698	x					Lock d:o	Cap d:o
53	503982	x					Gasolkoffert underdel	Gas box
54	503980	x					Lock gasolkoffert u. lås	Trunk lid gas box without lock
56	207613	x					Dörr yttre kpl. H	Outer door cpl. R
--	207622	T					Dörr yttre delad kpl. H	Outer door divided cpl. R
--	207621	T					Dörr yttre m. myggnät kpl. H	Outer door with mosquito net cpl. R
57	207131	x					List skarv L=2125	List L=2125
--	208021	x					List tätning d:o (5 m rulle)	Seal strip d:o (5 m roll)
58	313913	x					Dekal H	Decal R
59	313914	x					Dekal V	Decal L
60	207069	x					Bakljusramp vänster	Light holder left
61	207160	x					Hållare registreringsplåt	License plate support
62	207068	x					Bakljusramp höger	Light holder right
63	207912	x					Dekal	Decal
64	204137	M					List täck	Cover strip
65	207929	T					Dekorplatta grå H=585	Decor plate grey H=585
66	207759	T					Lucka m. innerram, utan spegel	Door with frame inner, without plate
--	207197	T					Innerram d:o	Frame inner d:o

M= Metervara
T= Tillbehör

M= On the metre
T= Accessory

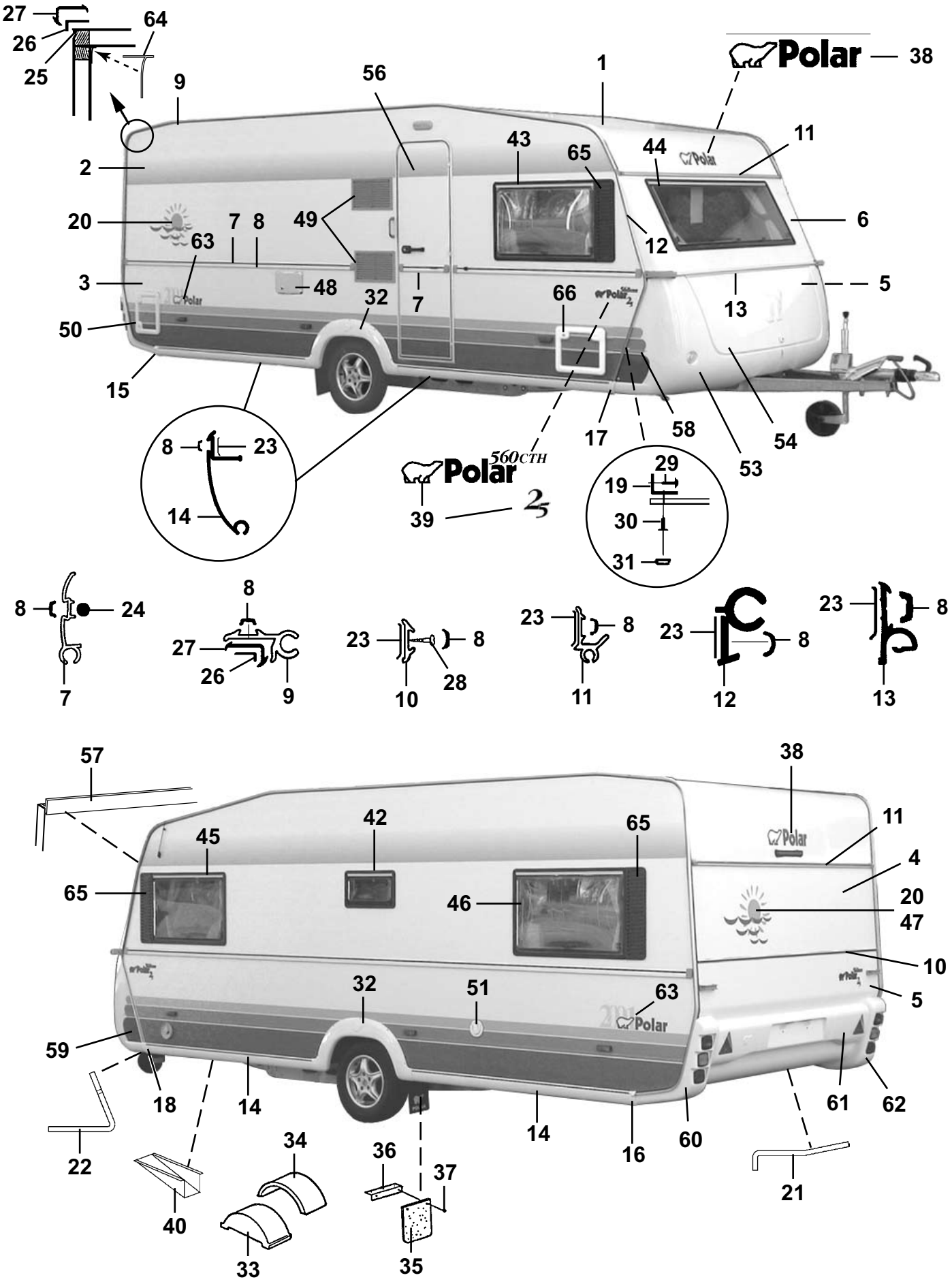
27
26
25
64
9
56
1
Polar
38
2
43
65
44
11
20
7
8
49
6
63
12
3
48
32
7
66
13
5
50
15
17
58
54
53
8
23
14
Polar
560CTH
39
29
19
30
31
8
24
7
8
27
26
9
23
8
10
28
23
8
11
23
8
12
23
8
13
57
38
45
42
65
11
4
65
46
20
47
10
32
51
63
5
59
18
14
14
16
60
61
62
22
34
36
37
21
40
33
35

Pos Fig	Det. nr Part. No	Ingår/Fitted 560 CTH					Benämning	Description
1	207421	x					Plåt tak 7210x2475	Roofing plate 7210x2475
2	207489	x					Plåt sida övre 6300x1285	Side plate upper 6300x1285
3	207255	x					Plåt sida undre 6300x800	Side plate lower 6300x800
4	207420	x					Plåt gavel övre 2461x1185	Gable plate upper 2461x1185
5	207420	x					Plåt gavel undre 2461x1185	Gable plate lower 2461x1185
6	207930	x					Gavel fram övre	Gable front upper
7	206089	x					List midja L=5853	List L=5853
8	202656	M					List dekor, svart	List decor, black
9	203600	x					List tält L=5000	List L=5000
10	205579	x					List dekor alu. L=2390	List decor alu. L=2390
11	207200	x					List markis L=2475	List L=2475
--	207710	x					List distans d:o L=2390	List distance d:o L=2390
12	207810	x					List front H	List front R
--	207809	x					List front V	List front L
13	205586	x					List koffertlock väggdel L=2157	List trunk lid wall L=2157
--	702283	M					List ifyllnad vit d:o	Strip white d:o
--	207284	x					List koffertlock koffertdel L=1950	List trunk lid trunk part L=1950
14	207105	x					List avbärare spoiler L=2275	List L=2275
15	206778	x					Ändavslutning H-bak kjollist	End protection R rear
16	206781	x					Ändavslutning V-bak kjollist	End protection L rear
17	206780	x					Ändavslutning H-fram kjollist	End protection R front
18	206779	x					Ändavslutning V-fram kjollist	End protection L front
19	206793	x					List hållare koffert L=700	List holder L=700
20	207611	x					Dekal	Decal
21	207198	x					List gavel-golv bak L=2385	List gable-floor rear L=2385
--	800626	x					Skruv d:o B10x25 rostfri	Screw d:o B10x25 rustless
22	207199	x					List gavel-golv fram L=2377	List gable-floor front L=2377
--	800626	x					Skruv d:o B10x25 rostfri	Screw d:o B10x25 rustless
23	200015	M					Tätning Bostik profil 15x2 rulle 200 m	Seal strip Bostik 15x2 roll 200 m
24	206728	M					Tätning Bostik profil Ø=7 mm rulle 83 m	Seal strip Bostik Ø=7mm roll 83 m
25	204113	M					Tätn. Bostik profil Ø=5 mm rulle 120 m	Seal strip Bostik Ø=5mm roll 120 m
26	204456	M					Tätning Bostik profil 40x1 rulle 100 m	Seal strip Bostik 40x1 roll 100 m
27	203230	M					List tätning "Glazepta" (rulle)	Seal strip "Glazepta" (roll)
28	800433	x					Skruv FXT 3,5x25 ABC-Spax 1000 st	Screw FXT 3,5x25 ABC-Spax 1000 pcs
29	800626	x					Skruv B10x25 rostfri	Screw B10x25 rustless
30	701980	x					Nit split	Rivet
31	801095	x					Hatt	Cap
32	206736	x					Hjulhusbreddare	Mudguard
33	206747	x					Hjulhus	Wheel housing
34	205342	x					Isolering hjulhus	Insulation wheel housing
35	100950	x					Stänkskydd	Splash guard
36	101223	x					Fäste stänkskydd	Bracket splash guard
37	800118	x					Skruv	Screw
38	207234	x					Dekal	Decal
39	207207	x					Emblem 560 CTH 2-delad	Emblem 560 CTH 2-devided
--	207271	x					Emblem Polar "2,5"	Emblem Polar "2,5"
40	200877	x					Dammskydd	Dust cover
42	207834	x					Fönster öppn.bart 700x300 pentry kpl.	Window 700x300 pentry cpl.
--	208094	x					Ruta lös u. karm 700x300 d:o	Pane without frame 700x300 d:o
43	207832	x					Fönster H.F. öppn.bart 900x550 kpl.	Window R.F. 900x550 cpl.
							M= Metervara	M= On the metre
							T= Tillbehör	T= Accessory

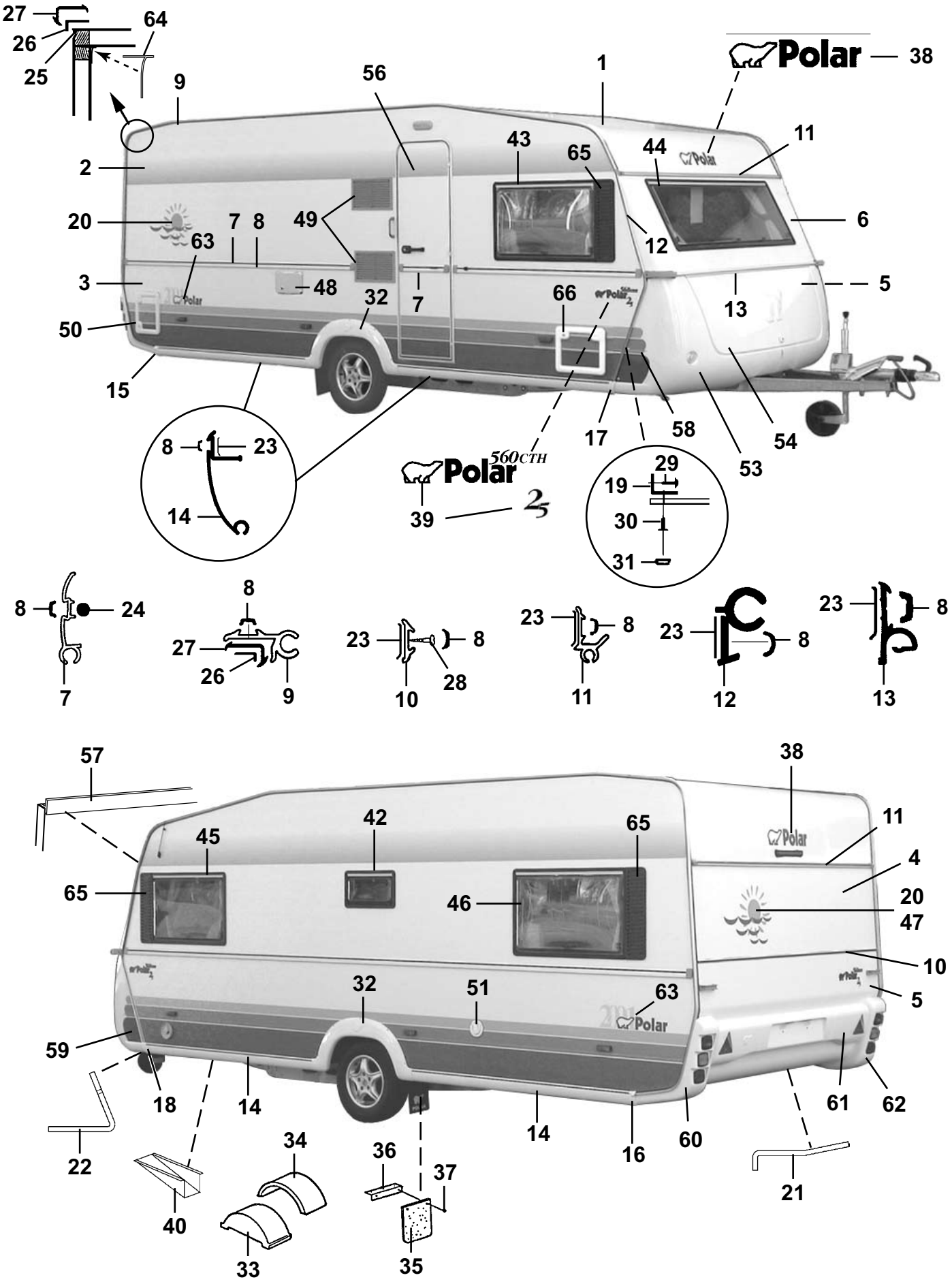
27
26
25
64
9
56
1
Polar
38
43
65
44
11
2
20
7
8
49
6
63
12
3
48
32
7
66
13
5
50
15
17
58
54
53
8
23
14
Polar
560CTH
39
29
19
30
31
8
24
7
8
27
26
9
23
8
10
28
23
8
11
23
8
12
23
8
13
57
38
42
65
11
45
4
65
46
20
47
10
32
51
63
5
59
18
14
14
16
60
61
62
22
34
36
37
21
40
33
35

Pos Fig	Det. nr Part. No	Ingår/Fitted 560 CTH					Benämning	Description
--	208092	x					Ruta lös u. karm 900x550 d:o	Pane without frame 900x550 d:o
44	207830	x					Fönster fast 1600x550 kpl.	Window fixed 1600x550 cpl.
--	208090	x					Ruta lös u. karm 1600x550	Pane without frame 1600x550 d:o
45	207832	x					Fönster V.F. öppn.bart 900x550 kpl.	Window L.F. 900x550 cpl.
--	208092	x					Ruta lös u. karm 900x550 d:o	Pane without frame 900x550 d:o
46	207832	x					Fönster V.B. öppn.bart 900x550 kpl.	Window L.R. 900x550 cpl.
--	208092	x					Ruta lös u. karm 900x550 d:o	Pane without frame 900x550 d:o
47	207832	T					Fönster öppn.bart 900x550 kpl.	Window 900x550 cpl.
--	208092	T					Ruta lös u. karm 900x550 d:o	Pane without frame 900x550 d:o
48	504279	x					El-intag 230 V m. tältserviceuttag	Electric connection 230 V with outlet
49	206795	x					Galler ventilation kyl 400x220	Louvre ventilation 400x220
50	207759	x					Lucka m. innerram, utan spegel	Door with frame inner, without plate
--	207197	x					Innerram d:o	Frame inner d:o
51	311530	x					Vattenpåfyllning u. lock	Water filler without cap
--	314698	x					Lock d:o	Cap d:o
53	503981	x					Gasolkoffert underdel	Gas box
54	503980	x					Lock gasolkoffert u. lås	Trunk lid gas box without lock
56	207613	x					Dörr yttre kpl. H	Outer door cpl. R
--	207622	T					Dörr yttre delad kpl. H	Outer door divided cpl. R
--	207621	T					Dörr yttre m. myggnät kpl. H	Outer door with mosquito net cpl. R
57	207206	x					List skarv L=2375	List L=2375
--	208021	x					List tätning d:o (5 m rulle)	Seal strip d:o (5 m roll)
58	313913	x					Dekal H	Decal R
59	313914	x					Dekal V	Decal L
60	207069	x					Bakljusramp vänster	Light holder left
61	207210	x					Hållare registreringsplåt	License plate support
62	207068	x					Bakljusramp höger	Light holder right
63	207912	x					Dekal	Decal
64	204137	M					List täck	Cover strip
65	207929	x					Dekorplatta grå H=585	Decor plate grey H=585
66	207759	T					Lucka m. innerram, utan spegel	Door with frame inner, without plate
--	207197	T					Innerram d:o	Frame inner d:o

M= Metervara
T= Tillbehör

M= On the metre
T= Accessory

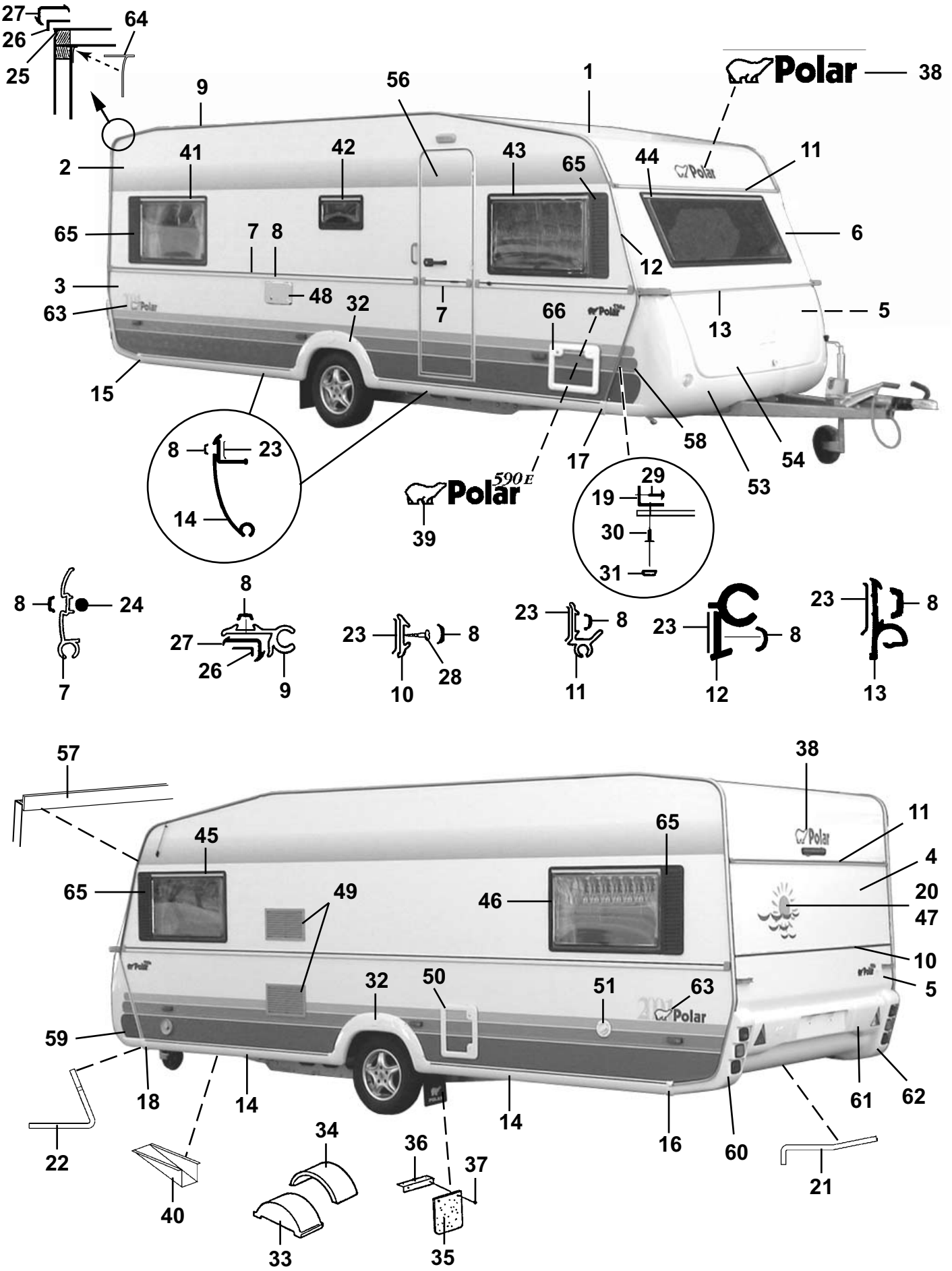
27
26
25
64
9
56
1
Polar
38
2
41
42
43
65
44
11
65
7
8
6
12
3
48
32
7
66
13
5
63
15
58
54
8
23
17
53
590 E
Polar
29
19
14
39
30
31
8
24
8
27
26
9
23
8
10
28
23
8
11
23
8
12
23
8
13
7
57
38
11
45
65
4
65
49
46
20
47
10
32
50
51
63
5
59
18
14
14
16
60
61
62
22
34
36
37
21
40
33
35

Pos Fig	Det. nr Part. No	Ingår/Fitted 590 SG	590 LB	590 BK	590 DB / DBD	590 TDB	Benämning	Description
1	206589	x	x	x	x	x	Plåt tak 7210x2225	Roofing plate 7210x2225
2	207489	x	x	x	x	x	Plåt sida övre 6300x1285	Side plate upper 6300x1285
3	207255	x	x	x	x	x	Plåt sida undre 6300x800	Side plate lower 6300x800
4	206604	x	x	x	x	x	Plåt gavel övre 2240x642	Gable plate upper 2240x642
5	205525	x	x	x	x	x	Plåt gavel undre 2240x1580	Gable plate lower 2240x1580
6	207488	x	x	x	x	x	Gavel fram övre	Gable front upper
7	206089	x	x	x	x	x	List midja L=5853	List L=5853
8	202656	M	M	M	M	M	List dekor, svart	List decor, black
9	203600	x	x	x	x	x	List tält L=5000	List L=5000
10	205579	x	x	x	x	x	List dekor alu. L=2390	List decor alu. L=2390
11	207764	x	x	x	x	x	List markis L=2225	List L=2225
--	207763	x	x	x	x	x	List distans d:o L=2140	List distance d:o L=2140
12	207810	x	x	x	x	x	List front H	List front R
--	207809	x	x	x	x	x	List front V	List front L
13	205586	x	x	x	x	x	List koffertlock väggdel L=2157	List trunk lid wall L=2157
--	702283	M	M	M	M	M	List ifyllnad vit d:o	Strip white d:o
--	207284	x	x	x	x	x	List koffertlock koffertdel L=1950	List trunk lid trunk part L=1950
14	207105	x	x	x	x	x	List avbärare spoiler L=2275	List L=2275
15	206778	x	x	x	x	x	Ändavslutning H-bak kjollist	End protection R rear
16	206781	x	x	x	x	x	Ändavslutning V-bak kjollist	End protection L rear
17	206780	x	x	x	x	x	Ändavslutning H-fram kjollist	End protection R front
18	206779	x	x	x	x	x	Ändavslutning V-fram kjollist	End protection L front
19	206793	x	x	x	x	x	List hållare koffert L=700	List holder L=700
20	207611	x	x	x	x	x	Dekal	Decal
21	207198	x	x	x	x	x	List gavel-golv bak L=2385	List gable-floor rear L=2385
--	800626	x	x	x	x	x	Skruv d:o B10x25 rostfri	Screw d:o B10x25 rustless
22	207199	x	x	x	x	x	List gavel-golv fram L=2377	List gable-floor front L=2377
--	800626	x	x	x	x	x	Skruv d:o B10x25 rostfri	Screw d:o B10x25 rustless
23	200015	M	M	M	M	M	Tätning Bostik profil 15x2 rulle 200 m	Seal strip Bostik 15x2 roll 200 m
24	206728	M	M	M	M	M	Tätning Bostik profil Ø=7 mm rulle 83 m	Seal strip Bostik Ø=7mm roll 83 m
25	204113	M	M	M	M	M	Tätn. Bostik profil Ø=5 mm rulle 120 m	Seal strip Bostik Ø=5mm roll 120 m
26	204456	M	M	M	M	M	Tätning Bostik profil 40x1 rulle 100 m	Seal strip Bostik 40x1 roll 100 m
27	203230	M	M	M	M	M	List tätning "Glazepta" (rulle)	Seal strip "Glazepta" (roll)
28	800433	x	x	x	x	x	Skruv FXT 3,5x25 ABC-Spax 1000 st	Screw FXT 3,5x25 ABC-Spax 1000 pcs
29	800626	x	x	x	x	x	Skruv B10x25 rostfri	Screw B10x25 rustless
30	701980	x	x	x	x	x	Nit split	Rivet
31	801095	x	x	x	x	x	Hatt	Cap
32	206736	x	x	x	x	x	Hjulhusbreddare	Mudguard
33	206747	x	x	x	x	x	Hjulhus	Wheel housing
34	205342	x	x	x	x	x	Isolering hjulhus	Insulation wheel housing
35	100950	x	x	x	x	x	Stänkskydd	Splash guard
36	101223	x	x	x	x	x	Fäste stänkskydd	Bracket splash guard
37	800118	x	x	x	x	x	Skruv	Screw
38	207234	x	x	x	x	x	Dekal	Decal
39	207108	x	x	x	x	x	Emblem 590 E 2-delad	Emblem 590 E 2-devided
40	200877	x	x	x	x	x	Dammskydd	Dust cover
41	207832	x	x	x	x	x	Fönster H.B. öppn.bart 900x550 kpl.	Window R.R. 900x550 cpl.
--	208092	x	x	x	x	x	Ruta lös u. karm 900x550 d:o	Pane without frame 900x550 d:o
42	207834	x	x	x	x	x	Fönster öppn.bart 700x300 pentry kpl.	Window 700x300 pentry cpl.
--	208094	x	x	x	x	x	Ruta lös u. karm 700x300 d:o	Pane without frame 700x300 d:o
							M= Metervara T= Tillbehör	M= On the metre T= Accessory

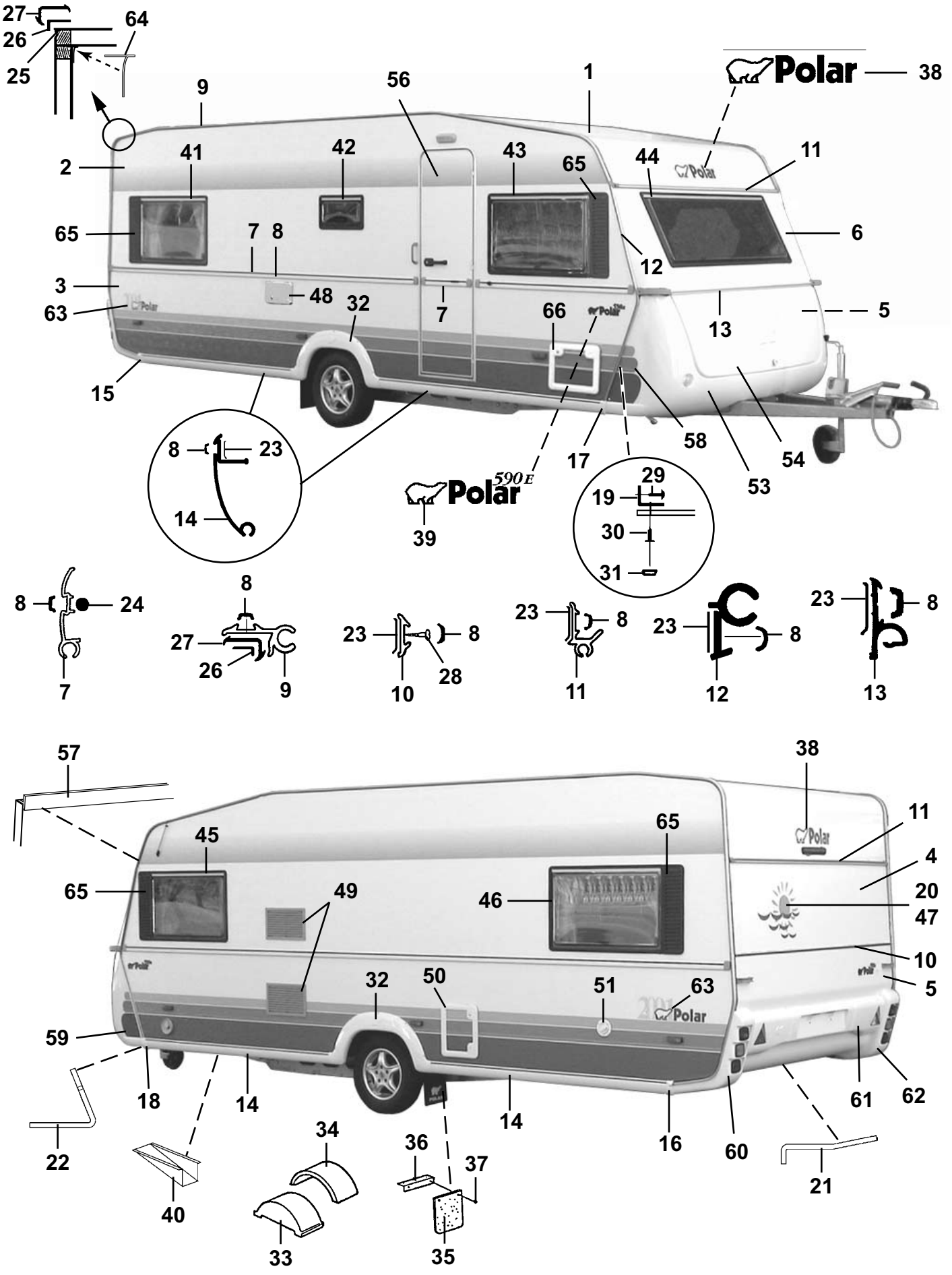
27
26
25
64
9
56
1
Polar
38
2
41
42
43
65
44
11
65
7
8
6
12
3
48
32
7
66
13
5
63
15
58
54
8
23
17
53
590 E
Polar
29
19
14
39
30
31
8
24
8
27
26
9
23
8
10
28
23
8
11
23
8
12
23
8
13
7
57
38
11
45
65
4
65
49
46
20
47
10
32
50
51
63
5
59
18
14
14
16
60
61
62
22
34
36
37
21
40
33
35

Pos Fig	Det. nr Part. No	Ingår/Fitted 590 SG	590 LB	590 BK	590 DB / DBD	590 TDB	Benämning	Description
43	207832	x	x	x	x	x	Fönster H.F. öppn.bart 900x550 kpl.	Window R.F. 900x550 cpl.
--	208092	x	x	x	x	x	Ruta lös u. karm 900x550 d:o	Pane without frame 900x550 d:o
44	207830	x	x	x	x	x	Fönster fast 1600x550 kpl.	Window fixed 1600x550 cpl.
--	208090	x	x	x	x	x	Ruta lös u. karm 1600x550 d:o	Pane without frame 1600x550 d:o
45	207832	x	x	x	x	x	Fönster V.F. öppn.bart 900x550 kpl.	Window L.F. 900x550 cpl.
--	208092	x	x	x	x	x	Ruta lös u. karm 900x550 d:o	Pane without frame 900x550 d:o
46	207832	x	x	x	x		Fönster V.B. öppn.bart 900x550 kpl.	Window L.R. 900x550 cpl.
--	208092	x	x	x	x		Ruta lös u. karm 900x550 d:o	Pane without frame 900x550 d:o
47	207830	T	T			T	Fönster fast 1600x550 kpl.	Window fixed 1600x550 cpl.
--	208090	T	T			T	Ruta lös u. karm 1600x550 d:o	Pane without frame 1600x550 d:o
47	207832				T		Fönster öppn.bart 900x550 kpl.	Window 900x550 cpl.
--	208092				T		Ruta lös u. karm 900x550 d:o	Pane without frame 900x550 d:o
48	504279	x	x	x	x	x	El-intag 230 V m. tältserviceuttag	Electric connection 230 V with outlet
49	206795	x	x	x	x	x	Galler ventilation kyl 400x220	Louvre ventilation 400x220
50	207759	x	x	x	x	x	Lucka m. innerram, utan spegel	Door with frame inner, without plate
--	207197	x	x	x	x	x	Innerram d:o	Frame inner d:o
51	311530	x	x	x	x	x	Vattenpåfyllning u. lock	Water filler without cap
--	314698	x	x	x	x	x	Lock d:o	Cap d:o
53	503982	x	x	x	x	x	Gasolkoffert underdel	Gas box
54	503980	x	x	x	x	x	Lock gasolkoffert u. lås	Trunk lid gas box without lock
56	207613	x	x	x	x	x	Dörr yttre kpl. H	Outer door cpl. R
--	207622	T	T	T	T	T	Dörr yttre delad kpl. H	Outer door divided cpl. R
--	207621	T	T	T	T	T	Dörr yttre m. myggnät kpl. H	Outer door with mosquito net cpl. R
57	207131	x	x	x	x	x	List skarv L=2125	List L=2125
--	208021	x	x	x	x	x	List tätning d:o (5 m rulle)	Seal strip d:o (5 m roll)
58	313913	x	x	x	x	x	Dekal H	Decal R
59	313914	x	x	x	x	x	Dekal V	Decal L
60	207069	x	x	x	x	x	Bakljusramp vänster	Light holder left
61	207160	x	x	x	x	x	Hållare registreringsplåt	License plate support
62	207068	x	x	x	x	x	Bakljusramp höger	Light holder right
63	207912	x	x	x	x	x	Dekal	Decal
64	204137	M	M	M	M	M	List täck	Cover strip
65	207929	T	T	T	T	T	Dekorplatta grå H=585	Decor plate grey H=585
66	207759	T	T	T	T	T	Lucka m. innerram, utan spegel	Door with frame inner, without plate
--	207197	T	T	T	T	T	Innerram d:o	Frame inner d:o
							M= Metervara T= Tillbehör	M= On the metre T= Accessory

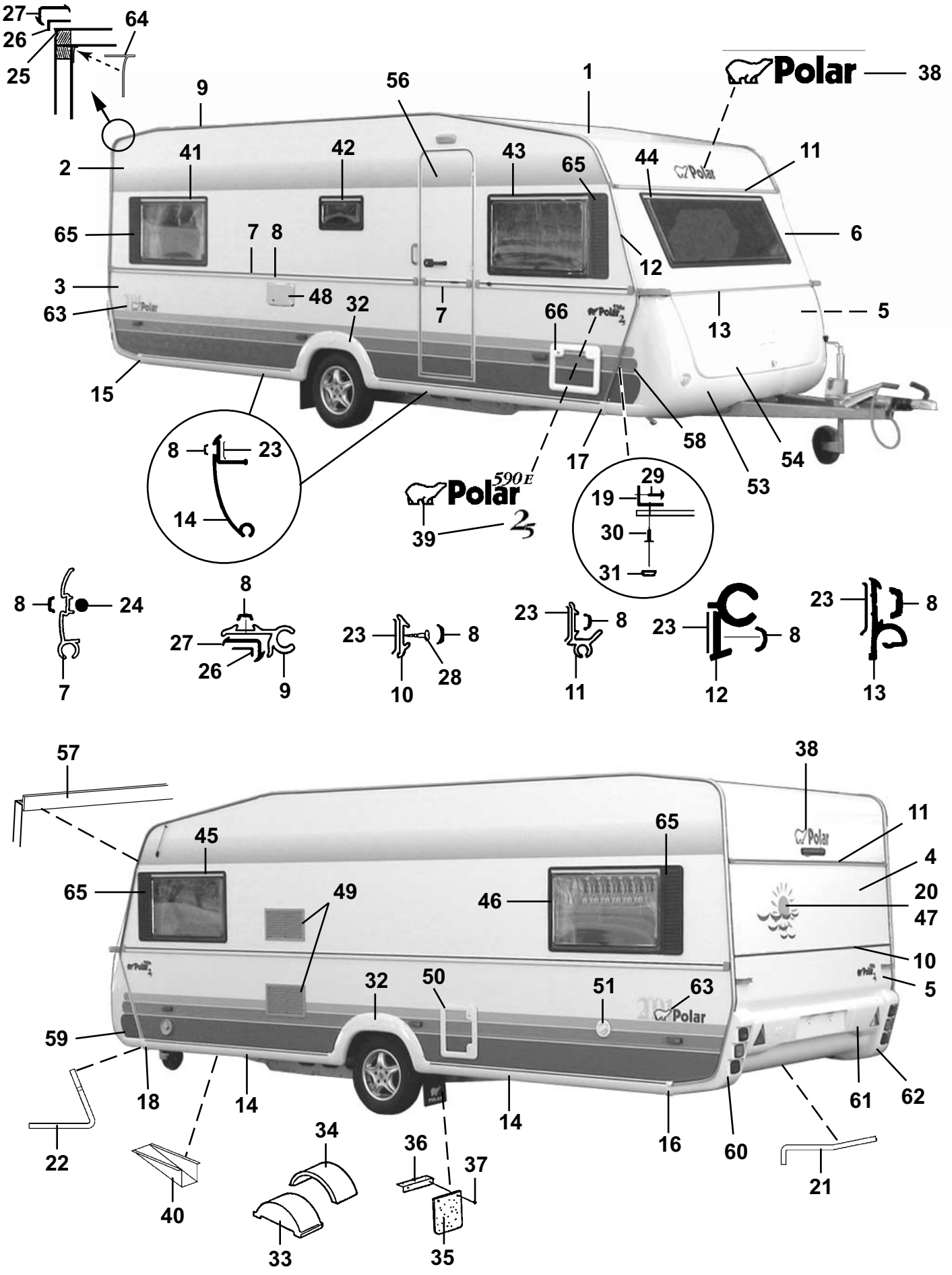
27
26
25
64
9
56
1
Polar
38
2
41
42
43
65
44
11
65
7
8
6
12
3
48
32
7
66
13
5
63
15
58
54
53
8
23
14
17
590 E
Polar
39
29
19
30
31
8
24
7
8
27
26
9
23
8
10
28
23
8
11
23
8
12
23
8
13
57
38
45
65
11
4
65
49
46
20
47
10
5
32
50
51
63
59
18
14
14
16
60
61
62
22
34
36
37
21
40
33
35

Pos Fig	Det. nr Part. No	Ingår/Fitted 590 LB	590 BK	590 DB	590 DBD		Benämning	Description
1	207421	x	x	x	x		Plåt tak 7210x2475	Roofing plate 7210x2475
2	207489	x	x	x	x		Plåt sida övre 6300x1285	Side plate upper 6300x1285
3	207255	x	x	x	x		Plåt sida undre 6300x800	Side plate lower 6300x800
4	207420	x	x	x	x		Plåt gavel övre 2461x1185	Gable plate upper 2461x1185
5	207420	x	x	x	x		Plåt gavel undre 2461x1185	Gable plate lower 2461x1185
6	207930	x	x	x	x		Gavel fram övre	Gable front upper
7	206089	x	x	x	x		List midja L=5853	List L=5853
8	202656	M	M	M	M		List dekor, svart	List decor, black
9	203600	x	x	x	x		List tält L=5000	List L=5000
10	205579	x	x	x	x		List dekor alu. L=2390	List decor alu. L=2390
11	207200	x	x	x	x		List markis L=2475	List L=2475
--	207710	x	x	x	x		List distans d:o L=2390	List distance d:o L=2390
12	207810	x	x	x	x		List front H	List front R
--	207809	x	x	x	x		List front V	List front L
13	205586	x	x	x	x		List koffertlock väggdel L=2157	List trunk lid wall L=2157
--	702283	M	M	M	M		List ifyllnad vit d:o	Strip white d:o
--	207284	x	x	x	x		List koffertlock koffertdel L=1950	List trunk lid trunk part L=1950
14	207105	x	x	x	x		List avbärare spoiler L=2275	List L=2275
15	206778	x	x	x	x		Ändavslutning H-bak kjollist	End protection R rear
16	206781	x	x	x	x		Ändavslutning V-bak kjollist	End protection L rear
17	206780	x	x	x	x		Ändavslutning H-fram kjollist	End protection R front
18	206779	x	x	x	x		Ändavslutning V-fram kjollist	End protection L front
19	206793	x	x	x	x		List hållare koffert L=700	List holder L=700
20	207611	x	x	x	x		Dekal	Decal
21	207198	x	x	x	x		List gavel-golv bak L=2385	List gable-floor rear L=2385
--	800626	x	x	x	x		Skruv d:o B10x25 rostfri	Screw d:o B10x25 rustless
22	207199	x	x	x	x		List gavel-golv fram L=2377	List gable-floor front L=2377
--	800626	x	x	x	x		Skruv d:o B10x25 rostfri	Screw d:o B10x25 rustless
23	200015	M	M	M	M		Tätning Bostik profil 15x2 rulle 200 m	Seal strip Bostik 15x2 roll 200 m
24	206728	M	M	M	M		Tätning Bostik profil Ø=7 mm rulle 83 m	Seal strip Bostik Ø=7mm roll 83 m
25	204113	M	M	M	M		Tätn. Bostik profil Ø=5 mm rulle 120 m	Seal strip Bostik Ø=5mm roll 120 m
26	204456	M	M	M	M		Tätning Bostik profil 40x1 rulle 100 m	Seal strip Bostik 40x1 roll 100 m
27	203230	M	M	M	M		List tätning "Glazepta" (rulle)	Seal strip "Glazepta" (roll)
28	800433	x	x	x	x		Skruv FXT 3,5x25 ABC-Spax 1000 st	Screw FXT 3,5x25 ABC-Spax 1000 pcs
29	800626	x	x	x	x		Skruv B10x25 rostfri	Screw B10x25 rustless
30	701980	x	x	x	x		Nit split	Rivet
31	801095	x	x	x	x		Hatt	Cap
32	206736	x	x	x	x		Hjulhusbreddare	Mudguard
33	206747	x	x	x	x		Hjulhus	Wheel housing
34	205342	x	x	x	x		Isolering hjulhus	Insulation wheel housing
35	100950	x	x	x	x		Stänkskydd	Splash guard
36	101223	x	x	x	x		Fäste stänkskydd	Bracket splash guard
37	800118	x	x	x	x		Skruv	Screw
38	207234	x	x	x	x		Dekal	Decal
39	207108	x	x	x	x		Emblem 590 E 2-delad	Emblem 590 E 2-devided
--	207271	x	x	x	x		Emblem Polar "2,5"	Emblem Polar "2,5"
40	200877	x	x	x	x		Dammskydd	Dust cover
41	207832	x	x	x	x		Fönster H.B. öppn.bart 900x550 kpl.	Window R.R. 900x550 cpl.
--	208092	x	x	x	x		Ruta lös u. karm 900x550 d:o	Pane without frame 900x550 d:o
42	207834	x	x	x	x		Fönster öppn.bart 700x300 pentry kpl.	Window 700x300 pentry cpl.
							M= Metervara T= Tillbehör	M= On the metre T= Accessory

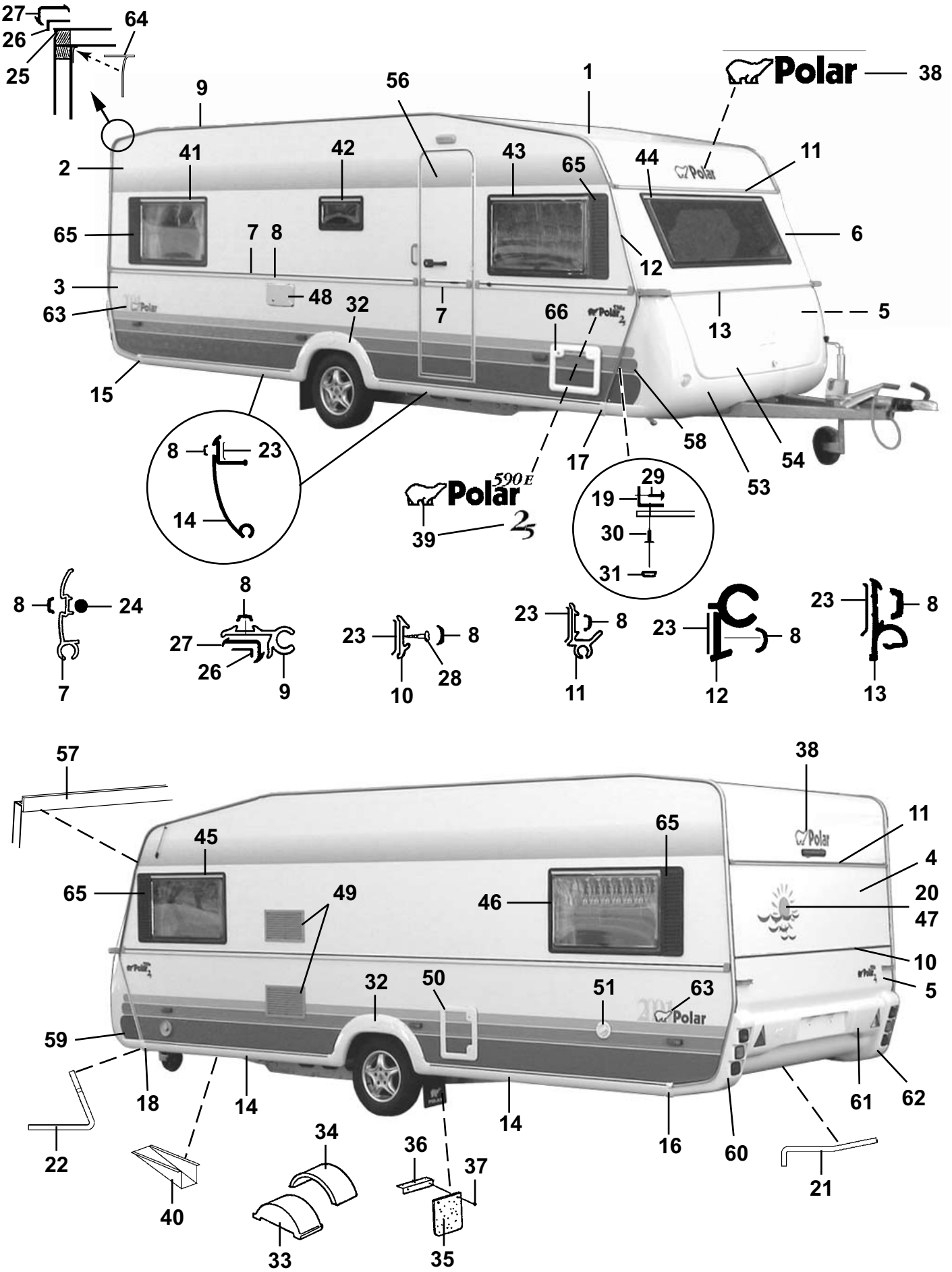
27
26
25
64
9
56
1
Polar
38
2
41
42
43
65
44
11
65
7
8
6
12
3
48
32
7
66
13
5
63
15
58
54
53
8
23
14
17
590 E
Polar
39
29
19
30
31
8
24
7
8
27
26
9
23
8
10
28
23
8
11
23
8
12
23
8
13
57
38
11
45
65
4
65
49
46
20
47
10
5
32
50
51
63
59
18
14
14
16
60
61
62
22
34
36
37
21
40
33
35

Pos Fig	Det. nr Part. No	Ingår/Fitted 590 LB	590 BK	590 DB	590 DBD		Benämning	Description
--	208094	x	x	x	x		Ruta lös u. karm 700x300 d:o	Pane without frame 700x300 d:o
43	207832	x	x	x	x		Fönster H.F. öppn.bart 900x550 kpl.	Window R.F. 900x550 cpl.
--	208092	x	x	x	x		Ruta lös u. karm 900x550 d:o	Pane without frame 900x550 d:o
44	207830	x	x	x	x		Fönster fast 1600x550 kpl.	Window fixed 1600x550 cpl.
--	208090	x	x	x	x		Ruta lös u. karm 1600x550	Pane without frame 1600x550 d:o
45	207832	x	x	x	x		Fönster V.F. öppn.bart 900x550 kpl.	Window L.F. 900x550 cpl.
--	208092	x	x	x	x		Ruta lös u. karm 900x550 d:o	Pane without frame 900x550 d:o
46	207832	x	x	x	x		Fönster V.B. öppn.bart 900x550 kpl.	Window L.R. 900x550 cpl.
--	208092	x	x	x	x		Ruta lös u. karm 900x550 d:o	Pane without frame 900x550 d:o
47	207830	T					Fönster fast 1600x550 kpl.	Window fixed 1600x550 cpl.
--	208090	T					Ruta lös u. karm 1600x550	Pane without frame 1600x550 d:o
--	207832			T	T		Fönster öppn.bart 900x550 kpl.	Window 900x550 cpl.
--	208092			T	T		Ruta lös u. karm 900x550 d:o	Pane without frame 900x550 d:o
48	504279	x	x	x	x		El-intag 230 V m. tältserviceuttag	Electric connection 230 V with outlet
49	206795	x	x	x	x		Galler ventilation kyl 400x220	Louvre ventilation 400x220
50	207759	x	x	x	x		Lucka m. innerram, utan spegel	Door with frame inner, without plate
--	207197	x	x	x	x		Innerram d:o	Frame inner d:o
51	311530	x	x	x	x		Vattenpåfyllning u. lock	Water filler without cap
--	314698	x	x	x	x		Lock d:o	Cap d:o
53	503981	x	x	x	x		Gasolkoffert underdel	Gas box
54	503980	x	x	x	x		Lock gasolkoffert u. lås	Trunk lid gas box without lock
56	207613	x	x	x	x		Dörr yttre kpl. H	Outer door cpl. R
--	207622	T	T	T	T		Dörr yttre delad kpl. H	Outer door divided cpl. R
--	207621	T	T	T	T		Dörr yttre m. myggnät kpl. H	Outer door with mosquito net cpl. R
57	207206	x	x	x	x		List skarv L=2375	List L=2375
--	208021	x	x	x	x		List tätning d:o (5 m rulle)	Seal strip d:o (5 m roll)
58	313913	x	x	x	x		Dekal H	Decal R
59	313914	x	x	x	x		Dekal V	Decal L
60	207069	x	x	x	x		Bakljusramp vänster	Light holder left
61	207210	x	x	x	x		Hållare registreringsplåt	License plate support
62	207068	x	x	x	x		Bakljusramp höger	Light holder right
63	207912	x	x	x	x		Dekal	Decal
64	204137	M	M	M	M		List täck	Cover strip
65	207929	x	x	x	x		Dekorplatta grå H=585	Decor plate grey H=585
66	207759	T	T	T	T		Lucka m. innerram, utan spegel	Door with frame inner, without plate
--	207197	T	T	T	T		Innerram d:o	Frame inner d:o

M= Metervara
T= Tillbehör

M= On the metre
T= Accessory

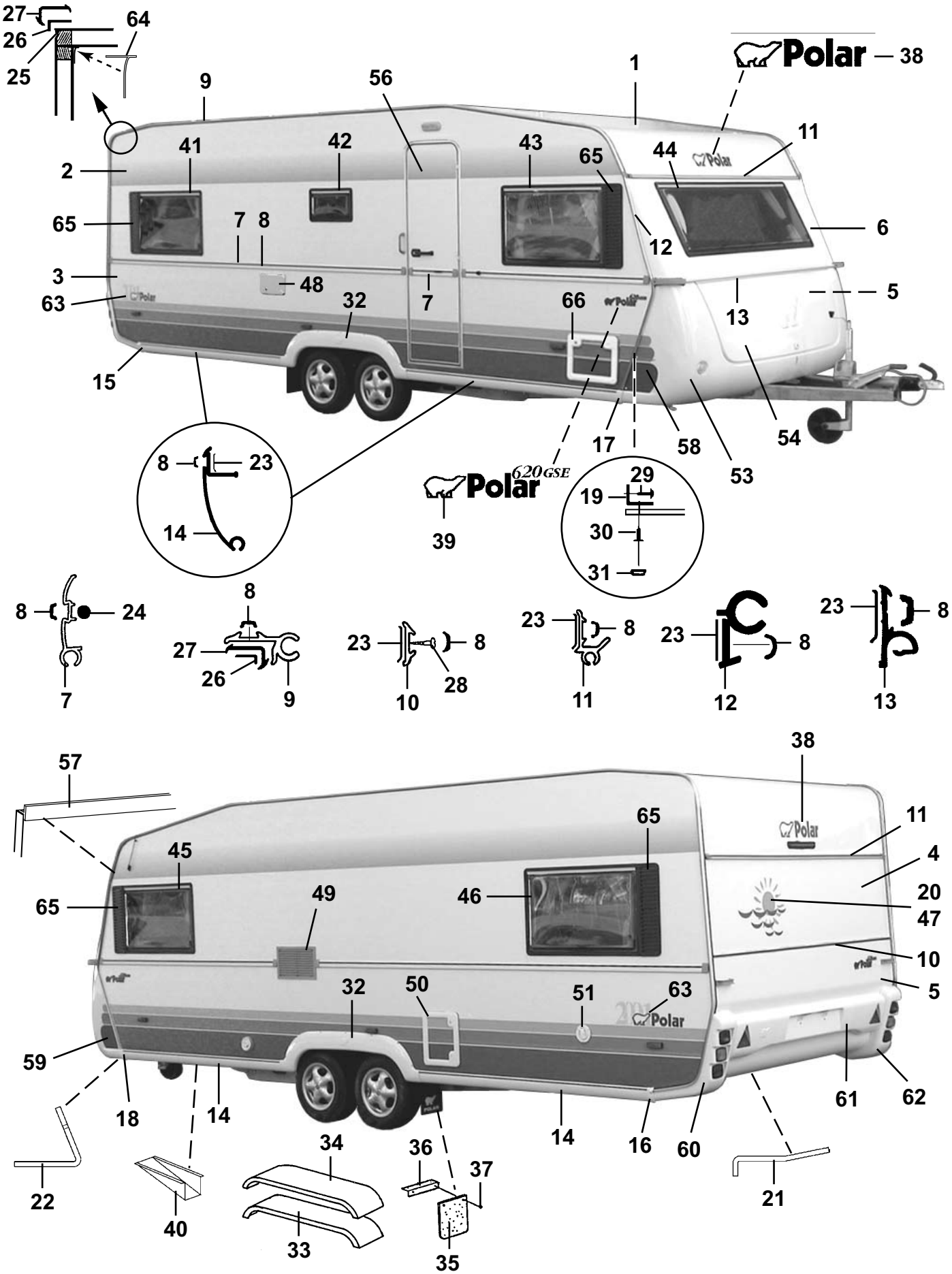
27
26
25
64
9
56
1
38
Polar
41
42
43
65
44
11
2
65
7
8
12
6
3
48
7
5
63
32
66
13
15
17
58
54
53
8
1
23
14
39
620GSE
29
19
30
31
8
24
7
8
27
26
9
23
8
10
28
23
8
11
23
8
12
23
8
13
57
38
65
11
45
4
65
49
46
20
47
10
32
50
51
63
5
59
18
14
14
16
60
61
62
22
40
34
36
37
21
33
35

Pos Fig	Det. nr Part. No	Ingår/Fitted 620 SG	620 LB	620 BK	620 DB / DBD	620 TDB	Benämning	Description
1	206589	x	x	x	x	x	Plåt tak 7210x2225	Roofing plate 7210x2225
2	207489	x	x	x	x	x	Plåt sida övre 6300x1285	Side plate upper 6300x1285
3	207255	x	x	x	x	x	Plåt sida undre 6300x800	Side plate lower 6300x800
4	206604	x	x	x	x	x	Plåt gavel övre 2240x642	Gable plate upper 2240x642
5	205525	x	x	x	x	x	Plåt gavel undre 2240x1580	Gable plate lower 2240x1580
6	207488	x	x	x	x	x	Gavel fram övre	Gable front upper
7	206089	x	x	x	x	x	List midja L=5853	List L=5853
8	202656	M	M	M	M	M	List dekor, svart	List decor, black
9	203600	x	x	x	x	x	List tält L=5000	List L=5000
10	205579	x	x	x	x	x	List dekor alu. L=2390	List decor alu. L=2390
11	207764	x	x	x	x	x	List markis L=2225	List L=2225
--	207763	x	x	x	x	x	List distans d:o L=2140	List distance d:o L=2140
12	207810	x	x	x	x	x	List front H	List front R
--	207809	x	x	x	x	x	List front V	List front L
13	205586	x	x	x	x	x	List koffertlock väggdel L=2157	List trunk lid wall L=2157
--	702283	M	M	M	M	M	List ifyllnad vit d:o	Strip white d:o
--	207284	x	x	x	x	x	List koffertlock koffertdel L=1950	List trunk lid trunk part L=1950
14	207105	x	x	x	x	x	List avbärare spoiler L=2275	List L=2275
15	206778	x	x	x	x	x	Ändavslutning H-bak kjollist	End protection R rear
16	206781	x	x	x	x	x	Ändavslutning V-bak kjollist	End protection L rear
17	206780	x	x	x	x	x	Ändavslutning H-fram kjollist	End protection R front
18	206779	x	x	x	x	x	Ändavslutning V-fram kjollist	End protection L front
19	206793	x	x	x	x	x	List hållare koffert L=700	List holder L=700
20	207611	x	x	x	x	x	Dekal	Decal
21	207198	x	x	x	x	x	List gavel-golv bak L=2385	List gable-floor rear L=2385
--	800626	x	x	x	x	x	Skruv d:o B10x25 rostfri	Screw d:o B10x25 rustless
22	207199	x	x	x	x	x	List gavel-golv fram L=2377	List gable-floor front L=2377
--	800626	x	x	x	x	x	Skruv d:o B10x25 rostfri	Screw d:o B10x25 rustless
23	200015	M	M	M	M	M	Tätning Bostik profil 15x2 rulle 200 m	Seal strip Bostik 15x2 roll 200 m
24	206728	M	M	M	M	M	Tätning Bostik profil Ø=7 mm rulle 83 m	Seal strip Bostik Ø=7mm roll 83 m
25	204113	M	M	M	M	M	Tätn. Bostik profil Ø=5 mm rulle 120 m	Seal strip Bostik Ø=5mm roll 120 m
26	204456	M	M	M	M	M	Tätning Bostik profil 40x1 rulle 100 m	Seal strip Bostik 40x1 roll 100 m
27	203230	M	M	M	M	M	List tätning "Glazepta" (rulle)	Seal strip "Glazepta" (roll)
28	800433	x	x	x	x	x	Skruv FXT 3,5x25 ABC-Spax 1000 st	Screw FXT 3,5x25 ABC-Spax 1000 pcs
29	800626	x	x	x	x	x	Skruv B10x25 rostfri	Screw B10x25 rustless
30	701980	x	x	x	x	x	Nit split	Rivet
31	801095	x	x	x	x	x	Hatt	Cap
32	206768	x	x	x	x	x	Hjulhusbreddare	Mudguard
33	206777	x	x	x	x	x	Hjulhus	Wheel housing
34	206830	x	x	x	x	x	Isolering hjulhus	Insulation wheel housing
35	100950	x	x	x	x	x	Stänkskydd	Splash guard
36	101223	x	x	x	x	x	Fäste stänkskydd	Bracket splash guard
37	800118	x	x	x	x	x	Skruv	Screw
38	207234	x	x	x	x	x	Dekal	Decal
39	207208	x	x	x	x	x	Emblem 620 GSE 2-delad	Emblem 620 GSE 2-devided
40	200877	x	x	x	x	x	Dammskydd	Dust cover
41	207832	x	x	x	x	x	Fönster H.B. öppn.bart 900x550 kpl.	Window R.R. 900x550 cpl.
--	208092	x	x	x	x	x	Ruta lös u. karm 900x550 d:o	Pane without frame 900x550 d:o
42	207834	x	x	x	x	x	Fönster öppn.bart 700x300 pentry kpl.	Window 700x300 pentry cpl.
--	208094	x	x	x	x	x	Ruta lös u. karm 700x300 d:o	Pane without frame 700x300 d:o
							M= Metervara T= Tillbehör	M= On the metre T= Accessory

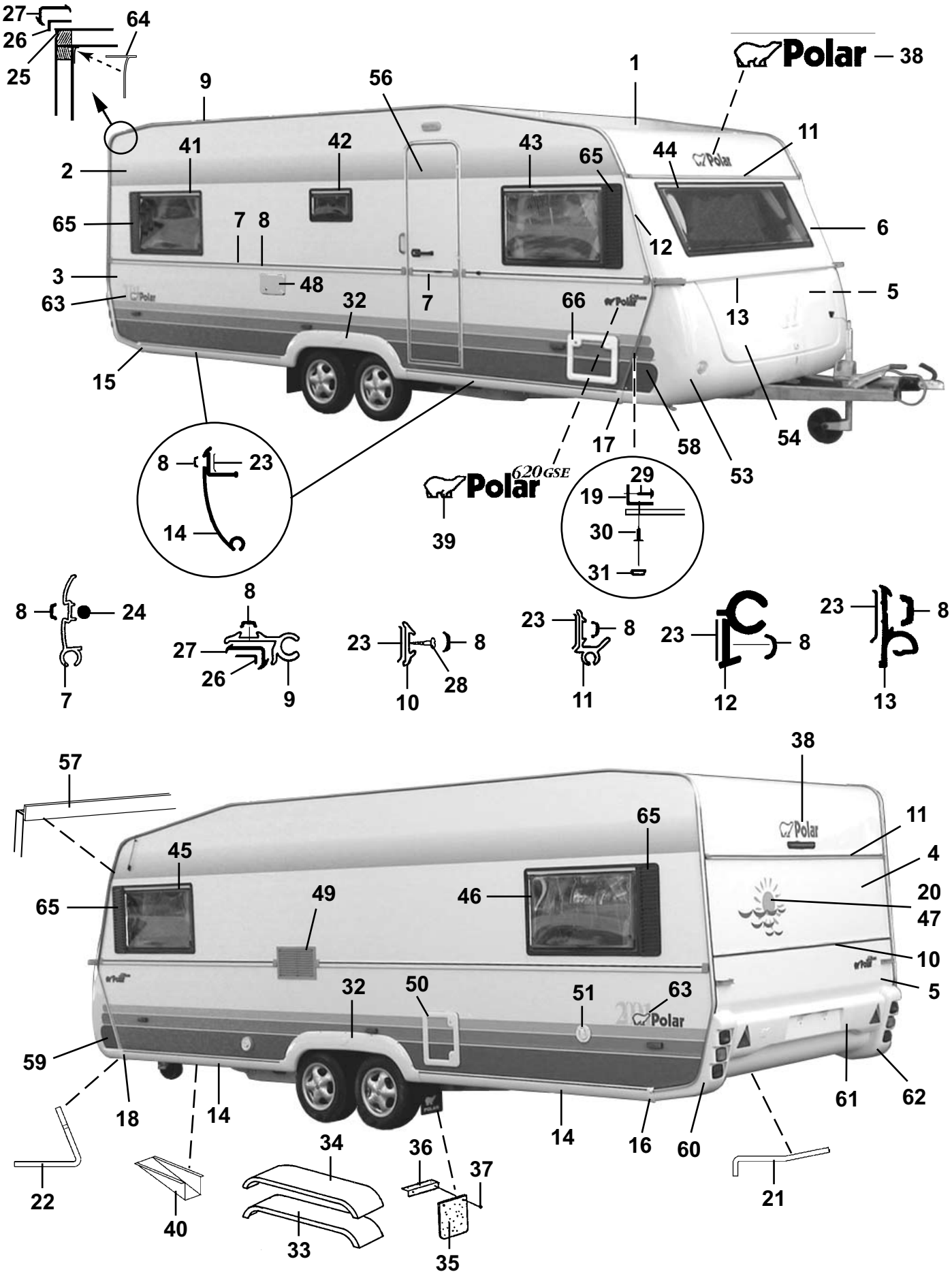
27
26
25
64
9
56
1
38
Polar
41
42
43
65
44
11
2
65
7
8
12
6
3
48
7
5
63
32
66
13
15
17
58
54
53
8
1
23
14
39
620GSE
29
19
30
31
8
24
7
8
27
26
9
23
8
10
28
23
8
11
23
8
12
23
8
13
57
38
65
11
45
4
65
49
46
20
47
10
32
50
51
63
5
59
18
14
14
16
60
61
62
22
40
34
36
37
33
35
21

Pos Fig	Det. nr Part. No	Ingår/Fitted 620 SG	620 LB	620 BK	620 DB / DBD	620 TDB	Benämning	Description
43	207832	x	x	x	x	x	Fönster H.F. öppn.bart 900x550 kpl.	Window R.F. 900x550 cpl.
--	208092	x	x	x	x	x	Ruta lös u. karm 900x550 d:o	Pane without frame 900x550 d:o
44	207830	x	x	x	x	x	Fönster fast 1600x550 kpl.	Window fixed 1600x550 cpl.
--	208090	x	x	x	x	x	Ruta lös u. karm 1600x550 d:o	Pane without frame 1600x550 d:o
45	207832	x	x	x	x	x	Fönster V.F. öppn.bart 900x550 kpl.	Window L.F. 900x550 cpl.
--	208092	x	x	x	x	x	Ruta lös u. karm 900x550 d:o	Pane without frame 900x550 d:o
46	207832	x	x	x	x		Fönster V.B. öppn.bart 900x550 kpl.	Window L.R. 900x550 cpl.
--	208092	x	x	x	x		Ruta lös u. karm 900x550 d:o	Pane without frame 900x550 d:o
47	207830	T	T			T	Fönster fast 1600x550 kpl.	Window fixed 1600x550 cpl.
--	208090	T	T			T	Ruta lös u. karm 1600x550 d:o	Pane without frame 1600x550 d:o
47	207832				T		Fönster öppn.bart 900x550 kpl.	Window 900x550 cpl.
--	208092				T		Ruta lös u. karm 900x550 d:o	Pane without frame 900x550 d:o
48	504279	x	x	x	x	x	El-intag 230 V m. tältserviceuttag	Electric connection 230 V with outlet
49	206795	x	x	x	x	x	Galler ventilation kyl 400x220	Louvre ventilation 400x220
50	207759	x	x	x	x	x	Lucka m. innerram, utan spegel	Door with frame inner, without plate
--	207197	x	x	x	x	x	Innerram d:o	Frame inner d:o
51	311530	x	x	x	x	x	Vattenpåfyllning u. lock	Water filler without cap
--	314698	x	x	x	x	x	Lock d:o	Cap d:o
53	503982	x	x	x	x	x	Gasolkoffert underdel	Gas box
54	503980	x	x	x	x	x	Lock gasolkoffert u. lås	Trunk lid gas box without lock
56	207613	x	x	x	x	x	Dörr yttre kpl. H	Outer door cpl. R
--	207622	T	T	T	T	T	Dörr yttre delad kpl. H	Outer door divided cpl. R
--	207621	T	T	T	T	T	Dörr yttre m. myggnät kpl. H	Outer door with mosquito net cpl. R
57	207131	x	x	x	x	x	List skarv L=2125	List L=2125
--	208021	x	x	x	x	x	List tätning d:o (5 m rulle)	Seal strip d:o (5 m roll)
58	313913	x	x	x	x	x	Dekal H	Decal R
59	313914	x	x	x	x	x	Dekal V	Decal L
60	207069	x	x	x	x	x	Bakljusramp vänster	Light holder left
61	207160	x	x	x	x	x	Hållare registreringsplåt	License plate support
62	207068	x	x	x	x	x	Bakljusramp höger	Light holder right
63	207912	x	x	x	x	x	Dekal	Decal
64	204137	M	M	M	M	M	List täck	Cover strip
65	207929	x	x	x	x	x	Dekorplatta grå H=585	Decor plate grey H=585
66	207759	T	T	T	T	T	Lucka m. innerram, utan spegel	Door with frame inner, without plate
--	207197	T	T	T	T	T	Innerram d:o	Frame inner d:o

M= Metervara
T= Tillbehör

M= On the metre
T= Accessory

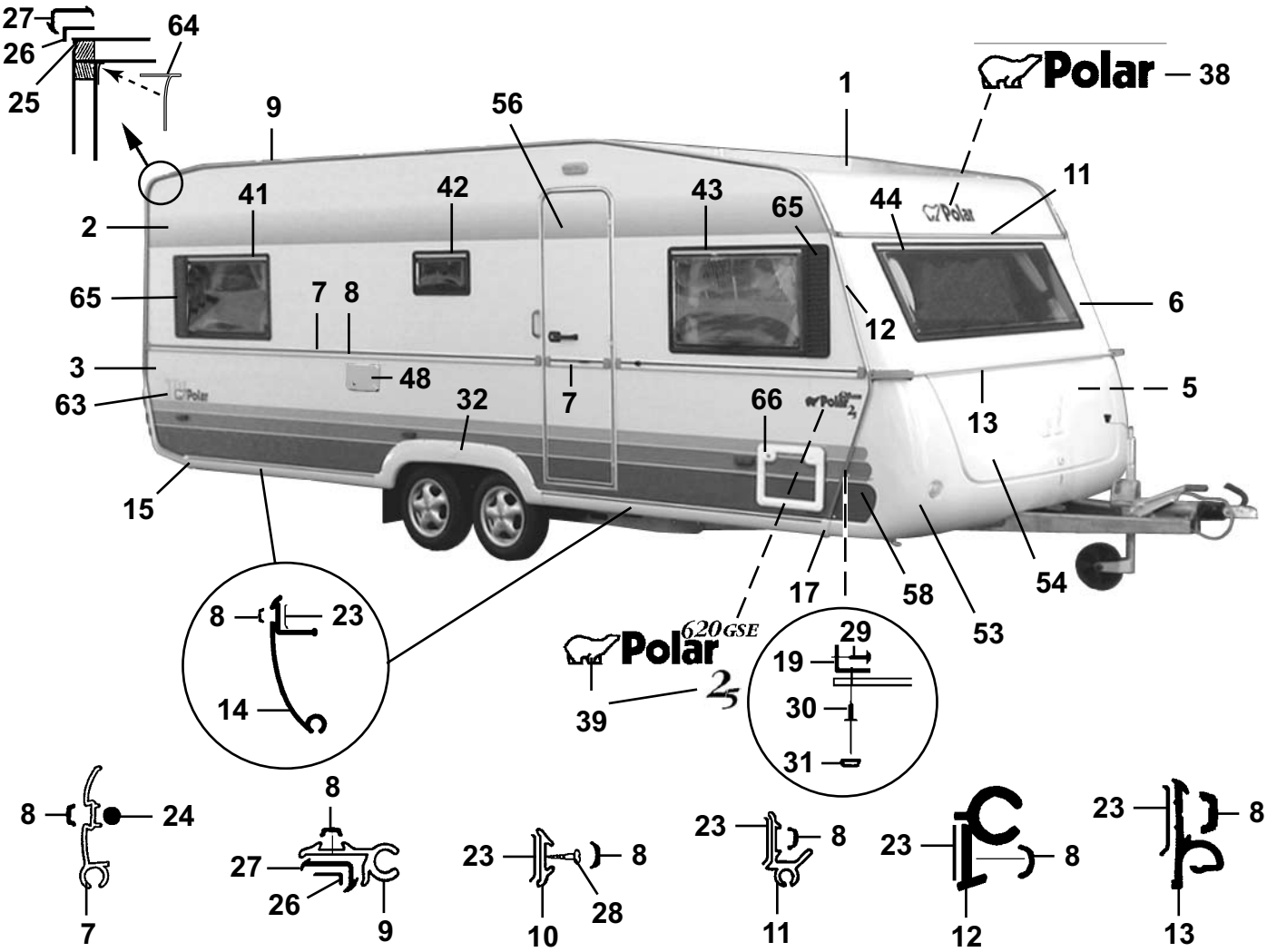
27
26
25
64
9
56
1
Polar
38
2
41
42
43
65
44
11
65
7
8
12
6
3
48
63
32
7
66
13
5
15
17
58
53
54
8
23
14
Polar
620GSE
2,5
39
29
19
30
31
8
24
7
8
27
26
9
23
8
10
28
23
8
11
23
8
12
23
8
13

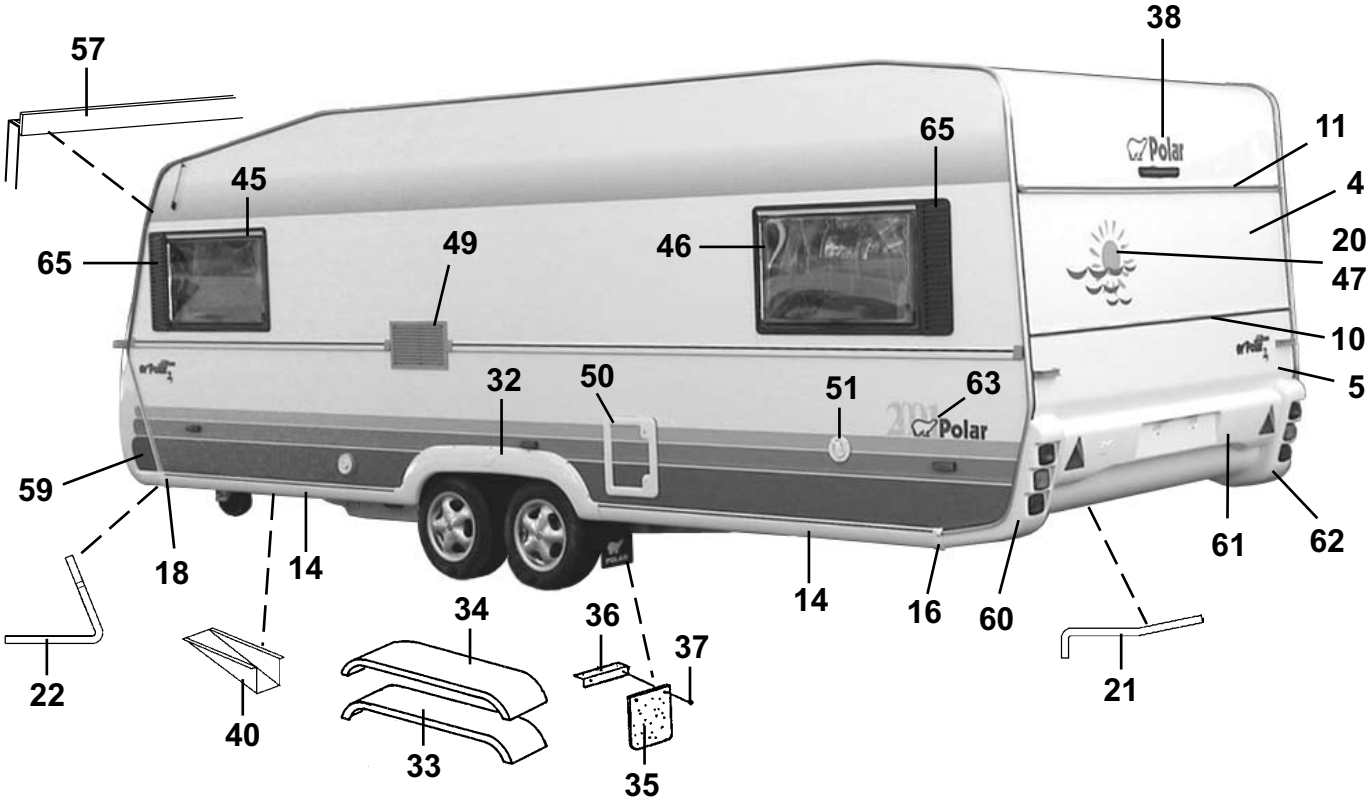
57
38
65
11
45
4
65
49
46
20
47
10
5
32
50
51
63
59
18
14
14
16
60
61
62
22
40
34
33
36
37
35
21

Pos Fig	Det. nr Part. No	Ingår/Fitted 620 LB	620 BK	620 DB	620 DBD		Benämning	Description
1	207421	x	x	x	x		Plåt tak 7210x2475	Roofing plate 7210x2475
2	207489	x	x	x	x		Plåt sida övre 6300x1285	Side plate upper 6300x1285
3	207255	x	x	x	x		Plåt sida undre 6300x800	Side plate lower 6300x800
4	207420	x	x	x	x		Plåt gavel övre 2461x1185	Gable plate upper 2461x1185
5	207420	x	x	x	x		Plåt gavel undre 2461x1185	Gable plate lower 2461x1185
6	207930	x	x	x	x		Gavel fram övre	Gable front upper
7	206089	x	x	x	x		List midja L=5853	List L=5853
8	202656	M	M	M	M		List dekor, svart	List decor, black
9	203600	x	x	x	x		List tält L=5000	List L=5000
10	205579	x	x	x	x		List dekor alu. L=2390	List decor alu. L=2390
11	207200	x	x	x	x		List markis L=2475	List L=2475
--	207710	x	x	x	x		List distans d:o L=2390	List distance d:o L=2390
12	207810	x	x	x	x		List front H	List front R
--	207809	x	x	x	x		List front V	List front L
13	205586	x	x	x	x		List koffertlock väggdel L=2157	List trunk lid wall L=2157
--	702283	M	M	M	M		List ifyllnad vit d:o	Strip white d:o
--	207284	x	x	x	x		List koffertlock koffertdel L=1950	List trunk lid trunk part L=1950
14	207105	x	x	x	x		List avbärare spoiler L=2275	List L=2275
15	206778	x	x	x	x		Ändavslutning H-bak kjollist	End protection R rear
16	206781	x	x	x	x		Ändavslutning V-bak kjollist	End protection L rear
17	206780	x	x	x	x		Ändavslutning H-fram kjollist	End protection R front
18	206779	x	x	x	x		Ändavslutning V-fram kjollist	End protection L front
19	206793	x	x	x	x		List hållare koffert L=700	List holder L=700
20	207611	x	x	x	x		Dekal	Decal
21	207198	x	x	x	x		List gavel-golv bak L=2385	List gable-floor rear L=2385
--	800626	x	x	x	x		Skruv d:o B10x25 rostfri	Screw d:o B10x25 rustless
22	207199	x	x	x	x		List gavel-golv fram L=2377	List gable-floor front L=2377
--	800626	x	x	x	x		Skruv d:o B10x25 rostfri	Screw d:o B10x25 rustless
23	200015	M	M	M	M		Tätning Bostik profil 15x2 rulle 200 m	Seal strip Bostik 15x2 roll 200 m
24	206728	M	M	M	M		Tätning Bostik profil Ø=7 mm rulle 83 m	Seal strip Bostik Ø=7mm roll 83 m
25	204113	M	M	M	M		Tätn. Bostik profil Ø=5 mm rulle 120 m	Seal strip Bostik Ø=5mm roll 120 m
26	204456	M	M	M	M		Tätning Bostik profil 40x1 rulle 100 m	Seal strip Bostik 40x1 roll 100 m
27	203230	M	M	M	M		List tätning "Glazepta" (rulle)	Seal strip "Glazepta" (roll)
28	800433	x	x	x	x		Skruv FXT 3,5x25 ABC-Spax 1000 st	Screw FXT 3,5x25 ABC-Spax 1000 pcs
29	800626	x	x	x	x		Skruv B10x25 rostfri	Screw B10x25 rustless
30	701980	x	x	x	x		Nit split	Rivet
31	801095	x	x	x	x		Hatt	Cap
32	206768	x	x	x	x		Hjulhusbreddare	Mudguard
33	206777	x	x	x	x		Hjulhus	Wheel housing
34	206830	x	x	x	x		Isolering hjulhus	Insulation wheel housing
35	100950	x	x	x	x		Stänkskydd	Splash guard
36	101223	x	x	x	x		Fäste stänkskydd	Bracket splash guard
37	800118	x	x	x	x		Skruv	Screw
38	207234	x	x	x	x		Dekal	Decal
39	207208	x	x	x	x		Emblem 620 GSE 2-delad	Emblem 620 GSE 2-devided
--	207271	x	x	x	x		Emblem Polar "2,5"	Emblem Polar "2,5"
40	200877	x	x	x	x		Dammskydd	Dust cover
41	207832	x	x	x	x		Fönster H.B. öppn.bart 900x550 kpl.	Window R.R. 900x550 cpl.
--	208092	x	x	x	x		Ruta lös u. karm 900x550 d:o	Pane without frame 900x550 d:o
42	207834	x	x	x	x		Fönster öppn.bart 700x300 pentry kpl.	Window 700x300 pentry cpl.
							M= Metervara T= Tillbehör	M= On the metre T= Accessory

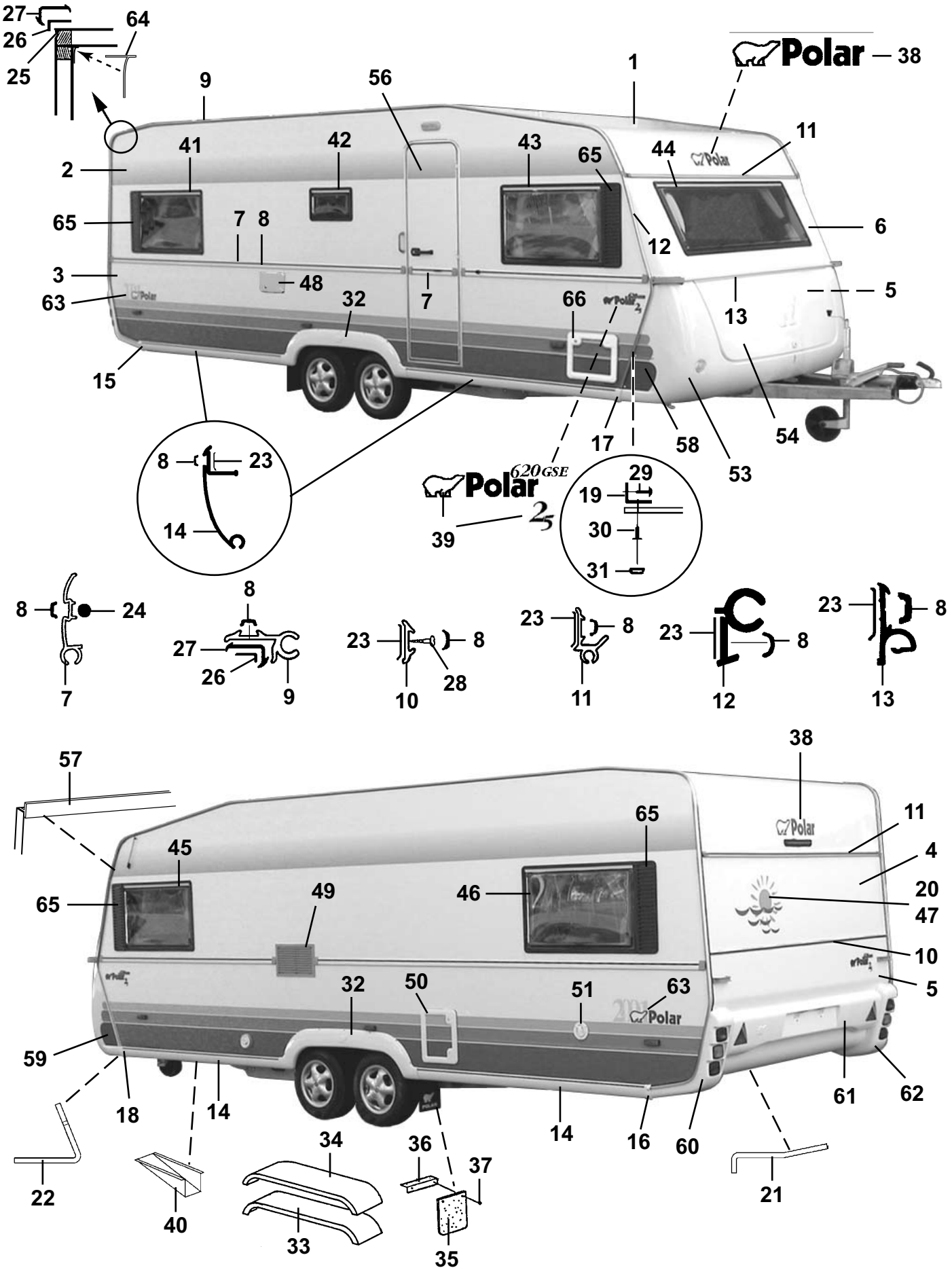
27
26
25
64
9
56
1
Polar
38
41
42
43
65
44
11
2
65
7
8
12
6
3
48
7
5
63
32
66
13
15
17
58
54
53
8
1
23
14
Polar
620GSE
2,5
39
29
19
30
31
8
24
7
8
27
26
9
23
8
10
28
23
8
11
23
8
12
23
8
13
57
38
65
11
45
4
65
49
46
20
47
10
32
50
51
63
5
59
18
14
14
16
60
61
62
22
40
34
33
36
37
35
21

Pos Fig	Det. nr Part. No	Ingår/Fitted 620 LB	620 BK	620 DB	620 DBD		Benämning	Description
--	208094	x	x	x	x		Ruta lös u. karm 700x300 d:o	Pane without frame 700x300 d:o
43	207832	x	x	x	x		Fönster H.F. öppn.bart 900x550 kpl.	Window R.F. 900x550 cpl.
--	208092	x	x	x	x		Ruta lös u. karm 900x550 d:o	Pane without frame 900x550 d:o
44	207830	x	x	x	x		Fönster fast 1600x550 kpl.	Window fixed 1600x550 cpl.
--	208090	x	x	x	x		Ruta lös u. karm 1600x550	Pane without frame 1600x550 d:o
45	207832	x	x	x	x		Fönster V.F. öppn.bart 900x550 kpl.	Window L.F. 900x550 cpl.
--	208092	x	x	x	x		Ruta lös u. karm 900x550 d:o	Pane without frame 900x550 d:o
46	207832	x	x	x	x		Fönster V.B. öppn.bart 900x550 kpl.	Window L.R. 900x550 cpl.
--	208092	x	x	x	x		Ruta lös u. karm 900x550 d:o	Pane without frame 900x550 d:o
47	207830	T					Fönster fast 1600x550 kpl.	Window fixed 1600x550 cpl.
--	208090	T					Ruta lös u. karm 1600x550	Pane without frame 1600x550 d:o
--	207832			T	T		Fönster öppn.bart 900x550 kpl.	Window 900x550 cpl.
--	208092			T	T		Ruta lös u. karm 900x550 d:o	Pane without frame 900x550 d:o
48	504279	x	x	x	x		El-intag 230 V m. tältserviceuttag	Electric connection 230 V with outlet
49	206795	x	x	x	x		Galler ventilation kyl 400x220	Louvre ventilation 400x220
50	207759	x	x	x	x		Lucka m. innerram, utan spegel	Door with frame inner, without plate
--	207197	x	x	x	x		Innerram d:o	Frame inner d:o
51	311530	x	x	x	x		Vattenpåfyllning u. lock	Water filler without cap
--	314698	x	x	x	x		Lock d:o	Cap d:o
53	503981	x	x	x	x		Gasolkoffert underdel	Gas box
54	503980	x	x	x	x		Lock gasolkoffert u. lås	Trunk lid gas box without lock
56	207613	x	x	x	x		Dörr yttre kpl. H	Outer door cpl. R
--	207622	T	T	T	T		Dörr yttre delad kpl. H	Outer door divided cpl. R
--	207621	T	T	T	T		Dörr yttre m. myggnät kpl. H	Outer door with mosquito net cpl. R
57	207206	x	x	x	x		List skarv L=2375	List L=2375
--	208021	x	x	x	x		List tätning d:o (5 m rulle)	Seal strip d:o (5 m roll)
58	313913	x	x	x	x		Dekal H	Decal R
59	313914	x	x	x	x		Dekal V	Decal L
60	207069	x	x	x	x		Bakljusramp vänster	Light holder left
61	207210	x	x	x	x		Hållare registreringsplåt	License plate support
62	207068	x	x	x	x		Bakljusramp höger	Light holder right
63	207912	x	x	x	x		Dekal	Decal
64	204137	M	M	M	M		List täck	Cover strip
65	207929	x	x	x	x		Dekorplatta grå H=585	Decor plate grey H=585
66	207759	T	T	T	T		Lucka m. innerram, utan spegel	Door with frame inner, without plate
--	207197	T	T	T	T		Innerram d:o	Frame inner d:o
							M= Metervara T= Tillbehör	M= On the metre T= Accessory

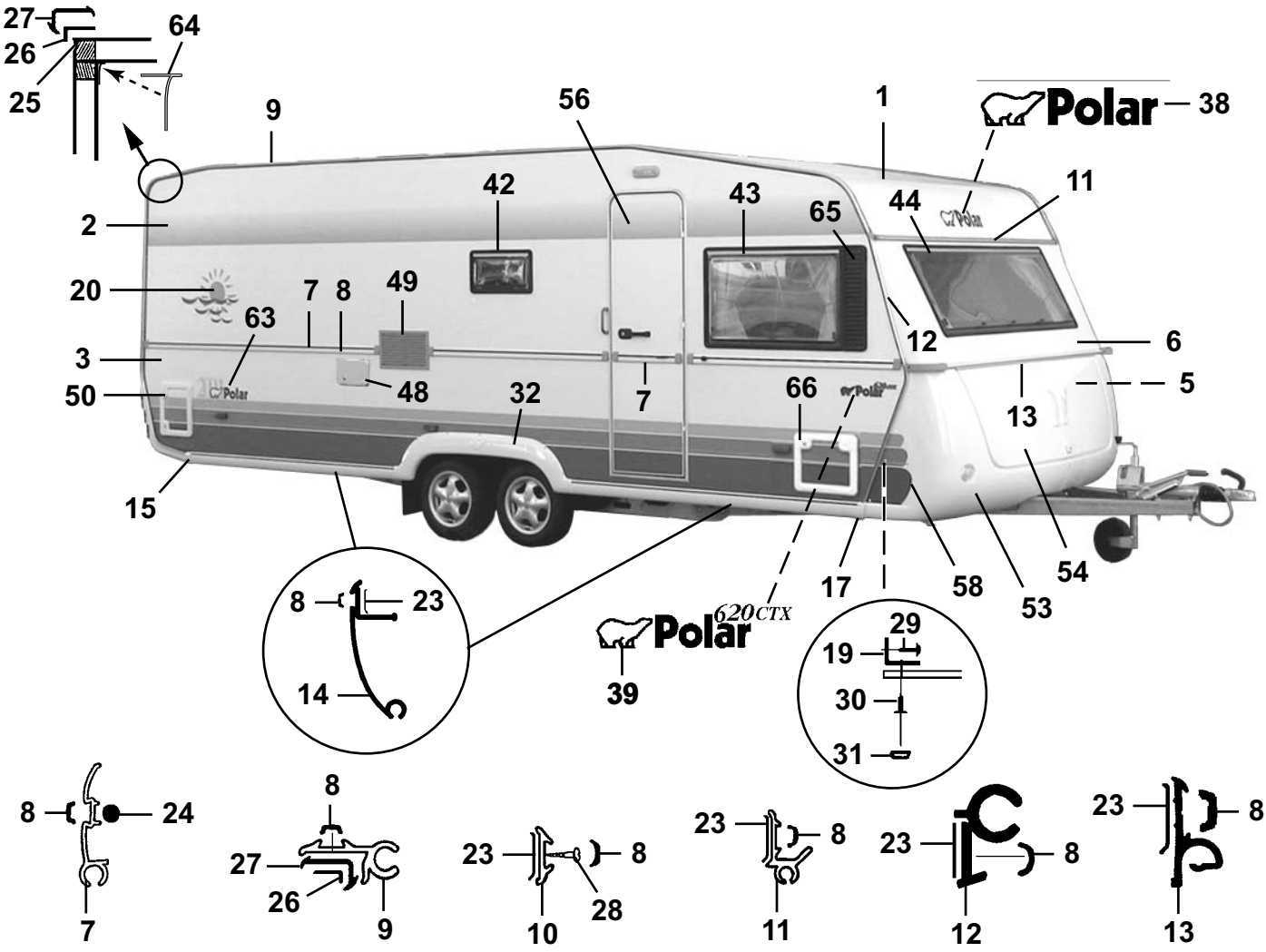
27
26
25
64
9
56
1
38
Polar
42
43
65
44
11
2
20
7
8
49
63
12
6
3
50
48
32
7
66
13
5
15
17
58
53
54
620CTX
39
8
23
14
29
19
30
31

8
24
7
8
27
26
9
23
8
10
28
23
8
11
23
8
12
23
8
13

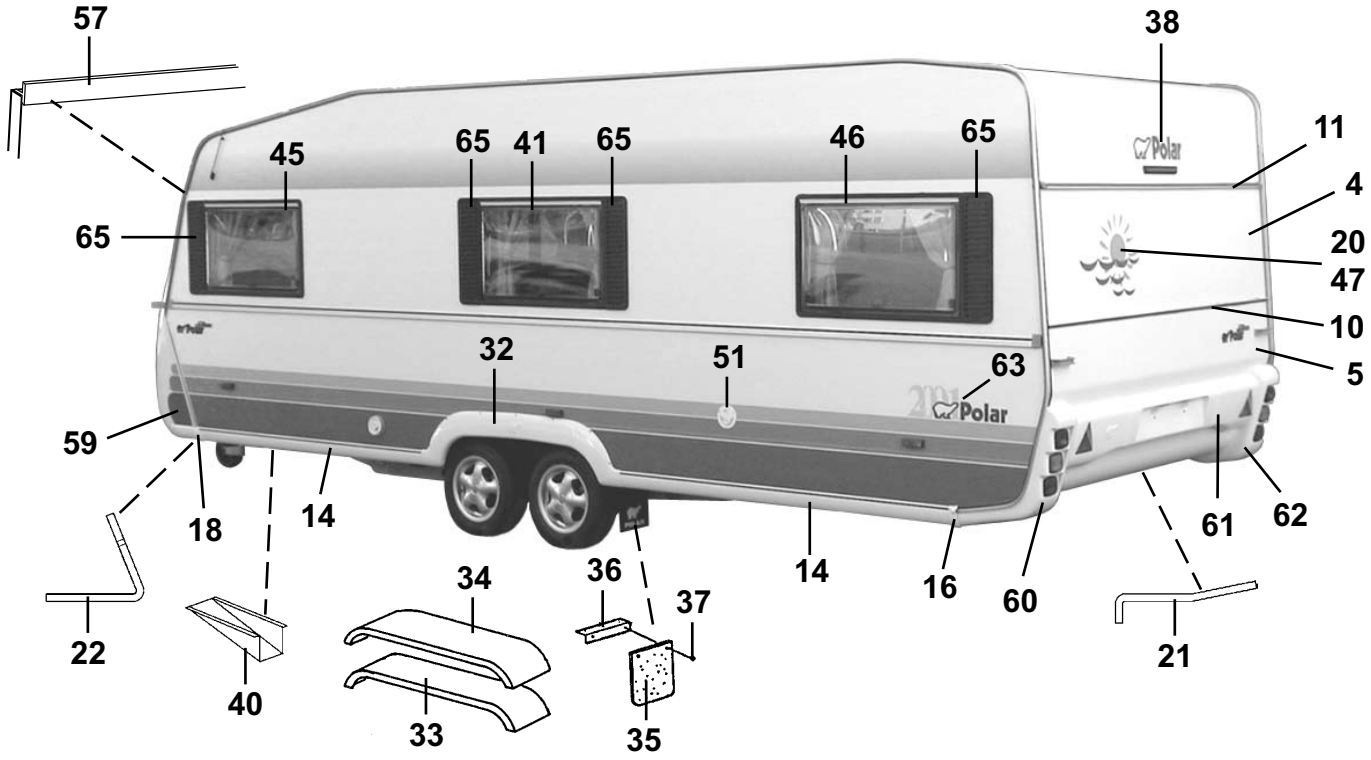
57
38
45
65
41
65
46
65
11
4
20
47
10
5
32
51
63
Polar
59
18
14
14
16
60
61
62
22
40
34
33
36
37
35
21

Pos Fig	Det. nr Part. No	Ingår/Fitted 620 CTX					Benämning	Description
1	206589	x					Plåt tak 7210x2225	Roofing plate 7210x2225
2	207489	x					Plåt sida övre 6300x1285	Side plate upper 6300x1285
3	207255	x					Plåt sida undre 6300x800	Side plate lower 6300x800
4	206604	x					Plåt gavel övre 2240x642	Gable plate upper 2240x642
5	205525	x					Plåt gavel undre 2240x1580	Gable plate lower 2240x1580
6	207488	x					Gavel fram övre	Gable front upper
7	207424	x					List midja L=7250	List L=7250
8	202656	M					List dekor, svart	List decor, black
9	203600	x					List tält L=5000	List L=5000
10	205579	x					List dekor alu. L=2390	List decor alu. L=2390
11	207764	x					List markis L=2225	List L=2225
--	207763	x					List distans d:o L=2140	List distance d:o L=2140
12	207810	x					List front H	List front R
--	207809	x					List front V	List front L
13	205586	x					List koffertlock väggdel L=2157	List trunk lid wall L=2157
--	702283	M					List ifyllnad vit d:o	Strip white d:o
--	207284	x					List koffertlock koffertdel L=1950	List trunk lid trunk part L=1950
14	207105	x					List avbärare spoiler L=2275	List L=2275
15	206778	x					Ändavslutning H-bak kjollist	End protection R rear
16	206781	x					Ändavslutning V-bak kjollist	End protection L rear
17	206780	x					Ändavslutning H-fram kjollist	End protection R front
18	206779	x					Ändavslutning V-fram kjollist	End protection L front
19	206793	x					List hållare koffert L=700	List holder L=700
20	207611	x					Dekal	Decal
21	207198	x					List gavel-golv bak L=2385	List gable-floor rear L=2385
--	800626	x					Skruv d:o B10x25 rostfri	Screw d:o B10x25 rustless
22	207199	x					List gavel-golv fram L=2377	List gable-floor front L=2377
--	800626	x					Skruv d:o B10x25 rostfri	Screw d:o B10x25 rustless
23	200015	M					Tätning Bostik profil 15x2 rulle 200 m	Seal strip Bostik 15x2 roll 200 m
24	206728	M					Tätning Bostik profil Ø=7 mm rulle 83 m	Seal strip Bostik Ø=7mm roll 83 m
25	204113	M					Tätn. Bostik profil Ø=5 mm rulle 120 m	Seal strip Bostik Ø=5mm roll 120 m
26	204456	M					Tätning Bostik profil 40x1 rulle 100 m	Seal strip Bostik 40x1 roll 100 m
27	203230	M					List tätning "Glazepta" (rulle)	Seal strip "Glazepta" (roll)
28	800433	x					Skruv FXT 3,5x25 ABC-Spax 1000 st	Screw FXT 3,5x25 ABC-Spax 1000 pcs
29	800626	x					Skruv B10x25 rostfri	Screw B10x25 rustless
30	701980	x					Nit split	Rivet
31	801095	x					Hatt	Cap
32	206768	x					Hjulhusbreddare	Mudguard
33	206777	x					Hjulhus	Wheel housing
34	206830	x					Isolering hjulhus	Insulation wheel housing
35	100950	x					Stänkskydd	Splash guard
36	101223	x					Fäste stänkskydd	Bracket splash guard
37	800118	x					Skruv	Screw
38	207234	x					Dekal	Decal
39	207270	x					Emblem 620 CTX 2-delad	Emblem 620 CTX 2-devided
40	200877	x					Dammskydd	Dust cover
41	207832	x					Fönster öppn.bart 900x550 kpl.	Window 900x550 cpl.
--	208092	x					Ruta lös u. karm 900x550 d:o	Pane without frame 900x550 d:o
42	207834	x					Fönster öppn.bart 700x300 pentry kpl.	Window 700x300 pentry cpl.
--	208094	x					Ruta lös u. karm 700x300 d:o	Pane without frame 700x300 d:o
							M= Metervara	M= On the metre
							T= Tillbehör	T= Accessory

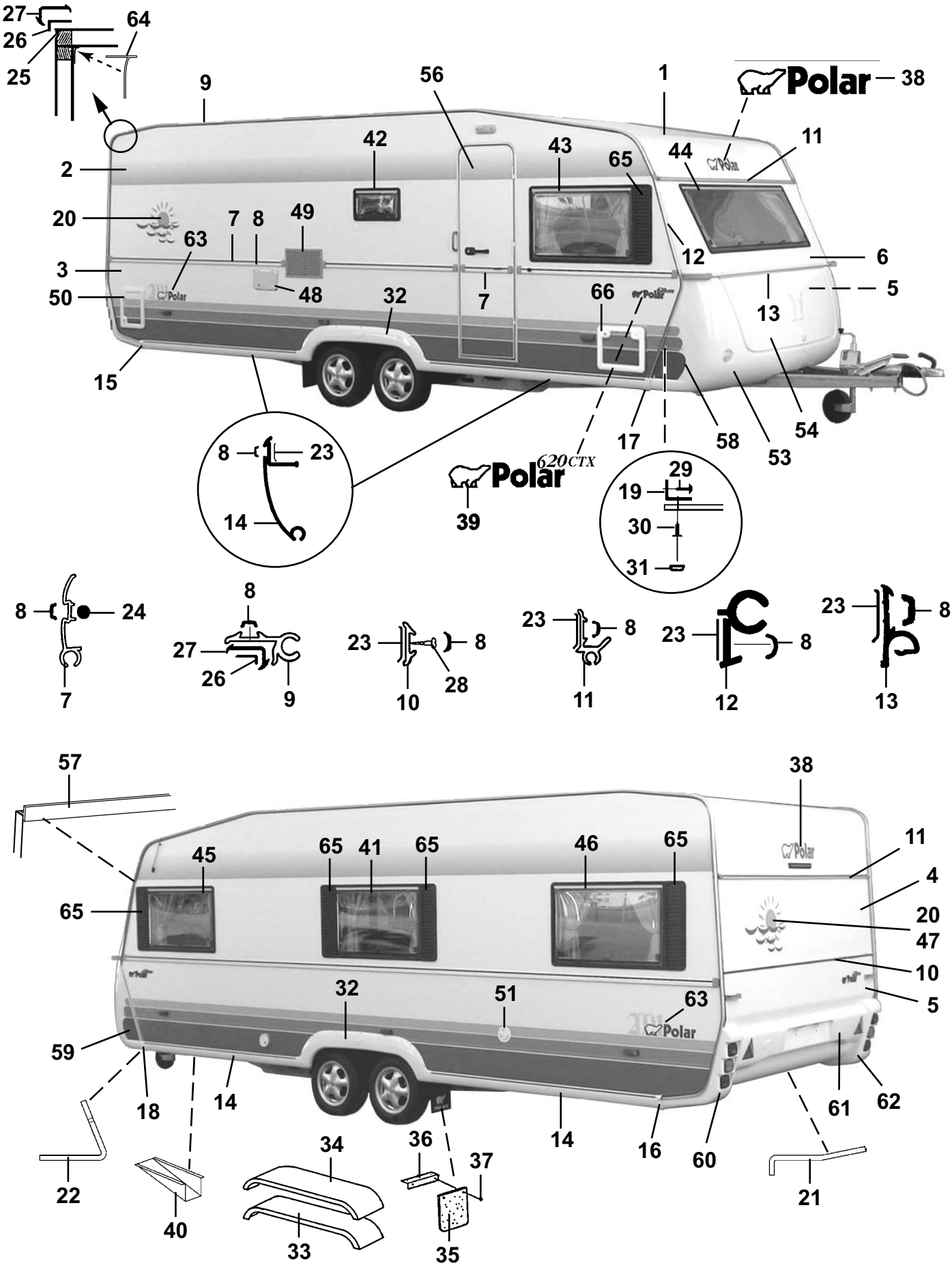
27
26
25
64
9
56
1
38
Polar
42
43
65
44
11
2
20
7
8
49
63
12
6
3
50
48
32
7
66
13
5
15
17
58
53
54
620CTX
39
8
23
14
29
19
30
31
8
24
7
8
27
26
9
23
8
10
28
23
8
11
23
8
12
23
8
13
57
38
45
65
41
65
46
65
11
4
20
47
10
5
32
51
63
59
18
14
14
16
60
61
62
22
40
34
33
36
37
35
21

Pos Fig	Det. nr Part. No	Ingår/Fitted 620 CTX					Benämning	Description
43	207832	x					Fönster H.F. öppn.bart 900x550 kpl.	Window R.F. 900x550 cpl.
--	208092	x					Ruta lös u. karm 900x550 d:o	Pane without frame 900x550 d:o
44	207830	x					Fönster fast 1600x550 kpl.	Window fixed 1600x550 cpl.
--	208090	x					Ruta lös u. karm 1600x550 d:o	Pane without frame 1600x550 d:o
45	207832	x					Fönster V.F. öppn.bart 900x550 kpl.	Window L.F. 900x550 cpl.
--	208092	x					Ruta lös u. karm 900x550 d:o	Pane without frame 900x550 d:o
46	207832	x					Fönster V.B. öppn.bart 900x550 kpl.	Window L.R. 900x550 cpl.
--	208092	x					Ruta lös u. karm 900x550 d:o	Pane without frame 900x550 d:o
47	207832	T					Fönster öppn.bart 900x550 kpl.	Window 900x550 cpl.
--	208092	T					Ruta lös u. karm 900x550 d:o	Pane without frame 900x550 d:o
48	504279	x					El-intag 230 V m. tältserviceuttag	Electric connection 230 V with outlet
49	206795	x					Galler ventilation kyl 400x220	Louvre ventilation 400x220
50	207759	x					Lucka m. innerram, utan spegel	Door with frame inner, without plate
--	207197	x					Innerram d:o	Frame inner d:o
51	311530	x					Vattenpåfyllning u. lock	Water filler without cap
--	314698	x					Lock d:o	Cap d:o
53	503982	x					Gasolkoffert underdel	Gas box
54	503980	x					Lock gasolkoffert u. lås	Trunk lid gas box without lock
56	207613	x					Dörr yttre kpl. H	Outer door cpl. R
--	207622	T					Dörr yttre delad kpl. H	Outer door divided cpl. R
--	207621	T					Dörr yttre m. myggnät kpl. H	Outer door with mosquito net cpl. R
57	207131	x					List skarv L=2125	List L=2125
--	208021	x					List tätning d:o (5 m rulle)	Seal strip d:o (5 m roll)
58	313913	x					Dekal H	Decal R
59	313914	x					Dekal V	Decal L
60	207069	x					Bakljusramp vänster	Light holder left
61	207160	x					Hållare registreringsplåt	License plate support
62	207068	x					Bakljusramp höger	Light holder right
63	207912	x					Dekal	Decal
64	204137	M					List täck	Cover strip
65	207929	x					Dekorplatta grå H=585	Decor plate grey H=585
66	207759	T					Lucka m. innerram, utan spegel	Door with frame inner, without plate
--	207197	T					Innerram d:o	Frame inner d:o

M= Metervara
T= Tillbehör

M= On the metre
T= Accessory

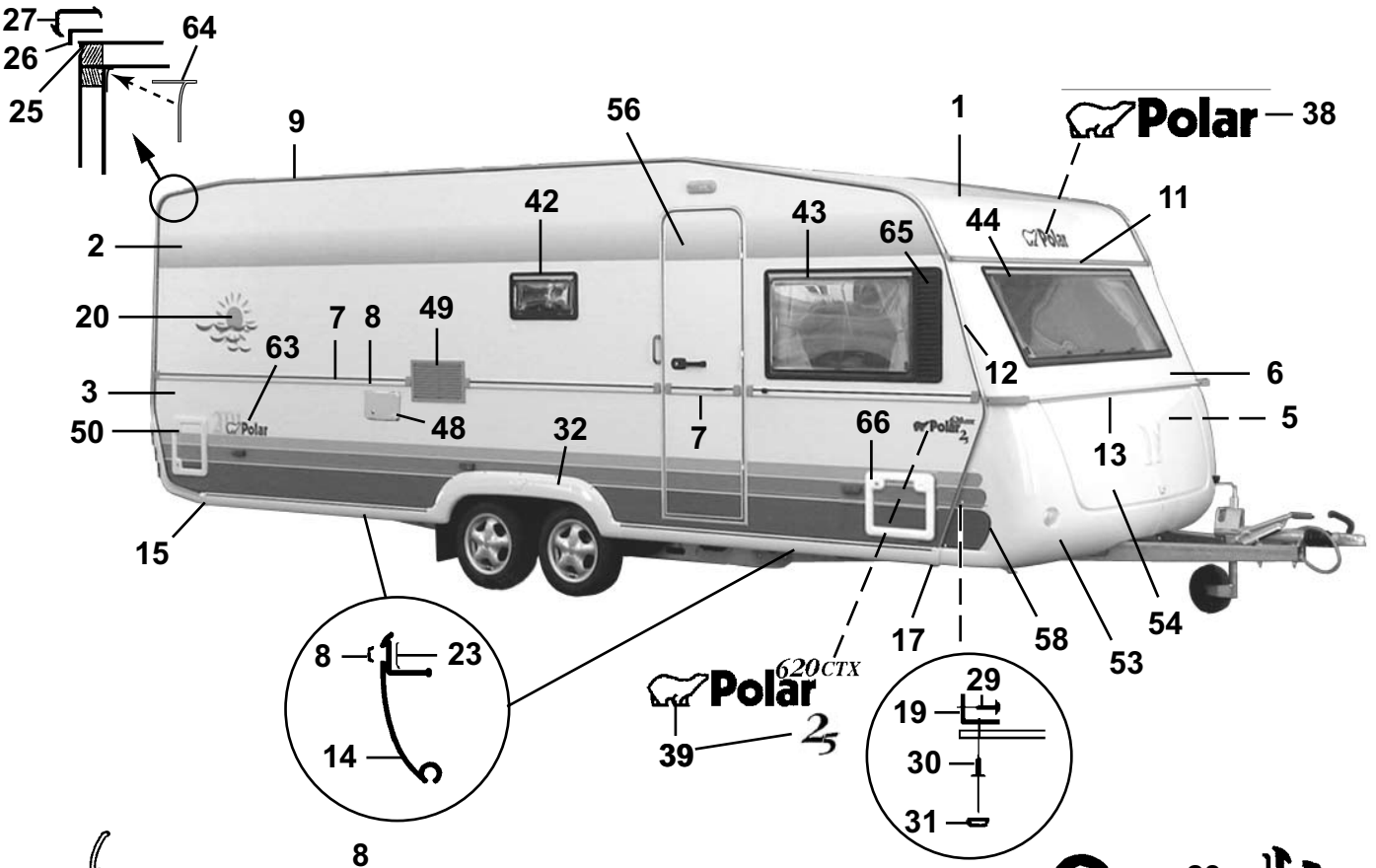
27
26
25
64
9
56
1
Polar
38
2
42
43
65
44
11
20
7
8
49
63
12
6
3
48
32
7
66
5
50
13
15
17
58
53
54
8
23
14
Polar
620CTX
39
29
19
30
31

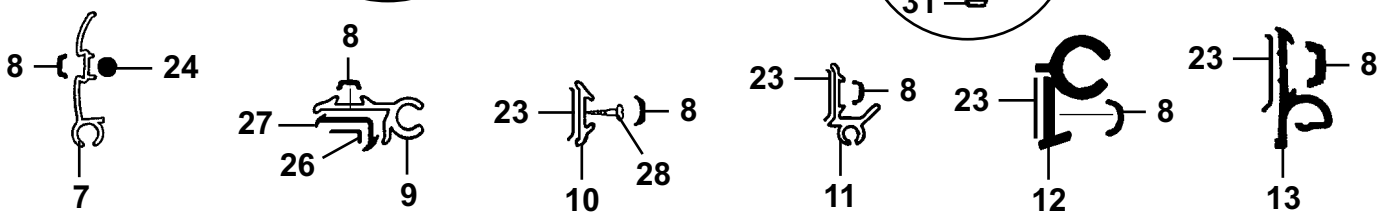
8
24
7
8
27
26
9
23
8
10
28
23
8
11
23
8
12
23
8
13

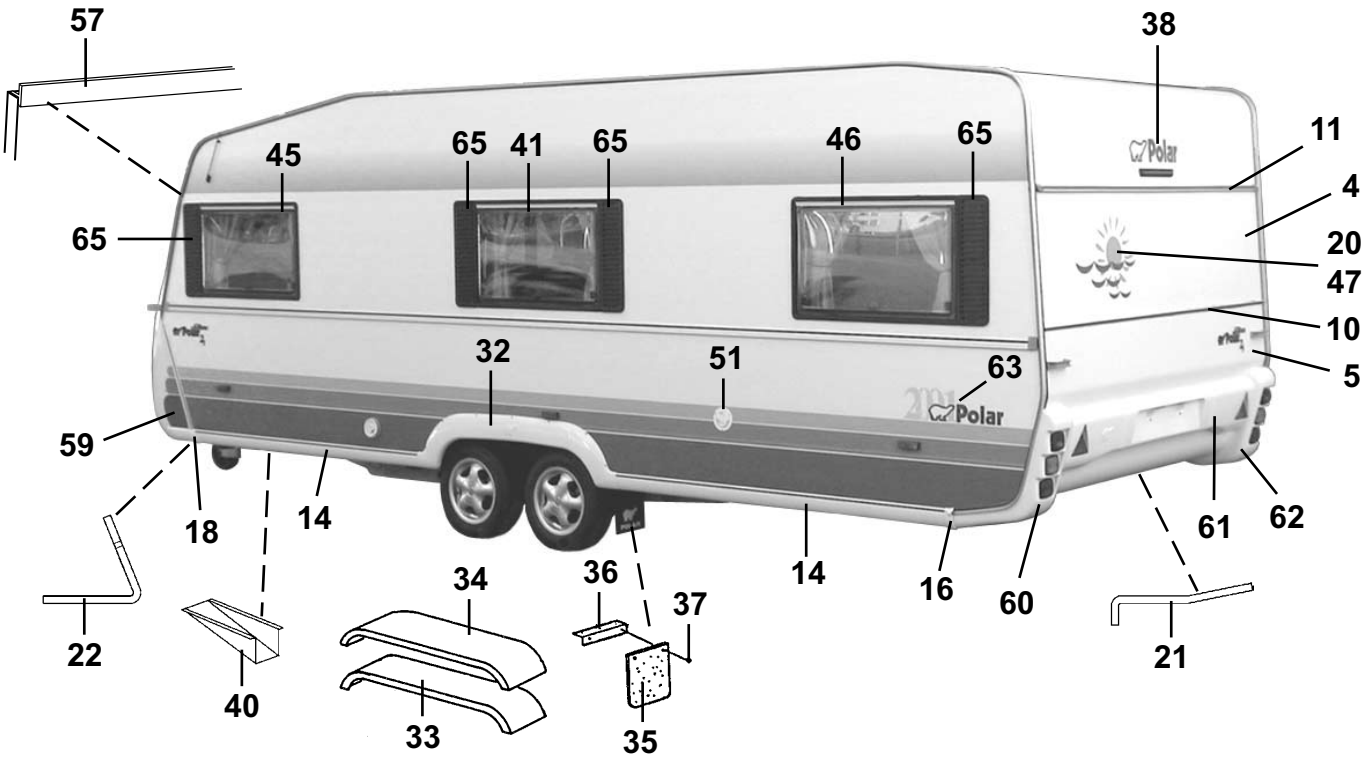
57
38
45
65
41
65
46
65
11
4
65
20
47
10
32
51
63
5
59
18
14
14
16
60
61
62
22
40
34
33
36
37
35
21

Pos Fig	Det. nr Part. No	Ingår/Fitted 620 CTX					Benämning	Description
1	207421	x					Plåt tak 7210x2475	Roofing plate 7210x2475
2	207489	x					Plåt sida övre 6300x1285	Side plate upper 6300x1285
3	207255	x					Plåt sida undre 6300x800	Side plate lower 6300x800
4	207420	x					Plåt gavel övre 2461x1185	Gable plate upper 2461x1185
5	207420	x					Plåt gavel undre 2461x1185	Gable plate lower 2461x1185
6	207930	x					Gavel fram övre	Gable front upper
7	207424	x					List midja L=7250	List L=7250
8	202656	M					List dekor, svart	List decor, black
9	203600	x					List tält L=5000	List L=5000
10	205579	x					List dekor alu. L=2390	List decor alu. L=2390
11	207200	x					List markis L=2475	List L=2475
--	207710	x					List distans d:o L=2390	List distance d:o L=2390
12	207810	x					List front H	List front R
--	207809	x					List front V	List front L
13	205586	x					List koffertlock väggdel L=2157	List trunk lid wall L=2157
--	702283	M					List ifyllnad vit d:o	Strip white d:o
--	207284	x					List koffertlock koffertdel L=1950	List trunk lid trunk part L=1950
14	207105	x					List avbärare spoiler L=2275	List L=2275
15	206778	x					Ändavslutning H-bak kjollist	End protection R rear
16	206781	x					Ändavslutning V-bak kjollist	End protection L rear
17	206780	x					Ändavslutning H-fram kjollist	End protection R front
18	206779	x					Ändavslutning V-fram kjollist	End protection L front
19	206793	x					List hållare koffert L=700	List holder L=700
20	207611	x					Dekal	Decal
21	207198	x					List gavel-golv bak L=2385	List gable-floor rear L=2385
--	800626	x					Skruv d:o B10x25 rostfri	Screw d:o B10x25 rustless
22	207199	x					List gavel-golv fram L=2377	List gable-floor front L=2377
--	800626	x					Skruv d:o B10x25 rostfri	Screw d:o B10x25 rustless
23	200015	M					Tätning Bostik profil 15x2 rulle 200 m	Seal strip Bostik 15x2 roll 200 m
24	206728	M					Tätning Bostik profil Ø=7 mm rulle 83 m	Seal strip Bostik Ø=7mm roll 83 m
25	204113	M					Tätn. Bostik profil Ø=5 mm rulle 120 m	Seal strip Bostik Ø=5mm roll 120 m
26	204456	M					Tätning Bostik profil 40x1 rulle 100 m	Seal strip Bostik 40x1 roll 100 m
27	203230	M					List tätning "Glazepta" (rulle)	Seal strip "Glazepta" (roll)
28	800433	x					Skruv FXT 3,5x25 ABC-Spax 1000 st	Screw FXT 3,5x25 ABC-Spax 1000 pcs
29	800626	x					Skruv B10x25 rostfri	Screw B10x25 rustless
30	701980	x					Nit split	Rivet
31	801095	x					Hatt	Cap
32	206768	x					Hjulhusbreddare	Mudguard
33	206777	x					Hjulhus	Wheel housing
34	206830	x					Isolering hjulhus	Insulation wheel housing
35	100950	x					Stänkskydd	Splash guard
36	101223	x					Fäste stänkskydd	Bracket splash guard
37	800118	x					Skruv	Screw
38	207234	x					Dekal	Decal
39	207270	x					Emblem 620 CTX 2-delad	Emblem 620 CTX 2-devided
--	207271	x					Emblem Polar "2,5"	Emblem Polar "2,5"
40	200877	x					Dammskydd	Dust cover
41	207832	x					Fönster öppn.bart 900x550 kpl.	Window 900x550 cpl.
--	208092	x					Ruta lös u. karm 900x550 d:o	Pane without frame 900x550 d:o
42	207834	x					Fönster öppn.bart 700x300 pentry kpl.	Window 700x300 pentry cpl.
							M= Metervara	M= On the metre
							T= Tillbehör	T= Accessory

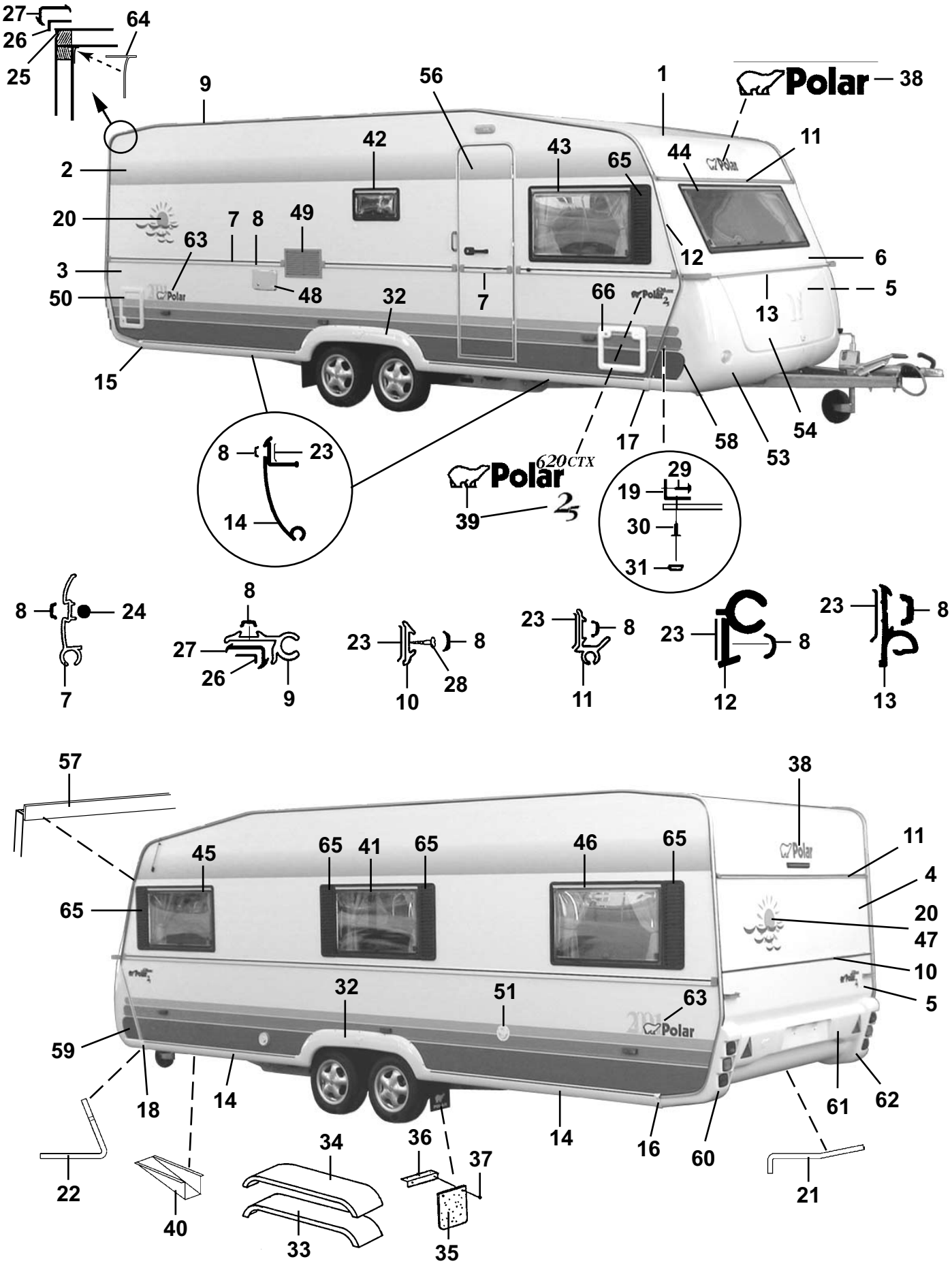
27
26
25
64
9
56
1
38
42
43
65
44
11
2
20
7
8
49
63
12
6
3
50
48
32
7
66
13
5
15
17
58
53
54
8
23
14
620CTX
39
29
19
30
31
8
24
7
8
27
26
9
23
8
10
28
23
8
11
23
8
12
23
8
13
57
45
65
41
65
46
65
38
11
4
20
47
10
5
63
32
51
59
18
14
14
16
60
61
62
22
40
34
33
36
37
35
21

Pos Fig	Det. nr Part. No	Ingår/Fitted 620 CTX					Benämning	Description
--	208094	x					Ruta lös u. karm 700x300 d:o	Pane without frame 700x300 d:o
43	207832	x					Fönster H.F. öppn.bart 900x550 kpl.	Window R.F. 900x550 cpl.
--	208092	x					Ruta lös u. karm 900x550 d:o	Pane without frame 900x550 d:o
44	207830	x					Fönster fast 1600x550 kpl.	Window fixed 1600x550 cpl.
--	208090	x					Ruta lös u. karm 1600x550	Pane without frame 1600x550 d:o
45	207832	x					Fönster V.F. öppn.bart 900x550 kpl.	Window L.F. 900x550 cpl.
--	208092	x					Ruta lös u. karm 900x550 d:o	Pane without frame 900x550 d:o
46	207832	x					Fönster V.B. öppn.bart 900x550 kpl.	Window L.R. 900x550 cpl.
--	208092	x					Ruta lös u. karm 900x550 d:o	Pane without frame 900x550 d:o
47	207832	T					Fönster öppn.bart 900x550 kpl.	Window 900x550 cpl.
--	208092	T					Ruta lös u. karm 900x550 d:o	Pane without frame 900x550 d:o
48	504279	x					El-intag 230 V m. tältserviceuttag	Electric connection 230 V with outlet
49	206795	x					Galler ventilation kyl 400x220	Louvre ventilation 400x220
50	207759	x					Lucka m. innerram, utan spegel	Door with frame inner, without plate
--	207197	x					Innerram d:o	Frame inner d:o
51	311530	x					Vattenpåfyllning u. lock	Water filler without cap
--	314698	x					Lock d:o	Cap d:o
53	503981	x					Gasolkoffert underdel	Gas box
54	503980	x					Lock gasolkoffert u. lås	Trunk lid gas box without lock
56	207613	x					Dörr yttre kpl. H	Outer door cpl. R
--	207622	T					Dörr yttre delad kpl. H	Outer door divided cpl. R
--	207621	T					Dörr yttre m. myggnät kpl. H	Outer door with mosquito net cpl. R
57	207206	x					List skarv L=2375	List L=2375
--	208021	x					List tätning d:o (5 m rulle)	Seal strip d:o (5 m roll)
58	313913	x					Dekal H	Decal R
59	313914	x					Dekal V	Decal L
60	207069	x					Bakljusramp vänster	Light holder left
61	207210	x					Hållare registreringsplåt	License plate support
62	207068	x					Bakljusramp höger	Light holder right
63	207912	x					Dekal	Decal
64	204137	M					List täck	Cover strip
65	207929	x					Dekorplatta grå H=585	Decor plate grey H=585
66	207759	T					Lucka m. innerram, utan spegel	Door with frame inner, without plate
--	207197	T					Innerram d:o	Frame inner d:o

M= Metervara
T= Tillbehör

M= On the metre
T= Accessory

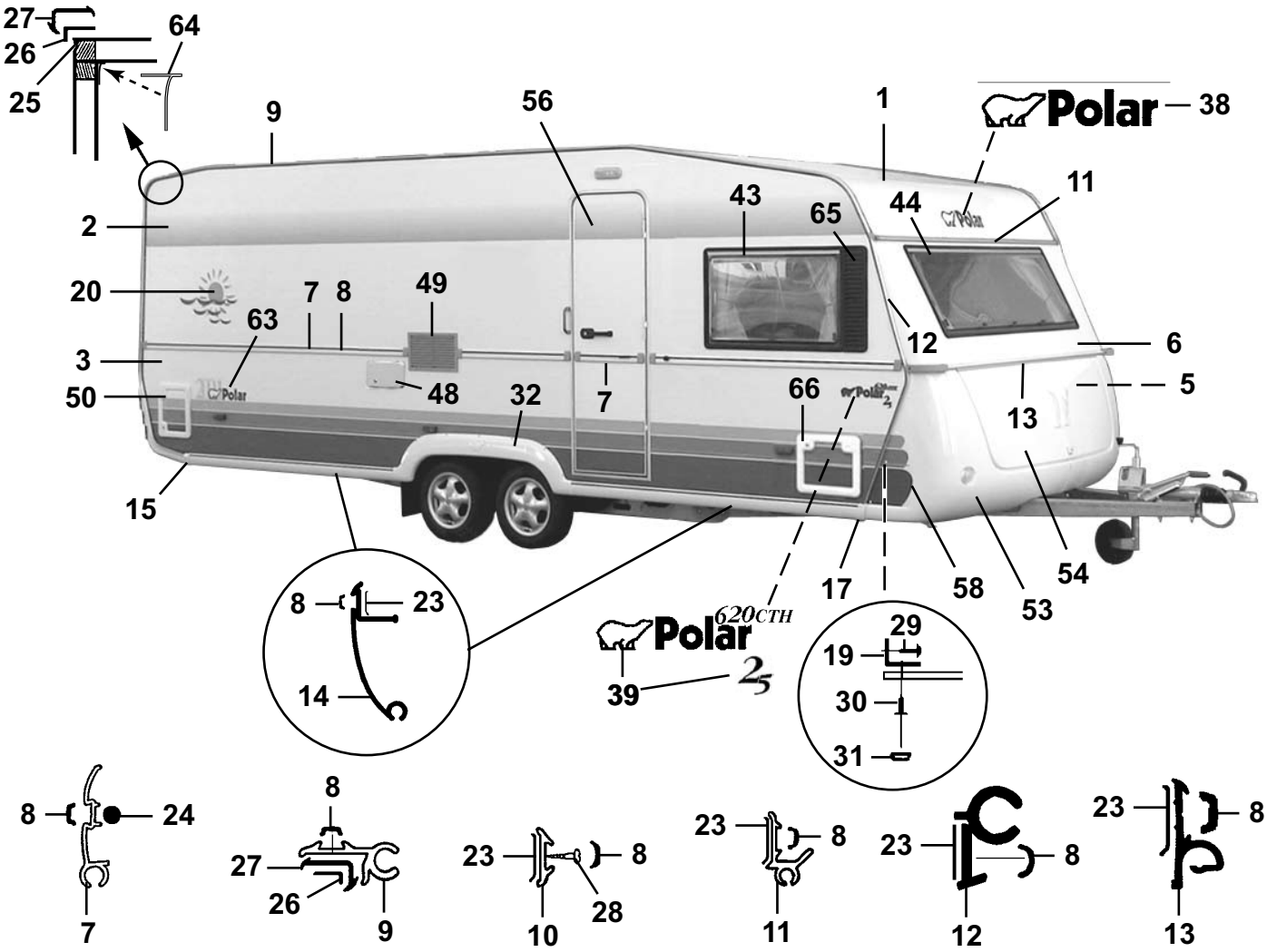
27
26
25
64
9
56
1
38
2
43
65
44
11
20
7
8
49
63
12
6
3
48
32
7
66
5
50
13
15
17
58
53
54
8
23
14
620CTH
39
29
19
30
31

8
24
7
8
27
26
9
23
8
10
28
23
8
11
23
8
12
23
8
13

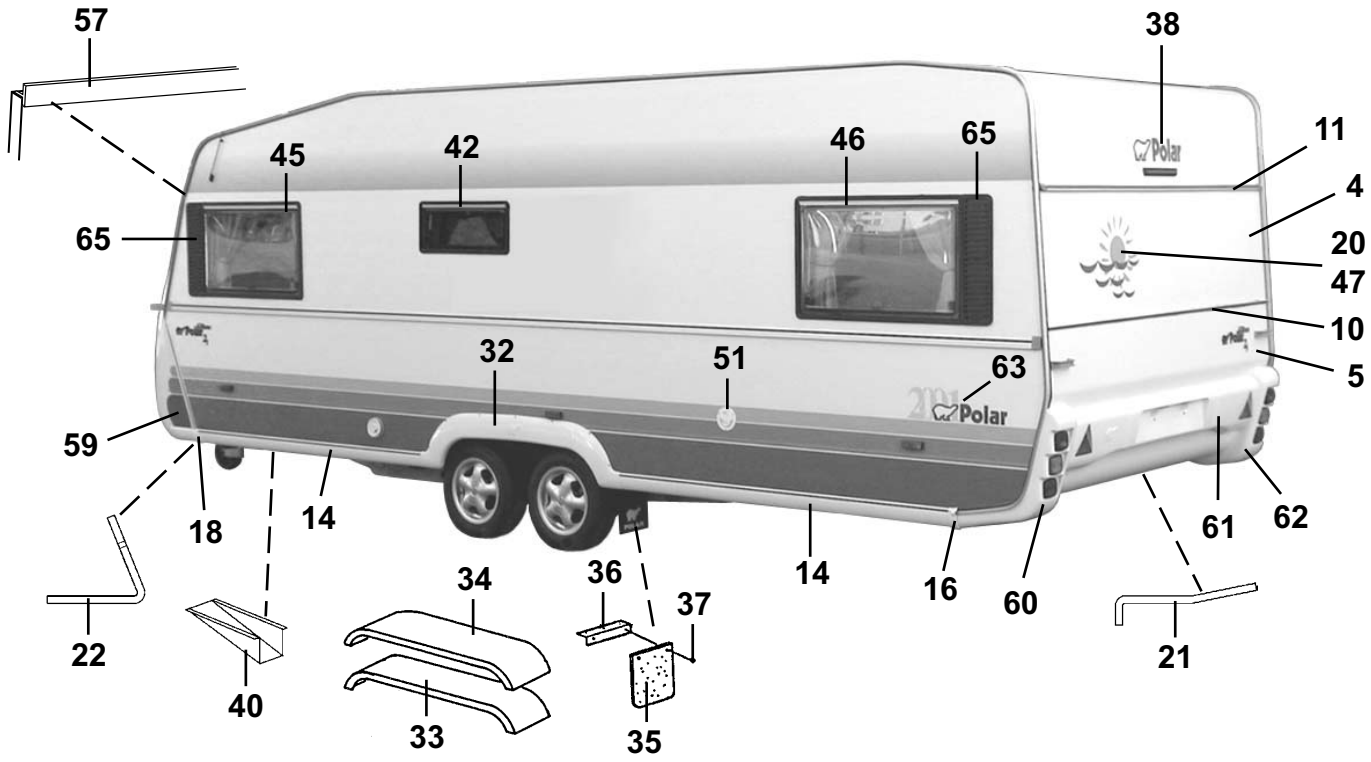
57
38
45
42
46
65
11
65
4
20
47
10
32
51
63
5
59
18
14
14
16
60
61
62
22
40
34
33
36
37
35
21

Pos Fig	Det. nr Part. No	Ingår/Fitted 620 CTH					Benämning	Description
1	207421	x					Plåt tak 7210x2475	Roofing plate 7210x2475
2	207489	x					Plåt sida övre 6300x1285	Side plate upper 6300x1285
3	207255	x					Plåt sida undre 6300x800	Side plate lower 6300x800
4	207420	x					Plåt gavel övre 2461x1185	Gable plate upper 2461x1185
5	207420	x					Plåt gavel undre 2461x1185	Gable plate lower 2461x1185
6	207930	x					Gavel fram övre	Gable front upper
7	207424	x					List midja L=7250	List L=7250
8	202656	M					List dekor, svart	List decor, black
9	203600	x					List tält L=5000	List L=5000
10	205579	x					List dekor alu. L=2390	List decor alu. L=2390
11	207200	x					List markis L=2475	List L=2475
--	207710	x					List distans d:o L=2390	List distance d:o L=2390
12	207810	x					List front H	List front R
--	207809	x					List front V	List front L
13	205586	x					List koffertlock väggdel L=2157	List trunk lid wall L=2157
--	702283	M					List ifyllnad vit d:o	Strip white d:o
--	207284	x					List koffertlock koffertdel L=1950	List trunk lid trunk part L=1950
14	207105	x					List avbärare spoiler L=2275	List L=2275
15	206778	x					Ändavslutning H-bak kjollist	End protection R rear
16	206781	x					Ändavslutning V-bak kjollist	End protection L rear
17	206780	x					Ändavslutning H-fram kjollist	End protection R front
18	206779	x					Ändavslutning V-fram kjollist	End protection L front
19	206793	x					List hållare koffert L=700	List holder L=700
20	207611	x					Dekal	Decal
21	207198	x					List gavel-golv bak L=2385	List gable-floor rear L=2385
--	800626	x					Skruv d:o B10x25 rostfri	Screw d:o B10x25 rustless
22	207199	x					List gavel-golv fram L=2377	List gable-floor front L=2377
--	800626	x					Skruv d:o B10x25 rostfri	Screw d:o B10x25 rustless
23	200015	M					Tätning Bostik profil 15x2 rulle 200 m	Seal strip Bostik 15x2 roll 200 m
24	206728	M					Tätning Bostik profil Ø=7 mm rulle 83 m	Seal strip Bostik Ø=7mm roll 83 m
25	204113	M					Tätn. Bostik profil Ø=5 mm rulle 120 m	Seal strip Bostik Ø=5mm roll 120 m
26	204456	M					Tätning Bostik profil 40x1 rulle 100 m	Seal strip Bostik 40x1 roll 100 m
27	203230	M					List tätning "Glazepta" (rulle)	Seal strip "Glazepta" (roll)
28	800433	x					Skruv FXT 3,5x25 ABC-Spax 1000 st	Screw FXT 3,5x25 ABC-Spax 1000 pcs
29	800626	x					Skruv B10x25 rostfri	Screw B10x25 rustless
30	701980	x					Nit split	Rivet
31	801095	x					Hatt	Cap
32	206768	x					Hjulhusbreddare	Mudguard
33	206777	x					Hjulhus	Wheel housing
34	206830	x					Isolering hjulhus	Insulation wheel housing
35	100950	x					Stänkskydd	Splash guard
36	101223	x					Fäste stänkskydd	Bracket splash guard
37	800118	x					Skruv	Screw
38	207234	x					Dekal	Decal
39	207974	x					Emblem 620 CTH 2-delad	Emblem 620 CTH 2-devided
--	207271	x					Emblem Polar "2,5"	Emblem Polar "2,5"
40	200877	x					Dammskydd	Dust cover
42	207834	x					Fönster öppn.bart 700x300 pentry kpl.	Window 700x300 pentry cpl.
--	208094	x					Ruta lös u. karm 700x300 d:o	Pane without frame 700x300 d:o
43	207832	x					Fönster H.F. öppn.bart 900x550 kpl.	Window R.F. 900x550 cpl.
							M= Metervara	M= On the metre
							T= Tillbehör	T= Accessory

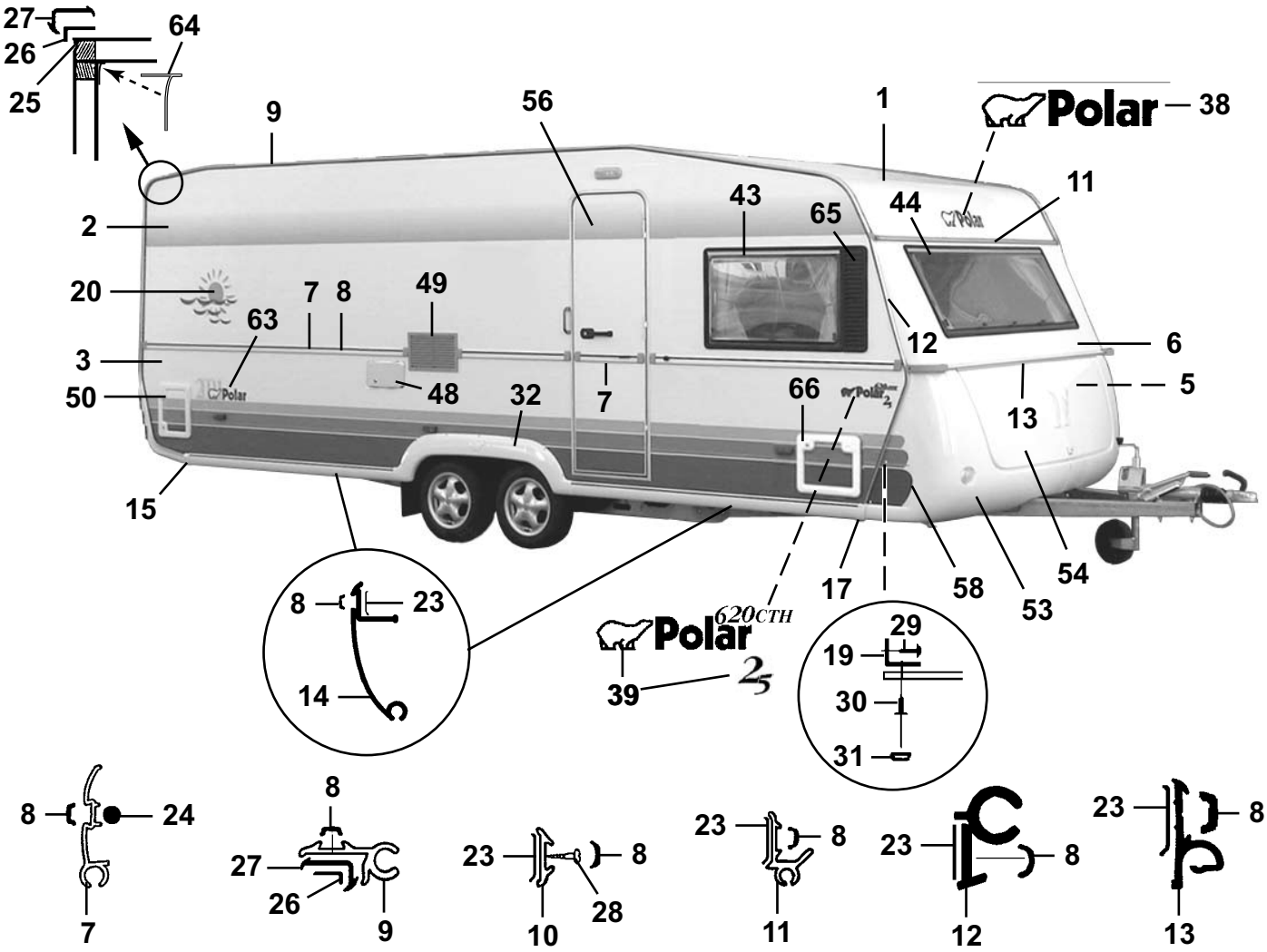
27
26
25
64
9
56
1
38
Polar
2
43
65
44
11
20
7
8
49
63
12
6
3
48
32
7
66
13
5
50
15
17
58
53
54
8
23
14
620CTH
Polar
2,5
39
29
19
30
31

8
24
7
8
27
26
9
23
8
10
28
23
8
11
23
8
12
23
8
13

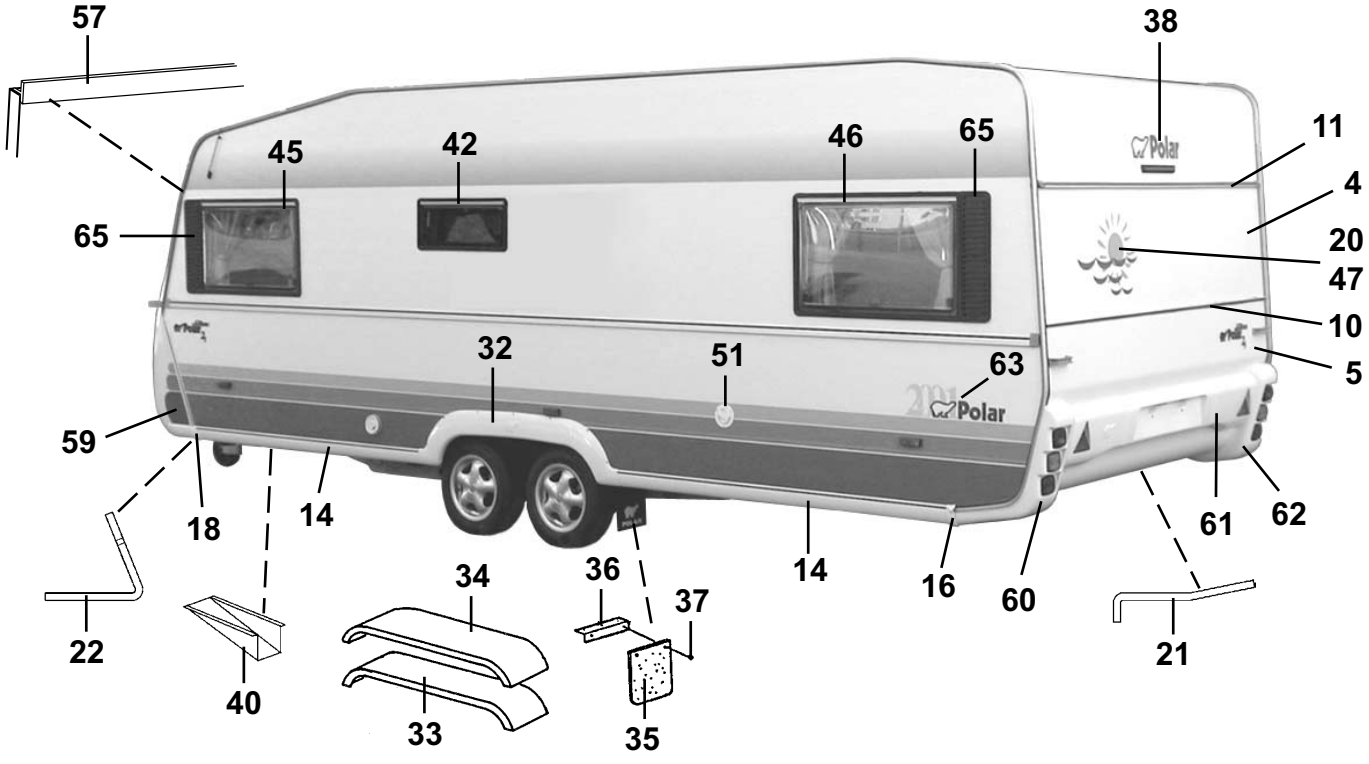
57
38
45
42
46
65
11
65
4
20
47
10
32
51
63
5
59
18
14
14
16
60
61
62
22
40
34
33
36
37
35
21

Pos Fig	Det. nr Part. No	Ingår/Fitted 620 CTH					Benämning	Description
--	208092	x					Ruta lös u. karm 900x550 d:o	Pane without frame 900x550 d:o
44	207830	x					Fönster fast 1600x550 kpl.	Window fixed 1600x550 cpl.
--	208090	x					Ruta lös u. karm 1600x550	Pane without frame 1600x550 d:o
45	207832	x					Fönster V.F. öppn.bart 900x550 kpl.	Window L.F. 900x550 cpl.
--	208092	x					Ruta lös u. karm 900x550 d:o	Pane without frame 900x550 d:o
46	207832	x					Fönster V.B. öppn.bart 900x550 kpl.	Window L.R. 900x550 cpl.
--	208092	x					Ruta lös u. karm 900x550 d:o	Pane without frame 900x550 d:o
47	207832	T					Fönster öppn.bart 900x550 kpl.	Window 900x550 cpl.
--	208092	T					Ruta lös u. karm 900x550 d:o	Pane without frame 900x550 d:o
48	504279	x					El-intag 230 V m. tältserviceuttag	Electric connection 230 V with outlet
49	206795	x					Galler ventilation kyl 400x220	Louvre ventilation 400x220
50	207759	x					Lucka m. innerram, utan spegel	Door with frame inner, without plate
--	207197	x					Innerram d:o	Frame inner d:o
51	311530	x					Vattenpåfyllning u. lock	Water filler without cap
--	314698	x					Lock d:o	Cap d:o
53	503981	x					Gasolkoffert underdel	Gas box
54	503980	x					Lock gasolkoffert u. lås	Trunk lid gas box without lock
56	207613	x					Dörr yttre kpl. H	Outer door cpl. R
--	207622	T					Dörr yttre delad kpl. H	Outer door divided cpl. R
--	207621	T					Dörr yttre m. myggnät kpl. H	Outer door with mosquito net cpl. R
57	207206	x					List skarv L=2375	List L=2375
--	208021	x					List tätning d:o (5 m rulle)	Seal strip d:o (5 m roll)
58	313913	x					Dekal H	Decal R
59	313914	x					Dekal V	Decal L
60	207069	x					Bakljusramp vänster	Light holder left
61	207210	x					Hållare registreringsplåt	License plate support
62	207068	x					Bakljusramp höger	Light holder right
63	207912	x					Dekal	Decal
64	204137	M					List täck	Cover strip
65	207929	x					Dekorplatta grå H=585	Decor plate grey H=585
66	207759	T					Lucka m. innerram, utan spegel	Door with frame inner, without plate
--	207197	T					Innerram d:o	Frame inner d:o

M= Metervara
T= Tillbehör

M= On the metre
T= Accessory

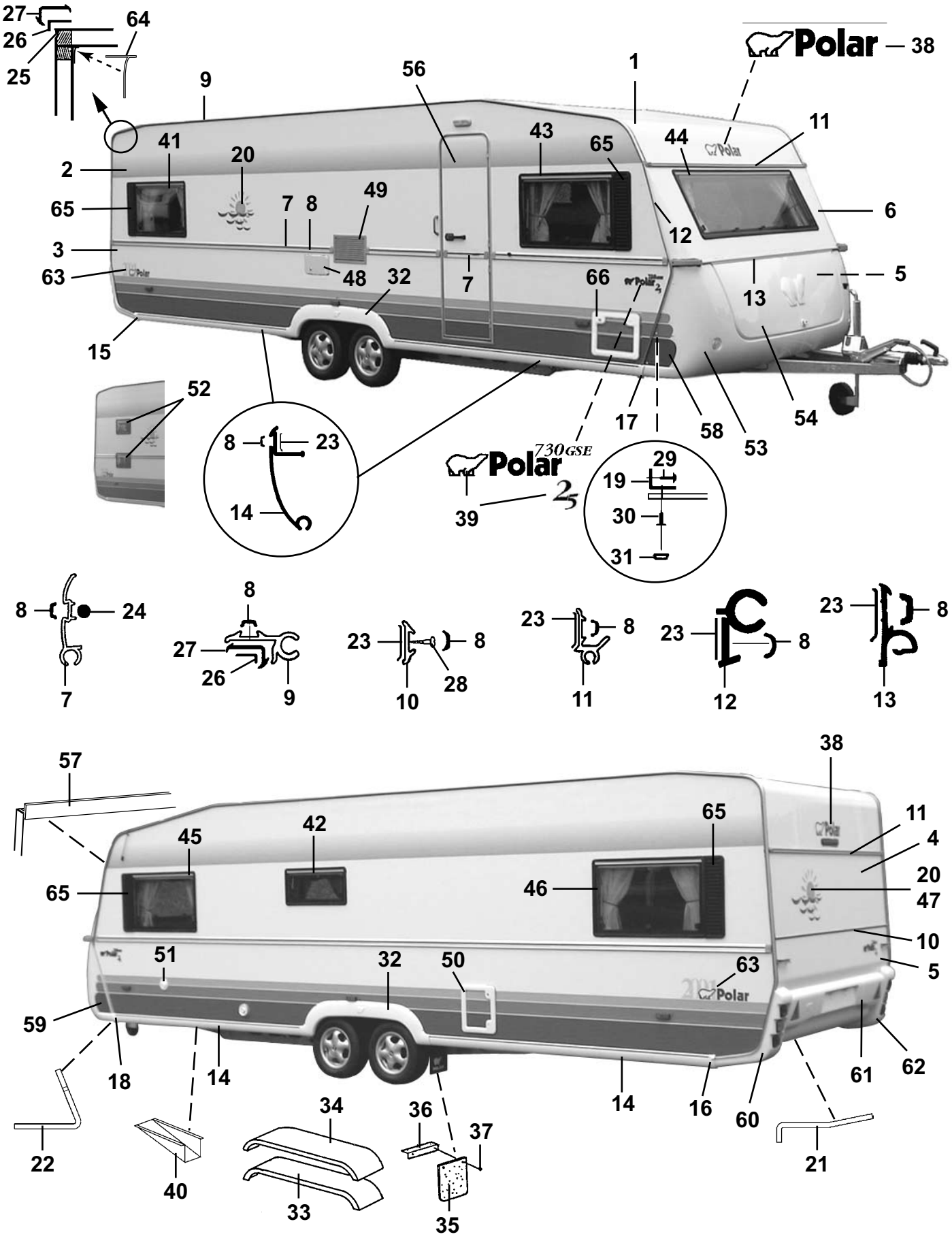
27
26
25
64
9
56
1
Polar
38
11
41
20
43
65
44
2
65
7
8
49
6
12
3
63
48
32
7
66
13
5
15
52
17
58
53
54
8
23
14
730GSE
Polar
39
29
19
30
31
8
24
7
8
27
26
9
23
8
10
28
23
8
11
23
8
12
23
8
13
57
38
65
11
4
45
42
20
47
65
46
10
5
51
32
50
63
59
18
14
14
16
60
61
62
22
40
34
33
36
37
35
21

Pos Fig	Det. nr Part. No	Ingår/Fitted 730 LB	730 BK	730 DB	730 DS	730 DBD	Benämning	Description
1	207733	x	x	x	x	x	Plåt tak 7800x2475	Roofing plate 7800x2475
2	207734	x	x	x	x	x	Plåt sida övre 7400x1285	Side plate upper 7400x1285
3	207735	x	x	x	x	x	Plåt sida undre 7400x800	Side plate lower 7400x800
4	207420	x	x	x	x	x	Plåt gavel övre 2461x1185	Gable plate upper 2461x1185
5	207420	x	x	x	x	x	Plåt gavel undre 2461x1185	Gable plate lower 2461x1185
6	207930	x	x	x	x	x	Gavel fram övre	Gable front upper
7	207424	x	x	x	x	x	List midja L=7250	List L=7250
8	202656	M	M	M	M	M	List dekor, svart	List decor, black
9	203600	x	x	x	x	x	List tält L=5000	List L=5000
10	205579	x	x	x	x	x	List dekor alu. L=2390	List decor alu. L=2390
11	207200	x	x	x	x	x	List markis L=2475	List L=2475
--	207710	x	x	x	x	x	List distans d:o L=2390	List distance d:o L=2390
12	207810	x	x	x	x	x	List front H	List front R
--	207809	x	x	x	x	x	List front V	List front L
13	205586	x	x	x	x	x	List koffertlock väggdel L=2157	List trunk lid wall L=2157
--	702283	M	M	M	M	M	List ifyllnad vit d:o	Strip white d:o
--	207284	x	x	x	x	x	List koffertlock koffertdel L=1950	List trunk lid trunk part L=1950
14	207609	x	x	x	x	x	List avbärare spoiler L=2675	List L=2675
15	206778	x	x	x	x	x	Ändavslutning H-bak kjollist	End protection R rear
16	206781	x	x	x	x	x	Ändavslutning V-bak kjollist	End protection L rear
17	206780	x	x	x	x	x	Ändavslutning H-fram kjollist	End protection R front
18	206779	x	x	x	x	x	Ändavslutning V-fram kjollist	End protection L front
19	206793	x	x	x	x	x	List hållare koffert L=700	List holder L=700
20	207611	x	x	x	x	x	Dekal	Decal
21	207198	x	x	x	x	x	List gavel-golv bak L=2385	List gable-floor rear L=2385
--	800626	x	x	x	x	x	Skruv d:o B10x25 rostfri	Screw d:o B10x25 rustless
22	207199	x	x	x	x	x	List gavel-golv fram L=2377	List gable-floor front L=2377
--	800626	x	x	x	x	x	Skruv d:o B10x25 rostfri	Screw d:o B10x25 rustless
23	200015	M	M	M	M	M	Tätning Bostik profil 15x2 rulle 200 m	Seal strip Bostik 15x2 roll 200 m
24	206728	M	M	M	M	M	Tätning Bostik profil Ø=7 mm rulle 83 m	Seal strip Bostik Ø=7mm roll 83 m
25	204113	M	M	M	M	M	Tätn. Bostik profil Ø=5 mm rulle 120 m	Seal strip Bostik Ø=5mm roll 120 m
26	204456	M	M	M	M	M	Tätning Bostik profil 40x1 rulle 100 m	Seal strip Bostik 40x1 roll 100 m
27	203230	M	M	M	M	M	List tätning "Glazepta" (rulle)	Seal strip "Glazepta" (roll)
28	800433	x	x	x	x	x	Skruv FXT 3,5x25 ABC-Spax 1000 st	Screw FXT 3,5x25 ABC-Spax 1000 pcs
29	800626	x	x	x	x	x	Skruv B10x25 rostfri	Screw B10x25 rustless
30	701980	x	x	x	x	x	Nit split	Rivet
31	801095	x	x	x	x	x	Hatt	Cap
32	206768	x	x	x	x	x	Hjulhusbreddare	Mudguard
33	206777	x	x	x	x	x	Hjulhus	Wheel housing
34	206830	x	x	x	x	x	Isolering hjulhus	Insulation wheel housing
35	100950	x	x	x	x	x	Stänkskydd	Splash guard
36	101223	x	x	x	x	x	Fäste stänkskydd	Bracket splash guard
37	800118	x	x	x	x	x	Skruv	Screw
38	207234	x	x	x	x	x	Dekal	Decal
39	207620	x	x	x	x	x	Emblem 730 GSE 2-delad	Emblem 730 GSE 2-devided
--	207271	x	x	x	x	x	Emblem Polar "2,5"	Emblem Polar "2,5"
40	200877	x	x	x	x	x	Dammskydd	Dust cover
41	207832	x		x	x	x	Fönster H.B. öppn.bart 900x550 kpl.	Window R.R. 900x550 cpl.
--	208092	x		x	x	x	Ruta lös u. karm 900x550 d:o	Pane without frame 900x550 d:o
42	207834	x	x	x	x	x	Fönster öppn.bart 700x300 pentry kpl.	Window 700x300 pentry cpl.
							M= Metervara T= Tillbehör	M= On the metre T= Accessory

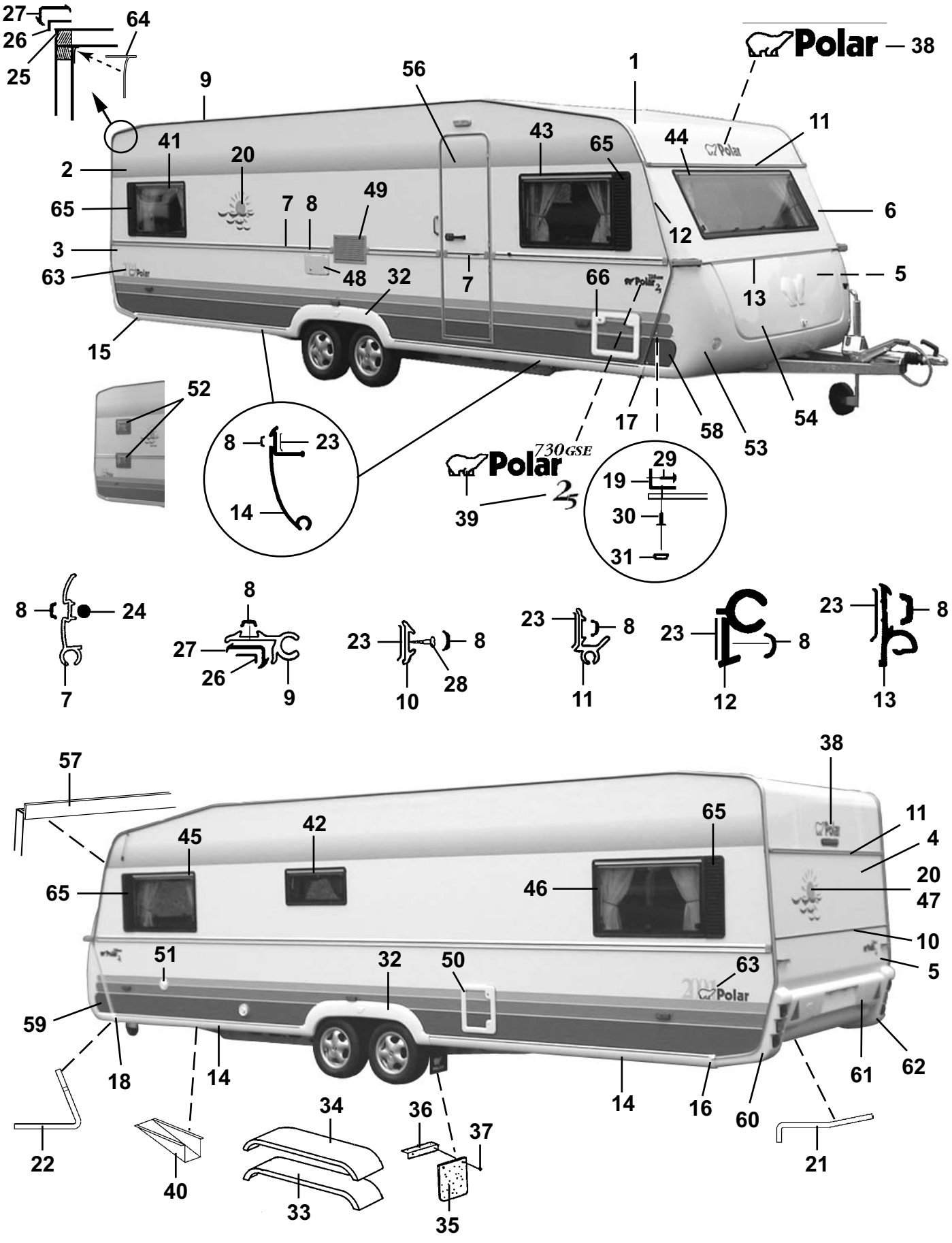
Polar
730GSE
Polar
25

Pos Fig	Det. nr Part. No	Ingår/Fitted 730 LB	730 BK	730 DB	730 DS	730 DBD	Benämning	Description
--	208094	x	x	x	x	x	Ruta lös u. karm 700x300 d:o	Pane without frame 700x300 d:o
43	207832	x	x	x	x	x	Fönster H.F. öppn.bart 900x550 kpl.	Window R.F. 900x550 cpl.
--	208092	x	x	x	x	x	Ruta lös u. karm 900x550 d:o	Pane without frame 900x550 d:o
44	207830	x	x	x	x	x	Fönster fast 1600x550 kpl.	Window fixed 1600x550 cpl.
--	208090	x	x	x	x	x	Ruta lös u. karm 1600x550	Pane without frame 1600x550 d:o
45	207832	x	x	x	x	x	Fönster V.F. öppn.bart 900x550 kpl.	Window L.F. 900x550 cpl.
--	208092	x	x	x	x	x	Ruta lös u. karm 900x550 d:o	Pane without frame 900x550 d:o
46	207832	x	x	x	x	x	Fönster V.B. öppn.bart 900x550 kpl.	Window L.R. 900x550 cpl.
--	208092	x	x	x	x	x	Ruta lös u. karm 900x550 d:o	Pane without frame 900x550 d:o
47	207830	T					Fönster fast 1600x550 kpl.	Window fixed 1600x550 cpl.
--	208090	T					Ruta lös u. karm 1600x550	Pane without frame 1600x550 d:o
--	207832			T		T	Fönster öppn.bart 900x550 kpl.	Window 900x550 cpl.
--	208092			T		T	Ruta lös u. karm 900x550 d:o	Pane without frame 900x550 d:o
48	504279	x	x	x	x	x	El-intag 230 V m. tältserviceuttag	Electric connection 230 V with outlet
49	206795	x	x	x	x	x	Galler ventilation kyl 400x220	Louvre ventilation 400x220
50	207759	x	x	x	x	x	Lucka m. innerram, utan spegel	Door with frame inner, without plate
--	207197	x	x	x	x	x	Innerram d:o	Frame inner d:o
51	311530	x	x	x	x	x	Vattenpåfyllning u. lock	Water filler without cap
--	314698	x	x	x	x	x	Lock d:o	Cap d:o
52	207834		x				Fönster öppn.bart 700x300 kpl.	Window 700x300 cpl.
--	208094		x				Ruta lös u. karm 700x300 d:o	Pane without frame 700x300 d:o
53	503981	x	x	x	x	x	Gasolkoffert underdel	Gas box
54	503980	x	x	x	x	x	Lock gasolkoffert u. lås	Trunk lid gas box without lock
56	207613	x	x	x	x	x	Dörr yttre kpl. H	Outer door cpl. R
--	207622	T	T	T	T	T	Dörr yttre delad kpl. H	Outer door divided cpl. R
--	207621	T	T	T	T	T	Dörr yttre m. myggnät kpl. H	Outer door with mosquito net cpl. R
57	207206	x	x	x	x	x	List skarv L=2375	List L=2375
--	208021	x	x	x	x	x	List tätning d:o (5 m rulle)	Seal strip d:o (5 m roll)
58	313913	x	x	x	x	x	Dekal H	Decal R
59	313914	x	x	x	x	x	Dekal V	Decal L
60	207069	x	x	x	x	x	Bakljusramp vänster	Light holder left
61	207210	x	x	x	x	x	Hållare registreringsplåt	License plate support
62	207068	x	x	x	x	x	Bakljusramp höger	Light holder right
63	207912	x	x	x	x	x	Dekal	Decal
64	204137	M	M	M	M	M	List täck	Cover strip
65	207929	x	x	x	x	x	Dekorplatta grå H=585	Decor plate grey H=585
66	207759	T	T	T	T	T	Lucka m. innerram, utan spegel	Door with frame inner, without plate
--	207197	T	T	T	T	T	Innerram d:o	Frame inner d:o

M= Metervara
T= Tillbehör

M= On the metre
T= Accessory

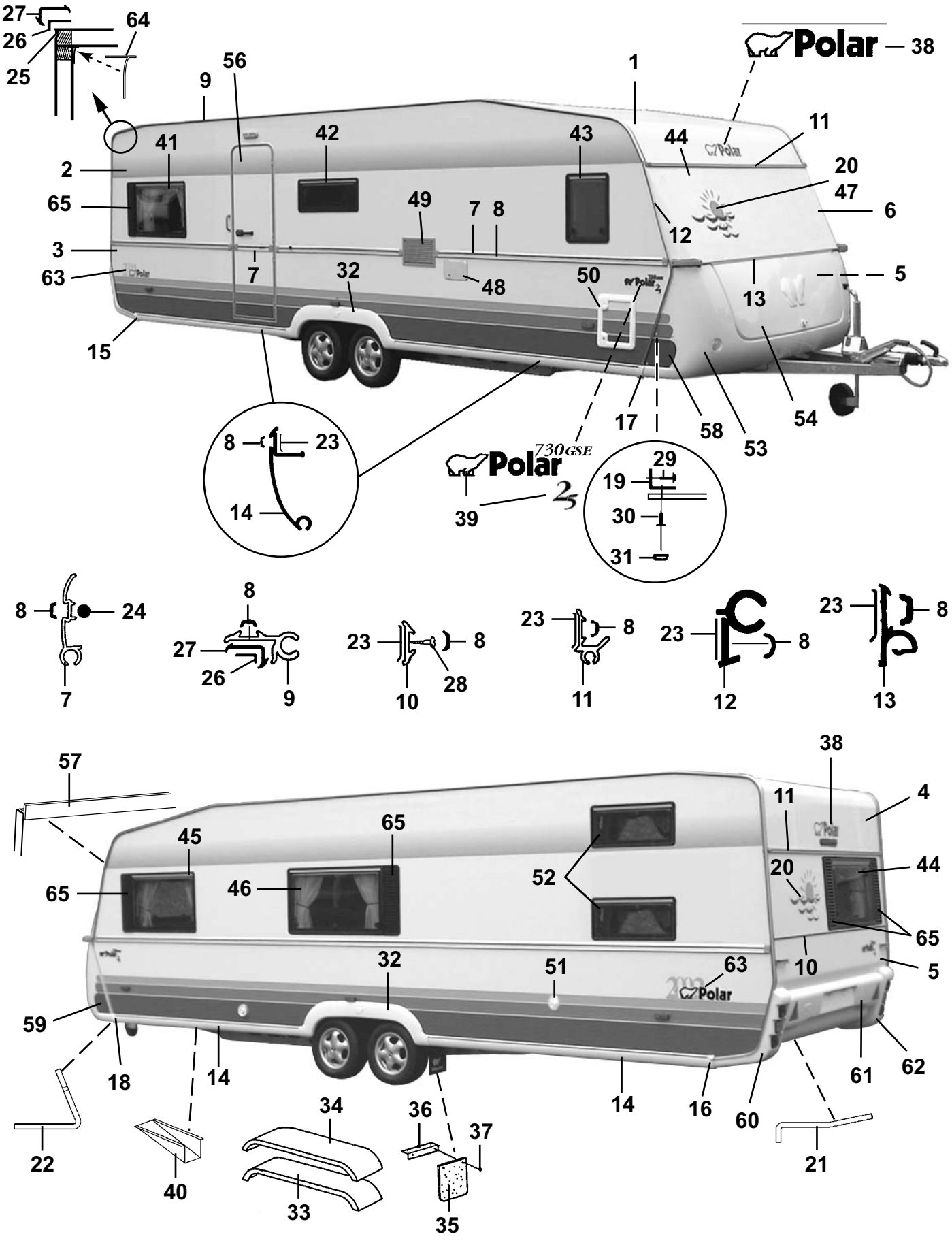
Polar
730GSE
Polar
2,5

Pos Fig	Det. nr Part. No	Ingår/Fitted 560 GS BKX 2,5					Benämning	Description
1	207733	x					Plåt tak 7800x2475	Roofing plate 7800x2475
2	207734	x					Plåt sida övre 7400x1285	Side plate upper 7400x1285
3	207735	x					Plåt sida undre 7400x800	Side plate lower 7400x800
4	207420	x					Plåt gavel övre 2461x1185	Gable plate upper 2461x1185
5	207420	x					Plåt gavel undre 2461x1185	Gable plate lower 2461x1185
6	207649	x					Gavel fram övre	Gable front upper
7	207424	x					List midja L=7250	List L=7250
8	202656	M					List dekor, svart	List decor, black
9	203600	x					List tält L=5000	List L=5000
10	205579	x					List dekor alu. L=2390	List decor alu. L=2390
11	207200	x					List markis L=2475	List L=2475
--	207710	x					List distans d:o L=2390	List distance d:o L=2390
12	207810	x					List front H	List front R
--	207809	x					List front V	List front L
13	205586	x					List koffertlock väggdel L=2157	List trunk lid wall L=2157
--	702283	M					List ifyllnad vit d:o	Strip white d:o
--	207284	x					List koffertlock koffertdel L=1950	List trunk lid trunk part L=1950
14	207609	x					List avbärare spoiler L=2675	List L=2675
15	206778	x					Ändavslutning H-bak kjollist	End protection R rear
16	206781	x					Ändavslutning V-bak kjollist	End protection L rear
17	206780	x					Ändavslutning H-fram kjollist	End protection R front
18	206779	x					Ändavslutning V-fram kjollist	End protection L front
19	206793	x					List hållare koffert L=700	List holder L=700
20	207611	x					Dekal	Decal
21	207198	x					List gavel-golv bak L=2385	List gable-floor rear L=2385
--	800626	x					Skruv d:o B10x25 rostfri	Screw d:o B10x25 rustless
22	207199	x					List gavel-golv fram L=2377	List gable-floor front L=2377
--	800626	x					Skruv d:o B10x25 rostfri	Screw d:o B10x25 rustless
23	200015	M					Tätning Bostik profil 15x2 rulle 200 m	Seal strip Bostik 15x2 roll 200 m
24	206728	M					Tätning Bostik profil Ø=7 mm rulle 83 m	Seal strip Bostik Ø=7mm roll 83 m
25	204113	M					Tätn. Bostik profil Ø=5 mm rulle 120 m	Seal strip Bostik Ø=5mm roll 120 m
26	204456	M					Tätning Bostik profil 40x1 rulle 100 m	Seal strip Bostik 40x1 roll 100 m
27	203230	M					List tätning "Glazepta" (rulle)	Seal strip "Glazepta" (roll)
28	800433	x					Skruv FXT 3,5x25 ABC-Spax 1000 st	Screw FXT 3,5x25 ABC-Spax 1000 pcs
29	800626	x					Skruv B10x25 rostfri	Screw B10x25 rustless
30	701980	x					Nit split	Rivet
31	801095	x					Hatt	Cap
32	206768	x					Hjulhusbreddare	Mudguard
33	206777	x					Hjulhus	Wheel housing
34	206830	x					Isolering hjulhus	Insulation wheel housing
35	100950	x					Stänkskydd	Splash guard
36	101223	x					Fäste stänkskydd	Bracket splash guard
37	800118	x					Skruv	Screw
38	207234	x					Dekal	Decal
39	207620	x					Emblem 730 GSE 2-delad	Emblem 730 GSE 2-devided
--	207271	x					Emblem Polar "2,5"	Emblem Polar "2,5"
40	200877	x					Dammskydd	Dust cover
41	207832	x					Fönster H.B. öppn.bart 900x550 kpl.	Window R.R. 900x550 cpl.
--	208092	x					Ruta lös u. karm 900x550 d:o	Pane without frame 900x550 d:o
42	207834	x					Fönster öppn.bart 700x300 pentry kpl.	Window 700x300 pentry cpl.
							M= Metervara	M= On the metre
							T= Tillbehör	T= Accessory

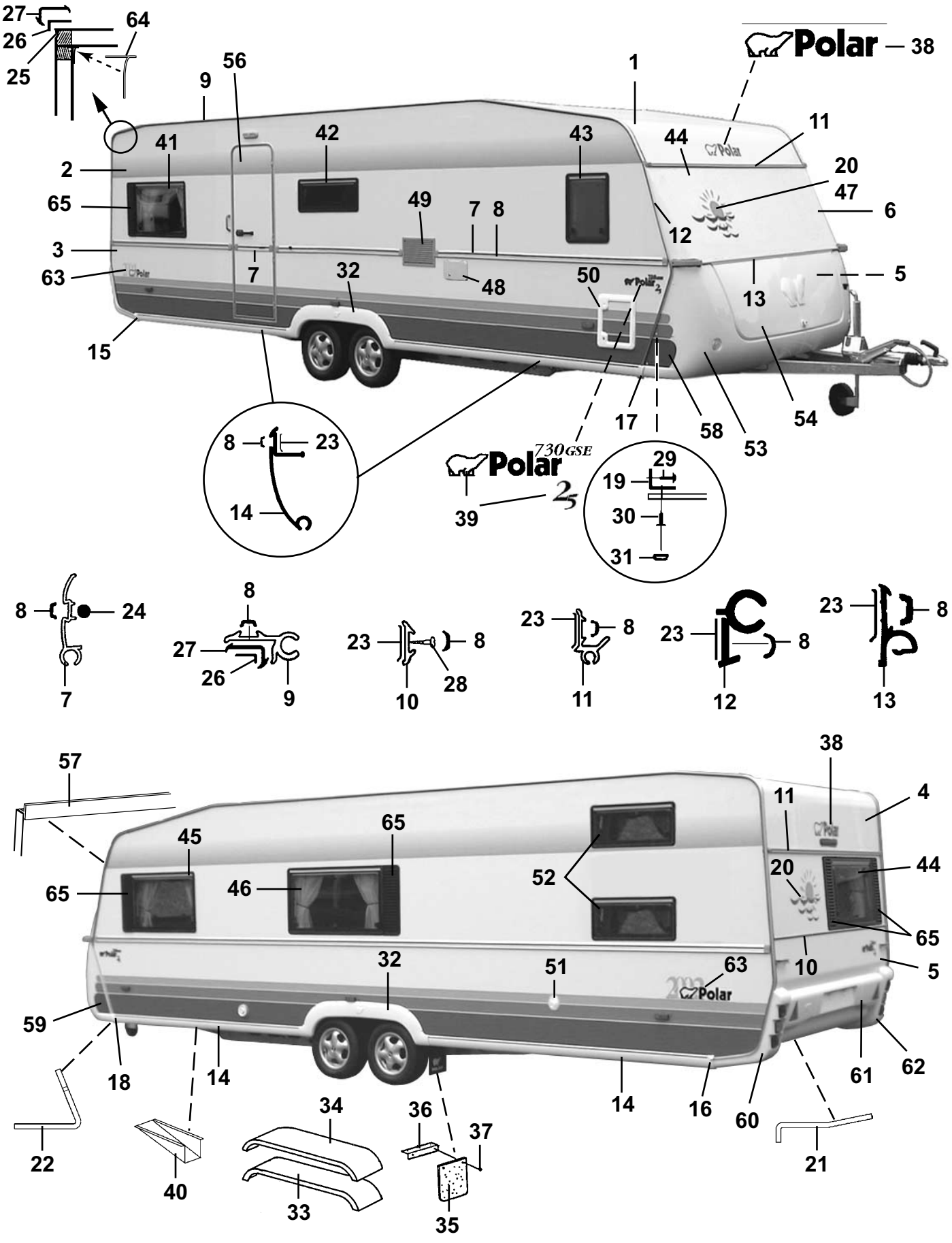
Polar
730GSE
Polar
2,5

Pos Fig	Det. nr Part. No	Ingår/Fitted 730 GSE BKX 2,5					Benämning	Description
--	208094	x					Ruta lös u. karm 700x300 d:o	Pane without frame 700x300 d:o
43	207835	x					Fönster H.F. öppn.bart 350x500 kpl.	Window R.F. 350x550 cpl.
--	208095	x					Ruta lös u. karm 350x500 d:o	Pane without frame 350x500 d:o
44	207832	x					Fönster öppn.bart 900x550 kpl.	Window 900x550 cpl.
--	208092	x					Ruta lös u. karm 900x550 d:o	Pane without frame 900x550 d:o
45	207832	x					Fönster V.F. öppn.bart 900x550 kpl.	Window L.F. 900x550 cpl.
--	208092	x					Ruta lös u. karm 900x550 d:o	Pane without frame 900x550 d:o
46	207831	x					Fönster V.B. öppn.bart 1300x550 kpl.	Window L.R. 1300x550 cpl.
--	208091	x					Ruta lös u. karm 1300x550 d:o	PPane without frame 1300x550 d:o
47	207832	T					Fönster öppn.bart 900x550 kpl.	Window 900x550 cpl.
--	208092	T					Ruta lös u. karm 900x550 d:o	Pane without frame 900x550 d:o
48	504279	x					El-intag 230 V m. tältserviceuttag	Electric connection 230 V with outlet
49	206795	x					Galler ventilation kyl 400x220	Louvre ventilation 400x220
50	207759	x					Lucka m. innerram, utan spegel	Door with frame inner, without plate
--	207197	x					Innerram d:o	Frame inner d:o
51	311530	x					Vattenpåfyllning u. lock	Water filler without cap
--	314698	x					Lock d:o	Cap d:o
52	207834	x					Fönster öppn.bart 700x300 kpl.	Window 700x300 cpl.
--	208094	x					Ruta lös u. karm 700x300 d:o	Pane without frame 700x300 d:o
53	503981	x					Gasolkoffert underdel	Gas box
54	503980	x					Lock gasolkoffert u. lås	Trunk lid gas box without lock
56	207613	x					Dörr yttre kpl. H	Outer door cpl. R
--	207622	T					Dörr yttre delad kpl. H	Outer door divided cpl. R
--	207621	T					Dörr yttre m. myggnät kpl. H	Outer door with mosquito net cpl. R
57	207206	x					List skarv L=2375	List L=2375
--	208021	x					List tätning d:o (5 m rulle)	Seal strip d:o (5 m roll)
58	313913	x					Dekal H	Decal R
59	313914	x					Dekal V	Decal L
60	207069	x					Bakljusramp vänster	Light holder left
61	207160	x					Hållare registreringsplåt	License plate support
62	207068	x					Bakljusramp höger	Light holder right
63	207912	x					Dekal	Decal
64	204137	M					List täck	Cover strip
65	207929	x					Dekorplatta grå H=585	Decor plate grey H=585

M= Metervara
T= Tillbehör

M= On the metre
T= Accessory

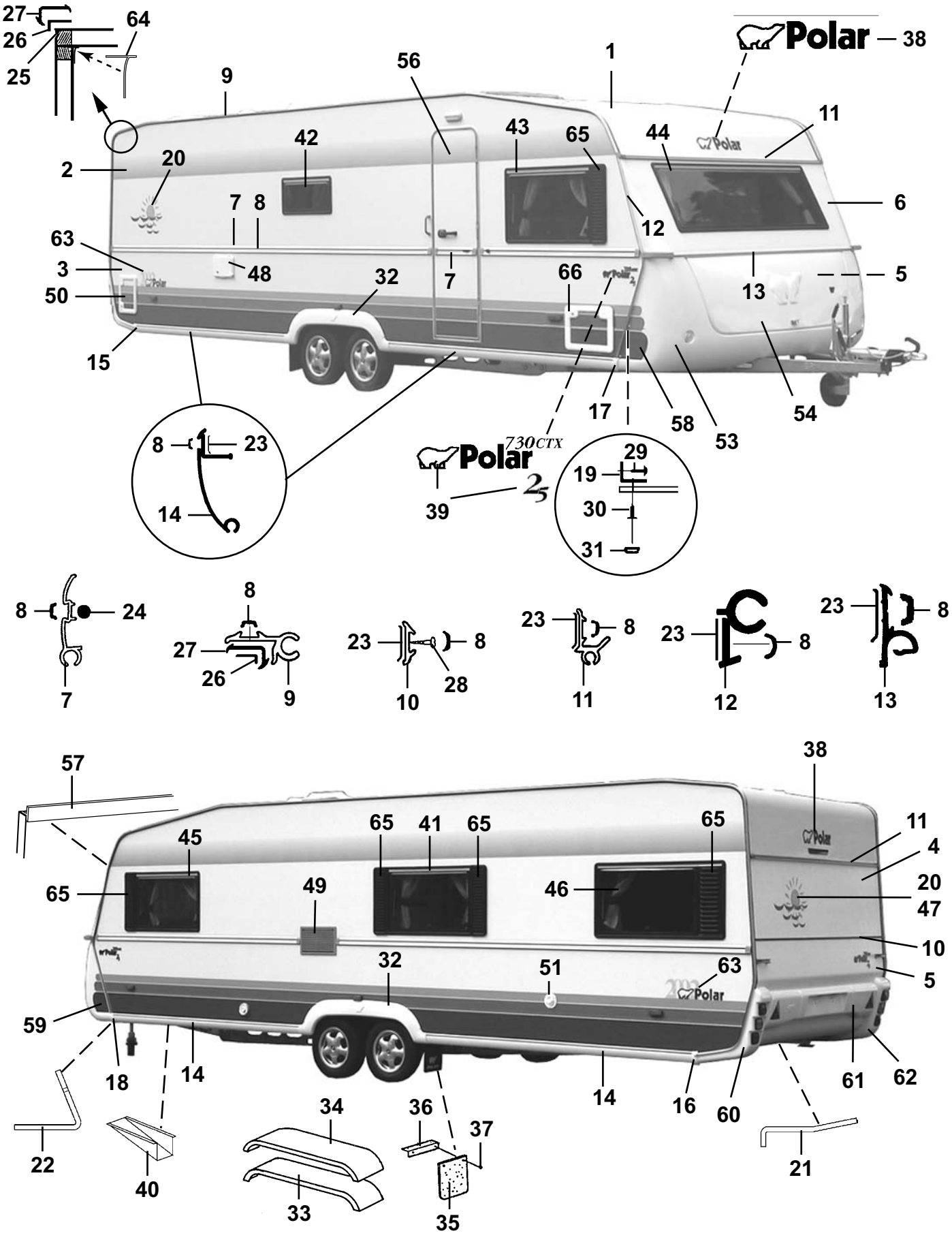
27
26
25
64
9
56
1
Polar
38
11
42
43
65
44
2
20
7
8
6
12
63
3
48
32
7
66
13
5
50
15
17
58
53
54
8
23
14
730CTX
Polar
39
29
19
30
31
8
24
7
8
27
26
9
23
8
10
28
23
8
11
23
8
12
23
8
13
57
38
45
65
41
65
65
11
4
65
49
46
20
47
10
32
51
63
5
59
18
14
14
16
60
61
62
22
40
34
33
36
37
35
21

Pos Fig	Det. nr Part. No	Ingår/Fitted 730 CTX					Benämning	Description
1	207733	x					Plåt tak 7800x2475	Roofing plate 7800x2475
2	207734	x					Plåt sida övre 7400x1285	Side plate upper 7400x1285
3	207735	x					Plåt sida undre 7400x800	Side plate lower 7400x800
4	207420	x					Plåt gavel övre 2461x1185	Gable plate upper 2461x1185
5	207420	x					Plåt gavel undre 2461x1185	Gable plate lower 2461x1185
6	207930	x					Gavel fram övre	Gable front upper
7	207424	x					List midja L=7250	List L=7250
8	202656	M					List dekor, svart	List decor, black
9	203600	x					List tält L=5000	List L=5000
10	205579	x					List dekor alu. L=2390	List decor alu. L=2390
11	207200	x					List markis L=2475	List L=2475
--	207710	x					List distans d:o L=2390	List distance d:o L=2390
12	207810	x					List front H	List front R
--	207809	x					List front V	List front L
13	205586	x					List koffertlock väggdel L=2157	List trunk lid wall L=2157
--	702283	M					List ifyllnad vit d:o	Strip white d:o
--	207284	x					List koffertlock koffertdel L=1950	List trunk lid trunk part L=1950
14	207609	x					List avbärare spoiler L=2675	List L=2675
15	206778	x					Ändavslutning H-bak kjollist	End protection R rear
16	206781	x					Ändavslutning V-bak kjollist	End protection L rear
17	206780	x					Ändavslutning H-fram kjollist	End protection R front
18	206779	x					Ändavslutning V-fram kjollist	End protection L front
19	206793	x					List hållare koffert L=700	List holder L=700
20	207611	x					Dekal	Decal
21	207198	x					List gavel-golv bak L=2385	List gable-floor rear L=2385
--	800626	x					Skruv d:o B10x25 rostfri	Screw d:o B10x25 rustless
22	207199	x					List gavel-golv fram L=2377	List gable-floor front L=2377
--	800626	x					Skruv d:o B10x25 rostfri	Screw d:o B10x25 rustless
23	200015	M					Tätning Bostik profil 15x2 rulle 200 m	Seal strip Bostik 15x2 roll 200 m
24	206728	M					Tätning Bostik profil Ø=7 mm rulle 83 m	Seal strip Bostik Ø=7mm roll 83 m
25	204113	M					Tätn. Bostik profil Ø=5 mm rulle 120 m	Seal strip Bostik Ø=5mm roll 120 m
26	204456	M					Tätning Bostik profil 40x1 rulle 100 m	Seal strip Bostik 40x1 roll 100 m
27	203230	M					List tätning "Glazepta" (rulle)	Seal strip "Glazepta" (roll)
28	800433	x					Skruv FXT 3,5x25 ABC-Spax 1000 st	Screw FXT 3,5x25 ABC-Spax 1000 pcs
29	800626	x					Skruv B10x25 rostfri	Screw B10x25 rustless
30	701980	x					Nit split	Rivet
31	801095	x					Hatt	Cap
32	206768	x					Hjulhusbreddare	Mudguard
33	206777	x					Hjulhus	Wheel housing
34	206830	x					Isolering hjulhus	Insulation wheel housing
35	100950	x					Stänkskydd	Splash guard
36	101223	x					Fäste stänkskydd	Bracket splash guard
37	800118	x					Skruv	Screw
38	207234	x					Dekal	Decal
39	207775	x					Emblem 730 CTX 2-delad	Emblem 730 CYX 2-devided
--	207271	x					Emblem Polar "2,5"	Emblem Polar "2,5"
40	200877	x					Dammskydd	Dust cover
41	207832	x					Fönster öppn.bart 900x550 kpl.	Window 900x550 cpl.
--	208092	x					Ruta lös u. karm 900x550 d:o	Pane without frame 900x550 d:o
42	207834	x					Fönster öppn.bart 700x300 pentry kpl.	Window 700x300 pentry cpl.
							M= Metervara	M= On the metre
							T= Tillbehör	T= Accessory

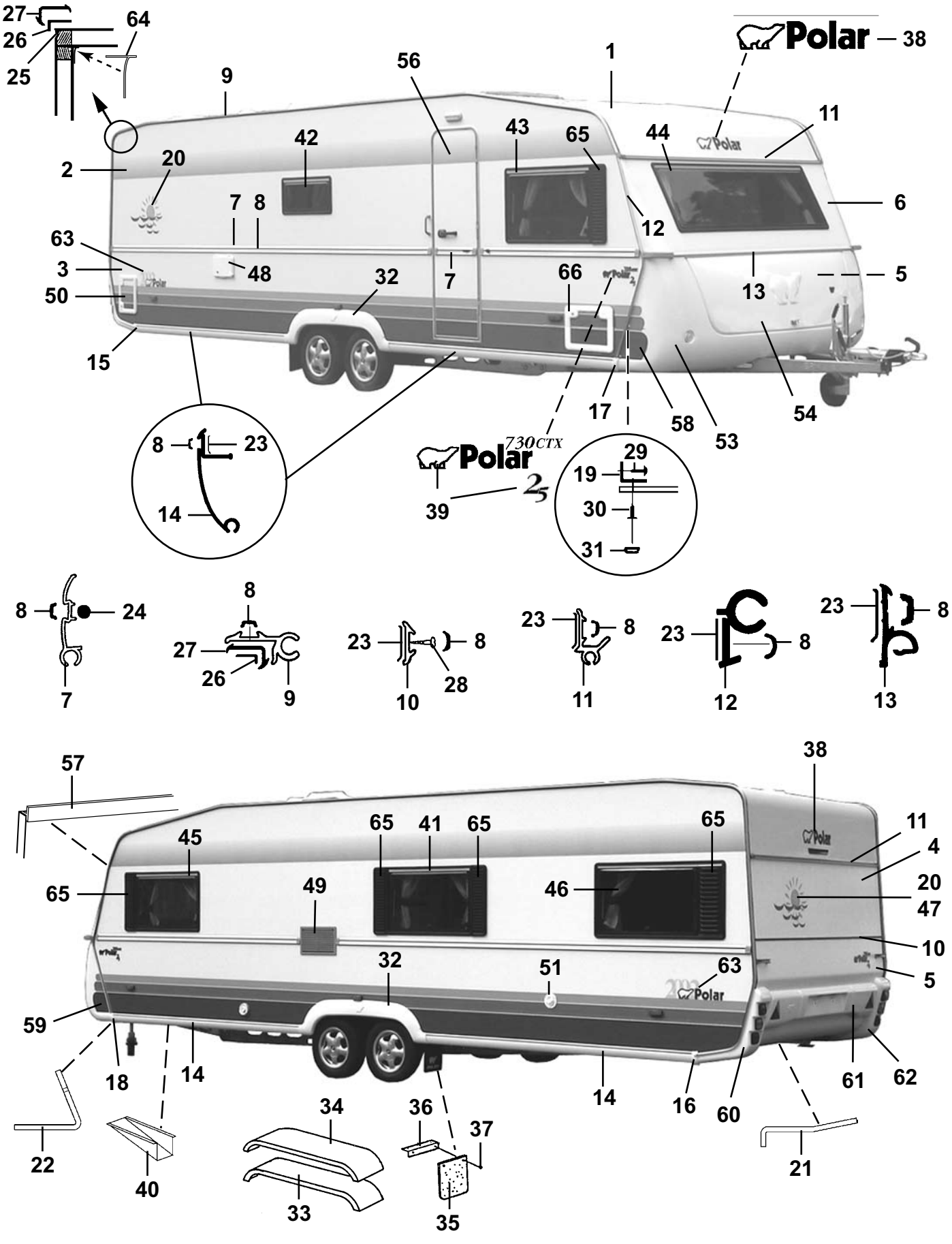
27
26
25
64
9
56
1
Polar
38
11
42
43
65
44
2
20
7
8
6
12
63
3
48
32
7
66
13
5
50
15
17
58
53
54
8
23
14
730CTX
Polar
39
29
19
30
31
8
24
7
8
27
26
9
23
8
10
28
23
8
11
23
8
12
23
8
13
57
38
45
65
41
65
65
11
4
65
49
46
20
47
10
32
51
63
5
59
18
14
14
16
60
61
62
22
40
34
33
36
37
35
21

Pos Fig	Det. nr Part. No	Ingår/Fitted 730 CTX					Benämning	Description
--	208094	x					Ruta lös u. karm 700x300 d:o	Pane without frame 700x300 d:o
43	207832	x					Fönster H.F. öppn.bart 900x550 kpl.	Window R.F. 900x550 cpl.
--	208092	x					Ruta lös u. karm 900x550 d:o	Pane without frame 900x550 d:o
44	207830	x					Fönster fast 1600x550 kpl.	Window fixed 1600x550 cpl.
--	208090	x					Ruta lös u. karm 1600x550	Pane without frame 1600x550 d:o
45	207832	x					Fönster V.F. öppn.bart 900x550 kpl.	Window L.F. 900x550 cpl.
--	208092	x					Ruta lös u. karm 900x550 d:o	Pane without frame 900x550 d:o
46	207832	x					Fönster V.B. öppn.bart 900x550 kpl.	Window L.R. 900x550 cpl.
--	208092	x					Ruta lös u. karm 900x550 d:o	Pane without frame 900x550 d:o
47	207832	T					Fönster öppn.bart 900x550 kpl.	Window 900x550 cpl.
--	208092	T					Ruta lös u. karm 900x550 d:o	Pane without frame 900x550 d:o
48	504279	x					El-intag 230 V m. tältserviceuttag	Electric connection 230 V with outlet
49	206795	x					Galler ventilation kyl 400x220	Louvre ventilation 400x220
50	207759	x					Lucka m. innerram, utan spegel	Door with frame inner, without plate
--	207197	x					Innerram d:o	Frame inner d:o
51	311530	x					Vattenpåfyllning u. lock	Water filler without cap
--	314698	x					Lock d:o	Cap d:o
53	503981	x					Gasolkoffert underdel	Gas box
54	503980	x					Lock gasolkoffert u. lås	Trunk lid gas box without lock
56	207613	x					Dörr yttre kpl. H	Outer door cpl. R
--	207622	T					Dörr yttre delad kpl. H	Outer door divided cpl. R
--	207621	T					Dörr yttre m. myggnät kpl. H	Outer door with mosquito net cpl. R
57	207206	x					List skarv L=2375	List L=2375
--	208021	x					List tätning d:o (5 m rulle)	Seal strip d:o (5 m roll)
58	313913	x					Dekal H	Decal R
59	313914	x					Dekal V	Decal L
60	207069	x					Bakljusramp vänster	Light holder left
61	207210	x					Hållare registreringsplåt	License plate support
62	207068	x					Bakljusramp höger	Light holder right
63	207912	x					Dekal	Decal
64	204137	M					List täck	Cover strip
65	207929	x					Dekorplatta grå H=585	Decor plate grey H=585
66	207759	T					Lucka m. innerram, utan spegel	Door with frame inner, without plate
--	207197	T					Innerram d:o	Frame inner d:o

M= Metervara
T= Tillbehör

M= On the metre
T= Accessory


1
2
1


1
5
4
3
2

Pos Fig	Det. nr Part. No	Ingår/Fitted 520 alla mod.	560 alla mod.	590 E alla mod.	620 alla mod.	730 alla mod.	Benämning	Description
1	205941	x	x	x	x	x	Färg vit NCS 0502-Y, 0,125 l	Colour white NCS 0502-Y, 0,125 l
2	206894	x	x	x	x	x	Färg blå NCS 4050 R80B, 0,125 l	Colour blue NCS 4050 R80B, 0,125 l
3	207243	x	x	x	x	x	Färg guld, 0,125 l	Colour gold, 0,125 l
4	207242	x	x	x	x	x	Färg blå NCS 3050 R80B, 0,125 l	Colour blue NCS 3050 R80B, 0,125 l
5	207241	x	x	x	x	x	Färg blå NCS 1050 R80B, 0,125 l	Colour blue NCS 1050 R80B, 0,125 l
--	905212	-	-	-	-	-	Penselflaska för färg 20 ml	Brushbottle for colour 20 ml

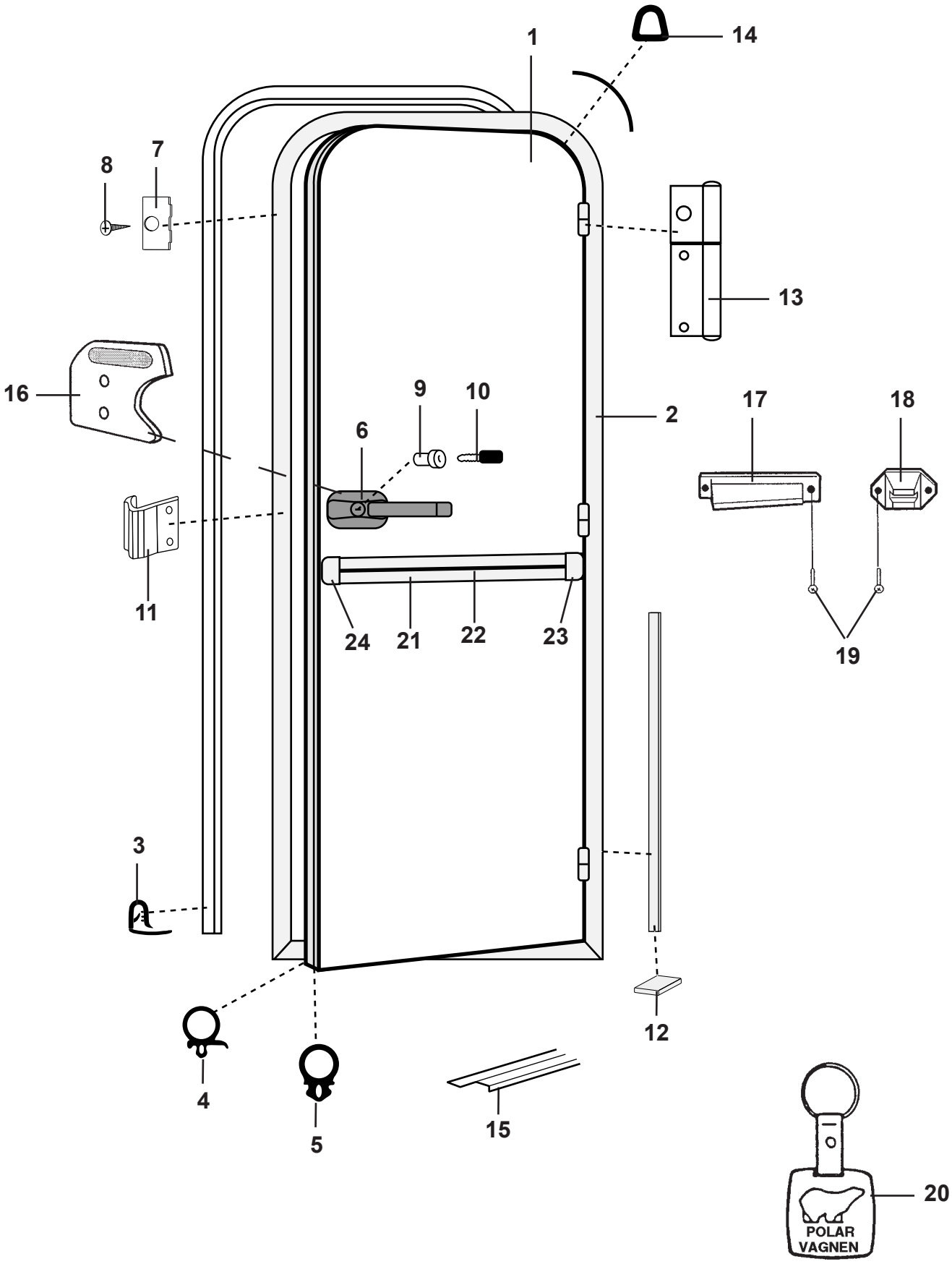
1
14
8
7
13
16
9
10
6
2
17
18
11
24
21
22
23
19
3
4
5
15
12
20
POLAR
VAGNEN

Pos Fig	Det. nr Part. No	Ingår/Fitted 520 alla mod.	560 alla mod.	590 E alla mod.	620 alla mod.	730 alla mod.	Benämning	Description
1	207613	x	x	x	x	x	Dörr yttre kpl. H	Outer door cpl. R
--	207672	x	x	x	x	x	Dörrblad utan lås	Door plate excl. lock
2	207671	x	x	x	x	x	Karm dörr H	Frame door R
3	207673	x	x	x	x	x	List dörrfoder L=5000 mm	Strip L=5000 mm
4	207674	M	M	M	M	M	List tätning dörrblad	Seal strip door
5	207675	M	M	M	M	M	List tätning silikon	Seal strip silicon
6	207756	x	x	x	x	x	Lås ytterdörr H-hängd	Lock outer door L
7	207676	x	x	x	x	x	Fästbleck	Bracket
8	800152	x	x	x	x	x	Skruv fästbleck	Screw bracket
9	---	x	x	x	x	x	Låskolv; se "lås" grp. 2	Bolt; see "locks" grp. 2
10	---	x	x	x	x	x	Nyckel; se "lås" grp. 2	Key; see "locks" grp. 2
11	207677	x	x	x	x	x	Låsbleck	Securing plate
12	207678	M	M	M	M	M	List tätning	Seal strip
13	207679	x	x	x	x	x	Gångjärn	Hinge
14	207680	M	M	M	M	M	List tätning	Seal strip
15	314687	x	x	x	x	x	Tröskel L= 850 mm	Threshold L= 850 mm
16	206546	x	x	x	x	x	Handtag insida dörr	Handle inside door
17	201821	x	x	x	x	x	Hållare dörr, dörrdel	Door holder
18	201822	x	x	x	x	x	Hållare dörr, väggdel	Door holder
19	800631	x	x	x	x	x	Skruv B6x25 rostfri	Screw B6x25 rustless
20	200727	x	x	x	x	x	Nyckelhållare	Key holder
21	206089	x	x	x	x	x	List midja L=5853	List L=5853
22	202656	M	M	M	M	M	List dekor, svart	List decor, black
23	205630	x	x	x	x	x	Ändavslutning H midjelist	End protection R tent list
24	205631	x	x	x	x	x	Ändavslutning V midjelist	End protection L tent list
							M= Metervara	M= On the metre

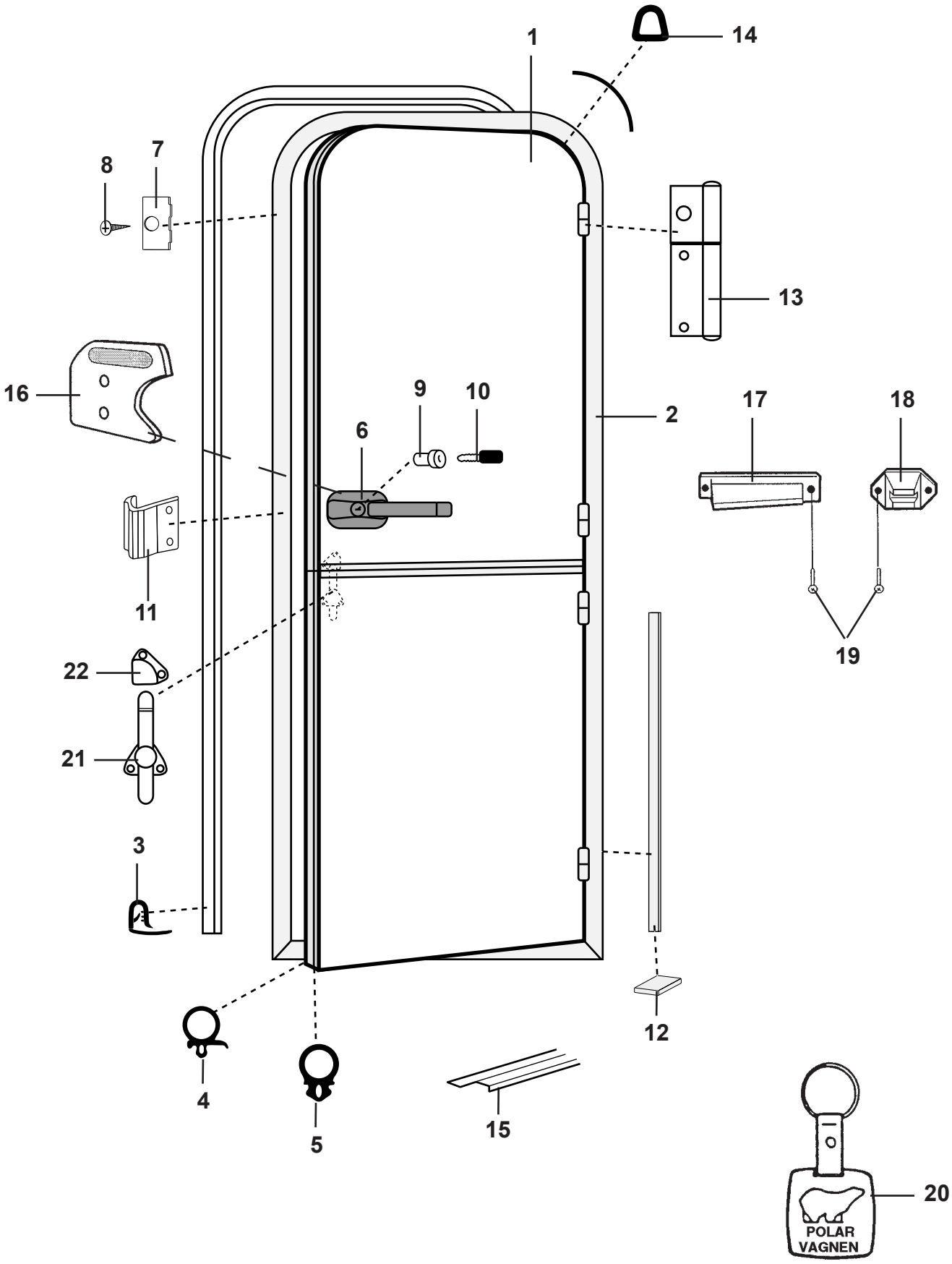
1
14
8
7
13
16
9
10
2
17
18
6
11
19
22
21
3
12
4
5
15
20
POLAR
VAGNEN

Pos Fig	Det. nr Part. No	Ingår/Fitted 520 alla mod.	560 alla mod.	590 E alla mod.	620 alla mod.	730 alla mod.	Benämning	Description
1	207622	x	x	x	x	x	Dörr yttre kpl. H	Outer door cpl. R
--	207685	x	x	x	x	x	Dörrblad övre utan lås	Door plate upper excl. lock
--	207686	x	x	x	x	x	Dörrblad nedre utan lås	Door plate under excl. lock
2	207687	x	x	x	x	x	Karm dörr H	Frame door R
3	207673	x	x	x	x	x	List dörrfoder L=5000 mm	Strip L=5000 mm
4	207674	M	M	M	M	M	List tätning dörrblad	Seal strip door
5	207675	M	M	M	M	M	List tätning silikon	Seal strip silicon
6	207756	x	x	x	x	x	Lås ytterdörr H-hängd	Lock outer door L
7	207676	x	x	x	x	x	Fästbleck	Bracket
8	800152	x	x	x	x	x	Skruv fästbleck	Screw bracket
9	---	x	x	x	x	x	Låskolv; se "lås" grp. 2	Bolt; see "locks" grp. 2
10	---	x	x	x	x	x	Nyckel; se "lås" grp. 2	Key; see "locks" grp. 2
11	207677	x	x	x	x	x	Låsbleck	Securing plate
12	207678	M	M	M	M	M	List tätning	Seal strip
13	207679	x	x	x	x	x	Gångjärn	Hinge
14	207680	M	M	M	M	M	List tätning	Seal strip
15	314687	x	x	x	x	x	Tröskel L= 850 mm	Threshold L= 850 mm
16	206546	x	x	x	x	x	Handtag insida dörr	Handle inside door
17	201821	x	x	x	x	x	Hållare dörr, dörrdel	Door holder
18	201822	x	x	x	x	x	Hållare dörr, väggdel	Door holder
19	800631	x	x	x	x	x	Skruv B6x25 rostfri	Screw B6x25 rustless
20	200727	x	x	x	x	x	Nyckelhållare	Key holder
21	207688	x	x	x	x	x	Låsregel underdel	Lock bolt under
22	207689	x	x	x	x	x	Låsregel överdel	Lock bolt upper
							M= Metervara	M= On the metre

	Exteriör, ytterdörr med myggnät Exterior, outer door with mosquito net	2003	Grupp Group 2	Sida Page 91

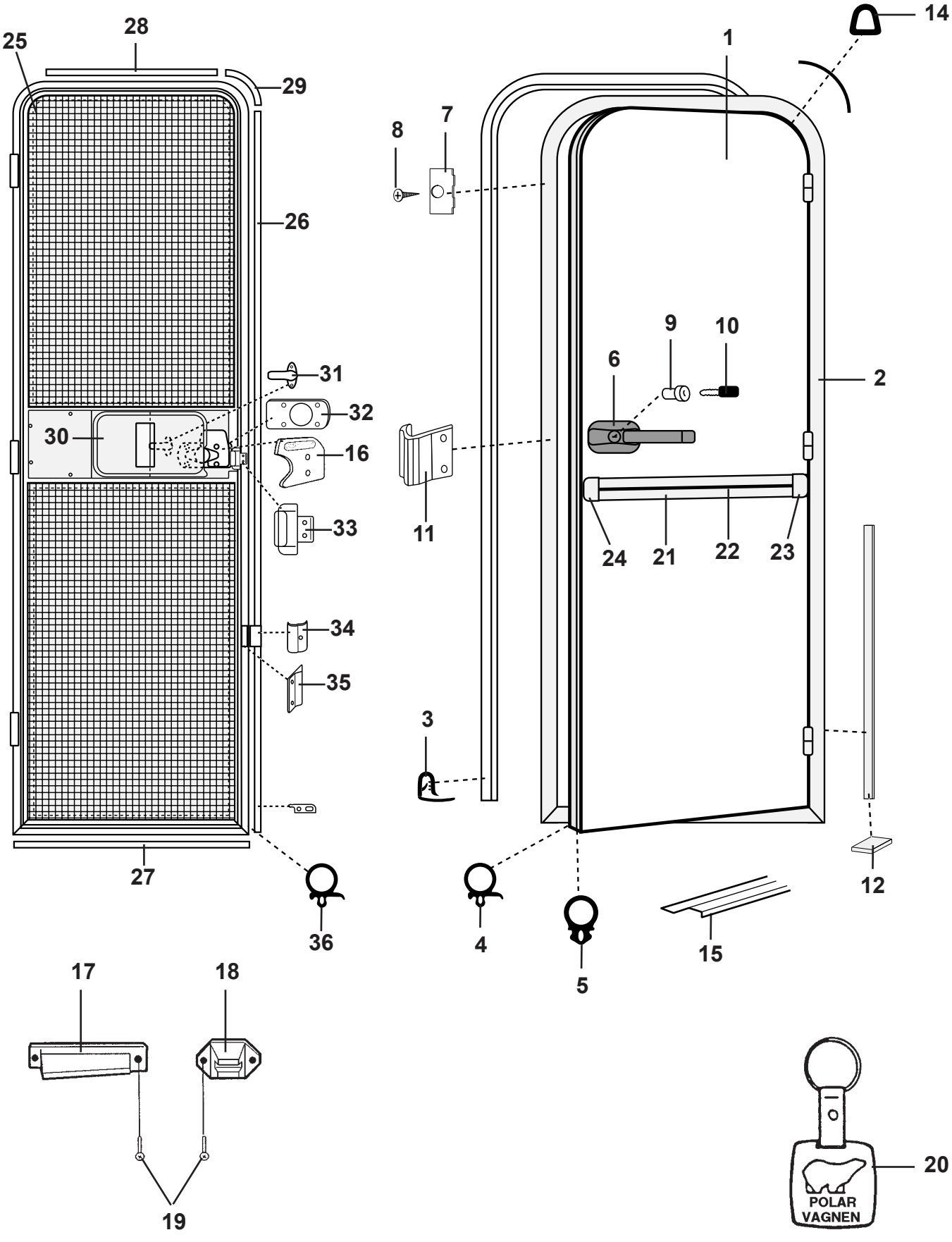

Pos Fig	Det. nr Part. No	Ingår/Fitted 520 alla mod.	560 alla mod.	590 E alla mod.	620 alla mod.	730 alla mod.	Benämning	Description
1	207621	x	x	x	x	x	Dörr yttre kpl. H	Outer door cpl. R
--	207690	x	x	x	x	x	Dörrblad utan lås	Door plate excl. lock
2	208277	x	x	x	x	x	Karm dörr H	Frame door R
3	207673	x	x	x	x	x	List dörrfoder L=5000 mm	Strip L=5000 mm
4	207674	M	M	M	M	M	List tätning dörrblad	Seal strip door
5	207675	M	M	M	M	M	List tätning silikon	Seal strip silicon
6	207756	x	x	x	x	x	Lås ytterdörr H-hängd	Lock outer door L
7	207676	x	x	x	x	x	Fästbleck	Bracket
8	800152	x	x	x	x	x	Skruv fästbleck	Screw bracket
9	---	x	x	x	x	x	Låskolv; se "lås" grp. 2	Bolt; see "locks" grp. 2
10	---	x	x	x	x	x	Nyckel; se "lås" grp. 2	Key; see "locks" grp. 2
11	208278	x	x	x	x	x	Låsbleck	Securing plate
12	207678	M	M	M	M	M	List tätning	Seal strip
14	207680	M	M	M	M	M	List tätning	Seal strip
15	314687	x	x	x	x	x	Tröskel L= 850 mm	Threshold L= 850 mm
16	206546	x	x	x	x	x	Handtag insida dörr	Handle inside door
17	201821	x	x	x	x	x	Hållare dörr, dörrdel	Door holder
18	201822	x	x	x	x	x	Hållare dörr, väggdel	Door holder
19	800631	x	x	x	x	x	Skruv B6x25 rostfri	Screw B6x25 rustless
20	200727	x	x	x	x	x	Nyckelhållare	Key holder
21	206089	x	x	x	x	x	List midja L=5853	List L=5853
22	202656	M	M	M	M	M	List dekor, svart	List decor, black
23	205630	x	x	x	x	x	Ändavslutning H midjelist	End protection R tent list
24	205631	x	x	x	x	x	Ändavslutning V midjelist	End protection L tent list
25	208266	x	x	x	x	x	Myggnätsdörr	Door with mosquito net
26	207694	x	x	x	x	x	Distansprofil L=1574 mm	Distance profile L=1574 mm
27	207695	x	x	x	x	x	Distansprofil L=554 mm	Distance profile L=554 mm
28	207696	x	x	x	x	x	Distansprofil L=315 mm	Distance profile L=315 mm
29	207697	x	x	x	x	x	Hörn distansprofil	Nook distance profile
30	207662	x	x	x	x	x	Skydd lås	Protection lock
31	207698	x	x	x	x	x	Låsregel	Lock bolt
32	207699	x	x	x	x	x	Distans dörrlås	Spacer lock
33	207700	x	x	x	x	x	Kåpa täck	Cap cover
34	207702	x	x	x	x	x	Dörregel	Door catch
35	207701	x	x	x	x	x	Dörregel	Door catch
36	207703	M	M	M	M	M	List tätning	Seal strip
							M= Metervara	M= On the metre

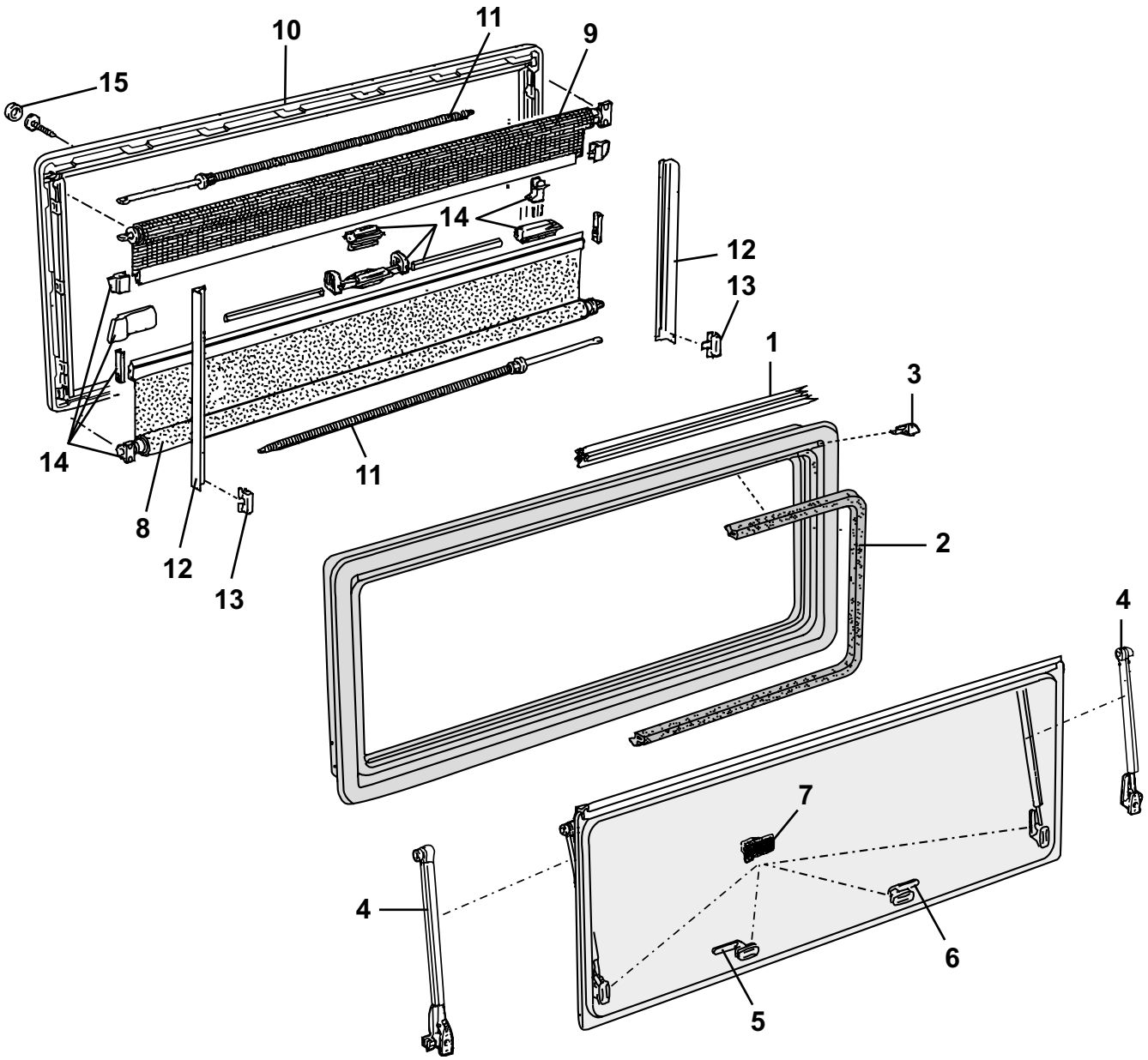
10
11
9
15
14
12
13
1
3
14
11
8
12
13
2
4
7
4
6
5

Pos Fig	Det. nr Part. No	Ingår/Fitted 520 alla mod.	560 alla mod.	590 E alla mod.	620 alla mod.	730 alla mod.	520, 560, 730 BKX	Benämning	Description
	207830	x	x	x	x	x		Fönster fast 1600x550 kpl.	Window fixed 1600x550 cpl.
	208090	x	x	x	x	x		Ruta lös u. karm 1600x550 d:o	Pane without frame 1600x550 d:o
	207831						x	Fönster öppn.bart 1300x550 kpl.	Window 1300x550 cpl.
	208091						x	Ruta lös u. karm 1300x550 d:o	Pane without frame 1300x550 d:o
	207832	x	x	x	x	x	x	Fönster öppn.bart 900x550 kpl.	Window 900x550 cpl.
	208092	x	x	x	x	x	x	Ruta lös u. karm 900x550 d:o	Pane without frame 900x550 d:o
	207833	x						Fönster öppn.bart 700x550 kpl.	Window 700x550 cpl.
	208093							Ruta lös u. karm 700x550 d:o	Pane without frame 700x550 d:o
	207834	x	x	x	x	x	x	Fönster öppn.bart 700x300 kpl.	Window 700x300 cpl.
	208094	x	x	x	x	x	x	Ruta lös u. karm 700x300 d:o	Pane withoutframe 700x300 d:o
	207835						x	Fönster öppn.bart 350x500 kpl.	Window 350x500 cpl.
	208095						x	Ruta lös u. karm 350x500 d:o	Pane without frame 350x500 d:o
1	208066	x	x	x	x	x	x	List tätning L=5000 mm	Sealing strip L=5000 mm
2	208067	x	x	x	x	x	x	List tätning L=5000 mm	Sealing strip L=5000 mm
3	208068	x	x	x	x	x	x	Ändstycke (säljes i par)	Ending part (exp. in pair)
4	208069	x	x	x	x	x	x	Hållare fönster L=380 (säljes i par) [1]	Bracket window L=380 (exp. in pair) [1]
--	208070	x	x	x	x	x	x	Hållare fönster L=435 (säljes i par) [2]	Bracket window L=435 (exp. in pair) [2]
--	208096	x	x	x	x	x	x	Hållare pentryfönster L=150	Bracket window pentry L=150
5	208071	x	x	x	x	x	x	Lås fönster H	Lock H
6	208072	x	x	x	x	x	x	Lås fönster V	Lock V
7	208073	x	x	x	x	x	x	Fästhake, fönster fast (5 st/sats)	Bracket, window fixed (5 st/kit)
8	208074	x	x	x	x	x		Rullgardin 1600x550	Blind 1600x550
--	208075						x	Rullgardin 1300x550	Blind 1300x550
--	208076	x	x	x	x	x	x	Rullgardin 900x550	Blind 900x550
--	208077	x						Rullgardin 700x550	Blind 700x550
--	208078	x	x	x	x	x	x	Rullgardin 700x300	Blind 700x300
--	208079						x	Rullgardin 350x500	Blind 350x500
9	208097	x	x	x	x	x		Myggnät rullgardin 1600x550	Mosquito net 1600x550
--	208080						x	Myggnät rullgardin 1300x550	Mosquito net 1300x550
--	208081	x	x	x	x	x	x	Myggnät rullgardin 900x550	Mosquito net 900x550
--	208082	x	x	x	x	x	x	Myggnät rullgardin 700x550	Mosquito net 700x550
--	208083	x	x	x	x	x	x	Myggnät rullgardin 700x300	Mosquito net 700x300
--	208084	x	x	x	x	x	x	Myggnät rullgardin 350x500	Mosquito net 350x500
10	208375	x	x	x	x	x		Innerram 1600x550	Frame inner 1600x550
--	208376						x	Innerram 1300x550	Frame inner 1300x550
--	208377	x	x	x	x	x	x	Innerram 900x550	Frame inner 900x550
--	208378	x						Innerram 700x550	Frame inner 700x550
--	208379	x	x	x	x	x	x	Innerram 700x300	Frame inner 700x300
--	208380						x	Innerram 350x500	Frame inner 350x500
11	208085	x	x	x	x	x	x	Fjäder	Spring
12	208086	x	x	x	x	x	x	Glidskena	Slide bar
13	208087	x	x	x	x	x	x	Klämma	Clamp
14	208088	x	x	x	x	x	x	Beslagssats rullgardin	Mounting kit
15	208089	x	x	x	x	x	x	Täckbricka skruvhål (12 st/sats)	Cover plate screw hole (12 st/kit)
								[1] = För fönster höjd = 500 mm	[1] = For window height = 500 mm
								[2] = För fönster höjd = 550 mm	[2] = For window height = 550 mm
								M= Metervara	M= On the metre

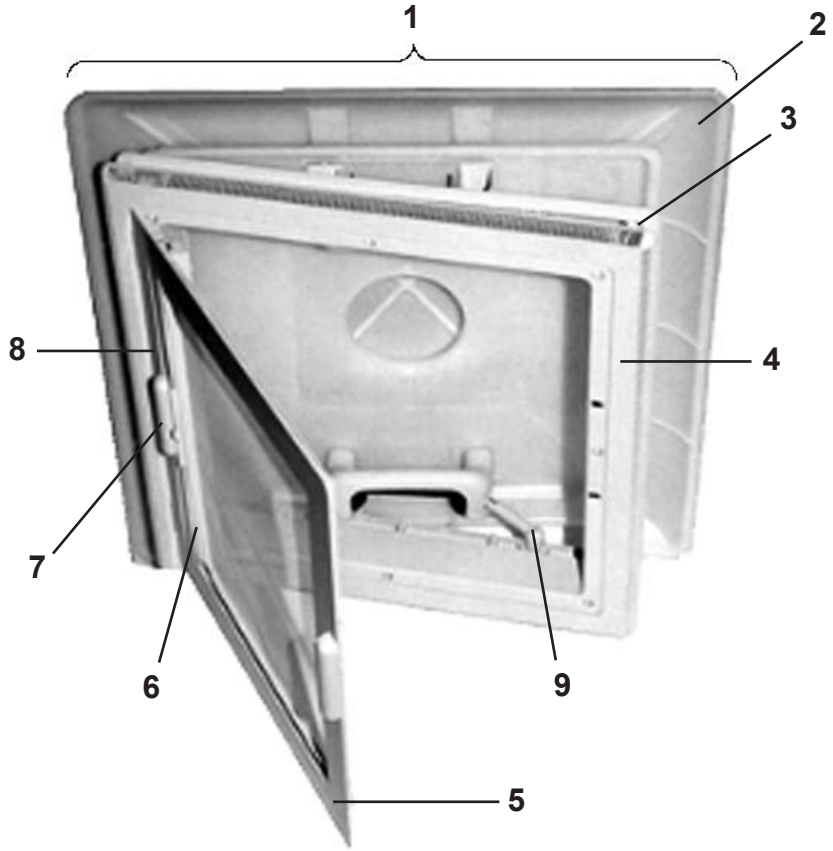
1
2
3
8
4
7
6
9
5

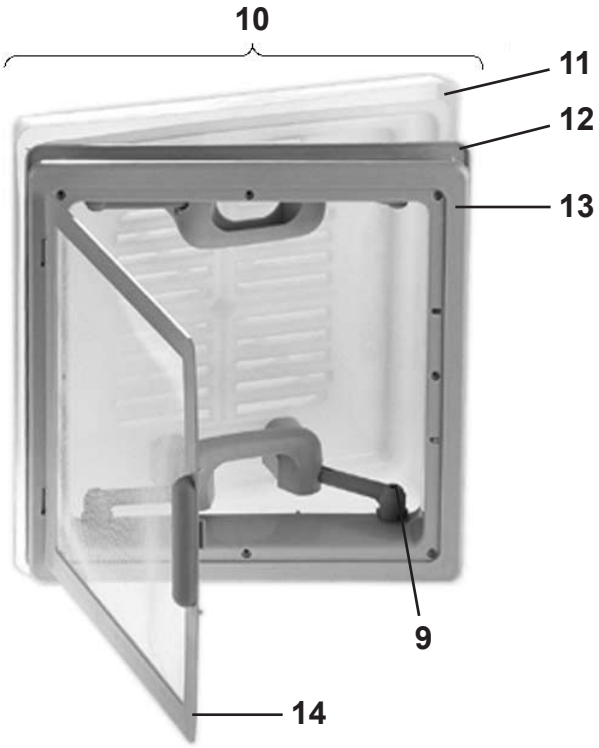
10
11
12
13
9
14

Pos Fig	Det. nr Part. No	Ingår/Fitted 520 alla mod.	560 alla mod.	590 E alla mod.	620 alla mod.	730 alla mod.	Benämning	Description
1	207212	x	x	x	x	T	Taklucka 400x400 kpl. rumsdel	Roof hatch 400x400 cpl.
2	207277	x	x	x	x	T	Huv inkl. handtag	Hood incl. handles
3	207279	x	x	x	x	T	Ram yttre	Frame outer
4	207278	x	x	x	x	T	Ram inre	Frame inner
5	207283	x	x	x	x	T	Myggnät	Mosquito net
6	207281	x	x	x	x	T	Rullgardin	Blind
7	207280	x	x	x	x	T	Draghandtag rullgardin, 2 delar	Handle blind, 2 parts
8	207282	x	x	x	x	T	Täcklist rullgardin	List cover blind
9	207276	x	x	x	x	x	Skruv handtag	Screw handle
10	207211	x	x	x	x	x	Taklucka 280x280 kpl. tvättrum	Roof hatch 280x280 cpl. washing room
11	207272	x	x	x	x	x	Huv inkl. handtag	Hood incl. handles
12	207273	x	x	x	x	x	Ram yttre	Frame outer
13	207274	x	x	x	x	x	Ram inre	Frame inner
14	207275	x	x	x	x	x	Myggnät	Mosquito net

T= Tillbehör

T= Accessory

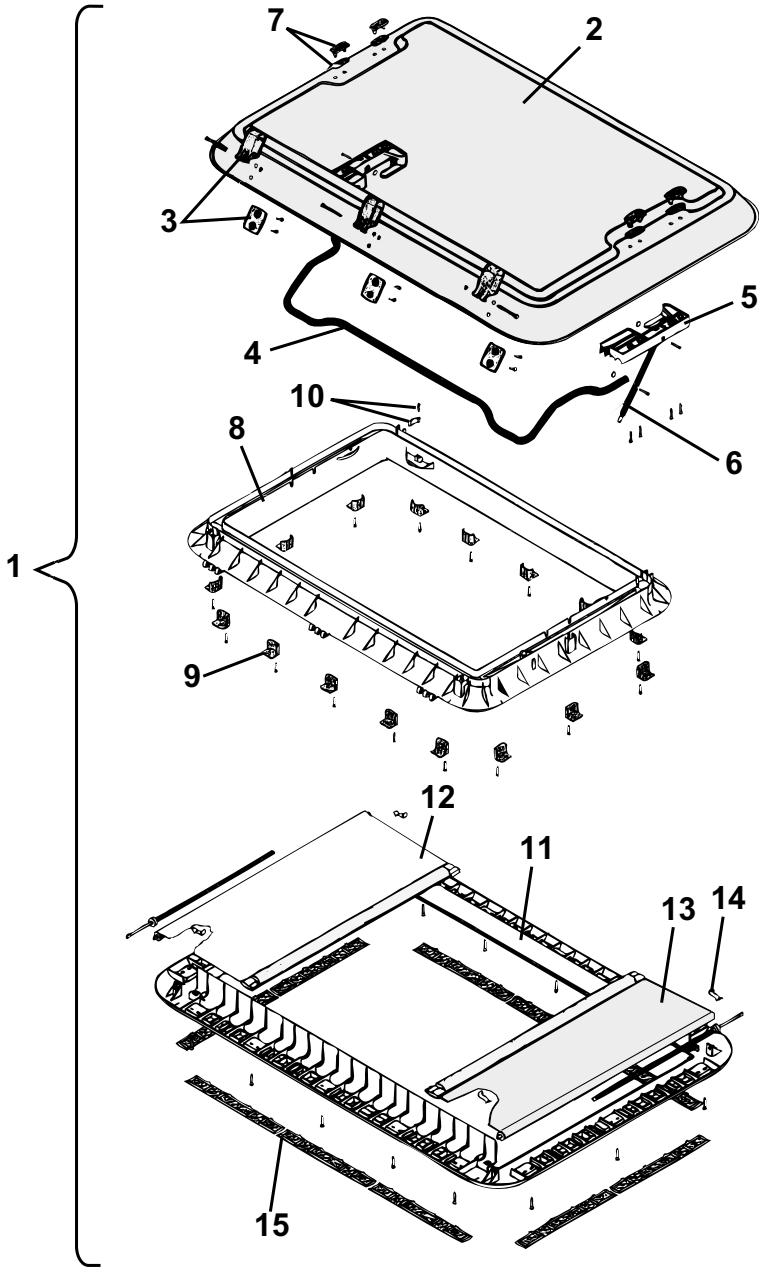
1
2
3
4
5
6
7
8
9
10
11
12
13
14
15

Pos Fig	Det. nr Part. No	Ingår/Fitted 520 alla mod.	560 alla mod.	590 E alla mod.	620 alla mod.	730 alla mod.	Benämning	Description
1	207265	T	T	T	T	x	Taklucka 960x655 kpl.	Roof hatch 960x655 cpl.
2	207463	T	T	T	T	x	Huv taklucka	Hood roof hattch
3	207464	T	T	T	T	x	Gångjärn kpl.	Hinge cpl.
4	207465	T	T	T	T	x	Bygel kpl.	Clamp cpl.
5	207466	T	T	T	T	x	Hållare V-H kpl. u. dämpare	Holder L-R cpl. without damper
6	207467	T	T	T	T	x	Dämpare kpl.	Damper cpl.
7	207468	T	T	T	T	x	Täckhatt	Cover
8	207469	T	T	T	T	x	Ram yttre	Frame outer
9	207470	T	T	T	T	x	Monteringsbeslag m. skruv	Mounting bracket with screw
10	207471	T	T	T	T	x	Låshake	Lock fittings
11	207472	T	T	T	T	x	Ram inre m. fästskruvar	Frame inner with screws
--	208381	T	T	T	T	T	Ram inre kpl. m. detaljer (de Luxe) *	Frame inner cpl. with details (de Luxe) *
12	207473	T	T	T	T	x	Myggnät rullgardin kpl.	Mosquito net roller blind cpl.
13	207474	T	T	T	T	x	Rullgardin kpl.	Roller blind cpl.
14	207475	T	T	T	T	x	Fjäderklämma	Spring clip
15	207476	T	T	T	T	x	Galler ventilation	Ventilator grill
							*= Detaljer se Heki de Luxe	*= Components see Heki de Luxe
							T= Tillbehör	T= Accessory

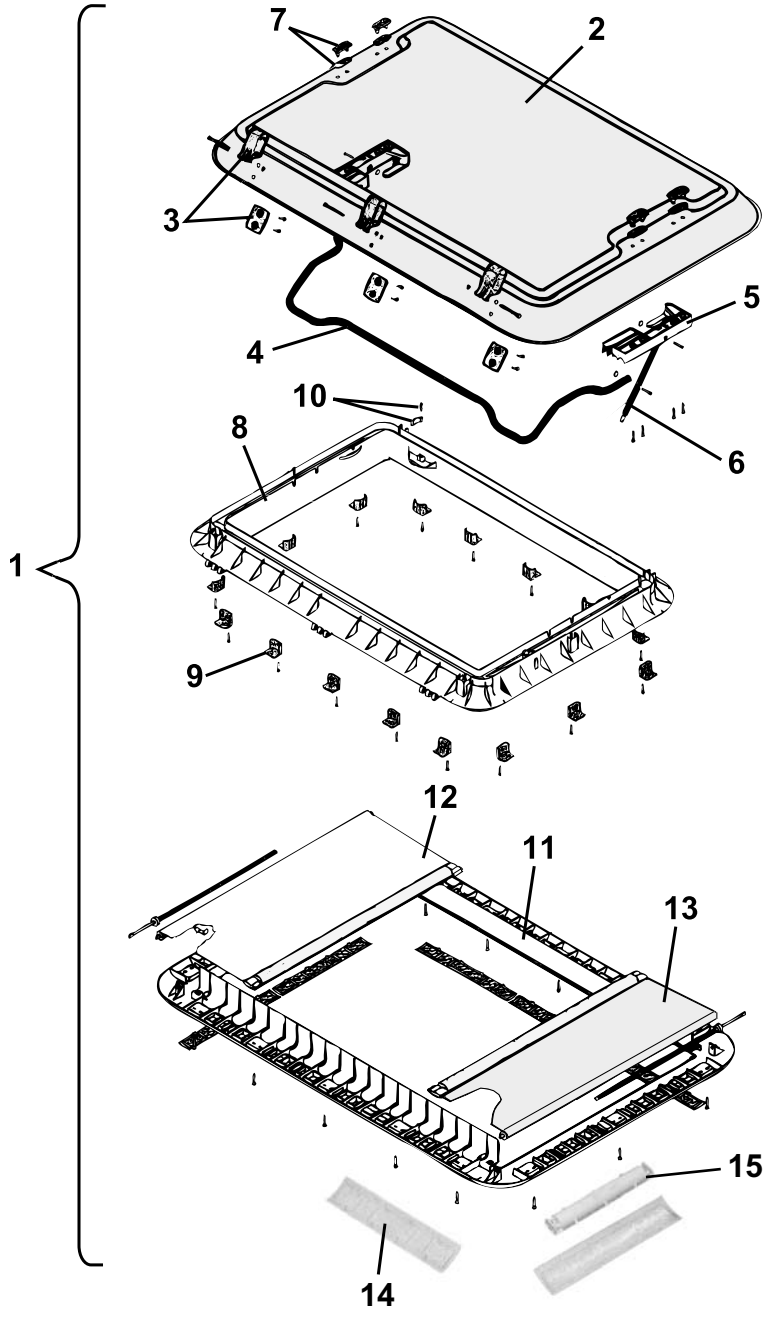
1
2
3
4
5
6
7
8
9
10
11
12
13
14
15

Pos Fig	Det. nr Part. No	Ingår/Fitted 520 alla mod.	560 alla mod.	590 E alla mod.	620 alla mod.	730 alla mod.	Benämning	Description
1	207780	T	T	T	T	T	Taklucka 960x655 kpl.	Roof hatch 960x655 cpl.
2	207463	T	T	T	T	T	Huv taklucka	Hood roof hattch
3	207464	T	T	T	T	T	Gångjärn kpl.	Hinge cpl.
4	207465	T	T	T	T	T	Bygel kpl.	Clamp cpl.
5	207466	T	T	T	T	T	Hållare V-H kpl. u. dämpare	Holder L-R cpl. without damper
6	207467	T	T	T	T	T	Dämpare kpl.	Damper cpl.
7	207468	T	T	T	T	T	Täckhatt	Cover
8	207469	T	T	T	T	T	Ram yttre	Frame outer
9	207470	T	T	T	T	T	Monteringsbeslag m. skruv	Mounting bracket with screw
10	207471	T	T	T	T	T	Låshake	Lock fittings
11	208381	T	T	T	T	T	Ram inre kpl. m. detaljer	Frame inner cpl. with details
12	208382	T	T	T	T	T	Myggnät rullgardin kpl.	Mosquito net roller blind cpl.
13	208383	T	T	T	T	T	Rullgardin kpl.	Roller blind cpl.
14	208384	T	T	T	T	T	Galler ventilation	Ventilator grill
15	208385	T	T	T	T	T	Lamphållare	Lamp-holder

T= Tillbehör

T= Accessory

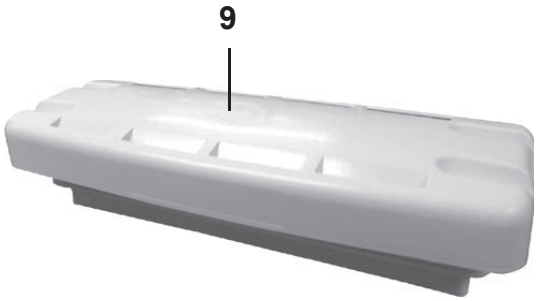
9

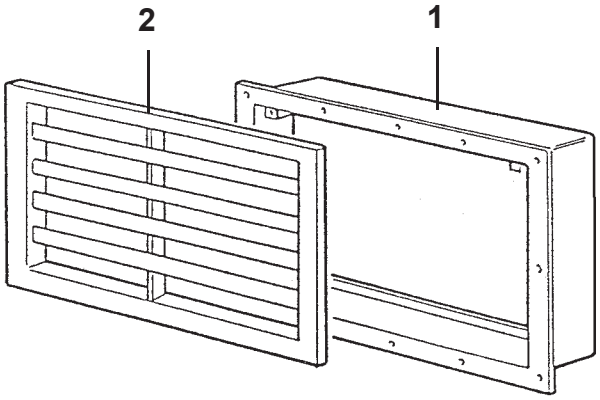
2
1

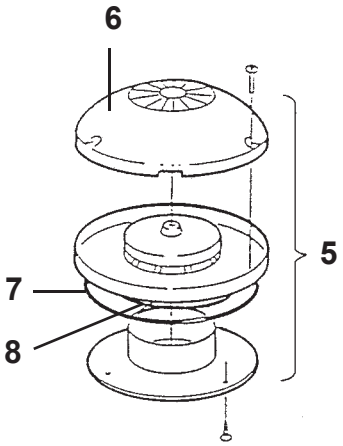
6
5
7
8

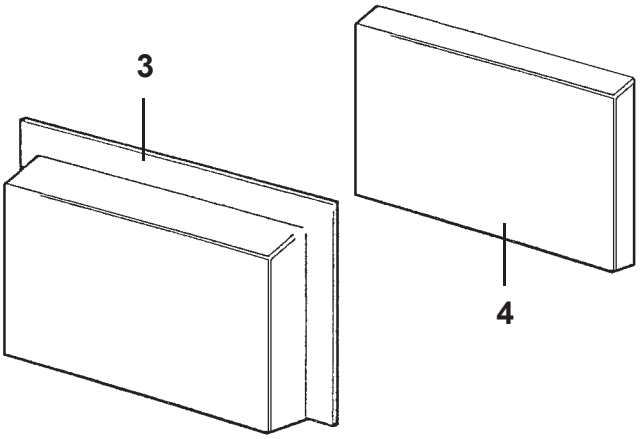
3
4

Pos Fig	Det. nr Part. No	Ingår/Fitted 520 alla mod.	560 alla mod.	590 E alla mod.	620 alla mod.	730 alla mod.	Benämning	Description
1	204334	x	x	x	x	x	Sarg ventilation kyl 400x220	Rim ventilation 400x220
--	800631	x	x	x	x	x	Skruv d:o B6x25	Screw d:o B6x25
2	206795	x	x	x	x	x	Galler ventilation kyl 400x220	Ventilator grill 400x220
--	801037	x	x	x	x	x	Skruv M4x10	Screw M4x10
3	206796	x	x	x	x	x	Lucka vinter kylsk. vent. oisolerad	Cover ventilation without insulation
4	206729	x	x	x	x	x	Isolering vinterlucka	Insulation cover
5	205808	x	x	x	x	x	Ventilator kpl.	Ventilator cpl.
6	400492	x	x	x	x	x	Ventilatorkåpa	Cap ventilator
7	200156	x	x	x	x	x	Tätning ventilator	Sealing ventilator
8	801009	x	x	x	x	x	Tätning O-ring	Sealing O-ring
9	208023	T*	T*	T	x	x	Ventil tak för kyl	Ventilator roof for refrigerator
							*= Endast 520 / 560 CTH samt 560 BKX	*= Only 520 / 560 CTH and 560 BKX
							T= Tillbehör	T= Accessory

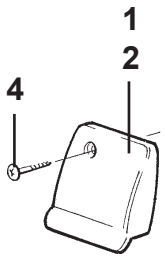
1
2
4

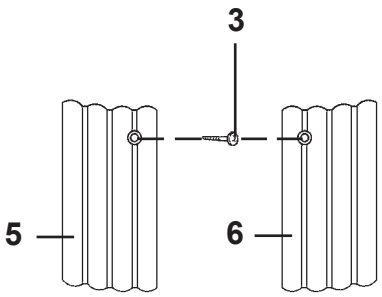
3
5
6

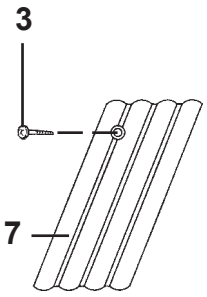
3
7

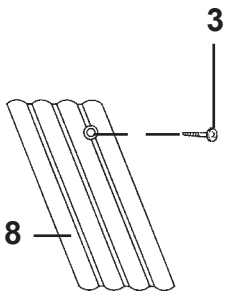
3
8

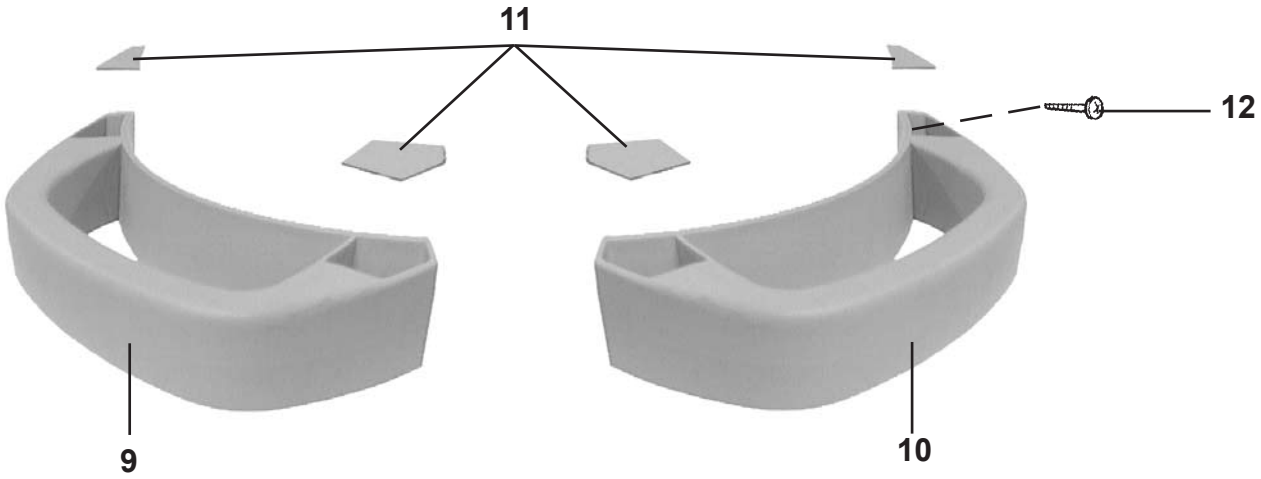
11
12
9
10

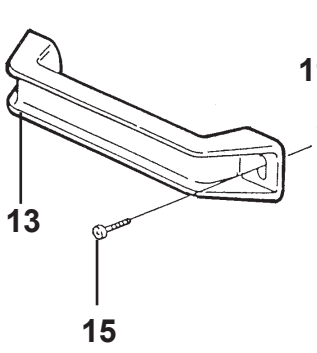
13
15

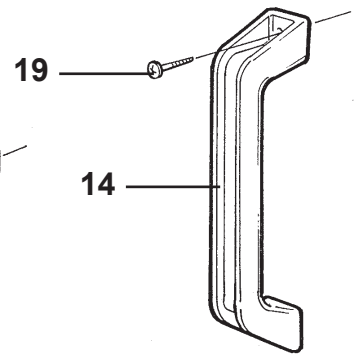
19
14


16

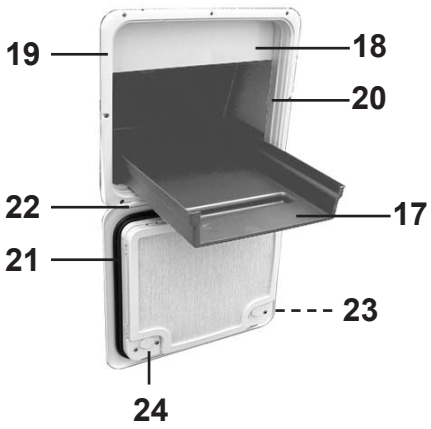
19
18
20
22
17
21
23
24

Pos Fig	Det. nr Part. No	Ingår/Fitted 520 alla mod.	560 alla mod.	590 E alla mod.	620 alla mod.	730 alla mod.	Benämning	Description
1	205630	x	x	x	x	x	Ändavslutning H midjelist	End protection R tent list
2	205631	x	x	x	x	x	Ändavslutning V midjelist	End protection L tent list
3	800631	x	x	x	x	x	Skruv B6x25 rostfri	Screw B6x25 rustless
4	800640	x	x	x	x	x	Skruv B8x13 rostfri	Screw B8x13 rustless
5	206778	x	x	x	x	x	Ändavslutning H-bak kjollist	End protection R rear
6	206781	x	x	x	x	x	Ändavslutning V-bak kjollist	End protection L rear
7	206780	x	x	x	x	x	Ändavslutning H-fram kjollist	End protection R front
8	206779	x	x	x	x	x	Ändavslutning V-fram kjollist	End protection L front
9	206766	x	x	x	x	x	Draghandtag H-fram	Draw handle R front
10	206767	x	x	x	x	x	Draghandtag V-fram	Draw handle L front
11	207632	x	x	x	x	x	Täckpluggsats till 2 handtag	Cover set for 2 draw handle
12	801105	x	x	x	x	x	Skruv B10x50 rostfri	Screw B10x50 rustless
13	206804	x	x	x	x	x	Draghandtag bak	Draw handle rear
14	206881	x	x	x	x	x	Draghandtag grå, vid ytterdörr	Draw handle grey, beside out door
15	800626	x	x	x	x	x	Skruv B10x25 rostfri	Screw B10x25 rustless
16	207545	T	T	T	T	T	Cykelhållare, 2 cyklar	Bicycle stand, 2 bicycles
--	207633	T	T	T	T	T	Cykelhållare, 3 cyklar	Bicycle stand, 3 bicycles
17	315132	T	T	T	T	T	Balja lastlucka	Tub loading hatch
18	208027	T	T	T	T	T	Plåt skydd lastlucka	Plate protection
19	207759	T	T	T	T	T	Lucka m. innerram, utan spegel	Door with frame inner, without plate
20	207197	T	T	T	T	T	Innerram d:o	Frame inner d:o
21	314548	T	T	T	T	T	Packning lucka	Gasket
22	314549	T	T	T	T	T	Pinne gångjärn	Pin
23	314550	T	T	T	T	T	Tryckknapp	Push botton
24	315442	T	T	T	T	T	Låshus kpl. utan låskolv	Locking device cpl. without bolt
--	---	T	T	T	T	T	Låskolv; se "lås" grp. 2	Bolt; see "locks" grp. 2
--	---	T	T	T	T	T	Nyckel; se "lås" grp. 2	Key; see "locks" grp. 2

T= Tillbehör

T= Accessory

Pos Fig	Det. nr Part. No	Ingår/Fitted 520 alla mod.	560 alla mod.	590 E alla mod.	620 alla mod.	730 alla mod.	Benämning	Description
	801351	x	x	x	x	x	Låskolv nr. 51 *	Bolt No. 51 *
	801352	x	x	x	x	x	Låskolv nr. 52 *	Bolt No. 52 *
	801353	x	x	x	x	x	Låskolv nr. 53 *	Bolt No. 53 *
	801354	x	x	x	x	x	Låskolv nr. 54 *	Bolt No. 54 *
	801355	x	x	x	x	x	Låskolv nr. 55 *	Bolt No. 55 *
	801356	x	x	x	x	x	Låskolv nr. 56 *	Bolt No. 56 *
	801357	x	x	x	x	x	Låskolv nr. 57 *	Bolt No. 57 *
	801358	x	x	x	x	x	Låskolv nr. 58 *	Bolt No. 58 *
	801359	x	x	x	x	x	Låskolv nr. 59 *	Bolt No. 59 *
	801360	x	x	x	x	x	Låskolv nr. 60 *	Bolt No. 60 *
	801361	x	x	x	x	x	Låskolv nr. 61 *	Bolt No. 61 *
	801362	x	x	x	x	x	Låskolv nr. 62 *	Bolt No. 62 *
	801363	x	x	x	x	x	Låskolv nr. 63 *	Bolt No. 63 *
	801364	x	x	x	x	x	Låskolv nr. 64 *	Bolt No. 64 *
	801365	x	x	x	x	x	Låskolv nr. 65 *	Bolt No. 65 *
	801366	x	x	x	x	x	Låskolv nr. 66 *	Bolt No. 66 *
	801367	x	x	x	x	x	Låskolv nr. 67 *	Bolt No. 67 *
	801368	x	x	x	x	x	Låskolv nr. 68 *	Bolt No. 68 *
	801369	x	x	x	x	x	Låskolv nr. 69 *	Bolt No. 69 *
	801370	x	x	x	x	x	Låskolv nr. 70 *	Bolt No. 70 *
	801371	x	x	x	x	x	Låskolv nr. 71 *	Bolt No. 71 *
	801372	x	x	x	x	x	Låskolv nr. 72 *	Bolt No. 72 *
	801373	x	x	x	x	x	Låskolv nr. 73 *	Bolt No. 73 *
	801374	x	x	x	x	x	Låskolv nr. 74 *	Bolt No. 74 *
	801375	x	x	x	x	x	Låskolv nr. 75 *	Bolt No. 75 *
	801376	x	x	x	x	x	Låskolv nr. 76 *	Bolt No. 76 *
	801377	x	x	x	x	x	Låskolv nr. 77 *	Bolt No. 77 *
	801378	x	x	x	x	x	Låskolv nr. 78 *	Bolt No. 78 *
	801379	x	x	x	x	x	Låskolv nr. 79 *	Bolt No. 79 *
	801380	x	x	x	x	x	Låskolv nr. 80 *	Bolt No. 80 *
	801381	x	x	x	x	x	Låskolv nr. 81 *	Bolt No. 81 *
	801382	x	x	x	x	x	Låskolv nr. 82 *	Bolt No. 82 *
	801383	x	x	x	x	x	Låskolv nr. 83 *	Bolt No. 83 *
	801384	x	x	x	x	x	Låskolv nr. 84 *	Bolt No. 84 *
	801385	x	x	x	x	x	Låskolv nr. 85 *	Bolt No. 85 *
	801386	x	x	x	x	x	Låskolv nr. 86 *	Bolt No. 86 *
	801387	x	x	x	x	x	Låskolv nr. 87 *	Bolt No. 87 *
	801388	x	x	x	x	x	Låskolv nr. 88 *	Bolt No. 88 *
	801389	x	x	x	x	x	Låskolv nr. 89 *	Bolt No. 89 *
	801390	x	x	x	x	x	Låskolv nr. 90 *	Bolt No. 90 *
	801391	x	x	x	x	x	Låskolv nr. 91 *	Bolt No. 91 *
	801392	x	x	x	x	x	Låskolv nr. 92 *	Bolt No. 92 *
	801393	x	x	x	x	x	Låskolv nr. 93 *	Bolt No. 93 *
	801394	x	x	x	x	x	Låskolv nr. 94 *	Bolt No. 94 *
	801395	x	x	x	x	x	Låskolv nr. 95 *	Bolt No. 95 *
	801396	x	x	x	x	x	Låskolv nr. 96 *	Bolt No. 96 *
	801397	x	x	x	x	x	Låskolv nr. 97 *	Bolt No. 97 *
	801398	x	x	x	x	x	Låskolv nr. 98 *	Bolt No. 98 *
	801399	x	x	x	x	x	Låskolv nr. 99 *	Bolt No. 99 *
	801400	x	x	x	x	x	Låskolv nr. 100 *	Bolt No. 100 *
							*= Ange nummer vid order	*= State No. when ordering

Pos Fig	Det. nr Part. No	Ingår/Fitted 520 alla mod.	560 alla mod.	590 E alla mod.	620 alla mod.	730 alla mod.	Benämning	Description
	801451	x	x	x	x	x	Nyckel nr. 51 *	Key No. 51 *
	801452	x	x	x	x	x	Nyckel nr. 52 *	Key No. 52 *
	801453	x	x	x	x	x	Nyckel nr. 53 *	Key No. 53 *
	801454	x	x	x	x	x	Nyckel nr. 54 *	Key No. 54 *
	801455	x	x	x	x	x	Nyckel nr. 55 *	Key No. 55 *
	801456	x	x	x	x	x	Nyckel nr. 56 *	Key No. 56 *
	801457	x	x	x	x	x	Nyckel nr. 57 *	Key No. 57 *
	801458	x	x	x	x	x	Nyckel nr. 58 *	Key No. 58 *
	801459	x	x	x	x	x	Nyckel nr. 59 *	Key No. 59 *
	801460	x	x	x	x	x	Nyckel nr. 60 *	Key No. 60 *
	801461	x	x	x	x	x	Nyckel nr. 61 *	Key No. 61 *
	801462	x	x	x	x	x	Nyckel nr. 62 *	Key No. 62 *
	801463	x	x	x	x	x	Nyckel nr. 63 *	Key No. 63 *
	801464	x	x	x	x	x	Nyckel nr. 64 *	Key No. 64 *
	801465	x	x	x	x	x	Nyckel nr. 65 *	Key No. 65 *
	801466	x	x	x	x	x	Nyckel nr. 66 *	Key No. 66 *
	801467	x	x	x	x	x	Nyckel nr. 67 *	Key No. 67 *
	801468	x	x	x	x	x	Nyckel nr. 68 *	Key No. 68 *
	801469	x	x	x	x	x	Nyckel nr. 69 *	Key No. 69 *
	801470	x	x	x	x	x	Nyckel nr. 70 *	Key No. 70 *
	801471	x	x	x	x	x	Nyckel nr. 71 *	Key No. 71 *
	801472	x	x	x	x	x	Nyckel nr. 72 *	Key No. 72 *
	801473	x	x	x	x	x	Nyckel nr. 73 *	Key No. 73 *
	801474	x	x	x	x	x	Nyckel nr. 74 *	Key No. 74 *
	801475	x	x	x	x	x	Nyckel nr. 75 *	Key No. 75 *
	801476	x	x	x	x	x	Nyckel nr. 76 *	Key No. 76 *
	801477	x	x	x	x	x	Nyckel nr. 77 *	Key No. 77 *
	801478	x	x	x	x	x	Nyckel nr. 78 *	Key No. 78 *
	801479	x	x	x	x	x	Nyckel nr. 79 *	Key No. 79 *
	801480	x	x	x	x	x	Nyckel nr. 80 *	Key No. 80 *
	801481	x	x	x	x	x	Nyckel nr. 81 *	Key No. 81 *
	801482	x	x	x	x	x	Nyckel nr. 82 *	Key No. 82 *
	801483	x	x	x	x	x	Nyckel nr. 83 *	Key No. 83 *
	801484	x	x	x	x	x	Nyckel nr. 84 *	Key No. 84 *
	801485	x	x	x	x	x	Nyckel nr. 85 *	Key No. 85 *
	801486	x	x	x	x	x	Nyckel nr. 86 *	Key No. 86 *
	801487	x	x	x	x	x	Nyckel nr. 87 *	Key No. 87 *
	801488	x	x	x	x	x	Nyckel nr. 88 *	Key No. 88 *
	801489	x	x	x	x	x	Nyckel nr. 89 *	Key No. 89 *
	801490	x	x	x	x	x	Nyckel nr. 90 *	Key No. 90 *
	801491	x	x	x	x	x	Nyckel nr. 91 *	Key No. 91 *
	801492	x	x	x	x	x	Nyckel nr. 92 *	Key No. 92 *
	801493	x	x	x	x	x	Nyckel nr. 93 *	Key No. 93 *
	801494	x	x	x	x	x	Nyckel nr. 94 *	Key No. 94 *
	801495	x	x	x	x	x	Nyckel nr. 95 *	Key No. 95 *
	801496	x	x	x	x	x	Nyckel nr. 96 *	Key No. 96 *
	801497	x	x	x	x	x	Nyckel nr. 97 *	Key No. 97 *
	801498	x	x	x	x	x	Nyckel nr. 98 *	Key No. 98 *
	801499	x	x	x	x	x	Nyckel nr. 99 *	Key No. 99 *
	801500	x	x	x	x	x	Nyckel nr. 100 *	Key No. 100 *
							*= Ange nummer vid order	*= State No. when ordering

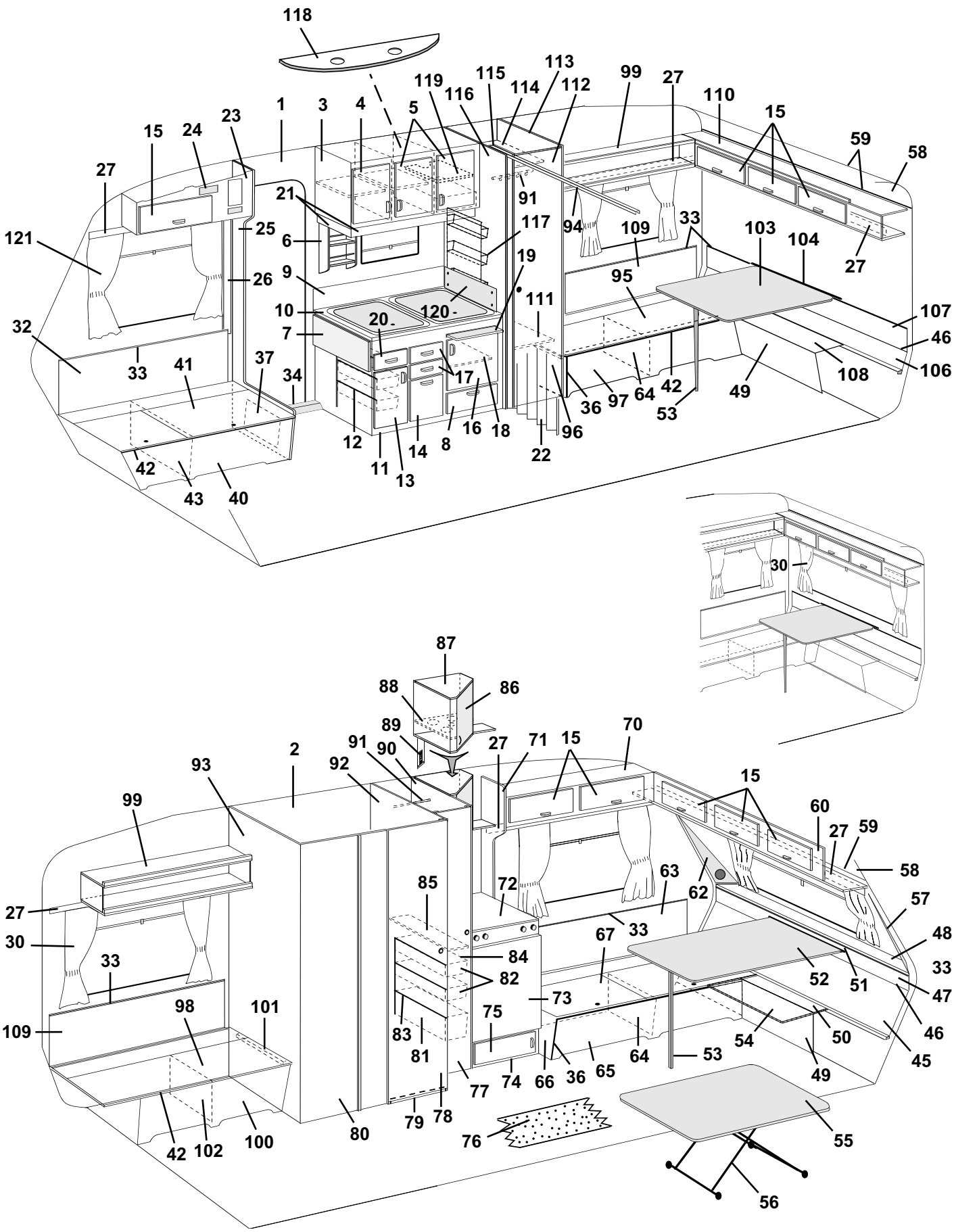
118
119
115
113
116
114
112
99
27
110
15
59
58
1
3
4
5
23
24
15
27
21
91
94
109
33
103
104
27
121
25
6
117
19
26
9
95
10
120
111
107
32
20
7
46
33
41
37
34
17
108
106
36
97
64
42
49
53
12
16
18
96
8
14
22
11
13
42
43
40
30
87
88
86
89
91
90
27
71
15
70
2
92
93
15
99
60
27
59
58
85
72
63
62
57
27
33
30
67
48
84
33
33
82
52
51
47
73
98
101
75
109
83
81
54
50
46
64
53
45
77
74
66
36
65
49
79
78
80
76
55
42
102
100
56

Pos Fig	Det. nr Part. No	Ingår Fitted	Benämning	Description
1	312219	M	Tapet, vägg/tak	Wall paper
--	312220	x	Tejp tapet, vägg 50 m/rulle	Tape, wall paper 50 m/roll
2	314524	M	Tapet, vägg tvättrum	Wall paper, washroom
--	314344	x	Tejp tapet, vägg tvättrum 50 m/rulle	Tape, wall paper washroom 50 m/roll
3	322330	x	Skåp kök kpl. m. luckor/beslag	Cupboard kitchen cpl. with doors/holders
4	320686	x	Lucka V u. handtag/gångjärn	Door L without handle/hinge
--	311917	x	Gångjärn d:o	Hinge d:o
--	312588	x	Platta gångjärn	Plate hinge
5	320685	x	Lucka H u. handtag/gångjärn	Door R without handle/hinge
--	311917	x	Gångjärn d:o	Hinge d:o
--	312588	x	Platta gångjärn	Plate hinge
6	320307	x	Kryddhylla	Spice rack
7	322419	T	Vikskiva kpl. sats	Board cpl. kit
--	322367	T	Vikskiva	Board
--	315145	T	Distans d:o	Distance d:o
--	860621	T	Gångjärn d:o	Hinge d:o
--	702205	T	Stöd vikskiva	Support board
--	800639	T	Snäppare mässing	Snap brass
8	320007	x	Lucka u. handtag/gångjärn.	Door without handle/hinge
--	312589	x	Gångjärn d:o	Hinge d:o
9	322343	x	Flamskydd	Flame guard
10	320787	x	Skiva diskbänk	Board
11	321191	x	Diskbänk trädel u. skiva och luckor/lådor	Kitchen sink without board and doors/drawers
--	312173	x	Plåt skydd under spis	Plate cover under fireplace
12	312106	x	Bänkutdragssats kpl.	Extensible basket
13	321388	x	Lucka V u. handtag/gångjärn	Door L without handle/hinge
--	311917	x	Gångjärn d:o	Hinge d:o
--	312588	x	Platta gångjärn	Plate hinge
14	320691	x	Lucka u. handtag	Door without handle
15	320007	x	Lucka u. handtag/gångjärn.	Door without handle/hinge
--	860406	x	Gångjärn d:o	Hinge d:o
16	320683	x	Lucka H u. handtag/gångjärn	Door R without handle/hinge
--	311917	x	Gångjärn d:o	Hinge d:o
--	312588	x	Platta gångjärn	Plate hinge
17	320464	x	Låda kpl. med handtag	Drawer cpl. with handle
--	314587	x	Bestickslåda d:o 220x430 4-fack	Case for cutlery d:o 220x430 4 compartments
--	320696	x	Lådförstycke u. handtag	Drawer front without handle
--	312102	x	Botten låda	Bottom drawer
--	860132	x	Fronttapp låda	Peg front, drawer
--	312104	x	Bakstycke låda	Back, drawer
--	860133	x	Hörn låda	Corner, drawer
--	860130	x	Sida låda	Side, drawer
--	860149	x	Glidskena låda	Slide bar, drawer
--	860126	x	Stopp låda	Stop drawer
18	320460	x	Hylla övre	Rack upper
19	312064	x	Skärbräda	Cutting board
20	321358	x	Låda kpl. med handtag	Drawer cpl. with handle
--	320696	x	Lådförstycke u. handtag	Drawer front without handle
--	321359	x	Botten låda	Bottom drawer
--	860132	x	Fronttapp låda	Peg front, drawer
			M= Metervara T= Tillbehör	M= On the metre T= Accessory

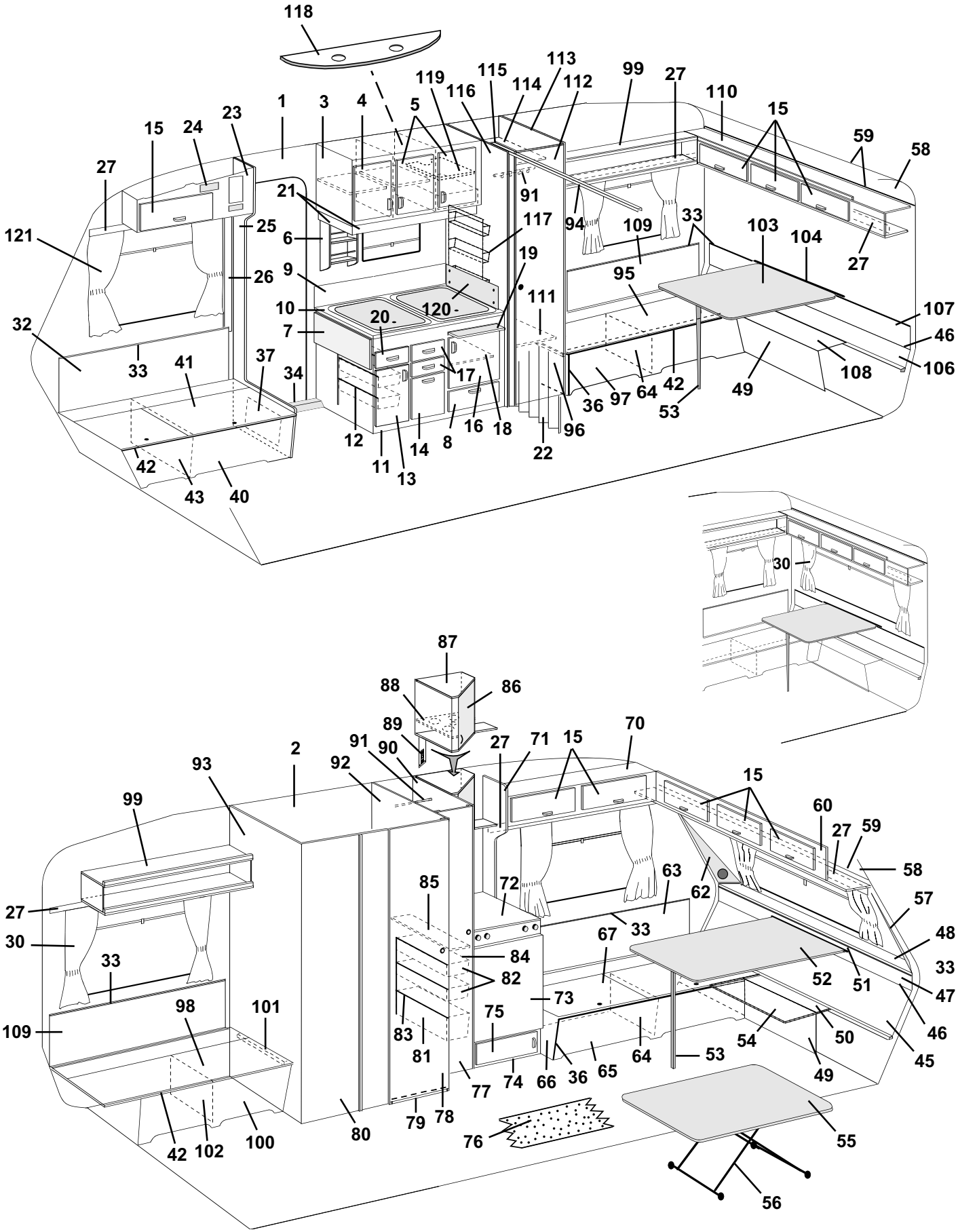
118
119
115
113
116
114
112
99
27
110
15
59
58
1
3
4
5
23
24
15
27
21
91
94
109
33
103
104
27
121
25
6
117
19
26
9
95
10
120
111
107
32
20
7
46
33
41
37
34
17
108
106
36
97
64
42
49
53
12
16
18
96
8
14
22
11
13
42
43
40
30
87
88
86
89
91
90
27
71
15
70
2
92
93
15
99
60
27
59
58
85
72
63
62
57
27
33
30
67
48
84
33
82
52
51
47
73
98
101
75
109
83
81
54
50
46
64
53
45
77
74
66
36
65
49
79
78
80
76
55
42
102
100
56

Pos Fig	Det. nr Part. No	Ingår Fitted	Benämning	Description
--	312104	x	Bakstycke låda	Back, drawer
--	860133	x	Hörn låda	Corner, drawer
--	314588	x	Sida låda	Side, drawer
--	860149	x	Glidskena låda	Slide bar, drawer
--	860126	x	Stopp låda	Stop drawer
21	320702	x	List folierad L=2440	Strip L=2440
22	320709	x	Vikdörr inkl. takskena	Folding door incl. roofstrip
23	321355	x	Skåp övre H.F. kpl. m. lucka/beslag	Cupboard upper R.F. cpl. with door/holders
24	312404	x	Täckfront radiourtag	Cover radio recess
25	321762	x	Stolpe förstärkning kpl. m. lucka	Support bar cpl with door
26	503743	x	List täck el-kabel B=60 L=2500	Cover strip B=60 L=2500
--	800918	x	Nit d:o nylon vit	Rivet d:o nylon white
27	320705	x	List folierad L=2440	Strip L=2440
30	---		Gardinsatser (se tygprover)	Curtain kit (see textiles)
--	309768	M	Band kardborre d:o B=16 mm	Band with teasel fastening d:o
--	313945	x	Gardinlängd tyll 600x670	Curtain tulle 600x670
--	313946	x	Gardinlängd tyll 1450x670	Curtain tulle 1450x670
--	314985	x	Gardinlängd tyll 670x470 (till gard.sats miljö)	Curtain tulle 670x470 (for curtain kit environment)
--	314986	x	Gardinlängd tyll 750x470 (till gard.sats miljö)	Curtain tulle 750x470 (for curtain kit environment)
--	300884	M	Gardinspiral d:o	Curtain hanger d:o
32	320330	x	Värmespalt H.F.	Air gap R.F.
33	860423	M	List kant ljusbrun	Strip, light brown
34	314687	x	Tröskel aluminium L=850	Threshold aluminum L=850
36	860590	x	List hörn plast L=2500	Corner strip L=2500
37	320005	x	Lucka u. handtag/gångjärn	Door without handle/hinge
--	312589	x	Gångjärn d:o	Hinge d:o
40	321766	x	Front bäddlåda H.F. (utan lastlucka)	Front bed box R.F. (without loading hatch)
--	322405	T	Front bäddlåda H.F. (med lastlucka)	Front bed box R.F. (with loading hatch)
41	312154	x	Lock bäddlåda H.F.	Cover bed box R.F.
42	860562	x	List bädd plast L=3000	List bed plastic L=3000
43	312825	x	Stöd bäddlåda H.F.	Support bed box R.F.
45	320339	x	Värmespalt nedre	Air gap under
46	314287	x	List plast L=2270	List plastic L=2270
47	320337	x	Värmespalt övre	Air gap upper
48	320654	x	Hylla front	Shelf front
--	314592	x	Raskant fronthylla L=2372	Cantlist shelf front L=2372
49	320390	x	Front bäddlåda gavel (2 st när lastl. monterats)	Front bed box gable (2 pcs in loading hatch)
50	320394	x	Skiva gavel	Sheet gable
51	300108	x	List bord väggdel	List wall
52	313875	x	Bordsskiva 840x1200	Table top 840x1200
--	300420	x	List bord bordsdel	List board
53	320711	x	Bordsben fällbart H=730	Table leg H=730
54	320409	T	Skiva rundsittgrupp	Sheet seat
55	313880	T	Bordsskiva 740x940	Table top 740x940
--	321558	T	Bordsskiva 750x1000	Table top 750x1000
56	313185	T	Bordsstativ	Table stand
57	322158	x	Front högtalare H	Front loudspeaker R
58	309974	x	Skiva plast	Plastic sheet
59	313884	x	List radie L=2379	List L=2379
60	321832	x	Skåp gavel kpl. m. luckor/beslag	Cupboard cpl. with doors/holders
			M= Metervara	M= On the metre
			T= Tillbehör	T= Accessory

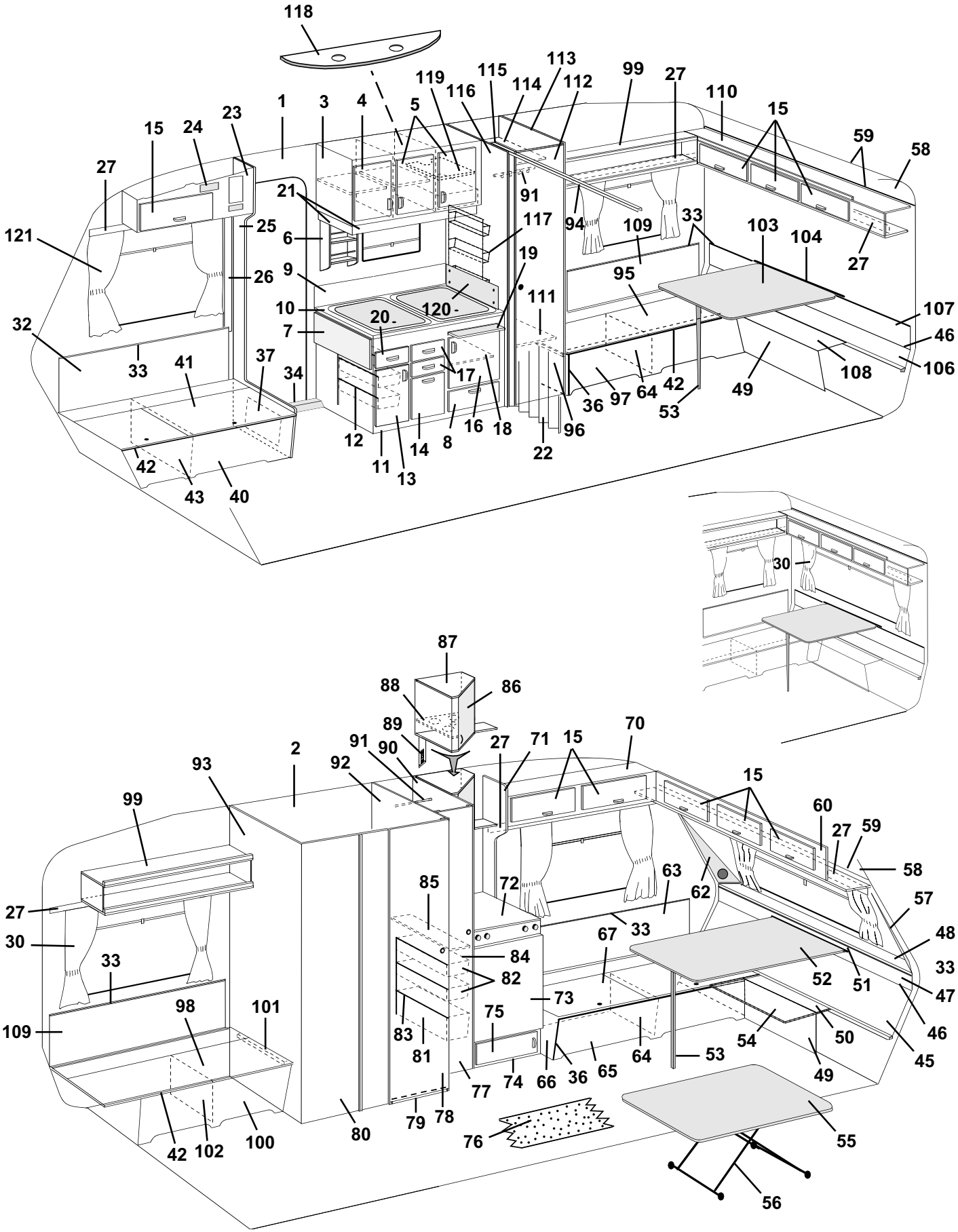
118
119
115
113
116
114
112
99
27
110
15
59
58
1
3
4
5
23
24
15
27
21
91
94
109
33
103
104
27
121
25
6
117
19
26
9
95
10
120
111
107
32
20
7
46
33
41
37
34
17
108
106
36
97
64
42
49
53
12
16
18
96
8
14
22
11
13
42
43
40
30
87
88
86
89
91
90
27
71
15
70
2
92
93
15
99
60
27
59
58
85
72
63
62
57
27
33
30
67
48
84
33
82
52
51
47
73
98
101
75
109
83
81
54
50
46
64
53
45
77
74
66
36
65
49
79
78
80
76
55
42
102
100
56

Pos Fig	Det. nr Part. No	Ingår Fitted	Benämning	Description
62	322159	x	Front högtalare V	Front loudspeaker L
63	320332	x	Värmespalt V.F.	Air gap L.F.
64	312826	x	Stöd bäddlåda	Support bed box
65	320386	x	Front bäddlåda V.F. (utan lastlucka)	Front bed box L.F. (without loading hatch)
--	322399	T	Front bäddlåda V.F. (med lastlucka)	Front bed box L.F. (with loading hatch)
66	320392	x	Gavel bäddlåda V.F.	Gable bed box L.F.
67	320897	x	Lock bäddlåda V.F.	Cover bed box L.F.
70	320054	x	Skåp övre V.F. kpl. m. luckor/beslag	Cupboard upper L.F. cpl. with doors/holders
71	320622	x	Gavel mot överskåp	Gable cupboard
72	321992	x	Skiva kylskåpsbänk	Board
73	320658	x	Skiva kyl	Sheet refrigerator
74	321803	x	Kylskåpsbänk kpl. u. skiva	Cupboard cpl. without board
75	320653	x	Lucka utan handtag/gångjärn	Door without handle/hinge
--	311917	x	Gångjärn d:o	Hinge d:o
--	312588	x	Platta gångjärn	Plate hinge
76	314565	M	Matta golv	Carpet floor
--	314659	T	Matta golv, parkett	Carpet floor, parquet
77	320002	x	Dörr utan lås/gångjärn	Door without lock/hinge
--	311917	x	Gångjärn d:o	Hinge d:o
--	312588	x	Platta gångjärn	Plate hinge
--	314523	x	Rätningslist d:o L=1715	List d:o L=1715
78	320001	x	Dörr utan lås/gångjärn	Door without lock/hinge
--	311917	x	Gångjärn d:o	Hinge d:o
--	312588	x	Platta gångjärn	Plate hinge
--	314523	x	Rätningslist d:o L=1715	List d:o L=1715
79	320646	x	Tröskel tvättrum	Treshold washroom
--	860541	M	Kantlist d:o	List d:o
80	320498	x	Vägg tvättrum yttre	Wall washroom outer
81	309010	x	Trådback 227x527x185	Tray 227x527x185
82	309009	x	Trådback 227x527x85	Tray 227x527x85
83	312158	x	Glidlist trådback V	Sliding strip tray L
84	312159	x	Glidlist trådback H	Sliding strip tray R
85	320601	x	Hylla backskåp	Rack cupboard
86	320916	x	Skiva akryl (lucka barskåp) u. handtag/gångjärn	Pane acryl (door) without handle/hinge
--	314351	x	Gångjärn d:o	Hinge d:o
--	314350	x	Lås magnet d:o	Lock magnet d:o
87	320900	x	Skåp bar kpl. m. lucka/beslag	Coctail cabinet cpl. with door/holder
88	320917	x	Hållare flaskor d:o	Bottle holder d:o
--	801035	x	Hylsa för hållare flaskor	Cage for bottle holder
89	320623	x	Front el-uttag	Front outlet
90	320519	x	Vägg backskåp H kpl.	Wall cupboard R cpl.
91	312053	x	Galgstång L=780	Clothes hanger L=780
92	320504	x	Vägg tvättrum H kpl.	Wall washroom R cpl.
93	320501	x	Vägg tvättrum V kpl.	Wall washroom L cpl.
94	314915	x	Skena tak vikdörr L=1200	Roof strip, folding door L=1200
95	312615	x	Lock bäddlåda H.B.	Cover bed box R.R.
96	320392	x	Gavel bäddlåda	Gable bed box
97	320413	x	Front bäddlåda H.B.	Front bed box R.R.
98	312614	x	Lock bäddlåda V.B.	Cover bed box L.R
99	321001	x	Hylla kpl. V-H bak	Rack cpl. L-R rear
			M= Metervara T= Tillbehör	M= On the metre T= Accessory

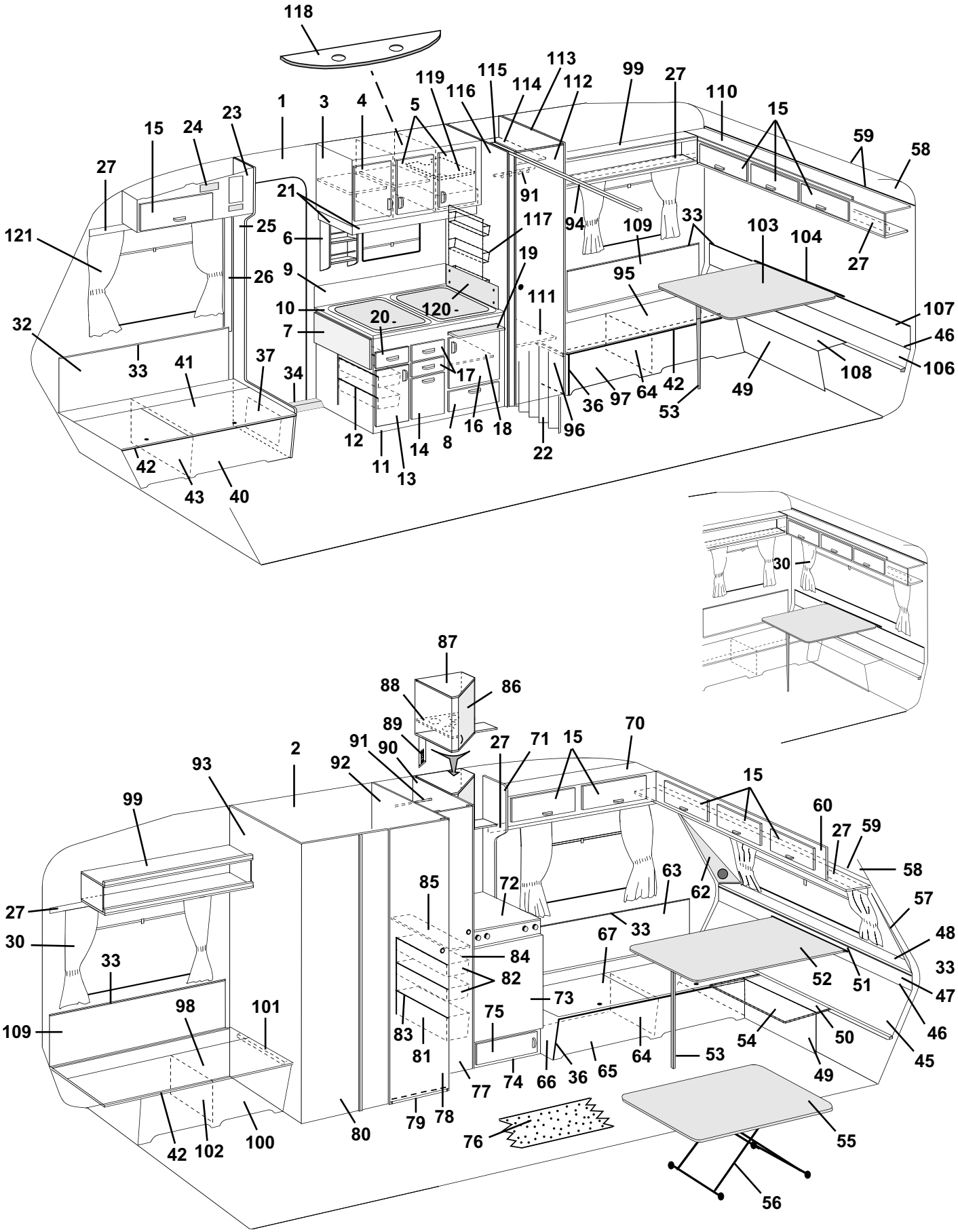
118
119
115
113
116
114
112
99
27
110
15
59
58
1
3
4
5
23
24
15
27
21
91
94
109
33
103
104
27
121
25
6
117
19
26
9
95
10
120
111
107
32
20
7
46
33
41
37
34
17
108
106
36
97
64
42
49
53
12
16
18
96
8
14
22
11
13
42
43
40
30
87
88
86
89
91
90
27
71
15
70
2
93
92
15
99
60
27
59
58
85
72
63
62
57
27
33
30
84
67
48
33
82
52
51
33
47
73
98
101
75
109
83
81
54
50
46
64
53
45
77
74
66
36
65
49
79
78
80
76
55
42
102
100
56

Pos Fig	Det. nr Part. No	Ingår Fitted	Benämning	Description
100	320411	x	Front bäddlåda V.B.	Front bed box L.R.
101	660470	x	List bäddlåda	List bed box
102	312876	x	Stöd bäddlåda	Support bed box
103	313876	x	Bordsskiva 840x940	Table top 840x940
--	300420	x	List bord bordsdel	List board
104	312660	x	Fästregel bord	Bracket
--	300108	x	List bord väggdel, plast	List wall, plastic
106	320334	x	Värmespalt nedre	Air gap under
107	320347	x	Värmespalt övre	Air gap upper
108	320415	x	Skiva gavel	Sheet gable
109	320349	x	Värmespalt V-H bak	Air gap L-R rear
110	320112	x	Skåp gavel kpl. m. luckor/beslag	Cupboard cpl. with doors/holders
111	320604	x	Hylla garderob nedre	Rack wardrobe under
112	320000	x	Dörr utan lås/gångjärn	Door without lock/hinge
--	311917	x	Gångjärn d:o	Hinge d:o
--	312588	x	Platta gångjärn	Plate hinge
--	314523	x	Rätningslist d:o L=1715	List d:o L=1715
113	320527	x	Vägg garderob H kpl	Wall wardrobe R cpl
114	320607	x	Hylla garderob övre	Rack wardrobe upper
115	320582	x	Nisch vikdörr	Niche folding door
116	320532	x	Vägg garderob V kpl.	Wall wardrobe L cpl.
117	312162	x	Korg	Basket
118	320953	T	Ljusramp köksskåp	Light holder
119	321816	x	Hylla	Rack
--	312133	x	Hyllbärare plast d:o	Rack holder plastic d:o
120	401475	x	Flamskydd	Flame guard
--	401478	x	Hylsa distans d:o	Distance sleeve d:o
--	800476	x	Skruv d:o	Screw d:o
121	313945	T	Gardinlängd tyll 600x670	Curtain tulle 600x670
--	313947	T	Gardinlängd tyll 1450x730	Curtain tulle 1450x730
--	314985	x	Gardinlängd tyll 670x470 (till gard.sats miljö)	Curtain tulle 670x470 (for curtain kit environment)
--	314986	x	Gardinlängd tyll 750x470 (till gard.sats miljö)	Curtain tulle 750x470 (for curtain kit environment)
--	300884	M	Gardinspiral d:o	Curtain hanger d:o

M= Metervara
T= Tillbehör

M= On the metre
T= Accessory

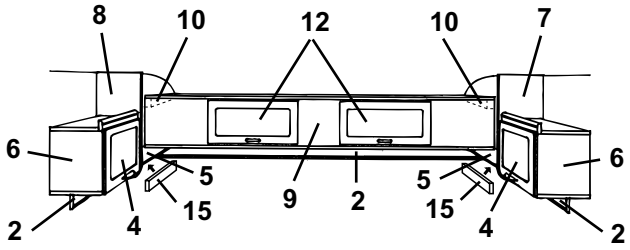
8
10
12
10
7
6
5
15
9
2
5
15
4
6
2
4
2

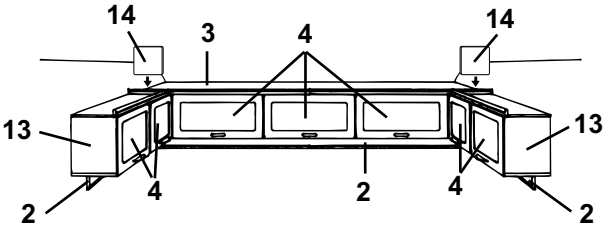
14
3
4
14
13
13
2
4
2
4
2

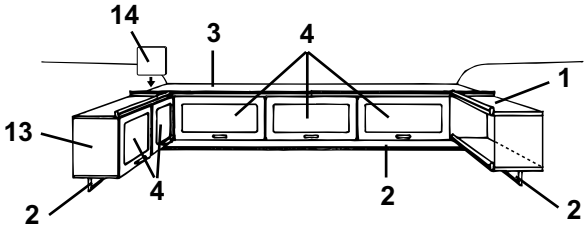
14
3
4
1
13
2
4
2
2

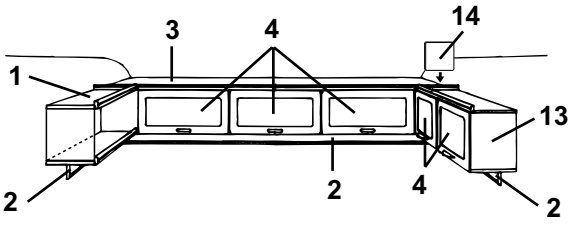
3
4
14
1
13
2
2
4
2

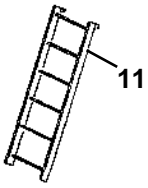
11

Pos Fig	Det. nr Part. No	Ingår Fitted	Benämning	Description
1	321001	x	Hylla kpl. V-H bak	Rack cpl. L-R rear
2	320705	x	List folierad L=2440	Strip L=2440
3	320112	x	Skåp gavel kpl. m. luckor/beslag	Cupboard cpl. with doors/holders
4	320007	x	Lucka u. handtag/gångjärn.	Door without handle/hinge
--	860406	x	Gångjärn d:o	Hinge d:o
5	320300	T	Hylla V-H bak utan beslag	Rack L-R rear without holders
6	320080	T	Skåp V-H bak kpl. m. lucka/beslag	Cupboard L-R rear cpl. with door/holders
7	320085	T	Gavel H yttre	Gable R outer
8	320086	T	Gavel V yttre	Gable L outer
9	320106	T	Överbäddsskåp kpl. m. luckor/beslag	Upper bed cpl. with doors/holders
10	309617	T	Fästkloss	Clamp
11	312613	T	Stege kpl. med krokar	Ladder cpl. with hooks
--	860426	T	Krok till stege	Hook for ladder
12	320007	T	Lucka u. handtag/gångjärn.	Door without handle/hinge
--	860402	T	Gångjärn d:o	Hinge d:o
13	320095	T	Skåp V-H bak kpl. m. lucka/beslag	Cupboard L-R rear cpl. with door/holders
14	320094	T	Passbit	Distance
15	320702	T	List folierad L=2440	Strip L=2440

T= Tillbehör

T= Accessory

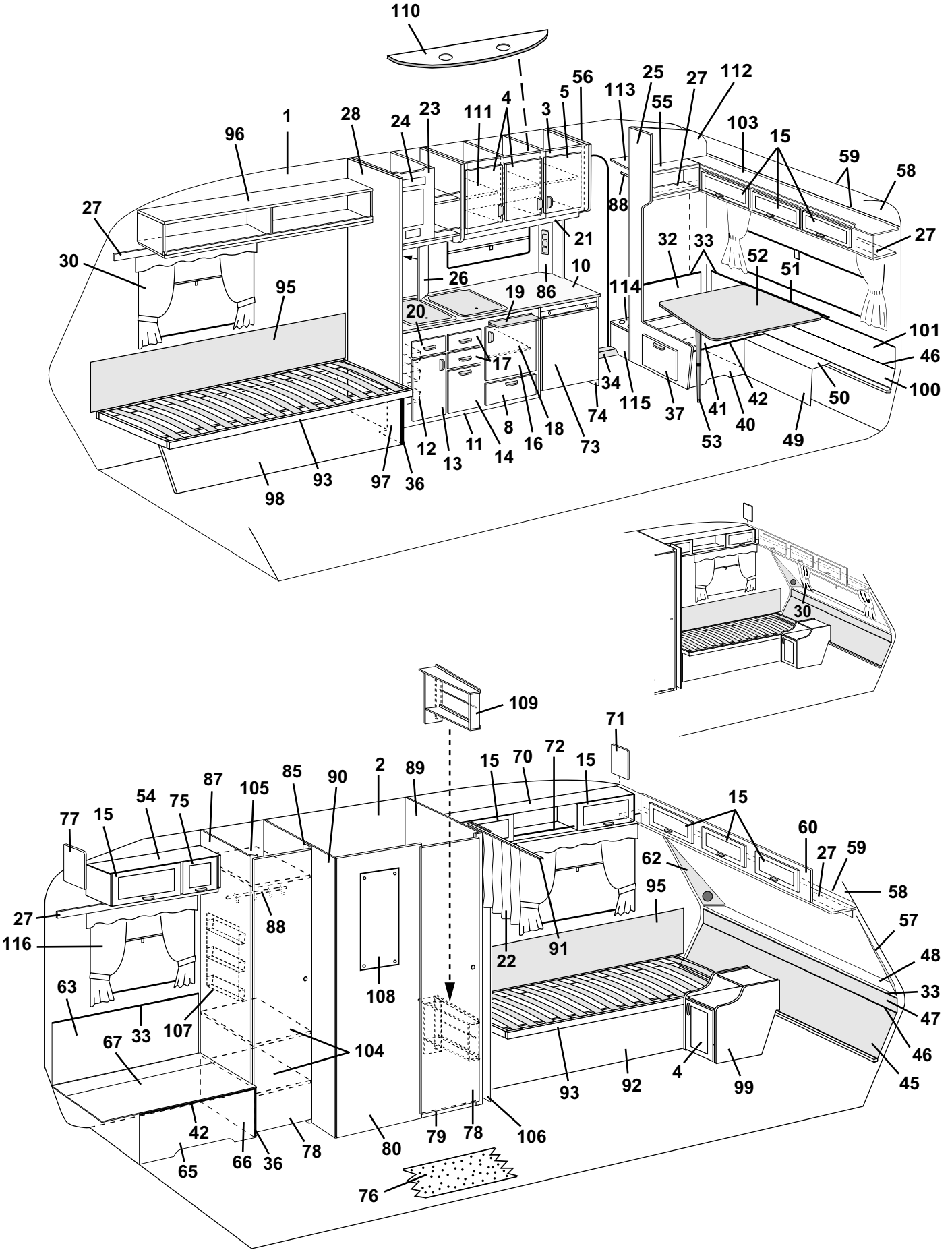
110
1
96
28
24
23
111
4
3
5
56
113
25
55
27
112
103
15
59
58
27
30
95
26
21
88
10
86
19
20
17
32
33
52
51
114
101
46
100
50
49
42
40
41
53
37
115
34
74
73
18
16
14
11
13
12
8
93
97
36
98
30
109
71
72
70
15
2
89
90
85
105
87
75
54
77
15
60
27
59
58
62
95
57
48
33
47
46
45
91
22
108
104
107
33
63
67
42
65
66
36
78
80
79
78
106
76
93
92
4
99

Pos Fig	Det. nr Part. No	Ingår/Fitted 520 GS LB	Ingår/Fitted 520 GS LB 2,5	Benämning	Description
1	312219	M	M	Tapet, vägg/tak	Wall paper
--	312220	x	x	Tejp tapet, vägg 50 m/rulle	Tape, wall paper 50 m/roll
2	314524	M	M	Tapet, vägg tvättrum	Wall paper, washroom
--	314344	x	x	Tejp tapet, vägg tvättrum 50 m/rulle	Tape, wall paper washroom 50 m/roll
3	322332	x	x	Skåp kök kpl. m. luckor/beslag	Cupboard kitchen cpl. with doors/holders
4	320686	x	x	Lucka V u. handtag/gångjärn	Door L without handle/hinge
--	311917	x	x	Gångjärn d:o	Hinge d:o
--	312588	x	x	Platta gångjärn	Plate hinge
5	320685	x	x	Lucka H u. handtag/gångjärn	Door R without handle/hinge
--	311917	x	x	Gångjärn d:o	Hinge d:o
--	312588	x	x	Platta gångjärn	Plate hinge
8	320007	x	x	Lucka u. handtag/gångjärn.	Door without handle/hinge
--	312589	x	x	Gångjärn d:o	Hinge d:o
10	321646	x	x	Skiva diskbänk	Board
11	321645	x	x	Diskbänk trädel u. skiva och luckor/lådor	Kitchen sink without board and doors/drawers
--	312173	x	x	Plåt skydd under spis	Plate cover under fireplace
12	312106	x	x	Bänkutdragssats kpl.	Extensible basket
13	321388	x	x	Lucka V u. handtag/gångjärn	Door L without handle/hinge
--	311917	x	x	Gångjärn d:o	Hinge d:o
--	312588	x	x	Platta gångjärn	Plate hinge
14	320691	x	x	Lucka u. handtag	Door without handle
15	320007	x	x	Lucka u. handtag/gångjärn.	Door without handle/hinge
--	860406	x	x	Gångjärn d:o	Hinge d:o
16	320683	x	x	Lucka H u. handtag/gångjärn	Door R without handle/hinge
--	311917	x	x	Gångjärn d:o	Hinge d:o
--	312588	x	x	Platta gångjärn	Plate hinge
17	320464	x	x	Låda kpl. med handtag	Drawer cpl. with handle
--	314587	x	x	Bestickslåda d:o 220x430 4-fack	Case for cutlery d:o 220x430 4 compartments
--	320696	x	x	Lådförstycke u. handtag	Drawer front without handle
--	312102	x	x	Botten låda	Bottom drawer
--	860132	x	x	Fronttapp låda	Peg front, drawer
--	312104	x	x	Bakstycke låda	Back, drawer
--	860133	x	x	Hörn låda	Corner, drawer
--	860130	x	x	Sida låda	Side, drawer
--	860149	x	x	Glidskena låda	Slide bar, drawer
--	860126	x	x	Stopp låda	Stop drawer
18	320460	x	x	Hylla övre	Rack upper
19	312064	x	x	Skärbräda	Cutting board
20	321358	x	x	Låda kpl. med handtag	Drawer cpl. with handle
--	320696	x	x	Lådförstycke u. handtag	Drawer front without handle
--	321359	x	x	Botten låda	Bottom drawer
--	860132	x	x	Fronttapp låda	Peg front, drawer
--	312104	x	x	Bakstycke låda	Back, drawer
--	860133	x	x	Hörn låda	Corner, drawer
--	314588	x	x	Sida låda	Side, drawer
--	860149	x	x	Glidskena låda	Slide bar, drawer
--	860126	x	x	Stopp låda	Stop drawer
21	320702	x	x	List folierad L=2440	Strip L=2440
22	314890	x	x	Draperi 9021-3 röd/vit	Drapery 9021-3 red/white
--	314891	x	x	Draperi 9365-35 röd	Drapery 9365-35 red
				M= Metervara	M= On the metre
				T= Tillbehör	T= Accessory

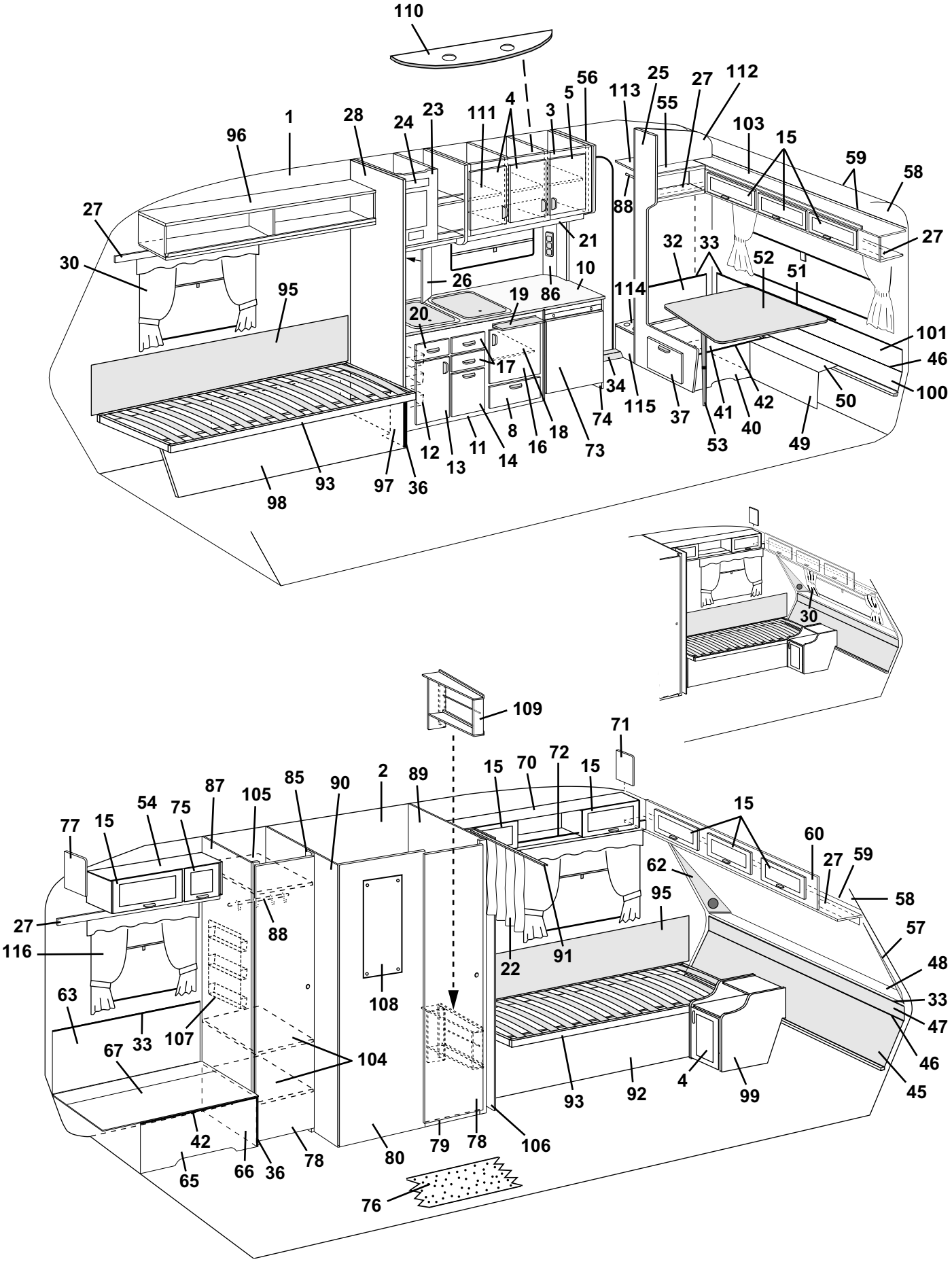
110
1
96
28
24
23
111
4
3
5
56
113
25
55
27
112
103
15
59
58
27
30
95
26
21
88
10
86
19
20
17
32
33
52
51
114
101
46
100
50
49
42
40
41
53
37
115
34
74
73
18
16
14
11
13
12
8
93
97
36
98
30
109
71
72
70
15
2
89
90
85
105
87
75
54
77
15
60
27
59
58
62
95
57
48
33
47
46
45
27
116
88
22
91
63
33
107
67
108
104
93
92
4
99
42
65
66
36
78
80
79
78
106
76

Pos Fig	Det. nr Part. No	Ingår/Fitted 520 GS LB	Ingår/Fitted 520 GS LB 2,5	Benämning	Description
--	314892	x	x	Draperi 9318-50 grön	Drapery 9318-50 green
--	315142	x	x	Draperi 9603-4 blommig	Drapery 9603-4 flowered
--	315143	x	x	Draperi 2416-88 blå (miljö)	Drapery 2416-88 blue (environment)
23	321707	x	x	Skåp övre	Cupboard upper
24	312404	x	x	Täckfront radiourtag	Cover radio recess
25	321798	x	x	Stolpe förstärkning kpl. m. lucka	Support bar cpl with door
26	321969	x	x	Front	Front
27	320705	x	x	List folierad L=2440	Strip L=2440
28	321801	x	x	Vägg vid diskbänk kpl.	Wall cpl.
30	---			Gardinsatser (se tygprover)	Curtain kit (see textiles)
--	309768	M	M	Band kardborre d:o B=16 mm	Band with teasel fastening d:o
--	313945	x	x	Gardinlängd tyll 600x670	Curtain tulle 600x670
--	313947	x	x	Gardinlängd tyll 1450x730	Curtain tulle 1450x730
--	314985	x	x	Gardinlängd tyll 670x470 (till gard.sats miljö)	Curtain tulle 670x470 (for curtain kit environment)
--	314986	x	x	Gardinlängd tyll 750x470 (till gard.sats miljö)	Curtain tulle 750x470 (for curtain kit environment)
--	300884	M	M	Gardinspiral d:o	Curtain hanger d:o
32	321779	x	x	Värmespalt H.B.	Air gap R.R.
33	860423	M	M	List kant ljusbrun	Strip, light brown
34	314687	x	x	Tröskel aluminium L=850	Threshold aluminum L=850
36	860590	x	x	List hörn plast L=2500	Corner strip L=2500
37	320005	x	x	Lucka u. handtag/gångjärn	Door without handle/hinge
--	312589	x	x	Gångjärn d:o	Hinge d:o
40	321771	x	x	Front bäddlåda H.B.	Front bed box R.R.
41	321775	x	x	Lock bäddlåda H.B.	Cover bed box R.R.
42	860562	x	x	List bädd plast L=3000	List bed plastic L=3000
45	321812	x		Värmespalt nedre	Air gap under
--	322109		x	Värmespalt nedre	Air gap under
46	314287	x	x	List plast L=2270	List plastic L=2270
47	321810	x		Värmespalt övre	Air gap upper
--	314792	x		Överdrag d:o (ange färg, se tygprover)	Covering d:o (specify colour,see textiles)
--	322108		x	Värmespalt övre	Air gap upper
--	314793		x	Överdrag d:o (ange färg, se tygprover)	Covering d:o (specify colour,see textiles)
48	320654	x		Hylla front	Shelf front
--	320671		x	Hylla front	Shelf front
--	314592	x	x	Raskant fronthylla L=2372	Cantlist shelf front L=2372
49	320390	x	x	Front bäddlåda gavel	Front bed box gable
50	321782	x	x	Skiva gavel	Sheet gable
51	312660	x	x	Fästregel bord	Bracket
--	300108	x	x	List bord väggdel	List wall
52	321800	x	x	Bordsskiva 840x840	Table top 840x840
--	300420	x	x	List bord bordsdel	List board
53	320711	x	x	Bordsben fällbart H=730	Table leg H=730
54	321747	x	x	Skåp övre V.B. kpl. m. lucka/beslag	Cupboard upper L.R. cpl. with door/holders
55	321756	x	x	Hylla H bak kpl.	Rack R rear cpl.
56	321647	x	x	Gavel mot köksskåp	Gable cupboard
57	322158	x	x	Front högtalare H	Front loudspeaker R
58	309974	x	x	Skiva plast	Plastic sheet
59	313884	x	x	List radie L=2379	List L=2379
60	321832	x		Skåp gavel kpl. m. luckor/beslag	Cupboard cpl. with doors/holders
--	321834		x	Skåp gavel kpl. m. luckor/beslag	Cupboard cpl. with doors/holders
				M= Metervara	M= On the metre
				T= Tillbehör	T= Accessory

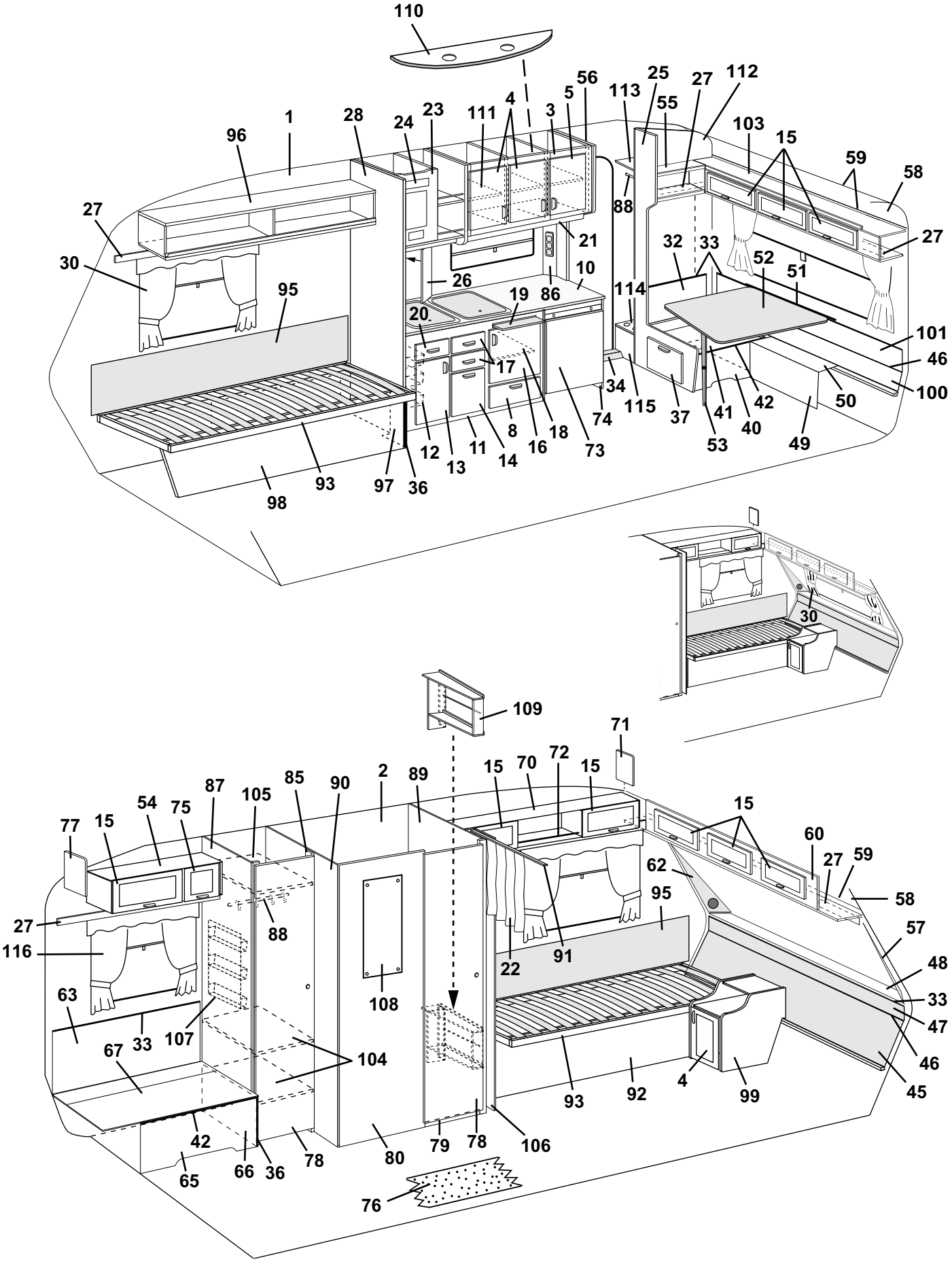
110
1
96
28
24
23
111
4
3
5
56
113
25
55
27
112
103
15
59
58
27
30
95
26
21
88
10
86
19
20
17
32
33
52
51
114
101
46
100
50
49
42
40
41
53
37
115
34
74
73
18
16
14
11
13
12
8
93
97
36
98
30
109
71
72
70
15
2
89
90
85
105
87
75
54
77
15
60
27
59
58
62
95
57
48
33
47
46
45
91
22
108
104
107
33
63
67
42
65
66
36
78
80
79
78
106
76
93
92
4
99

Pos Fig	Det. nr Part. No	Ingår/Fitted 520 GS LB	Ingår/Fitted 520 GS LB 2,5	Benämning	Description
62	322159	x	x	Front högtalare V	Front loudspeaker L
63	321776	x	x	Värmespalt V.B.	Air gap L.R.
65	321770	x	x	Front bäddlåda V.B.	Front bed box L.R.
66	320420	x	x	Gavel bäddlåda V.B.	Gable bed box L.R.
67	321774	x	x	Lock bäddlåda V.B.	Cover bed box L.R.
70	320087	x	x	Skåp övre kpl. m. luckor/beslag	Cupboard cpl. with doors/holders
71	321722	x	x	Passbit	Distance
72	314573	x	x	Rasskydd al. rör Ø=8 L=556	Pipe al. Ø=8 L=556
--	800242	x	x	Plugg plast brun	Plug plastic brown
73	320658	x	x	Skiva kyl	Sheet refrigerator
74	321708	x	x	Kylskåpsbänk	Cupboard
75	320013	x	x	Lucka u. handtag/gångjärn.	Door without handle/hinge
--	860406	x	x	Gångjärn d:o	Hinge d:o
76	314565	M	M	Matta golv	Carpet floor
--	314659	T	T	Matta golv, parkett	Carpet floor, parquet
77	320094	x	x	Passbit	Distance
78	320001	x	x	Dörr utan lås/gångjärn	Door without lock/hinge
--	311917	x	x	Gångjärn d:o	Hinge d:o
--	312588	x	x	Platta gångjärn	Plate hinge
--	314523	x	x	Rätningslist d:o L=1715	List d:o L=1715
79	320646	x	x	Tröskel tvättrum	Treshold washroom
--	860541	M	M	Kantlist d:o	List d:o
80	320498	x	x	Vägg tvättrum yttre	Wall washroom outer
85	320511	x	x	List folierad L=1948	Strip L=1948
86	321501	x	x	Front el-uttag	Front outlet
87	320534	x	x	Vägg garderob V kpl.	Wall wardrobe L cpl.
88	312053	x	x	Galgstång L=780	Clothes hanger L=780
89	321796	x	x	Vägg tvättrum H kpl.	Wall washroom R cpl.
90	320509	x	x	Vägg tvättrum V kpl.	Wall washroom L cpl.
91	314722	x		Draperiskena L=900	Drapery rail L=900
--	314917		x	Draperiskena L=1190	Drapery rail L=1190
--	315144	x	x	Krok draperi d:o	Hook drapery d:o
--	315192	x	x	Glid draperiskena	Slipper, roof strip
--	315193	x	x	Ändstopp draperiskena	End stop, roof strip
92	321791	x	x	Front säng V	Front bed L
93	312026	x		Sängram utan ribbor	Bed bottom without laths
--	311985	x		Ribba d:o L=718	Lath d:o L=718
--	313898		x	Sängram utan ribbor	Bed bottom without laths
--	314211		x	Ribba d:o L=820	Lath d:o L=820
--	312046	x	x	Band till ribbotten	Band for laths bottom
95	312006	x	x	Värmespalt V-H. F. u. överdrag	Air gap L-R front without covering
--	313114	x	x	Överdrag d:o (ange färg, se tygprover)	Covering d:o (specify colour,see textiles)
96	321751	x	x	Hylla H fram kpl.	Rack R front cpl.
97	321970	x		Gavel säng H	Gable bed R
--	322138		x	Gavel säng H	Gable bed R
98	321794	x	x	Front säng H	Front bed R
99	321786	x	x	Hurts	Cupboard
100	320334	x		Värmespalt nedre	Air gap under
--	320355		x	Värmespalt nedre	Air gap under
101	320347	x	x	Värmespalt övre	Air gap upper
				M= Metervara	M= On the metre
				T= Tillbehör	T= Accessory

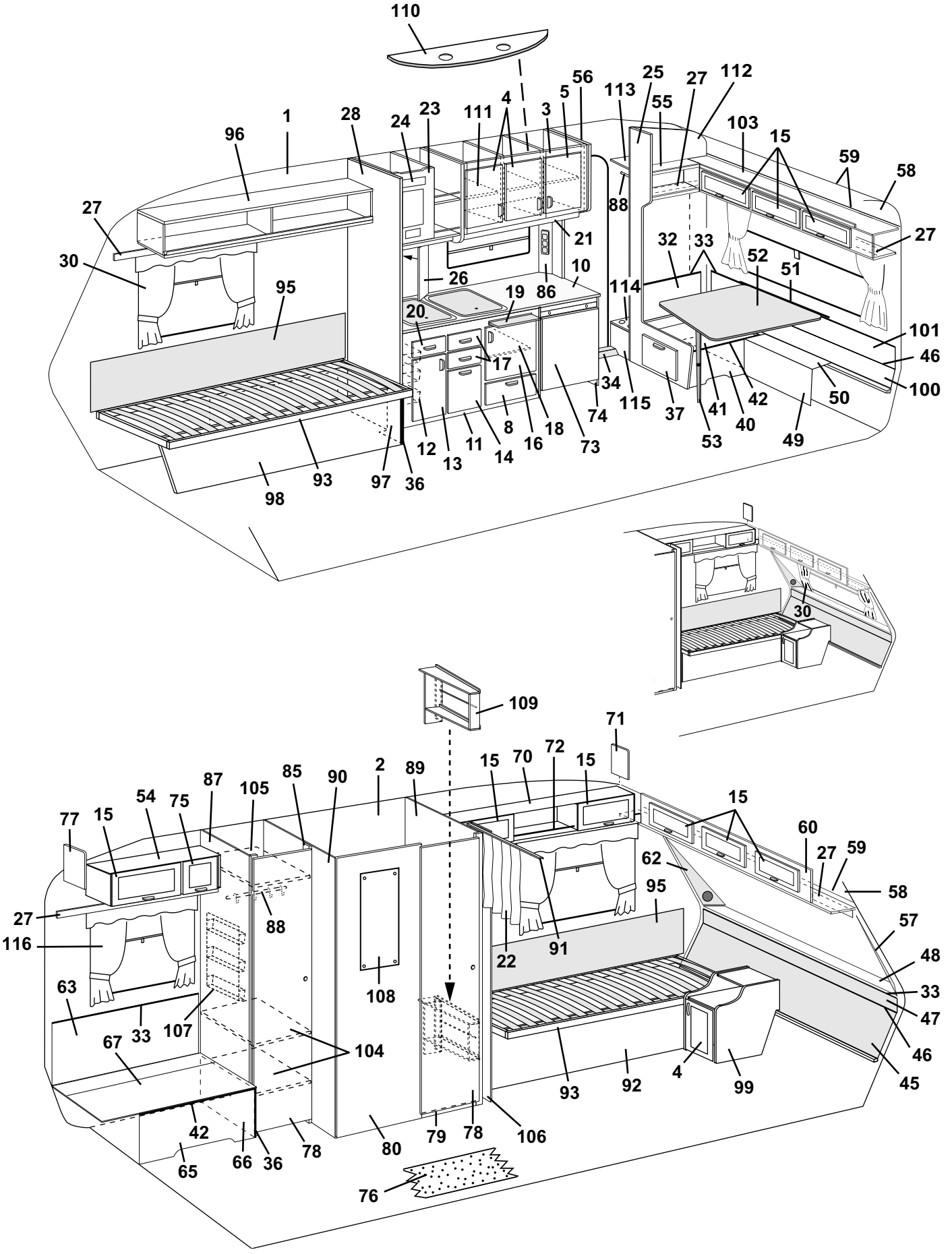
110
1
96
28
24
23
111
4
3
5
56
113
25
55
27
112
103
15
59
58
27
30
95
26
21
88
10
86
19
20
17
32
33
52
51
114
101
46
100
50
49
42
40
41
53
37
115
34
74
73
18
16
14
11
13
12
8
93
97
36
98
30
109
71
72
70
15
2
89
90
85
105
87
75
54
77
15
60
27
59
58
62
95
57
48
33
47
46
45
91
22
108
104
107
33
63
67
42
65
66
36
78
80
79
78
106
76
93
92
4
99

Pos Fig	Det. nr Part. No	Ingår/Fitted 520 GS LB	Ingår/Fitted 520 GS LB 2,5	Benämning	Description
103	320112	x	x	Skåp gavel kpl. m. luckor/beslag	Cupboard cpl. with doors/holders
104	320610	x	x	Hylla garderob nedre	Rack wardrobe under
105	320615	x	x	Hylla garderob övre	Rack wardrobe upper
106	321432	x	x	Nisch vikdörr	Niche folding door
107	312162	x	x	Korg	Basket
108	310836	x	x	Spegel	Mirror
--	800336	x	x	Rosetthatt d:o, mässing	Cap d:o, brass
--	801109	x	x	Rosettskruv	Screw
--	800343	x	x	Kabelgenomföring	Rubber bushing
109	321993	x	x	Tidningshylla	Newspaper rack
110	320953	T	x	Ljusramp köksskåp	Light holder
111	321838	x	x	Hylla	Rack
--	312133	x	x	Hyllbärare plast d:o	Rack holder plastic d:o
112	322133		x	Vägg garderob H kpl.	Wall wardrobe R cpl.
113	322135		x	Hylla garderob övre	Rack wardrobe upper
--	312133		x	Hyllbärare plast d:o	Rack holder plastic d:o
114	322141		x	Hylla garderob nedre	Rack wardrobe under
--	314897		x	Bussning plast d:o Ø=29 mm	Bushing plastic d:o Ø=29 mm
115	322328		x	Front	Front
116	313945	T	T	Gardinlängd tyll 600x670	Curtain tulle 600x670
--	313947	T	T	Gardinlängd tyll 1450x730	Curtain tulle 1450x730
--	314985	x	x	Gardinlängd tyll 670x470 (till gard.sats miljö)	Curtain tulle 670x470 (for curtain kit environment)
--	314986	x	x	Gardinlängd tyll 750x470 (till gard.sats miljö)	Curtain tulle 750x470 (for curtain kit environment)
--	300884	M	M	Gardinspiral d:o	Curtain hanger d:o

M= Metervara
T= Tillbehör

M= On the metre
T= Accessory

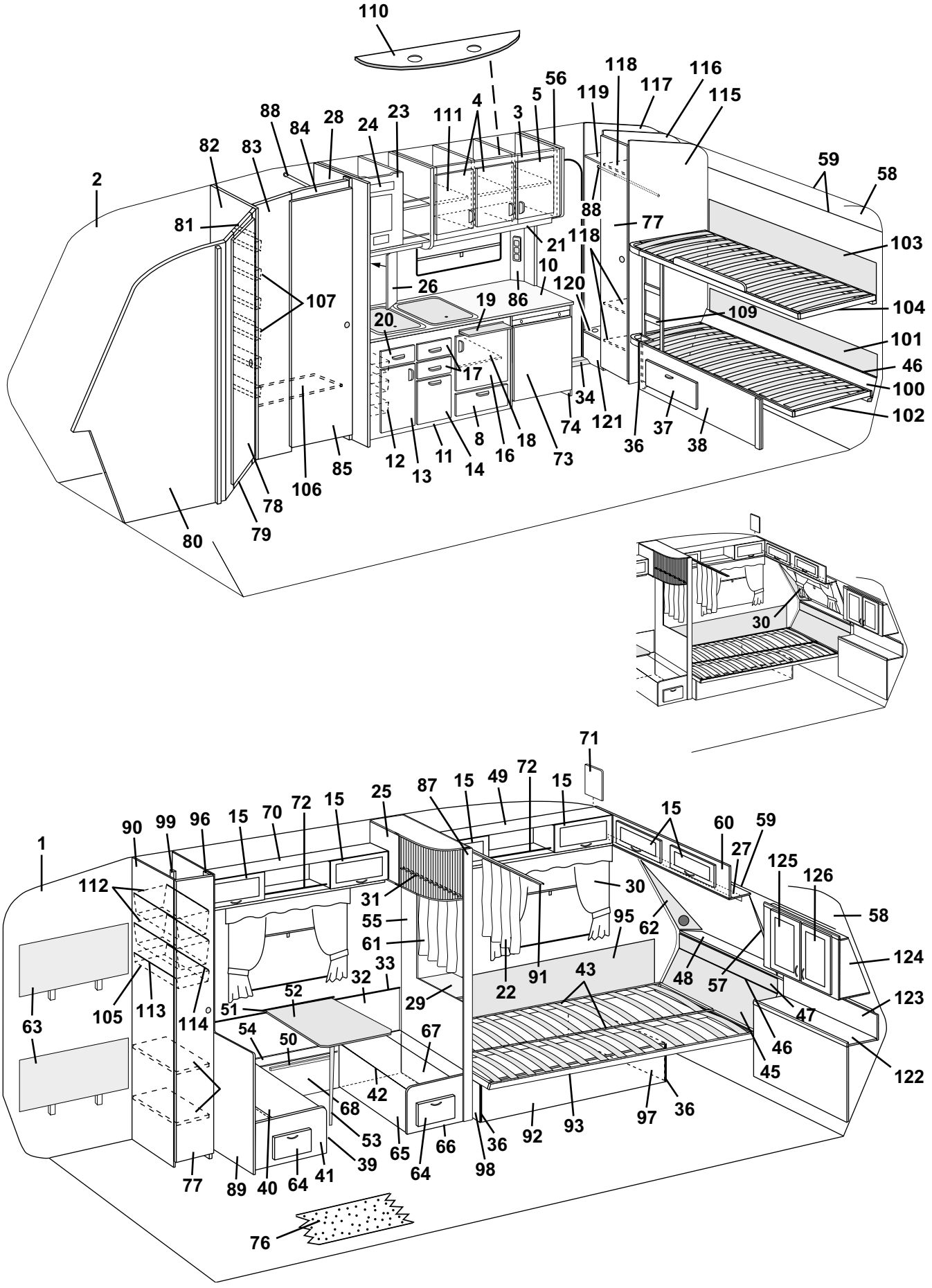
110
118
116
117
115
119
56
5
4
3
111
23
24
28
84
88
83
82
2
81
107
26
21
10
86
19
20
17
120
118
77
88
59
58
103
104
109
101
46
100
102
34
121
74
73
36
37
38
8
16
18
14
11
13
12
85
106
78
79
80
30
71
1
90
99
96
15
70
72
15
25
87
15
49
72
15
15
60
59
27
125
126
58
124
123
122
112
31
55
61
30
95
62
48
57
47
46
45
91
22
43
29
33
32
52
51
54
50
67
42
68
53
65
66
64
36
98
92
93
97
36
63
105
113
114
77
89
40
64
41
39
76

Pos Fig	Det. nr Part. No	Ingår Fitted	Benämning	Description
1	312219	M	Tapet, vägg/tak	Wall paper
--	312220	x	Tejp tapet, vägg 50 m/rulle	Tape, wall paper 50 m/roll
2	314524	M	Tapet, vägg tvättrum	Wall paper, washroom
--	314344	x	Tejp tapet, vägg tvättrum 50 m/rulle	Tape, wall paper washroom 50 m/roll
3	322332	x	Skåp kök kpl. m. luckor/beslag	Cupboard kitchen cpl. with doors/holders
4	320686	x	Lucka V u. handtag/gångjärn	Door L without handle/hinge
--	311917	x	Gångjärn d:o	Hinge d:o
--	312588	x	Platta gångjärn	Plate hinge
5	320685	x	Lucka H u. handtag/gångjärn	Door R without handle/hinge
--	311917	x	Gångjärn d:o	Hinge d:o
--	312588	x	Platta gångjärn	Plate hinge
8	320007	x	Lucka u. handtag/gångjärn.	Door without handle/hinge
--	312589	x	Gångjärn d:o	Hinge d:o
10	321646	x	Skiva diskbänk	Board
11	321645	x	Diskbänk trädel u. skiva och luckor/lådor	Kitchen sink without board and doors/drawers
--	312173	x	Plåt skydd under spis	Plate cover under fireplace
12	312106	x	Bänkutdragssats kpl.	Extensible basket
13	321388	x	Lucka V u. handtag/gångjärn	Door L without handle/hinge
--	311917	x	Gångjärn d:o	Hinge d:o
--	312588	x	Platta gångjärn	Plate hinge
14	320691	x	Lucka u. handtag	Door without handle
15	320007	x	Lucka u. handtag/gångjärn.	Door without handle/hinge
--	860406	x	Gångjärn d:o	Hinge d:o
16	320683	x	Lucka H u. handtag/gångjärn	Door R without handle/hinge
--	311917	x	Gångjärn d:o	Hinge d:o
--	312588	x	Platta gångjärn	Plate hinge
17	320464	x	Låda kpl. med handtag	Drawer cpl. with handle
--	314587	x	Bestickslåda d:o 220x430 4-fack	Case for cutlery d:o 220x430 4 compartments
--	320696	x	Lådförstycke u. handtag	Drawer front without handle
--	312102	x	Botten låda	Bottom drawer
--	860132	x	Fronttapp låda	Peg front, drawer
--	312104	x	Bakstycke låda	Back, drawer
--	860133	x	Hörn låda	Corner, drawer
--	860130	x	Sida låda	Side, drawer
--	860149	x	Glidskena låda	Slide bar, drawer
--	860126	x	Stopp låda	Stop drawer
18	320460	x	Hylla övre	Rack upper
19	312064	x	Skärbräda	Cutting board
20	321358	x	Låda kpl. med handtag	Drawer cpl. with handle
--	320696	x	Lådförstycke u. handtag	Drawer front without handle
--	321359	x	Botten låda	Bottom drawer
--	860132	x	Fronttapp låda	Peg front, drawer
--	312104	x	Bakstycke låda	Back, drawer
--	860133	x	Hörn låda	Corner, drawer
--	314588	x	Sida låda	Side, drawer
--	860149	x	Glidskena låda	Slide bar, drawer
--	860126	x	Stopp låda	Stop drawer
21	320702	x	List folierad L=2440	Strip L=2440
22	314890	x	Draperi 9021-3 röd/vit	Drapery 9021-3 red/white
--	314891	x	Draperi 9365-35 röd	Drapery 9365-35 red
			M= Metervara	M= On the metre
			T= Tillbehör	T= Accessory

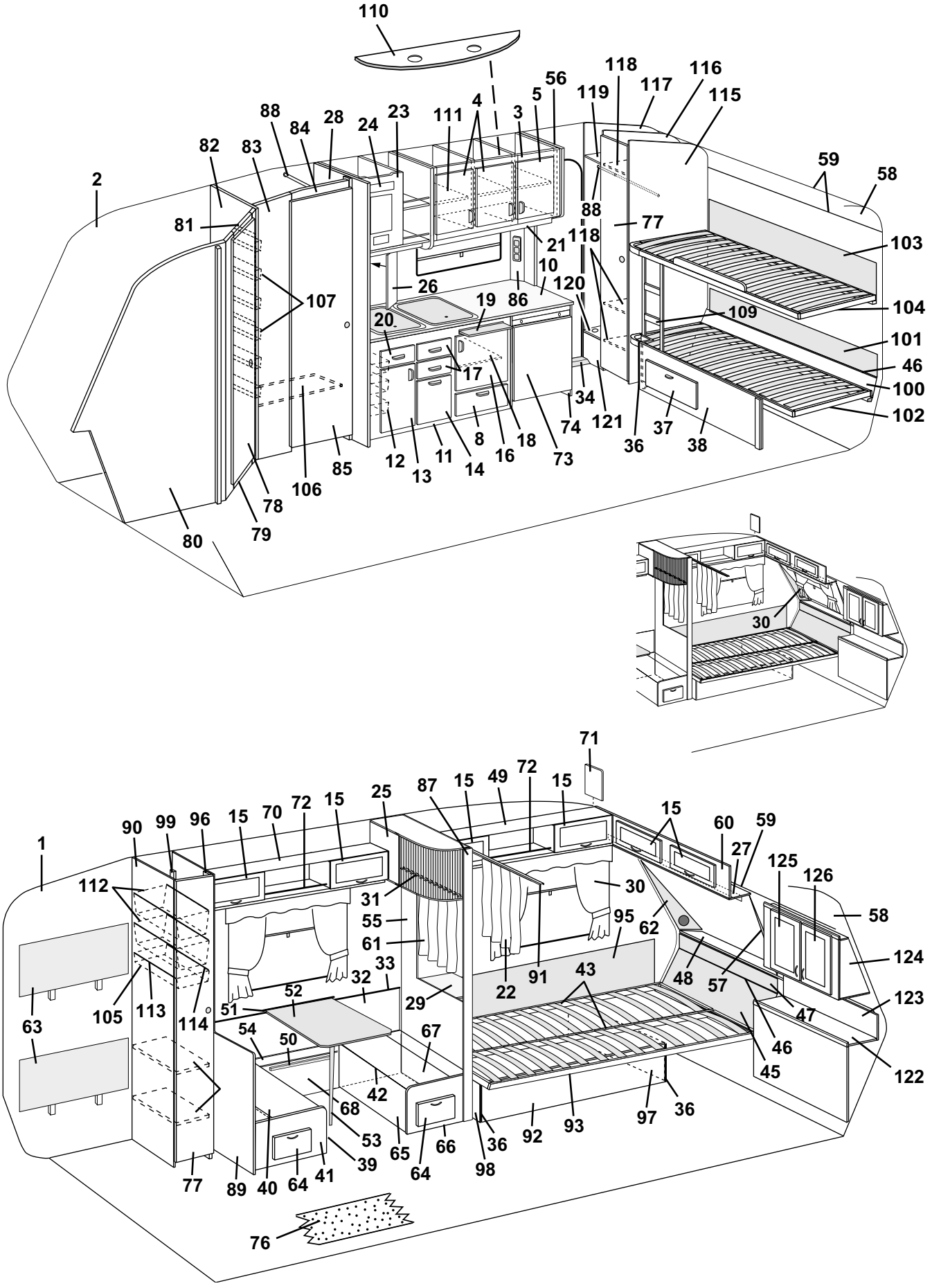
110
118
116
117
115
56
119
5
4
3
111
23
24
28
84
88
82
83
2
81
107
26
20
19
86
10
21
118
77
88
120
109
59
58
103
104
101
46
100
102
17
34
121
74
36
37
38
73
18
16
8
14
11
13
12
85
106
78
79
80
30
71
1
90
99
96
15
70
72
15
25
87
15
49
72
15
15
60
59
27
125
126
58
124
123
122
112
31
55
61
30
95
62
48
57
47
46
45
63
105
113
114
51
52
32
33
29
22
91
43
54
50
67
42
68
53
65
66
64
36
98
92
93
97
36
77
89
40
64
41
39
76

Pos Fig	Det. nr Part. No	Ingår Fitted	Benämning	Description
--	314892	x	Draperi 9318-50 grön	Drapery 9318-50 green
--	315142	x	Draperi 9603-4 blommig	Drapery 9603-4 flowered
--	315143	x	Draperi 2416-88 blå (miljö)	Drapery 2416-88 blue (environment)
23	321707	x	Skåp övre	Cupboard upper
24	312404	x	Täckfront radiourtag	Cover radio recess
25	321598	x	Skåp utskjut kpl. m. jalusi	Cupboard cpl. with jalousie
--	321600	x	Jaulsi d:o	Jalousie d:o
26	321969	x	Front	Front
27	320705	x	List folierad L=2440	Strip L=2440
28	321630	x	Vägg garderob H kpl.	Wall wardrobe R cpl.
29	321958	x	Skiva TV-hylla	Board
30	---		Gardinsatser (se tygprover)	Curtain kit (see textiles)
--	309768	M	Band kardborre d:o B=16 mm	Band with teasel fastening d:o
--	313945	x	Gardinlängd tyll 600x670	Curtain tulle 600x670
--	314985	x	Gardinlängd tyll 670x470 (till gard.sats miljö)	Curtain tulle 670x470 (for curtain kit environment)
--	300884	M	Gardinspiral d:o	Curtain hanger d:o
31	314721	x	Draperiskena L=1100	Drapery rail L=1100
--	315144	x	Krok draperi d:o	Hook drapery d:o
--	315192	x	Glid draperiskena	Slipper, roof strip
--	315193	x	Ändstopp draperiskena	End stop, roof strip
32	320341	x	Värmespalt	Air gap
33	860423	M	List kant ljusbrun	Strip, light brown
34	314687	x	Tröskel aluminium L=850	Threshold aluminum L=850
36	860590	x	List hörn plast L=2500	Corner strip L=2500
37	321703	x	Lucka u. handtag/gångjärn	Door without handle/hinge
--	312589	x	Gångjärn d:o	Hinge d:o
38	321699	x	Sänglåda u. lucka	Bed box without door
39	321614	x	Front bäddlåda bakre	Front bed box rear
40	321616	x	Lock bäddlåda bakre	Cover bed box rear
41	322380	x	Gavel bäddlåda bakre	Gable bed box rear
42	860562	x	List bädd plast L=3000	List bed plastic L=3000
43	321983	x	List furu 17,5x55x1550	Wood lath pine 17,5x55x1550
45	321667	x	Värmespalt nedre	Air gap under
46	314287	x	List plast L=2270	List plastic L=2270
47	321665	x	Värmespalt övre	Air gap upper
--	314791	x	Överdrag d:o (ange färg, se tygprover)	Covering d:o (specify colour,see textiles)
48	320671	x	Hylla front	Shelf front
--	314592	x	Raskant fronthylla L=2372	Cantlist shelf front L=2372
49	321608	x	Skåp övre kpl. m. luckor/beslag	Cupboard cpl. with doors/holders
50	300108	x	List bord väggdel	List wall
51	312314	x	Fästregel bord	Bracket
--	300108	x	List bord väggdel	List wall
52	321343	x	Bordsskiva 750x1100	Table top 750x1100
--	300420	x	List bord bordsdel	List board
53	320711	x	Bordsben fällbart H=730	Table leg H=730
54	321617	x	Lock front bäddlåda	Cover front bed box
55	321618	x	Vägg främre kpl.	Wall front cpl.
56	321647	x	Gavel mot köksskåp	Gable cupboard
57	322158	x	Front högtalare H	Front loudspeaker R
58	309974	x	Skiva plast	Plastic sheet
			M= Metervara	M= On the metre
			T= Tillbehör	T= Accessory

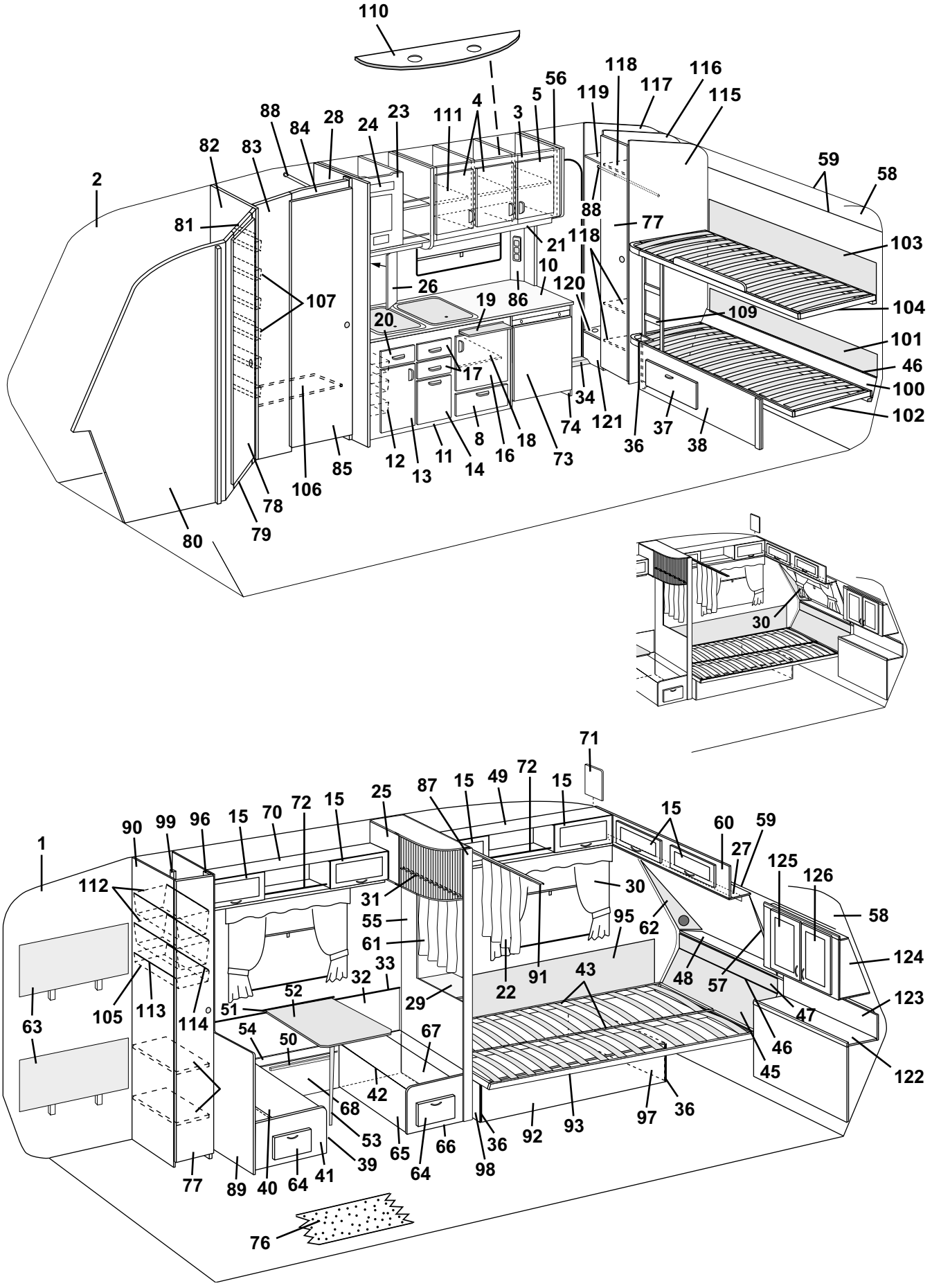
110
118
116
117
115
56
119
5
4
3
111
23
24
28
84
88
82
83
2
81
59
58
88
77
21
118
103
10
120
26
107
19
86
109
104
20
101
17
46
100
34
121
102
74
37
36
38
8
18
16
73
12
11
14
13
85
106
78
79
80
30
71
72
15
49
87
25
15
72
15
70
96
99
90
1
15
60
59
27
125
126
112
31
30
55
95
62
58
61
124
33
32
91
43
48
57
52
29
22
47
123
63
105
113
114
51
54
50
67
46
45
122
42
68
53
65
66
36
92
93
97
36
39
64
98
77
89
40
64
41
76

Pos Fig	Det. nr Part. No	Ingår Fitted	Benämning	Description
59	313884	x	List radie L=2379	List L=2379
60	321622	x	Skåp gavel kpl. m. luckor/beslag	Cupboard cpl. with doors/holders
61	315041	x	Draperi 9021-3 röd/vit	Drapery 9021-3 red/white
--	315053	x	Draperi 9365-35 röd	Drapery 9365-35 red
--	315055	x	Draperi 9318-50 grön	Drapery 9318-50 green
--	315057	x	Draperi 9603-4 blommig	Drapery 9603-4 flowered
--	315059	x	Draperi 2430-88 blå (miljö)	Drapery 2430-88 blue (environment)
62	322159	x	Front högtalare V	Front loudspeaker L
63	321688	x	Värmespalt V.B.	Air gap L.R.
--	315191	x	Överdrag d:o (ange färg, se tygprover)	Covering d:o (specify colour,see textiles)
64	320005	x	Lucka u. handtag/gångjärn.	Door without handle/hinge
--	312589	x	Gångjärn d:o	Hinge d:o
65	321613	x	Front bäddlåda främre	Front bed box front
66	321996	x	Gavel bäddlåda främre	Gable bed box front
67	321615	x	Lock bäddlåda främre	Cover bed box front
68	320765	x	Front bäddlåda	Front
70	320087	x	Skåp övre kpl. m. luckor/beslag	Cupboard cpl. with doors/holders
71	321722	x	Passbit	Distance
72	314573	x	Rasskydd al. rör Ø=8 L=556	Pipe al. Ø=8 L=556
--	800242	x	Plugg plast brun	Plug plastic brown
73	320658	x	Skiva kyl	Sheet refrigerator
74	321708	x	Kylskåpsbänk	Cupboard
76	314565	M	Matta golv	Carpet floor
--	314659	T	Matta golv, parkett	Carpet floor, parquet
77	320002	x	Dörr utan lås/gångjärn	Door without lock/hinge
--	311917	x	Gångjärn d:o	Hinge d:o
--	312588	x	Platta gångjärn	Plate hinge
--	314523	x	Rätningslist d:o L=1715	List d:o L=1715
78	321706	x	Dörr utan lås/gångjärn	Door without lock/hinge
--	311917	x	Gångjärn d:o	Hinge d:o
--	312588	x	Platta gångjärn	Plate hinge
--	314523	x	Rätningslist d:o L=1715	List d:o L=1715
79	320646	x	Tröskel tvättrum	Treshold washroom
--	860541	M	Kantlist d:o	List d:o
80	321651	x	Vägg tvättrum främre	Wall washroom front
81	321655	x	Överbit tvättrum	Overlap washroom
82	321656	x	Vägg tvättrum bakre	Wall washroom rear
83	321632	x	Front	Front
84	320667	x	Överbit garderob	Overlap wardrobe
85	320001	x	Dörr utan lås/gångjärn	Door without lock/hinge
--	311917	x	Gångjärn d:o	Hinge d:o
--	312588	x	Platta gångjärn	Plate hinge
--	314523	x	Rätningslist d:o L=1715	List d:o L=1715
86	321501	x	Front el-uttag	Front outlet
87	320922	x	Stolpe utskjut	Support bar
88	312053	x	Galgstång L=780	Clothes hanger L=780
89	321620	x	Vägg bakre kpl.	Wall rear cpl.
90	321627	x	Vägg backskåp V kpl.	Wall cupboard L cpl.
91	314722	x	Draperiskena L=900	Drapery rail L=900
--	315144	x	Krok draperi d:o	Hook drapery d:o
			M= Metervara	M= On the metre
			T= Tillbehör	T= Accessory

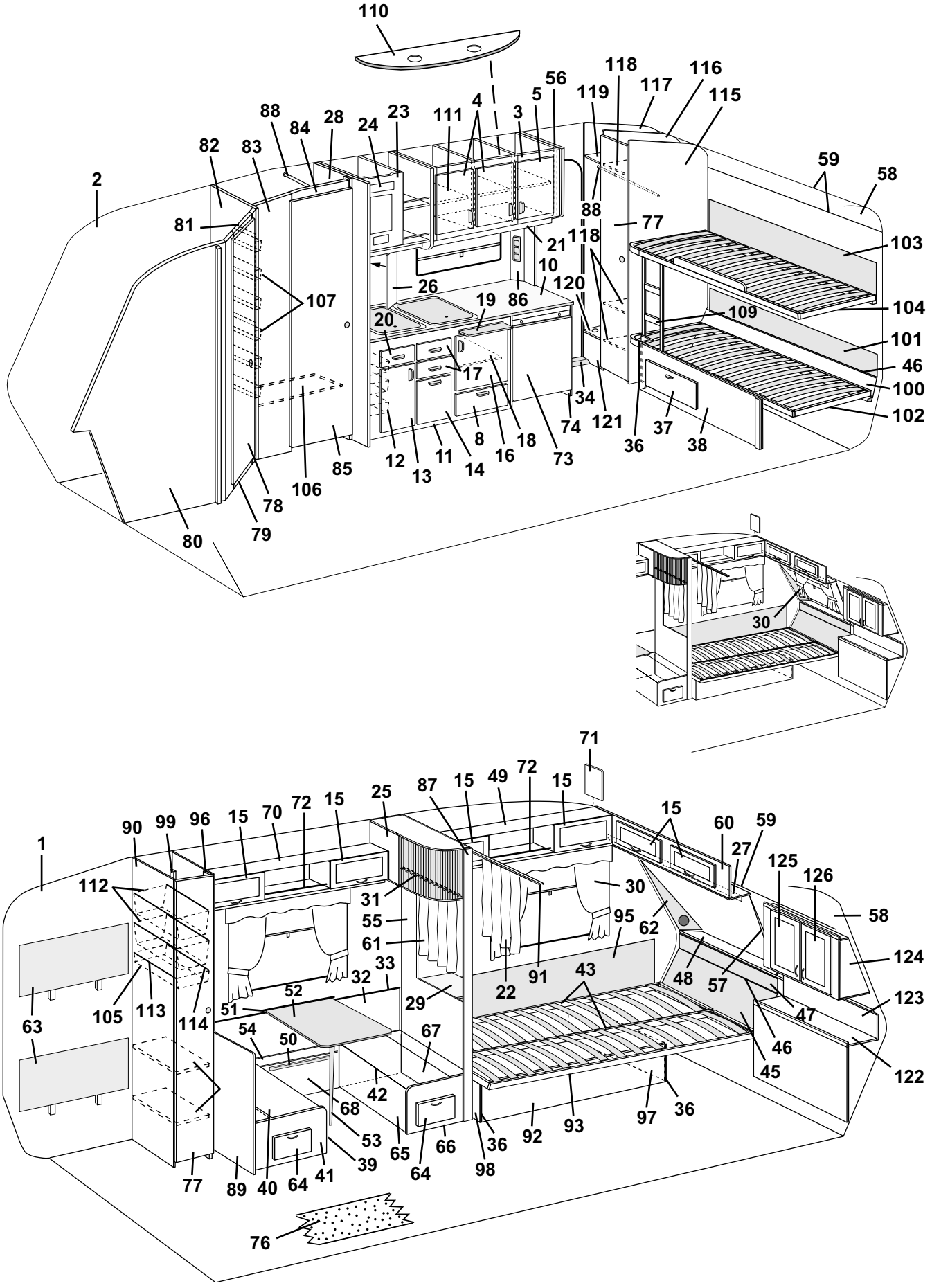
110
118
116
117
115
56
119
5
4
3
111
23
24
28
84
88
82
83
2
81
59
58
88
77
21
118
103
10
120
26
107
19
86
104
109
20
101
46
17
100
34
121
102
74
37
36
38
8
18
16
73
12
11
13
14
85
106
78
79
80
30
71
72
15
49
87
25
15
72
15
70
96
99
90
1
15
60
59
27
125
126
112
31
30
55
95
62
58
61
124
33
32
91
43
48
57
52
29
22
47
123
63
105
113
114
51
54
50
67
46
45
122
42
68
53
65
66
36
92
93
97
36
39
64
98
77
89
40
64
41
76

Pos Fig	Det. nr Part. No	Ingår Fitted	Benämning	Description
--	315192	x	Glid draperiskena	Slipper, roof strip
--	315193	x	Ändstopp draperiskena	End stop, roof strip
92	321980	x	Front säng	Front bed
93	321660	x	Sängram utan ribbor	Bed bottom without laths
--	311985	x	Ribba d:o L=718	Lath d:o L=718
--	312046	x	Band till ribbotten	Band for laths bottom
95	312006	x	Värmespalt V. F. u. överdrag	Air gap L. front without covering
--	313114	x	Överdrag d:o (ange färg, se tygprover)	Covering d:o (specify colour,see textiles)
96	321698	x	List 1948x45	List 1948x45
97	322344	x	Gavel säng H	Gable bed R
98	322513	x	Gavel säng V	Gable bed L
99	321556	x	List 450x45	List 450x45
100	322497	x	Värmespalt nedre	Air gap under
101	321682	x	Värmespalt nedre	Air gap under
--	315190	x	Överdrag d:o (ange färg, se tygprover)	Covering d:o (specify colour,see textiles)
102	321683	x	Sängram utan ribbor	Bed bottom without laths
--	311985	x	Ribba d:o L=718	Lath d:o L=718
--	312046	x	Band till ribbotten	Band for laths bottom
103	321670	x	Värmespalt övre	Air gap upper
--	315189	x	Överdrag d:o (ange färg, se tygprover)	Covering d:o (specify colour,see textiles)
104	321675	x	Sängram inkl. rasskydd, utan ribbor	Bed bottom incl. fall protection, without laths
--	311985	x	Ribba d:o L=718	Lath d:o L=718
--	312046	x	Band till ribbotten	Band for laths bottom
105	309009	x	Trådback 227x527x85	Tray 227x527x85
106	321633	x	Hylla garderob	Rack wardrobe
107	312162	x	Korg	Basket
108	321745	x	Hylla	Rack
109	321685	x	Stege	Ladder
110	320953	x	Ljusramp köksskåp	Light holder
111	321838	x	Hylla	Rack
--	312133	x	Hyllbärare plast d:o	Rack holder plastic d:o
112	309010	x	Trådback 227x527x185	Tray 227x527x185
113	312158	x	Glidlist trådback V	Sliding strip tray L
114	312159	x	Glidlist trådback H	Sliding strip tray R
115	322353	x	Vägg garderob H kpl.	Wall wardrobe R kpl.
116	322356	x	Vägg garderob V kpl.	Wall wardrobe L kpl.
117	322359	x	Vägg garderob V kpl.	Wall wardrobe L kpl.
118	322360	x	Hylla	Rack
--	312133	x	Hyllbärare plast d:o	Rack holder plastic d:o
119	322362	x	Hylla	Rack
--	312133	x	Hyllbärare plast d:o	Rack holder plastic d:o
120	322366	x	Hylla	Rack
--	314897	x	Bussning plast d:o Ø=29 mm	Bushing plastic d:o Ø=29 mm
121	322365	x	Front	Front
122	321734	x	Front	Front
123	321739	x	Värmespalt	Air gap
124	321724	x	Skåp tvättrum kpl. m. luckor/beslag	Cupboard cpl. with doors/holders
125	321728	x	Lucka V u. handtag/gångjärn	Door L without handle/hinge
--	312589	x	Gångjärn d:o	Hinge d:o
126	320687	x	Lucka H u. handtag/gångjärn	Door R without handle/hinge
--	312589	x	Gångjärn d:o	Hinge d:o

M= Metervara
T= Tillbehör

M= On the metre
T= Accessory

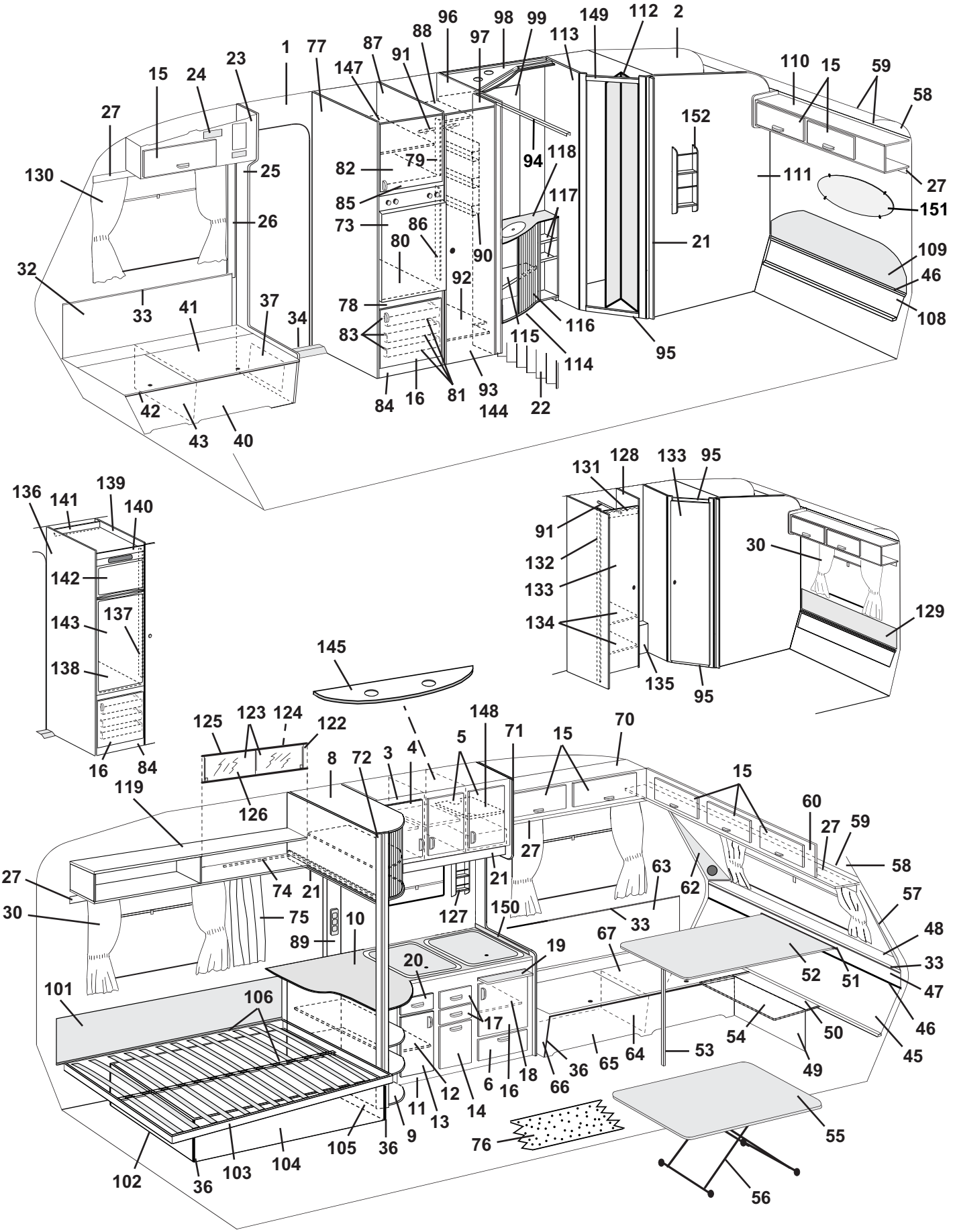
1
2
3
4
5
8
10
15
16
19
20
21
22
23
24
25
26
27
30
32
33
34
36
37
40
41
42
43
46
47
48
49
50
51
52
53
54
55
56
57
58
59
60
62
63
64
65
66
67
70
71
72
73
74
75
76
77
78
79
80
82
83
84
85
86
87
88
89
90
91
92
93
94
95
96
97
98
99
101
102
103
104
105
106
107
108
109
110
111
112
113
114
115
116
117
118
119
120
121
122
123
124
125
126
127
128
129
130
131
132
133
134
135
136
137
138
139
140
141
142
143
144
145
147
148
149
150
151
152

Pos Fig	Det. nr Part. No	Ingår/Fitted 520 CTH	Ingår/Fitted 520 CTH 2,5	Benämning	Description
1	312219	M	M	Tapet, vägg/tak	Wall paper
--	312220	x	x	Tejp tapet, vägg 50 m/rulle	Tape, wall paper 50 m/roll
2	314524	M	M	Tapet, vägg tvättrum	Wall paper, washroom
--	314344	x	x	Tejp tapet, vägg tvättrum 50 m/rulle	Tape, wall paper washroom 50 m/roll
3	322331	x	x	Skåp kök kpl. m. luckor/beslag	Cupboard kitchen cpl. with doors/holders
4	320686	x	x	Lucka V u. handtag/gångjärn	Door L without handle/hinge
--	311917	x	x	Gångjärn d:o	Hinge d:o
--	312588	x	x	Platta gångjärn	Plate hinge
5	320685	x	x	Lucka H u. handtag/gångjärn	Door R without handle/hinge
--	311917	x	x	Gångjärn d:o	Hinge d:o
--	312588	x	x	Platta gångjärn	Plate hinge
6	320007	x	x	Lucka H u. handtag/gångjärn	Door R without handle/hinge
--	312589	x	x	Gångjärn d:o	Hinge d:o
8	320035	x	x	Skåp utskjut köksskåp kpl.	Cupboard projecting cpl.
--	320037	x	x	Jalusi d:o	Jalousie d:o
9	320482	x	x	Utskjut diskbänk utan skiva	Projecting kitchen sink without board
10	320789	x	x	Skiva diskbänk	Board
11	321193	x	x	Diskbänk trädel u. skiva och luckor/beslag	Kitchen sink without board and doors/holders
--	312173	x	x	Plåt skydd under spis	Plate cover under fireplace
12	320479	x	x	Hylla	Rack
13	321388	x	x	Lucka V u. handtag/gångjärn	Door L without handle/hinge
--	311917	x	x	Gångjärn d:o	Hinge d:o
--	312588	x	x	Platta gångjärn	Plate hinge
14	320691	x	x	Lucka u. handtag	Door without handle
15	320007	x	x	Lucka u. handtag/gångjärn.	Door without handle/hinge
--	860406	x	x	Gångjärn d:o	Hinge d:o
16	320683	x	x	Lucka H u. handtag/gångjärn	Door R without handle/hinge
--	311917	x	x	Gångjärn d:o	Hinge d:o
--	312588	x	x	Platta gångjärn	Plate hinge
17	320464	x	x	Låda kpl. med handtag	Drawer cpl. with handle
--	314587	x	x	Bestickslåda d:o 220x430 4-fack	Case for cutlery d:o 220x430 4 compartments
--	320696	x	x	Lådförstycke u. handtag	Drawer front without handle
--	312102	x	x	Botten låda	Bottom drawer
--	860132	x	x	Fronttapp låda	Peg front, drawer
--	312104	x	x	Bakstycke låda	Back, drawer
--	860133	x	x	Hörn låda	Corner, drawer
--	860130	x	x	Sida låda	Side, drawer
--	860149	x	x	Glidskena låda	Slide bar, drawer
--	860126	x	x	Stopp låda	Stop drawer
18	320460	x	x	Hylla övre	Rack upper
19	312064	x	x	Skärbräda	Cutting board
20	321358	x	x	Låda kpl. med handtag	Drawer cpl. with handle
--	320696	x	x	Lådförstycke u. handtag	Drawer front without handle
--	321359	x	x	Botten låda	Bottom drawer
--	860132	x	x	Fronttapp låda	Peg front, drawer
--	312104	x	x	Bakstycke låda	Back, drawer
--	860133	x	x	Hörn låda	Corner, drawer
--	314588	x	x	Sida låda	Side, drawer
--	860149	x	x	Glidskena låda	Slide bar, drawer
--	860126	x	x	Stopp låda	Stop drawer
				M= Metervara T= Tillbehör	M= On the metre T= Accessory

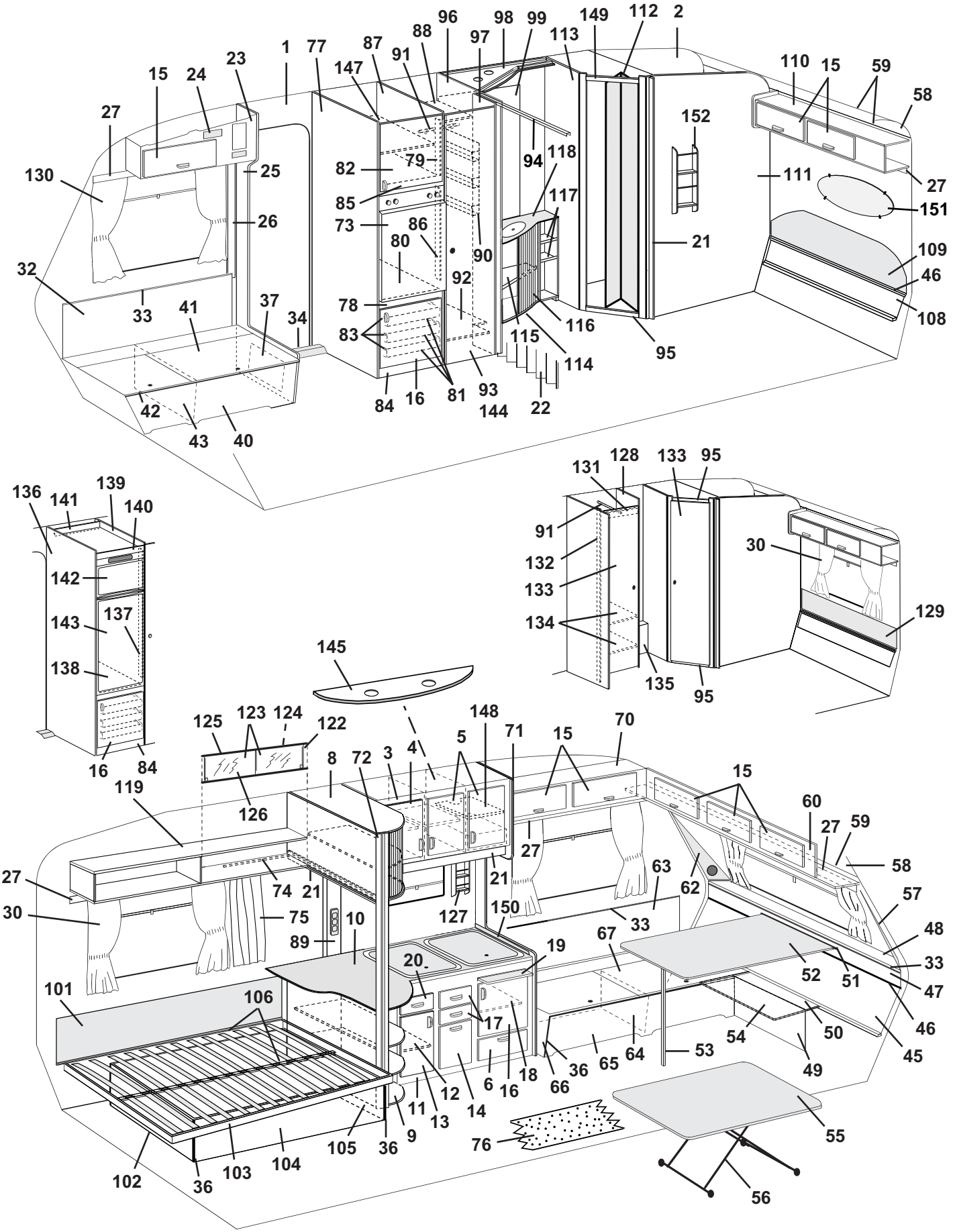
1
2
3
4
5
6
8
9
10
11
12
13
14
15
16
17
18
19
20
21
22
23
24
25
26
27
30
32
33
34
36
37
40
41
42
43
46
47
48
49
50
51
52
53
54
55
56
57
58
59
60
62
63
64
65
66
67
69
70
71
72
73
74
75
76
77
78
79
80
81
82
83
84
85
86
87
88
89
90
91
92
93
94
95
96
97
98
99
101
102
103
104
105
106
107
108
109
110
111
112
113
114
115
116
117
118
119
120
121
122
123
124
125
126
127
128
129
130
131
132
133
134
135
136
137
138
139
140
141
142
143
144
145
147
148
149
150
151
152

Pos Fig	Det. nr Part. No	Ingår/Fitted 520 CTH	Ingår/Fitted 520 CTH 2,5	Benämning	Description
21	320702	x	x	List folierad L=2440	Strip L=2440
22	320709	x		Vikdörr inkl. takskena	Folding door incl. roofstrip
--	320710		x	Vikdörr inkl. takskena	Folding door incl. roofstrip
23	321355	x	x	Skåp övre H.F. kpl. m. lucka/beslag	Cupboard upper R.F. cpl. with door/holders
24	312404	x	x	Täckfront radiourtag	Cover radio recess
25	321762	x	x	Stolpe förstärkning kpl. m. lucka	Support bar cpl with door
26	503743	x	x	List täck el-kabel B=60 L=2500	Cover strip B=60 L=2500
--	800918	x	x	Nit d:o nylon vit	Rivet d:o nylon white
27	320705	x	x	List folierad L=2440	Strip L=2440
30	---			Gardinsatser (se tygprover)	Curtain kit (see textiles)
--	309768	M	M	Band kardborre d:o B=16 mm	Band with teasel fastening d:o
--	313945	x	x	Gardinlängd tyll 600x670	Curtain tulle 600x670
--	314985	x	x	Gardinlängd tyll 670x470 (till gard.sats miljö)	Curtain tulle 670x470 (for curtain kit environment)
--	314986	x	x	Gardinlängd tyll 750x470 (till gard.sats miljö)	Curtain tulle 750x470 (for curtain kit environment)
--	300884	M	M	Gardinspiral d:o	Curtain hanger d:o
32	320330	x	x	Värmespalt H.F.	Air gap R.F.
33	860423	M	M	List kant ljusbrun	Strip, light brown
34	314687	x	x	Tröskel aluminium L=850	Threshold aluminum L=850
36	860590	x	x	List hörn plast L=2500	Corner strip L=2500
37	320005	x	x	Lucka u. handtag/gångjärn	Door without handle/hinge
--	312589	x	x	Gångjärn d:o	Hinge d:o
40	321766	x	x	Front bäddlåda H.F. (utan lastlucka)	Front bed box R.F. (without loading hatch)
--	322405	T	T	Front bäddlåda H.F. (med lastlucka)	Front bed box R.F. (with loading hatch)
41	312154	x	x	Lock bäddlåda H.F.	Cover bed box R.F.
42	860562	x	x	List bädd plast L=3000	List bed plastic L=3000
43	312825	x	x	Stöd bäddlåda H.F.	Support bed box R.F.
45	320339	x		Värmespalt nedre	Air gap under
--	320360		x	Värmespalt nedre	Air gap under
46	314287	x	x	List plast L=2270	List plastic L=2270
47	320337	x		Värmespalt övre	Air gap upper
--	320358		x	Värmespalt övre	Air gap upper
48	320654	x		Hylla front	Shelf front
--	320671		x	Hylla front	Shelf front
--	314592	x	x	Raskant fronthylla L=2372	Cantlist shelf front L=2372
49	320390	x		Front bäddlåda gavel (2 st när lastl. monterats)	Front bed box gable (2 pcs in loading hatch)
--	320424		x	Front bäddlåda gavel (2 st när lastl. monterats)	Front bed box gable (2 pcs in loading hatch)
50	320394	x		Skiva gavel	Sheet gable
51	300108	x		List bord väggdel	List wall
52	313875	x		Bordsskiva 840x1200	Table top 840x1200
--	300420	x		List bord bordsdel	List board
53	320711	x		Bordsben fällbart H=730	Table leg H=730
54	320409	T		Skiva rundsittgrupp	Sheet seat
--	320426		x	Skiva rundsittgrupp	Sheet seat
55	313880	T		Bordsskiva 740x940	Table top 740x940
--	321558	T		Bordsskiva 750x1000	Table top 750x1000
--	313876		x	Bordsskiva 840x940	Table top 840x940
--	321495		T	Bordsskiva 1090x990	Table top 1090x990
--	321557		T	Bordsskiva 940x1000	Table top 940x1000
56	313185	T	x	Bordsstativ	Table stand
57	322158	x	x	Front högtalare H	Front loudspeaker R
				M= Metervara	M= On the metre
				T= Tillbehör	T= Accessory

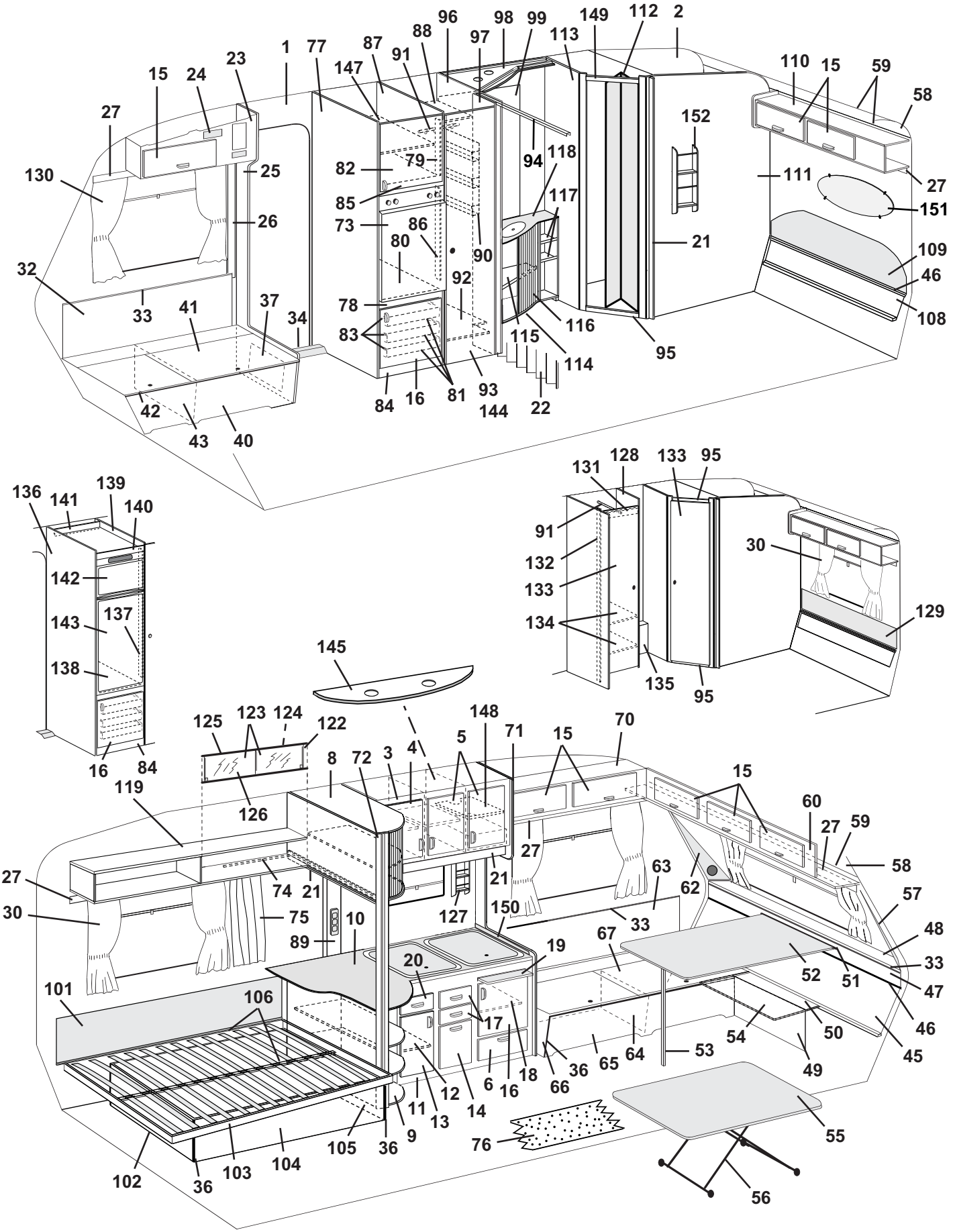
96
98
99
149
112
2
88
97
113
1
77
87
91
147
23
15
24
110
15
59
58
27
152
130
25
82
79
94
118
111
27
85
117
151
26
73
86
21
80
90
109
32
92
46
33
41
37
34
78
116
108
83
115
95
114
84
16
81
93
144
22
42
43
40
136
141
139
140
131
128
133
95
91
30
142
132
133
143
137
134
129
138
135
95
145
125
123
124
122
148
71
15
70
16
84
8
72
3
4
5
15
119
126
60
27
59
27
21
63
62
58
27
74
21
127
150
57
30
75
10
33
89
67
48
19
20
52
51
33
101
106
47
17
46
54
50
45
36
65
64
53
49
12
6
16
18
66
11
13
14
9
76
55
105
36
102
36
103
104
56

Pos Fig	Det. nr Part. No	Ingår/Fitted 520 CTH	Ingår/Fitted 520 CTH 2,5	Benämning	Description
58	309974	x	x	Skiva plast	Plastic sheet
59	313884	x	x	List radie L=2379	List L=2379
60	321832	x		Skåp gavel kpl. m. luckor/beslag	Cupboard cpl. with doors/holders
--	321834		x	Skåp gavel kpl. m. luckor/beslag	Cupboard cpl. with doors/holders
62	322159	x	x	Front högtalare V	Front loudspeaker L
63	320332	x	x	Värmespalt V.F.	Air gap L.F.
64	312826	x	x	Stöd bäddlåda V.F.	Support bed box L.F.
65	320386	x	x	Front bäddlåda V.F. (utan lastlucka)	Front bed box L.F. (without loading hatch)
--	322399	T	T	Front bäddlåda V.F. (med lastlucka)	Front bed box L.F. (with loading hatch)
66	320392	x	x	Gavel bäddlåda V.F.	Gable bed box L.F.
67	320897	x	x	Lock bäddlåda V.F.	Cover bed box L.F.
70	320054	x	x	Skåp övre V.F. kpl. m. luckor/beslag	Cupboard upper L.F. cpl. with doors/holders
71	320495	x	x	Vägg vid diskbänk kpl.	Wall cpl.
72	320497	x	x	Stolpe utskjut	Support bar
73	320658	x	x	Skiva kyl	Sheet refrigerator
74	314718	x	x	Skena draperi	Roof strip, drapery
--	315144	x	x	Krok draperi d:o	Hook drapery d:o
--	315192	x	x	Glid draperiskena	Slipper, roof strip
--	315193	x	x	Ändstopp draperiskena	End stop, roof strip
75	314958	x	x	Draperi 9021-3 röd/vit	Drapery 9021-3 red/white
--	314964	x	x	Draperi 9365-35 röd	Drapery 9365-35 red
--	314970	x	x	Draperi 9318-50 grön	Drapery 9318-50 green
--	315034	x	x	Draperi 9603-4 blommig	Drapery 9603-4 flowered
--	315040	x	x	Draperi 2416-88 blå (miljö)	Drapery 2416-88 blue (environment)
76	314565	M	M	Matta golv	Carpet floor
--	314659	T	T	Matta golv, parkett	Carpet floor, parquet
77	321814	x	x	Vägg kyl V kpl.	Wall cupboard L cpl.
78	321826	x	x	Front hylla	Front rack
79	320664	x	x	List 493x45	List 493x45
80	321825	x	x	Hylla under kyl	Rack under refrigerator
81	310325	x	x	Trådback 427x427x85	Tray 427x427x85
82	320656	x	x	Hylla över kyl	Rack over refrigerator
83	312712	x	x	Glidlist trådback (säljes i par)	Sliding strip tray (pair)
84	320657	x	x	Front kylskåpsskåp	Front cupboard
85	320684	x	x	Lucka V utan handtag/gångjärn	Door L without handle/hinge
--	311917	x	x	Gångjärn d:o	Hinge d:o
--	312588	x	x	Platta gångjärn	Plate hinge
86	321824	x	x	List 821x45	List 821x45
87	321807	x	x	Vägg kyl H kpl.	Wall cupboard R cpl.
88	320607	x	x	Hylla garderob övre	Rack wardrobe upper
89	320617	x	x	Front el-uttag	Front outlet
90	312162	x	x	Korg	Basket
91	312053	x	x	Galgstång L=780	Clothes hanger L=780
92	320613	x	x	Hylla garderob nedre	Rack wardrobe under
93	320000	x	x	Dörr utan lås/gångjärn	Door without lock/hinge
--	311917	x	x	Gångjärn d:o	Hinge d:o
--	312588	x	x	Platta gångjärn	Plate hinge
--	314523	x	x	Rätningslist d:o L=1715	List d:o L=1715
94	314915	x	x	Skena tak vikdörr L=1200	Roof strip, folding door L=1200
95	320490	x		Tröskel tvättrum	Treshold washroom
				M= Metervara	M= On the metre
				T= Tillbehör	T= Accessory

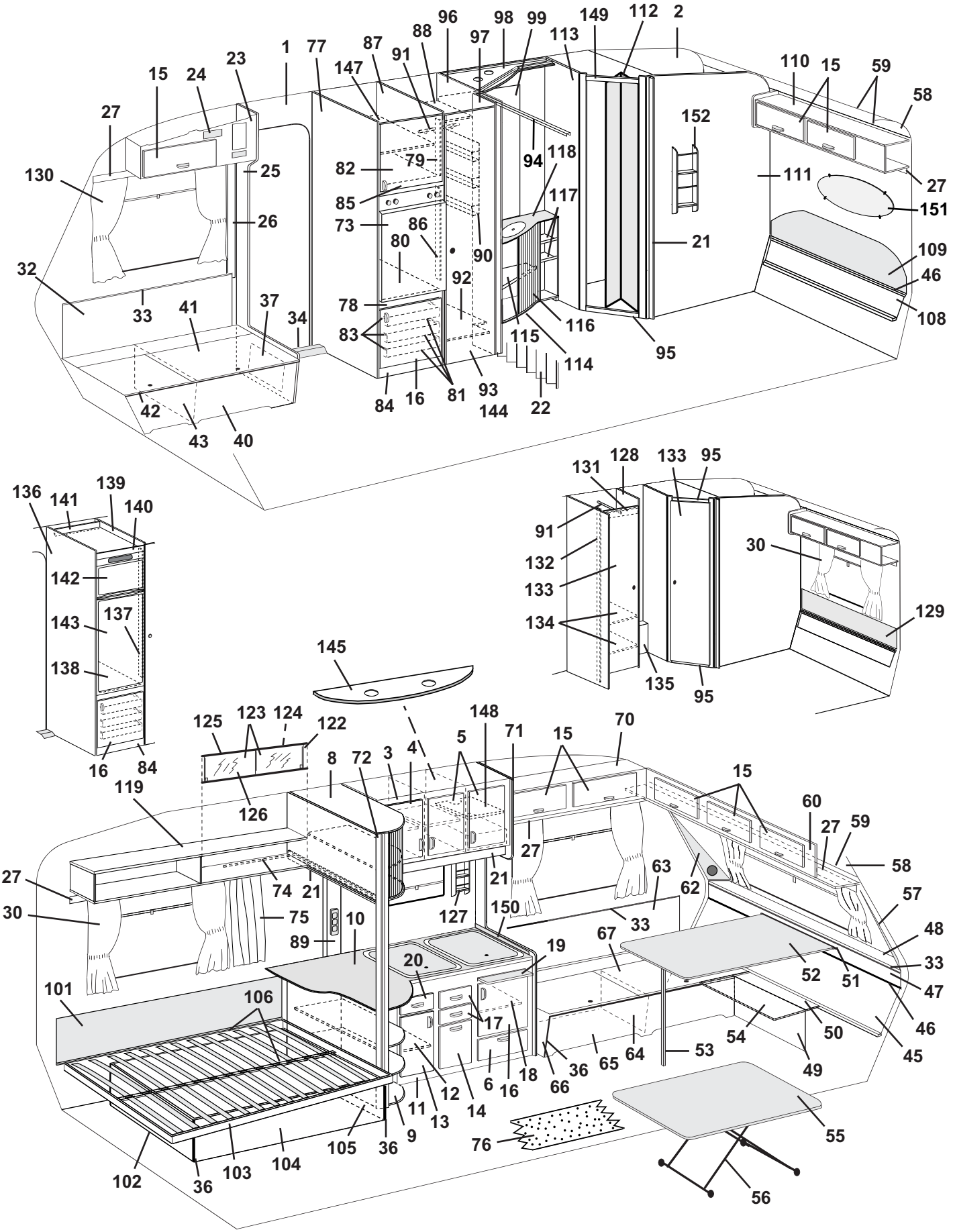
1
2
3
4
5
6
8
9
10
11
12
13
14
15
16
17
18
19
20
21
22
23
24
25
26
27
30
32
33
34
36
37
40
41
42
43
46
47
48
49
50
51
52
53
54
55
56
57
58
59
60
62
63
64
65
66
67
69
70
71
72
73
74
75
76
77
78
79
80
81
82
83
84
85
86
87
88
89
90
91
92
93
94
95
96
97
98
99
101
102
103
104
105
106
107
108
109
110
111
112
113
114
115
116
117
118
119
120
121
122
123
124
125
126
127
128
129
130
131
132
133
134
135
136
137
138
139
140
141
142
143
144
145
147
148
149
150
151
152

Pos Fig	Det. nr Part. No	Ingår/Fitted 520 CTH	Ingår/Fitted 520 CTH 2,5	Benämning	Description
--	314510	x		List aluminium d:o L=435	List aluminium d:o L=435
--	321060		x	Tröskel/överbit tvättrum	Treshold/overlap washroom
--	314591		x	List aluminium tröskel L=480	List aluminium treshold L=480
96	320525	x	x	Vägg garderob H kpl.	Wall wardrobe R cpl.
97	320579	x	x	Nisch vikdörr	Niche folding door
98	320638	x	x	Ljusramp	Light holder
99	314689	x	x	Spegel	Mirror
--	800336	x	x	Rosetthatt d:o, mässing	Cap d:o, brass
--	801109	x	x	Rosettskruv d:o	Screw d:o
--	800343	x	x	Kabelgenomföring d:o	Rubber bushing d:o
101	312006	x	x	Värmespalt V. B. u. överdrag	Air gap L rear without covering
--	313114	x	x	Överdrag d:o (ange färg, se tygprover)	Covering d:o (specify colour,see textiles)
102	322346	x	x	Gavel säng V	Gable bed L
103	312336	x		Sängram utan ribbor	Bed bottom without laths
--	314046		x	Sängram utan ribbor	Bed bottom without laths
--	311985	x	x	Ribba d:o L=718	Lath d:o L=718
--	312046	x	x	Band till ribbotten	Band for laths bottom
104	321980	x	x	Front säng	Front bed
105	322344	x	x	Gavel säng H	Gable bed R
106	321983	x	x	List furu 17,5x55x1550	Wood lath pine 17,5x55x1550
108	320351	x		Värmespalt nedre	Air gap under
--	321225		x	Värmespalt nedre	Air gap under
109	312369	x		Värmespalt övre u. överdrag	Air gap upper without covering
--	313116	x		Överdrag d:o (ange färg, se tygprover)	Covering d:o (specify colour,see textiles)
--	314052		x	Värmespalt övre u. överdrag	Air gap upper without covering
--	314528		x	Överdrag d:o (ange färg, se tygprover)	Covering d:o (specify colour, see textiles)
110	320126	x		Skåp övre kpl. m. luckor/beslag	Cupboard upper cpl. with doors/holders
--	321176		x	Skåp övre kpl. m. luckor/beslag	Cupboard upper cpl. with doors/holders
111	321830	x		Vägg tvättrum bakre kpl.	Wall washroom cpl.
--	322333		x	Vägg tvättrum bakre kpl.	Wall washroom cpl.
112	313630	x		Vikdörr kpl.	Folding door cpl
113	321828	x		Vägg tvättrum främre kpl.	Wall washroom cpl.
--	321204		x	Vägg tvättrum främre kpl.	Wall washroom cpl.
114	320239	x	x	Skåp tvättställ kpl. m. skiva/jalusi	Cupboard wash basin cpl. with board/jalousie
115	320253	x	x	Hylla	Rack
116	320243	x	x	Jalusi	Jalousie
117	320247	x	x	Hylla övre	Rack upper
--	320256	x	x	Hylla undre	Rack under
118	313882	x	x	Skiva skåp tvättställ	Board cupboard wash basin
119	320258	x	T	Hylla V-H bak kpl.	Rack L-R rear cpl.
122	313215	T	T	Skjutlucka kpl. m. spegel/glidlister	Sliding lid cpl. with mirror/sliding strip
123	312606	T	T	Lucka skjut u. handtag	Sliding lid without handle
--	312056	T	T	Handtag d:o	Handle d:o
124	312605	T	T	Spegel 833x240	Mirror 833x240
125	313146	T	T	Glidlist övre al. L=845	Sliding strip upper al. L=845
126	313147	T	T	Glidlist undre al. inkl. list ilägg L=845	Sliding strip under al. incl. filling list L=845
--	312059	T	T	List ilägg d:o plast L=2000	Filling list d:o plastic L=2000
127	321999	x	x	Kryddhylla	Spice rack
128	320555	T	T	Vägg garderob H kpl.	Wall wardrobe R cpl.
129	313647	T		Värmespalt övre u. överdrag	Air gap upper without covering
				M= Metervara	M= On the metre
				T= Tillbehör	T= Accessory

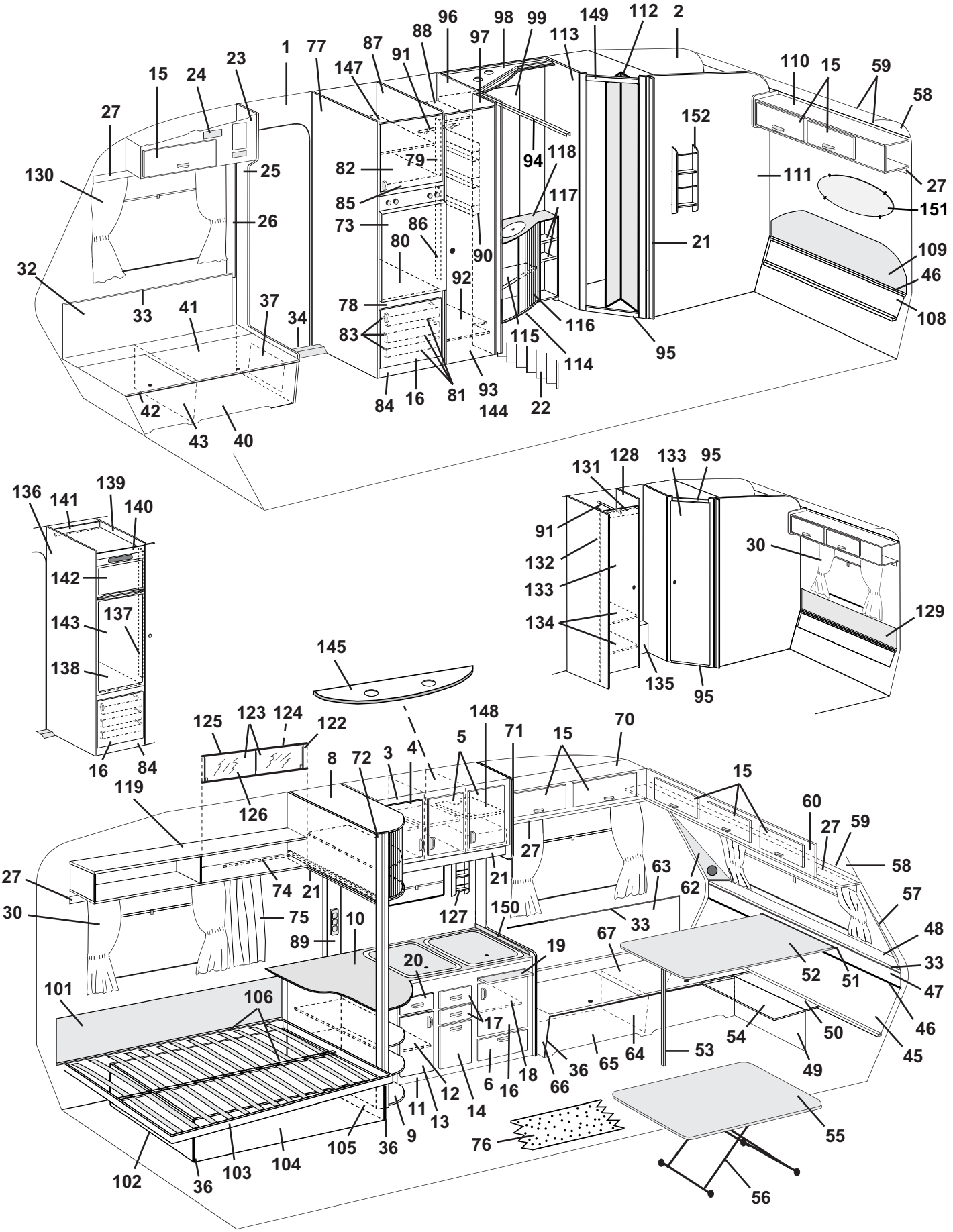
1
2
3
4
5
6
8
9
10
11
12
13
14
15
16
17
18
19
20
21
22
23
24
25
26
27
30
32
33
34
36
37
40
41
42
43
46
47
48
49
50
51
52
53
54
55
56
57
58
59
60
62
63
64
65
66
67
69
70
71
72
73
74
75
76
77
78
79
80
81
82
83
84
85
86
87
88
89
90
91
92
93
94
95
96
97
98
99
101
102
103
104
105
106
107
108
109
110
111
112
113
114
115
116
117
118
119
120
121
122
123
124
125
126
127
128
129
130
131
132
133
134
135
136
137
138
139
140
141
142
143
144
145
147
148
149
150
151
152

Pos Fig	Det. nr Part. No	Ingår/Fitted 520 CTH	Ingår/Fitted 520 CTH 2,5	Benämning	Description
--	313661	T		Överdrag d:o (ange färg, se tygprover)	Covering d:o (specify colour,see textiles)
--	314233		T	Värmespalt övre u. överdrag	Air gap upper without covering
--	314529		T	Överdrag d:o (ange färg, se tygprover)	Covering d:o (specify colour, see textiles)
130	313945	T	T	Gardinlängd tyll 600x670	Curtain tulle 600x670
--	313947	T	T	Gardinlängd tyll 1450x730	Curtain tulle 1450x730
--	314985	x	x	Gardinlängd tyll 670x470 (till gard.sats miljö)	Curtain tulle 670x470 (for curtain kit environment)
--	314986	x	x	Gardinlängd tyll 750x470 (till gard.sats miljö)	Curtain tulle 750x470 (for curtain kit environment)
--	300884	M	M	Gardinspiral d:o	Curtain hanger d:o
131	320667	T	T	Överbit garderob	Overlap wardrobe
132	320668	T	T	List folierad L=1948	Strip L=1948
133	320001	T	T	Dörr utan lås/gångjärn	Door without lock/hinge
--	311917	T	T	Gångjärn d:o	Hinge d:o
--	312588	T	T	Platta gångjärn	Plate hinge
--	314523	T	T	Rätningslist d:o L=1715	List d:o L=1715
134	320615	T	T	Hylla garderob	Rack wardrobe
135	320643	T	T	Front	Front
136	320882	T	T	Vägg kyl V kpl.	Wall cupboard L cpl.
137	320576	T	T	List 1315x45	List 1315x45
138	320666	T	T	Hylla under kyl	Rack under refrigerator
--	320665	T	T	Front hylla	Front rack
139	320887	T	T	Vägg kyl H kpl.	Wall cupboard R cpl.
140	320574	T	T	Front kylskåpsskåp	Front cupboard
141	320575	T	T	Bakstycke kylskåpsskåp	Back cupboard
142	320577	T	T	Skiva frys	Sheet freezer
143	320578	T	T	Skiva kyl	Sheet refrigerator
144	313267	T	x	Spegel dörr	Mirror door
--	206807	T	x	Lim d:o	Glue d:o
145	320953	T	x	Ljusramp köksskåp	Light holder
147	321366	x	x	Hylla	Rack
148	321816	x	x	Hylla	Rack
--	312133	x	x	Hyllbärare plast d:o	Rack holder plastic d:o
149	321827	x		Överbit tvättrum	Overlap washroom
150	401476	x	x	Flamskydd	Flame guard
--	401478	x	x	Hylsa distans d:o	Distance sleeve d:o
--	800476	x	x	Skruv d:o	Screw d:o
151	313449	T	x	Spegel	Mirror
--	312809	T	x	Hållare d:o	Holder d:o
152	320316	T	x	Tidningshylla	Newspaper rack
				M= Metervara	M= On the metre
				T= Tillbehör	T= Accessory

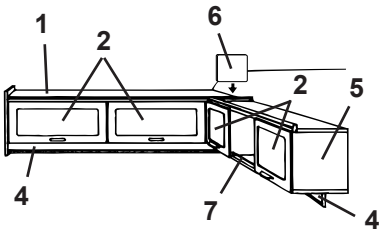
1
2
6
2
5
4
7
4

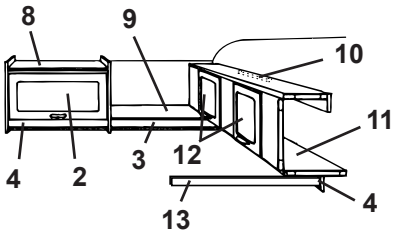
8
9
10
11
4
2
3
12
13
4

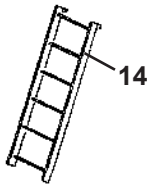
14

Pos Fig	Det. nr Part. No	Ingår/Fitted 520 CTH	Ingår/Fitted 520 CTH 2,5	Benämning	Description
1	320126	x		Skåp övre kpl. m. luckor/beslag	Cupboard upper cpl. with doors/holders
--	321176		x	Skåp övre kpl. m. luckor/beslag	Cupboard upper cpl. with doors/holders
2	320007	x	x	Lucka u. handtag/gångjärn.	Door without handle/hinge
--	860406	x	x	Gångjärn d:o	Hinge d:o
3	320702	x	x	List folierad L=2440	Strip L=2440
4	320705	x	x	List folierad L=2440	Strip L=2440
5	320087	x	x	Skåp övre kpl. m. luckor/beslag	Cupboard cpl. with doors/holders
6	320094	x	x	Passbit	Distance
7	314573	x	x	Rasskydd al. rör Ø=8 L=556	Pipe al. Ø=8 L=556
--	800242	x	x	Plugg plast brun	Plug plastic brown
8	320124	x	x	Skåp övre kpl. m. lucka/beslag	Cupboard upper cpl. with door/holders
9	320267	x		Hylla gavel bak	Rack gable rear
--	320295		x	Hylla gavel bak	Rack gable rear
10	312233	x	x	Regel låsning	Lock bar
11	320100	x	x	Överbäddsskåp kpl. m. luckor/beslag	Upper bed cpl. with doors/holders
12	320007	x	x	Lucka u. handtag/gångjärn.	Door without handle/hinge
--	860402	x	x	Gångjärn d:o	Hinge d:o
13	313780	x	x	Bärregel	Bearing rail
14	312613	T	T	Stege kpl. med krokar	Ladder cpl. with hooks
--	860426	T	T	Krok till stege	Hook for ladder

T= Tillbehör

T= Accessory

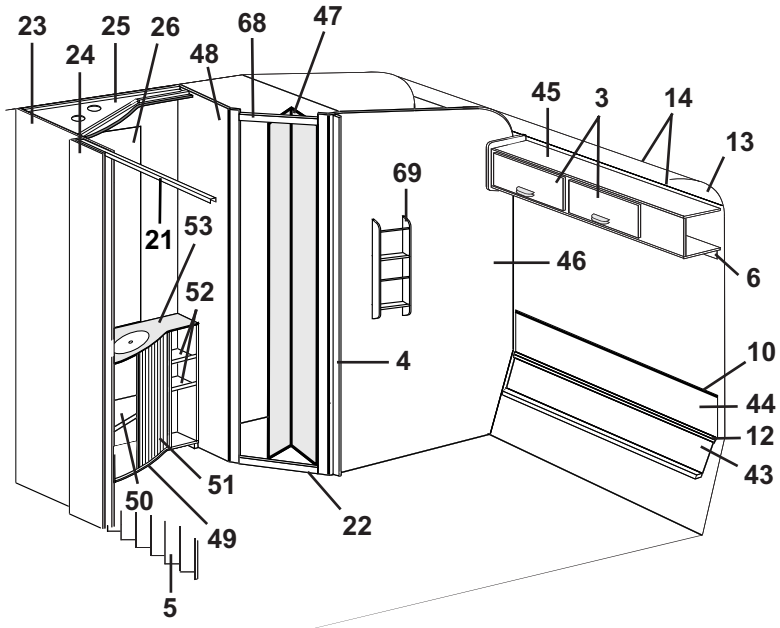
23
25
26
68
47
24
48
45
3
14
13
69
21
53
46
6
52
4
10
44
12
43
51
50
49
22
5

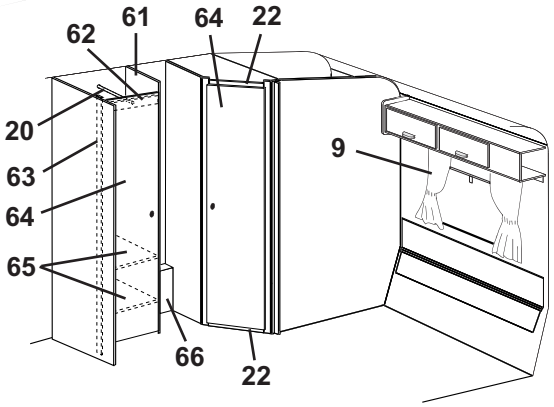
62
61
64
22
20
9
63
64
65
66
22

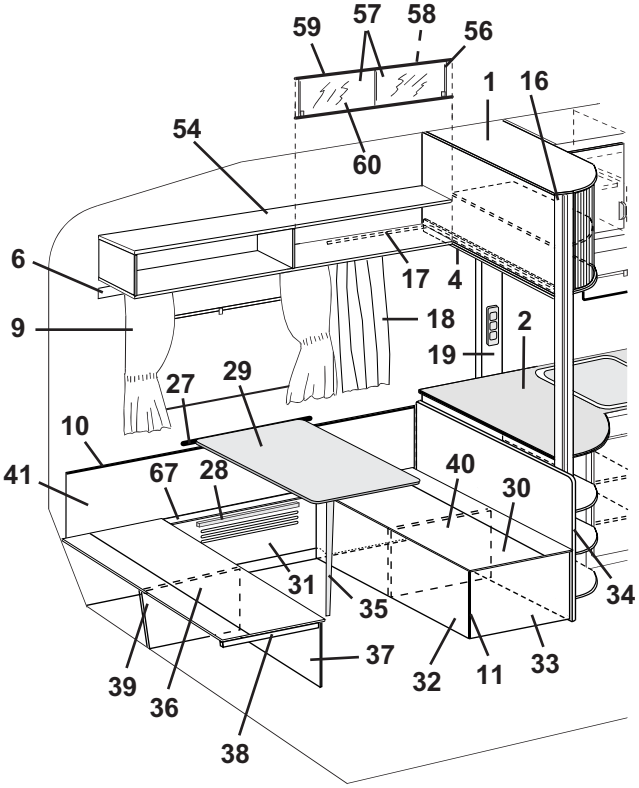
59
57
58
56
1
16
54
60
6
17
4
9
18
2
19
27
29
10
41
67
28
40
30
31
35
34
39
36
37
32
11
33
38

Pos Fig	Det. nr Part. No	Ingår/Fitted 520 CTH	Ingår/Fitted 520 CTH 2,5	Benämning	Description
1	320035	x	x	Skåp utskjut köksskåp kpl.	Cupboard projecting cpl.
--	320037	x	x	Jalusi d:o	Jalousie d:o
2	321360	x	x	Skiva diskbänk	Board
3	320007	x	x	Lucka u. handtag/gångjärn.	Door without handle/hinge
--	860406	x	x	Gångjärn d:o	Hinge d:o
4	320702	x	x	List folierad L=2440	Strip L=2440
5	320709	x		Vikdörr inkl. takskena	Folding door incl. roofstrip
--	320710		x	Vikdörr inkl. takskena	Folding door incl. roofstrip
6	320705	x	x	List folierad L=2440	Strip L=2440
9	---			Gardinsatser (se tygprover)	Curtain kit (see textiles)
--	309768	M	M	Band kardborre d:o B=16 mm	Band with teasel fastening d:o
--	313945	x	x	Gardinlängd tyll 600x670	Curtain tulle 600x670
--	314985	x	x	Gardinlängd tyll 670x470 (till gard.sats miljö)	Curtain tulle 670x470 (for curtain kit environment)
--	314986	x	x	Gardinlängd tyll 750x470 (till gard.sats miljö)	Curtain tulle 750x470 (for curtain kit environment)
--	300884	M	M	Gardinspiral d:o	Curtain hanger d:o
10	860423	M	M	List kant ljusbrun	Strip, light brown
11	860590	x	x	List hörn plast L=2500	Corner strip L=2500
12	314287	x	x	List plast L=2270	List plastic L=2270
13	309974	x	x	Skiva plast	Plastic sheet
14	313884	x	x	List radie L=2379	List L=2379
16	320497	x	x	Stolpe utskjut	Support bar
17	314718	x	x	Skena draperi	Roof strip, drapery
--	315144	x	x	Krok draperi d:o	Hook drapery d:o
--	315192	x	x	Glid draperiskena	Slipper, roof strip
--	315193	x	x	Ändstopp draperiskena	End stop, roof strip
18	314958	x	x	Draperi 9021-3 röd/vit	Drapery 9021-3 red/white
--	314964	x	x	Draperi 9365-35 röd	Drapery 9365-35 red
--	314970	x	x	Draperi 9318-50 grön	Drapery 9318-50 green
--	315034	x	x	Draperi 9603-4 blommig	Drapery 9603-4 flowered
--	315040	x	x	Draperi 2416-88 blå (miljö)	Drapery 2416-88 blue (environment)
19	320617	x	x	Front el-uttag	Front outlet
20	312053	x	x	Galgstång L=780	Clothes hanger L=780
21	314915	x	x	Skena tak vikdörr L=1200	Roof strip, folding door L=1200
22	320490	x		Tröskel tvättrum	Treshold washroom
--	314510	x		List aluminium d:o L=435	List aluminium d:o L=435
--	321060		x	Tröskel/överbit tvättrum	Treshold/overlap washroom
--	314591		x	List aluminium tröskel L=480	List aluminium treshold L=480
23	320525	x	x	Vägg garderob H kpl.	Wall wardrobe R cpl.
24	320579	x	x	Nisch vikdörr	Niche folding door
25	320638	x	x	Ljusramp	Light holder
26	314689	x	x	Spegel	Mirror
--	800336	x	x	Rosetthatt d:o, mässing	Cap d:o, brass
--	801109	x	x	Rosettskruv d:o	Screw d:o
--	800343	x	x	Kabelgenomföring d:o	Rubber bushing d:o
27	312314	x	x	Fästregel bord	Bracket
28	300108	x	x	List bord väggdel, plast	List wall, plastic
29	313880	x		Bordsskiva 740x940	Table top 740x940
--	321343		x	Bordsskiva 750x1100	Table top 750x1100
--	300420	x	x	List bord bordsdel	List board
30	321335	x	x	Lock bäddlåda V.B. främre	Cover bed box L.R. front
31	321332	x	x	Front bäddlåda V.B.	Front bed box L.R.
32	321333	x	x	Front bäddlåda V.B. främre	Front bed box L.R. front
33	320771	x	x	Gavel bäddlåda V.B. främre	Gable bed box L.R. front
34	321336	x	x	Vägg vid bäddlåda	Wall by bed box
35	320711	x	x	Bordsben fällbart H=730	Table leg H=730
				M= Metervara	M= On the metre
				T= Tillbehör	T= Accessory

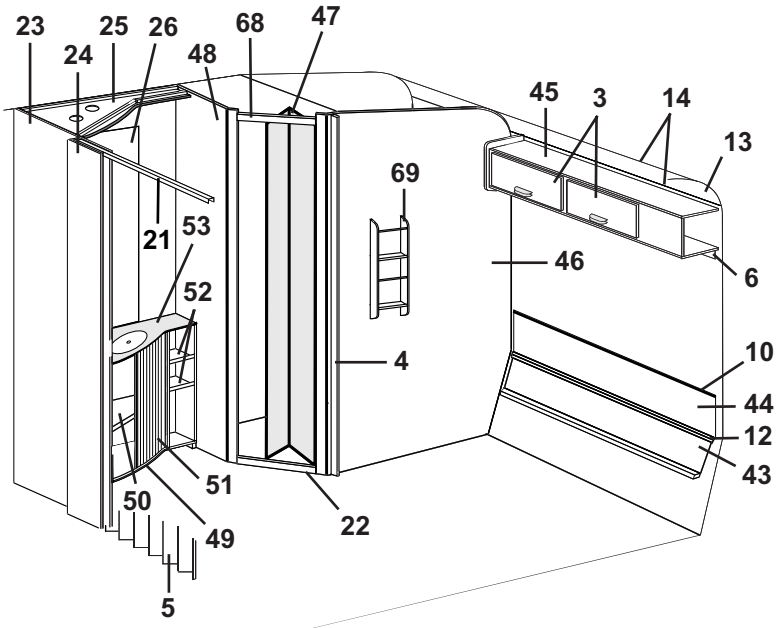
23
25
26
68
47
24
48
45
3
14
13
69
21
53
46
6
52
4
10
44
12
43
51
50
49
22
5

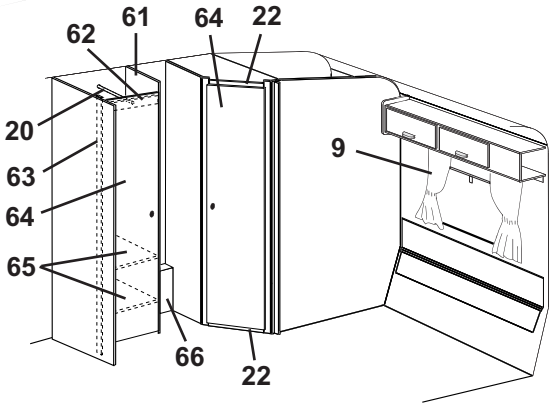
62
61
64
22
20
9
63
64
65
66
22

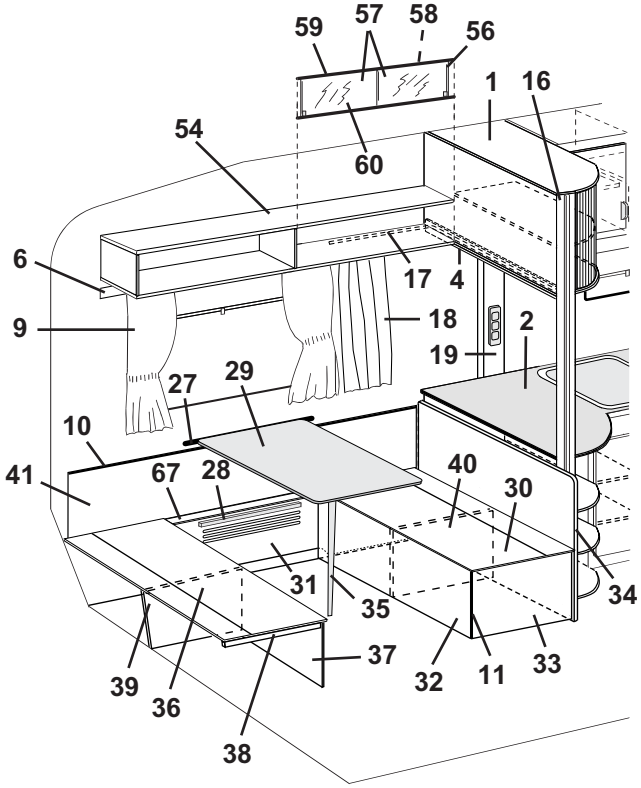
59
57
58
56
1
16
54
60
6
17
4
9
18
2
19
27
29
10
41
67
28
40
30
31
35
34
39
36
37
32
11
33
38

Pos Fig	Det. nr Part. No	Ingår/Fitted 520 CTH	Ingår/Fitted 520 CTH 2,5	Benämning	Description
36	321328	x		Lock bäddlåda V.B. bakre	Cover bed box L.R. rear
--	321338		x	Lock bäddlåda V.B. bakre	Cover bed box L.R. rear
37	321331	x		Front bäddlåda V.B. bakre	Front bed box L.R. rear
--	321339		x	Front bäddlåda V.B. bakre	Front bed box L.R. rear
38	660470	x	x	List 17,5x55x540	Wood lath 17,5x55x540
39	321329	x	x	Stöd bäddlåda H.B.	Support bed box R.R
40	321345	x	x	Stöd bäddlåda H.B.	Support bed box R.R
41	321340	x	x	Värmespalt V. bak	Air gap L. rear
43	320351	x		Värmespalt nedre	Air gap under
--	321225		x	Värmespalt nedre	Air gap under
44	321341	x		Värmespalt övre	Air gap upper
--	321342		x	Värmespalt övre	Air gap upper
45	320126	x		Skåp övre kpl. m. luckor/beslag	Cupboard upper cpl. with doors/holders
--	321176		x	Skåp övre kpl. m. luckor/beslag	Cupboard upper cpl. with doors/holders
46	321830	x		Vägg tvättrum bakre kpl.	Wall washroom cpl.
--	322333		x	Vägg tvättrum bakre kpl.	Wall washroom cpl.
47	313630	x		Vikdörr kpl.	Folding door cpl
48	321828	x		Vägg tvättrum främre kpl.	Wall washroom cpl.
--	321204		x	Vägg tvättrum främre kpl.	Wall washroom cpl.
49	320239	x	x	Skåp tvättställ kpl. m. skiva/jalusi	Cupboard wash basin cpl. with board/jalousie
50	320253	x	x	Hylla	Rack
51	320243	x	x	Jalusi	Jalousie
52	320247	x	x	Hylla övre	Rack upper
--	320256	x	x	Hylla undre	Rack under
53	313882	x	x	Skiva skåp tvättställ	Board cupboard wash basin
54	320258	x	T	Hylla V-H bak kpl.	Rack L-R rear cpl.
56	313215	T	T	Skjutlucka kpl. m. spegel/glidlister	Sliding lid cpl. with mirror/sliding strip
57	312606	T	T	Lucka skjut u. handtag	Sliding lid without handle
--	312056	T	T	Handtag d:o	Handle d:o
58	312605	T	T	Spegel 833x240	Mirror 833x240
59	313146	T	T	Glidlist övre al. L=845	Sliding strip upper al. L=845
60	313147	T	T	Glidlist undre al. inkl. list ilägg L=845	Sliding strip under al. incl. filling list L=845
--	312059	T	T	List ilägg d:o plast L=2000	Filling list d:o plastic L=2000
61	320555	T	T	Vägg garderob H kpl.	Wall wardrobe R cpl.
62	320667	T	T	Överbit garderob	Overlap wardrobe
63	320668	T	T	List folierad L=1948	Strip L=1948
64	320001	T	T	Dörr utan lås/gångjärn	Door without lock/hinge
--	311917	T	T	Gångjärn d:o	Hinge d:o
--	312588	T	T	Platta gångjärn	Plate hinge
--	314523	T	T	Rätningslist d:o L=1715	List d:o L=1715
65	320615	T	T	Hylla garderob	Rack wardrobe
66	320643	T	T	Front	Front
67	320399	x	x	Lock front bäddlåda V.B.	Cover front bed box L.R.
68	321827	x		Överbit tvättrum	Overlap washroom
69	320316	T	x	Tidningshylla	Newspaper rack

M= Metervara
T= Tillbehör

M= On the metre
T= Accessory

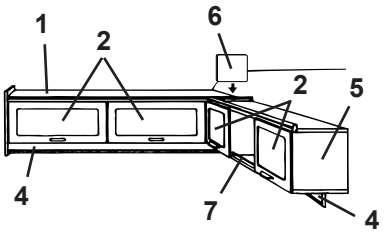
1
2
6
2
5
4
7
4

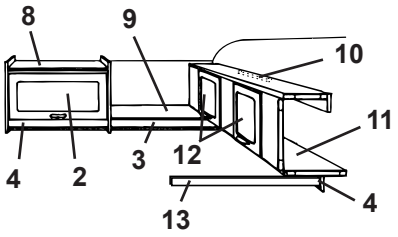
8
9
10
11
4
2
3
12
13
4

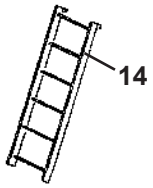
14

Pos Fig	Det. nr Part. No	Ingår/Fitted 520 CTH	Ingår/Fitted 520 CTH 2,5	Benämning	Description
1	320126	x		Skåp övre kpl. m. luckor/beslag	Cupboard upper cpl. with doors/holders
--	321176		x	Skåp övre kpl. m. luckor/beslag	Cupboard upper cpl. with doors/holders
2	320007	x	x	Lucka u. handtag/gångjärn.	Door without handle/hinge
--	860406	x	x	Gångjärn d:o	Hinge d:o
3	320702	x	x	List folierad L=2440	Strip L=2440
4	320705	x	x	List folierad L=2440	Strip L=2440
5	320087	x	x	Skåp övre kpl. m. luckor/beslag	Cupboard cpl. with doors/holders
6	320094	x	x	Passbit	Distance
7	314573	x	x	Rasskydd al. rör Ø=8 L=556	Pipe al. Ø=8 L=556
--	800242	x	x	Plugg plast brun	Plug plastic brown
8	320124	x	x	Skåp övre kpl. m. lucka/beslag	Cupboard upper cpl. with door/holders
9	320267	x		Hylla gavel bak	Rack gable rear
--	320295		x	Hylla gavel bak	Rack gable rear
10	312233	x	x	Regel låsning	Lock bar
11	320100	x	x	Överbäddsskåp kpl. m. luckor/beslag	Upper bed cpl. with doors/holders
12	320007	x	x	Lucka u. handtag/gångjärn.	Door without handle/hinge
--	860402	x	x	Gångjärn d:o	Hinge d:o
13	313780	x	x	Bärregel	Bearing rail
14	312613	T	T	Stege kpl. med krokar	Ladder cpl. with hooks
--	860426	T	T	Krok till stege	Hook for ladder

T= Tillbehör

T= Accessory

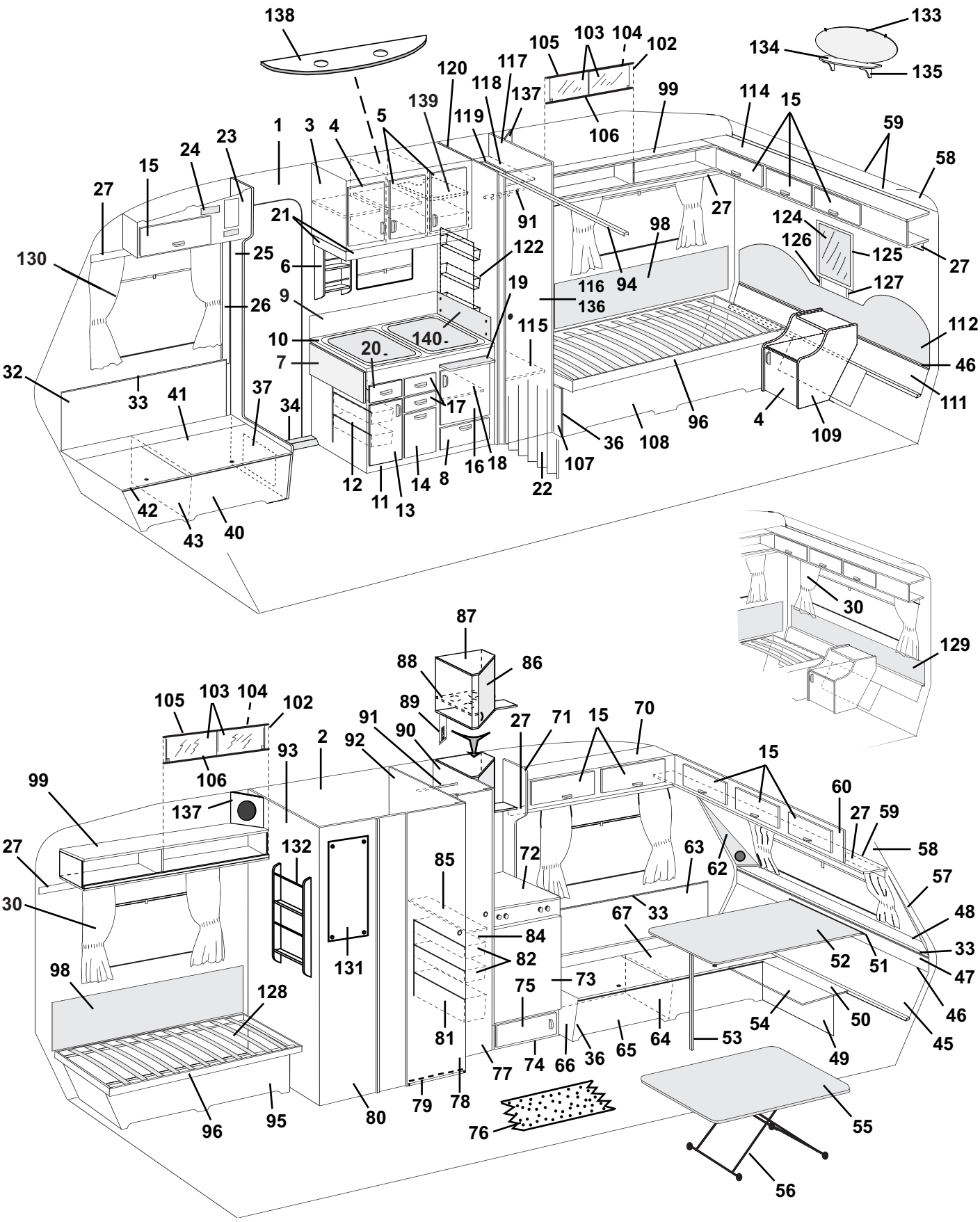
138
133
134
135
105
103
104
102
120
117
118
137
139
119
99
114
15
106
59
58
1
3
4
5
23
24
15
27
21
91
98
27
124
126
125
27
130
25
6
122
116
94
127
26
9
19
136
112
10
140
115
7
20
46
32
33
41
37
34
17
111
96
4
109
36
108
12
11
13
14
8
16
18
107
22
42
43
40
30
129
87
88
86
89
105
103
104
102
91
90
27
71
15
70
2
92
93
106
15
99
137
60
27
59
27
132
58
85
72
63
62
57
30
67
33
48
84
82
131
52
51
33
98
75
73
47
128
81
54
50
46
53
64
65
36
66
74
77
49
45
96
95
80
79
78
76
55
56

Pos Fig	Det. nr Part. No	Ingår/Fitted 560 GS	Ingår/Fitted 560 GS 2,5	Benämning	Description
1	312219	M	M	Tapet, vägg/tak	Wall paper
--	312220	x	x	Tejp tapet, vägg 50 m/rulle	Tape, wall paper 50 m/roll
2	314524	M	M	Tapet, vägg tvättrum	Wall paper, washroom
--	314344	x	x	Tejp tapet, vägg tvättrum 50 m/rulle	Tape, wall paper washroom 50 m/roll
3	322330	x	x	Skåp kök kpl. m. luckor/beslag	Cupboard kitchen cpl. with doors/holders
4	320686	x	x	Lucka V u. handtag/gångjärn	Door L without handle/hinge
--	311917	x	x	Gångjärn d:o	Hinge d:o
--	312588	x	x	Platta gångjärn	Plate hinge
5	320685	x	x	Lucka H u. handtag/gångjärn	Door R without handle/hinge
--	311917	x	x	Gångjärn d:o	Hinge d:o
--	312588	x	x	Platta gångjärn	Plate hinge
6	320307	x	x	Kryddhylla	Spice rack
7	322419	T	T	Vikskiva kpl. sats	Board cpl. kit
--	322367	T	T	Vikskiva	Board
--	315145	T	T	Distans d:o	Distance d:o
--	860621	T	T	Gångjärn d:o	Hinge d:o
--	702205	T	T	Stöd vikskiva	Support board
--	800639	T	T	Snäppare mässing	Snap brass
8	320007	x	x	Lucka u. handtag/gångjärn.	Door without handle/hinge
--	312589	x	x	Gångjärn d:o	Hinge d:o
9	322343	x	x	Flamskydd	Flame guard
10	320787	x	x	Skiva diskbänk	Board
11	321191	x	x	Diskbänk trädel u. skiva och luckor/lådor	Kitchen sink without board and doors/drawers
--	312173	x	x	Plåt skydd under spis	Plate cover under fireplace
12	312106	x	x	Bänkutdragssats kpl.	Extensible basket
13	321388	x	x	Lucka V u. handtag/gångjärn	Door L without handle/hinge
--	311917	x	x	Gångjärn d:o	Hinge d:o
--	312588	x	x	Platta gångjärn	Plate hinge
14	320691	x	x	Lucka u. handtag	Door without handle
15	320007	x	x	Lucka u. handtag/gångjärn.	Door without handle/hinge
--	860406	x	x	Gångjärn d:o	Hinge d:o
16	320683	x	x	Lucka H u. handtag/gångjärn	Door R without handle/hinge
--	311917	x	x	Gångjärn d:o	Hinge d:o
--	312588	x	x	Platta gångjärn	Plate hinge
17	320464	x	x	Låda kpl. med handtag	Drawer cpl. with handle
--	314587	x	x	Bestickslåda d:o 220x430 4-fack	Case for cutlery d:o 220x430 4 compartments
--	320696	x	x	Lådförstycke u. handtag	Drawer front without handle
--	312102	x	x	Botten låda	Bottom drawer
--	860132	x	x	Fronttapp låda	Peg front, drawer
--	312104	x	x	Bakstycke låda	Back, drawer
--	860133	x	x	Hörn låda	Corner, drawer
--	860130	x	x	Sida låda	Side, drawer
--	860149	x	x	Glidskena låda	Slide bar, drawer
--	860126	x	x	Stopp låda	Stop drawer
18	320460	x	x	Hylla övre	Rack upper
19	312064	x	x	Skärbräda	Cutting board
20	321358	x	x	Låda kpl. med handtag	Drawer cpl. with handle
--	320696	x	x	Lådförstycke u. handtag	Drawer front without handle
--	321359	x	x	Botten låda	Bottom drawer
--	860132	x	x	Fronttapp låda	Peg front, drawer
				M= Metervara	M= On the metre
				T= Tillbehör	T= Accessory

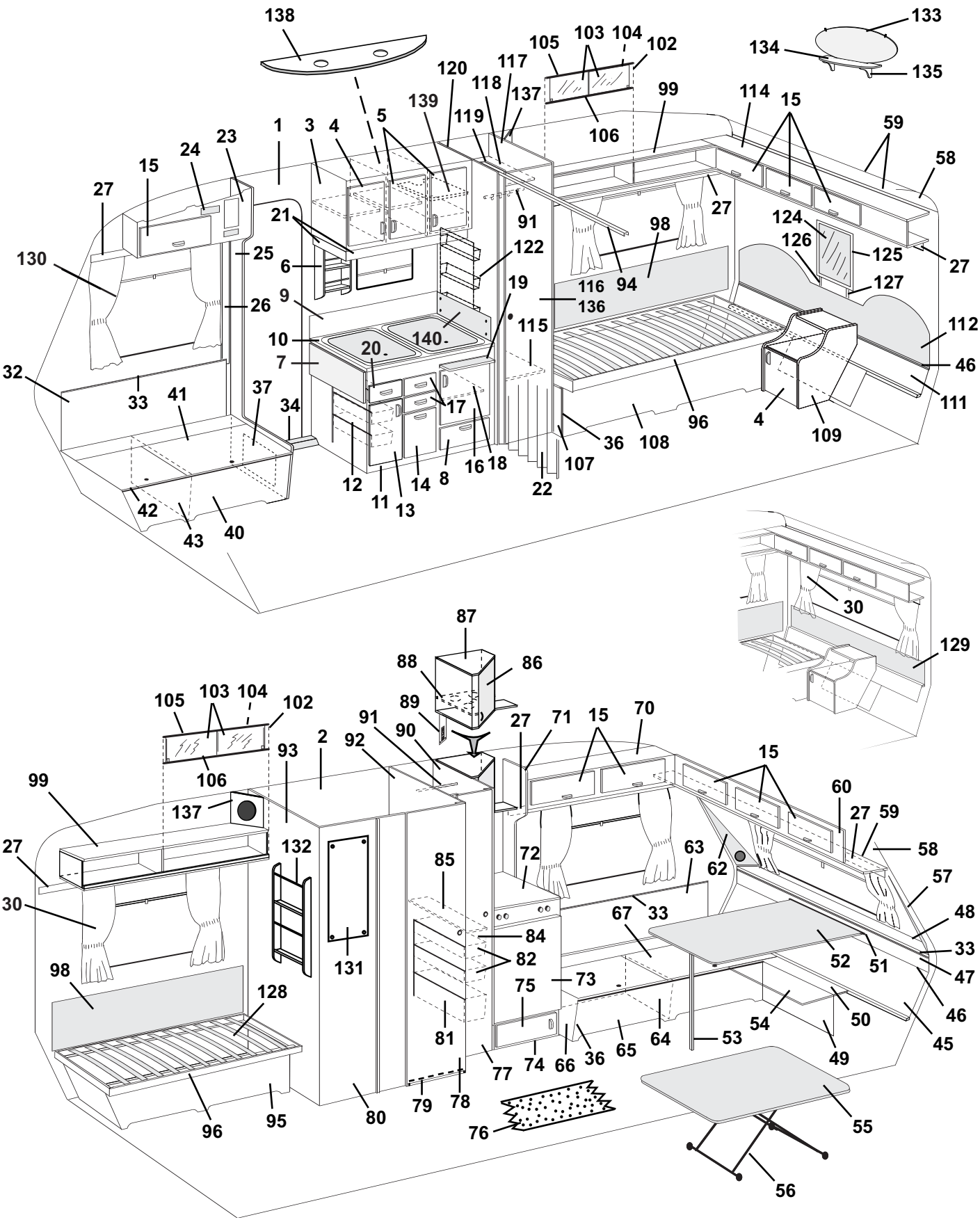
138
133
134
135
105
103
104
102
120
117
118
137
139
119
99
114
15
106
59
58
1
3
4
5
23
24
15
27
21
91
98
27
124
126
125
27
130
25
6
122
116
94
127
26
9
19
136
112
10
140
115
20
7
46
32
33
41
37
34
17
111
96
4
109
36
108
12
11
13
14
8
16
18
107
22
42
43
40
30
129
87
88
86
89
105
103
104
102
91
90
27
71
15
70
2
92
93
106
15
99
137
60
27
59
27
132
85
72
63
62
58
57
30
67
33
48
84
82
131
52
51
33
98
75
73
47
128
81
54
50
46
64
53
45
77
74
66
36
65
49
96
95
80
79
78
76
55
56

Pos Fig	Det. nr Part. No	Ingår/Fitted 560 GS	Ingår/Fitted 560 GS 2,5	Benämning	Description
--	312104	x	x	Bakstycke låda	Back, drawer
--	860133	x	x	Hörn låda	Corner, drawer
--	314588	x	x	Sida låda	Side, drawer
--	860149	x	x	Glidskena låda	Slide bar, drawer
--	860126	x	x	Stopp låda	Stop drawer
21	320702	x	x	List folierad L=2440	Strip L=2440
22	320709	x		Vikdörr inkl. takskena	Folding door incl. roofstrip
--	320710		x	Vikdörr inkl. takskena	Folding door incl. roofstrip
23	321355	x	x	Skåp övre H.F. kpl. m. lucka/beslag	Cupboard upper R.F. cpl. with door/holders
24	312404	x	x	Täckfront radiourtag	Cover radio recess
25	321762	x	x	Stolpe förstärkning kpl. m. lucka	Support bar cpl with door
26	503743	x	x	List täck el-kabel B=60 L=2500	Cover strip B=60 L=2500
--	800918	x	x	Nit d:o nylon vit	Rivet d:o nylon white
27	320705	x	x	List folierad L=2440	Strip L=2440
30	---			Gardinsatser (se tygprover)	Curtain kit (see textiles)
--	309768	M	M	Band kardborre d:o B=16 mm	Band with teasel fastening d:o
--	313945	x	x	Gardinlängd tyll 600x670	Curtain tulle 600x670
--	313946	x	x	Gardinlängd tyll 1450x670 (end. gavelfönster)	Curtain tulle 1450x670 (only gable window)
--	314985	x	x	Gardinlängd tyll 670x470 (till gard.sats miljö)	Curtain tulle 670x470 (for curtain kit environment)
--	314986	x	x	Gardinlängd tyll 750x470 (till gard.sats miljö)	Curtain tulle 750x470 (for curtain kit environment)
--	300884	M	M	Gardinspiral d:o	Curtain hanger d:o
32	320330	x	x	Värmespalt H.F.	Air gap R.F.
33	860423	M	M	List kant ljusbrun	Strip, light brown
34	314687	x	x	Tröskel aluminium L=850	Threshold aluminum L=850
36	860590	x	x	List hörn plast L=2500	Corner strip L=2500
37	320005	x	x	Lucka u. handtag/gångjärn	Door without handle/hinge
--	312589	x	x	Gångjärn d:o	Hinge d:o
40	321766	x	x	Front bäddlåda H.F. (utan lastlucka)	Front bed box R.F. (without loading hatch)
--	322405	T	T	Front bäddlåda H.F. (med lastlucka)	Front bed box R.F. (with loading hatch)
41	312154	x	x	Lock bäddlåda H.F.	Cover bed box R.F.
42	860562	x	x	List bädd plast L=3000	List bed plastic L=3000
43	312825	x	x	Stöd bäddlåda H.F.	Support bed box R.F.
45	320339	x		Värmespalt nedre	Air gap under
--	320360		x	Värmespalt nedre	Air gap under
46	314287	x	x	List plast L=2270	List plastic L=2270
47	320337	x		Värmespalt övre	Air gap upper
--	320358		x	Värmespalt övre	Air gap upper
48	320654	x		Hylla front	Shelf front
--	320671		x	Hylla front	Shelf front
--	314592	x	x	Raskant fronthylla L=2372	Cantlist shelf front L=2372
49	320390	x		Front bäddlåda gavel (2 st när lastl. monterats)	Front bed box gable (2 pcs in loading hatch)
--	320424		x	Front bäddlåda gavel (2 st när lastl. monterats)	Front bed box gable (2 pcs in loading hatch)
50	320394	x		Skiva gavel	Sheet gable
51	300108	x		List bord väggdel	List wall
52	313875	x		Bordsskiva 840x1200	Table top 840x1200
--	300420	x		List bord bordsdel	List board
53	320711	x		Bordsben fällbart H=730	Table leg H=730
54	320409	T		Skiva rundsittgrupp	Sheet seat
--	320426		x	Skiva rundsittgrupp	Sheet seat
55	313880	T		Bordsskiva 740x940	Table top 740x940
				M= Metervara	M= On the metre
				T= Tillbehör	T= Accessory

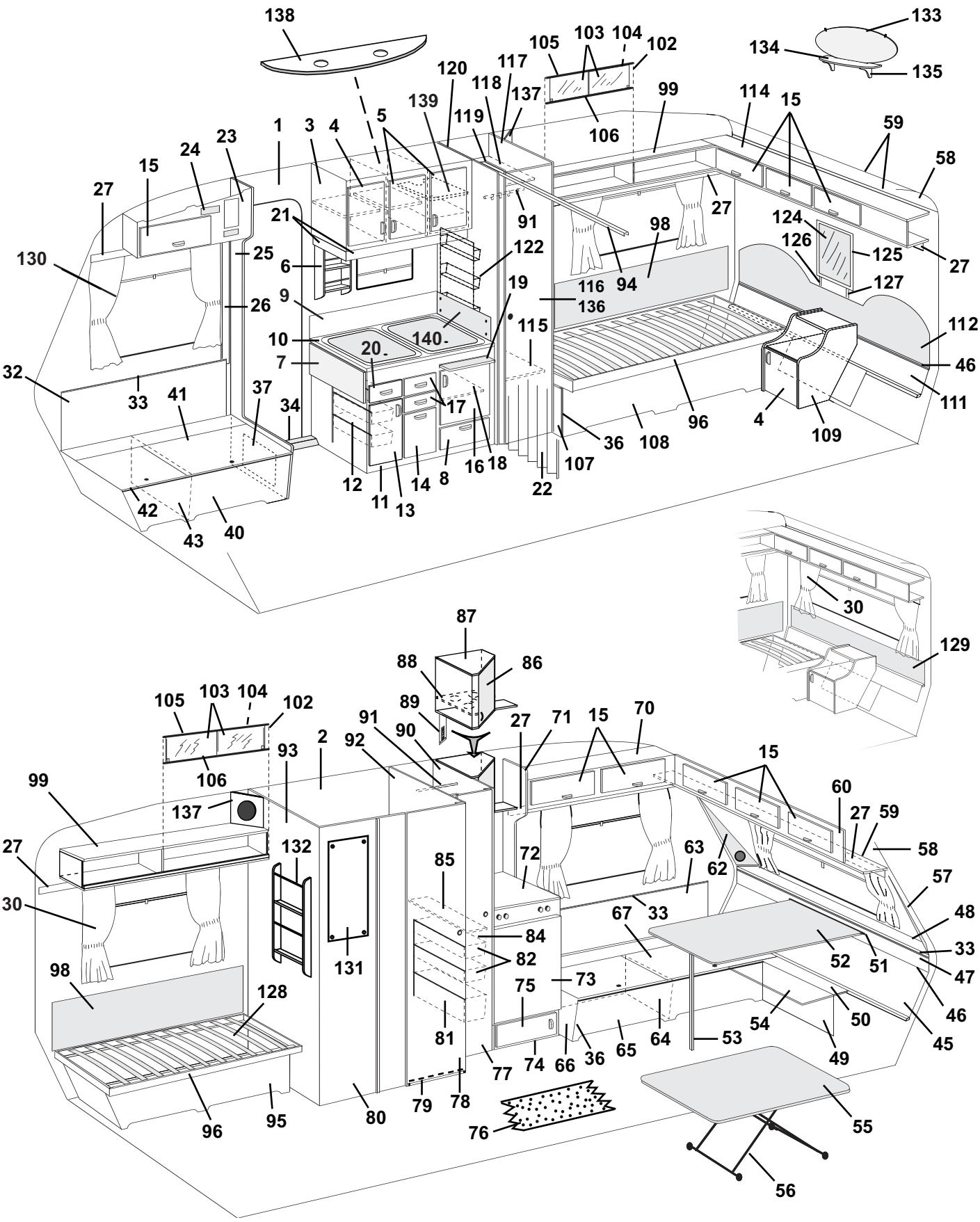
138
133
134
135
105
103
104
102
120
117
118
137
139
119
99
114
15
59
58
106
1
3
4
5
23
24
15
27
21
91
98
27
124
126
125
27
130
25
6
122
116
94
127
26
9
19
136
115
112
10
140
20
7
46
32
33
41
37
34
17
111
96
4
109
36
108
12
11
13
14
8
16
18
107
22
42
43
40
30
129
87
88
86
89
105
103
104
102
91
90
27
71
15
70
2
92
93
106
15
99
137
60
27
59
27
132
85
72
63
62
58
57
30
67
33
48
84
82
131
52
51
33
98
75
73
47
128
81
54
50
46
64
53
45
77
74
66
36
65
49
96
95
80
79
78
76
55
56

Pos Fig	Det. nr Part. No	Ingår/Fitted 560 GS	Ingår/Fitted 560 GS 2,5	Benämning	Description
--	321558	T		Bordsskiva 750x1000	Table top 750x1000
--	313876		x	Bordsskiva 840x940	Table top 840x940
--	321495		T	Bordsskiva 1090x990	Table top 1090x990
--	321557		T	Bordsskiva 940x1000	Table top 940x1000
56	313185	T	x	Bordsstativ	Table stand
57	322158	x	x	Front högtalare H	Front loudspeaker R
58	309974	x	x	Skiva plast	Plastic sheet
59	313884	x	x	List radie L=2379	List L=2379
60	321832	x		Skåp gavel kpl. m. luckor/beslag	Cupboard cpl. with doors/holders
--	321834		x	Skåp gavel kpl. m. luckor/beslag	Cupboard cpl. with doors/holders
62	322159	x	x	Front högtalare V	Front loudspeaker L
63	320332	x	x	Värmespalt V.F.	Air gap L.F.
64	312826	x	x	Stöd bäddlåda V.F.	Support bed box L.F.
65	320386	x	x	Front bäddlåda V.F. (utan lastlucka)	Front bed box L.F. (without loading hatch)
--	322399	T	T	Front bäddlåda V.F. (med lastlucka)	Front bed box L.F. (with loading hatch)
66	320392	x	x	Gavel bäddlåda V.F.	Gable bed box L.F.
67	320897	x	x	Lock bäddlåda V.F.	Cover bed box L.F.
70	320054	x	x	Skåp övre V.F. kpl. m. luckor/beslag	Cupboard upper L.F. cpl. with doors/holders
71	320622	x	x	Gavel mot överskåp	Gable cupboard
72	321992	x	x	Skiva kylskåpsbänk	Board
73	320658	x	x	Skiva kyl	Sheet refrigerator
74	321803	x	x	Kylskåpsbänk kpl. u. skiva	Cupboard cpl. without board
75	320653	x	x	Lucka utan handtag/gångjärn	Door without handle/hinge
--	311917	x	x	Gångjärn d:o	Hinge d:o
--	312588	x	x	Platta gångjärn	Plate hinge
76	314565	M	M	Matta golv	Carpet floor
--	314659	T	T	Matta golv, parkett	Carpet floor, parquet
77	320002	x	x	Dörr utan lås/gångjärn	Door without lock/hinge
--	311917	x	x	Gångjärn d:o	Hinge d:o
--	312588	x	x	Platta gångjärn	Plate hinge
--	314523	x	x	Rätningslist d:o L=1715	List d:o L=1715
78	320001	x	x	Dörr utan lås/gångjärn	Door without lock/hinge
--	311917	x	x	Gångjärn d:o	Hinge d:o
--	312588	x	x	Platta gångjärn	Plate hinge
--	314523	x	x	Rätningslist d:o L=1715	List d:o L=1715
79	320646	x	x	Tröskel tvättrum	Treshold washroom
--	860541	M	M	Kantlist d:o	List d:o
80	320498	x	x	Vägg tvättrum yttre	Wall washroom outer
81	312157	x	x	Trådback 227x527x285	Tray 227x527x285
82	309009	x	x	Trådback 227x527x85	Tray 227x527x85
83	312158	x	x	Glidlist trådback V	Sliding strip tray L
84	312159	x	x	Glidlist trådback H	Sliding strip tray R
85	320601	x	x	Hylla backskåp	Rack cupboard
86	320916	x	x	Skiva akryl (lucka barskåp) u. handtag/gångjärn	Pane acryl (door) without handle/hinge
--	314351	x	x	Gångjärn d:o	Hinge d:o
--	314350	x	x	Lås magnet d:o	Lock magnet d:o
87	320900	x	x	Skåp bar kpl. m. lucka/beslag	Coctail cabinet cpl. with door/holder
88	320917	x	x	Hållare flaskor d:o	Bottle holder d:o
--	801035	x	x	Hylsa för hållare flaskor	Cage for bottle holder
89	320623	x	x	Front el-uttag	Front outlet
				M= Metervara T= Tillbehör	M= On the metre T= Accessory

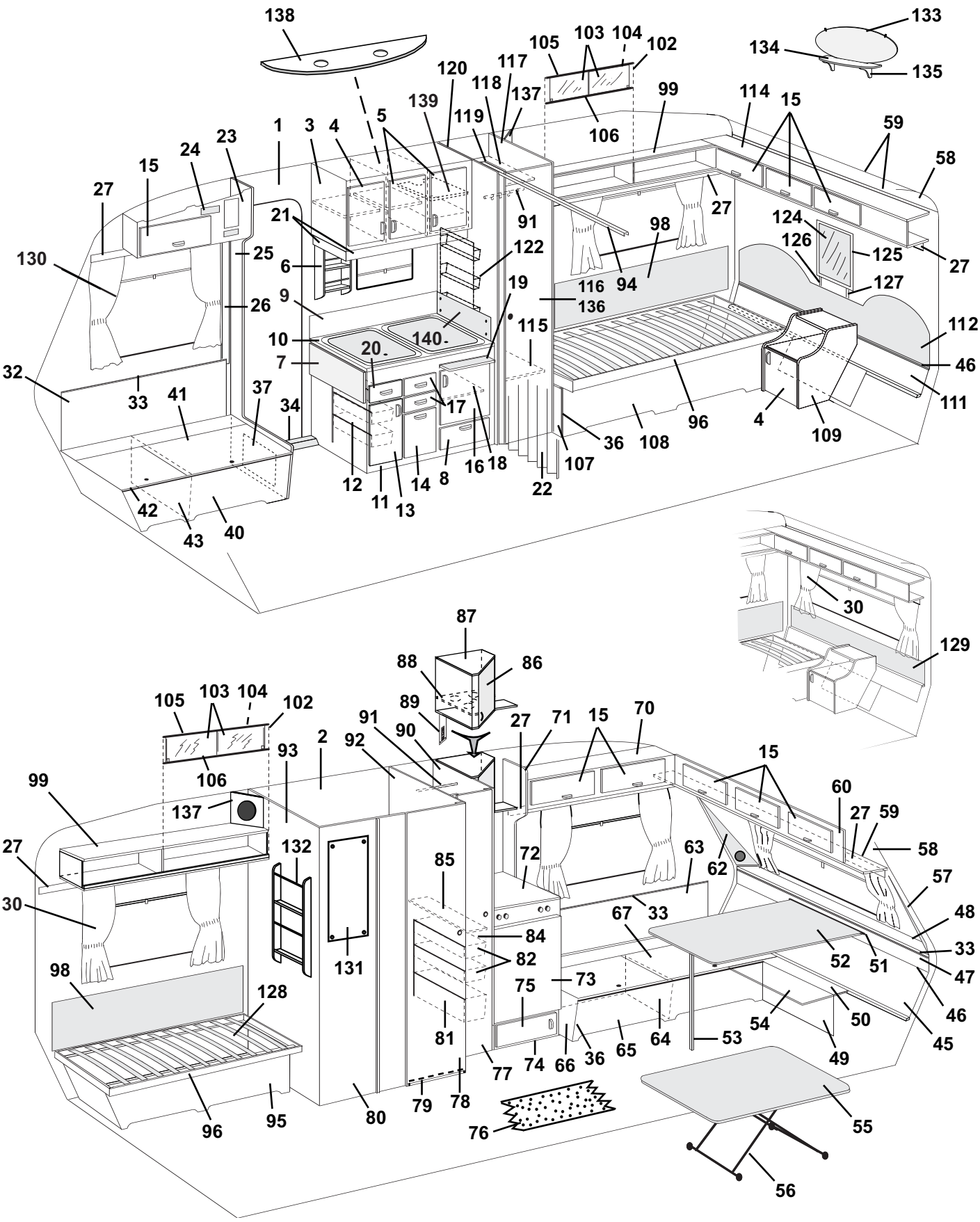
138
133
134
135
105
103
104
102
120
117
118
137
139
119
99
114
15
59
58
1
3
4
5
106
23
24
15
27
21
91
98
27
124
126
125
27
130
25
6
122
116
94
127
26
9
19
136
112
10
140
115
7
20
46
32
33
41
37
34
17
111
96
4
109
36
108
12
11
13
14
8
16
18
107
22
42
43
40
30
129
87
88
86
89
105
103
104
102
91
90
27
71
15
70
2
92
93
106
15
99
137
60
27
59
27
132
85
72
63
62
58
57
30
67
33
48
84
82
131
52
51
33
98
75
73
47
128
81
54
50
46
64
53
45
77
74
66
36
65
49
96
95
80
79
78
76
55
56

Pos Fig	Det. nr Part. No	Ingår/Fitted 560 GS	Ingår/Fitted 560 GS 2,5	Benämning	Description
90	320519	x	x	Vägg backskåp H kpl.	Wall cupboard R cpl.
91	312053	x	x	Galgstång L=780	Clothes hanger L=780
92	320504	x	x	Vägg tvättrum H kpl.	Wall washroom R cpl.
93	320501	x	x	Vägg tvättrum V kpl.	Wall washroom L cpl.
94	314915	x	x	Skena tak vikdörr L=1200	Roof strip, folding door L=1200
95	320364	x	x	Front säng V	Front bed L
96	312026	x		Sängram utan ribbor	Bed bottom without laths
--	311985	x		Ribba d:o L=718	Lath d:o L=718
--	313898		x	Sängram utan ribbor	Bed bottom without laths
--	314211		x	Ribba d:o L=820	Lath d:o L=820
--	312046	x	x	Band till ribbotten	Band for laths bottom
98	312006	x	x	Värmespalt V-H. B. u. överdrag	Air gap L-R rear without covering
--	313114	x	x	Överdrag d:o (ange färg, se tygprover)	Covering d:o (specify colour,see textiles)
99	320258	x	T	Hylla V-H bak kpl.	Rack L-R rear cpl.
102	313215	T	T	Skjutlucka kpl. m. spegel/glidlister	Sliding lid cpl. with mirror/sliding strip
103	312606	T	T	Lucka skjut u. handtag	Sliding lid without handle
--	312056	T	T	Handtag d:o	Handle d:o
104	312605	T	T	Spegel 833x240	Mirror 833x240
105	313146	T	T	Glidlist övre al. L=845	Sliding strip upper al. L=845
106	313147	T	T	Glidlist undre al. inkl. list ilägg L=845	Sliding strip under al. incl. filling list L=845
--	312059	T	T	List ilägg d:o plast L=2000	Filling list d:o plastic L=2000
107	320406	x		Gavel säng H	Gable bed R
--	320422		x	Gavel säng H	Gable bed R
108	320366	x	x	Front säng H	Front bed R
109	320188	x	x	Hurts	Cupboard
111	320336	x		Värmespalt nedre	Air gap under
--	320353		x	Värmespalt nedre	Air gap under
112	312772	x		Värmespalt övre u. överdrag	Air gap upper without covering
--	313121	x		Överdrag d:o (ange färg, se tygprover)	Covering d:o (specify colour,see textiles)
--	313900		x	Värmespalt övre u. överdrag	Air gap upper without covering
--	314525		x	Överdrag d:o (ange färg, se tygprover)	Covering d:o (specify colour,see textiles)
114	320112	x		Skåp gavel kpl. m. luckor/beslag	Cupboard cpl. with doors/holders
--	320146		x	Skåp gavel kpl. m. luckor/beslag	Cupboard cpl. with doors/holders
115	320604	x	x	Hylla garderob nedre	Rack wardrobe under
116	320000	x	x	Dörr utan lås/gångjärn	Door without lock/hinge
--	311917	x	x	Gångjärn d:o	Hinge d:o
--	312588	x	x	Platta gångjärn	Plate hinge
--	314523	x	x	Rätningslist d:o L=1715	List d:o L=1715
117	320527	x	x	Vägg garderob H kpl.	Wall wardrobe R cpl.
118	320607	x	x	Hylla garderob övre	Rack wardrobe upper
119	320582	x	x	Nisch vikdörr	Niche folding door
120	320532	x	x	Vägg garderob V kpl.	Wall wardrobe L kpl.
122	312162	x	x	Korg	Basket
124	312808	x	T	Spegel	Mirror
125	312788	x	T	Ram spegel	Frame mirror
126	312820	x	T	Regel H. spegel	Latch R. mirror
127	312821	x	T	Regel V. spegel	Latch L. mirror
129	312011	T		Värmespalt övre u. överdrag	Air gap upper without covering
--	313115	T		Överdrag d:o (ange färg, se tygprover)	Covering d:o (specify colour,see textiles)
--	314212		T	Värmespalt övre u. överdrag	Air gap upper without covering
				M= Metervara	M= On the metre
				T= Tillbehör	T= Accessory

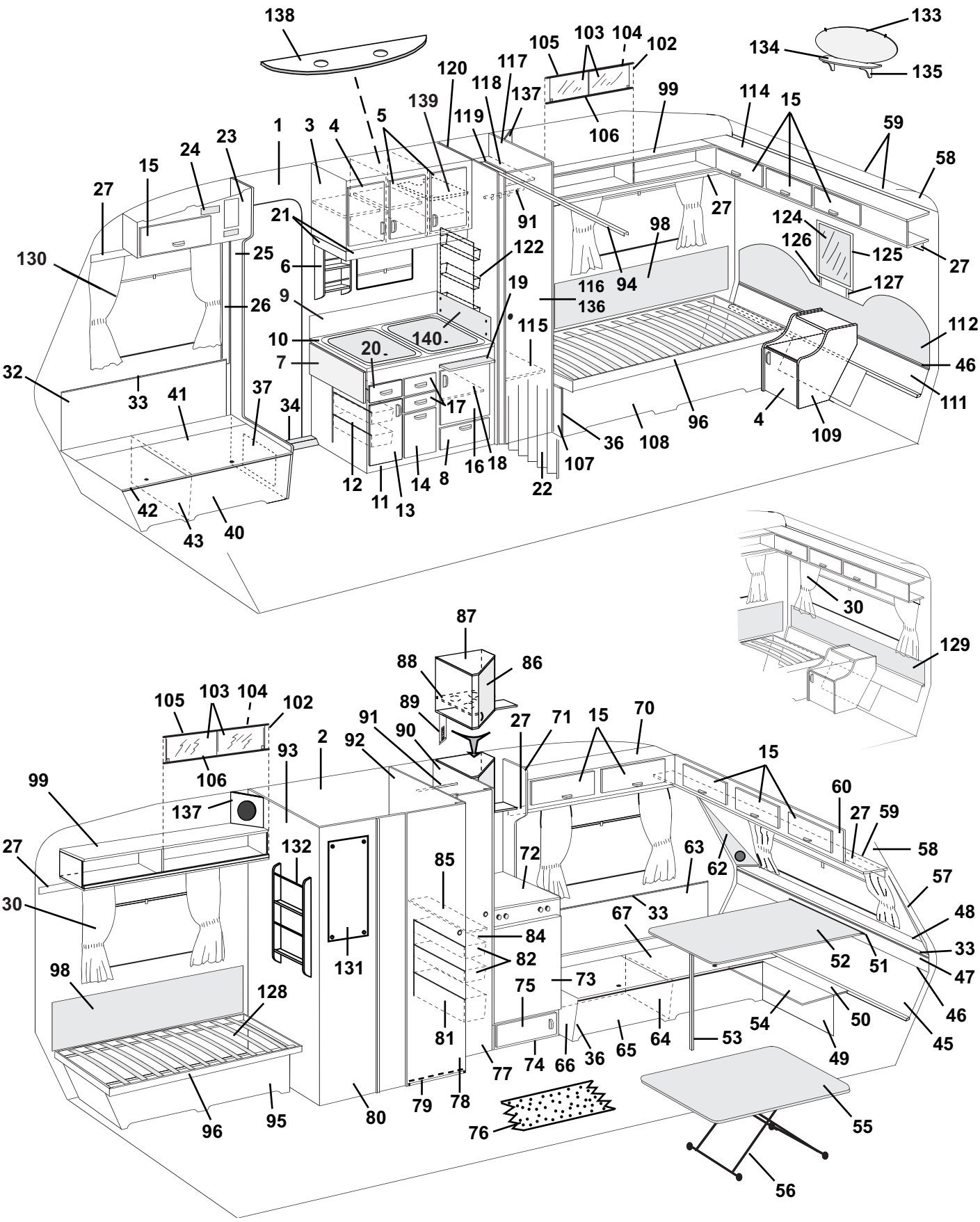
138
133
134
135
105
103
104
102
120
117
118
137
139
119
99
114
15
59
58
106
1
3
4
5
23
24
15
27
21
91
98
27
124
126
125
27
130
25
6
122
116
94
127
26
9
19
136
112
10
140
115
7
20
46
32
33
41
37
34
17
111
96
4
109
36
108
12
11
13
14
8
16
18
107
22
42
43
40
30
129
87
88
86
89
105
103
104
102
91
90
27
71
15
70
2
92
93
106
15
99
137
60
27
59
27
132
85
72
63
62
58
57
30
67
33
48
84
82
131
52
51
33
98
75
73
47
128
81
54
50
46
64
53
45
77
74
66
36
65
49
96
95
80
79
78
76
55
56

Pos Fig	Det. nr Part. No	Ingår/Fitted 560 GS	Ingår/Fitted 560 GS 2,5	Benämning	Description
--	314527		T	Överdrag d:o (ange färg, se tygprover)	Covering d:o (specify colour,see textiles)
130	313945	T	T	Gardinlängd tyll 600x670	Curtain tulle 600x670
--	313947	T	T	Gardinlängd tyll 1450x730 (end. gavelfönster)	Curtain tulle 1450x730 (only gable window)
--	314985	x	x	Gardinlängd tyll 670x470 (till gard.sats miljö)	Curtain tulle 670x470 (for curtain kit environment)
--	314986	x	x	Gardinlängd tyll 750x470 (till gard.sats miljö)	Curtain tulle 750x470 (for curtain kit environment)
--	300884	M	M	Gardinspiral d:o	Curtain hanger d:o
131	310836	x	x	Spegel	Mirror
--	800336	x	x	Rosetthatt d:o, mässing	Cap d:o, brass
--	801109	x	x	Rosettskruv	Screw
--	800343	x	x	Kabelgenomföring	Rubber bushing
132	320316	T	x	Tidningshylla	Newspaper rack
133	313449	T	x	Spegel	Mirror
--	312809	T	x	Hållare d:o	Holder d:o
134	320321	T	x	Hylla spegel	Rack mirror
135	313498	T	x	Konsol hylla	Bracket
136	313267	T	x	Spegel dörr	Mirror door
--	206807	T	x	Lim d:o	Glue d:o
137	320634	T	x	Front högtalare	Front loud speaker
138	320953	T	x	Ljusramp köksskåp	Light holder
139	321816	x	x	Hylla	Rack
--	312133	x	x	Hyllbärare plast d:o	Rack holder plastic d:o
140	401475	x	x	Flamskydd	Flame guard
--	401478	x	x	Hylsa distans d:o	Distance sleeve d:o
--	800476	x	x	Skruv d:o	Screw d:o

M= Metervara
T= Tillbehör

M= On the metre
T= Accessory

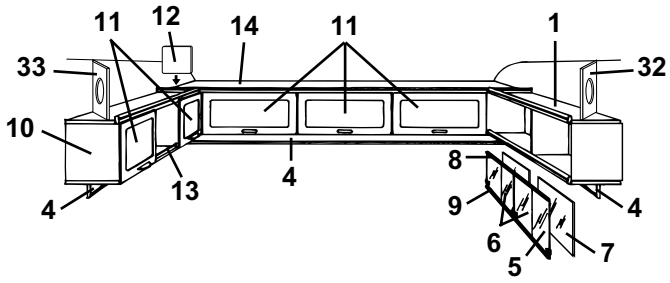
11 12 14 11 1
33 32
10
4 13 4 8 9 6 5 7 4

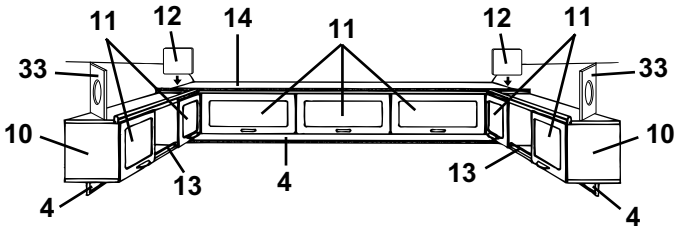
11 12 14 11 12 11
33 33
10 10
4 13 4 13 4

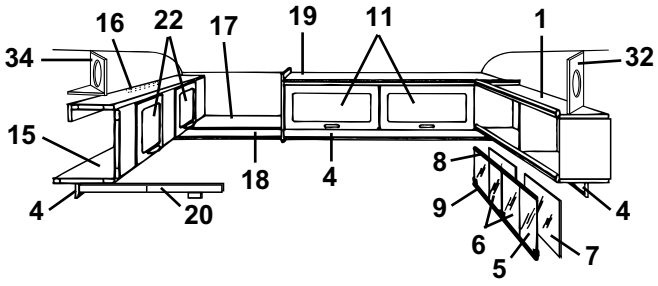
16 22 17 19 11 1
34 32
15
4 20 18 4 8 9 6 5 7 4

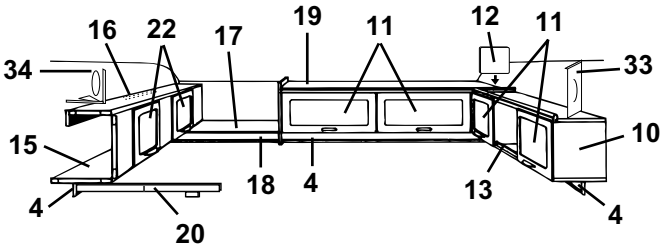
16 22 17 19 11 12 11
34 33
15 10
4 20 18 4 13 4

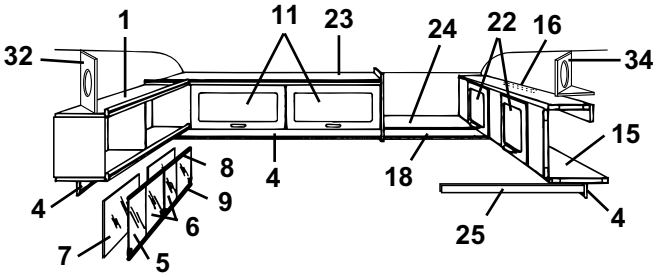
1 11 23 24 22 16
32 34
15
4 8 9 6 7 5 4 18 25 4

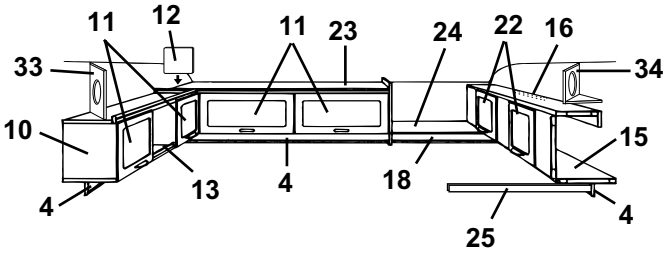
11 12 11 23 24 22 16
33 34
10 15
4 13 4 18 25 4

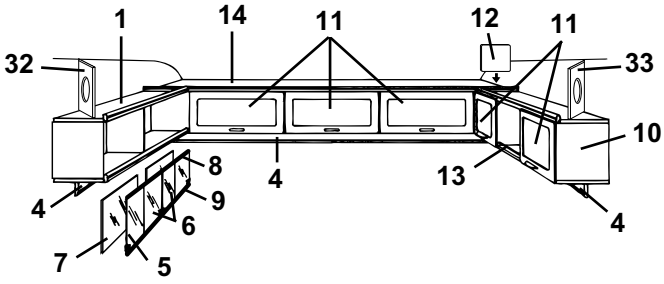
1 14 11 12 11
32 33
10
4 8 9 6 7 5 4 13 4

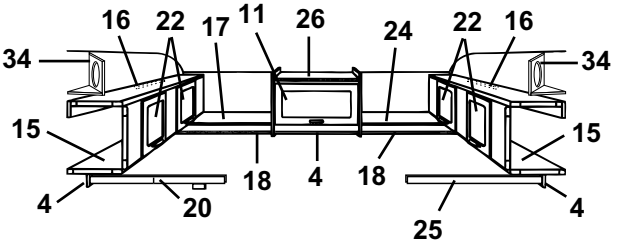
16 22 17 11 26 24 22 16
34 34
15 15
4 20 18 4 18 25 4

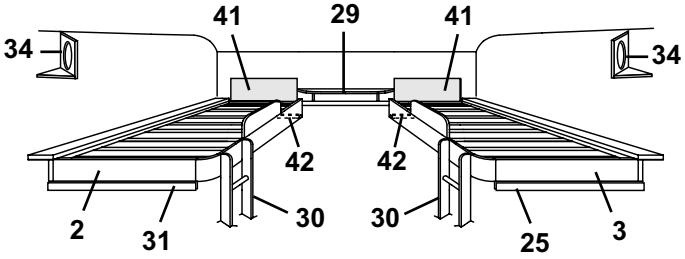
41 29 41
34 34
42 42
2 31 30 30 25 3

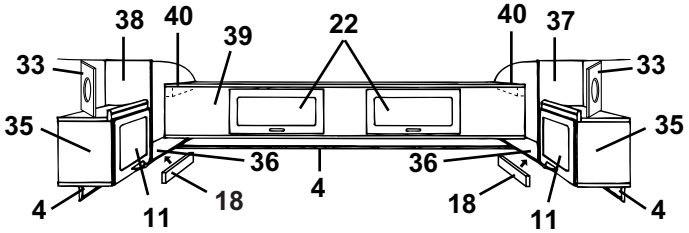
38 40 39 22 40 37
33 33
35 35
36 36
4 11 18 4 18 11 4

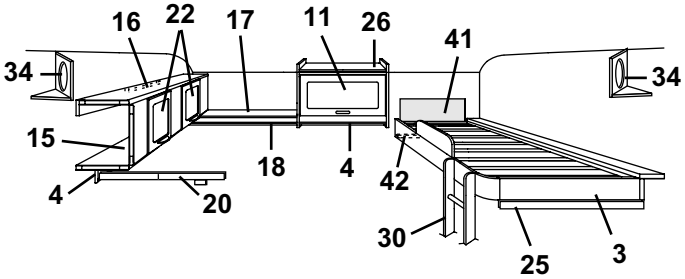
16 22 17 11 26 41
34 34
15
4 20 18 4 42 30 25 3

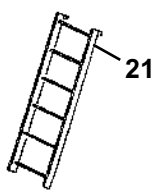
21

Pos Fig	Det. nr Part. No	Ingår/Fitted 560 GS	Ingår/Fitted 560 GS 2,5	Benämning	Description
1	320258	x		Hylla V-H bak kpl.	Rack L-R rear cpl.
2	314650	x		Sängram H u. ribbor	Bed bottom R without laths
--	311985	x		Ribba d:o L=718	Lath d:o L=718
--	312046	x		Band till ribbotten	Band for laths bottom
3	314643	x		Sängram V u. ribbor	Bed bottom L without laths
--	311985	x		Ribba d:o L=718	Lath d:o L=718
--	312046	x		Band till ribbotten	Band for laths bottom
4	320705	x		List folierad L=2440	Strip L=2440
5	313215	T		Skjutlucka kpl. m. spegel/glidlister	Sliding lid cpl. with mirror/sliding strip
6	312606	T		Lucka skjut u. handtag	Sliding lid without handle
--	312056	T		Handtag d:o	Handle d:o
7	312605	T		Spegel 833x240	Mirror 833x240
8	313146	T		Glidlist övre al. L=845	Sliding strip upper al. L=845
9	313147	T		Glidlist undre al. inkl. list ilägg L=845	Sliding strip under al. incl. filling list L=845
--	312059	T		List ilägg d:o plast L=2000	Filling list d:o plastic L=2000
10	320087	x		Skåp övre kpl. m. luckor/beslag	Cupboard cpl. with doors/holders
11	320007	x		Lucka u. handtag/gångjärn.	Door without handle/hinge
--	860406	x		Gångjärn d:o	Hinge d:o
12	320094	x		Passbit	Distance
13	314573	x		Rasskydd al. rör Ø=8 L=556	Pipe al. Ø=8 L=556
--	800242	x		Plugg plast brun	Plug plastic brown
14	320112	x		Skåp gavel kpl. m. luckor/beslag	Cupboard cpl. with doors/holders
15	320100	x		Överbäddsskåp kpl. m. luckor/beslag	Upper bed cpl. with doors/holders
16	312233	x		Regel låsning	Lock bar
17	320263	x		Hylla gavel bak	Rack gable rear
18	320702	x		List folierad L=2440	Strip L=2440
19	320126	x		Skåp övre kpl. m. luckor/beslag	Cupboard upper cpl. with doors/holders
20	312713	x		Regel överbädd	Latch upper bed
--	312726	x		Kloss d:o	Block d:o
21	312613	T		Stege kpl. med krokar	Ladder cpl. with hooks
--	860426	T		Krok till stege	Hook for ladder
22	320007	x		Lucka u. handtag/gångjärn.	Door without handle/hinge
--	860402	x		Gångjärn d:o	Hinge d:o
23	320131	x		Skåp övre kpl. m. luckor/beslag	Cupboard upper cpl. with doors/holders
24	320267	x		Hylla gavel bak	Rack gable rear
25	312313	x		Bärregel	Bearing rail
26	320124	x		Skåp övre kpl. m. lucka/beslag	Cupboard upper cpl. with door/holders
29	321979	x		Hylla kpl.	Rack cpl.
30	321921	x		Stege	Ladder
31	312436	x		Bärregel	Bearing rail
32	320634	T		Front högtalare	Front loud speaker
33	320633	T		Front högtalare	Front loud speaker
34	320631	T		Front högtalare	Front loud speaker
--	320632	T		Botten front högtalare	Bottom front loud speaker
35	320080	x		Skåp V-H bak kpl. m. lucka/beslag	Cupboard L-R rear cpl. with door/holders
36	320298	x		Hylla V-H bak	Rack L-R rear
37	320086	x		Gavel V yttre	Gable L outer
38	320085	x		Gavel H yttre	Gable R outer
39	320106	x		Överbäddsskåp kpl. m. luckor/beslag	Upper bed cpl. with doors/holders
40	309617	x		Fästkloss	Clamp
41	321209	x		Värmespalt övre u. överdrag	Air gap upper without covering
--	314631	x		Överdrag d:o (ange färg, se tygprover)	Covering d:o (specify colour,see textiles)
42	321541	x		Bärregel	Bearing rail

T= Tillbehör

T= Accessory

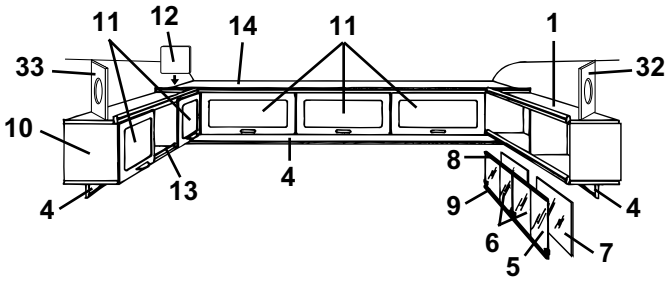
11
12
14
11
1
33
32
10
4
13
4
8
9
6
5
7
4

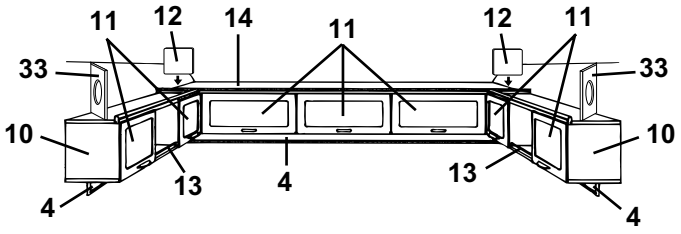
11
12
14
11
12
11
33
33
10
10
4
13
4
13
4

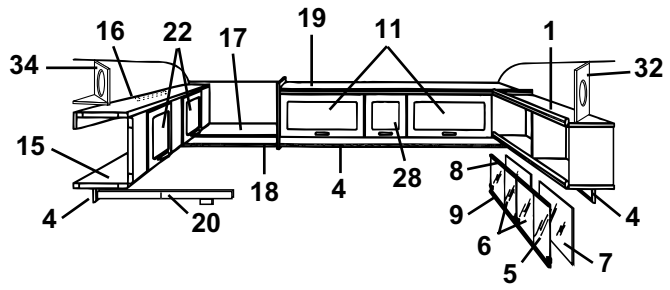
16
22
17
19
11
1
34
32
15
4
18
4
28
8
9
6
5
7
4
20

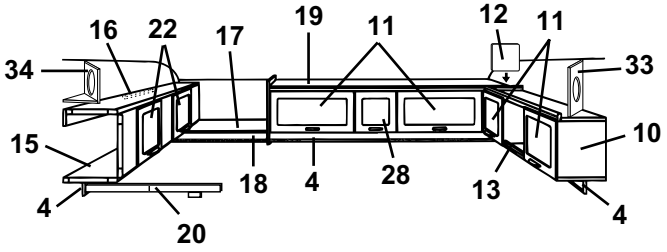
16
22
17
19
11
12
11
34
33
15
10
4
18
4
28
13
4
20

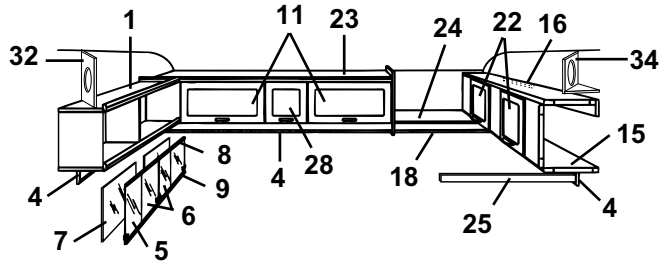
1
11
23
24
22
16
32
34
8
9
6
5
7
4
4
28
18
15
4
25

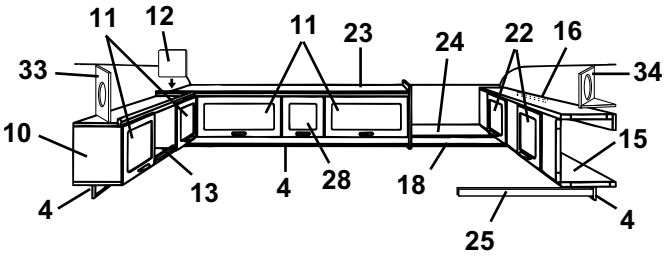
11
12
11
23
24
22
16
33
34
10
15
4
13
4
28
18
4
25

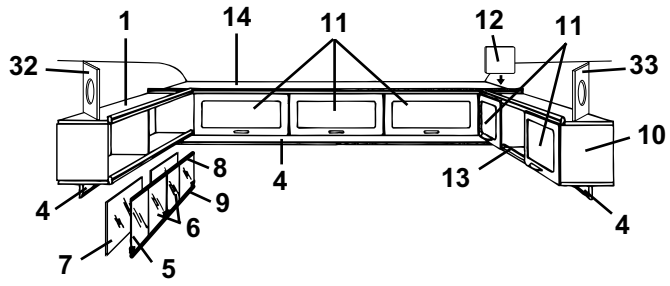
1
14
11
12
11
32
33
10
8
9
6
5
7
4
4
13
4

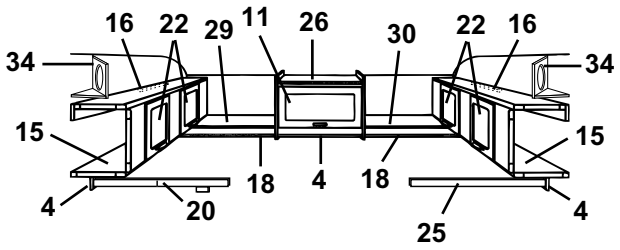
16
22
29
11
26
30
22
16
34
34
15
15
4
18
4
18
4
20
25

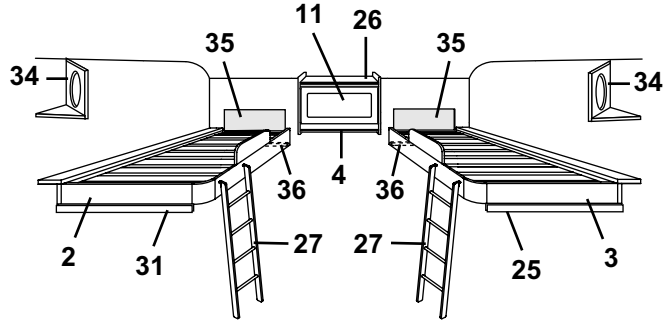
11
26
35
35
34
34
4
36
36
2
31
27
27
25
3

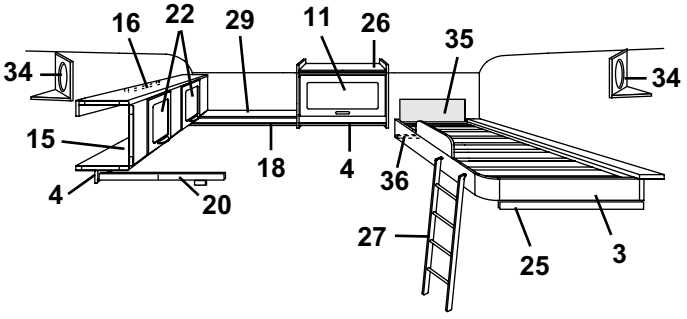
16
22
29
11
26
35
34
34
15
18
4
36
4
20
27
25
3

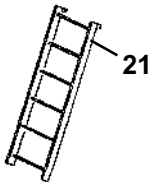
21

Pos Fig	Det. nr Part. No	Ingår/Fitted 560 GS	Ingår/Fitted 560 GS 2,5	Benämning	Description
1	320258		x	Hylla V-H bak kpl.	Rack L-R rear cpl.
2	314650		x	Sängram H u. ribbor	Bed bottom R without laths
--	311985		x	Ribba d:o L=718	Lath d:o L=718
--	312046		x	Band till ribbotten	Band for laths bottom
3	314643		x	Sängram V u. ribbor	Bed bottom L without laths
--	311985		x	Ribba d:o L=718	Lath d:o L=718
--	312046		x	Band till ribbotten	Band for laths bottom
4	320705		x	List folierad L=2440	Strip L=2440
5	313215		x	Skjutlucka kpl. m. spegel/glidlister	Sliding lid cpl. with mirror/sliding strip
6	312606		x	Lucka skjut u. handtag	Sliding lid without handle
--	312056		x	Handtag d:o	Handle d:o
7	312605		x	Spegel 833x240	Mirror 833x240
8	313146		x	Glidlist övre al. L=845	Sliding strip upper al. L=845
9	313147		x	Glidlist undre al. inkl. list ilägg L=845	Sliding strip under al. incl. filling list L=845
--	312059		x	List ilägg d:o plast L=2000	Filling list d:o plastic L=2000
10	320087		x	Skåp övre kpl. m. luckor/beslag	Cupboard cpl. with doors/holders
11	320007		x	Lucka u. handtag/gångjärn.	Door without handle/hinge
--	860406		x	Gångjärn d:o	Hinge d:o
12	320094		x	Passbit	Distance
13	314573		x	Rasskydd al. rör Ø=8 L=556	Pipe al. Ø=8 L=556
--	800242		x	Plugg plast brun	Plug plastic brown
14	320146		x	Skåp gavel kpl. m. luckor/beslag	Cupboard cpl. with doors/holders
15	320100		x	Överbäddsskåp kpl. m. luckor/beslag	Upper bed cpl. with doors/holders
16	312233		x	Regel låsning	Lock bar
17	320286		x	Hylla gavel bak	Rack gable rear
18	320702		x	List folierad L=2440	Strip L=2440
19	320157		x	Skåp övre kpl. m. luckor/beslag	Cupboard upper cpl. with doors/holders
20	312713		x	Regel överbädd	Latch upper bed
--	312726		x	Kloss d:o	Block d:o
21	312613		T	Stege kpl. med krokar	Ladder cpl. with hooks
--	860426		T	Krok till stege	Hook for ladder
22	320007		x	Lucka u. handtag/gångjärn.	Door without handle/hinge
--	860402		x	Gångjärn d:o	Hinge d:o
23	320162		x	Skåp övre kpl. m. luckor/beslag	Cupboard upper cpl. with doors/holders
24	320289		x	Hylla gavel bak	Rack gable rear
25	312313		x	Bärregel	Bearing rail
26	320124		x	Skåp övre kpl. m. lucka/beslag	Cupboard upper cpl. with door/holders
27	321586		x	Stege kpl. med krokar	Ladder cpl. with hooks
--	860426		x	Krok till stege	Hook for ladder
28	320013		x	Lucka u. handtag/gångjärn.	Door without handle/hinge
--	860406		x	Gångjärn d:o	Hinge d:o
29	320292		x	Hylla gavel bak	Rack gable rear
30	320295		x	Hylla gavel bak	Rack gable rear
31	312436		x	Bärregel	Bearing rail
32	320634		x	Front högtalare	Front loud speaker
33	320633		x	Front högtalare	Front loud speaker
34	320631		x	Front högtalare	Front loud speaker
--	320632		x	Botten front högtalare	Bottom front loud speaker
35	321209		x	Värmespalt övre u. överdrag	Air gap upper without covering
--	314631		x	Överdrag d:o (ange färg, se tygprover)	Covering d:o (specify colour,see textiles)
36	321541		x	Bärregel	Bearing rail
				T= Tillbehör	T= Accessory

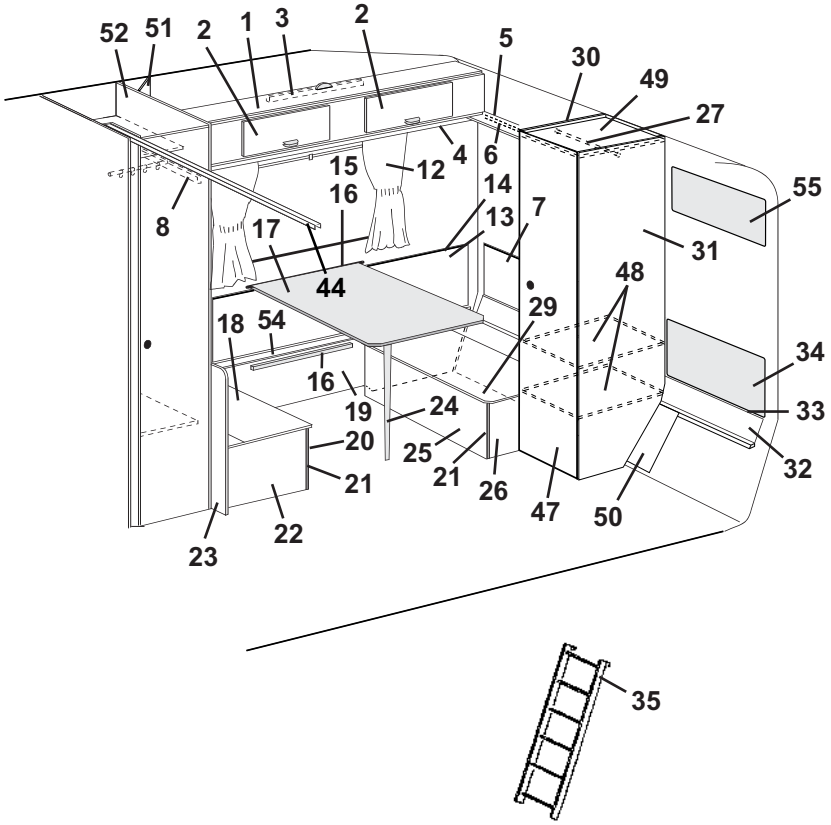
52
51
2
1
3
2
5
30
49
27
4
6
15
12
14
16
7
13
8
17
44
31
55
48
29
18
54
34
16
19
24
33
20
25
21
32
21
26
47
50
22
23

35

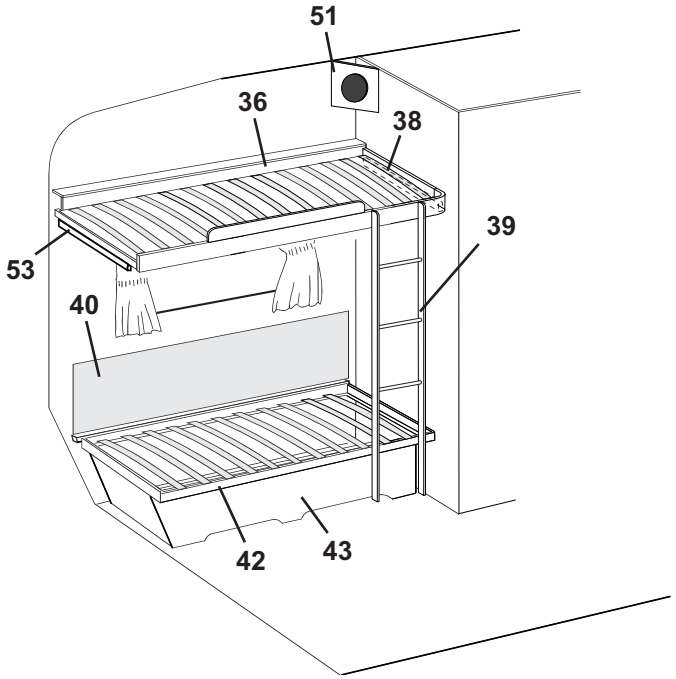
51
36
38
39
53
40
42
43

Pos Fig	Det. nr Part. No	Ingår/Fitted 560 GS	Ingår/Fitted 560 GS 2,5	Benämning	Description
1	320100	x	x	Överbäddsskåp kpl. m. luckor/beslag	Upper bed cpl. with doors/holders
2	320007	x	x	Lucka u. handtag/gångjärn.	Door without handle/hinge
--	860402	x	x	Gångjärn d:o	Hinge d:o
3	312233	x	x	Regel låsning	Lock bar
4	320705	x	x	List folierad L=2440	Strip L=2440
5	320661	x		Hylla gavel bak	Rack gable rear
--	320924		x	Hylla gavel bak	Rack gable rear
6	320702	x	x	List folierad L=2440	Strip L=2440
7	320362	x		Värmespalt övre	Air gap upper
--	320927		x	Värmespalt övre	Air gap upper
8	312713	x	x	Regel överbädd	Latch upper bed
--	312726	x	x	Kloss d:o	Block d:o
12	---			Gardinsatser (se tygprover)	Curtain kit (see textiles)
--	309768	M	M	Band kardborre d:o B=16 mm	Band with teasel fastening d:o
--	313945	x	x	Gardinlängd tyll 600x670	Curtain tulle 600x670
--	314985	x	x	Gardinlängd tyll 670x470 (till gard.sats miljö)	Curtain tulle 670x470 (for curtain kit environment)
--	314986	x	x	Gardinlängd tyll 750x470 (till gard.sats miljö)	Curtain tulle 750x470 (for curtain kit environment)
--	300884	M	M	Gardinspiral d:o	Curtain hanger d:o
13	320341	x	x	Värmespalt H. bak	Air gap R. rear
14	860423	M	M	List kant ljusbrun	Strip, light brown
15	312314	x	x	Fästregel bord	Bracket
16	300108	x	x	List bord väggdel, plast	List wall, plastic
17	313877	x	x	Bordsskiva 750x750	Table top 750x750
--	300420	x	x	List bord bordsdel	List board
18	312251	x	x	Lock bäddlåda H.B. främre	Cover bed box R.R. front
19	320404	x	x	Front bäddlåda H.B.	Front bed box R.R.
20	320397	x	x	Front bäddlåda H.B. främre	Front bed box R.R. front
21	860590	x	x	List hörn plast L=2500	Corner strip L=2500
22	320400	x	x	Gavel bäddlåda H.B. främre	Gable bed box R.R. front
23	320636	x	x	Vägg vid bäddlåda	Wall by bed box
24	320711	x	x	Bordsben fällbart H=730	Table leg H=730
25	320395	x		Front bäddlåda H.B. bakre	Front bed box R.R. rear
--	320929		x	Front bäddlåda H.B. bakre	Front bed box R.R. rear
26	320402	x	x	Gavel bäddlåda H.B. bakre	Gable bed box R.R. rear
27	312053	x	x	Galgstång L=780	Clothes hanger L=780
29	312250	x		Lock bäddlåda H.B. bakre	Cover bed box R.R. rear
--	320931		x	Lock bäddlåda H.B. bakre	Cover bed box R.R. rear
30	320542	x	x	Vägg garderob V kpl.	Wall wardrobe L cpl.
31	320545	x	x	Vägg garderob H kpl.	Wall wardrobe R cpl.
32	320336	x		Värmespalt nedre	Air gap under
--	320939		x	Värmespalt nedre	Air gap under
33	314287	x	x	List plast L=2270	List plastic L=2270
34	313478	x	x	Värmespalt övre u. överdrag	Air gap upper without covering
--	314214	x	x	Överdrag d:o (ange färg, se tygprover)	Covering d:o (specify colour,see textiles)
35	312613	T	T	Stege kpl. med krokar	Ladder cpl. with hooks
--	860426	T	T	Krok till stege	Hook for ladder
36	314643	x	x	Sängram u. ribbor	Bed bottom without laths
--	311985	x	x	Ribba d:o L=718	Lath d:o L=718
--	312046	x	x	Band till ribbotten	Band for laths bottom
38	312313	x	x	Bärregel	Bearing rail
				M= Metervara	M= On the metre
				T= Tillbehör	T= Accessory

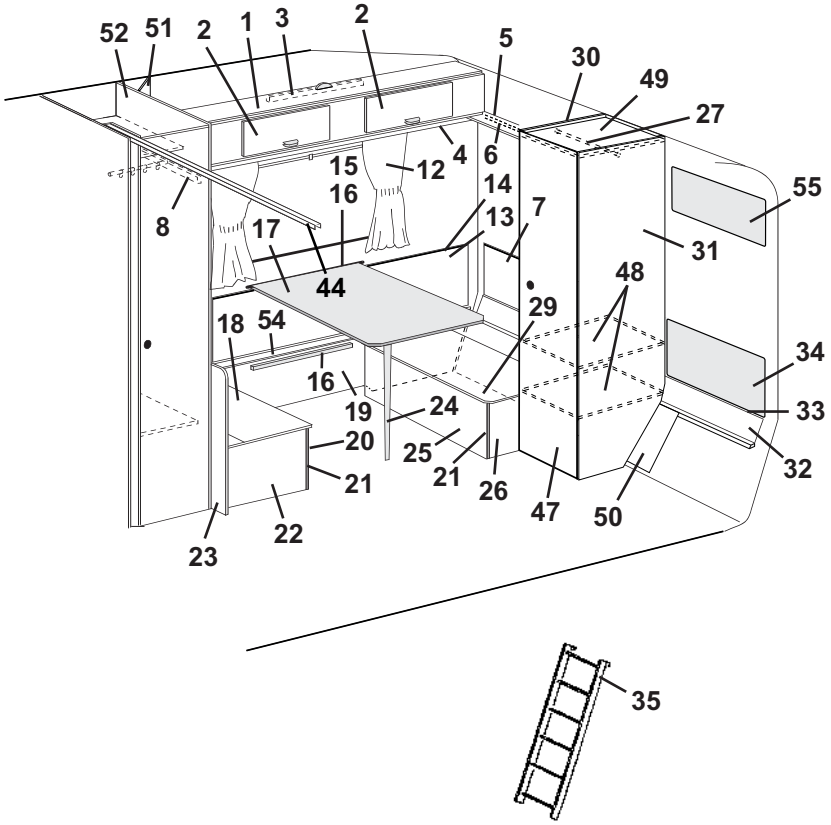
52
51
2
1
3
2
5
30
49
27
4
6
15
12
14
16
13
7
8
17
44
31
55
48
29
18
54
34
16
19
24
33
20
25
21
32
21
26
47
50
22
23

35

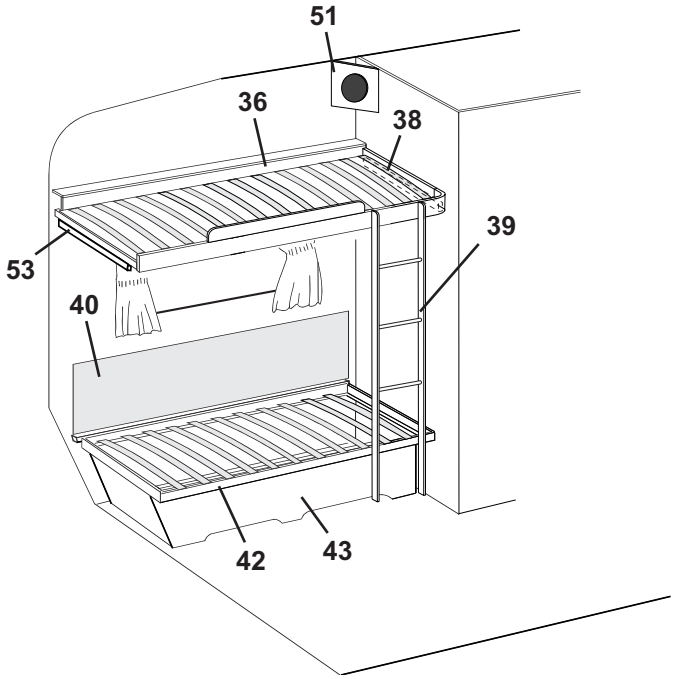
51
36
38
39
53
40
42
43

Pos Fig	Det. nr Part. No	Ingår/Fitted 560 GS	Ingår/Fitted 560 GS 2,5	Benämning	Description
39	321921	x	x	Stege	Ladder
40	312006	x	x	Värmespalt V. B. u. överdrag	Air gap L rear without covering
--	313114	x	x	Överdrag d:o (ange färg, se tygprover)	Covering d:o (specify colour,see textiles)
42	312026	x	x	Sängram utan ribbor	Bed bottom without laths
--	311985	x	x	Ribba d:o L=718	Lath d:o L=718
--	312046	x	x	Band till ribbotten	Band for laths bottom
43	320364	x	x	Front säng V	Front bed L
44	314915	x	x	Skena tak vikdörr L=1200	Roof strip, folding door L=1200
47	320004	x	x	Dörr utan lås/gångjärn	Door without lock/hinge
--	311917	x	x	Gångjärn d:o	Hinge d:o
--	312588	x	x	Platta gångjärn	Plate hinge
48	320550	x	x	Hylla garderob	Rack wardrobe
49	320547	x	x	Tak garderob	Top wardrobe
50	320196	x	x	Skiva	Sheave
51	320631	T	x	Front högtalare	Front loud speaker
--	320632	T	x	Botten front högtalare	Bottom front loud speaker
52	320527	x	x	Vägg garderob H kpl.	Wall wardrobe R cpl.
53	321541	x	x	Bärregel	Bearing rail
54	320399	x	x	Lock front bäddlåda H.B.	Cover front bed box R.R.
55	321209	x	x	Värmespalt övre u. överdrag	Air gap upper without covering
--	314631	x	x	Överdrag d:o (ange färg, se tygprover)	Covering d:o (specify colour,see textiles)

M= Metervara
T= Tillbehör

M= On the metre
T= Accessory

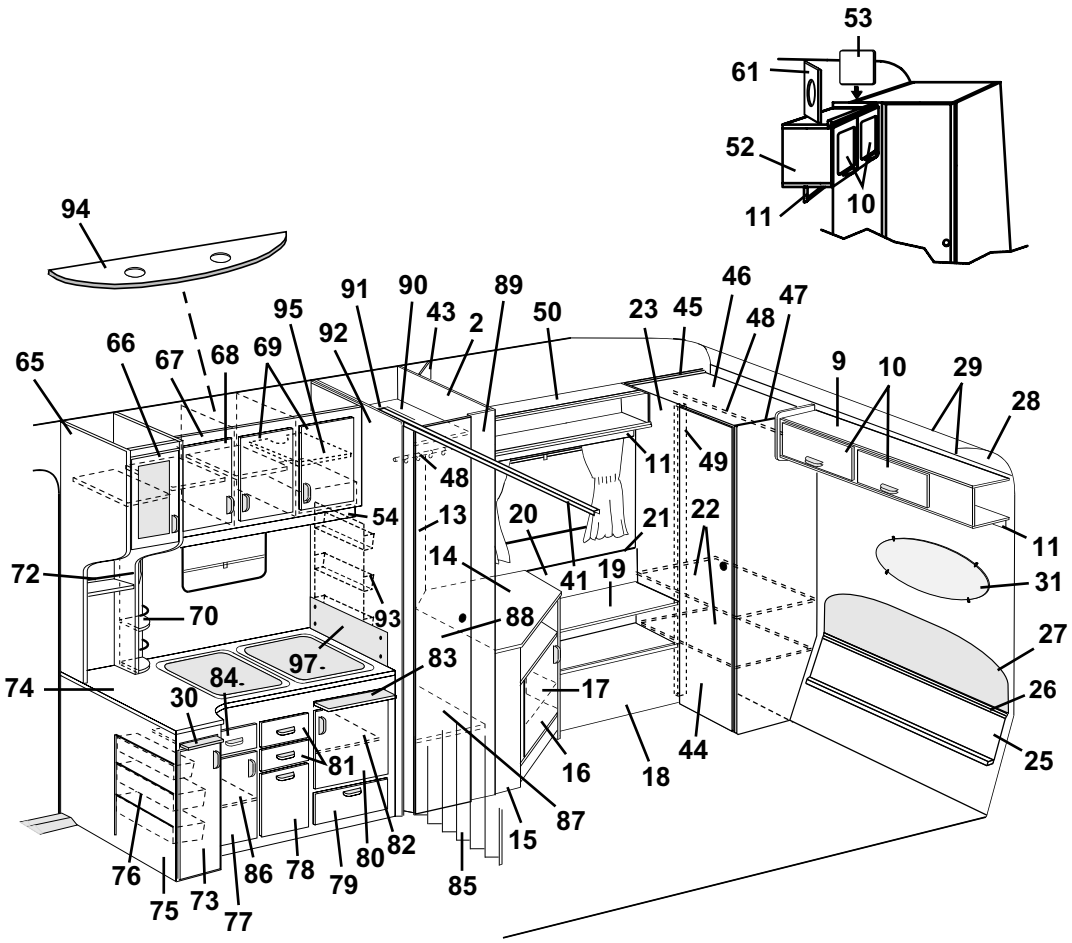
53
61
52
11
10
94
95
91
90
43
89
50
23
45
46
48
47
92
2
65
66
67
68
69
9
10
29
28
48
11
49
54
13
20
21
22
72
14
41
19
11
31
70
93
88
27
97
83
74
84
30
17
26
81
16
18
44
25
87
15
76
75
73
77
86
78
79
80
82
85

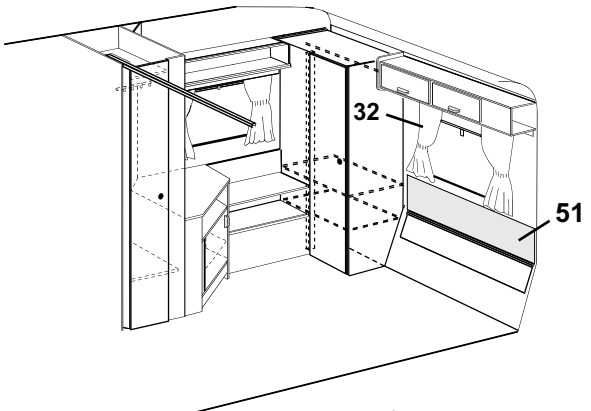
32
51

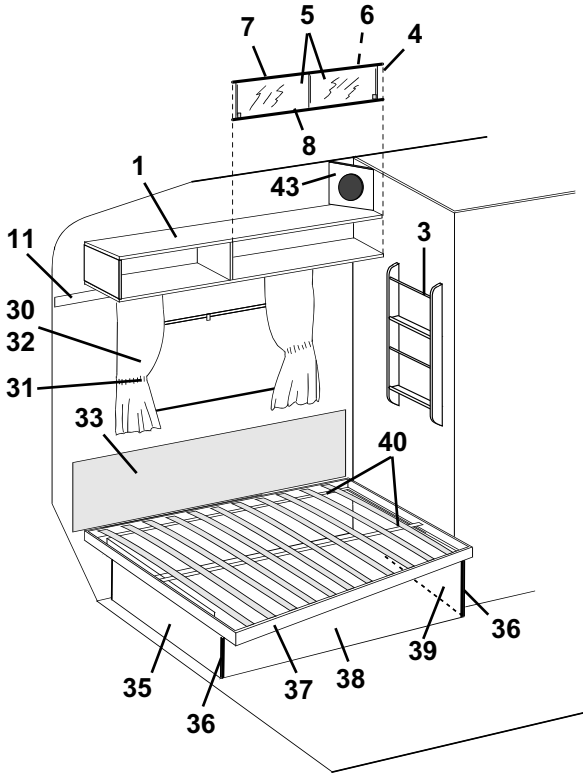
7
5
6
4
8
1
43
11
3
30
32
31
33
40
36
35
37
38
39
36

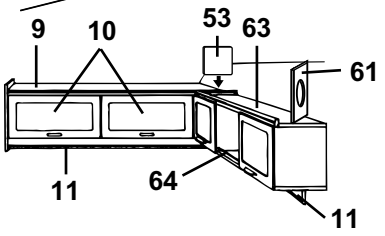
9
10
53
63
61
11
64
11

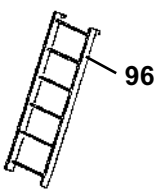
96

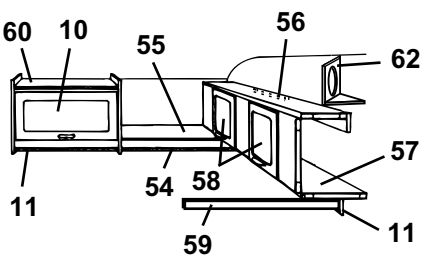
60
10
55
56
62
57
11
54
58
59
11

Pos Fig	Det. nr Part. No	Ingår/Fitted 560 GS	Ingår/Fitted 560 GS 2,5	Benämning	Description
1	320258	x		Hylla V bak kpl.	Rack L rear cpl.
2	321569	x		Vägg garderob H kpl.	Wall wardrobe R kpl.
3	320316	T		Tidningshylla	Newspaper rack
4	313215	T		Skjutlucka kpl. m. spegel/glidlister	Sliding lid cpl. with mirror/sliding strip
5	312606	T		Lucka skjut u. handtag	Sliding lid without handle
--	312056	T		Handtag d:o	Handle d:o
6	312605	T		Spegel 833x240	Mirror 833x240
7	313146	T		Glidlist övre al. L=845	Sliding strip upper al. L=845
8	313147	T		Glidlist undre al. inkl. list ilägg L=845	Sliding strip under al. incl. filling list L=845
--	312059	T		List ilägg d:o plast L=2000	Filling list d:o plastic L=2000
9	320126	x		Skåp gavel kpl. m. luckor/beslag	Cupboard cpl. with doors/holders
10	320007	x		Lucka u. handtag/gångjärn.	Door without handle/hinge
--	860406	x		Gångjärn d:o	Hinge d:o
11	320705	x		List folierad L=2440	Strip L=2440
13	320624	x		Front el-uttag	Front outlet
14	313878	x		Skiva TV-bänk	Board
15	320220	x		TV-bänk kpl. u. skiva	Cupboard cpl. without board
16	320687	x		Lucka utan handtag/gångjärn	Door without handle/hinge
--	312589	x		Gångjärn d:o	Hinge d:o
17	320227	x		Hylla	Rack
18	321320	x		Hylla	Rack
19	321325	x		Skiva	Board
20	321326	x		Värmespalt H.B.	Air gap R.R.
21	860423	M		List kant ljusbrun	Strip, light brown
22	320732	x		Hylla	Rack
23	320731	x		Front garderob	Front wardrobe
25	320334	x		Värmespalt nedre	Air gap under
26	314287	x		List plast L=2270	List plastic L=2270
27	312369	x		Värmespalt övre u. överdrag	Air gap upper without covering
--	313116	x		Överdrag d:o (ange färg, se tygprover)	Covering d:o (specify colour, see textiles)
28	309974	x		Skiva plast	Plastic sheet
29	313884	x		List radie L=2379	List L=2379
30	321842	x		Skärbräda	Cutting board
31	313449	T		Spegel	Mirror
--	312809	T		Hållare d:o	Holder d:o
32	---			Gardinsatser (se tygprover)	Curtain kit (see textiles)
--	309768	M		Band kardborre d:o B=16 mm	Band with teasel fastening d:o
--	313945	x		Gardinlängd tyll 600x670	Curtain tulle 600x670
--	314985	x		Gardinlängd tyll 670x470 (till gard.sats miljö)	Curtain tulle 670x470 (for curtain kit environment)
--	314986	x		Gardinlängd tyll 750x470 (till gard.sats miljö)	Curtain tulle 750x470 (for curtain kit environment)
--	300884	M		Gardinspiral d:o	Curtain hanger d:o
33	312006	x		Värmespalt V. B. u. överdrag	Air gap L rear without covering
--	313114	x		Överdrag d:o (ange färg, se tygprover)	Covering d:o (specify colour, see textiles)
35	322346	x		Gavel säng V	Gable bed L
36	860590	x		List hörn plast L=2500	Corner strip L=2500
37	312336	x		Sängram utan ribbor	Bed bottom without laths
--	311985	x		Ribba d:o L=718	Lath d:o L=718
--	312046	x		Band till ribbotten	Band for laths bottom
38	321980	x		Front säng	Front bed
39	322344	x		Gavel säng H	Gable bed R
40	321983	x		List furu 17,5x55x1550	Wood lath pine 17,5x55x1550
41	314915	x		Skena tak vikdörr L=1200	Roof strip, folding door L=1200
43	320634	T		Front högtalare	Front loud speaker
44	320004	x		Dörr utan handtag/gångjärn	Door without handle/hinge
--	311917	x		Gångjärn d:o	Hinge d:o
				M= Metervara	M= On the metre
				T= Tillbehör	T= Accessory

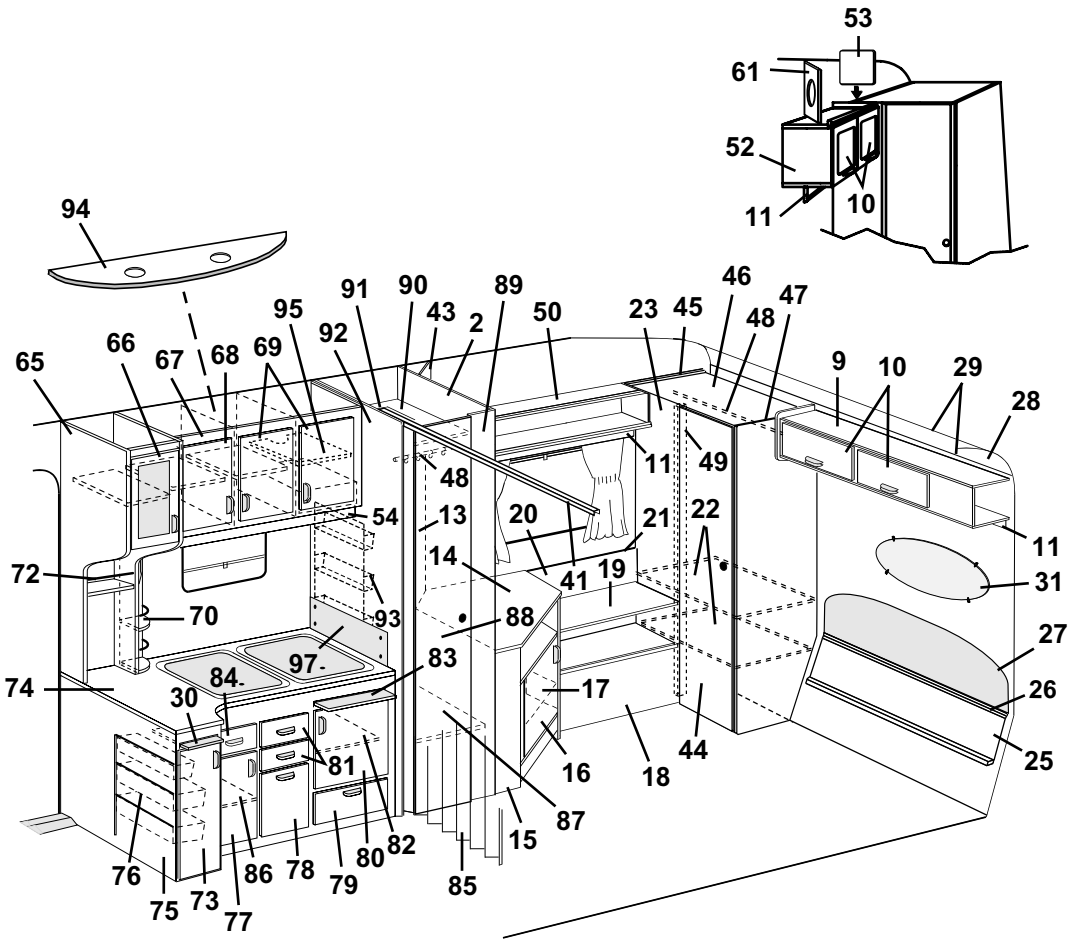
53
61
52
11
10
94
95
91
90
43
89
50
23
45
46
48
47
92
2
65
66
67
68
69
9
10
29
28
48
11
49
54
13
20
21
22
72
14
41
19
31
70
93
88
27
97
83
74
84
17
26
30
81
16
18
44
25
87
15
76
75
73
77
86
78
79
80
82
85

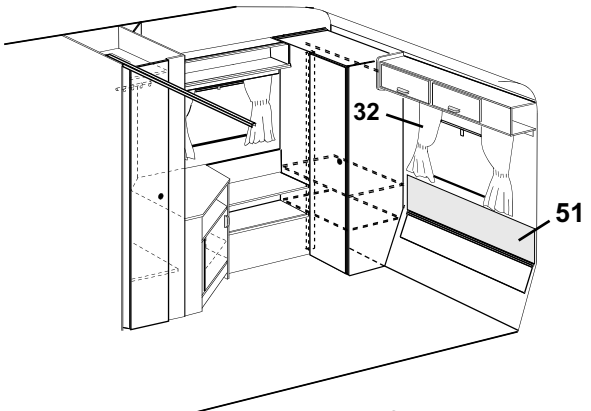
32
51

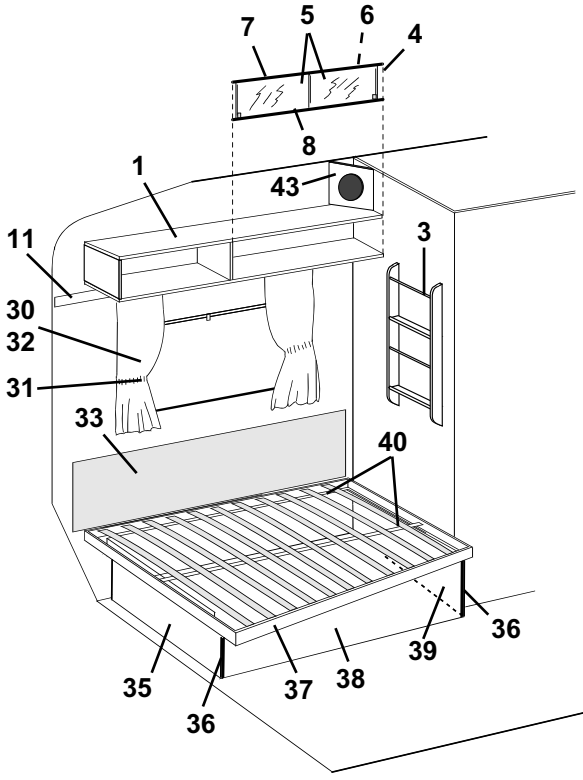
7
5
6
4
8
1
43
11
3
30
32
31
33
40
36
35
37
38
39
36

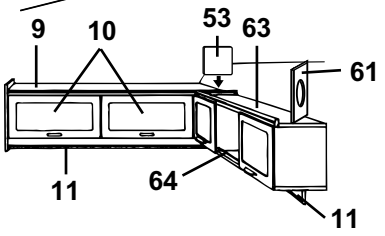
9
10
53
63
61
11
64
11

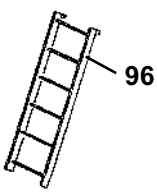
96

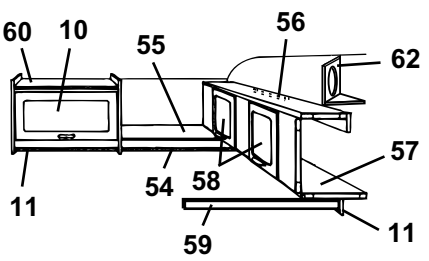
60
10
55
56
62
57
11
54
58
59
11

Pos Fig	Det. nr Part. No	Ingår/Fitted 560 GS	Ingår/Fitted 560 GS 2,5	Benämning	Description
--	312588	x		Platta gångjärn	Plate hinge
45	320727	x		Vägg garderob V kpl.	Wall wardrobe L kpl.
46	320735	x		Tak garderob	Top wardrobe
47	320729	x		Vägg garderob H kpl.	Wall wardrobe R kpl.
48	312053	x		Galgstång L=780	Clothes hanger L=780
49	320738	x		List gångjärn L=1705	List L=1705
50	321001	x		Hylla kpl. H bak	Rack cpl. R rear
51	313647	T		Värmespalt övre u. överdrag	Air gap upper without covering
--	313661	T		Överdrag d:o (ange färg, se tygprover)	Covering d:o (specify colour,see textiles)
52	320095	T		Skåp kpl. m. luckor/beslag	Cupboard cpl. with doors/holders
53	320094	T		Passbit	Distance
54	320702	T		List folierad L=2440	Strip L=2440
55	320267	T		Hylla gavel bak	Rack gable rear
56	312233	T		Regel låsning	Lock bar
57	320100	T		Överbäddsskåp kpl. m. luckor/beslag	Upper bed cpl. with doors/holders
58	320007	T		Lucka u. handtag/gångjärn.	Door without handle/hinge
--	860402	T		Gångjärn d:o	Hinge d:o
59	312313	T		Bärregel	Bearing rail
60	320124	T		Skåp övre kpl. m. lucka/beslag	Cupboard upper cpl. with door/holders
61	320633	T		Front högtalare	Front loud speaker
62	320631	T		Front högtalare	Front loud speaker
--	320632	T		Botten front högtalare	Bottom front loud speaker
63	320087	T		Skåp övre kpl. m. luckor/beslag	Cupboard cpl. with doors/holders
64	314573	T		Rasskydd al. rör Ø=8 L=556	Pipe al. Ø=8 L=556
--	800242	T		Plugg plast brun	Plug plastic brown
65	320046	x		Skåp utskjut köksskåp kpl. m. lucka/beslag	Cupboard projecting cpl. with door/holders
66	320698	x		Lucka V kpl. u. handtag/gångjärn	Door L cpl. without handle/hinge
--	320780	x		Skiva akryl d:o	Pane acryl d:o
--	311917	x		Gångjärn d:o	Hinge d:o
--	312588	x		Platta gångjärn	Plate hinge
67	322330	x		Skåp kök kpl. m. luckor/beslag	Cupboard kitchen cpl. with doors/holders
68	320686	x		Lucka V u. handtag/gångjärn	Door L without handle/hinge
--	311917	x		Gångjärn d:o	Hinge d:o
--	312588	x		Platta gångjärn	Plate hinge
69	320685	x		Lucka H u. handtag/gångjärn	Door R without handle/hinge
--	311917	x		Gångjärn d:o	Hinge d:o
--	312588	x		Platta gångjärn	Plate hinge
70	320312	x		Kryddhylla	Spice rack
--	314352	x		Rasskydd al. rör ø=8 d:o	Pipe al. ø=8 d:o
--	320626	x		Front d:o	Front d:o
--	320627	x		Skiva täck	Sheet cover
72	314580	x		Rasskydd al. rör ø=8 L=265	Pipe al. ø=8 L=265
73	320690	x		Lucka V u. handtag/gångjärn	Door L without handle/hinge
--	311917	x		Gångjärn d:o	Hinge d:o
--	312588	x		Platta gångjärn	Plate hinge
74	320788	x		Skiva diskbänk	Board
75	321841	x		Diskbänk trädel u. skiva och luckor/lådor	Kitchen sink without board and doors/drawers
--	312173	x		Plåt skydd under spis	Plate cover under fireplace
76	312106	x		Bänkutdragssats kpl.	Extensible basket
77	321388	x		Lucka V u. handtag/gångjärn	Door L without handle/hinge
--	311917	x		Gångjärn d:o	Hinge d:o
--	312588	x		Platta gångjärn	Plate hinge
78	320691	x		Lucka u. handtag	Door without handle
79	320007	x		Lucka u. handtag/gångjärn.	Door without handle/hinge
--	312589	x		Gångjärn d:o	Hinge d:o
				M= Metervara	M= On the metre
				T= Tillbehör	T= Accessory

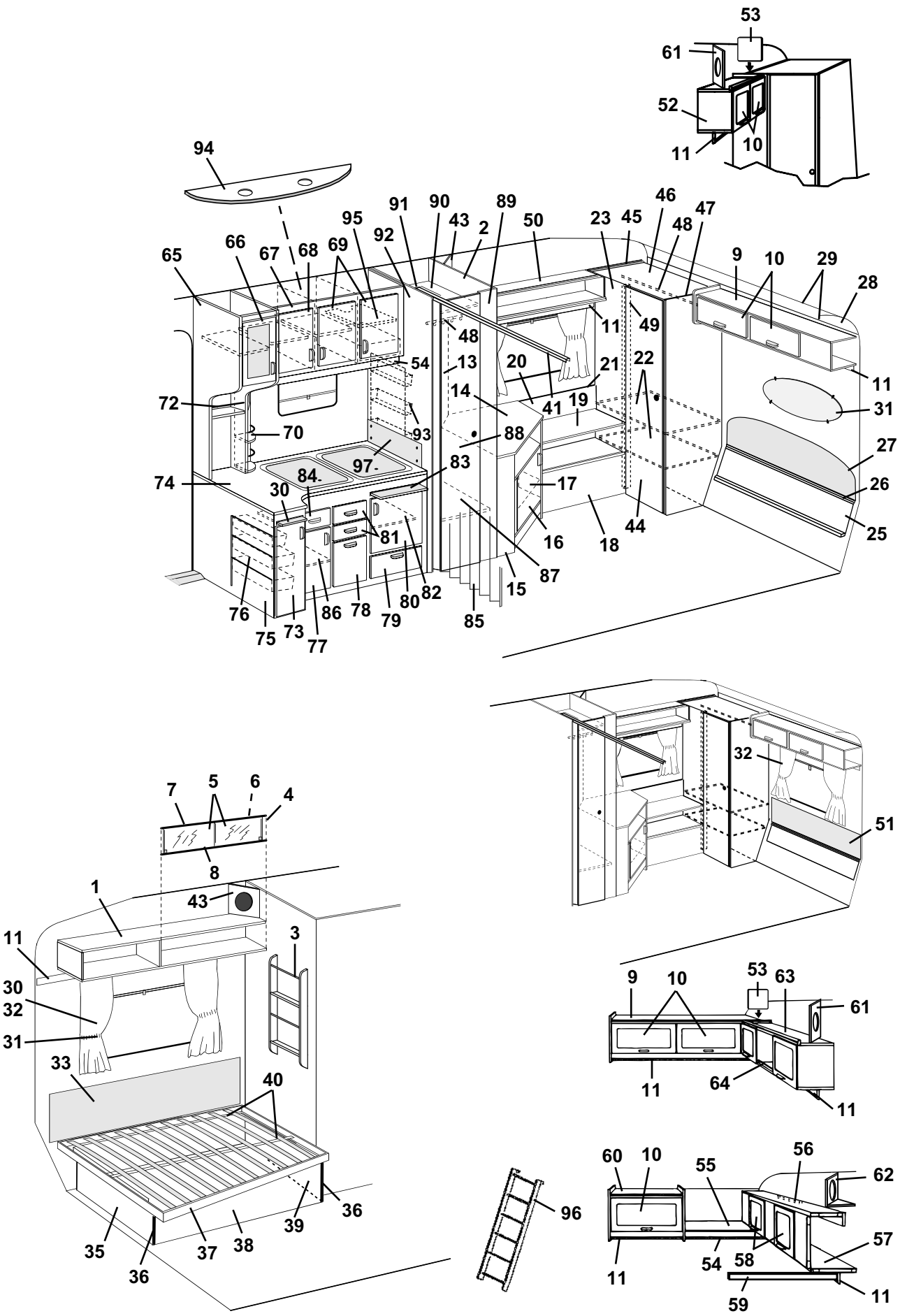
53
61
52
11
10
94
91
90
89
95
43
2
50
23
45
46
47
48
65
66
67
68
69
92
9
10
29
28
48
11
49
54
13
20
21
22
11
72
14
41
19
31
70
93
88
27
97
83
74
84
30
17
26
81
16
18
44
25
87
15
76
75
73
77
86
78
79
80
82
85
32
51
7
5
6
4
8
1
43
11
3
30
32
31
33
40
9
10
53
63
61
11
64
11
60
10
55
56
62
96
57
54
58
11
59
11
35
36
37
38
39
36

Pos Fig	Det. nr Part. No	Ingår/Fitted 560 GS	Ingår/Fitted 560 GS 2,5	Benämning	Description
80	320683	x		Lucka H u. handtag/gångjärn	Door R without handle/hinge
--	311917	x		Gångjärn d:o	Hinge d:o
--	312588	x		Platta gångjärn	Plate hinge
81	320464	x		Låda kpl. med handtag	Drawer cpl. with handle
--	314587	x		Bestickslåda d:o 220x430 4-fack	Case for cutlery d:o 220x430 4 compartments
--	320696	x		Lådförstycke u. handtag	Drawer front without handle
--	312102	x		Botten låda	Bottom drawer
--	860132	x		Fronttapp låda	Peg front, drawer
--	312104	x		Bakstycke låda	Back, drawer
--	860133	x		Hörn låda	Corner, drawer
--	860130	x		Sida låda	Side, drawer
--	860149	x		Glidskena låda	Slide bar, drawer
--	860126	x		Stopp låda	Stop drawer
82	320460	x		Hylla övre	Rack upper
83	312064	x		Skärbräda	Cutting board
84	321358	x		Låda kpl. med handtag	Drawer cpl. with handle
--	320696	x		Lådförstycke u. handtag	Drawer front without handle
--	321359	x		Botten låda	Bottom drawer
--	860132	x		Fronttapp låda	Peg front, drawer
--	312104	x		Bakstycke låda	Back, drawer
--	860133	x		Hörn låda	Corner, drawer
--	314588	x		Sida låda	Side, drawer
--	860149	x		Glidskena låda	Slide bar, drawer
--	860126	x		Stopp låda	Stop drawer
85	320709	x		Vikdörr inkl. takskena	Folding door incl. roofstrip
86	320479	x		Hylla	Rack
87	320604	x		Hylla garderob nedre	Rack wardrobe under
88	320002	x		Dörr utan lås/gångjärn	Door without lock/hinge
--	311917	x		Gångjärn d:o	Hinge d:o
--	312588	x		Platta gångjärn	Plate hinge
--	314523	x		Rätningslist d:o L=1715	List d:o L=1715
89	321570	x		Front garderob kpl.	Front wardrobe cpl.
90	320607	x		Hylla garderob övre	Rack wardrobe upper
91	321551	x		Nisch vikdörr	Niche folding door
92	320532	x		Vägg garderob V kpl.	Wall wardrobe L cpl.
93	312162	x		Korg	Basket
94	320953	T		Ljusramp köksskåp	Light holder
95	321816	x		Hylla	Rack
--	312133	x		Hyllbärare plast d:o	Rack holder plastic d:o
96	312613	T		Stege kpl. med krokar	Ladder cpl. with hooks
--	860426	T		Krok till stege	Hook for ladder
97	401475	x		Flamskydd	Flame guard
--	401478	x		Hylsa distans d:o	Distance sleeve d:o
--	800476	x		Skruv d:o	Screw d:o

M= Metervara
T= Tillbehör

M= On the metre
T= Accessory

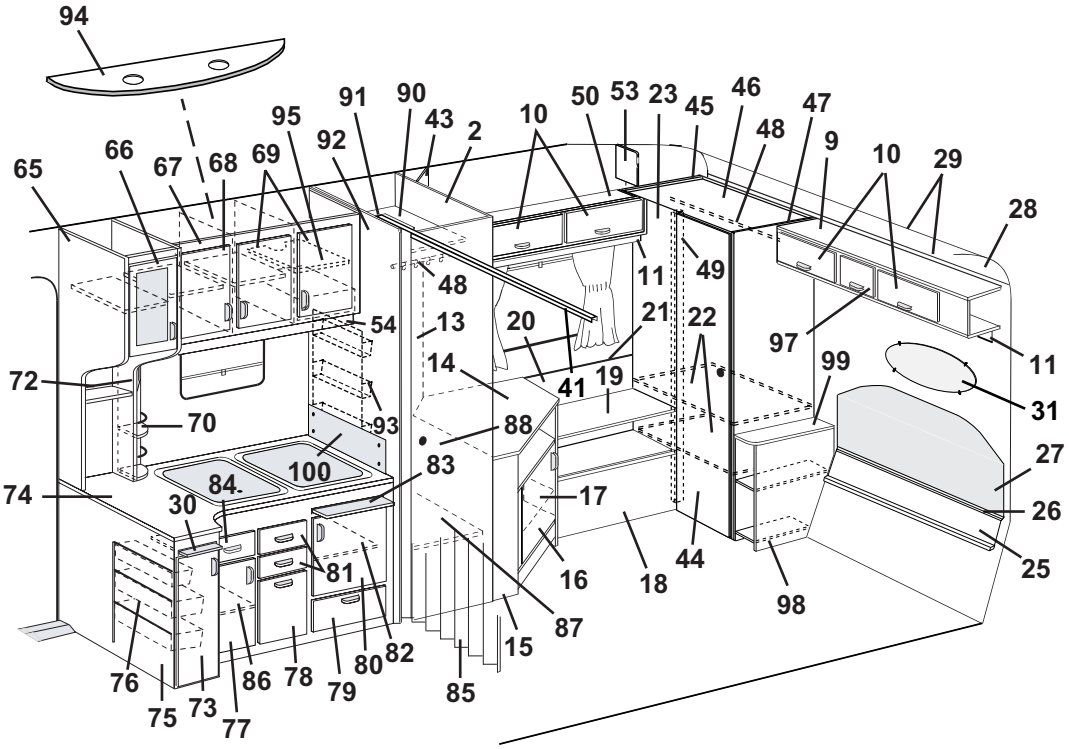
94
65
66
67
68
69
95
91
90
43
2
92
10
50
53
23
45
46
47
48
9
10
29
28
48
11
49
54
13
20
21
22
97
11
72
14
41
19
99
31
70
93
88
27
100
83
74
84
30
17
26
81
16
18
44
98
25
87
15
76
75
73
77
86
78
79
80
82
85

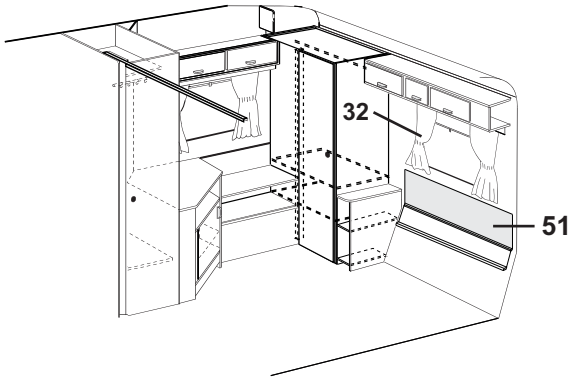
32
51

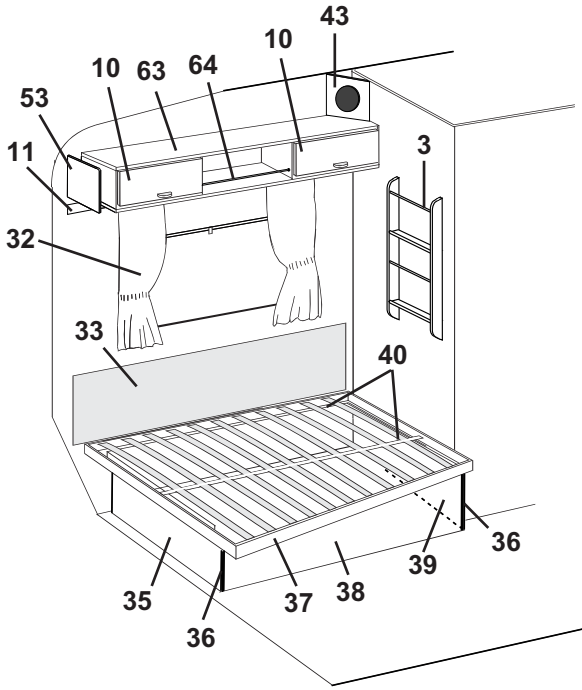
43
10
10
63
64
53
11
3
32
33
40
35
36
37
38
39
36

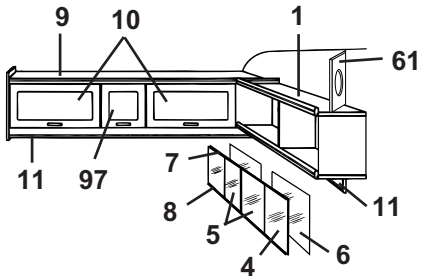
9
10
1
61
11
97
7
8
5
4
6
11

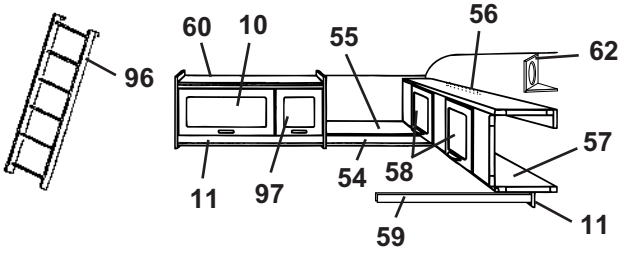
96
60
10
55
56
62
11
97
54
58
57
59
11

Pos Fig	Det. nr Part. No	Ingår/Fitted 560 GS	Ingår/Fitted 560 GS 2,5	Benämning	Description
1	320258		T	Hylla V-H bak kpl.	Rack L-R rear cpl.
2	320527		x	Vägg garderob H kpl.	Wall wardrobe R kpl.
3	320316		x	Tidningshylla	Newspaper rack
4	313215		T	Skjutlucka kpl. m. spegel/glidlister	Sliding lid cpl. with mirror/sliding strip
5	312606		T	Lucka skjut u. handtag	Sliding lid without handle
--	312056		T	Handtag d:o	Handle d:o
6	312605		T	Spegel 833x240	Mirror 833x240
7	313146		T	Glidlist övre al. L=845	Sliding strip upper al. L=845
8	313147		T	Glidlist undre al. inkl. list ilägg L=845	Sliding strip under al. incl. filling list L=845
--	312059		T	List ilägg d:o plast L=2000	Filling list d:o plastic L=2000
9	320157		x	Skåp gavel kpl. m. luckor/beslag	Cupboard cpl. with doors/holders
10	320007		x	Lucka u. handtag/gångjärn.	Door without handle/hinge
--	860406		x	Gångjärn d:o	Hinge d:o
11	320705		x	List folierad L=2440	Strip L=2440
13	320624		x	Front el-uttag	Front outlet
14	313878		x	Skiva TV-bänk	Board
15	320220		x	TV-bänk kpl. u. skiva	Cupboard cpl. without board
16	320687		x	Lucka utan handtag/gångjärn	Door without handle/hinge
--	312589		x	Gångjärn d:o	Hinge d:o
17	320227		x	Hylla	Rack
18	321320		x	Hylla	Rack
19	321325		x	Skiva	Board
20	321326		x	Värmespalt H.B.	Air gap R.R.
21	860423		M	List kant ljusbrun	Strip, light brown
22	320732		x	Hylla	Rack
23	320731		x	Front garderob	Front wardrobe
25	320355		x	Värmespalt nedre	Air gap under
26	314287		x	List plast L=2270	List plastic L=2270
27	314052		x	Värmespalt övre u. överdrag	Air gap upper without covering
--	314528		x	Överdrag d:o (ange färg, se tygprover)	Covering d:o (specify colour, see textiles)
28	309974		x	Skiva plast	Plastic sheet
29	313884		x	List radie L=2379	List L=2379
30	321842		x	Skärbräda	Cutting board
31	313449		x	Spegel	Mirror
--	312809		x	Hållare d:o	Holder d:o
32	---			Gardinsatser (se tygprover)	Curtain kit (see textiles)
--	309768		M	Band kardborre d:o B=16 mm	Band with teasel fastening d:o
--	313945		x	Gardinlängd tyll 600x670	Curtain tulle 600x670
--	314985		x	Gardinlängd tyll 670x470 (till gard.sats miljö)	Curtain tulle 670x470 (for curtain kit environment)
--	314986		x	Gardinlängd tyll 750x470 (till gard.sats miljö)	Curtain tulle 750x470 (for curtain kit environment)
--	300884		M	Gardinspiral d:o	Curtain hanger d:o
33	312006		x	Värmespalt V. B. u. överdrag	Air gap L rear without covering
--	313114		x	Överdrag d:o (ange färg, se tygprover)	Covering d:o (specify colour, see textiles)
35	322346		x	Gavel säng V	Gable bed L
36	860590		x	List hörn plast L=2500	Corner strip L=2500
37	314046		x	Sängram utan ribbor	Bed bottom without laths
--	311985		x	Ribba d:o L=718	Lath d:o L=718
--	312046		x	Band till ribbotten	Band for laths bottom
38	321980		x	Front säng	Front bed
39	322344		x	Gavel säng H	Gable bed R
40	321983		x	List furu 17,5x55x1550	Wood lath pine 17,5x55x1550
41	314915		x	Skena tak vikdörr L=1200	Roof strip, folding door L=1200
43	320633		x	Front högtalare	Front loud speaker
44	320004		x	Dörr utan handtag/gångjärn	Door without handle/hinge
--	311917		x	Gångjärn d:o	Hinge d:o
				M= Metervara T= Tillbehör	M= On the metre T= Accessory

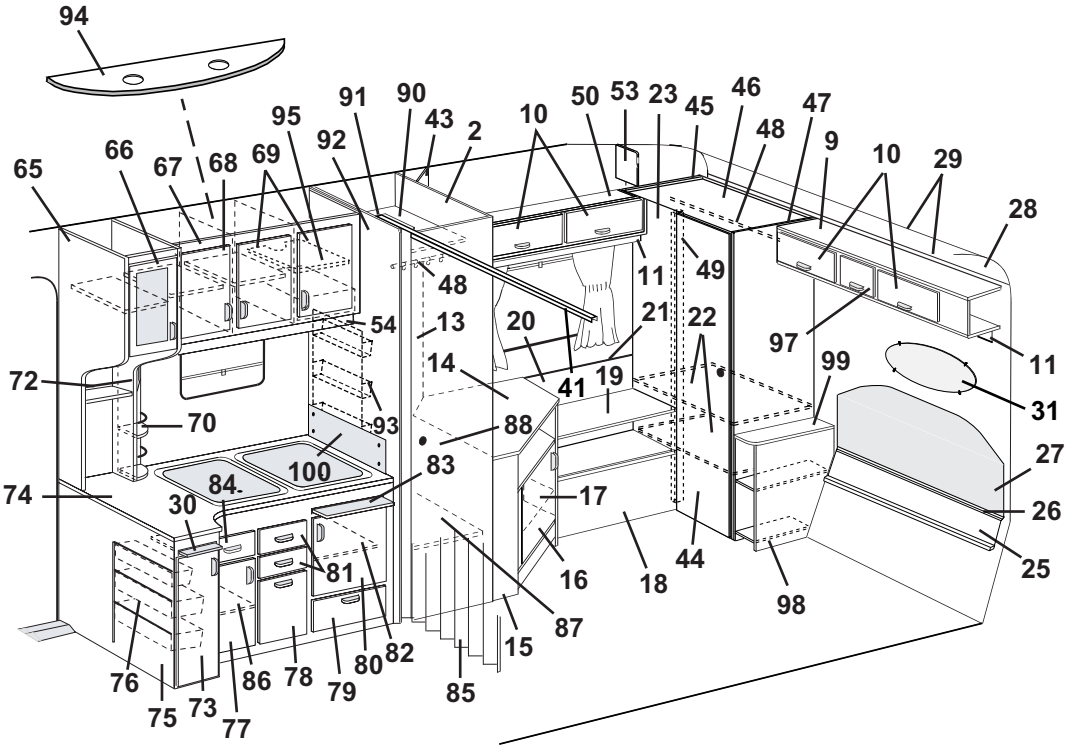
94
65
66
67
68
69
95
91
90
43
2
92
10
50
53
23
45
46
47
48
9
10
29
28
48
11
49
54
13
20
21
22
97
11
72
14
41
19
99
31
70
93
88
27
100
83
74
84
30
17
26
81
16
18
44
98
25
87
15
76
75
73
77
86
78
79
80
82
85

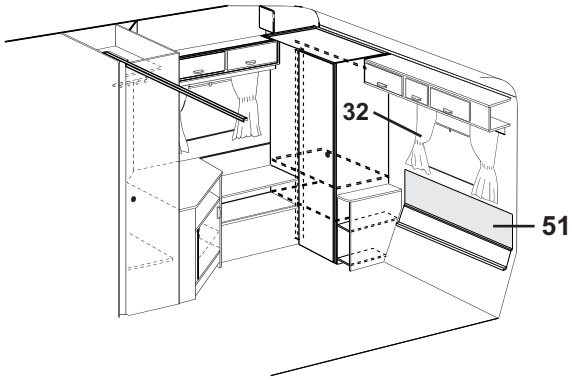
32
51

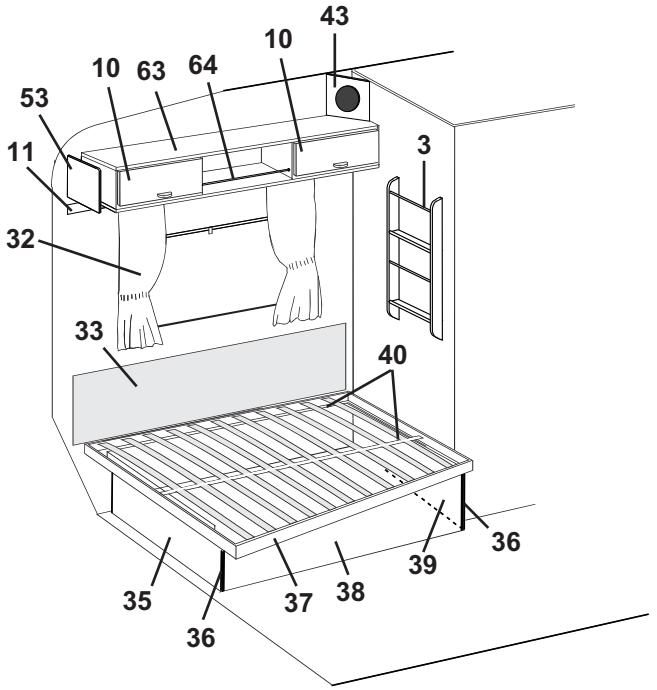
43
10
10
63
64
53
11
3
32
33
40
35
36
37
38
39
36

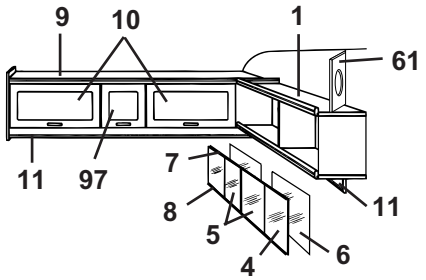
9
10
1
61
11
97
7
8
5
4
6
11

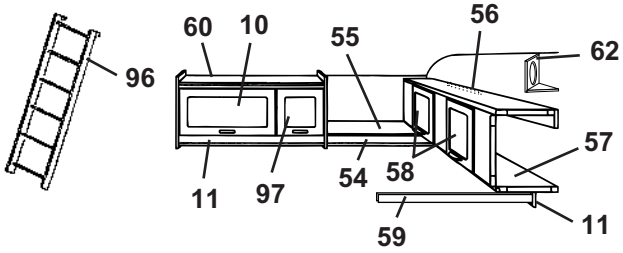
96
60
10
55
56
62
11
97
54
58
57
59
11

Pos Fig	Det. nr Part. No	Ingår/Fitted 560 GS	Ingår/Fitted 560 GS 2,5	Benämning	Description
--	312588		x	Platta gångjärn	Plate hinge
45	320727		x	Vägg garderob V kpl.	Wall wardrobe L kpl.
46	320735		x	Tak garderob	Top wardrobe
47	320729		x	Vägg garderob H kpl.	Wall wardrobe R kpl.
48	312053		x	Galgstång L=780	Clothes hanger L=780
49	320738		x	List gångjärn L=1705	List L=1705
50	320095		x	Skåp kpl. m. luckor/beslag	Cupboard cpl. with doors/holders
51	314233		T	Värmespalt övre u. överdrag	Air gap upper without covering
--	314529		T	Överdrag d:o (ange färg, se tygprover)	Covering d:o (specify colour, see textiles)
53	320094		x	Passbit	Distance
54	320702		x	List folierad L=2440	Strip L=2440
55	320267		T	Hylla gavel bak	Rack gable rear
56	312233		T	Regel låsning	Lock bar
57	320100		T	Överbäddsskåp kpl. m. luckor/beslag	Upper bed cpl. with doors/holders
58	320007		T	Lucka u. handtag/gångjärn.	Door without handle/hinge
--	860402		T	Gångjärn d:o	Hinge d:o
59	312313		T	Bärregel	Bearing rail
60	320968		T	Skåp övre kpl. m. luckor/beslag	Cupboard upper cpl. with doors/holders
61	320634		T	Front högtalare	Front loud speaker
62	320631		x	Front högtalare	Front loud speaker
--	320632		x	Botten front högtalare	Bottom front loud speaker
63	320087		x	Skåp övre kpl. m. luckor/beslag	Cupboard cpl. with doors/holders
64	314573		x	Rasskydd al. rör Ø=8 L=556	Pipe al. Ø=8 L=556
--	800242		x	Plugg plast brun	Plug plastic brown
65	320046		x	Skåp utskjut köksskåp kpl. m. lucka/beslag	Cupboard projecting cpl. with door/holders
66	320698		x	Lucka V kpl. u. handtag/gångjärn	Door L cpl. without handle/hinge
--	320780		x	Skiva akryl d:o	Pane acryl d:o
--	311917		x	Gångjärn d:o	Hinge d:o
--	312588		x	Platta gångjärn	Plate hinge
67	322330		x	Skåp kök kpl. m. luckor/beslag	Cupboard kitchen cpl. with doors/holders
68	320686		x	Lucka V u. handtag/gångjärn	Door L without handle/hinge
--	311917		x	Gångjärn d:o	Hinge d:o
--	312588		x	Platta gångjärn	Plate hinge
69	320685		x	Lucka H u. handtag/gångjärn	Door R without handle/hinge
--	311917		x	Gångjärn d:o	Hinge d:o
--	312588		x	Platta gångjärn	Plate hinge
70	320312		x	Kryddhylla	Spice rack
--	314352		x	Rasskydd al. rör ø=8 d:o	Pipe al. ø=8 d:o
--	320626		x	Front d:o	Front d:o
--	320627		x	Skiva täck	Sheet cover
72	314580		x	Rasskydd al. rör ø=8 L=265	Pipe al. ø=8 L=265
73	320690		x	Lucka V u. handtag/gångjärn	Door L without handle/hinge
--	311917		x	Gångjärn d:o	Hinge d:o
--	312588		x	Platta gångjärn	Plate hinge
74	320788		x	Skiva diskbänk	Board
75	321841		x	Diskbänk trädel u. skiva och luckor/lådor	Kitchen sink without board and doors/drawers
--	312173		x	Plåt skydd under spis	Plate cover under fireplace
76	312106		x	Bänkutdragssats kpl.	Extensible basket
77	321388		x	Lucka V u. handtag/gångjärn	Door L without handle/hinge
--	311917		x	Gångjärn d:o	Hinge d:o
--	312588		x	Platta gångjärn	Plate hinge
78	320691		x	Lucka u. handtag	Door without handle
79	320007		x	Lucka u. handtag/gångjärn.	Door without handle/hinge
--	312589		x	Gångjärn d:o	Hinge d:o
80	320683		x	Lucka H u. handtag/gångjärn	Door R without handle/hinge
				M= Metervara T= Tillbehör	M= On the metre T= Accessory

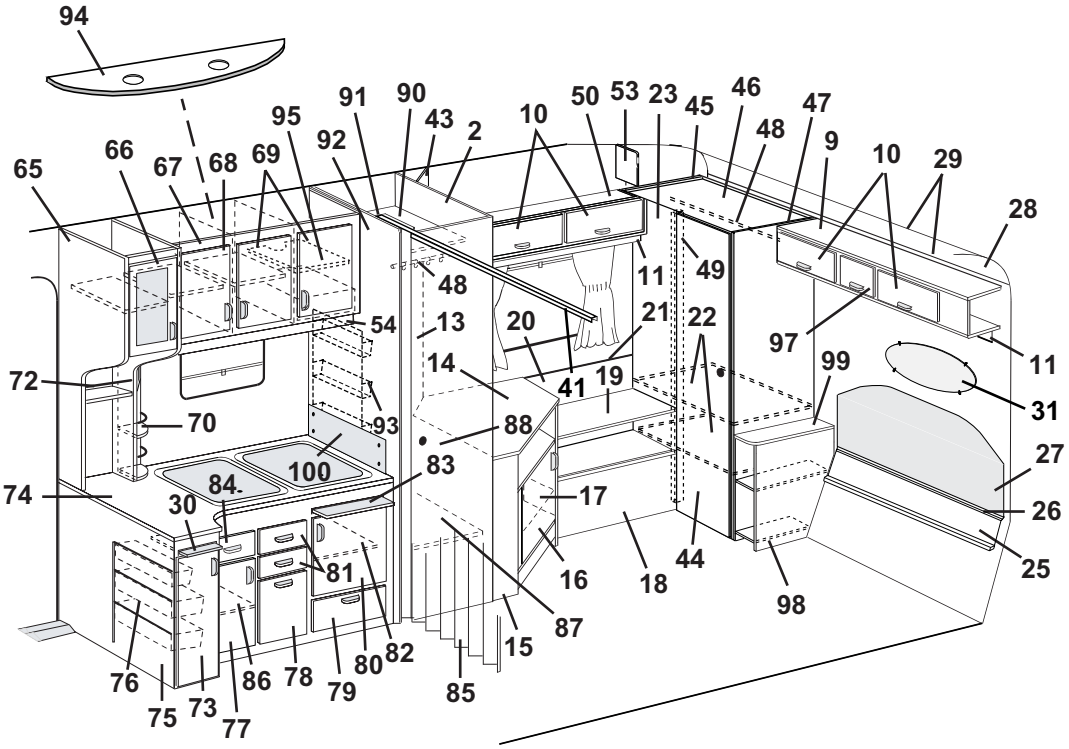
94
65
66
67
68
69
95
91
90
43
2
92
10
50
53
23
45
46
47
48
9
10
29
28
48
11
49
54
13
20
21
22
97
11
72
14
41
19
99
31
70
93
88
27
100
83
74
84
30
17
26
81
16
18
44
98
25
87
15
76
75
73
77
86
78
79
80
82
85

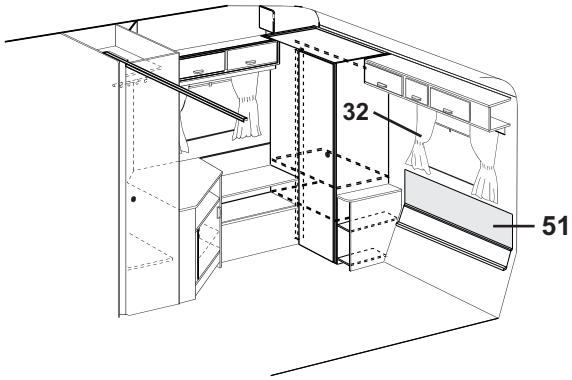
32
51

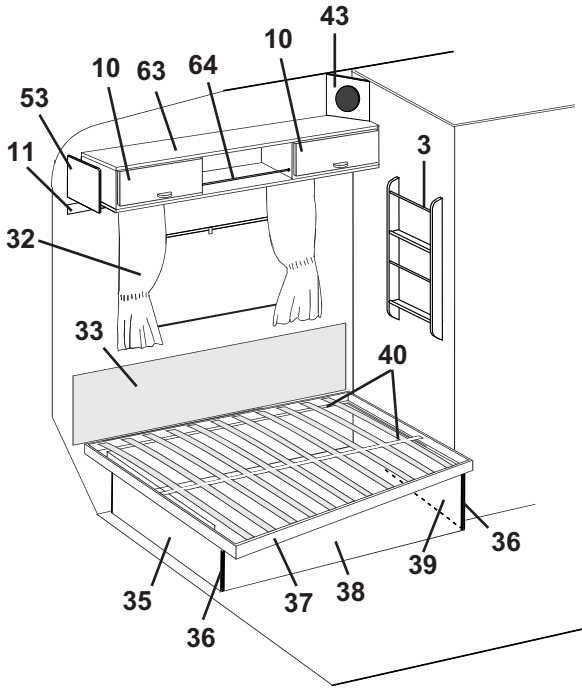
43
10
10
63
64
53
11
3
32
33
40
35
36
37
38
39
36

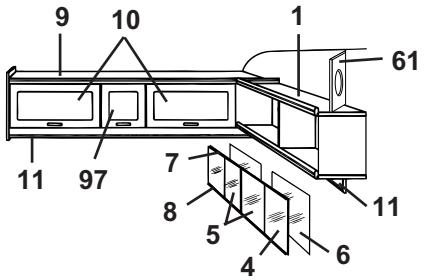
9
10
1
61
11
97
7
8
5
4
6
11

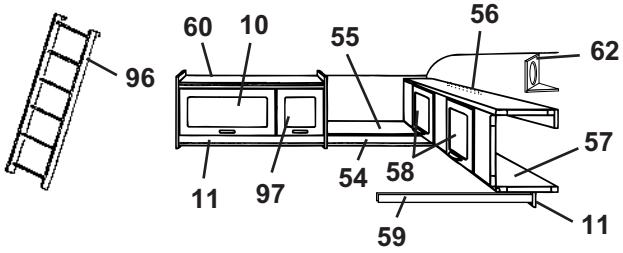
96
60
10
55
56
62
11
97
54
58
57
59
11

Pos Fig	Det. nr Part. No	Ingår/Fitted 560 GS	Ingår/Fitted 560 GS 2,5	Benämning	Description
--	311917		x	Gångjärn d:o	Hinge d:o
--	312588		x	Platta gångjärn	Plate hinge
81	320464		x	Låda kpl. med handtag	Drawer cpl. with handle
--	314587		x	Bestickslåda d:o 220x430 4-fack	Case for cutlery d:o 220x430 4 compartments
--	320696		x	Lådförstycke u. handtag	Drawer front without handle
--	312102		x	Botten låda	Bottom drawer
--	860132		x	Fronttapp låda	Peg front, drawer
--	312104		x	Bakstycke låda	Back, drawer
--	860133		x	Hörn låda	Corner, drawer
--	860130		x	Sida låda	Side, drawer
--	860149		x	Glidskena låda	Slide bar, drawer
--	860126		x	Stopp låda	Stop drawer
82	320460		x	Hylla övre	Rack upper
83	312064		x	Skärbräda	Cutting board
84	321358		x	Låda kpl. med handtag	Drawer cpl. with handle
--	320696		x	Lådförstycke u. handtag	Drawer front without handle
--	321359		x	Botten låda	Bottom drawer
--	860132		x	Fronttapp låda	Peg front, drawer
--	312104		x	Bakstycke låda	Back, drawer
--	860133		x	Hörn låda	Corner, drawer
--	314588		x	Sida låda	Side, drawer
--	860149		x	Glidskena låda	Slide bar, drawer
--	860126		x	Stopp låda	Stop drawer
85	320710		x	Vikdörr inkl. takskena	Folding door incl. roofstrip
86	320479		x	Hylla	Rack
87	320604		x	Hylla garderob nedre	Rack wardrobe under
88	320000		x	Dörr utan lås/gångjärn	Door without lock/hinge
--	311917		x	Gångjärn d:o	Hinge d:o
--	312588		x	Platta gångjärn	Plate hinge
--	314523		x	Rätningslist d:o L=1715	List d:o L=1715
90	320607		x	Hylla garderob övre	Rack wardrobe upper
91	320582		x	Nisch vikdörr	Niche folding door
92	320532		x	Vägg garderob V kpl.	Wall wardrobe L cpl.
93	312162		x	Korg	Basket
94	320953		x	Ljusramp köksskåp	Light holder
95	321816		x	Hylla	Rack
--	312133		x	Hyllbärare plast d:o	Rack holder plastic d:o
96	312613		T	Stege kpl. med krokar	Ladder cpl. with hooks
--	860426		T	Krok till stege	Hook for ladder
97	320013		x	Lucka u. handtag/gångjärn.	Door without handle/hinge
--	860406		x	Gångjärn d:o	Hinge d:o
98	320673		x	Sängbord kpl. m. skiva	Bedside table cpl. with board
99	320674		x	Skiva sängbord	Board bedside table
100	401475		x	Flamskydd	Flame guard
--	401478		x	Hylsa distans d:o	Distance sleeve d:o
--	800476		x	Skruv d:o	Screw d:o
				M= Metervara	M= On the metre
				T= Tillbehör	T= Accessory

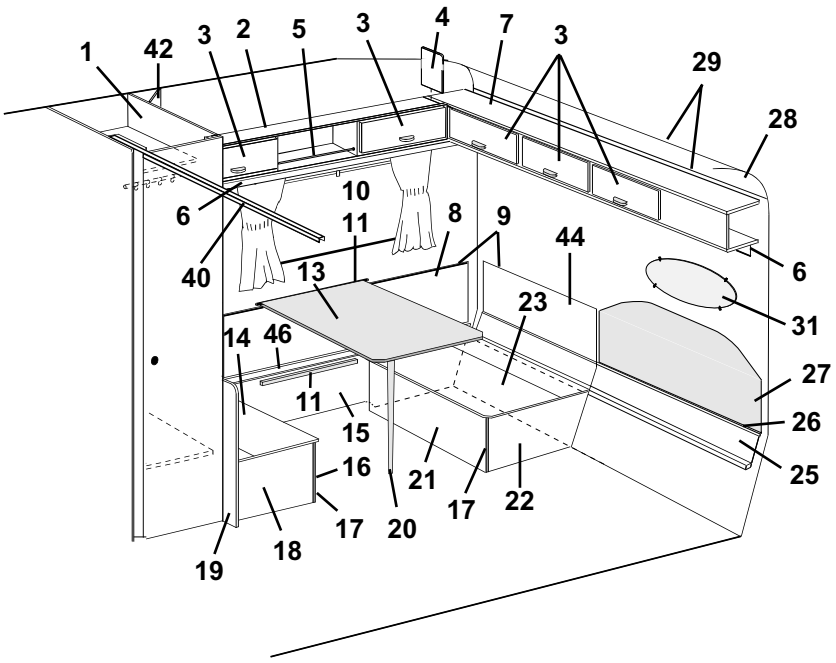
1
42
3
2
5
3
4
7
3
29
28
6
10
11
8
9
44
6
40
13
31
23
14
46
27
11
15
26
16
21
17
22
25
17
20
18
19

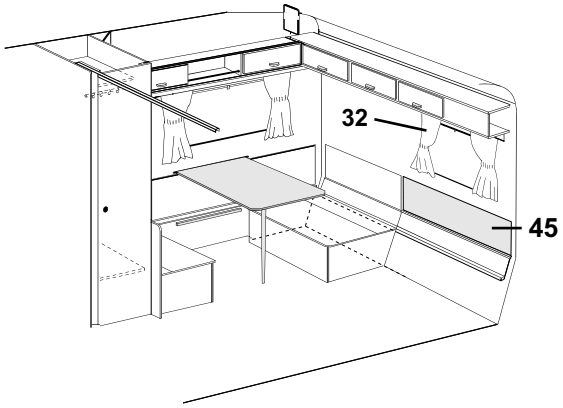
32
45

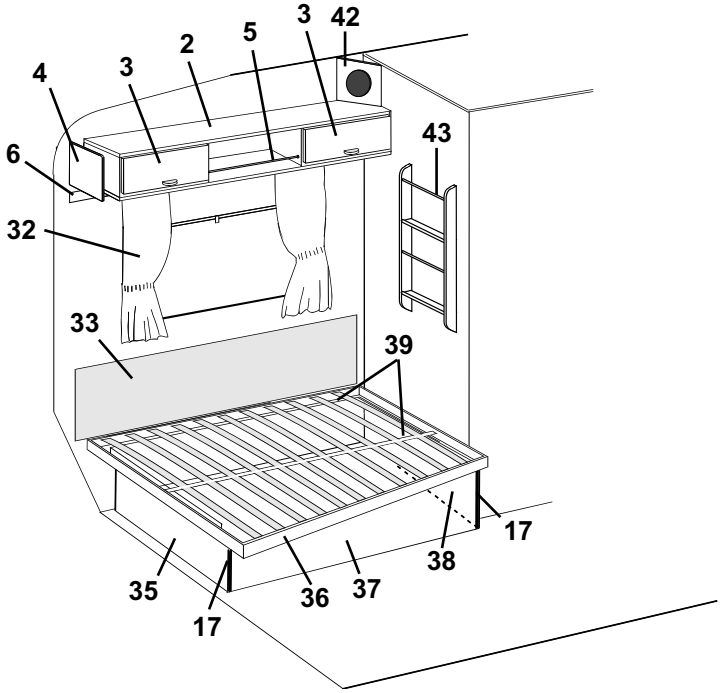
3
42
2
5
4
3
43
6
32
33
39
17
38
35
36
37
17

Pos Fig	Det. nr Part. No	Ingår/Fitted 560 GS	Ingår/Fitted 560 GS 2,5	Benämning	Description
1	320527	x	x	Vägg garderob H kpl.	Wall wardrobe R kpl.
2	320087	T	x	Skåp övre kpl. m. luckor/beslag	Cupboard cpl. with doors/holders
3	320007	T	x	Lucka u. handtag/gångjärn.	Door without handle/hinge
--	860406	T	x	Gångjärn d:o	Hinge d:o
4	320094	T	x	Passbit	Distance
5	314573	T	x	Rasskydd al. rör Ø=8 L=556	Pipe al. Ø=8 L=556
--	800242	T	x	Plugg plast brun	Plug plastic brown
6	320705	x	x	List folierad L=2440	Strip L=2440
7	320112	x		Skåp gavel kpl. m. luckor/beslag	Cupboard cpl. with doors/holders
--	320146		x	Skåp gavel kpl. m. luckor/beslag	Cupboard cpl. with doors/holders
8	320341	x	x	Värmespalt H bak	Air gap R rear
9	860423	M	M	List kant ljusbrun	Strip, light brown
10	312314	x	x	Fästregel bord	Bracket
11	300108	x	x	List bord väggdel, plast	List wall, plastic
13	314128	x	x	Bordsskiva 750x600	Table top 750x600
--	300420	x	x	List bord bordsdel	List board
14	320902	x		Lock bäddlåda H.B. främre	Cover bed box R.R. front
--	312251		x	Lock bäddlåda H.B. främre	Cover bed box R.R. front
15	320404	x	x	Front bäddlåda H.B.	Front bed box R.R.
16	320904	x		Front bäddlåda H.B. främre	Front bed box R.R. front
--	320397		x	Front bäddlåda H.B. främre	Front bed box R.R. front
17	860590	x	x	List hörn plast L=2500	Corner strip L=2500
18	320400	x	x	Gavel bäddlåda H.B. främre	Gable bed box R.R. front
19	320905	x		Vägg vid bäddlåda	Wall by bed box
--	320636		x	Vägg vid bäddlåda	Wall by bed box
20	320711	x	x	Bordsben fällbart H=730	Table leg H=730
21	320903	x		Front bäddlåda H.B. bakre	Front bed box R.R. rear
--	320395		x	Front bäddlåda H.B. bakre	Front bed box R.R. rear
22	320402	x	x	Gavel bäddlåda H.B. bakre	Gable bed box R.R. rear
23	320901	x		Lock bäddlåda H.B. bakre	Cover bed box R.R. rear
--	312250		x	Lock bäddlåda H.B. bakre	Cover bed box R.R. rear
25	320334	x		Värmespalt nedre	Air gap under
--	320355		x	Värmespalt nedre	Air gap under
26	314287	x	x	List plast L=2270	List plastic L=2270
27	312369	x		Värmespalt övre u. överdrag	Air gap upper without covering
--	313116	x		Överdrag d:o (ange färg, se tygprover)	Covering d:o (specify colour, see textiles)
--	314052		x	Värmespalt övre u. överdrag	Air gap upper without covering
--	314528		x	Överdrag d:o (ange färg, se tygprover)	Covering d:o (specify colour, see textiles)
28	309974	x	x	Skiva plast	Plastic sheet
29	313884	x	x	List radie L=2379	List L=2379
31	313449	T	x	Spegel	Mirror
--	312809	T	x	Hållare d:o	Holder d:o
32	---			Gardinsatser (se tygprover)	Curtain kit (see textiles)
--	309768	M	M	Band kardborre d:o B=16 mm	Band with teasel fastening d:o
--	313945	x	x	Gardinlängd tyll 600x670	Curtain tulle 600x670
--	314985	x	x	Gardinlängd tyll 670x470 (till gard.sats miljö)	Curtain tulle 670x470 (for curtain kit environment)
--	314986	x	x	Gardinlängd tyll 750x470 (till gard.sats miljö)	Curtain tulle 750x470 (for curtain kit environment)
--	300884	M	M	Gardinspiral d:o	Curtain hanger d:o
33	312006	x	x	Värmespalt V. B. u. överdrag	Air gap L rear without covering
--	313114	x	x	Överdrag d:o (ange färg, se tygprover)	Covering d:o (specify colour, see textiles)
				M= Metervara	M= On the metre
				T= Tillbehör	T= Accessory

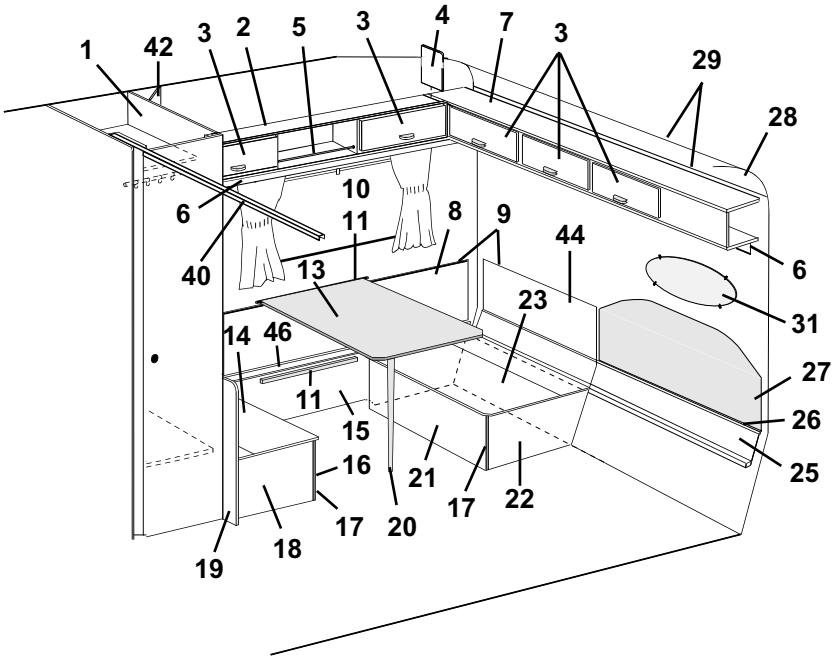
1
42
3
2
5
3
4
7
3
29
28
6
10
11
8
9
44
6
40
13
31
23
14
46
27
11
15
26
16
21
17
22
25
17
20
18
19

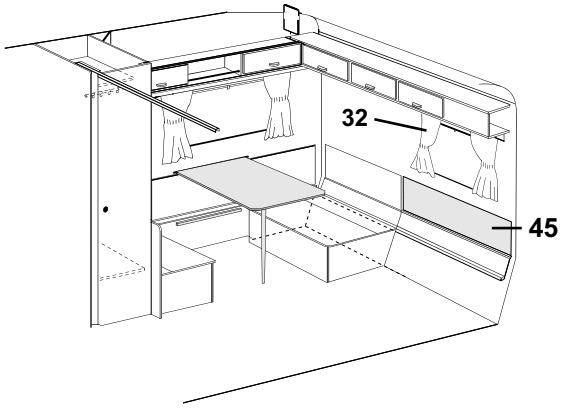
32
45

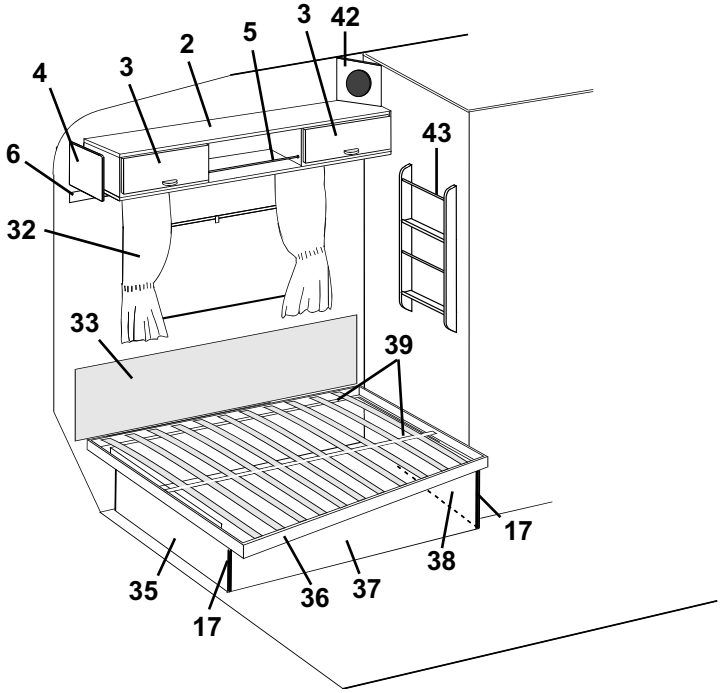
3
42
2
5
4
3
43
6
32
33
39
17
38
35
36
37
17

Pos Fig	Det. nr Part. No	Ingår/Fitted 560 GS	Ingår/Fitted 560 GS 2,5	Benämning	Description
35	322346	x	x	Gavel säng V	Gable bed L
36	312336	x		Sängram utan ribbor	Bed bottom without laths
--	314046		x	Sängram utan ribbor	Bed bottom without laths
--	311985	x	x	Ribba d:o L=718	Lath d:o L=718
--	312046	x	x	Band till ribbotten	Band for laths bottom
37	321980	x	x	Front säng	Front bed
38	322344	x	x	Gavel säng H	Gable bed R
39	321983	x	x	List furu 17,5x55x1550	Wood lath pine 17,5x55x1550
40	314915	x	x	Skena tak vikdörr L=1200	Roof strip, folding door L=1200
42	320633	T	x	Front högtalare	Front loud speaker
43	320316	T	x	Tidningshylla	Newspaper rack
44	320910	x		Värmespalt H gavel bak	Air gap R gable rear
--	320362		x	Värmespalt H gavel bak	Air gap R gable rear
45	313647	T		Värmespalt övre u. överdrag	Air gap upper without covering
--	313661	T		Överdrag d:o (ange färg, se tygprover)	Covering d:o (specify colour,see textiles)
--	314233		T	Värmespalt övre u. överdrag	Air gap upper without covering
--	314529		T	Överdrag d:o (ange färg, se tygprover)	Covering d:o (specify colour, see textiles)
46	320399	x	x	Lock front bäddlåda H.B.	Cover front bed box R.R.

M= Metervara
T= Tillbehör

M= On the metre
T= Accessory

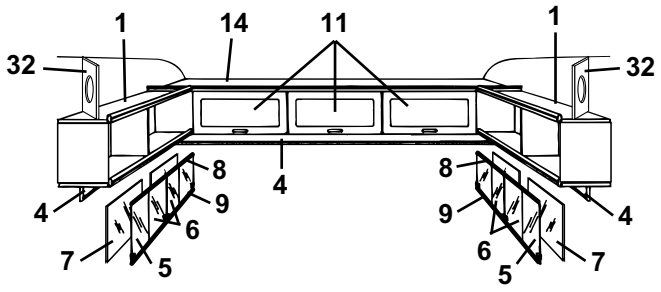
1
14
11
1
32
32
8
4
9
6
7
5
8
9
6
5
7
4

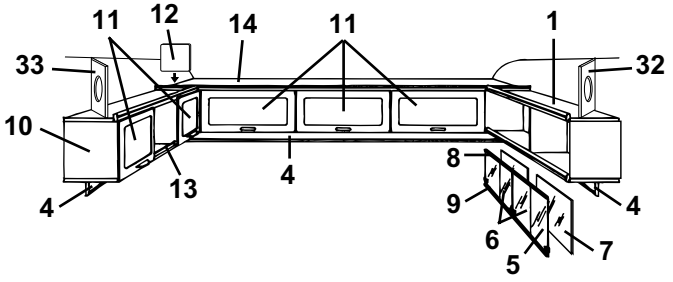
11
12
14
11
1
33
32
10
13
4
8
9
6
5
7
4

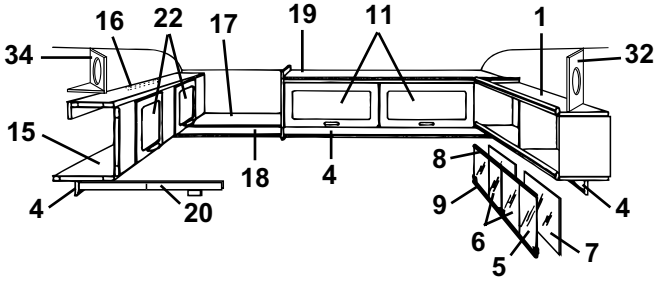
16
22
17
19
11
1
34
32
15
18
4
8
4
20
9
6
5
7

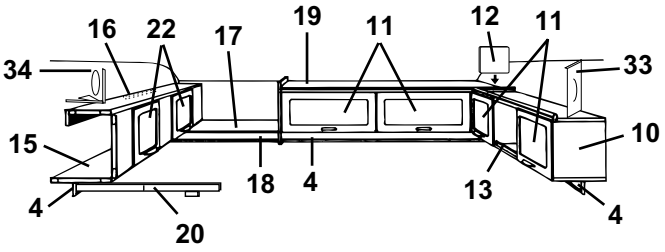
16
22
17
19
11
12
11
34
33
15
10
18
4
13
4
20

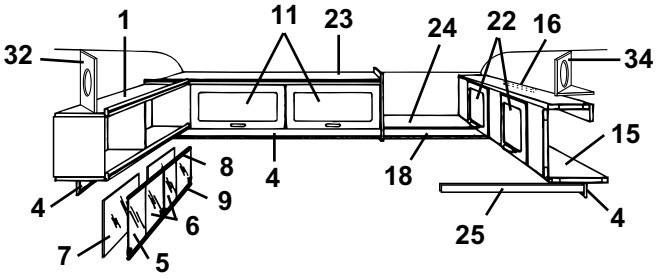
1
11
23
24
22
16
32
34
15
8
4
18
9
6
4
7
5
25

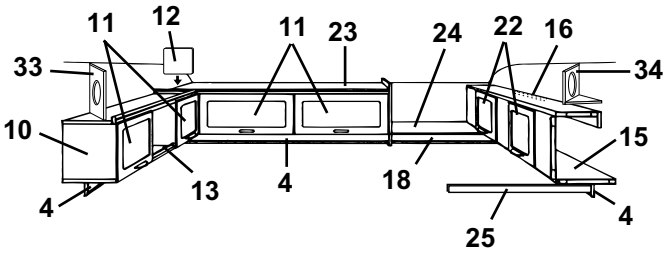
11
12
11
23
24
22
16
33
34
10
15
13
4
18
4
25

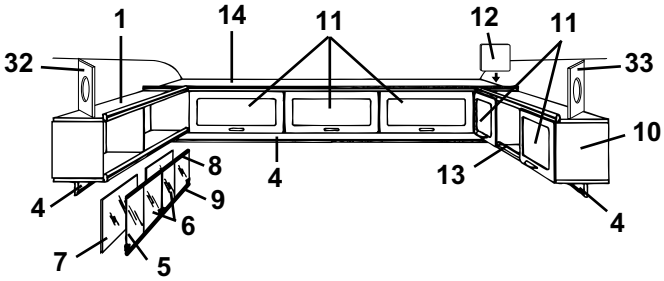
1
14
11
12
11
32
33
10
8
4
13
9
6
4
7
5

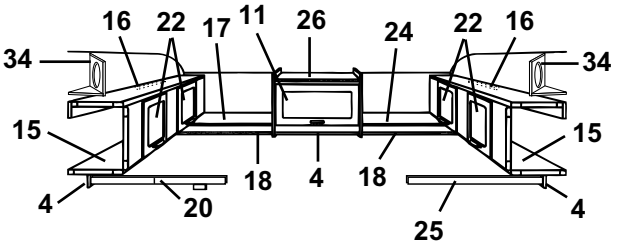
16
22
17
11
26
24
22
16
34
34
15
15
18
4
18
4
20
25

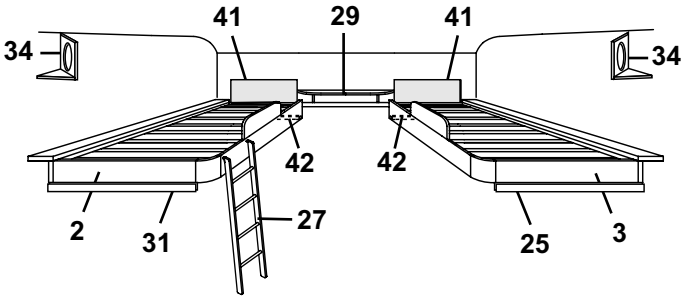
41
29
41
34
34
42
42
2
31
27
25
3

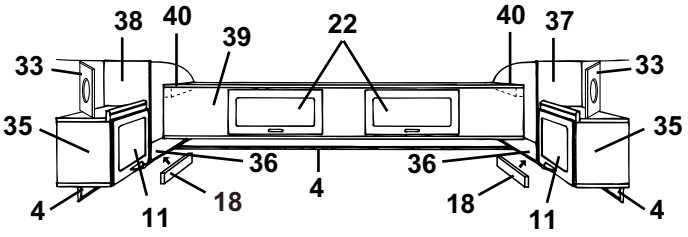
38
40
39
22
40
37
33
33
35
35
36
36
4
18
18
11
11
4

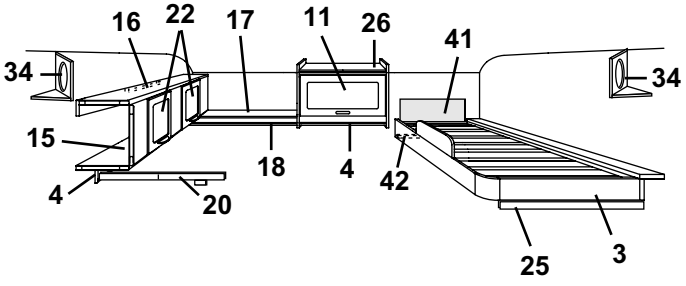
16
22
17
11
26
41
34
34
15
18
4
42
4
20
25
3

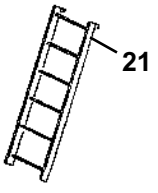
21

Pos Fig	Det. nr Part. No	Ingår/Fitted 560 GS	Ingår/Fitted 560 GS 2,5	Benämning	Description
1	320258	x		Hylla V-H bak kpl.	Rack L-R rear cpl.
2	314650	x		Sängram H u. ribbor	Bed bottom R without laths
--	311985	x		Ribba d:o L=718	Lath d:o L=718
--	312046	x		Band till ribbotten	Band for laths bottom
3	314643	x		Sängram V u. ribbor	Bed bottom L without laths
--	311985	x		Ribba d:o L=718	Lath d:o L=718
--	312046	x		Band till ribbotten	Band for laths bottom
4	320705	x		List folierad L=2440	Strip L=2440
5	313215	T		Skjutlucka kpl. m. spegel/glidlister	Sliding lid cpl. with mirror/sliding strip
6	312606	T		Lucka skjut u. handtag	Sliding lid without handle
--	312056	T		Handtag d:o	Handle d:o
7	312605	T		Spegel 833x240	Mirror 833x240
8	313146	T		Glidlist övre al. L=845	Sliding strip upper al. L=845
9	313147	T		Glidlist undre al. inkl. list ilägg L=845	Sliding strip under al. incl. filling list L=845
--	312059	T		List ilägg d:o plast L=2000	Filling list d:o plastic L=2000
10	320087	x		Skåp övre kpl. m. luckor/beslag	Cupboard cpl. with doors/holders
11	320007	x		Lucka u. handtag/gångjärn.	Door without handle/hinge
--	860406	x		Gångjärn d:o	Hinge d:o
12	320094	x		Passbit	Distance
13	314573	x		Rasskydd al. rör Ø=8 L=556	Pipe al. Ø=8 L=556
--	800242	x		Plugg plast brun	Plug plastic brown
14	320112	x		Skåp gavel kpl. m. luckor/beslag	Cupboard cpl. with doors/holders
15	320100	x		Överbäddsskåp kpl. m. luckor/beslag	Upper bed cpl. with doors/holders
16	312233	x		Regel låsning	Lock bar
17	320263	x		Hylla gavel bak	Rack gable rear
18	320702	x		List folierad L=2440	Strip L=2440
19	320126	x		Skåp övre kpl. m. luckor/beslag	Cupboard upper cpl. with doors/holders
20	312713	x		Regel överbädd	Latch upper bed
--	312726	x		Kloss d:o	Block d:o
21	312613	T		Stege kpl. med krokar	Ladder cpl. with hooks
--	860426	T		Krok till stege	Hook for ladder
22	320007	x		Lucka u. handtag/gångjärn.	Door without handle/hinge
--	860402	x		Gångjärn d:o	Hinge d:o
23	320131	x		Skåp övre kpl. m. luckor/beslag	Cupboard upper cpl. with doors/holders
24	320267	x		Hylla gavel bak	Rack gable rear
25	312313	x		Bärregel	Bearing rail
26	320124	x		Skåp övre kpl. m. lucka/beslag	Cupboard upper cpl. with door/holders
27	321586	x		Stege kpl. med krokar	Ladder cpl. with hooks
--	860426	x		Krok till stege	Hook for ladder
29	321979	x		Hylla kpl.	Rack cpl.
31	312436	x		Bärregel	Bearing rail
32	320634	T		Front högtalare	Front loud speaker
33	320633	T		Front högtalare	Front loud speaker
34	320631	T		Front högtalare	Front loud speaker
--	320632	T		Botten front högtalare	Bottom front loud speaker
35	320080	x		Skåp V-H bak kpl. m. lucka/beslag	Cupboard L-R rear cpl. with door/holders
36	320298	x		Hylla V-H bak	Rack L-R rear
37	320086	x		Gavel V yttre	Gable L outer
38	320085	x		Gavel H yttre	Gable R outer
39	320106	x		Överbäddsskåp kpl. m. luckor/beslag	Upper bed cpl. with doors/holders
40	309617	x		Fästkloss	Clamp
41	321209	x		Värmespalt övre u. överdrag	Air gap upper without covering
--	314631	x		Överdrag d:o (ange färg, se tygprover)	Covering d:o (specify colour,see textiles)
42	321541	x		Bärregel	Bearing rail
				T= Tillbehör	T= Accessory

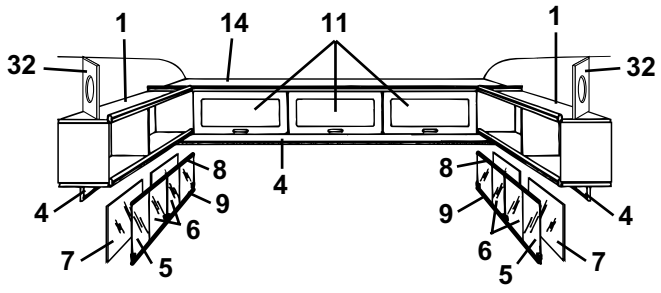
1
14
11
1
32
32
8
4
8
9
9
4
6
6
7
5
5
7

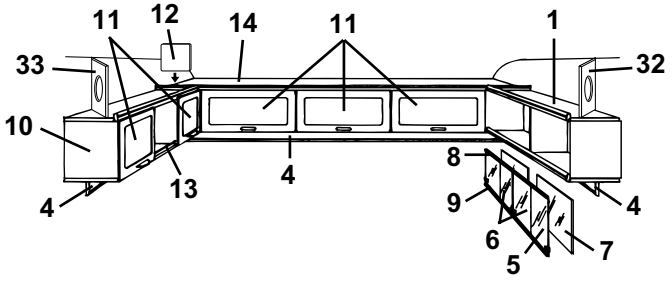
11
12
14
11
1
33
32
10
13
4
8
4
9
6
5
7

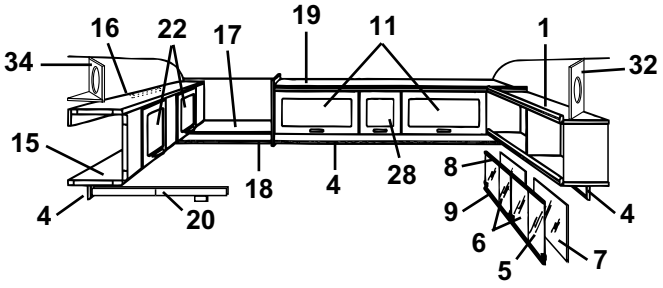
16
22
17
19
11
1
34
32
15
18
4
28
8
4
4
20
9
6
5
7

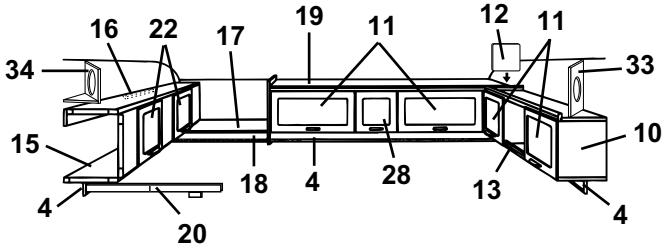
16
22
17
19
11
12
11
34
33
15
10
18
4
28
13
4
4
20

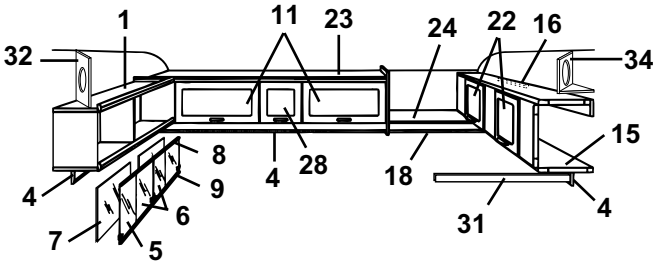
1
11
23
24
22
16
32
34
15
8
4
28
18
9
4
6
31
7
5

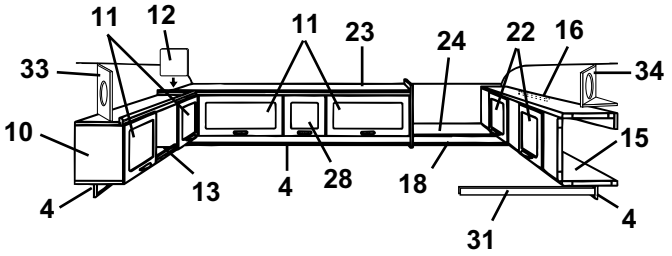
11
12
11
23
24
22
16
33
34
10
15
13
4
28
18
4
31

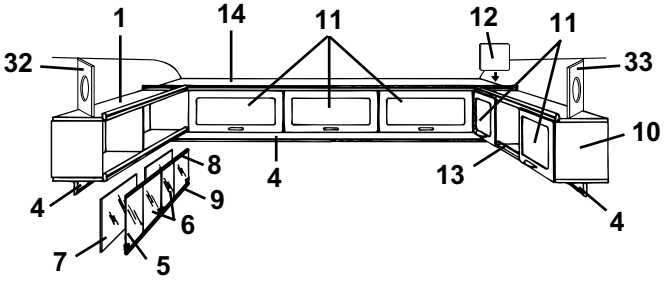
1
14
11
12
11
32
33
10
8
4
13
9
6
4
7
5

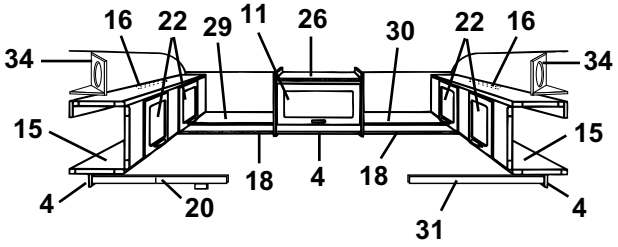
16
22
29
11
26
30
22
16
34
34
15
15
18
4
18
4
20
31

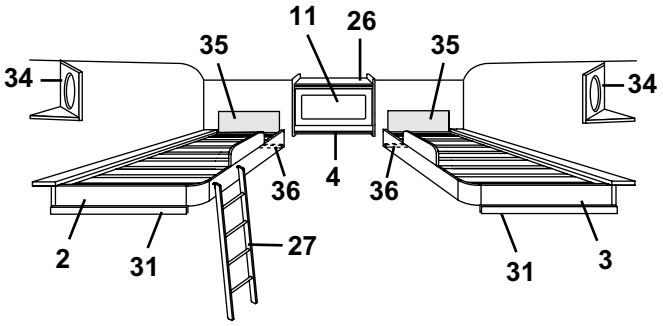
11
26
35
35
34
34
36
4
36
2
31
27
31
3

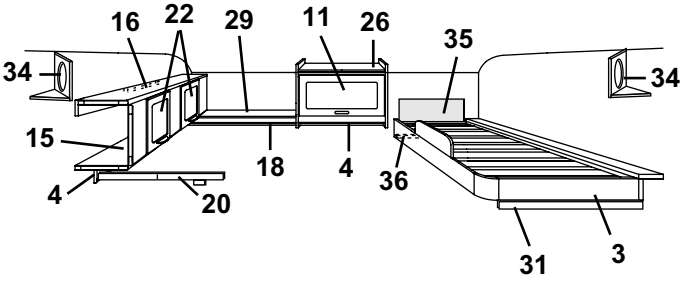
16
22
29
11
26
35
34
34
15
18
4
36
4
20
31
3

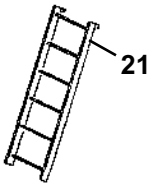
21

Pos Fig	Det. nr Part. No	Ingår/Fitted 560 GS	Ingår/Fitted 560 GS 2,5	Benämning	Description
1	320258		x	Hylla V-H bak kpl.	Rack L-R rear cpl.
2	314650		x	Sängram H u. ribbor	Bed bottom R without laths
--	311985		x	Ribba d:o L=718	Lath d:o L=718
--	312046		x	Band till ribbotten	Band for laths bottom
3	314643		x	Sängram V u. ribbor	Bed bottom L without laths
--	311985		x	Ribba d:o L=718	Lath d:o L=718
--	312046		x	Band till ribbotten	Band for laths bottom
4	320705		x	List folierad L=2440	Strip L=2440
5	313215		x	Skjutlucka kpl. m. spegel/glidlister	Sliding lid cpl. with mirror/sliding strip
6	312606		x	Lucka skjut u. handtag	Sliding lid without handle
--	312056		x	Handtag d:o	Handle d:o
7	312605		x	Spegel 833x240	Mirror 833x240
8	313146		x	Glidlist övre al. L=845	Sliding strip upper al. L=845
9	313147		x	Glidlist undre al. inkl. list ilägg L=845	Sliding strip under al. incl. filling list L=845
--	312059		x	List ilägg d:o plast L=2000	Filling list d:o plastic L=2000
10	320087		x	Skåp övre kpl. m. luckor/beslag	Cupboard cpl. with doors/holders
11	320007		x	Lucka u. handtag/gångjärn.	Door without handle/hinge
--	860406		x	Gångjärn d:o	Hinge d:o
12	320094		x	Passbit	Distance
13	314573		x	Rasskydd al. rör Ø=8 L=556	Pipe al. Ø=8 L=556
--	800242		x	Plugg plast brun	Plug plastic brown
14	320146		x	Skåp gavel kpl. m. luckor/beslag	Cupboard cpl. with doors/holders
15	320100		x	Överbäddsskåp kpl. m. luckor/beslag	Upper bed cpl. with doors/holders
16	312233		x	Regel låsning	Lock bar
17	320286		x	Hylla gavel bak	Rack gable rear
18	320702		x	List folierad L=2440	Strip L=2440
19	320157		x	Skåp övre kpl. m. luckor/beslag	Cupboard upper cpl. with doors/holders
20	312713		x	Regel överbädd	Latch upper bed
--	312726		x	Kloss d:o	Block d:o
21	312613		T	Stege kpl. med krokar	Ladder cpl. with hooks
--	860426		T	Krok till stege	Hook for ladder
22	320007		x	Lucka u. handtag/gångjärn.	Door without handle/hinge
--	860402		x	Gångjärn d:o	Hinge d:o
23	320162		x	Skåp övre kpl. m. luckor/beslag	Cupboard upper cpl. with doors/holders
24	320289		x	Hylla gavel bak	Rack gable rear
25	312313		x	Bärregel	Bearing rail
26	320124		x	Skåp övre kpl. m. lucka/beslag	Cupboard upper cpl. with door/holders
27	321586		x	Stege kpl. med krokar	Ladder cpl. with hooks
--	860426		x	Krok till stege	Hook for ladder
28	320013		x	Lucka u. handtag/gångjärn.	Door without handle/hinge
--	860406		x	Gångjärn d:o	Hinge d:o
29	320292		x	Hylla gavel bak	Rack gable rear
30	320295		x	Hylla gavel bak	Rack gable rear
31	312436		x	Bärregel	Bearing rail
32	320634		x	Front högtalare	Front loud speaker
33	320633		x	Front högtalare	Front loud speaker
34	320631		x	Front högtalare	Front loud speaker
--	320632		x	Botten front högtalare	Bottom front loud speaker
35	321209		x	Värmespalt övre u. överdrag	Air gap upper without covering
--	314631		x	Överdrag d:o (ange färg, se tygprover)	Covering d:o (specify colour,see textiles)
36	321541		x	Bärregel	Bearing rail
				T= Tillbehör	T= Accessory

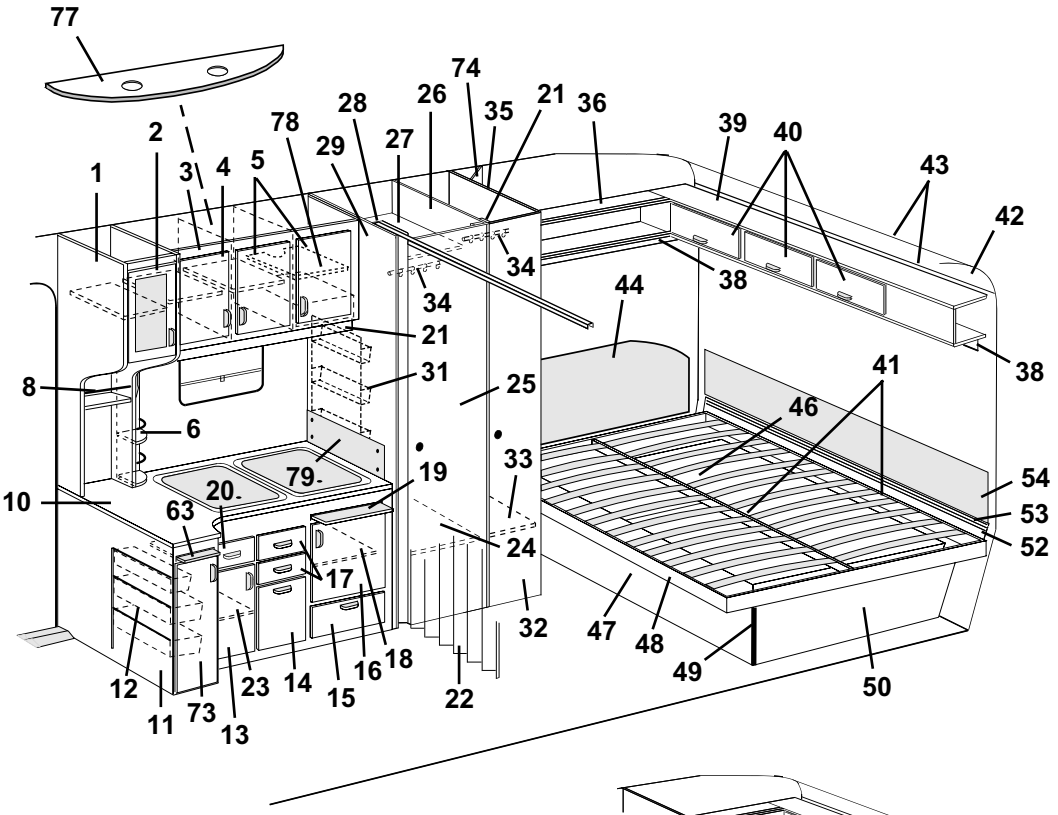
77
74
26
28
21
36
35
78
2
39
40
29
27
43
1
3
4
5
42
34
38
34
44
21
38
31
25
41
8
46
6
33
79
19
54
10
20
63
53
24
52
17
32
47
48
12
16
18
49
50
23
14
15
22
11
73
13

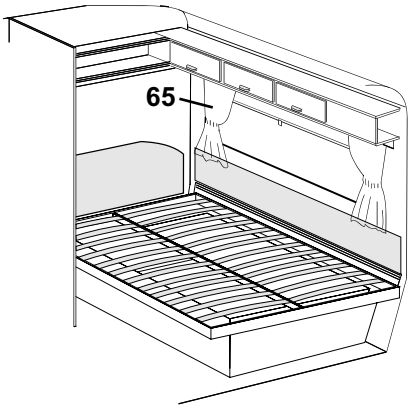
65

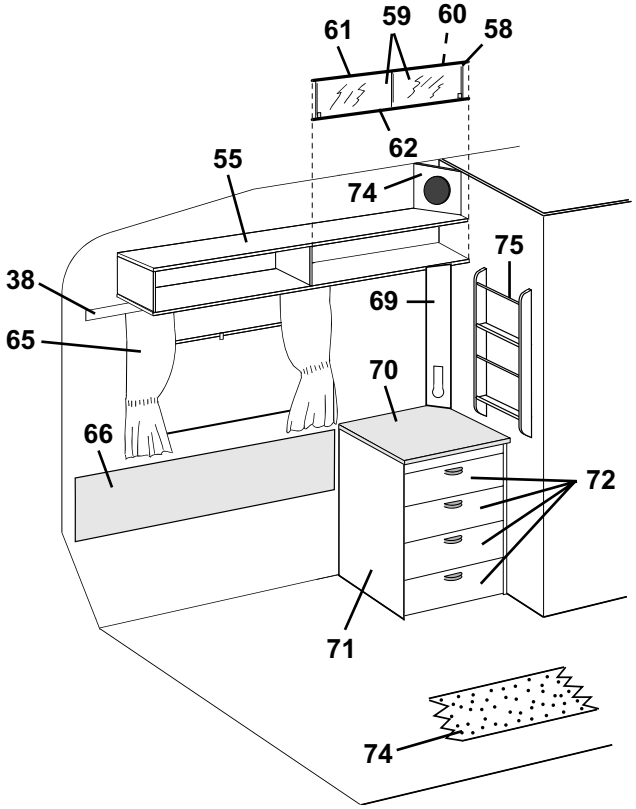
61
59
60
58
62
55
74
75
38
69
65
70
66
72
71
74

Pos Fig	Det. nr Part. No	Ingår/Fitted 560 GS	Ingår/Fitted 560 GS 2,5	Benämning	Description
1	320046	x		Skåp utskjut köksskåp kpl. m. lucka/beslag	Cupboard projecting cpl. with door/holders
2	320698	x		Lucka V kpl. u. handtag/gångjärn	Door L cpl. without handle/hinge
--	320780	x		Skiva akryl d:o	Pane acryl d:o
--	311917	x		Gångjärn d:o	Hinge d:o
--	312588	x		Platta gångjärn	Plate hinge
3	322330	x		Skåp kök kpl. m. luckor/beslag	Cupboard kitchen cpl. with doors/holders
4	320686	x		Lucka V u. handtag/gångjärn	Door L without handle/hinge
--	311917	x		Gångjärn d:o	Hinge d:o
--	312588	x		Platta gångjärn	Plate hinge
5	320685	x		Lucka H u. handtag/gångjärn	Door R without handle/hinge
--	311917	x		Gångjärn d:o	Hinge d:o
--	312588	x		Platta gångjärn	Plate hinge
6	320312	x		Kryddhylla	Spice rack
--	314352	x		Rasskydd al. rör ø=8 d:o	Pipe al. ø=8 d:o
--	320626	x		Front d:o	Front d:o
--	320627	x		Skiva täck	Sheet cover
8	314580	x		Rasskydd al. rör ø=8 L=265	Pipe al. ø=8 L=265
10	320788	x		Skiva diskbänk	Board
11	321841	x		Diskbänk trädel u. skiva och luckor/lådor	Kitchen sink without board and doors/drawers
--	312173	x		Plåt skydd under spis	Plate cover under fireplace
12	312106	x		Bänkutdragssats kpl.	Extensible basket
13	321388	x		Lucka V u. handtag/gångjärn	Door L without handle/hinge
--	311917	x		Gångjärn d:o	Hinge d:o
--	312588	x		Platta gångjärn	Plate hinge
14	320691	x		Lucka u. handtag	Door without handle
15	320007	x		Lucka u. handtag/gångjärn.	Door without handle/hinge
--	312589	x		Gångjärn d:o	Hinge d:o
16	320683	x		Lucka H u. handtag/gångjärn	Door R without handle/hinge
--	311917	x		Gångjärn d:o	Hinge d:o
--	312588	x		Platta gångjärn	Plate hinge
17	320464	x		Låda kpl. med handtag	Drawer cpl. with handle
--	314587	x		Bestickslåda d:o 220x430 4-fack	Case for cutlery d:o 220x430 4 compartments
--	320696	x		Lådförstycke u. handtag	Drawer front without handle
--	312102	x		Botten låda	Bottom drawer
--	860132	x		Fronttapp låda	Peg front, drawer
--	312104	x		Bakstycke låda	Back, drawer
--	860133	x		Hörn låda	Corner, drawer
--	860130	x		Sida låda	Side, drawer
--	860149	x		Glidskena låda	Slide bar, drawer
--	860126	x		Stopp låda	Stop drawer
18	320460	x		Hylla övre	Rack upper
19	312064	x		Skärbräda	Cutting board
20	321358	x		Låda kpl. med handtag	Drawer cpl. with handle
--	320696	x		Lådförstycke u. handtag	Drawer front without handle
--	321359	x		Botten låda	Bottom drawer
--	860132	x		Fronttapp låda	Peg front, drawer
--	312104	x		Bakstycke låda	Back, drawer
--	860133	x		Hörn låda	Corner, drawer
--	314588	x		Sida låda	Side, drawer
--	860149	x		Glidskena låda	Slide bar, drawer
				M= Metervara T= Tillbehör	M= On the metre T= Accessory

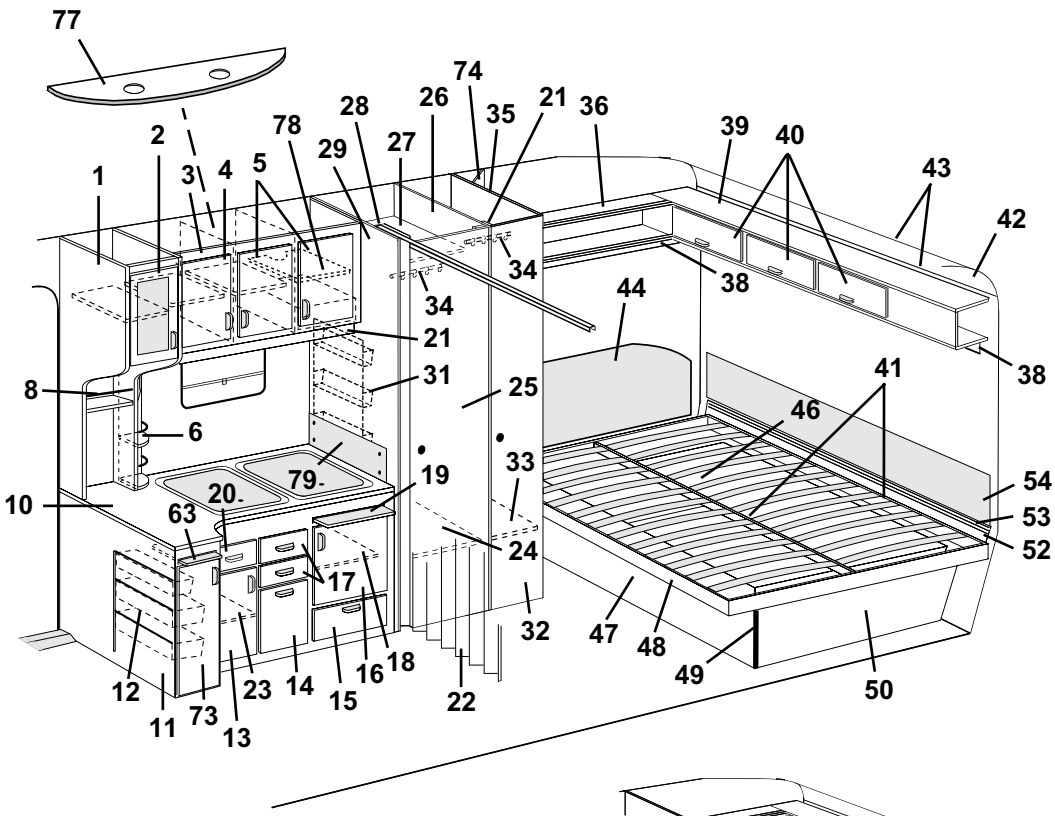
77
74
26
21
36
28
35
39
40
78
2
29
27
43
1
3
4
5
42
34
38
34
44
21
38
31
25
41
8
46
6
33
79
19
54
10
20
63
53
24
52
17
32
47
48
12
16
18
49
50
23
14
15
22
11
73
13

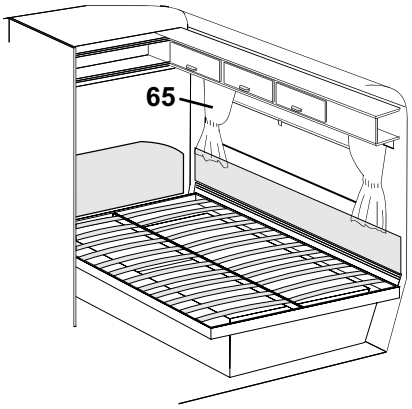
65

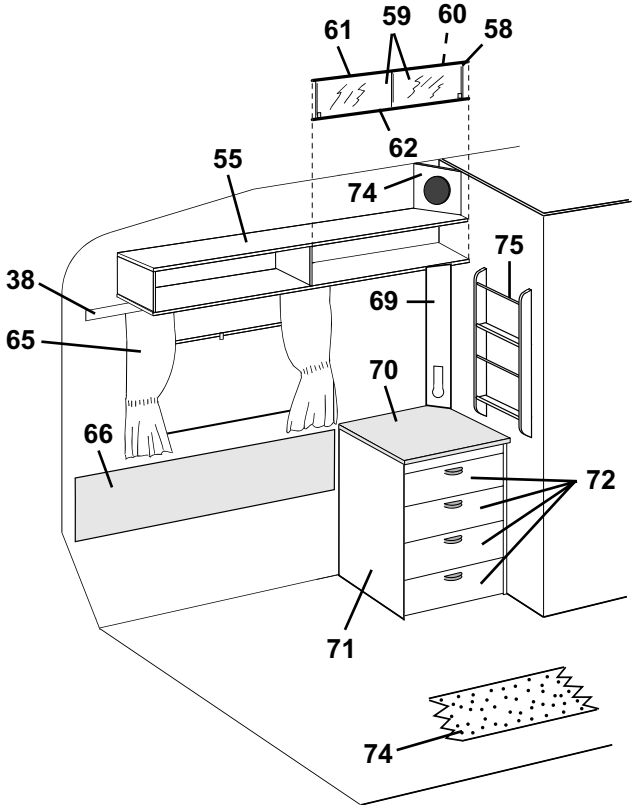
61
59
60
58
62
55
74
75
38
69
65
70
66
72
71
74

Pos Fig	Det. nr Part. No	Ingår/Fitted 560 GS	Ingår/Fitted 560 GS 2,5	Benämning	Description
--	860126	x		Stopp låda	Stop drawer
21	320702	x		List folierad L=2440	Strip L=2440
22	320709	x		Vikdörr inkl. takskena	Folding door incl. roofstrip
23	320479	x		Hylla	Rack
24	320604	x		Hylla garderob nedre	Rack wardrobe under
25	320000	x		Dörr utan lås/gångjärn	Door without lock/hinge
--	311917	x		Gångjärn d:o	Hinge d:o
--	312588	x		Platta gångjärn	Plate hinge
--	314523	x		Rätningslist d:o L=1715	List d:o L=1715
26	320529	x		Vägg garderob H kpl.	Wall wardrobe R cpl.
27	320607	x		Hylla garderob övre	Rack wardrobe upper
28	320582	x		Nisch vikdörr	Niche folding door
29	320532	x		Vägg garderob V kpl.	Wall wardrobe L cpl.
31	312162	x		Korg	Basket
32	320002	x		Dörr utan lås/gångjärn	Door without lock/hinge
--	311917	x		Gångjärn d:o	Hinge d:o
--	312588	x		Platta gångjärn	Plate hinge
--	314523	x		Rätningslist d:o L=1715	List d:o L=1715
33	320601	x		Hylla backskåp	Rack cupboard
34	312053	x		Galgstång L=780	Clothes hanger L=780
35	320522	x		Vägg garderob H kpl.	Wall wardrobe R cpl.
36	321001	x		Hylla kpl. V-H bak	Rack cpl. L-R rear
38	320705	x		List folierad L=2440	Strip L=2440
39	320112	x		Skåp gavel kpl. m. luckor/beslag	Cupboard cpl. with doors/holders
40	320007	x		Lucka u. handtag/gångjärn.	Door without handle/hinge
--	860406	x		Gångjärn d:o	Hinge d:o
41	312861	x		List furu 17,5x55x1200	Wood lath pine 17,5x55x1200
42	309974	x		Skiva plast	Plastic sheet
43	313884	x		List radie L=2379	List L=2379
44	312459	x		Värmespalt H.B. u. överdrag	Air gap R. rear without covering
--	313119	x		Överdrag d:o (ange färg, se tygprover)	Covering d:o (specify colour,see textiles)
46	320380	x		Gavel säng H	Gable bed R
47	320374	x		Front säng	Front bed
48	312846	x		Sängram utan ribbor	Bed bottom without laths
--	311985	x		Ribba d:o L=718	Lath d:o L=718
--	312046	x		Band till ribbotten	Band for laths bottom
49	860590	x		List hörn plast L=2500	Corner strip L=2500
50	320382	x		Gavel säng V	Gable bed L
52	320334	x		Värmespalt nedre	Air gap under
53	314287	x		List plast L=2270	List plastic L=2270
54	312011	x		Värmespalt övre u. överdrag	Air gap upper without covering
--	313115	x		Överdrag d:o (ange färg, se tygprover)	Covering d:o (specify colour,see textiles)
55	320258	x		Hylla V-H bak kpl.	Rack L-R rear cpl.
58	313215	x		Skjutlucka kpl. m. spegel/glidlister	Sliding lid cpl. with mirror/sliding strip
59	312606	T		Lucka skjut u. handtag	Sliding lid without handle
--	312056	T		Handtag d:o	Handle d:o
60	312605	T		Spegel 833x240	Mirror 833x240
61	313146	T		Glidlist övre al. L=845	Sliding strip upper al. L=845
62	313147	T		Glidlist undre al. inkl. list ilägg L=845	Sliding strip under al. incl. filling list L=845
--	312059	T		List ilägg d:o plast L=2000	Filling list d:o plastic L=2000
				M= Metervara	M= On the metre
				T= Tillbehör	T= Accessory

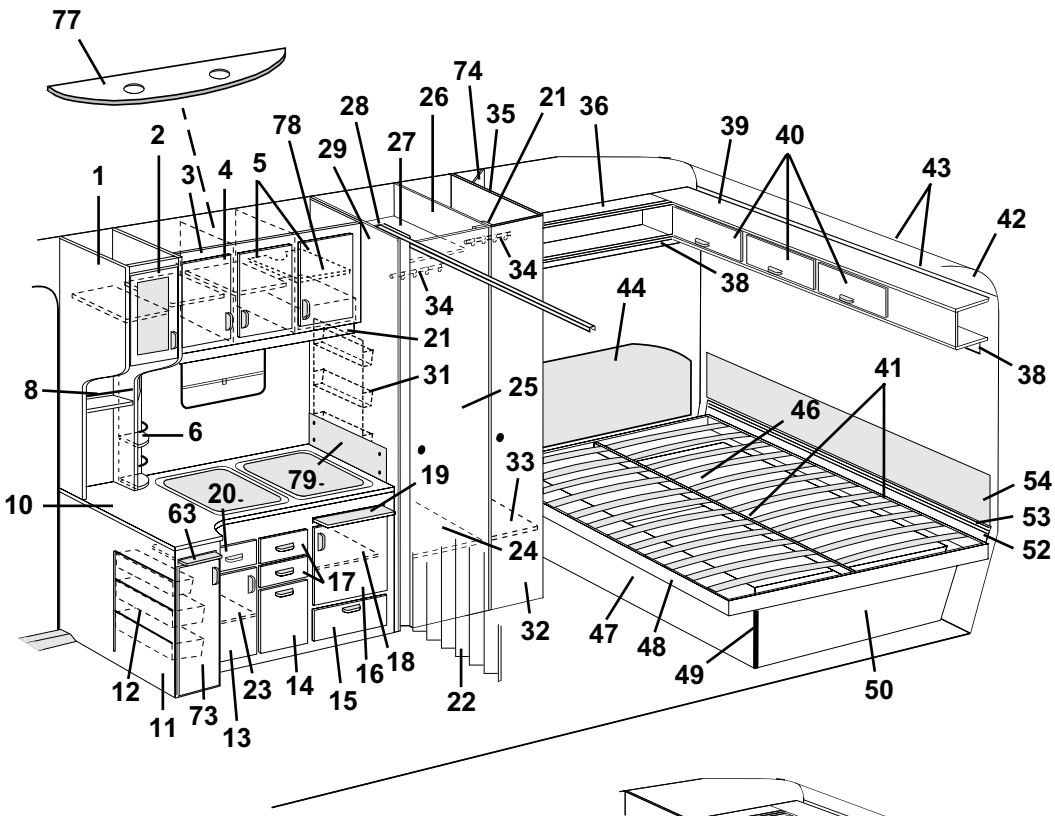
77
74
26
21
36
35
28
78
2
29
27
39
40
43
1
3
4
5
42
34
38
34
44
21
38
31
25
41
8
46
6
33
79
19
54
10
20
63
53
24
52
17
32
47
48
12
23
14
16
18
49
50
15
22
11
73
13

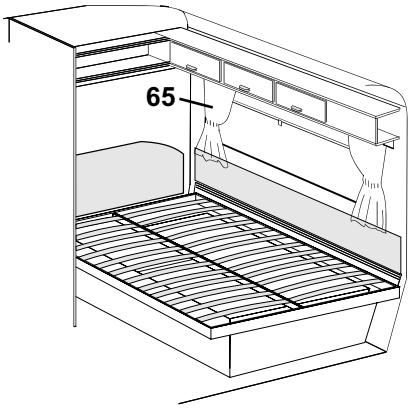
65

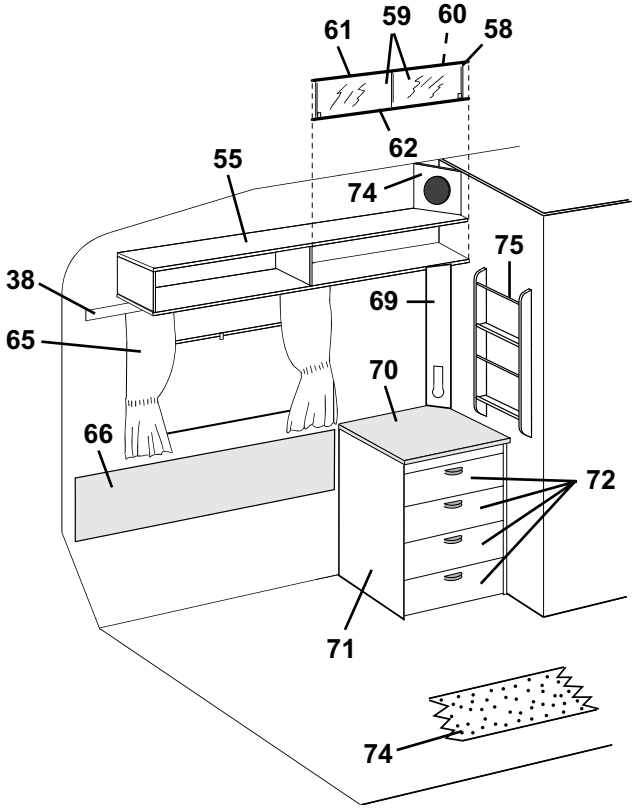
61
59
60
58
62
55
74
75
38
69
65
70
66
72
71
74

Pos Fig	Det. nr Part. No	Ingår/Fitted 560 GS	Ingår/Fitted 560 GS 2,5	Benämning	Description
63	321842	x		Skärbräda	Cutting board
65	---			Gardinsatser (se tygprover)	Curtain kit (see textiles)
--	309768	M		Band kardborre d:o B=16 mm	Band with teasel fastening d:o
--	313945	x		Gardinlängd tyll 600x670	Curtain tulle 600x670
--	313946	x		Gardinlängd tyll 1450x670 (end. gavelfönster)	Curtain tulle 1450x670 (only gable window)
--	314985	x		Gardinlängd tyll 670x470 (till gard.sats miljö)	Curtain tulle 670x470 (for curtain kit environment)
--	314986	x		Gardinlängd tyll 750x470 (till gard.sats miljö)	Curtain tulle 750x470 (for curtain kit environment)
--	300884	M		Gardinspiral d:o	Curtain hanger d:o
66	312462	x		Värmespalt V.B. u. överdrag	Air gap L.R. without covering
--	313120	x		Överdrag d:o (ange färg, se tygprover)	Covering d:o (specify colour,see textiles)
69	320624	x		Front el-uttag	Front outlet
70	313926	x		Skiva byrå	Board
71	320217	x		Byrå u. skiva/lådor	Chest of drawers without board/drawers
72	320216	x		Låda kpl. med handtag	Drawer cpl. with handle
--	320712	x		Lådförstycke u. handtag	Drawer front without handle
--	312750	x		Botten låda	Bottom drawer
--	860132	x		Fronttapp låda	Peg front, drawer
--	312838	x		Bakstycke låda	Back, drawer
--	860133	x		Hörn låda	Corner, drawer
--	860130	x		Sida låda	Side, drawer
--	860149	x		Glidskena låda	Slide bar, drawer
73	320690	x		Lucka V u. handtag/gångjärn	Door L without handle/hinge
--	311917	x		Gångjärn d:o	Hinge d:o
--	312588	x		Platta gångjärn	Plate hinge
74	320634	T		Front högtalare	Front loud speakerer
75	320316	T		Tidningshylla	Newspaper rack
77	320953	T		Ljusramp köksskåp	Light holder
78	321816	x		Hylla	Rack
--	312133	x		Hyllbärare plast d:o	Rack holder plastic d:o
79	401475	x		Flamskydd	Flame guard
--	401478	x		Hylsa distans d:o	Distance sleeve d:o
--	800476	x		Skruv d:o	Screw d:o

M= Metervara
T= Tillbehör

M= On the metre
T= Accessory

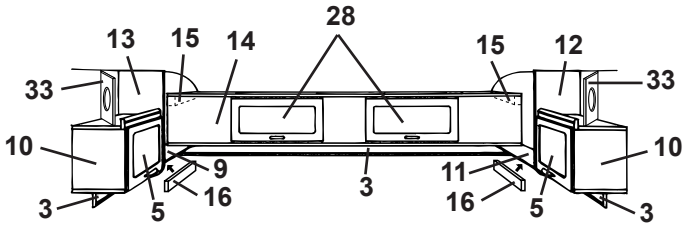
28
13
15
14
15
12
33
33
10
10
9
16
3
11
16
5
5
3
3

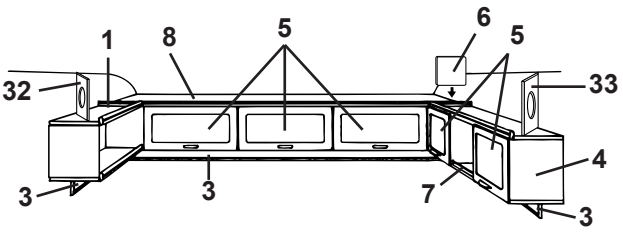
1
8
5
6
5
32
33
4
3
3
7
3

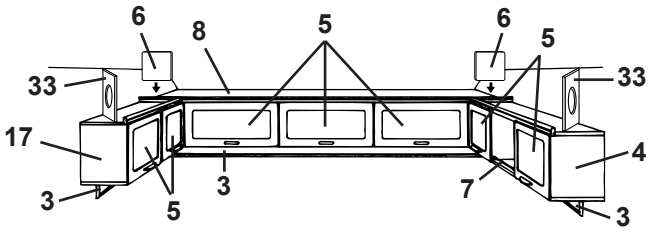
6
8
5
6
5
33
33
17
4
3
3
5
7
3

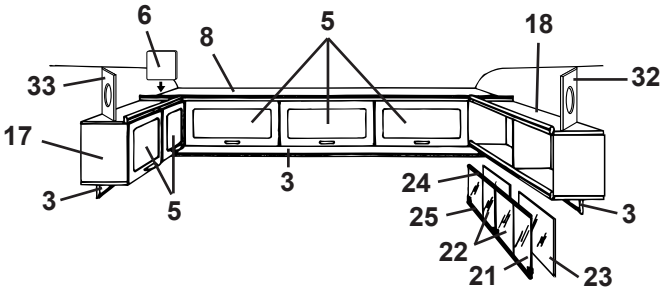
6
8
5
18
33
32
17
3
3
5
24
25
3
22
21
23

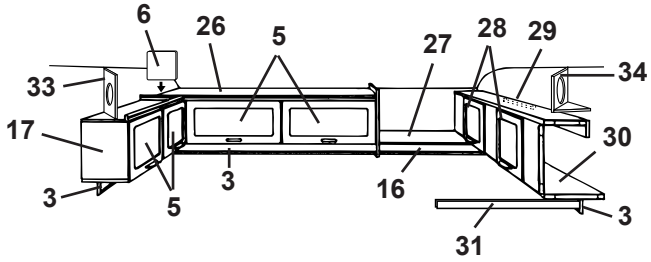
6
26
5
27
28
29
34
33
17
30
3
3
5
16
3
31

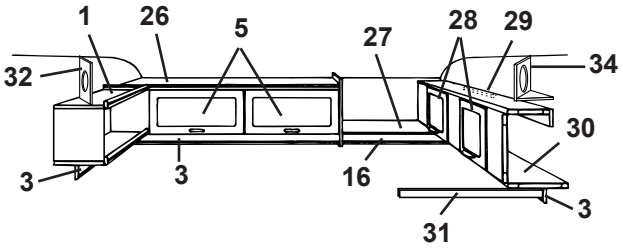
1
26
5
27
28
29
34
32
30
3
3
16
3
31

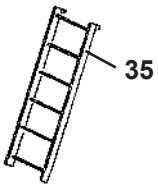
35

Pos Fig	Det. nr Part. No	Ingår/Fitted 560 GS	Ingår/Fitted 560 GS 2,5	Benämning	Description
1	321001	x		Hylla kpl. V-H bak	Rack cpl. L-R rear
3	320705	x		List folierad L=2440	Strip L=2440
4	320087	x		Skåp övre kpl. m. luckor/beslag	Cupboard cpl. with doors/holders
5	320007	x		Lucka u. handtag/gångjärn.	Door without handle/hinge
--	860406	x		Gångjärn d:o	Hinge d:o
6	320094	x		Passbit	Distance
7	314573	x		Rasskydd al. rör Ø=8 L=556	Pipe al. Ø=8 L=556
--	800242	x		Plugg plast brun	Plug plastic brown
8	320112	x		Skåp gavel kpl. m. luckor/beslag	Cupboard cpl. with doors/holders
9	320300	x		Hylla V-H bak	Rack L-R rear
10	320080	x		Skåp V-H bak kpl. m. lucka/beslag	Cupboard L-R rear cpl. with door/holders
11	320298	x		Hylla V-H bak	Rack L-R rear
12	320086	x		Gavel V yttre	Gable L outer
13	320085	x		Gavel H yttre	Gable R outer
14	320106	x		Överbäddsskåp kpl. m. luckor/beslag	Upper bed cpl. with doors/holders
15	309617	x		Fästkloss	Clamp
16	320702	x		List folierad L=2440	Strip L=2440
17	320095	x		Skåp kpl. m. luckor/beslag	Cupboard cpl. with doors/holders
18	320258	x		Hylla V-H bak kpl.	Rack L-R rear cpl.
21	313215	T		Skjutlucka kpl. m. spegel/glidlister	Sliding lid cpl. with mirror/sliding strip
22	312606	T		Lucka skjut u. handtag	Sliding lid without handle
--	312056	T		Handtag d:o	Handle d:o
23	312605	T		Spegel 833x240	Mirror 833x240
24	313146	T		Glidlist övre al. L=845	Sliding strip upper al. L=845
25	313147	T		Glidlist undre al. inkl. list ilägg L=845	Sliding strip under al. incl. filling list L=845
--	312059	T		List ilägg d:o plast L=2000	Filling list d:o plastic L=2000
26	320131	x		Skåp övre kpl. m. luckor/beslag	Cupboard upper cpl. with doors/holders
27	320267	x		Hylla gavel bak	Rack gable rear
28	320007	x		Lucka u. handtag/gångjärn.	Door without handle/hinge
--	860402	x		Gångjärn d:o	Hinge d:o
29	312233	x		Regel låsning	Lock bar
30	320100	x		Överbäddsskåp kpl. m. luckor/beslag	Upper bed cpl. with doors/holders
31	312313	x		Bärregel	Bearing rail
32	320634	T		Front högtalare	Front loud speaker
33	320633	T		Front högtalare	Front loud speaker
34	320631	T		Front högtalare	Front loud speaker
--	320632	T		Botten front högtalare	Bottom front loud speaker
35	312613	T		Stege kpl. med krokar	Ladder cpl. with hooks
--	860426	T		Krok till stege	Hook for ladder

T= Tillbehör

T= Accessory

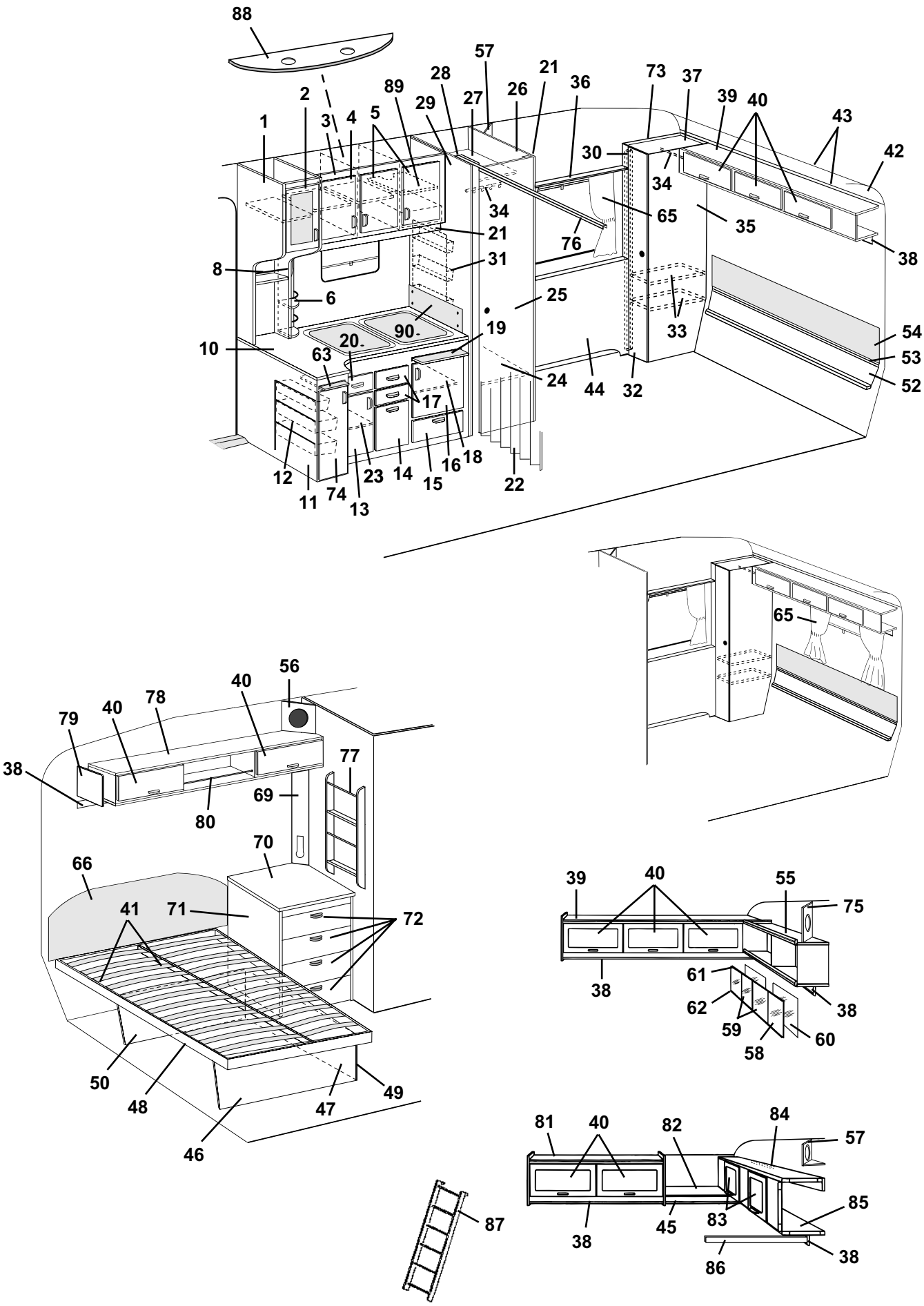
88
57
21
36
73
37
39
40
43
42
2
89
28
29
27
26
1
3
4
5
30
34
34
65
35
21
76
38
8
31
6
25
33
54
90
19
10
20
63
53
24
44
32
52
17
12
23
14
16
18
15
22
11
74
13
65
56
40
78
40
79
38
77
69
80
70
66
41
71
72
39
40
55
75
38
61
62
38
59
60
58
50
48
47
49
46
81
40
82
84
57
87
45
83
85
38
86
38

Pos Fig	Det. nr Part. No	Ingår/Fitted 560 GS	Ingår/Fitted 560 GS 2,5	Benämning	Description
1	320046		x	Skåp utskjut köksskåp kpl. m. lucka/beslag	Cupboard projecting cpl. with door/holders
2	320698		x	Lucka V kpl. u. handtag/gångjärn	Door L cpl. without handle/hinge
--	320780		x	Skiva akryl d:o	Pane acryl d:o
--	311917		x	Gångjärn d:o	Hinge d:o
--	312588		x	Platta gångjärn	Plate hinge
3	322330		x	Skåp kök kpl. m. luckor/beslag	Cupboard kitchen cpl. with doors/holders
4	320686		x	Lucka V u. handtag/gångjärn	Door L without handle/hinge
--	311917		x	Gångjärn d:o	Hinge d:o
--	312588		x	Platta gångjärn	Plate hinge
5	320685		x	Lucka H u. handtag/gångjärn	Door R without handle/hinge
--	311917		x	Gångjärn d:o	Hinge d:o
--	312588		x	Platta gångjärn	Plate hinge
6	320312		x	Kryddhylla	Spice rack
--	314352		x	Rasskydd al. rör ø=8 d:o	Pipe al. ø=8 d:o
--	320626		x	Front d:o	Front d:o
--	320627		x	Skiva täck	Sheet cover
8	314580		x	Rasskydd al. rör ø=8 L=265	Pipe al. ø=8 L=265
10	320788		x	Skiva diskbänk	Board
11	321841		x	Diskbänk trädel u. skiva och luckor/lådor	Kitchen sink without board and doors/drawers
--	312173		x	Plåt skydd under spis	Plate cover under fireplace
12	312106		x	Bänkutdragssats kpl.	Extensible basket
13	321388		x	Lucka V u. handtag/gångjärn	Door L without handle/hinge
--	311917		x	Gångjärn d:o	Hinge d:o
--	312588		x	Platta gångjärn	Plate hinge
14	320691		x	Lucka u. handtag	Door without handle
15	320007		x	Lucka u. handtag/gångjärn.	Door without handle/hinge
--	312589		x	Gångjärn d:o	Hinge d:o
16	320683		x	Lucka H u. handtag/gångjärn	Door R without handle/hinge
--	311917		x	Gångjärn d:o	Hinge d:o
--	312588		x	Platta gångjärn	Plate hinge
17	320464		x	Låda kpl. med handtag	Drawer cpl. with handle
--	314587		x	Bestickslåda d:o 220x430 4-fack	Case for cutlery d:o 220x430 4 compartments
--	320696		x	Lådförstycke u. handtag	Drawer front without handle
--	312102		x	Botten låda	Bottom drawer
--	860132		x	Fronttapp låda	Peg front, drawer
--	312104		x	Bakstycke låda	Back, drawer
--	860133		x	Hörn låda	Corner, drawer
--	860130		x	Sida låda	Side, drawer
--	860149		x	Glidskena låda	Slide bar, drawer
--	860126		x	Stopp låda	Stop drawer
18	320460		x	Hylla övre	Rack upper
19	312064		x	Skärbräda	Cutting board
20	321358		x	Låda kpl. med handtag	Drawer cpl. with handle
--	320696		x	Lådförstycke u. handtag	Drawer front without handle
--	321359		x	Botten låda	Bottom drawer
--	860132		x	Fronttapp låda	Peg front, drawer
--	312104		x	Bakstycke låda	Back, drawer
--	860133		x	Hörn låda	Corner, drawer
--	314588		x	Sida låda	Side, drawer
--	860149		x	Glidskena låda	Slide bar, drawer
--	860126		x	Stopp låda	Stop drawer
21	320702		x	List folierad L=2440	Strip L=2440
22	320710		x	Vikdörr inkl. takskena	Folding door incl. roofstrip
23	320479		x	Hylla	Rack
24	320604		x	Hylla garderob nedre	Rack wardrobe under
				M= Metervara	M= On the metre
				T= Tillbehör	T= Accessory

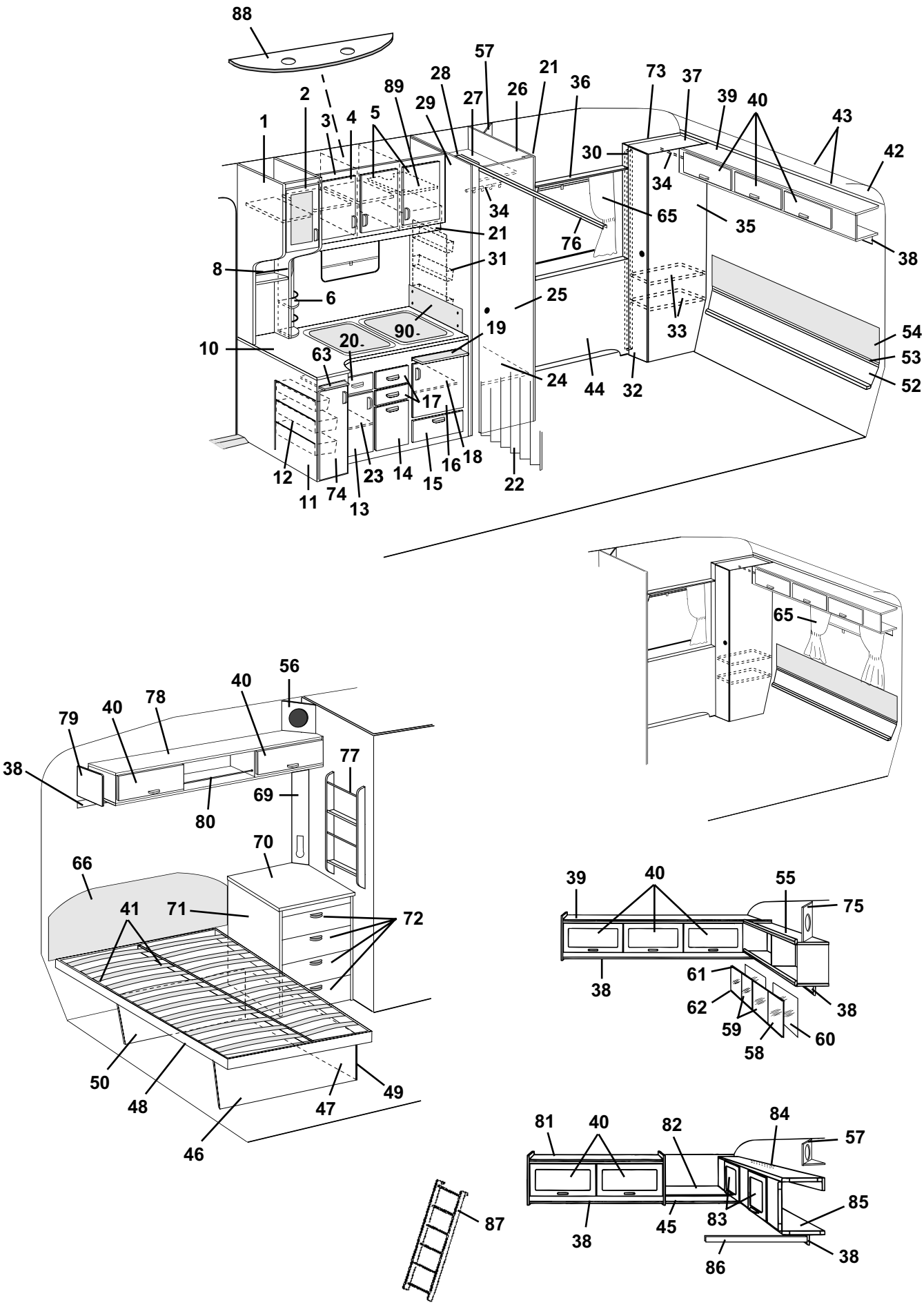
88
57
21
36
73
37
39
40
43
42
2
89
28
29
27
26
1
3
4
5
30
34
34
65
35
21
76
38
8
31
6
25
33
54
90
19
10
20
63
53
24
44
32
52
17
12
23
14
16
18
15
22
11
74
13
65
56
40
78
40
79
38
77
69
80
70
66
41
71
72
39
40
55
75
38
61
62
38
59
60
58
50
48
47
49
46
81
40
82
84
57
87
45
83
85
38
86
38

Pos Fig	Det. nr Part. No	Ingår/Fitted 560 GS	Ingår/Fitted 560 GS 2,5	Benämning	Description
25	320000		x	Dörr utan lås/gångjärn	Door without lock/hinge
--	311917		x	Gångjärn d:o	Hinge d:o
--	312588		x	Platta gångjärn	Plate hinge
--	314523		x	Rätningslist d:o L=1715	List d:o L=1715
26	320527		x	Vägg garderob H kpl.	Wall wardrobe R cpl.
27	320607		x	Hylla garderob övre	Rack wardrobe upper
28	320582		x	Nisch vikdörr	Niche folding door
29	320532		x	Vägg garderob V kpl.	Wall wardrobe L cpl.
30	320738		x	List gångjärn L=1705	List L=1705
31	312162		x	Korg	Basket
32	320973		x	Dörr utan lås/gångjärn	Door without lock/hinge
--	311917		x	Gångjärn d:o	Hinge d:o
--	312588		x	Platta gångjärn	Plate hinge
33	320987		x	Hylla	Rack
34	312053		x	Galgstång L=780	Clothes hanger L=780
35	320729		x	Vägg garderob H kpl.	Wall wardrobe R cpl.
36	320997		x	Hylla H-bak	Rack R rear
37	320735		x	Tak garderob	Top wardrobe
38	320705		x	List folierad L=2440	Strip L=2440
39	320974		x	Skåp gavel kpl. m. luckor/beslag	Cupboard cpl. with doors/holders
40	320007		x	Lucka u. handtag/gångjärn.	Door without handle/hinge
--	860406		x	Gångjärn d:o	Hinge d:o
41	312861		x	List furu 17,5x55x1200	Wood lath pine 17,5x55x1200
42	309974		x	Skiva plast	Plastic sheet
43	313884		x	List radie L=2379	List L=2379
44	320994		x	Front	Front
45	320702		x	List folierad L=2440	Strip L=2440
46	322350		x	Gavel säng H	Gable bed R
47	320374		x	Front säng	Front bed
48	314501		x	Sängram utan ribbor	Bed bottom without laths
--	311985		x	Ribba d:o L=718	Lath d:o L=718
--	312046		x	Band till ribbotten	Band for laths bottom
49	860590		x	List hörn plast L=2500	Corner strip L=2500
50	322348		x	Gavel säng V	Gable bed L
52	320355		x	Värmespalt nedre	Air gap under
53	314287		x	List plast L=2270	List plastic L=2270
54	320983		x	Värmespalt övre u. överdrag	Air gap upper without covering
--	314581		x	Överdrag d:o (ange färg, se tygprover)	Covering d:o (specify colour,see textiles)
55	320258		T	Hylla V-H bak kpl.	Rack L-R rear cpl.
56	320633		x	Front högtalare	Front loud speaker
57	320631		x	Front högtalare	Front loud speaker
--	320632		x	Botten front högtalare	Bottom front loud speaker
58	313215		T	Skjutlucka kpl. m. spegel/glidlister	Sliding lid cpl. with mirror/sliding strip
59	312606		T	Lucka skjut u. handtag	Sliding lid without handle
--	312056		T	Handtag d:o	Handle d:o
60	312605		T	Spegel 833x240	Mirror 833x240
61	313146		T	Glidlist övre al. L=845	Sliding strip upper al. L=845
62	313147		T	Glidlist undre al. inkl. list ilägg L=845	Sliding strip under al. incl. filling list L=845
--	312059		T	List ilägg d:o plast L=2000	Filling list d:o plastic L=2000
63	321842		x	Skärbräda	Cutting board
65	---			Gardinsatser (se tygprover)	Curtain kit (see textiles)
--	309768		M	Band kardborre d:o B=16 mm	Band with teasel fastening d:o
--	313945		x	Gardinlängd tyll 600x670	Curtain tulle 600x670
--	314985		x	Gardinlängd tyll 670x470 (till gard.sats miljö)	Curtain tulle 670x470 (for curtain kit environment)
--	314986		x	Gardinlängd tyll 750x470 (till gard.sats miljö)	Curtain tulle 750x470 (for curtain kit environment)
				M= Metervara	M= On the metre
				T= Tillbehör	T= Accessory

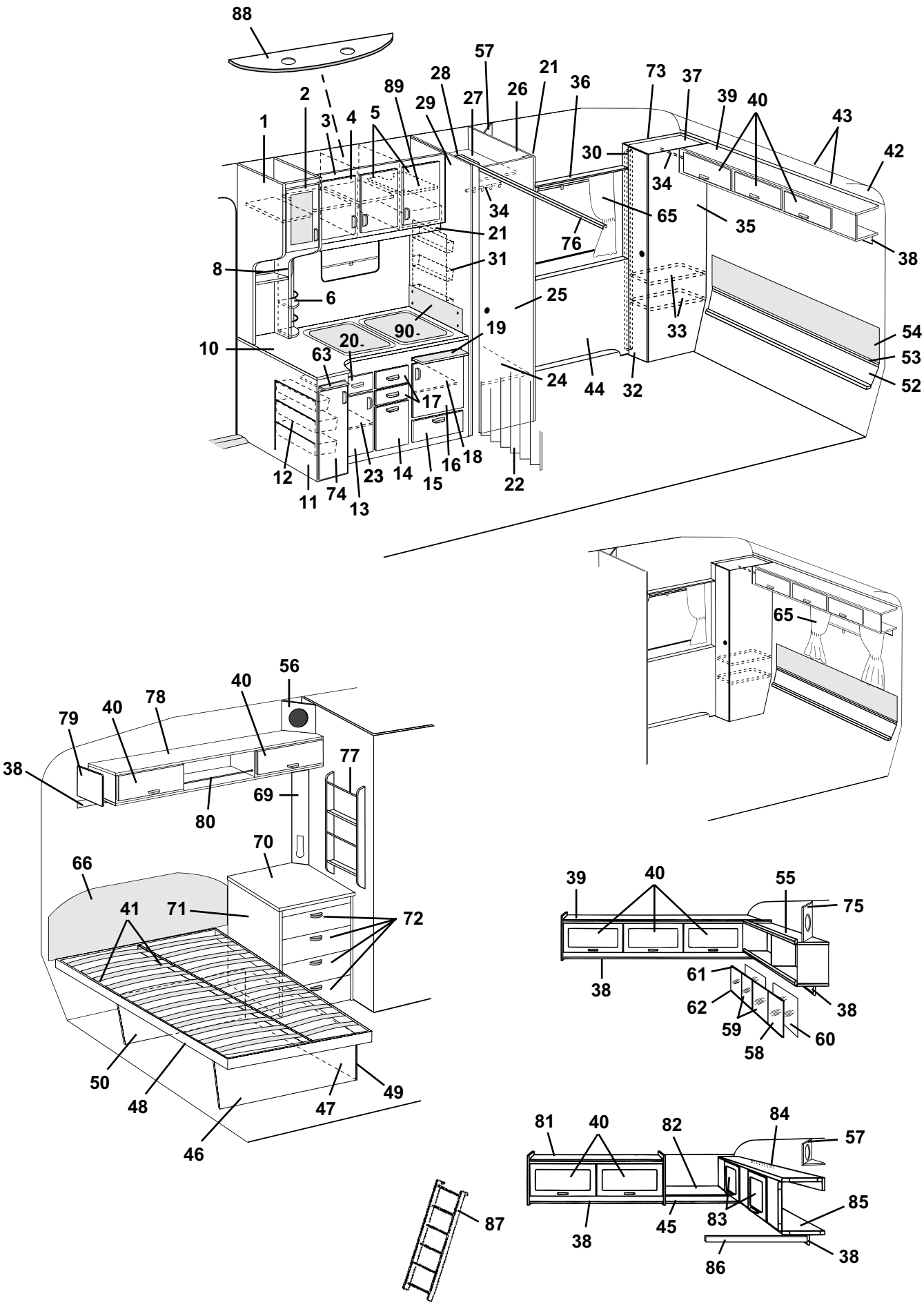
88
57
21
36
73
37
39
40
43
42
2
89
28
29
27
26
1
3
4
5
30
34
34
65
35
21
76
38
8
31
6
25
33
54
90
19
10
20
63
53
24
44
32
52
17
12
23
14
16
18
15
22
11
74
13
65
56
40
78
40
79
38
77
69
80
70
66
41
71
72
39
40
55
75
38
61
62
38
59
60
58
50
48
47
49
46
81
40
82
84
57
87
45
83
85
38
86
38

Pos Fig	Det. nr Part. No	Ingår/Fitted 560 GS	Ingår/Fitted 560 GS 2,5	Benämning	Description
--	300884		M	Gardinspiral d:o	Curtain hanger d:o
66	312459		x	Värmespalt V.B. u. överdrag	Air gap L. rear without covering
--	313119		x	Överdrag d:o (ange färg, se tygprover)	Covering d:o (specify colour,see textiles)
69	320624		x	Front el-uttag	Front outlet
70	313926		x	Skiva byrå	Board
71	320217		x	Byrå u. skiva/lådor	Chest of drawers without board/drawers
72	320216		x	Låda kpl. med handtag	Drawer cpl. with handle
--	320712		x	Lådförstycke u. handtag	Drawer front without handle
--	312750		x	Botten låda	Bottom drawer
--	860132		x	Fronttapp låda	Peg front, drawer
--	312838		x	Bakstycke låda	Back, drawer
--	860133		x	Hörn låda	Corner, drawer
--	860130		x	Sida låda	Side, drawer
--	860149		x	Glidskena låda	Slide bar, drawer
73	320986		x	Vägg garderob V kpl.	Wall wardrobe V cpl.
74	320690		x	Lucka V u. handtag/gångjärn	Door L without handle/hinge
--	311917		x	Gångjärn d:o	Hinge d:o
--	312588		x	Platta gångjärn	Plate hinge
75	320634		T	Front högtalare	Front loud speaker
76	314915		x	Skena tak vikdörr L=1200	Roof strip, folding door L=1200
77	320316		T	Tidningshylla	Newspaper rack
78	320087		x	Skåp övre kpl. m. luckor/beslag	Cupboard cpl. with doors/holders
79	320094		x	Passbit	Distance
80	314573		x	Rasskydd al. rör Ø=8 L=556	Pipe al. Ø=8 L=556
--	800242		x	Plugg plast brun	Plug plastic brown
81	321018		x	Skåp övre kpl. m. luckor/beslag	Cupboard upper cpl. with doors/holders
82	321014		x	Hylla gavel bak	Rack gable rear
83	320007		x	Lucka u. handtag/gångjärn.	Door without handle/hinge
--	860402		x	Gångjärn d:o	Hinge d:o
84	312233		x	Regel låsning	Lock bar
85	320100		x	Överbäddsskåp kpl. m. luckor/beslag	Upper bed cpl. with doors/holders
86	312313		x	Bärregel	Bearing rail
87	312613		T	Stege kpl. med krokar	Ladder cpl. with hooks
--	860426		T	Krok till stege	Hook for ladder
88	320953		x	Ljusramp köksskåp	Light holder
89	321816		x	Hylla	Rack
--	312133		x	Hyllbärare plast d:o	Rack holder plastic d:o
90	401475		x	Flamskydd	Flame guard
--	401478		x	Hylsa distans d:o	Distance sleeve d:o
--	800476		x	Skruv d:o	Screw d:o

M= Metervara
T= Tillbehör

M= On the metre
T= Accessory

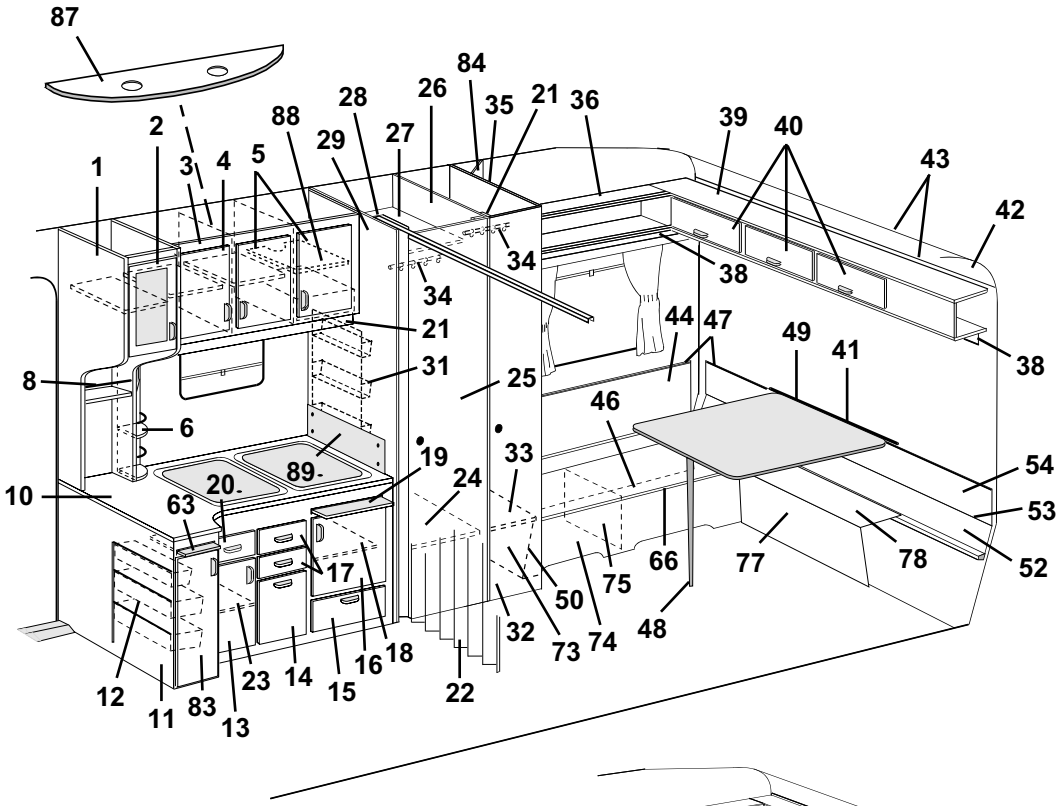
87
84
26
28
35
21
36
39
40
43
42
88
29
27
2
3
4
5
1
34
34
38
21
44
47
49
41
38
8
31
25
46
6
19
33
54
89
20
24
10
63
53
17
66
77
78
52
75
50
32
73
74
48
12
11
83
13
23
14
15
16
18
22

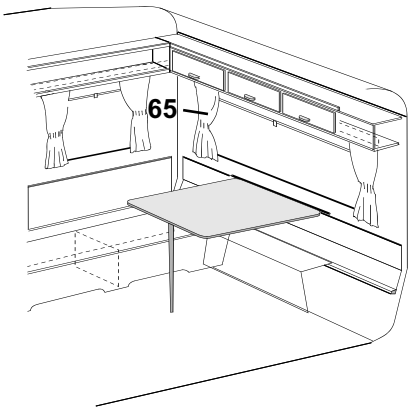
65

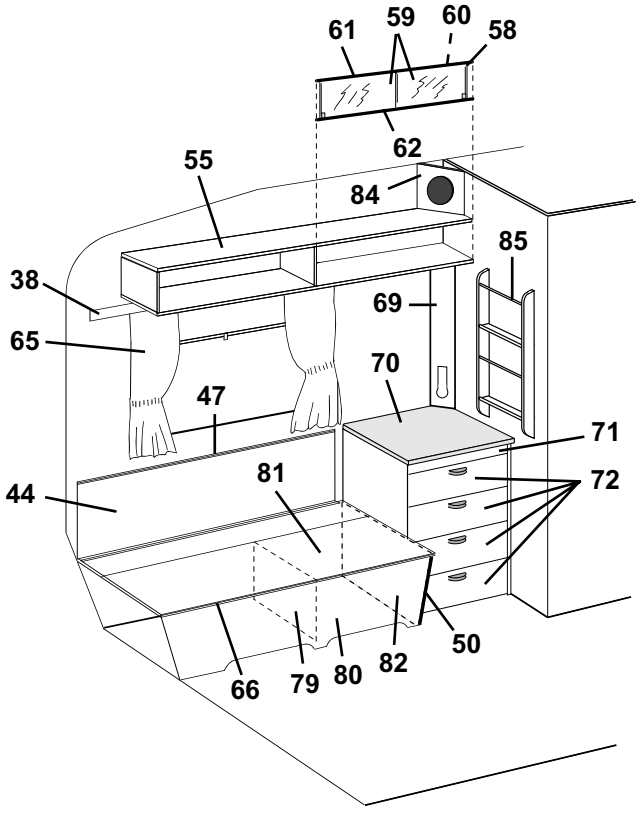
61
59
60
58
62
55
84
85
38
69
65
70
47
71
81
72
44
50
66
79
80
82

Pos Fig	Det. nr Part. No	Ingår/Fitted 560 GS	Ingår/Fitted 560 GS 2,5	Benämning	Description
1	320046	x		Skåp utskjut köksskåp kpl. m. lucka/beslag	Cupboard projecting cpl. with door/holders
2	320698	x		Lucka V kpl. u. handtag/gångjärn	Door L cpl. without handle/hinge
--	320780	x		Skiva akryl d:o	Pane acryl d:o
--	311917	x		Gångjärn d:o	Hinge d:o
--	312588	x		Platta gångjärn	Plate hinge
3	322330	x		Skåp kök kpl. m. luckor/beslag	Cupboard kitchen cpl. with doors/holders
4	320686	x		Lucka V u. handtag/gångjärn	Door L without handle/hinge
--	311917	x		Gångjärn d:o	Hinge d:o
--	312588	x		Platta gångjärn	Plate hinge
5	320685	x		Lucka H u. handtag/gångjärn	Door R without handle/hinge
--	311917	x		Gångjärn d:o	Hinge d:o
--	312588	x		Platta gångjärn	Plate hinge
6	320312	x		Kryddhylla	Spice rack
--	314352	x		Rasskydd al. rör ø=8 d:o	Pipe al. ø=8 d:o
--	320626	x		Front d:o	Front d:o
--	320627	x		Skiva täck	Sheet cover
8	314580	x		Rasskydd al. rör ø=8 L=265	Pipe al. ø=8 L=265
10	320788	x		Skiva diskbänk	Board
11	321841	x		Diskbänk trädel u. skiva och luckor/lådor	Kitchen sink without board and doors/drawers
--	312173	x		Plåt skydd under spis	Plate cover under fireplace
12	312106	x		Bänkutdragssats kpl.	Extensible basket
13	321388	x		Lucka V u. handtag/gångjärn	Door L without handle/hinge
--	311917	x		Gångjärn d:o	Hinge d:o
--	312588	x		Platta gångjärn	Plate hinge
14	320691	x		Lucka u. handtag	Door without handle
15	320007	x		Lucka u. handtag/gångjärn.	Door without handle/hinge
--	312589	x		Gångjärn d:o	Hinge d:o
16	320683	x		Lucka H u. handtag/gångjärn	Door R without handle/hinge
--	311917	x		Gångjärn d:o	Hinge d:o
--	312588	x		Platta gångjärn	Plate hinge
17	320464	x		Låda kpl. med handtag	Drawer cpl. with handle
--	314587	x		Bestickslåda d:o 220x430 4-fack	Case for cutlery d:o 220x430 4 compartments
--	320696	x		Lådförstycke u. handtag	Drawer front without handle
--	312102	x		Botten låda	Bottom drawer
--	860132	x		Fronttapp låda	Peg front, drawer
--	312104	x		Bakstycke låda	Back, drawer
--	860133	x		Hörn låda	Corner, drawer
--	860130	x		Sida låda	Side, drawer
--	860149	x		Glidskena låda	Slide bar, drawer
--	860126	x		Stopp låda	Stop drawer
18	320460	x		Hylla övre	Rack upper
19	312064	x		Skärbräda	Cutting board
20	321358	x		Låda kpl. med handtag	Drawer cpl. with handle
--	320696	x		Lådförstycke u. handtag	Drawer front without handle
--	321359	x		Botten låda	Bottom drawer
--	860132	x		Fronttapp låda	Peg front, drawer
--	312104	x		Bakstycke låda	Back, drawer
--	860133	x		Hörn låda	Corner, drawer
--	314588	x		Sida låda	Side, drawer
--	860149	x		Glidskena låda	Slide bar, drawer
				M= Metervara T= Tillbehör	M= On the metre T= Accessory

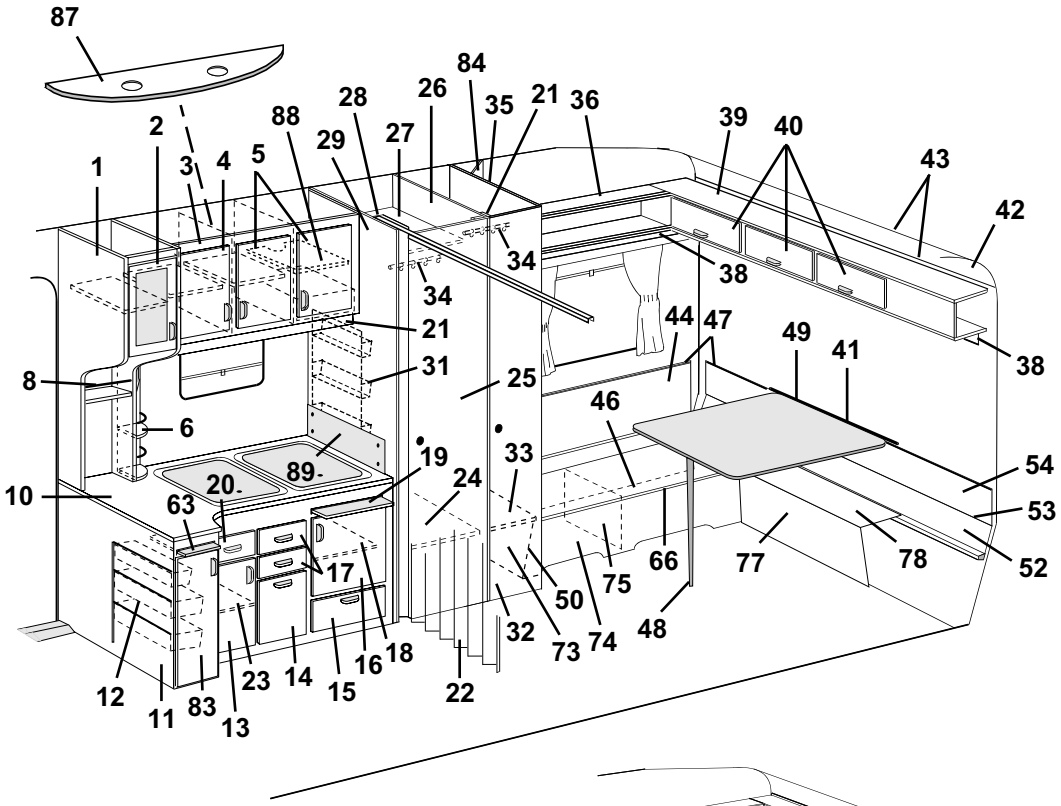
87
84
26
28
35
21
36
39
40
43
42
88
29
27
2
3
4
5
1
34
38
34
21
44
47
49
41
38
8
31
25
46
6
19
33
54
89
20
24
10
63
53
17
66
77
78
52
75
50
32
73
74
48
12
11
83
13
23
14
15
16
18
22

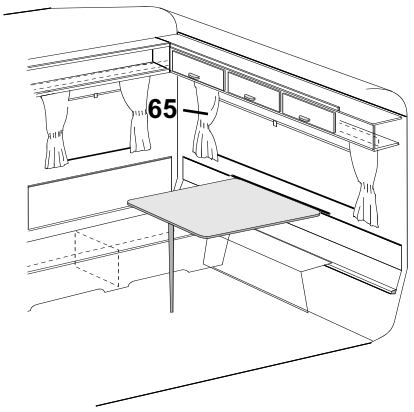
65

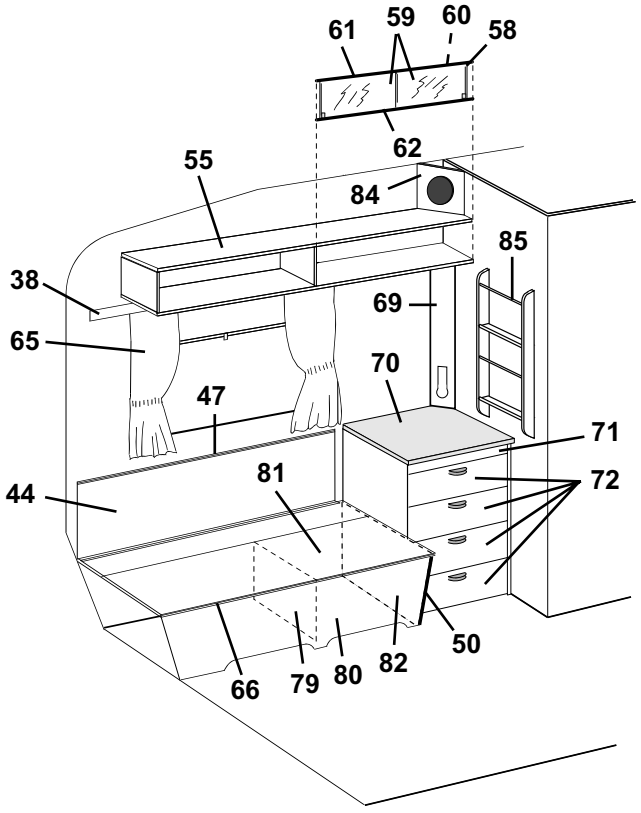
61
59
60
58
62
55
84
85
38
69
65
70
47
71
81
72
44
50
66
79
80
82

Pos Fig	Det. nr Part. No	Ingår/Fitted 560 GS	Ingår/Fitted 560 GS 2,5	Benämning	Description
--	860126	x		Stopp låda	Stop drawer
21	320702	x		List folierad L=2440	Strip L=2440
22	320709	x		Vikdörr inkl. takskena	Folding door incl. roofstrip
23	320479	x		Hylla	Rack
24	320604	x		Hylla garderob nedre	Rack wardrobe under
25	320000	x		Dörr utan lås/gångjärn	Door without lock/hinge
--	311917	x		Gångjärn d:o	Hinge d:o
--	312588	x		Platta gångjärn	Plate hinge
--	314523	x		Rätningslist d:o L=1715	List d:o L=1715
26	320529	x		Vägg garderob H kpl.	Wall wardrobe R cpl.
27	320607	x		Hylla garderob övre	Rack wardrobe upper
28	320582	x		Nisch vikdörr	Niche folding door
29	320532	x		Vägg garderob V kpl.	Wall wardrobe L cpl.
31	312162	x		Korg	Basket
32	320002	x		Dörr utan lås/gångjärn	Door without lock/hinge
--	311917	x		Gångjärn d:o	Hinge d:o
--	312588	x		Platta gångjärn	Plate hinge
--	314523	x		Rätningslist d:o L=1715	List d:o L=1715
33	320601	x		Hylla backskåp	Rack cupboard
34	312053	x		Galgstång L=780	Clothes hanger L=780
35	320522	x		Vägg garderob H kpl.	Wall wardrobe R cpl.
36	321001	x		Hylla kpl. V-H bak	Rack cpl. L-R rear
38	320705	x		List folierad L=2440	Strip L=2440
39	320112	x		Skåp gavel kpl. m. luckor/beslag	Cupboard cpl. with doors/holders
40	320007	x		Lucka u. handtag/gångjärn.	Door without handle/hinge
--	860406	x		Gångjärn d:o	Hinge d:o
41	312660	x		Fästregel bord	Bracket
--	300108	x		List bord väggdel, plast	List wall, plastic
42	309974	x		Skiva plast	Plastic sheet
43	313884	x		List radie L=2379	List L=2379
44	320349	x		Värmespalt V-H bak	Air gap L-R rear
46	312615	x		Lock bäddlåda H.B.	Cover bed box R.R.
47	860423	M		List kant ljusbrun	Strip, light brown
48	320711	x		Bordsben fällbart H=730	Table leg H=730
49	313876	x		Bordsskiva 840x940	Table top 840x940
--	300420	x		List bord bordsdel	List board
50	860590	x		List hörn plast L=2500	Corner strip L=2500
52	320334	x		Värmespalt nedre	Air gap under
53	314287	x		List plast L=2270	List plastic L=2270
54	320347	x		Värmespalt övre	Air gap upper
55	320258	x		Hylla V-H bak kpl.	Rack L-R rear cpl.
58	313215	x		Skjutlucka kpl. m. spegel/glidlister	Sliding lid cpl. with mirror/sliding strip
59	312606	T		Lucka skjut u. handtag	Sliding lid without handle
--	312056	T		Handtag d:o	Handle d:o
60	312605	T		Spegel 833x240	Mirror 833x240
61	313146	T		Glidlist övre al. L=845	Sliding strip upper al. L=845
62	313147	T		Glidlist undre al. inkl. list ilägg L=845	Sliding strip under al. incl. filling list L=845
--	312059	T		List ilägg d:o plast L=2000	Filling list d:o plastic L=2000
63	321842	x		Skärbräda	Cutting board
65	---			Gardinsatser (se tygprover)	Curtain kit (see textiles)
				M= Metervara	M= On the metre
				T= Tillbehör	T= Accessory

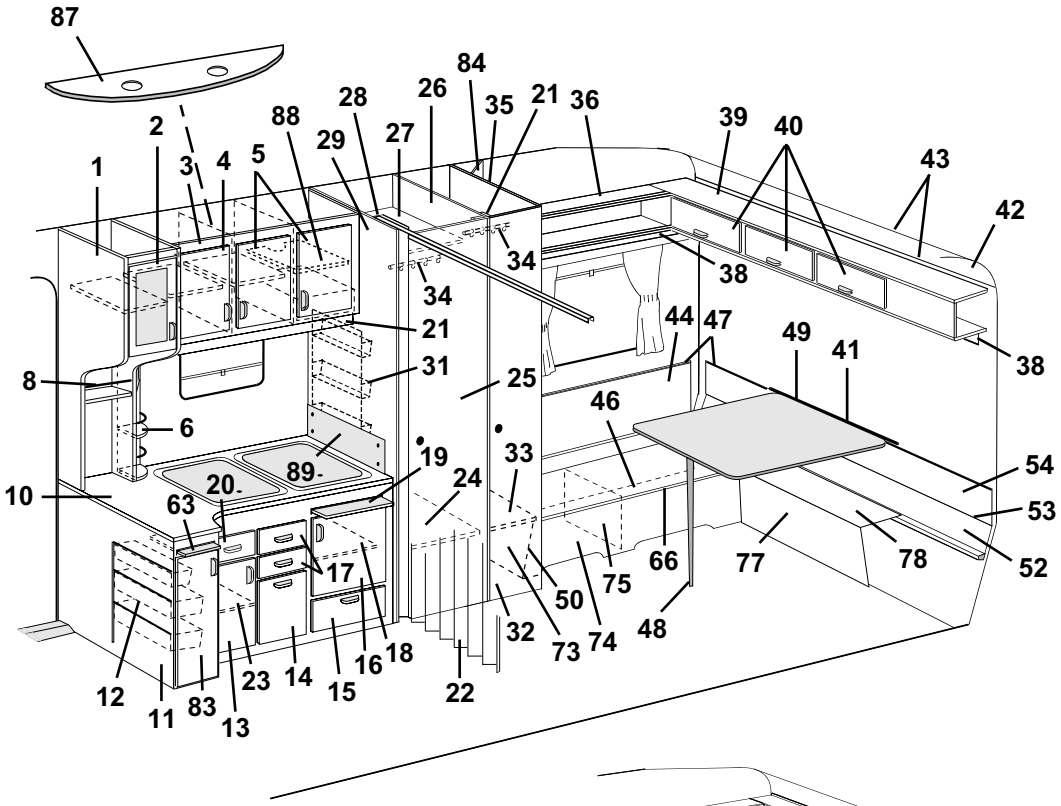
87
84
26
28
35
21
36
39
40
43
42
88
29
27
2
3
4
5
1
34
34
38
21
44
47
49
41
38
8
31
25
46
6
19
33
54
89
20
24
10
63
53
17
66
77
78
52
75
50
32
73
74
48
12
11
83
13
23
14
15
16
18
22

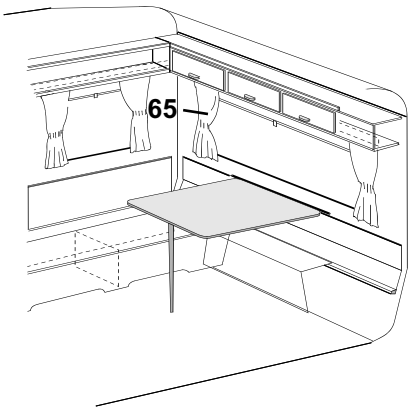
65

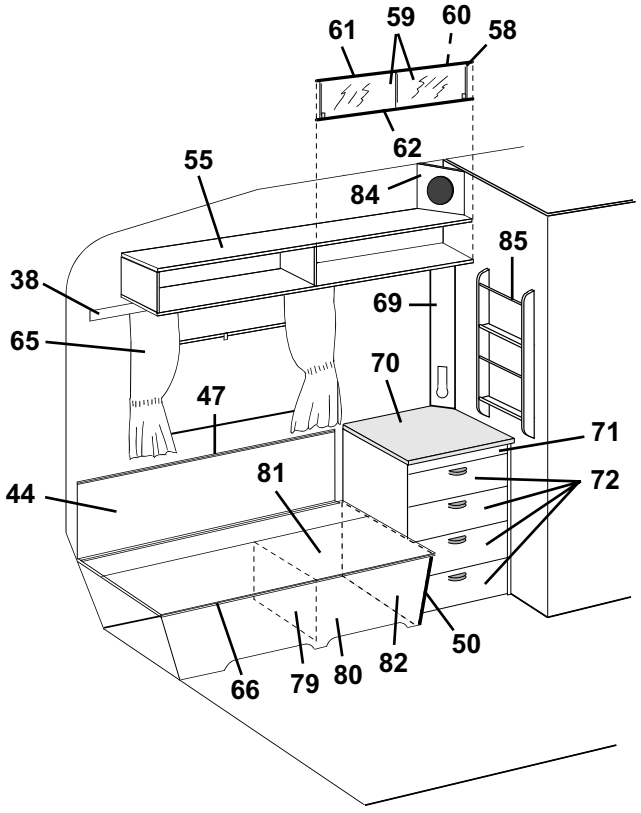
61
59
60
58
62
55
84
85
38
69
65
70
47
71
81
72
44
50
66
79
80
82

Pos Fig	Det. nr Part. No	Ingår/Fitted 560 GS	Ingår/Fitted 560 GS 2,5	Benämning	Description
--	309768	M		Band kardborre d:o B=16 mm	Band with teasel fastening d:o
--	313945	x		Gardinlängd tyll 600x670	Curtain tulle 600x670
--	313946	x		Gardinlängd tyll 1450x670 (end. gavelfönster)	Curtain tulle 1450x670 (only gable window)
--	314985	x		Gardinlängd tyll 670x470 (till gard.sats miljö)	Curtain tulle 670x470 (for curtain kit environment)
--	314986	x		Gardinlängd tyll 750x470 (till gard.sats miljö)	Curtain tulle 750x470 (for curtain kit environment)
--	300884	M		Gardinspiral d:o	Curtain hanger d:o
66	860562	x		List bädd plast L=3000	List bed plastic L=3000
69	320624	x		Front el-uttag	Front outlet
70	313926	x		Skiva byrå	Board
71	320217	x		Byrå u. skiva/lådor	Chest of drawers without board/drawers
72	320216	x		Låda kpl. med handtag	Drawer cpl. with handle
--	320712	x		Lådförstycke u. handtag	Drawer front without handle
--	312750	x		Botten låda	Bottom drawer
--	860132	x		Fronttapp låda	Peg front, drawer
--	312838	x		Bakstycke låda	Back, drawer
--	860133	x		Hörn låda	Corner, drawer
--	860130	x		Sida låda	Side, drawer
--	860149	x		Glidskena låda	Slide bar, drawer
73	320392	x		Gavel bäddlåda H.B.	Gable bed box R.R.
74	320413	x		Front bäddlåda H.B.	Front bed box R.R.
75	312826	x		Stöd bäddlåda	Support bed box
77	320390	x		Front bäddlåda gavel	Front bed box gable
78	320415	x		Skiva gavel	Sheet gable
79	312876	x		Stöd bäddlåda	Support bed box
80	320418	x		Front bäddlåda V.B.	Front bed box L.R.
81	312614	x		Lock bäddlåda V.B.	Cover bed box L.R.
82	320420	x		Gavel bäddlåda V.B.	Gable bed box L.R.
83	320690	x		Lucka V u. handtag/gångjärn	Door L without handle/hinge
--	311917	x		Gångjärn d:o	Hinge d:o
--	312588	x		Platta gångjärn	Plate hinge
84	320634	T		Front högtalare	Front loud speakerer
85	320316	T		Tidningshylla	Newspaper rack
87	320953	T		Ljusramp köksskåp	Light holder
88	321816	x		Hylla	Rack
--	312133	x		Hyllbärare plast d:o	Rack holder plastic d:o
89	401475	x		Flamskydd	Flame guard
--	401478	x		Hylsa distans d:o	Distance sleeve d:o
--	800476	x		Skruv d:o	Screw d:o

M= Metervara
T= Tillbehör

M= On the metre
T= Accessory

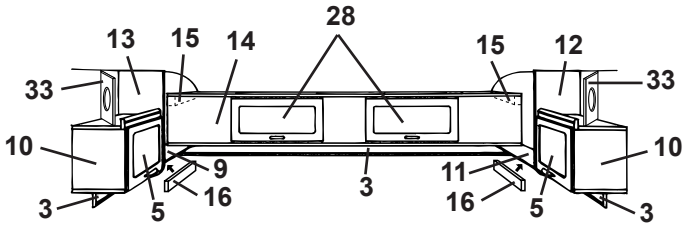
28
13
15
14
15
12
33
33
10
10
9
16
3
11
16
5
5
3
3

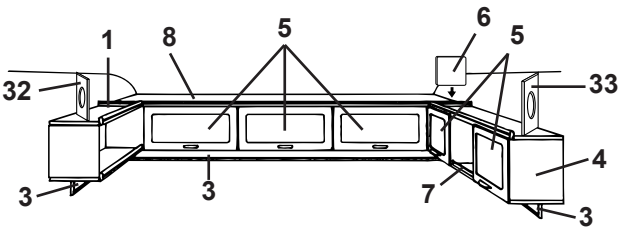
1
8
5
6
5
32
33
4
3
3
7
3

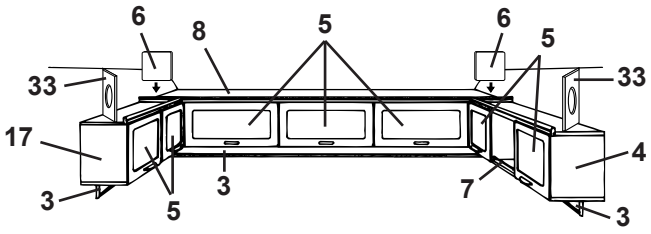
6
8
5
6
5
33
33
17
4
3
3
5
7
3

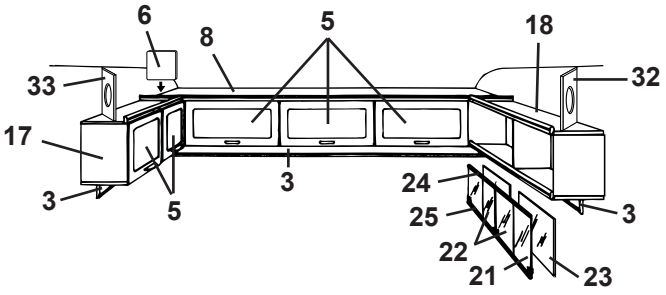
6
8
5
18
33
32
17
3
5
3
24
25
3
22
21
23

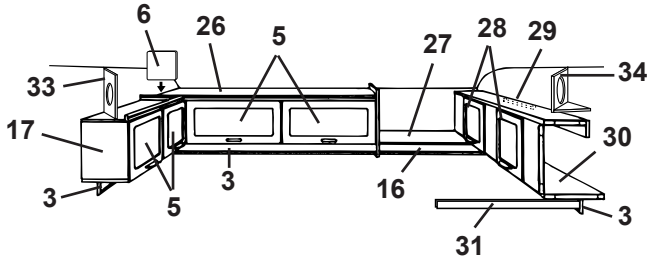
6
26
5
27
28
29
34
33
17
30
3
5
3
16
3
31

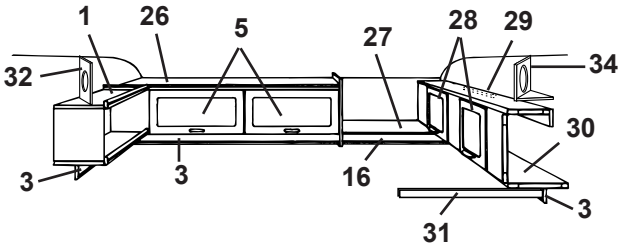
1
26
5
27
28
29
34
32
30
3
3
16
3
31

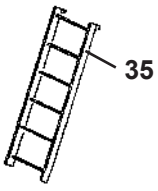
35

Pos Fig	Det. nr Part. No	Ingår/Fitted 560 GS	Ingår/Fitted 560 GS 2,5	Benämning	Description
1	321001	x		Hylla kpl. V-H bak	Rack cpl. L-R rear
3	320705	x		List folierad L=2440	Strip L=2440
4	320087	x		Skåp övre kpl. m. luckor/beslag	Cupboard cpl. with doors/holders
5	320007	x		Lucka u. handtag/gångjärn.	Door without handle/hinge
--	860406	x		Gångjärn d:o	Hinge d:o
6	320094	x		Passbit	Distance
7	314573	x		Rasskydd al. rör Ø=8 L=556	Pipe al. Ø=8 L=556
--	800242	x		Plugg plast brun	Plug plastic brown
8	320112	x		Skåp gavel kpl. m. luckor/beslag	Cupboard cpl. with doors/holders
9	320300	x		Hylla V-H bak	Rack L-R rear
10	320080	x		Skåp V-H bak kpl. m. lucka/beslag	Cupboard L-R rear cpl. with door/holders
11	320298	x		Hylla V-H bak	Rack L-R rear
12	320086	x		Gavel V yttre	Gable L outer
13	320085	x		Gavel H yttre	Gable R outer
14	320106	x		Överbäddsskåp kpl. m. luckor/beslag	Upper bed cpl. with doors/holders
15	309617	x		Fästkloss	Clamp
16	320702	x		List folierad L=2440	Strip L=2440
17	320095	x		Skåp kpl. m. luckor/beslag	Cupboard cpl. with doors/holders
18	320258	x		Hylla V-H bak kpl.	Rack L-R rear cpl.
21	313215	T		Skjutlucka kpl. m. spegel/glidlister	Sliding lid cpl. with mirror/sliding strip
22	312606	T		Lucka skjut u. handtag	Sliding lid without handle
--	312056	T		Handtag d:o	Handle d:o
23	312605	T		Spegel 833x240	Mirror 833x240
24	313146	T		Glidlist övre al. L=845	Sliding strip upper al. L=845
25	313147	T		Glidlist undre al. inkl. list ilägg L=845	Sliding strip under al. incl. filling list L=845
--	312059	T		List ilägg d:o plast L=2000	Filling list d:o plastic L=2000
26	320131	x		Skåp övre kpl. m. luckor/beslag	Cupboard upper cpl. with doors/holders
27	320267	x		Hylla gavel bak	Rack gable rear
28	320007	x		Lucka u. handtag/gångjärn.	Door without handle/hinge
--	860402	x		Gångjärn d:o	Hinge d:o
29	312233	x		Regel låsning	Lock bar
30	320100	x		Överbäddsskåp kpl. m. luckor/beslag	Upper bed cpl. with doors/holders
31	312313	x		Bärregel	Bearing rail
32	320634	T		Front högtalare	Front loud speaker
33	320633	T		Front högtalare	Front loud speaker
34	320631	T		Front högtalare	Front loud speaker
--	320632	T		Botten front högtalare	Bottom front loud speaker
35	312613	T		Stege kpl. med krokar	Ladder cpl. with hooks
--	860426	T		Krok till stege	Hook for ladder

T= Tillbehör

T= Accessory

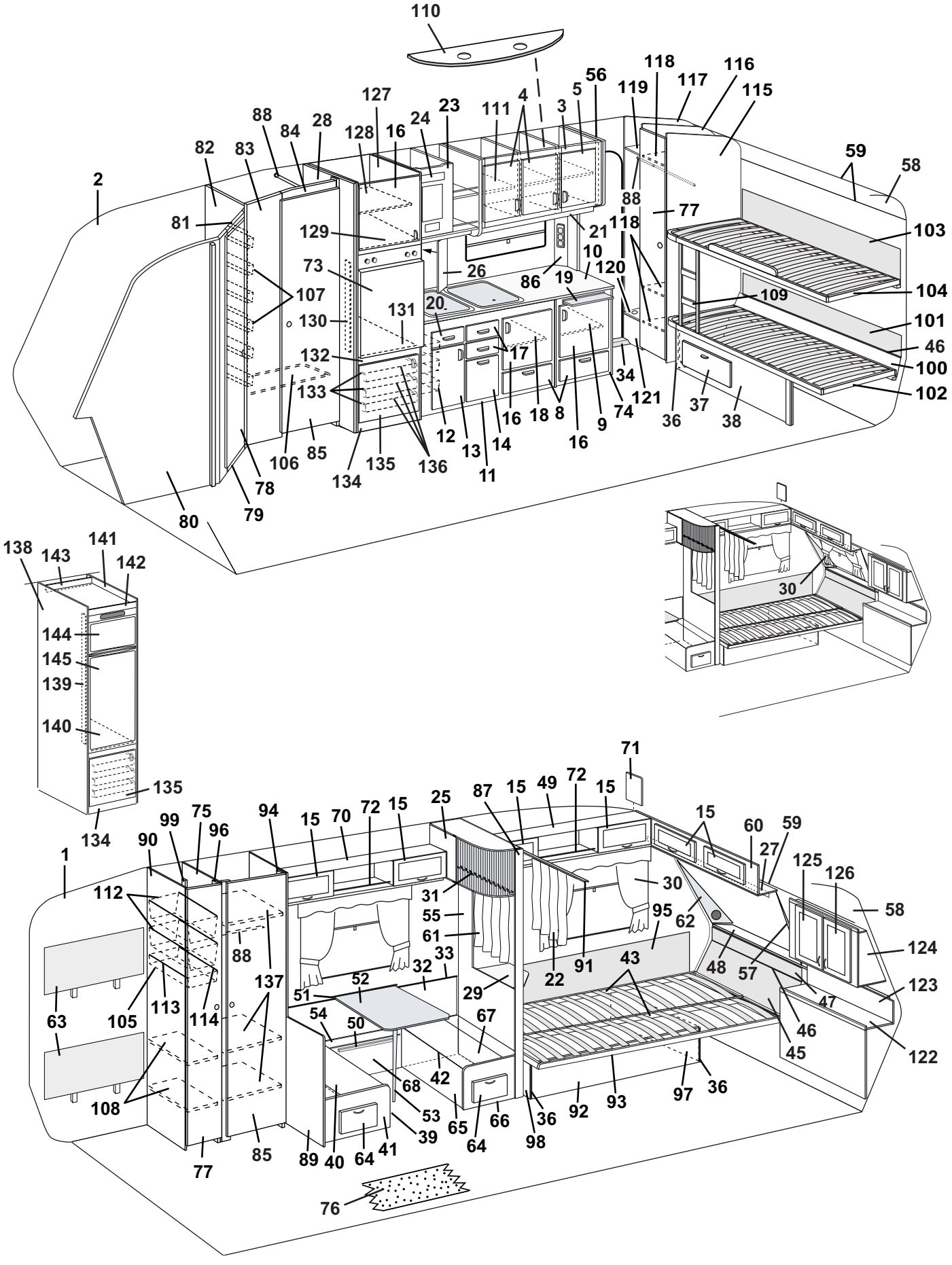
110
118
116
117
115
56
119
5
4
3
111
23
24
127
16
128
28
84
88
83
82
2
81
129
73
107
130
131
132
133
106
85
78
79
80
134
135
136
12
13
11
14
16
18
8
16
9
17
20
26
86
19
10
120
21
118
88
77
59
58
103
104
109
101
46
100
102
34
74
121
36
37
38
138
143
141
142
144
145
139
140
135
134
30
71
15
49
72
15
87
25
15
70
72
15
94
75
99
96
90
1
112
88
137
63
105
113
114
108
77
85
89
40
64
41
39
53
68
42
51
52
54
50
67
29
32
33
31
55
61
22
91
43
95
30
62
15
60
59
27
125
126
58
124
123
122
48
57
47
46
45
97
36
92
93
36
98
66
65
64
76

Pos Fig	Det. nr Part. No	Ingår Fitted	Benämning	Description
1	312219	M	Tapet, vägg/tak	Wall paper
--	312220	x	Tejp tapet, vägg 50 m/rulle	Tape, wall paper 50 m/roll
2	314524	M	Tapet, vägg tvättrum	Wall paper, washroom
--	314344	x	Tejp tapet, vägg tvättrum 50 m/rulle	Tape, wall paper washroom 50 m/roll
3	322332	x	Skåp kök kpl. m. luckor/beslag	Cupboard kitchen cpl. with doors/holders
4	320686	x	Lucka V u. handtag/gångjärn	Door L without handle/hinge
--	311917	x	Gångjärn d:o	Hinge d:o
--	312588	x	Platta gångjärn	Plate hinge
5	320685	x	Lucka H u. handtag/gångjärn	Door R without handle/hinge
--	311917	x	Gångjärn d:o	Hinge d:o
--	312588	x	Platta gångjärn	Plate hinge
8	320007	x	Lucka u. handtag/gångjärn.	Door without handle/hinge
--	312589	x	Gångjärn d:o	Hinge d:o
9	321363	x	Hylla	Rack
--	312133	x	Hyllbärare plast d:o	Rack holder plastic d:o
10	321646	x	Skiva diskbänk	Board
11	322204	x	Diskbänk trädel u. skiva och luckor/lådor	Kitchen sink without board and doors/drawers
--	312173	x	Plåt skydd under spis	Plate cover under fireplace
12	312106	x	Bänkutdragssats kpl.	Extensible basket
13	321388	x	Lucka V u. handtag/gångjärn	Door L without handle/hinge
--	311917	x	Gångjärn d:o	Hinge d:o
--	312588	x	Platta gångjärn	Plate hinge
14	320691	x	Lucka u. handtag	Door without handle
15	320007	x	Lucka u. handtag/gångjärn.	Door without handle/hinge
--	860406	x	Gångjärn d:o	Hinge d:o
16	320683	x	Lucka H u. handtag/gångjärn	Door R without handle/hinge
--	311917	x	Gångjärn d:o	Hinge d:o
--	312588	x	Platta gångjärn	Plate hinge
17	320464	x	Låda kpl. med handtag	Drawer cpl. with handle
--	314587	x	Bestickslåda d:o 220x430 4-fack	Case for cutlery d:o 220x430 4 compartments
--	320696	x	Lådförstycke u. handtag	Drawer front without handle
--	312102	x	Botten låda	Bottom drawer
--	860132	x	Fronttapp låda	Peg front, drawer
--	312104	x	Bakstycke låda	Back, drawer
--	860133	x	Hörn låda	Corner, drawer
--	860130	x	Sida låda	Side, drawer
--	860149	x	Glidskena låda	Slide bar, drawer
--	860126	x	Stopp låda	Stop drawer
18	320460	x	Hylla övre	Rack upper
19	312064	x	Skärbräda	Cutting board
20	321358	x	Låda kpl. med handtag	Drawer cpl. with handle
--	320696	x	Lådförstycke u. handtag	Drawer front without handle
--	321359	x	Botten låda	Bottom drawer
--	860132	x	Fronttapp låda	Peg front, drawer
--	312104	x	Bakstycke låda	Back, drawer
--	860133	x	Hörn låda	Corner, drawer
--	314588	x	Sida låda	Side, drawer
--	860149	x	Glidskena låda	Slide bar, drawer
--	860126	x	Stopp låda	Stop drawer
21	320702	x	List folierad L=2440	Strip L=2440
			M= Metervara	M= On the metre
			T= Tillbehör	T= Accessory

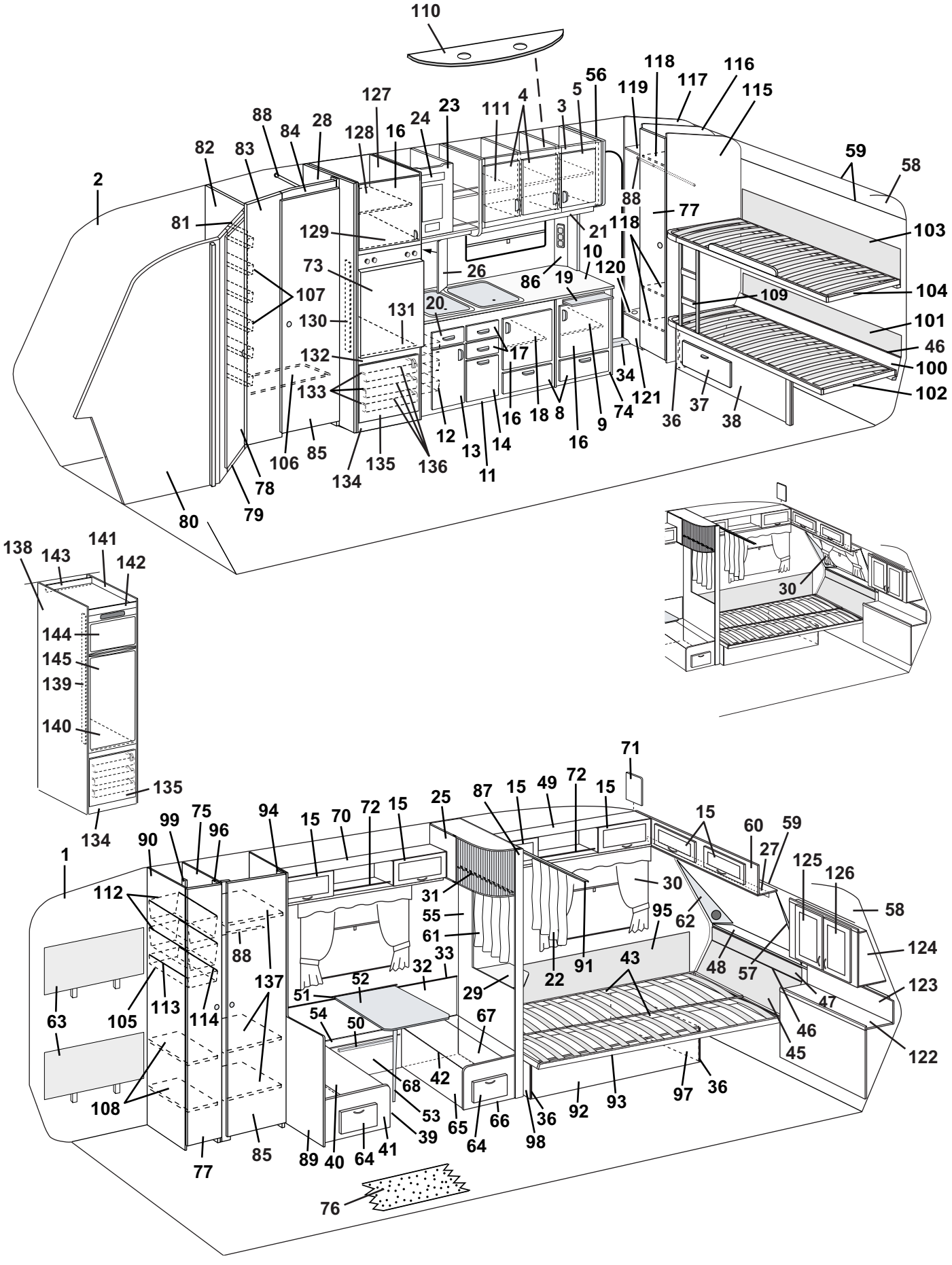
110
118
116
117
115
119
56
5
4
3
111
23
24
127
16
128
28
84
88
83
82
2
81
129
73
107
130
131
132
133
106
85
78
79
80
134
135
136
12
13
11
14
16
18
8
16
9
17
20
26
86
19
10
120
21
118
88
77
59
58
103
104
109
101
46
100
102
34
74
121
36
37
38
138
143
141
142
144
145
139
140
135
134
30
71
1
90
99
75
96
94
15
70
72
15
25
87
15
49
72
15
15
60
59
27
125
126
58
124
123
122
112
88
137
105
113
114
63
108
77
85
89
40
64
41
39
53
68
42
54
50
51
52
32
33
31
55
61
29
67
22
91
43
95
62
30
48
57
47
46
45
36
97
93
92
36
98
66
64
65
76

Pos Fig	Det. nr Part. No	Ingår Fitted	Benämning	Description
22	314890	x	Draperi 9021-3 röd/vit	Drapery 9021-3 red/white
--	314891	x	Draperi 9365-35 röd	Drapery 9365-35 red
--	314892	x	Draperi 9318-50 grön	Drapery 9318-50 green
--	315142	x	Draperi 9603-4 blommig	Drapery 9603-4 flowered
--	315143	x	Draperi 2416-88 blå (miljö)	Drapery 2416-88 blue (environment)
23	321707	x	Skåp övre	Cupboard upper
24	312404	x	Täckfront radiourtag	Cover radio recess
25	321598	x	Skåp utskjut kpl. m. jalusi	Cupboard cpl. with jalousie
--	321600	x	Jaulsi d:o	Jalousie d:o
26	321969	x	Front	Front
27	320705	x	List folierad L=2440	Strip L=2440
28	322382	x	Vägg kyl V kpl.	Wall cupboard L cpl.
29	321958	x	Skiva TV-hylla	Board
30	---		Gardinsatser (se tygprover)	Curtain kit (see textiles)
--	309768	M	Band kardborre d:o B=16 mm	Band with teasel fastening d:o
--	313945	x	Gardinlängd tyll 600x670	Curtain tulle 600x670
--	314985	x	Gardinlängd tyll 670x470 (till gard.sats miljö)	Curtain tulle 670x470 (for curtain kit environment)
--	300884	M	Gardinspiral d:o	Curtain hanger d:o
31	314721	x	Draperiskena L=1100	Drapery rail L=1100
--	315144	x	Krok draperi d:o	Hook drapery d:o
--	315192	x	Glid draperiskena	Slipper, roof strip
--	315193	x	Ändstopp draperiskena	End stop, roof strip
32	320341	x	Värmespalt	Air gap
33	860423	M	List kant ljusbrun	Strip, light brown
34	314687	x	Tröskel aluminium L=850	Threshold aluminum L=850
36	860590	x	List hörn plast L=2500	Corner strip L=2500
37	321703	x	Lucka u. handtag/gångjärn	Door without handle/hinge
--	312589	x	Gångjärn d:o	Hinge d:o
38	321699	x	Sänglåda u. lucka	Bed box without door
39	321614	x	Front bäddlåda bakre	Front bed box rear
40	321616	x	Lock bäddlåda bakre	Cover bed box rear
41	322380	x	Gavel bäddlåda bakre	Gable bed box rear
42	860562	x	List bädd plast L=3000	List bed plastic L=3000
43	321983	x	List furu 17,5x55x1550	Wood lath pine 17,5x55x1550
45	321667	x	Värmespalt nedre	Air gap under
46	314287	x	List plast L=2270	List plastic L=2270
47	321665	x	Värmespalt övre	Air gap upper
--	314791	x	Överdrag d:o (ange färg, se tygprover)	Covering d:o (specify colour,see textiles)
48	320671	x	Hylla front	Shelf front
--	314592	x	Raskant fronthylla L=2372	Cantlist shelf front L=2372
49	321608	x	Skåp övre kpl. m. luckor/beslag	Cupboard cpl. with doors/holders
50	300108	x	List bord väggdel	List wall
51	312314	x	Fästregel bord	Bracket
--	300108	x	List bord väggdel	List wall
52	321343	x	Bordsskiva 750x1100	Table top 750x1100
--	300420	x	List bord bordsdel	List board
53	320711	x	Bordsben fällbart H=730	Table leg H=730
54	321617	x	Lock front bäddlåda	Cover front bed box
55	321618	x	Vägg främre kpl.	Wall front cpl.
56	321647	x	Gavel mot köksskåp	Gable cupboard
			M= Metervara T= Tillbehör	M= On the metre T= Accessory

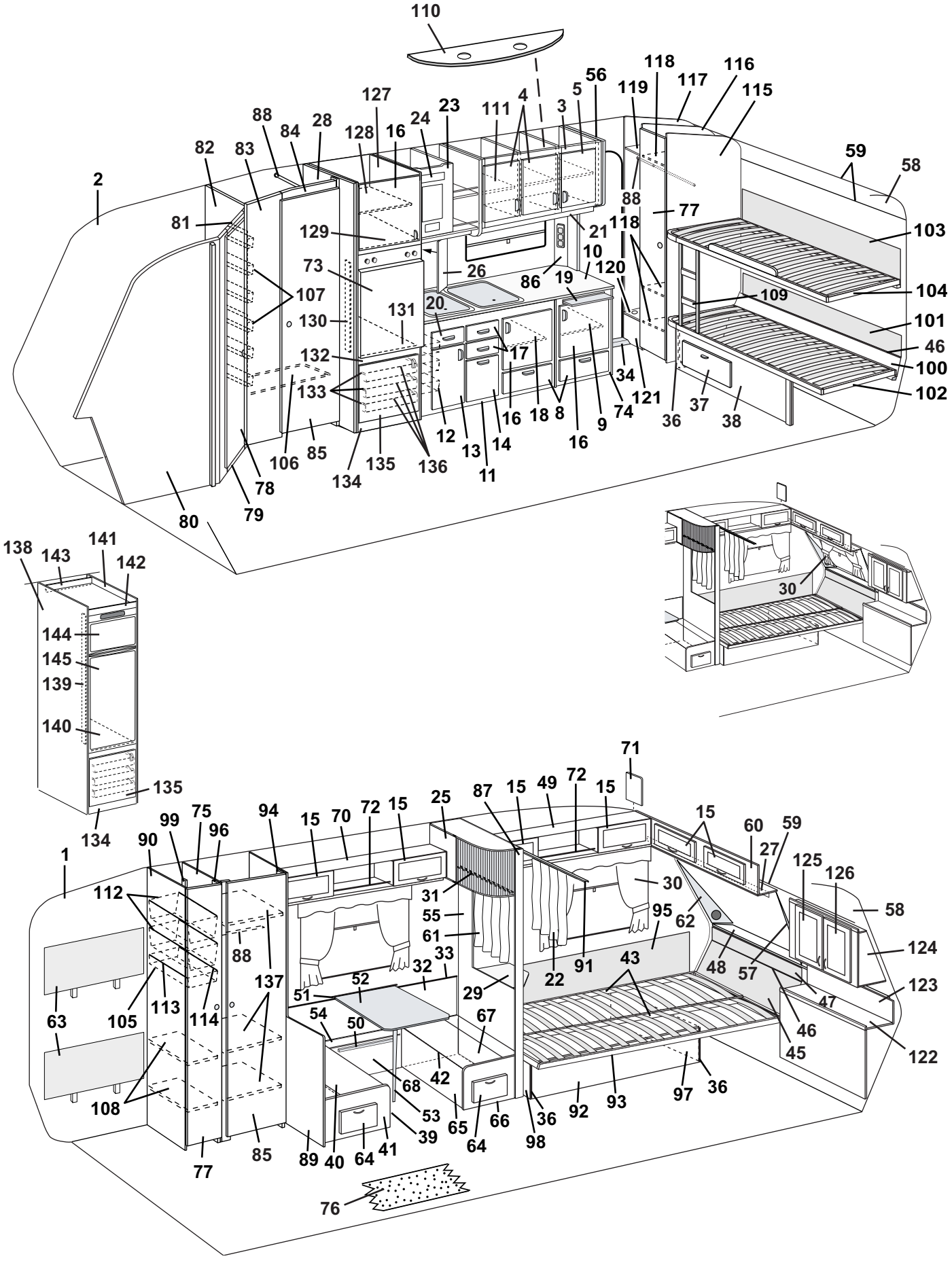
110
118
116
117
115
56
119
5
4
3
111
23
24
127
16
128
28
84
88
83
82
2
81
129
73
107
130
131
132
133
106
85
78
79
80
134
135
136
12
13
11
14
16
18
8
16
9
17
20
26
86
19
10
120
21
118
88
77
59
58
103
104
109
101
46
100
102
34
74
121
36
37
38
138
143
141
142
144
145
139
140
135
134
30
71
72
15
49
87
25
15
70
72
15
94
75
99
96
90
1
112
88
137
113
114
105
63
108
77
85
89
40
64
41
39
53
68
42
54
50
51
52
32
33
31
55
61
29
67
65
64
66
98
36
92
93
97
36
22
91
43
95
62
30
15
60
59
27
125
126
58
124
123
122
48
57
47
46
45
76

Pos Fig	Det. nr Part. No	Ingår Fitted	Benämning	Description
57	322158	x	Front högtalare H	Front loudspeaker R
58	309974	x	Skiva plast	Plastic sheet
59	313884	x	List radie L=2379	List L=2379
60	321622	x	Skåp gavel kpl. m. luckor/beslag	Cupboard cpl. with doors/holders
61	315041	x	Draperi 9021-3 röd/vit	Drapery 9021-3 red/white
--	315053	x	Draperi 9365-35 röd	Drapery 9365-35 red
--	315055	x	Draperi 9318-50 grön	Drapery 9318-50 green
--	315057	x	Draperi 9603-4 blommig	Drapery 9603-4 flowered
--	315059	x	Draperi 2430-88 blå (miljö)	Drapery 2430-88 blue (environment)
62	322159	x	Front högtalare V	Front loudspeaker L
63	321688	x	Värmespalt V.B.	Air gap L.R.
--	315191	x	Överdrag d:o (ange färg, se tygprover)	Covering d:o (specify colour,see textiles)
64	320005	x	Lucka u. handtag/gångjärn.	Door without handle/hinge
--	312589	x	Gångjärn d:o	Hinge d:o
65	321613	x	Front bäddlåda främre	Front bed box front
66	321996	x	Gavel bäddlåda främre	Gable bed box front
67	321615	x	Lock bäddlåda främre	Cover bed box front
68	320765	x	Front bäddlåda	Front
70	320087	x	Skåp övre kpl. m. luckor/beslag	Cupboard cpl. with doors/holders
71	321722	x	Passbit	Distance
72	314573	x	Rasskydd al. rör Ø=8 L=556	Pipe al. Ø=8 L=556
--	800242	x	Plugg plast brun	Plug plastic brown
73	320658	x	Skiva kyl	Sheet refrigerator
74	322205	x	Utskjut diskbänk	Projecting kitchen sink
75	322222	x	Vägg garderob V kpl.	Wall wardrobe L cpl.
76	314565	M	Matta golv	Carpet floor
--	314659	T	Matta golv, parkett	Carpet floor, parquet
77	320002	x	Dörr utan lås/gångjärn	Door without lock/hinge
--	311917	x	Gångjärn d:o	Hinge d:o
--	312588	x	Platta gångjärn	Plate hinge
--	314523	x	Rätningslist d:o L=1715	List d:o L=1715
78	321706	x	Dörr utan lås/gångjärn	Door without lock/hinge
--	311917	x	Gångjärn d:o	Hinge d:o
--	312588	x	Platta gångjärn	Plate hinge
--	314523	x	Rätningslist d:o L=1715	List d:o L=1715
79	320646	x	Tröskel tvättrum	Treshold washroom
--	860541	M	Kantlist d:o	List d:o
80	321651	x	Vägg tvättrum främre	Wall washroom front
81	321655	x	Överbit tvättrum	Overlap washroom
82	321656	x	Vägg tvättrum bakre	Wall washroom rear
83	321632	x	Front	Front
84	320667	x	Överbit garderob	Overlap wardrobe
85	320001	x	Dörr utan lås/gångjärn	Door without lock/hinge
--	311917	x	Gångjärn d:o	Hinge d:o
--	312588	x	Platta gångjärn	Plate hinge
--	314523	x	Rätningslist d:o L=1715	List d:o L=1715
86	321501	x	Front el-uttag	Front outlet
87	320922	x	Stolpe utskjut	Support bar
88	312053	x	Galgstång L=780	Clothes hanger L=780
89	322220	x	Vägg bakre kpl.	Wall rear cpl.
			M= Metervara T= Tillbehör	M= On the metre T= Accessory

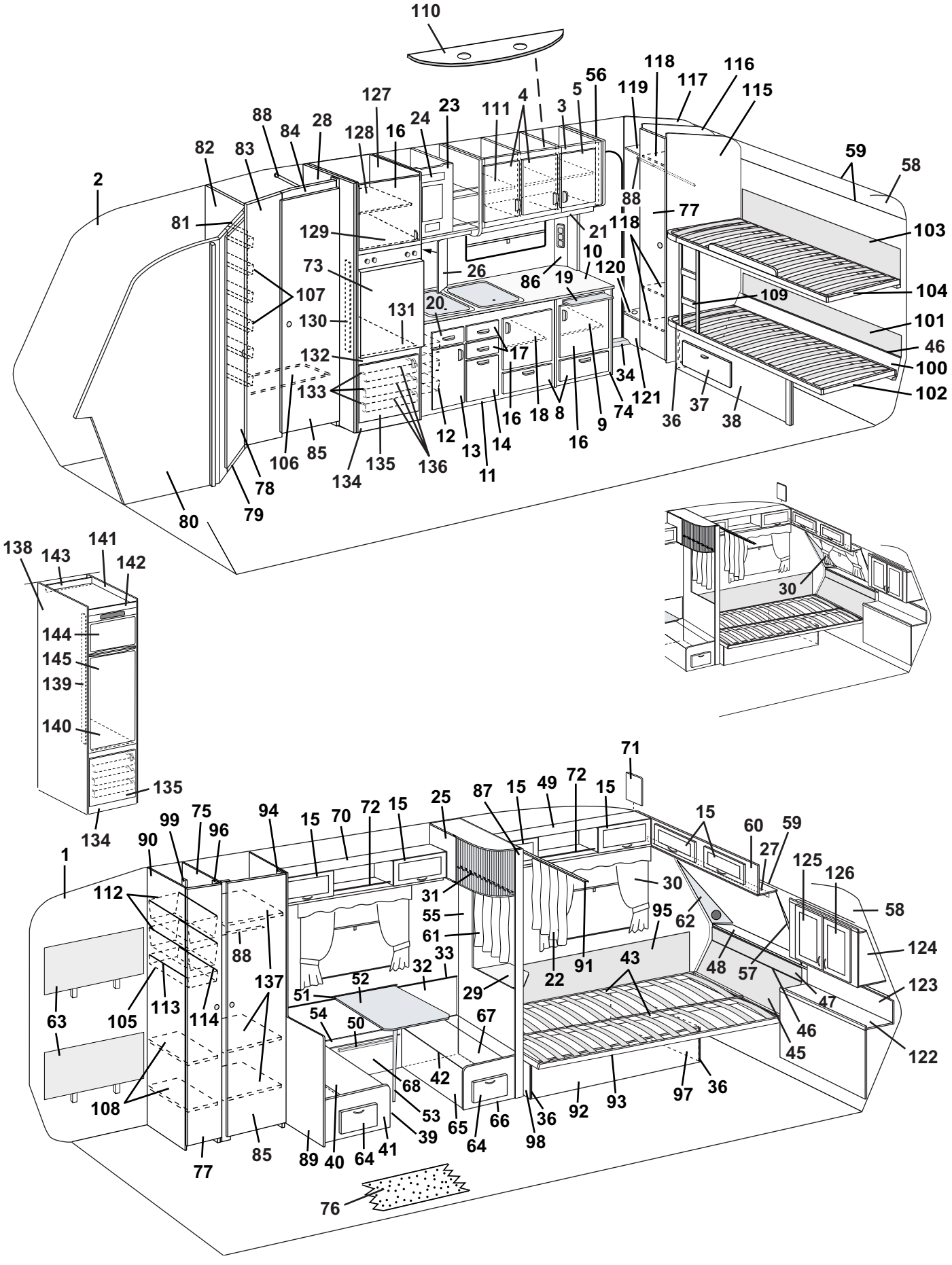
110
118
116
117
115
56
119
5
4
3
111
23
24
127
16
128
28
84
88
83
82
2
81
129
73
107
130
131
132
133
106
85
78
79
80
134
135
136
12
13
11
14
16
18
8
16
9
17
20
26
86
19
10
120
21
118
88
77
59
58
103
104
109
101
46
100
102
34
74
121
36
37
38
138
143
141
142
144
145
139
140
135
134
30
71
72
15
49
87
25
15
70
72
15
94
75
99
96
90
1
112
88
137
113
114
105
63
108
77
85
89
40
64
41
39
53
68
42
54
50
51
52
32
33
31
55
61
29
67
65
64
66
98
36
92
93
97
36
22
91
43
95
62
30
15
60
59
27
125
126
58
124
123
122
48
57
47
46
45
76

Pos Fig	Det. nr Part. No	Ingår Fitted	Benämning	Description
90	321627	x	Vägg backskåp V kpl.	Wall cupboard L cpl.
91	314722	x	Draperiskena L=900	Drapery rail L=900
--	315144	x	Krok draperi d:o	Hook drapery d:o
--	315192	x	Glid draperiskena	Slipper, roof strip
--	315193	x	Ändstopp draperiskena	End stop, roof strip
92	321980	x	Front säng	Front bed
93	321660	x	Sängram utan ribbor	Bed bottom without laths
--	311985	x	Ribba d:o L=718	Lath d:o L=718
--	312046	x	Band till ribbotten	Band for laths bottom
94	320511	x	List folierad L=1948	Strip L=1948
95	312006	x	Värmespalt V. F. u. överdrag	Air gap L front without covering
--	313114	x	Överdrag d:o (ange färg, se tygprover)	Covering d:o (specify colour,see textiles)
96	321698	x	List 1948x45	List 1948x45
97	322344	x	Gavel säng H	Gable bed R
98	322513	x	Gavel säng V	Gable bed L
99	321556	x	List 450x45	List 450x45
100	322497	x	Värmespalt nedre	Air gap under
101	321682	x	Värmespalt nedre	Air gap under
--	315190	x	Överdrag d:o (ange färg, se tygprover)	Covering d:o (specify colour,see textiles)
102	321683	x	Sängram utan ribbor	Bed bottom without laths
--	311985	x	Ribba d:o L=718	Lath d:o L=718
--	312046	x	Band till ribbotten	Band for laths bottom
103	321670	x	Värmespalt övre	Air gap upper
--	315189	x	Överdrag d:o (ange färg, se tygprover)	Covering d:o (specify colour,see textiles)
104	321675	x	Sängram inkl. rasskydd, utan ribbor	Bed bottom incl. fall protection, without laths
--	311985	x	Ribba d:o L=718	Lath d:o L=718
--	312046	x	Band till ribbotten	Band for laths bottom
105	309009	x	Trådback 227x527x85	Tray 227x527x85
106	321633	x	Hylla garderob	Rack wardrobe
107	312162	x	Korg	Basket
108	321745	x	Hylla	Rack
109	321685	x	Stege	Ladder
110	320953	x	Ljusramp köksskåp	Light holder
111	321838	x	Hylla	Rack
--	312133	x	Hyllbärare plast d:o	Rack holder plastic d:o
112	309010	x	Trådback 227x527x185	Tray 227x527x185
113	312158	x	Glidlist trådback V	Sliding strip tray L
114	312159	x	Glidlist trådback H	Sliding strip tray R
115	322353	x	Vägg garderob H kpl.	Wall wardrobe R kpl.
116	322356	x	Vägg garderob V kpl.	Wall wardrobe L kpl.
117	322359	x	Vägg garderob V kpl.	Wall wardrobe L kpl.
118	322360	x	Hylla	Rack
--	312133	x	Hyllbärare plast d:o	Rack holder plastic d:o
119	322362	x	Hylla	Rack
--	312133	x	Hyllbärare plast d:o	Rack holder plastic d:o
120	322366	x	Hylla	Rack
--	314897	x	Bussning plast d:o Ø=29 mm	Bushing plastic d:o Ø=29 mm
121	322365	x	Front	Front
122	321734	x	Front	Front
123	321739	x	Värmespalt	Air gap
			M= Metervara	M= On the metre
			T= Tillbehör	T= Accessory

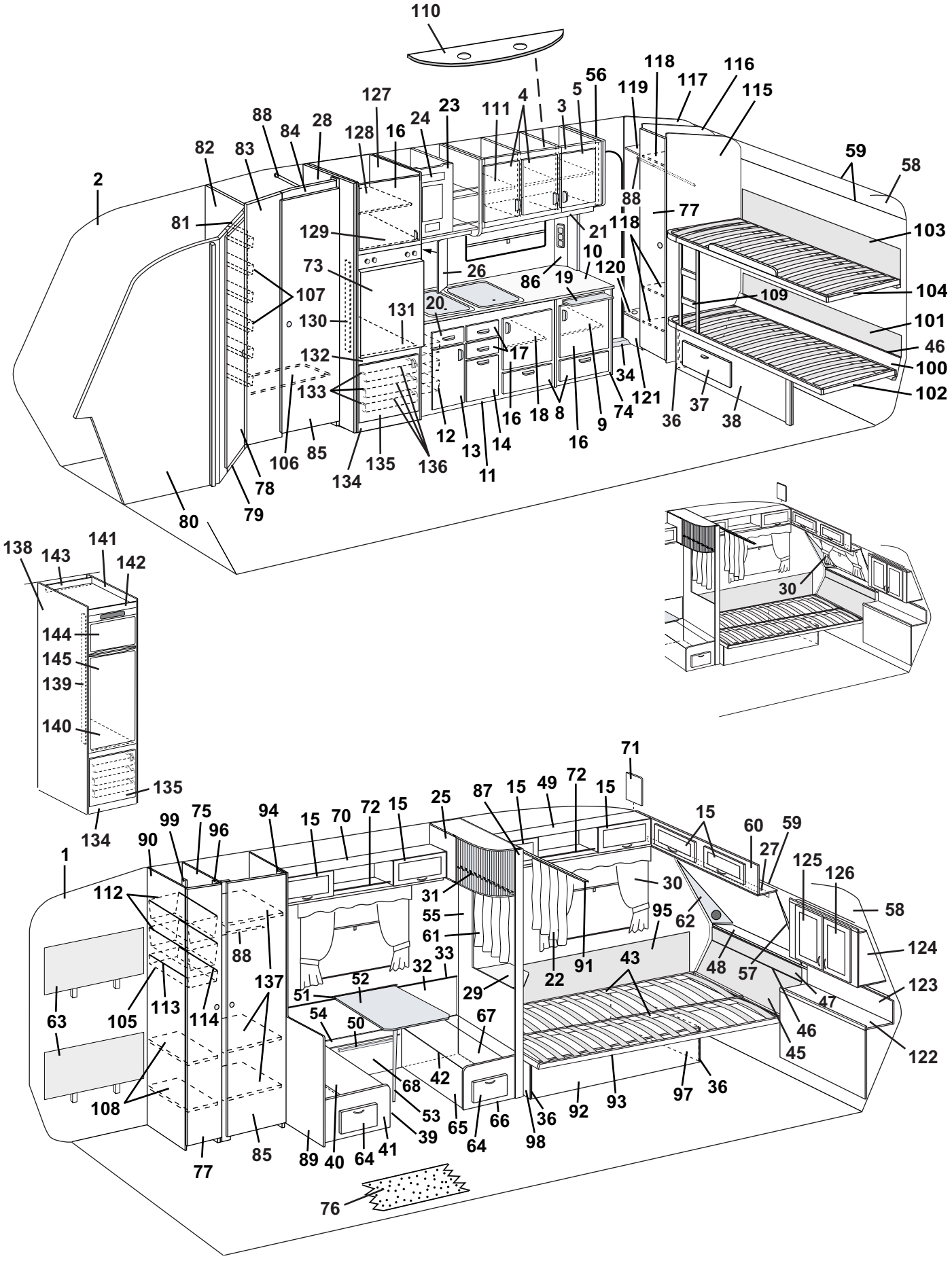
110
118
116
117
115
56
119
5
4
3
111
23
24
127
16
128
28
84
88
83
82
2
81
129
73
107
130
131
132
133
106
85
78
79
80
134
135
136
12
13
11
14
16
18
8
16
9
17
20
26
86
19
10
120
21
118
88
77
59
58
103
104
109
101
46
100
102
34
74
121
36
37
38
30
138
143
141
142
144
145
139
140
135
134
71
15
49
72
15
87
25
15
70
72
15
94
75
99
96
90
1
112
88
137
63
105
113
114
108
77
85
89
40
64
41
39
53
68
42
54
50
51
52
32
33
31
55
61
29
67
22
91
43
95
30
62
15
60
59
27
125
126
58
124
123
122
48
57
47
46
45
97
36
93
92
36
98
66
64
65
76

Pos Fig	Det. nr Part. No	Ingår Fitted	Benämning	Description
124	321724	x	Skåp tvättrum kpl. m. luckor/beslag	Cupboard cpl. with doors/holders
125	321728	x	Lucka V u. handtag/gångjärn	Door L without handle/hinge
--	312589	x	Gångjärn d:o	Hinge d:o
126	320687	x	Lucka H u. handtag/gångjärn	Door R without handle/hinge
--	312589	x	Gångjärn d:o	Hinge d:o
127	322384	x	Vägg kyl H kpl.	Wall cupboard R cpl.
128	321366	x	Hylla	Rack
129	322387	x	Hylla över kyl	Rack over refrigerator
130	321824	x	List 821x45	List 821x45
131	322386	x	Hylla under kyl	Rack under refrigerator
132	321826	x	Front hylla	Front rack
133	312712	x	Glidlist trådback (säljes i par)	Sliding strip tray (pair)
134	320657	x	Front kylskåpsskåp	Front cupboard
135	320684	x	Lucka V utan handtag/gångjärn	Door L without handle/hinge
--	311917	x	Gångjärn d:o	Hinge d:o
--	312588	x	Platta gångjärn	Plate hinge
136	310325	x	Trådback 427x427x85	Tray 427x427x85
137	320610	x	Hylla garderob	Rack wardrobe
138	322180	T	Vägg kyl V kpl.	Wall cupboard L cpl.
139	320576	T	List 1315x45	List 1315x45
140	320952	T	Hylla under kyl	Rack under refrigerator
--	320665	T	Front hylla	Front rack
141	322182	T	Vägg kyl H kpl.	Wall cupboard R cpl.
142	320574	T	Front kylskåpsskåp	Front cupboard
143	320575	T	Bakstycke kylskåpsskåp	Back cupboard
144	320577	T	Skiva frys	Sheet freezer
145	320578	T	Skiva kyl	Sheet refrigerator

M= Metervara
T= Tillbehör

M= On the metre
T= Accessory

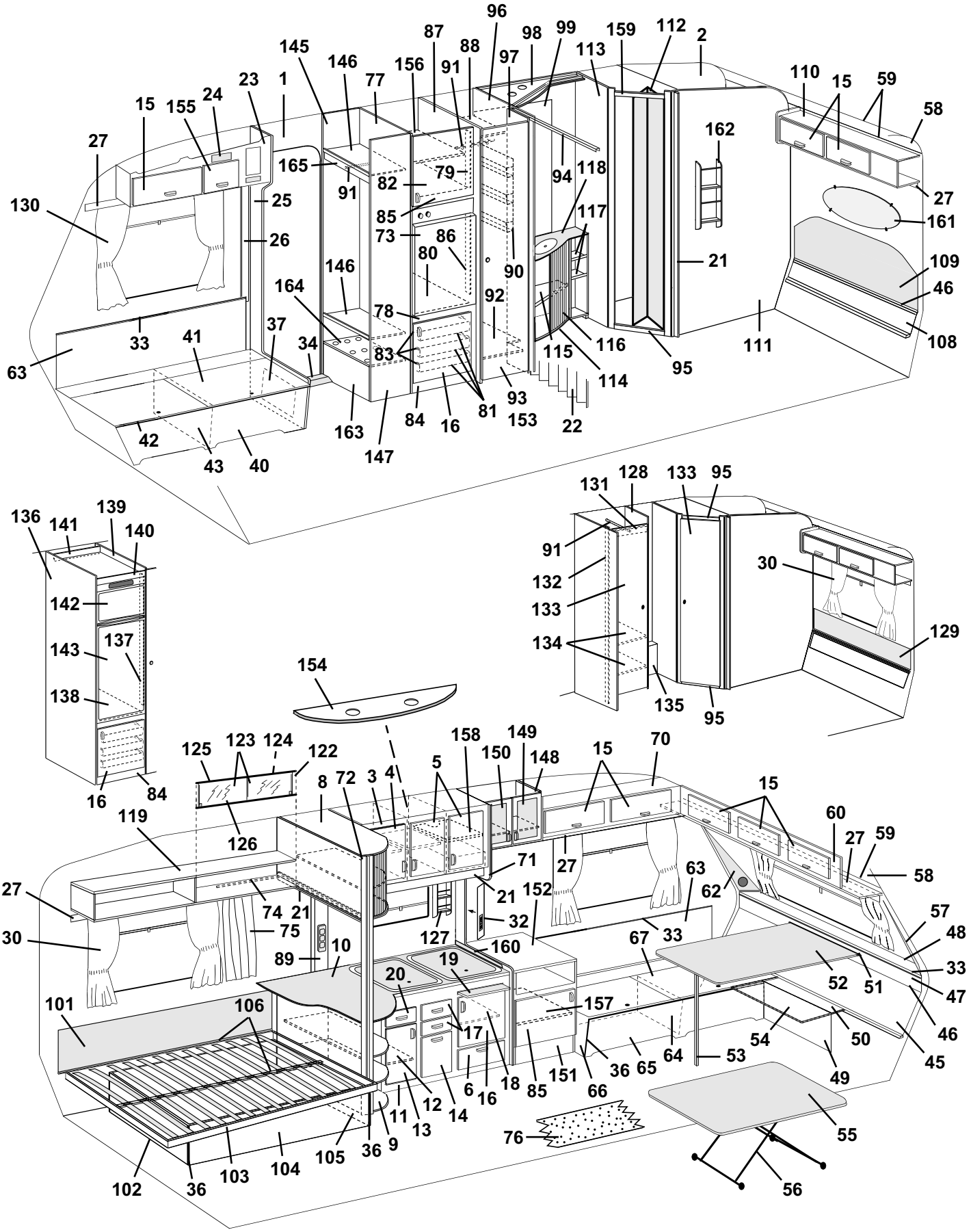
96
87
88
98
99
159
112
2
145
146
156
91
97
113
110
15
59
23
1
77
24
155
15
58
27
162
165
79
94
118
91
82
27
130
25
85
117
161
73
86
26
80
21
109
146
90
46
164
92
78
37
33
41
34
83
115
116
111
108
63
114
95
93
81
153
22
84
16
163
147
42
43
40
131
128
133
95
136
141
139
140
91
30
132
142
133
129
143
137
134
138
135
95
154
125
123
124
122
158
149
150
148
15
70
8
72
3
4
5
15
119
126
60
27
59
71
27
58
27
21
152
63
62
74
21
32
57
30
75
127
33
48
89
10
160
67
33
19
52
51
47
20
101
106
157
17
54
50
46
64
53
45
6
16
18
85
151
36
65
49
12
14
11
13
66
76
55
102
36
103
104
105
36
9
56

Pos Fig	Det. nr Part. No	Ingår/Fitted 560 CTH	Ingår/Fitted 560 CTH 2,5	Benämning	Description
1	312219	M	M	Tapet, vägg/tak	Wall paper
--	312220	x	x	Tejp tapet, vägg 50 m/rulle	Tape, wall paper 50 m/roll
2	314524	M	M	Tapet, vägg tvättrum	Wall paper, washroom
--	314344	x	x	Tejp tapet, vägg tvättrum 50 m/rulle	Tape, wall paper washroom 50 m/roll
3	322330	x	x	Skåp kök kpl. m. luckor/beslag	Cupboard kitchen cpl. with doors/holders
4	320686	x	x	Lucka V u. handtag/gångjärn	Door L without handle/hinge
--	311917	x	x	Gångjärn d:o	Hinge d:o
--	312588	x	x	Platta gångjärn	Plate hinge
5	320685	x	x	Lucka H u. handtag/gångjärn	Door R without handle/hinge
--	311917	x	x	Gångjärn d:o	Hinge d:o
--	312588	x	x	Platta gångjärn	Plate hinge
6	320007	x	x	Lucka H u. handtag/gångjärn	Door R without handle/hinge
--	312589	x	x	Gångjärn d:o	Hinge d:o
8	320035	x	x	Skåp utskjut köksskåp kpl.	Cupboard projecting cpl.
--	320037	x	x	Jalusi d:o	Jalousie d:o
9	320482	x	x	Utskjut diskbänk utan skiva	Projecting kitchen sink without board
10	320789	x	x	Skiva diskbänk	Board
11	321193	x	x	Diskbänk trädel u. skiva och luckor/lådor	Kitchen sink without board and doors/drawers
--	312173	x	x	Plåt skydd under spis	Plate cover under fireplace
12	320479	x	x	Hylla	Rack
13	321388	x	x	Lucka V u. handtag/gångjärn	Door L without handle/hinge
--	311917	x	x	Gångjärn d:o	Hinge d:o
--	312588	x	x	Platta gångjärn	Plate hinge
14	320691	x	x	Lucka u. handtag	Door without handle
15	320007	x	x	Lucka u. handtag/gångjärn.	Door without handle/hinge
--	860406	x	x	Gångjärn d:o	Hinge d:o
16	320683	x	x	Lucka H u. handtag/gångjärn	Door R without handle/hinge
--	311917	x	x	Gångjärn d:o	Hinge d:o
--	312588	x	x	Platta gångjärn	Plate hinge
17	320464	x	x	Låda kpl. med handtag	Drawer cpl. with handle
--	314587	x	x	Bestickslåda d:o 220x430 4-fack	Case for cutlery d:o 220x430 4 compartments
--	320696	x	x	Lådförstycke u. handtag	Drawer front without handle
--	312102	x	x	Botten låda	Bottom drawer
--	860132	x	x	Fronttapp låda	Peg front, drawer
--	312104	x	x	Bakstycke låda	Back, drawer
--	860133	x	x	Hörn låda	Corner, drawer
--	860130	x	x	Sida låda	Side, drawer
--	860149	x	x	Glidskena låda	Slide bar, drawer
--	860126	x	x	Stopp låda	Stop drawer
18	320460	x	x	Hylla övre	Rack upper
19	312064	x	x	Skärbräda	Cutting board
20	321358	x	x	Låda kpl. med handtag	Drawer cpl. with handle
--	320696	x	x	Lådförstycke u. handtag	Drawer front without handle
--	321359	x	x	Botten låda	Bottom drawer
--	860132	x	x	Fronttapp låda	Peg front, drawer
--	312104	x	x	Bakstycke låda	Back, drawer
--	860133	x	x	Hörn låda	Corner, drawer
--	314588	x	x	Sida låda	Side, drawer
--	860149	x	x	Glidskena låda	Slide bar, drawer
--	860126	x	x	Stopp låda	Stop drawer
21	320702	x	x	List folierad L=2440	Strip L=2440
22	320709	x		Vikdörr inkl. takskena	Folding door incl. roofstrip
--	320710		x	Vikdörr inkl. takskena	Folding door incl. roofstrip
23	321354	x	x	Skåp övre H.F. kpl. m. luckor/beslag	Cupboard upper R.F. cpl. with doors/holders
24	312404	x	x	Täckfront radiourtag	Cover radio recess
				M= Metervara	M= On the metre
				T= Tillbehör	T= Accessory

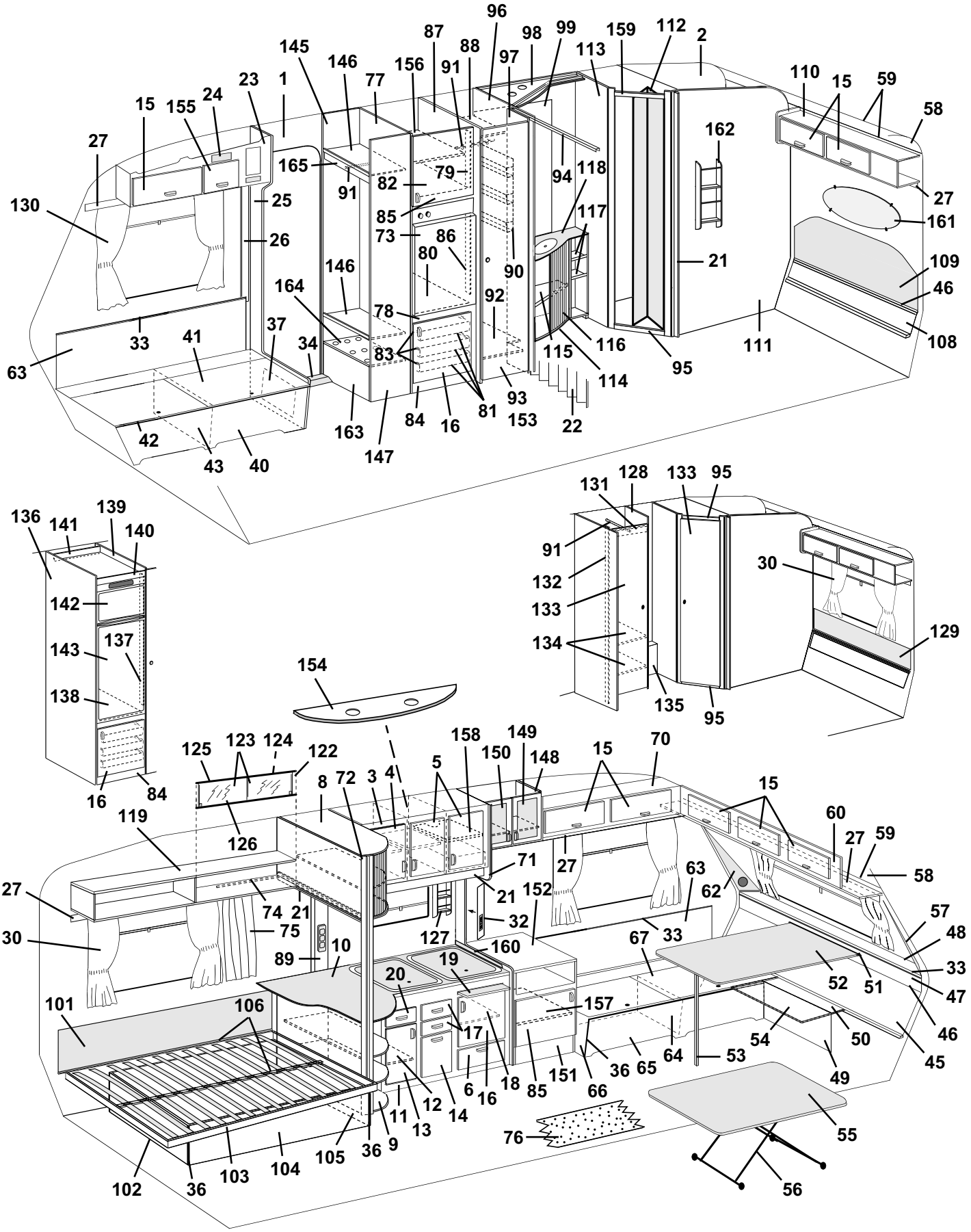
1
2
3
4
5
6
8
9
10
11
12
13
14
15
16
17
18
19
20
21
22
23
24
25
26
27
30
32
33
34
36
37
40
41
42
43
46
47
48
49
50
51
52
53
54
55
56
57
58
59
60
62
63
64
65
66
67
70
71
72
73
74
75
76
77
78
79
80
81
82
83
84
85
86
87
88
89
90
91
92
93
94
95
96
97
98
99
101
102
103
104
105
106
108
109
110
111
112
113
114
115
116
117
118
119
120
121
122
123
124
125
126
127
128
129
130
131
132
133
134
135
136
137
138
139
140
141
142
143
144
145
146
147
148
149
150
151
152
153
154
155
156
157
158
159
160
161
162
163
164
165

Pos Fig	Det. nr Part. No	Ingår/Fitted 560 CTH	Ingår/Fitted 560 CTH 2,5	Benämning	Description
25	321764	x	x	Stolpe förstärkning kpl. m. lucka	Support bar cpl. with door
26	503743	x	x	List täck el-kabel B=60 L=2500	Cover strip B=60 L=2500
--	800918	x	x	Nit d:o nylon vit	Rivet d:o nylon white
27	320705	x	x	List folierad L=2440	Strip L=2440
30	---			Gardinsatser (se tygprover)	Curtain kit (see textiles)
--	309768	M	M	Band kardborre d:o B=16 mm	Band with teasel fastening d:o
--	313945	x	x	Gardinlängd tyll 600x670	Curtain tulle 600x670
--	314985	x	x	Gardinlängd tyll 670x470 (till gard.sats miljö)	Curtain tulle 670x470 (for curtain kit environment)
--	314986	x	x	Gardinlängd tyll 750x470 (till gard.sats miljö)	Curtain tulle 750x470 (for curtain kit environment)
--	300884	M	M	Gardinspiral d:o	Curtain hanger d:o
32	320624	x	x	Front el-uttag	Front outlet
33	860423	M	M	List kant ljusbrun	Strip, light brown
34	314687	x	x	Tröskel aluminium L=850	Threshold aluminum L=850
36	860590	x	x	List hörn plast L=2500	Corner strip L=2500
37	320005	x	x	Lucka u. handtag/gångjärn	Door without handle/hinge
--	312589	x	x	Gångjärn d:o	Hinge d:o
40	321768	x	x	Front bäddlåda H.F. (utan lastlucka)	Front bed box R.F. (without loading hatch)
--	322397	T	T	Front bäddlåda H.F. (med lastlucka)	Front bed box R.F. (with loading hatch)
41	320899	x	x	Lock bäddlåda H.F.	Cover bed box R.F.
42	860562	x	x	List bädd plast L=3000	List bed plastic L=3000
43	312825	x	x	Stöd bäddlåda H.F.	Support bed box R.F.
45	320339	x		Värmespalt nedre	Air gap under
--	320360		x	Värmespalt nedre	Air gap under
46	314287	x	x	List plast L=2270	List plastic L=2270
47	320337	x		Värmespalt övre	Air gap upper
--	320358		x	Värmespalt övre	Air gap upper
48	320654	x		Hylla front	Shelf front
--	320671		x	Hylla front	Shelf front
--	314592	x	x	Raskant fronthylla L=2372	Cantlist shelf front L=2372
49	320390	x		Front bäddlåda gavel (2 st när lastl. monterats)	Front bed box gable (2 pcs in loading hatch)
--	320424		x	Front bäddlåda gavel (2 st när lastl. monterats)	Front bed box gable (2 pcs in loading hatch)
50	320394	x		Skiva gavel	Sheet gable
51	300108	x		List bord väggdel	List wall
52	313875	x		Bordsskiva 840x1200	Table top 840x1200
--	300420	x		List bord bordsdel	List board
53	320711	x		Bordsben fällbart H=730	Table leg H=730
54	320409	T		Skiva rundsittgrupp	Sheet seat
--	320426		x	Skiva rundsittgrupp	Sheet seat
55	313880	T		Bordsskiva 740x940	Table top 740x940
--	321558	T		Bordsskiva 750x1000	Table top 750x1000
--	313876		x	Bordsskiva 840x940	Table top 840x940
--	321495		T	Bordsskiva 1090x990	Table top 1090x990
--	321557		T	Bordsskiva 940x1000	Table top 940x1000
56	313185	T	x	Bordsstativ	Table stand
57	322158	x	x	Front högtalare H	Front loudspeaker R
58	309974	x	x	Skiva plast	Plastic sheet
59	313884	x	x	List radie L=2379	List L=2379
60	321832	x		Skåp gavel kpl. m. luckor/beslag	Cupboard cpl. with doors/holders
--	321834		x	Skåp gavel kpl. m. luckor/beslag	Cupboard cpl. with doors/holders
62	322159	x	x	Front högtalare V	Front loudspeaker L
63	320332	x	x	Värmespalt V-H F.	Air gap L-R F.
64	312826	x	x	Stöd bäddlåda V.F.	Support bed box L.F.
65	320386	x	x	Front bäddlåda V.F. (utan lastlucka)	Front bed box L.F. (without loading hatch))
--	322399	T	T	Front bäddlåda V.F. (med lastlucka)	Front bed box L.F. (with loading hatch)
66	320392	x	x	Gavel bäddlåda V.F.	Gable bed box L.F.
				M= Metervara	M= On the metre
				T= Tillbehör	T= Accessory

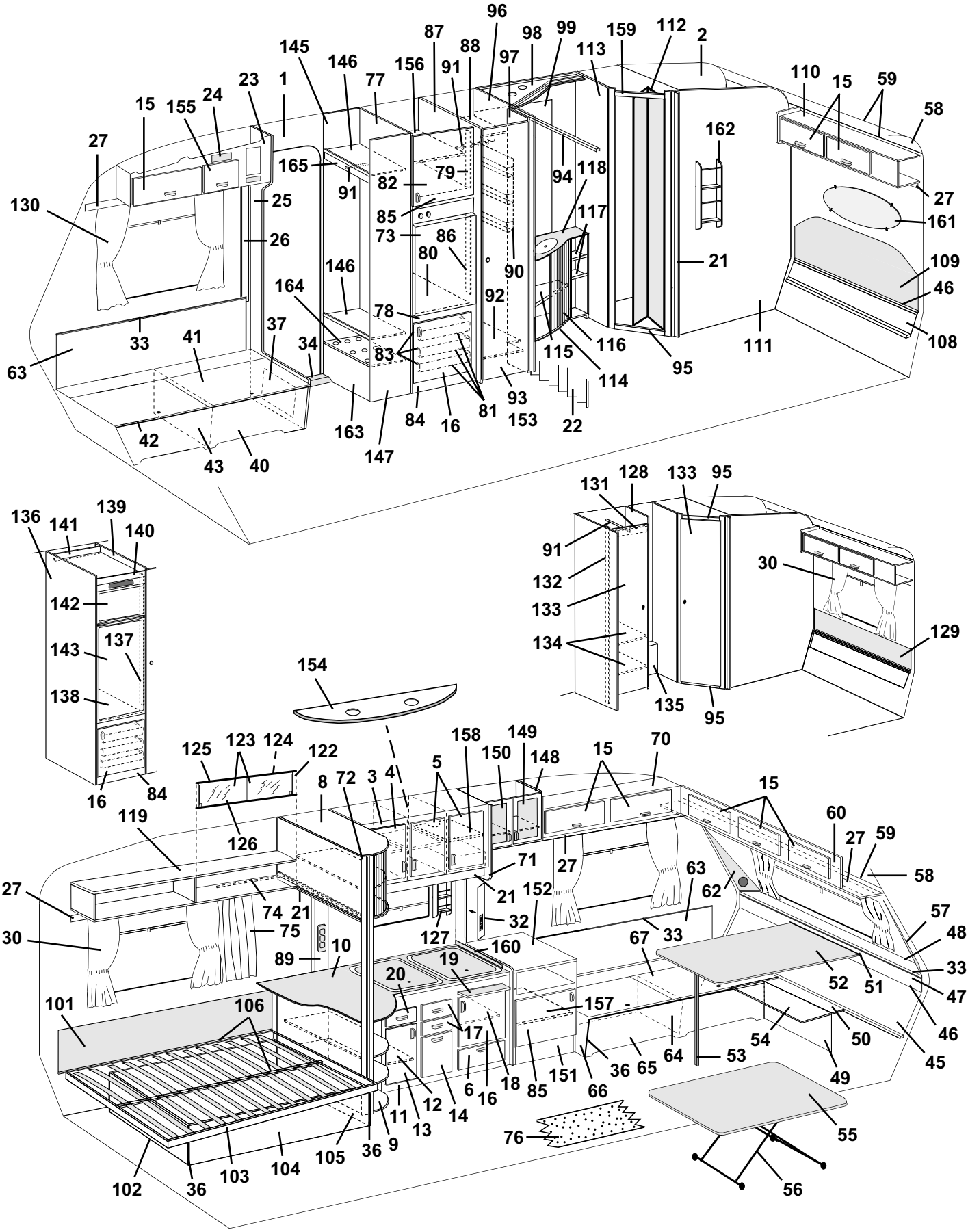
96
87
88
98
99
159
112
2
145
146
156
91
97
113
110
15
59
23
1
77
24
155
15
58
27
162
165
79
94
118
91
82
27
130
25
85
117
161
73
86
26
80
21
109
146
90
46
164
92
78
37
33
41
34
83
115
116
111
108
63
114
95
93
81
153
22
84
16
163
147
42
43
40
131
128
133
95
136
141
139
140
91
30
132
142
133
129
143
137
134
138
135
95
154
125
123
124
122
158
149
150
148
15
70
8
72
3
4
5
15
119
126
60
27
59
71
27
63
58
27
21
152
62
74
21
32
57
30
75
127
33
48
89
10
160
67
33
19
52
51
47
20
101
106
157
17
54
50
46
64
53
45
6
16
18
85
151
36
65
49
12
14
11
13
66
76
55
36
9
105
104
103
102
36
56

Pos Fig	Det. nr Part. No	Ingår/Fitted 560 CTH	Ingår/Fitted 560 CTH 2,5	Benämning	Description
67	320897	x	x	Lock bäddlåda V.F.	Cover bed box L.F.
70	320054	x	x	Skåp övre V.F. kpl. m. luckor/beslag	Cupboard upper L.F. cpl. with doors/holders
71	320496	x	x	Vägg vid diskbänk kpl.	Wall cpl.
72	320497	x	x	Stolpe utskjut	Support bar
73	320658	x	x	Skiva kyl	Sheet refrigerator
74	314718	x	x	Skena draperi	Roof strip, drapery
--	315144	x	x	Krok draperi d:o	Hook drapery d:o
--	315192	x	x	Glid draperiskena	Slipper, roof strip
--	315193	x	x	Ändstopp draperiskena	End stop, roof strip
75	314958	x	x	Draperi 9021-3 röd/vit	Drapery 9021-3 red/white
--	314964	x	x	Draperi 9365-35 röd	Drapery 9365-35 red
--	314970	x	x	Draperi 9318-50 grön	Drapery 9318-50 green
--	315034	x	x	Draperi 9603-4 blommig	Drapery 9603-4 flowered
--	315040	x	x	Draperi 2416-88 blå (miljö)	Drapery 2416-88 blue (environment)
76	314565	M	M	Matta golv	Carpet floor
--	314659	T	T	Matta golv, parkett	Carpet floor, parquet
77	322287	x	x	Vägg kyl V kpl.	Wall cupboard L cpl.
78	321826	x	x	Front hylla	Front rack
79	320664	x	x	List 493x45	List 493x45
80	321825	x	x	Hylla under kyl	Rack under refrigerator
81	310325	x	x	Trådback 427x427x85	Tray 427x427x85
82	320656	x	x	Hylla över kyl	Rack over refrigerator
83	312712	x	x	Glidlist trådback (säljes i par)	Sliding strip tray (pair)
84	320657	x	x	Front kylskåpsskåp	Front cupboard
85	320684	x	x	Lucka V utan handtag/gångjärn	Door L without handle/hinge
--	311917	x	x	Gångjärn d:o	Hinge d:o
--	312588	x	x	Platta gångjärn	Plate hinge
86	321824	x	x	List 821x45	List 821x45
87	321807	x	x	Vägg kyl H kpl.	Wall cupboard R cpl.
88	320607	x	x	Hylla garderob övre	Rack wardrobe upper
89	320617	x	x	Front el-uttag	Front outlet
90	312162	x	x	Korg	Basket
91	312053	x	x	Galgstång L=780	Clothes hanger L=780
92	320613	x	x	Hylla garderob nedre	Rack wardrobe under
93	320000	x	x	Dörr utan lås/gångjärn	Door without lock/hinge
--	311917	x	x	Gångjärn d:o	Hinge d:o
--	312588	x	x	Platta gångjärn	Plate hinge
--	314523	x	x	Rätningslist d:o L=1715	List d:o L=1715
94	314915	x	x	Skena tak vikdörr L=1200	Roof strip, folding door L=1200
95	320490	x		Tröskel tvättrum	Treshold washroom
--	314510	x		List aluminium d:o L=435	List aluminium d:o L=435
--	321060		x	Tröskel/överbit tvättrum	Treshold/overlap washroom
--	314591		x	List aluminium tröskel L=480	List aluminium treshold L=480
96	320525	x	x	Vägg garderob H kpl.	Wall wardrobe R cpl.
97	320579	x	x	Nisch vikdörr	Niche folding door
98	320638	x	x	Ljusramp	Light holder
99	314689	x	x	Spegel	Mirror
--	800336	x	x	Rosetthatt d:o, mässing	Cap d:o, brass
--	801109	x	x	Rosettskruv d:o	Screw d:o
--	800343	x	x	Kabelgenomföring d:o	Rubber bushing d:o
101	312006	x	x	Värmespalt V. B. u. överdrag	Air gap L rear without covering
--	313114	x	x	Överdrag d:o (ange färg, se tygprover)	Covering d:o (specify colour,see textiles)
102	322346	x	x	Gavel säng V	Gable bed L
103	312336	x		Sängram utan ribbor	Bed bottom without laths
--	314046		x	Sängram utan ribbor	Bed bottom without laths
				M= Metervara	M= On the metre
				T= Tillbehör	T= Accessory

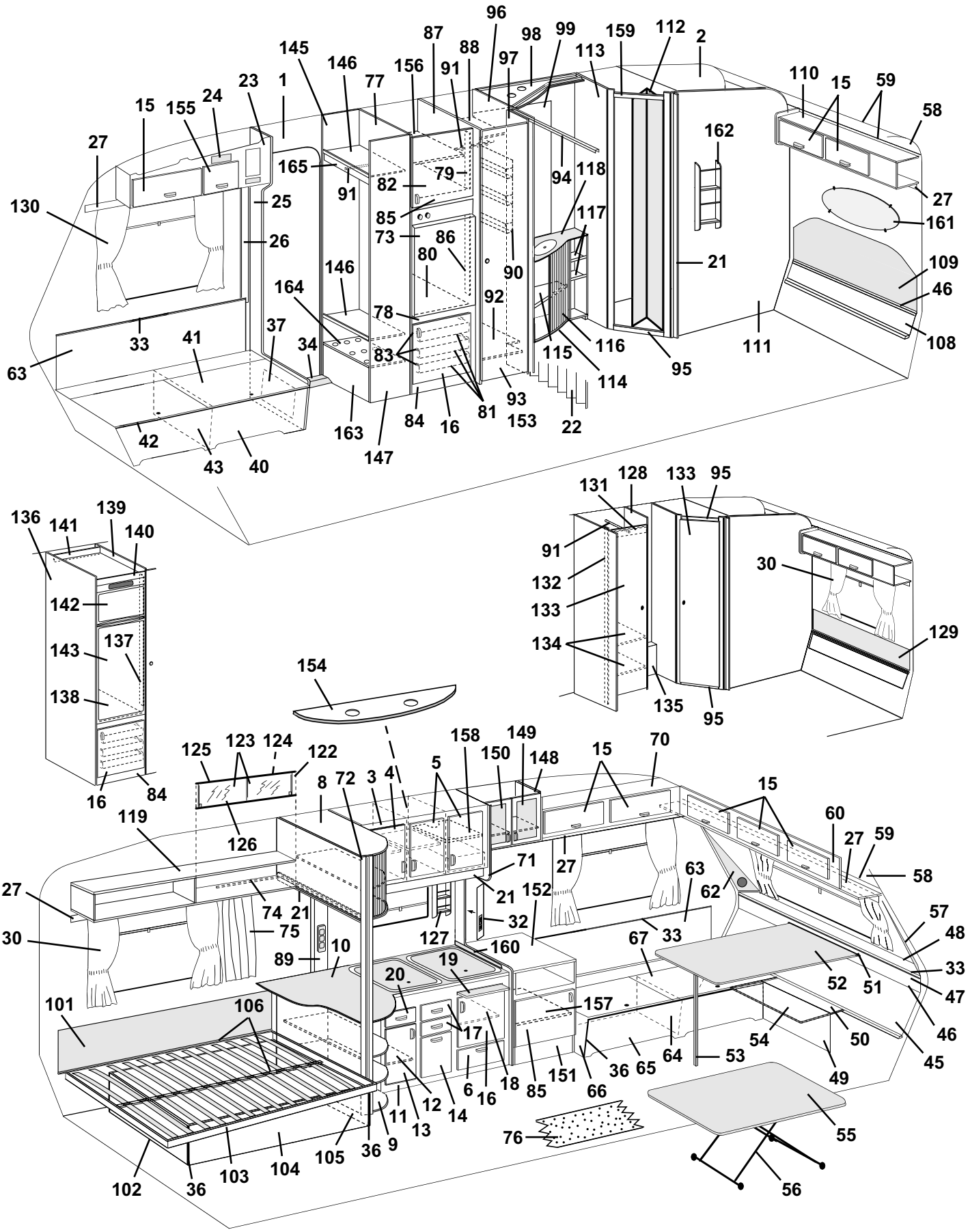
1
2
3
4
5
6
8
9
10
11
12
13
14
15
16
17
18
19
20
21
22
23
24
25
26
27
30
32
33
34
36
37
40
41
42
43
46
47
48
49
50
51
52
53
54
55
56
57
58
59
60
62
63
64
65
66
67
70
71
72
73
74
75
76
77
78
79
80
81
82
83
84
85
86
87
88
89
90
91
92
93
94
95
96
97
98
99
101
102
103
104
105
106
108
109
110
111
112
113
114
115
116
117
118
119
120
121
122
123
124
125
126
127
128
129
130
131
132
133
134
135
136
137
138
139
140
141
142
143
144
145
146
147
148
149
150
151
152
153
154
155
156
157
158
159
160
161
162
163
164
165

Pos Fig	Det. nr Part. No	Ingår/Fitted 560 CTH	Ingår/Fitted 560 CTH 2,5	Benämning	Description
--	311985	x	x	Ribba d:o L=718	Lath d:o L=718
--	312046	x	x	Band till ribbotten	Band for laths bottom
104	321980	x	x	Front säng	Front bed
105	322344	x	x	Gavel säng H	Gable bed R
106	321983	x	x	List furu 17,5x55x1550	Wood lath pine 17,5x55x1550
108	320351	x		Värmespalt nedre	Air gap under
--	321225		x	Värmespalt nedre	Air gap under
109	312369	x		Värmespalt övre u. överdrag	Air gap upper without covering
--	313116	x		Överdrag d:o (ange färg, se tygprover)	Covering d:o (specify colour,see textiles)
--	314052		x	Värmespalt övre u. överdrag	Air gap upper without covering
--	314528		x	Överdrag d:o (ange färg, se tygprover)	Covering d:o (specify colour, see textiles)
110	320126	x		Skåp övre kpl. m. luckor/beslag	Cupboard upper cpl. with doors/holders
--	321176		x	Skåp övre kpl. m. luckor/beslag	Cupboard upper cpl. with doors/holders
111	321830	x		Vägg tvättrum bakre kpl.	Wall washroom cpl.
--	322333		x	Vägg tvättrum bakre kpl.	Wall washroom cpl.
112	313630	x		Vikdörr kpl.	Folding door cpl
113	321828	x		Vägg tvättrum främre kpl.	Wall washroom cpl.
--	321204		x	Vägg tvättrum främre kpl.	Wall washroom cpl.
114	320239	x	x	Skåp tvättställ kpl. m. skiva/jalusi	Cupboard wash basin cpl. with board/jalousie
115	320253	x	x	Hylla	Rack
116	320243	x	x	Jalusi	Jalousie
117	320247	x	x	Hylla övre	Rack upper
--	320256	x	x	Hylla undre	Rack under
118	313882	x	x	Skiva skåp tvättställ	Board cupboard wash basin
119	320258	x	T	Hylla V-H bak kpl.	Rack L-R rear cpl.
122	313215	T	T	Skjutlucka kpl. m. spegel/glidlister	Sliding lid cpl. with mirror/sliding strip
123	312606	T	T	Lucka skjut u. handtag	Sliding lid without handle
--	312056	T	T	Handtag d:o	Handle d:o
124	312605	T	T	Spegel 833x240	Mirror 833x240
125	313146	T	T	Glidlist övre al. L=845	Sliding strip upper al. L=845
126	313147	T	T	Glidlist undre al. inkl. list ilägg L=845	Sliding strip under al. incl. filling list L=845
--	312059	T	T	List ilägg d:o plast L=2000	Filling list d:o plastic L=2000
127	321999	x	x	Kryddhylla	Spice rack
128	320555	T	T	Vägg garderob H kpl.	Wall wardrobe R cpl.
129	313647	T		Värmespalt övre u. överdrag	Air gap upper without covering
--	313661	T		Överdrag d:o (ange färg, se tygprover)	Covering d:o (specify colour,see textiles)
--	314233		T	Värmespalt övre u. överdrag	Air gap upper without covering
--	314529		T	Överdrag d:o (ange färg, se tygprover)	Covering d:o (specify colour, see textiles)
130	313945	T	T	Gardinlängd tyll 600x670	Curtain tulle 600x670
--	313947	T	T	Gardinlängd tyll 1450x730	Curtain tulle 1450x730
--	314985	x	x	Gardinlängd tyll 670x470 (till gard.sats miljö)	Curtain tulle 670x470 (for curtain kit environment)
--	314986	x	x	Gardinlängd tyll 750x470 (till gard.sats miljö)	Curtain tulle 750x470 (for curtain kit environment)
--	300884	M	M	Gardinspiral d:o	Curtain hanger d:o
131	320667	T	T	Överbit garderob	Overlap wardrobe
132	320668	T	T	List folierad L=1948	Strip L=1948
133	320001	T	T	Dörr utan lås/gångjärn	Door without lock/hinge
--	311917	T	T	Gångjärn d:o	Hinge d:o
--	312588	T	T	Platta gångjärn	Plate hinge
--	314523	T	T	Rätningslist d:o L=1715	List d:o L=1715
134	320615	T	T	Hylla garderob	Rack wardrobe
135	320643	T	T	Front	Front
136	322277	T	T	Vägg kyl V kpl.	Wall cupboard L cpl.
137	320576	T	T	List 1315x45	List 1315x45
138	320666	T	T	Hylla under kyl	Rack under refrigerator
--	320665	T	T	Front hylla	Front rack
				M= Metervara T= Tillbehör	M= On the metre T= Accessory

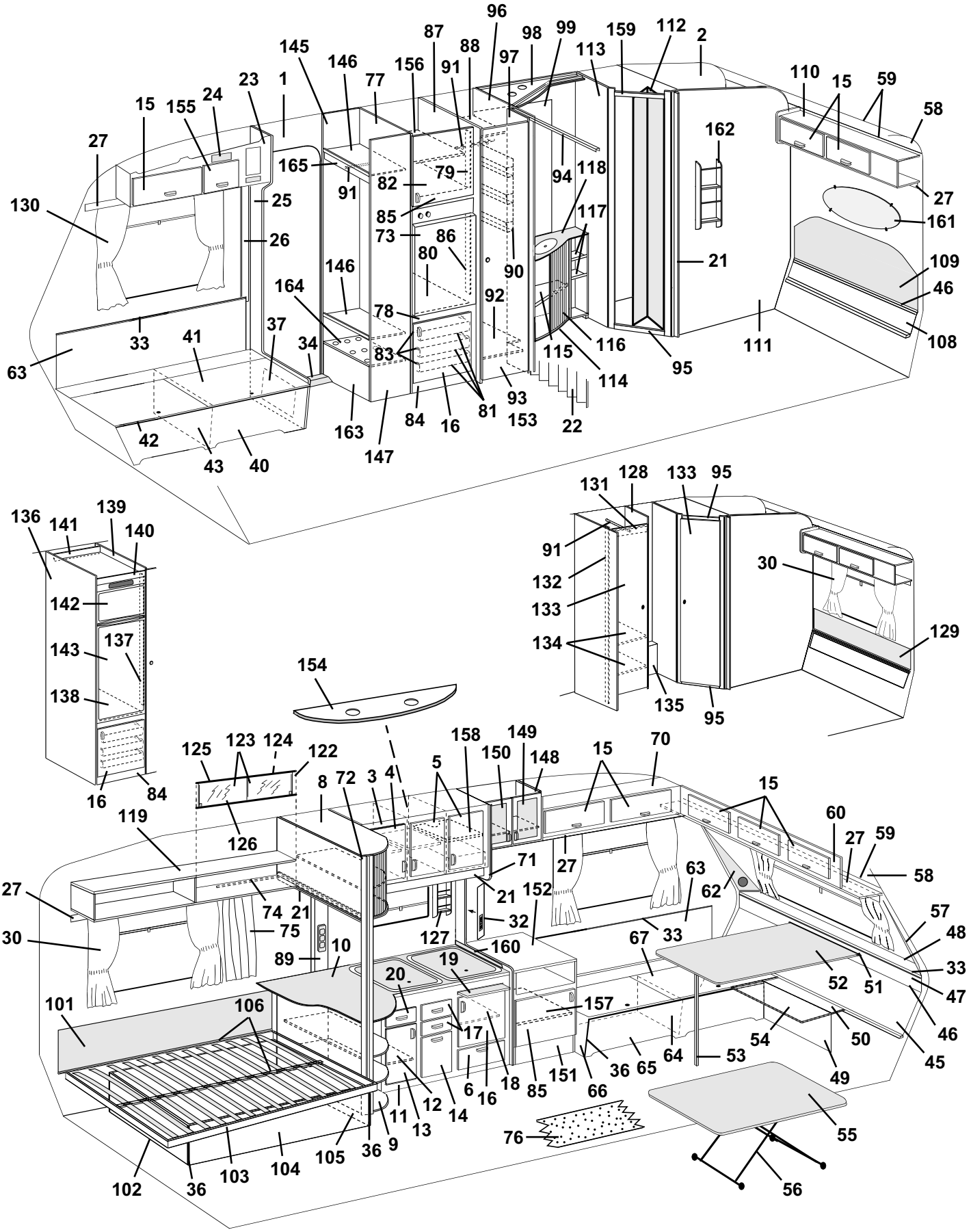
1
2
3
4
5
6
8
9
10
11
12
13
14
15
16
17
18
19
20
21
22
23
24
25
26
27
30
32
33
34
36
37
40
41
42
43
46
47
48
49
50
51
52
53
54
55
56
57
58
59
60
62
63
64
65
66
67
70
71
72
73
74
75
76
77
78
79
80
81
82
83
84
85
86
87
88
89
90
91
92
93
94
95
96
97
98
99
101
102
103
104
105
106
108
109
110
111
112
113
114
115
116
117
118
119
120
121
122
123
124
125
126
127
128
129
130
131
132
133
134
135
136
137
138
139
140
141
142
143
144
145
146
147
148
149
150
151
152
153
154
155
156
157
158
159
160
161
162
163
164
165

Pos Fig	Det. nr Part. No	Ingår/Fitted 560 CTH	Ingår/Fitted 560 CTH 2,5	Benämning	Description
139	320887	T	T	Vägg kyl H kpl.	Wall cupboard R cpl.
140	320574	T	T	Front kylskåpsskåp	Front cupboard
141	320575	T	T	Bakstycke kylskåpsskåp	Back cupboard
142	320577	T	T	Skiva frys	Sheet freezer
143	320578	T	T	Skiva kyl	Sheet refrigerator
145	322280	x	x	Vägg garderob V kpl.	Wall wardrobe L cpl.
146	322191	x	x	Hylla	Rack
--	312133	x	x	Hyllbärare plast d:o	Rack holder plastic d:o
147	322279	x	x	Vägg garderob H kpl.	Wall wardrobe R cpl.
148	320170	x	x	Skåp bar kpl. m. luckor/beslag	Coctail cabinet cpl.with doors/holders
149	320692	x	x	Lucka H kpl. u. handtag/gångjärn	Door R cpl. without handle/hinge
--	320778	x	x	Skiva acryl d:o	Pane acryl d:o
--	311917	x	x	Gångjärn d:o	Hinge d:o
--	312588	x	x	Platta gångjärn	Plate hinge
150	320693	x	x	Lucka V kpl. u. handtag/gångjärn	Door L cpl. without handle/hinge
--	320778	x	x	Skiva akryl d:o	Pane acryl d:o
--	311917	x	x	Gångjärn d:o	Hinge d:o
--	312588	x	x	Platta gångjärn	Plate hinge
151	320231	x	x	TV-bänk kpl. u. skiva	Cupboard cpl. without board
152	313924	x	x	Skiva TV-bänk	Board
153	313267	T	x	Spegel dörr	Mirror door
--	206807	T	x	Lim d:o	Glue d:o
154	320953	T	x	Ljusramp köksskåp	Light holder
155	320013	x	x	Lucka u. handtag/gångjärn.	Door without handle/hinge
--	860406	x	x	Gångjärn d:o	Hinge d:o
156	321366	x	x	Hylla	Rack
157	321363	x	x	Hylla	Rack
--	312133	x	x	Hyllbärare plast d:o	Rack holder plastic d:o
158	321816	x	x	Hylla	Rack
--	312133	x	x	Hyllbärare plast d:o	Rack holder plastic d:o
159	321827	x		Överbit tvättrum	Overlap washroom
160	401476	x	x	Flamskydd	Flame guard
--	401478	x	x	Hylsa distans d:o	Distance sleeve d:o
--	800476	x	x	Skruv d:o	Screw d:o
161	313449	T	x	Spegel	Mirror
--	312809	T	x	Hållare d:o	Holder d:o
162	320316	T	x	Tidningshylla	Newspaper rack
163	322281	x	x	Front	Front
164	322282	x	x	Hylla	Rack
--	314897	x	x	Bussning plast d:o Ø=29 mm	Bushing plastic d:o Ø=29 mm
165	322283	x	x	Front	Front

M= Metervara
T= Tillbehör

M= On the metre
T= Accessory

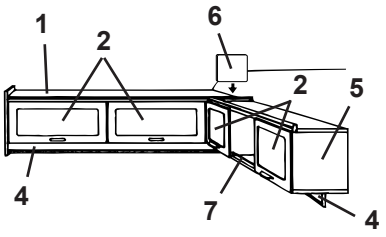
1
2
6
2
5
4
7
4

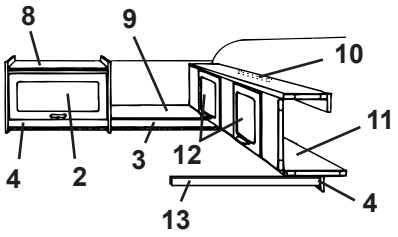
8
9
10
11
4
2
3
12
13
4

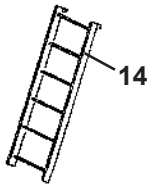
14

Pos Fig	Det. nr Part. No	Ingår/Fitted 560 CTH	Ingår/Fitted 560 CTH 2,5	Benämning	Description
1	320126	x		Skåp övre kpl. m. luckor/beslag	Cupboard upper cpl. with doors/holders
--	321176		x	Skåp övre kpl. m. luckor/beslag	Cupboard upper cpl. with doors/holders
2	320007	x	x	Lucka u. handtag/gångjärn.	Door without handle/hinge
--	860406	x	x	Gångjärn d:o	Hinge d:o
3	320702	x	x	List folierad L=2440	Strip L=2440
4	320705	x	x	List folierad L=2440	Strip L=2440
5	320087	x	x	Skåp övre kpl. m. luckor/beslag	Cupboard cpl. with doors/holders
6	320094	x	x	Passbit	Distance
7	314573	x	x	Rasskydd al. rör Ø=8 L=556	Pipe al. Ø=8 L=556
--	800242	x	x	Plugg plast brun	Plug plastic brown
8	320124	x	x	Skåp övre kpl. m. lucka/beslag	Cupboard upper cpl. with door/holders
9	320267	x		Hylla gavel bak	Rack gable rear
--	320295		x	Hylla gavel bak	Rack gable rear
10	312233	x	x	Regel låsning	Lock bar
11	320100	x	x	Överbäddsskåp kpl. m. luckor/beslag	Upper bed cpl. with doors/holders
12	320007	x	x	Lucka u. handtag/gångjärn.	Door without handle/hinge
--	860402	x	x	Gångjärn d:o	Hinge d:o
13	313780	x	x	Bärregel	Bearing rail
14	312613	T	T	Stege kpl. med krokar	Ladder cpl. with hooks
--	860426	T	T	Krok till stege	Hook for ladder

T= Tillbehör

T= Accessory

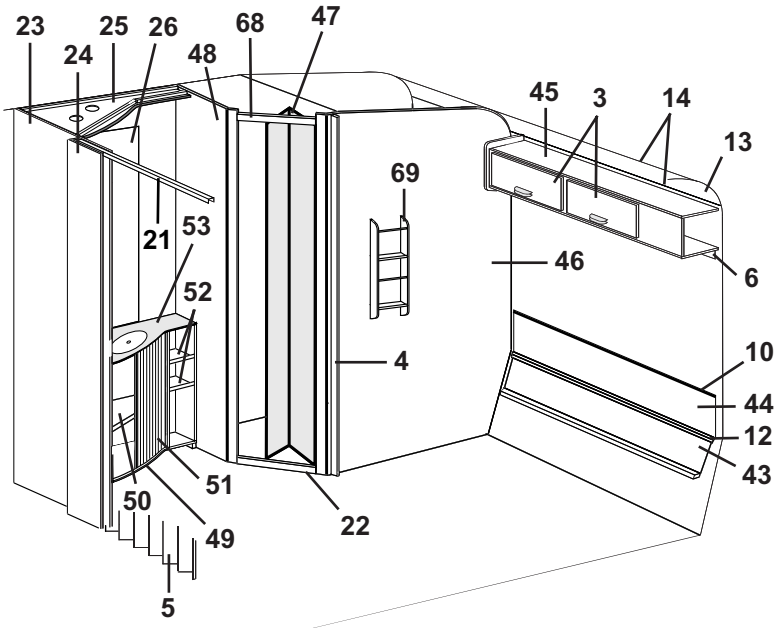
23
25
26
68
47
24
48
45
3
14
13
69
21
53
46
6
52
4
10
44
12
43
51
50
49
22
5

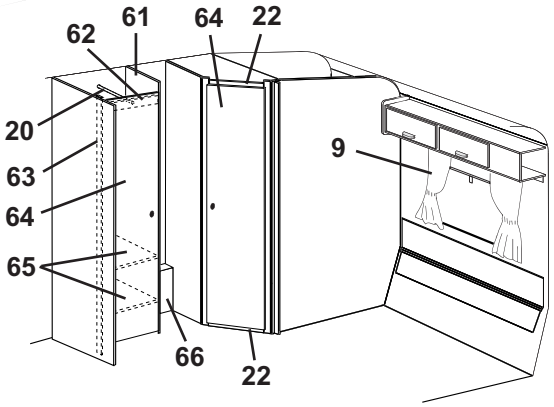
62
61
64
22
20
9
63
64
65
66
22

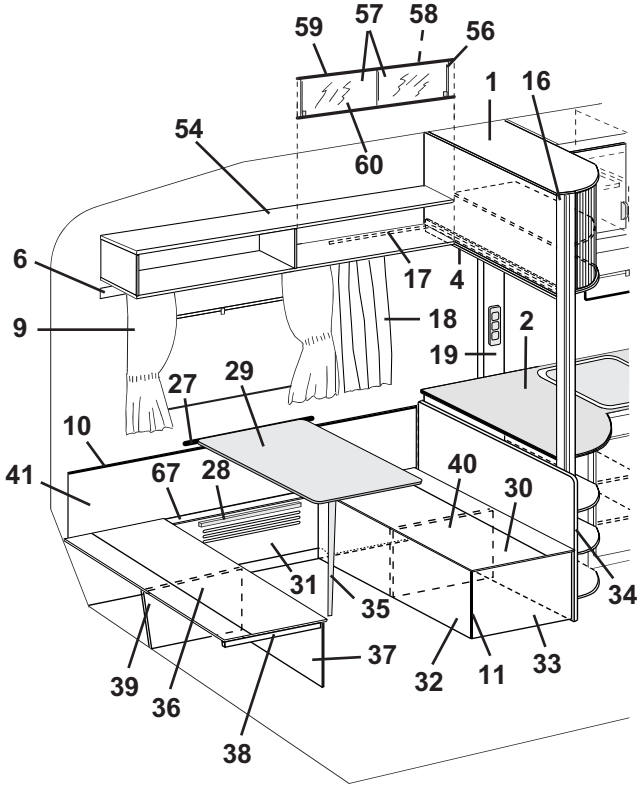
59
57
58
56
1
16
54
60
6
17
4
9
18
2
19
27
29
10
41
67
28
40
30
31
35
34
39
36
37
32
11
33
38

Pos Fig	Det. nr Part. No	Ingår/Fitted 560 CTH	Ingår/Fitted 560 CTH 2,5	Benämning	Description
1	320035	x	x	Skåp utskjut köksskåp kpl.	Cupboard projecting cpl.
--	320037	x	x	Jalusi d:o	Jalousie d:o
2	321360	x	x	Skiva diskbänk	Board
3	320007	x	x	Lucka u. handtag/gångjärn.	Door without handle/hinge
--	860406	x	x	Gångjärn d:o	Hinge d:o
4	320702	x	x	List folierad L=2440	Strip L=2440
5	320709	x		Vikdörr inkl. takskena	Folding door incl. roofstrip
--	320710		x	Vikdörr inkl. takskena	Folding door incl. roofstrip
6	320705	x	x	List folierad L=2440	Strip L=2440
9	---			Gardinsatser (se tygprover)	Curtain kit (see textiles)
--	309768	M	M	Band kardborre d:o B=16 mm	Band with teasel fastening d:o
--	313945	x	x	Gardinlängd tyll 600x670	Curtain tulle 600x670
--	314985	x	x	Gardinlängd tyll 670x470 (till gard.sats miljö)	Curtain tulle 670x470 (for curtain kit environment)
--	314986	x	x	Gardinlängd tyll 750x470 (till gard.sats miljö)	Curtain tulle 750x470 (for curtain kit environment)
--	300884	M	M	Gardinspiral d:o	Curtain hanger d:o
10	860423	M	M	List kant ljusbrun	Strip, light brown
11	860590	x	x	List hörn plast L=2500	Corner strip L=2500
12	314287	x	x	List plast L=2270	List plastic L=2270
13	309974	x	x	Skiva plast	Plastic sheet
14	313884	x	x	List radie L=2379	List L=2379
16	320497	x	x	Stolpe utskjut	Support bar
17	314718	x	x	Skena draperi	Roof strip, drapery
--	315144	x	x	Krok draperi d:o	Hook drapery d:o
--	315192	x	x	Glid draperiskena	Slipper, roof strip
--	315193	x	x	Ändstopp draperiskena	End stop, roof strip
18	314958	x	x	Draperi 9021-3 röd/vit	Drapery 9021-3 red/white
--	314964	x	x	Draperi 9365-35 röd	Drapery 9365-35 red
--	314970	x	x	Draperi 9318-50 grön	Drapery 9318-50 green
--	315034	x	x	Draperi 9603-4 blommig	Drapery 9603-4 flowered
--	315040	x	x	Draperi 2416-88 blå (miljö)	Drapery 2416-88 blue (environment)
19	320617	x	x	Front el-uttag	Front outlet
20	312053	x	x	Galgstång L=780	Clothes hanger L=780
21	314915	x	x	Skena tak vikdörr L=1200	Roof strip, folding door L=1200
22	320490	x		Tröskel tvättrum	Treshold washroom
--	314510	x		List aluminium d:o L=435	List aluminium d:o L=435
--	321060		x	Tröskel/överbit tvättrum	Treshold/overlap washroom
--	314591		x	List aluminium tröskel L=480	List aluminium treshold L=480
23	320525	x	x	Vägg garderob H kpl.	Wall wardrobe R cpl.
24	320579	x	x	Nisch vikdörr	Niche folding door
25	320638	x	x	Ljusramp	Light holder
26	314689	x	x	Spegel	Mirror
--	800336	x	x	Rosetthatt d:o, mässing	Cap d:o, brass
--	801109	x	x	Rosettskruv d:o	Screw d:o
--	800343	x	x	Kabelgenomföring d:o	Rubber bushing d:o
27	312314	x	x	Fästregel bord	Bracket
28	300108	x	x	List bord väggdel, plast	List wall, plastic
29	313880	x		Bordsskiva 740x940	Table top 740x940
--	321343		x	Bordsskiva 750x1100	Table top 750x1100
--	300420	x	x	List bord bordsdel	List board
30	321335	x	x	Lock bäddlåda V.B. främre	Cover bed box L.R. front
31	321332	x	x	Front bäddlåda V.B.	Front bed box L.R.
32	321333	x	x	Front bäddlåda V.B. främre	Front bed box L.R. front
33	320771	x	x	Gavel bäddlåda V.B. främre	Gable bed box L.R. front
34	321336	x	x	Vägg vid bäddlåda	Wall by bed box
35	320711	x	x	Bordsben fällbart H=730	Table leg H=730
				M= Metervara	M= On the metre
				T= Tillbehör	T= Accessory

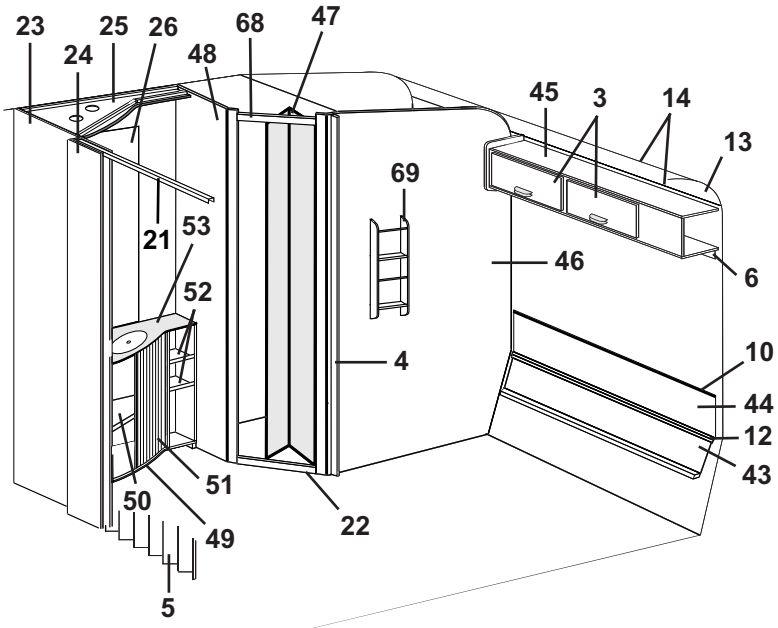
23
25
26
68
47
24
48
45
3
14
13
69
21
53
46
6
52
4
10
44
12
43
51
50
49
22
5

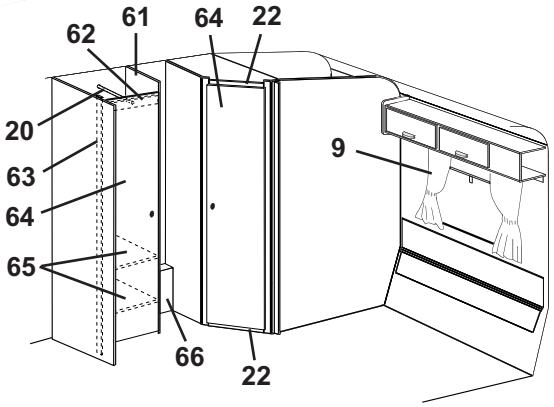
62
61
64
22
20
9
63
64
65
66
22

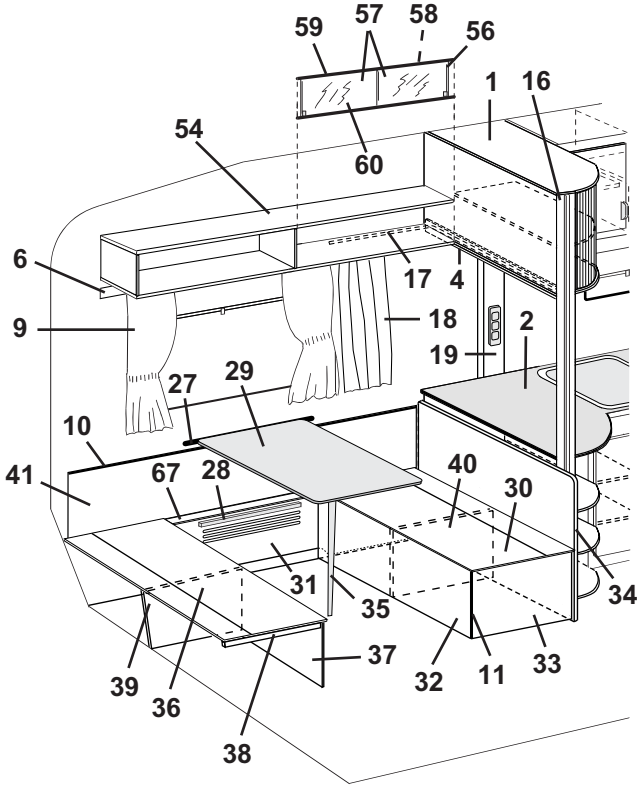
59
57
58
56
1
16
54
60
6
17
4
9
18
2
19
27
29
10
41
67
28
40
30
31
35
34
39
36
37
32
11
33
38

Pos Fig	Det. nr Part. No	Ingår/Fitted 560 CTH	Ingår/Fitted 560 CTH 2,5	Benämning	Description
36	321328	x		Lock bäddlåda V.B. bakre	Cover bed box L.R. rear
--	321338		x	Lock bäddlåda V.B. bakre	Cover bed box L.R. rear
37	321331	x		Front bäddlåda V.B. bakre	Front bed box L.R. rear
--	321339		x	Front bäddlåda V.B. bakre	Front bed box L.R. rear
38	660470	x	x	List 17,5x55x540	Wood lath 17,5x55x540
39	321329	x	x	Stöd bäddlåda H.B.	Support bed box R.R
40	321345	x	x	Stöd bäddlåda H.B.	Support bed box R.R
41	321340	x	x	Värmespalt V. bak	Air gap L. rear
43	320351	x		Värmespalt nedre	Air gap under
--	321225		x	Värmespalt nedre	Air gap under
44	321341	x		Värmespalt övre	Air gap upper
--	321342		x	Värmespalt övre	Air gap upper
45	320126	x		Skåp övre kpl. m. luckor/beslag	Cupboard upper cpl. with doors/holders
--	321176		x	Skåp övre kpl. m. luckor/beslag	Cupboard upper cpl. with doors/holders
46	321830	x		Vägg tvättrum bakre kpl.	Wall washroom cpl.
--	322333		x	Vägg tvättrum bakre kpl.	Wall washroom cpl.
47	313630	x		Vikdörr kpl.	Folding door cpl
48	321828	x		Vägg tvättrum främre kpl.	Wall washroom cpl.
--	321204		x	Vägg tvättrum främre kpl.	Wall washroom cpl.
49	320239	x	x	Skåp tvättställ kpl. m. skiva/jalusi	Cupboard wash basin cpl. with board/jalousie
50	320253	x	x	Hylla	Rack
51	320243	x	x	Jalusi	Jalousie
52	320247	x	x	Hylla övre	Rack upper
--	320256	x	x	Hylla undre	Rack under
53	313882	x	x	Skiva skåp tvättställ	Board cupboard wash basin
54	320258	x	T	Hylla V-H bak kpl.	Rack L-R rear cpl.
56	313215	T	T	Skjutlucka kpl. m. spegel/glidlister	Sliding lid cpl. with mirror/sliding strip
57	312606	T	T	Lucka skjut u. handtag	Sliding lid without handle
--	312056	T	T	Handtag d:o	Handle d:o
58	312605	T	T	Spegel 833x240	Mirror 833x240
59	313146	T	T	Glidlist övre al. L=845	Sliding strip upper al. L=845
60	313147	T	T	Glidlist undre al. inkl. list ilägg L=845	Sliding strip under al. incl. filling list L=845
--	312059	T	T	List ilägg d:o plast L=2000	Filling list d:o plastic L=2000
61	320555	T	T	Vägg garderob H kpl.	Wall wardrobe R cpl.
62	320667	T	T	Överbit garderob	Overlap wardrobe
63	320668	T	T	List folierad L=1948	Strip L=1948
64	320001	T	T	Dörr utan lås/gångjärn	Door without lock/hinge
--	311917	T	T	Gångjärn d:o	Hinge d:o
--	312588	T	T	Platta gångjärn	Plate hinge
--	314523	T	T	Rätningslist d:o L=1715	List d:o L=1715
65	320615	T	T	Hylla garderob	Rack wardrobe
66	320643	T	T	Front	Front
67	320399	x	x	Lock front bäddlåda V.B.	Cover front bed box L.R.
68	321827	x		Överbit tvättrum	Overlap washroom
69	320316	T	x	Tidningshylla	Newspaper rack

M= Metervara
T= Tillbehör

M= On the metre
T= Accessory

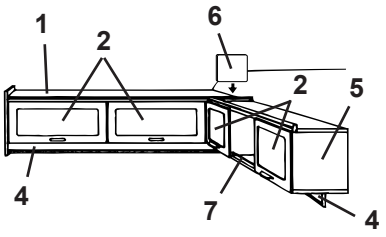
1
2
6
2
5
4
7
4

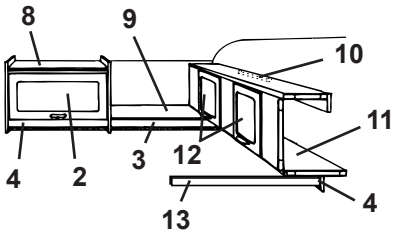
8
9
10
11
4
2
3
12
13
4

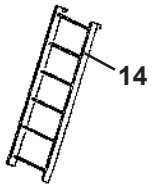
14

Pos Fig	Det. nr Part. No	Ingår/Fitted 560 CTH	Ingår/Fitted 560 CTH 2,5	Benämning	Description
1	320126	x		Skåp övre kpl. m. luckor/beslag	Cupboard upper cpl. with doors/holders
--	321176		x	Skåp övre kpl. m. luckor/beslag	Cupboard upper cpl. with doors/holders
2	320007	x	x	Lucka u. handtag/gångjärn.	Door without handle/hinge
--	860406	x	x	Gångjärn d:o	Hinge d:o
3	320702	x	x	List folierad L=2440	Strip L=2440
4	320705	x	x	List folierad L=2440	Strip L=2440
5	320087	x	x	Skåp övre kpl. m. luckor/beslag	Cupboard cpl. with doors/holders
6	320094	x	x	Passbit	Distance
7	314573	x	x	Rasskydd al. rör Ø=8 L=556	Pipe al. Ø=8 L=556
--	800242	x	x	Plugg plast brun	Plug plastic brown
8	320124	x	x	Skåp övre kpl. m. lucka/beslag	Cupboard upper cpl. with door/holders
9	320267	x		Hylla gavel bak	Rack gable rear
--	320295		x	Hylla gavel bak	Rack gable rear
10	312233	x	x	Regel låsning	Lock bar
11	320100	x	x	Överbäddsskåp kpl. m. luckor/beslag	Upper bed cpl. with doors/holders
12	320007	x	x	Lucka u. handtag/gångjärn.	Door without handle/hinge
--	860402	x	x	Gångjärn d:o	Hinge d:o
13	313780	x	x	Bärregel	Bearing rail
14	312613	T	T	Stege kpl. med krokar	Ladder cpl. with hooks
--	860426	T	T	Krok till stege	Hook for ladder

T= Tillbehör

T= Accessory

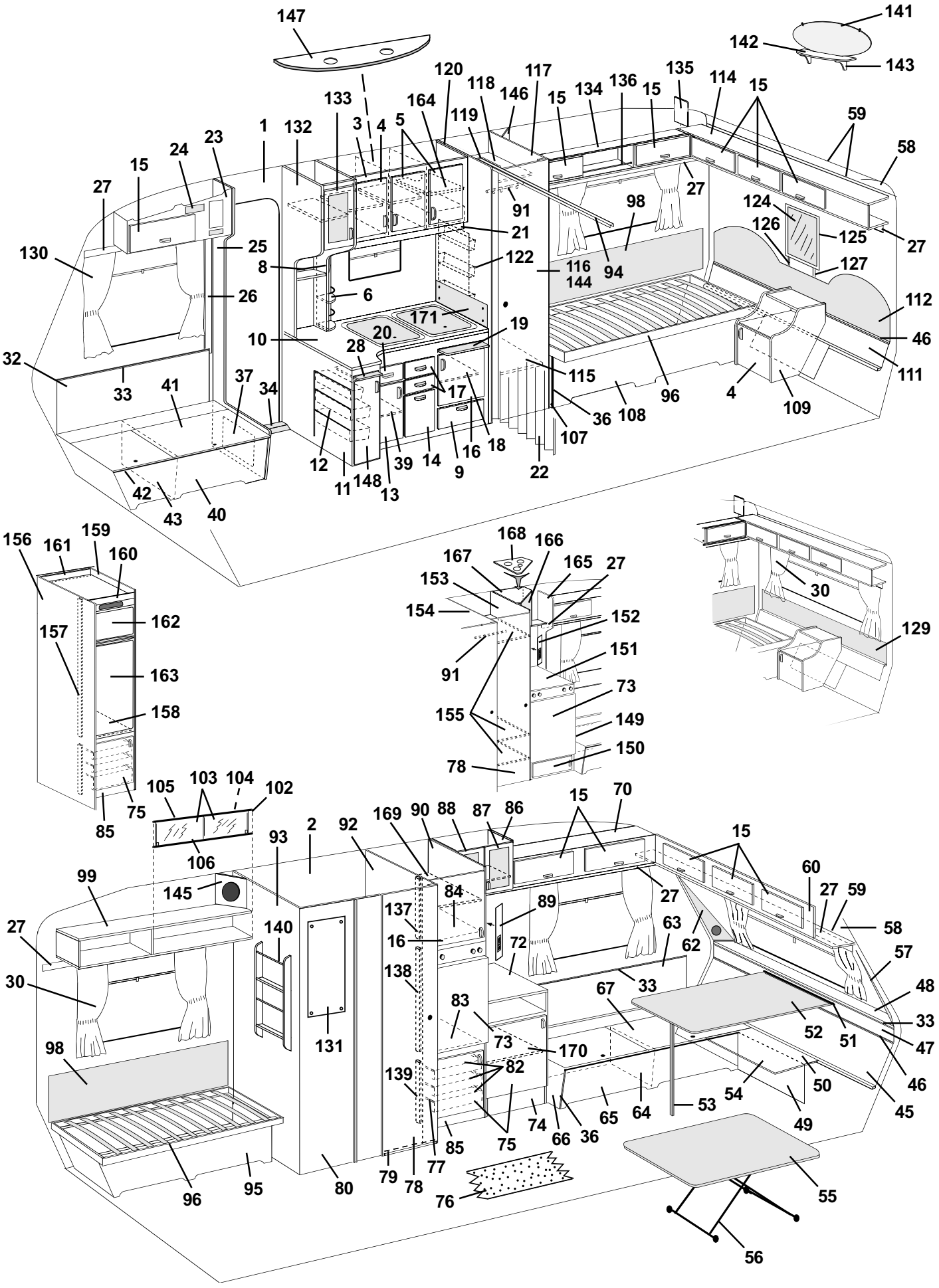
147
141
142
143
120
117
118
146
15
134
136
15
135
114
15
133
164
119
59
1
132
3
4
5
58
23
24
15
27
91
98
27
124
126
125
27
130
25
21
8
122
116
144
94
127
26
6
112
171
19
10
20
28
46
32
115
111
33
41
37
34
17
96
4
109
36
108
107
12
39
14
16
18
9
22
11
148
13
42
43
40
156
161
159
160
168
166
167
165
27
153
154
152
30
162
157
151
129
91
163
73
158
155
149
150
78
105
103
104
102
75
85
106
93
2
92
169
90
88
87
86
15
70
15
99
145
84
89
27
60
27
59
58
27
140
137
16
72
63
62
57
30
138
33
67
48
83
52
51
33
131
73
170
47
98
82
139
50
46
54
53
64
65
49
45
74
66
36
75
85
77
79
78
96
95
80
76
55
56

Pos Fig	Det. nr Part. No	Ingår/Fitted 590 E	Ingår/Fitted 590 E 2,5	Benämning	Description
1	312219	M	M	Tapet, vägg/tak	Wall paper
--	312220	x	x	Tejp tapet, vägg 50 m/rulle	Tape, wall paper 50 m/roll
2	314524	M	M	Tapet, vägg tvättrum	Wall paper, washroom
--	314344	x	x	Tejp tapet, vägg tvättrum 50 m/rulle	Tape, wall paper washroom 50 m/roll
3	322330	x	x	Skåp kök kpl. m. luckor/beslag	Cupboard kitchen cpl. with doors/holders
4	320686	x	x	Lucka V u. handtag/gångjärn	Door L without handle/hinge
--	311917	x	x	Gångjärn d:o	Hinge d:o
--	312588	x	x	Platta gångjärn	Plate hinge
5	320685	x	x	Lucka H u. handtag/gångjärn	Door R without handle/hinge
--	311917	x	x	Gångjärn d:o	Hinge d:o
--	312588	x	x	Platta gångjärn	Plate hinge
6	320312	x	x	Kryddhylla	Spice rack
--	314352	x	x	Rasskydd al. rör ø=8 d:o	Pipe al. ø=8 d:o
--	320626	x	x	Front d:o	Front d:o
--	320627	x	x	Skiva täck	Sheet cover
8	314580	x	x	Rasskydd al. rör ø=8 L=265	Pipe al. ø=8 L=265
9	320007	x	x	Lucka u. handtag/gångjärn.	Door without handle/hinge
--	312589	x	x	Gångjärn d:o	Hinge d:o
10	320788	x	x	Skiva diskbänk	Board
11	321841	x	x	Diskbänk trädel u. skiva och luckor/lådor	Kitchen sink without board and doors/drawers
--	312173	x	x	Plåt skydd under spis	Plate cover under fireplace
12	312106	x	x	Bänkutdragssats kpl.	Extensible basket
13	321388	x	x	Lucka V u. handtag/gångjärn	Door L without handle/hinge
--	311917	x	x	Gångjärn d:o	Hinge d:o
--	312588	x	x	Platta gångjärn	Plate hinge
14	320691	x	x	Lucka u. handtag	Door without handle
15	320007	x	x	Lucka u. handtag/gångjärn.	Door without handle/hinge
--	860406	x	x	Gångjärn d:o	Hinge d:o
16	320683	x	x	Lucka H u. handtag/gångjärn	Door R without handle/hinge
--	311917	x	x	Gångjärn d:o	Hinge d:o
--	312588	x	x	Platta gångjärn	Plate hinge
17	320464	x	x	Låda kpl. med handtag	Drawer cpl. with handle
--	314587	x	x	Bestickslåda d:o 220x430 4-fack	Case for cutlery d:o 220x430 4 compartments
--	320696	x	x	Lådförstycke u. handtag	Drawer front without handle
--	312102	x	x	Botten låda	Bottom drawer
--	860132	x	x	Fronttapp låda	Peg front, drawer
--	312104	x	x	Bakstycke låda	Back, drawer
--	860133	x	x	Hörn låda	Corner, drawer
--	860130	x	x	Sida låda	Side, drawer
--	860149	x	x	Glidskena låda	Slide bar, drawer
--	860126	x	x	Stopp låda	Stop drawer
18	320460	x	x	Hylla övre	Rack upper
19	312064	x	x	Skärbräda	Cutting board
20	321358	x	x	Låda kpl. med handtag	Drawer cpl. with handle
--	320696	x	x	Lådförstycke u. handtag	Drawer front without handle
--	321359	x	x	Botten låda	Bottom drawer
--	860132	x	x	Fronttapp låda	Peg front, drawer
--	312104	x	x	Bakstycke låda	Back, drawer
--	860133	x	x	Hörn låda	Corner, drawer
--	314588	x	x	Sida låda	Side, drawer
--	860149	x	x	Glidskena låda	Slide bar, drawer
--	860126	x	x	Stopp låda	Stop drawer
21	320702	x	x	List folierad L=2440	Strip L=2440
22	320709	x		Vikdörr inkl. takskena	Folding door incl. roofstrip
--	320710		x	Vikdörr inkl. takskena	Folding door incl. roofstrip
				M= Metervara T= Tillbehör	M= On the metre T= Accessory

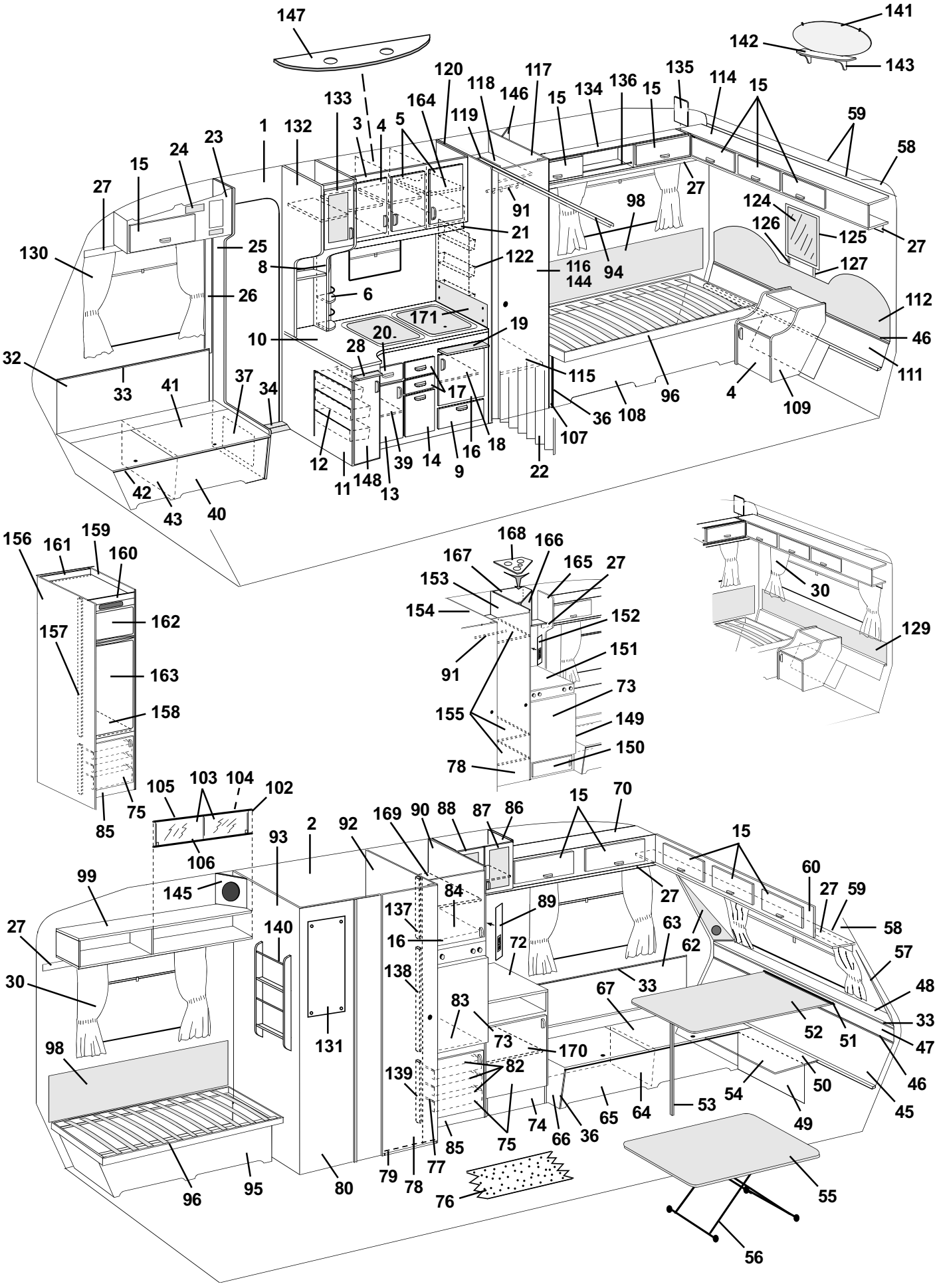
147
141
142
143
120
117
118
146
15
134
136
15
135
114
15
133
164
119
59
1
132
3
4
5
58
23
24
15
27
91
98
27
124
126
125
27
130
25
21
8
122
116
144
94
127
26
6
112
171
19
10
20
28
46
32
115
111
33
41
37
34
17
96
4
109
36
108
107
12
39
14
16
18
9
22
11
148
13
42
43
40
156
161
159
160
168
166
167
165
27
153
154
152
30
157
162
151
129
91
163
73
158
155
149
150
78
105
103
104
102
75
85
106
2
92
169
90
88
87
86
15
70
15
93
99
145
84
89
27
60
27
59
58
27
140
137
16
72
63
62
57
30
138
33
67
48
83
52
51
33
47
98
131
73
170
82
139
54
50
46
45
74
66
36
65
64
53
49
75
85
77
79
78
96
95
80
76
55
56

Pos Fig	Det. nr Part. No	Ingår/Fitted 590 E	Ingår/Fitted 590 E 2,5	Benämning	Description
23	321355	x	x	Skåp övre H.F. kpl. m. lucka/beslag	Cupboard upper R.F. cpl. with door/holders
24	312404	x	x	Täckfront radiourtag	Cover radio recess
25	321762	x	x	Stolpe förstärkning kpl. m. lucka	Support bar cpl. with door
26	503743	x	x	List täck el-kabel B=60 L=2500	Cover strip B=60 L=2500
--	800918	x	x	Nit d:o nylon vit	Rivet d:o nylon white
27	320705	x	x	List folierad L=2440	Strip L=2440
28	321842	x	x	Skärbräda	Cutting board
30	---			Gardinsatser (se tygprover)	Curtain kit (see textiles)
--	309768	M	M	Band kardborre d:o B=16 mm	Band with teasel fastening d:o
--	313945	x	x	Gardinlängd tyll 600x670	Curtain tulle 600x670
--	313946	x	x	Gardinlängd tyll 1450x670 (end. gavelfönster)	Curtain tulle 1450x670 (only gable window)
--	314985	x	x	Gardinlängd tyll 670x470 (till gard.sats miljö)	Curtain tulle 670x470 (for curtain kit environment)
--	314986	x	x	Gardinlängd tyll 750x470 (till gard.sats miljö)	Curtain tulle 750x470 (for curtain kit environment)
--	300884	M	M	Gardinspiral d:o	Curtain hanger d:o
32	320330	x	x	Värmespalt H.F.	Air gap R.F.
33	860423	M	M	List kant ljusbrun	Strip, light brown
34	314687	x	x	Tröskel aluminium L=850	Threshold aluminum L=850
36	860590	x	x	List hörn plast L=2500	Corner strip L=2500
37	320005	x	x	Lucka u. handtag/gångjärn	Door without handle/hinge
--	312589	x	x	Gångjärn d:o	Hinge d:o
39	320479	x	x	Hylla	Rack
40	321766	x	x	Front bäddlåda H.F. (utan lastlucka)	Front bed box R.F. (without loading hatch)
--	322405	T	T	Front bäddlåda H.F. (med lastlucka)	Front bed box R.F. (with loading hatch)
41	312154	x	x	Lock bäddlåda H.F.	Cover bed box R.F.
42	860562	x	x	List bädd plast L=3000	List bed plastic L=3000
43	312825	x	x	Stöd bäddlåda H.F.	Support bed box R.F.
45	320339	x		Värmespalt nedre	Air gap under
--	320360		x	Värmespalt nedre	Air gap under
46	314287	x	x	List plast L=2270	List plastic L=2270
47	320337	x		Värmespalt övre	Air gap upper
--	320358		x	Värmespalt övre	Air gap upper
48	320654	x		Hylla front	Shelf front
--	320671		x	Hylla front	Shelf front
--	314592	x	x	Raskant fronthylla L=2372	Cantlist shelf front L=2372
49	320390	x		Front bäddlåda gavel (2 st när lastl. monterats)	Front bed box gable (2 pcs in loading hatch)
--	320424		x	Front bäddlåda gavel (2 st när lastl. monterats)	Front bed box gable (2 pcs in loading hatch)
50	320394	T		Skiva gavel	Sheet gable
51	300108	T		List bord väggdel	List wall
52	313875	T		Bordsskiva 840x1200	Table top 840x1200
--	300420	T		List bord bordsdel	List board
53	320711	T		Bordsben fällbart H=730	Table leg H=730
54	320409	x		Skiva rundsittgrupp	Sheet seat
--	320426		x	Skiva rundsittgrupp	Sheet seat
55	313880	x		Bordsskiva 740x940	Table top 740x940
--	321558	T		Bordsskiva 750x1000	Table top 750x1000
--	313876		x	Bordsskiva 840x940	Table top 840x940
--	321495		T	Bordsskiva 1090x990	Table top 1090x990
--	321557		T	Bordsskiva 940x1000	Table top 940x1000
56	313185	T	x	Bordsstativ	Table stand
57	322158	x	x	Front högtalare H	Front loudspeaker R
58	309974	x	x	Skiva plast	Plastic sheet
59	313884	x	x	List radie L=2379	List L=2379
60	321832	x		Skåp gavel kpl. m. luckor/beslag	Cupboard cpl. with doors/holders
--	321834		x	Skåp gavel kpl. m. luckor/beslag	Cupboard cpl. with doors/holders
62	322159	x	x	Front högtalare V	Front loudspeaker L
				M= Metervara	M= On the metre
				T= Tillbehör	T= Accessory

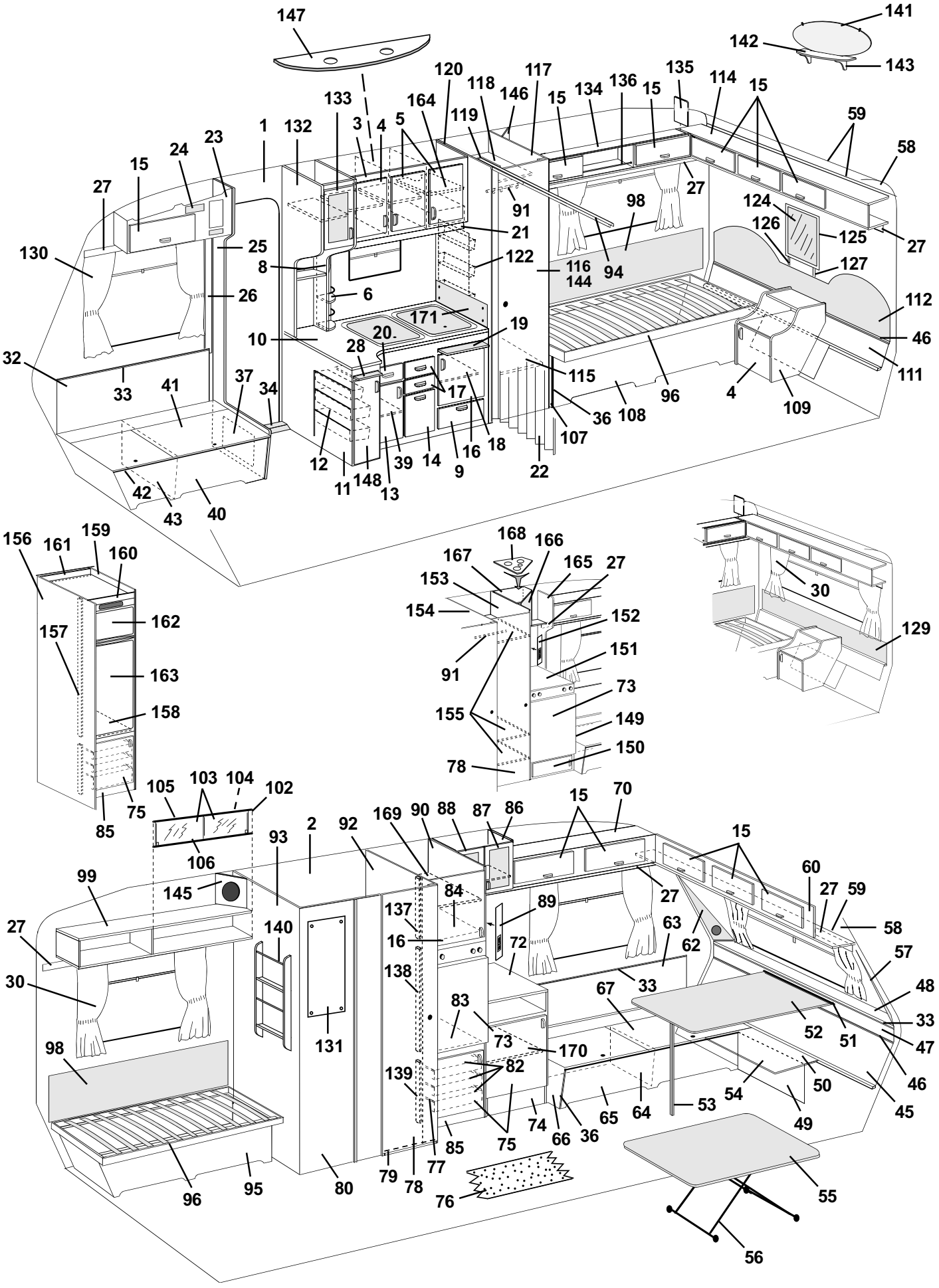
147
141
142
143
120
117
118
146
15
134
136
15
135
114
15
133
164
119
59
1
132
3
4
5
58
23
24
15
27
91
98
27
124
126
125
27
130
25
21
8
122
116
144
94
127
26
6
112
171
19
46
10
20
28
32
115
111
33
41
37
34
17
96
4
109
36
108
107
12
39
14
16
18
9
22
11
148
13
42
43
40
156
161
159
160
168
166
167
165
27
153
154
152
30
162
157
151
129
91
163
73
158
155
149
150
78
105
103
104
102
75
85
15
70
169
90
88
87
86
2
92
93
106
15
99
145
84
89
27
60
27
59
58
137
140
16
72
63
62
57
27
138
33
30
67
48
83
52
51
33
131
73
170
47
98
82
139
54
50
46
53
64
65
49
45
74
66
36
75
85
77
79
78
96
95
80
76
55
56

Pos Fig	Det. nr Part. No	Ingår/Fitted 590 E	Ingår/Fitted 590 E 2,5	Benämning	Description
63	320332	x	x	Värmespalt V.F.	Air gap L.F.
64	312826	x	x	Stöd bäddlåda V.F.	Support bed box L.F.
65	320386	x	x	Front bäddlåda V.F. (utan lastlucka)	Front bed box L.F. (without loading hatch)
--	322399	T	T	Front bäddlåda V.F. (med lastlucka)	Front bed box L.F. (with loading hatch)
66	320392	x	x	Gavel bäddlåda V.F.	Gable bed box L.F.
67	320897	x	x	Lock bäddlåda V.F.	Cover bed box L.F.
70	320054	x	x	Skåp övre V.F. kpl. m. luckor/beslag	Cupboard upper L.F. cpl. with doors/holders
72	313924	x	x	Skiva TV-bänk	Board
73	320658	x	x	Skiva kyl	Sheet refrigerator
74	320231	x	x	TV-bänk kpl. u. skiva	Cupboard cpl. without board
75	320684	x	x	Lucka V utan handtag/gångjärn	Door L without handle/hinge
--	311917	x	x	Gångjärn d:o	Hinge d:o
--	312588	x	x	Platta gångjärn	Plate hinge
76	314565	M	M	Matta golv	Carpet floor
--	314659	T	T	Matta golv, parkett	Carpet floor, parquet
77	312712	x	x	Glidlist trådback (säljes i par)	Sliding strip tray (pair)
78	320001	x	x	Dörr utan lås/gångjärn	Door without lock/hinge
--	311917	x	x	Gångjärn d:o	Hinge d:o
--	312588	x	x	Platta gångjärn	Plate hinge
--	314523	x	x	Rätningslist d:o L=1715	List d:o L=1715
79	320646	x	x	Tröskel tvättrum	Treshold washroom
--	860541	M	M	Kantlist d:o	List d:o
80	320498	x	x	Vägg tvättrum yttre	Wall washroom outer
82	310325	x	x	Trådback 427x427x85	Tray 427x427x85
83	321825	x	x	Hylla under kyl	Rack under refrigerator
--	321826	x	x	Front hylla	Front rack
84	320656	x	x	Hylla över kyl	Rack over refrigerator
85	320657	x	x	Front kylskåpsskåp	Front cupboard
86	320170	x	x	Skåp bar kpl. m. luckor/beslag	Coctail cabinet cpl. with doors/holders
87	320692	x	x	Lucka H utan handtag/gångjärn	Door R without handle/hinge
--	320778	x	x	Skiva acryl d:o	Pane acryl d:o
--	311917	x	x	Gångjärn d:o	Hinge d:o
--	312588	x	x	Platta gångjärn	Plate hinge
88	320693	x	x	Lucka V utan handtag/gångjärn	Door L without handle/hinge
--	320778	x	x	Skiva acryl d:o	Pane acryl d:o
--	311917	x	x	Gångjärn d:o	Hinge d:o
--	312588	x	x	Platta gångjärn	Plate hinge
89	320624	x	x	Front el-uttag	Front outlet
90	321819	x	x	Vägg kyl H kpl.	Wall cupboard R cpl.
91	312053	x	x	Galgstång L=780	Clothes hanger L=780
92	321952	x	x	Vägg tvättrum H kpl.	Wall washroom R cpl.
93	320501	x	x	Vägg tvättrum V kpl.	Wall washroom L cpl.
94	314915	x	x	Skena tak vikdörr L=1200	Roof strip, folding door L=1200
95	320364	x	x	Front säng V	Front bed L
96	312026	x		Sängram utan ribbor	Bed bottom without laths
--	311985	x		Ribba d:o L=718	Lath d:o L=718
--	313898		x	Sängram utan ribbor	Bed bottom without laths
--	314211		x	Ribba d:o L=820	Lath d:o L=820
--	312046	x	x	Band till ribbotten	Band for laths bottom
98	312006	x	x	Värmespalt V-H. B. u. överdrag	Air gap L-R rear without covering
--	313114	x	x	Överdrag d:o (ange färg, se tygprover)	Covering d:o (specify colour,see textiles)
99	320258	x	T	Hylla V-H bak kpl.	Rack L-R rear cpl.
102	313215	T	T	Skjutlucka kpl. m. spegel/glidlister	Sliding lid cpl. with mirror/sliding strip
103	312606	T	T	Lucka skjut u. handtag	Sliding lid without handle
--	312056	T	T	Handtag d:o	Handle d:o
				M= Metervara	M= On the metre
				T= Tillbehör	T= Accessory

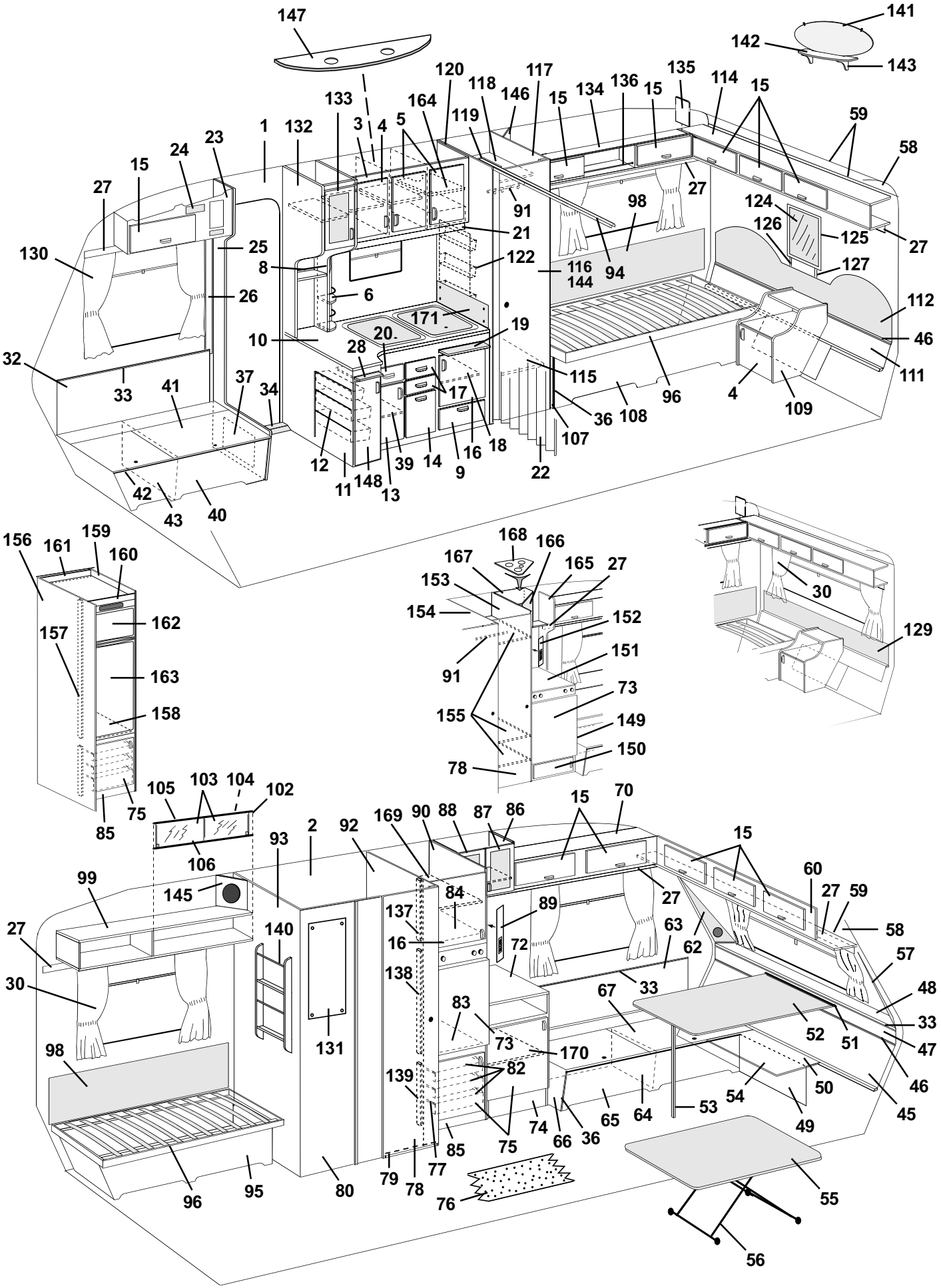
147
141
142
143
120
117
118
146
15
134
136
15
135
114
15
133
164
119
59
1
132
3
4
5
58
23
24
15
27
91
98
27
124
126
125
27
130
25
21
8
122
116
144
94
127
26
6
112
171
19
10
20
28
46
32
115
111
33
41
37
34
17
96
4
109
36
108
107
12
39
14
16
18
9
22
11
148
13
42
43
40
156
161
159
160
168
166
167
165
27
153
154
152
30
162
157
151
129
91
163
73
158
155
149
150
78
105
103
104
102
75
85
106
2
92
169
90
88
87
86
15
70
15
93
99
145
84
89
27
60
27
59
58
137
140
16
72
63
62
57
27
30
138
33
67
48
83
52
51
33
131
73
170
47
98
82
139
54
50
46
53
64
65
49
45
74
66
36
75
85
77
79
78
96
95
80
76
55
56

Pos Fig	Det. nr Part. No	Ingår/Fitted 590 E	Ingår/Fitted 590 E 2,5	Benämning	Description
104	312605	T	T	Spegel 833x240	Mirror 833x240
105	313146	T	T	Glidlist övre al. L=845	Sliding strip upper al. L=845
106	313147	T	T	Glidlist undre al. inkl. list ilägg L=845	Sliding strip under al. incl. filling list L=845
--	312059	T	T	List ilägg d:o plast L=2000	Filling list d:o plastic L=2000
107	320406	x		Gavel säng H	Gable bed R
--	320422		x	Gavel säng H	Gable bed R
108	320366	x	x	Front säng H	Front bed R
109	320188	x	x	Hurts	Cupboard
111	320336	x		Värmespalt nedre	Air gap under
--	320353		x	Värmespalt nedre	Air gap under
112	312772	x		Värmespalt övre u. överdrag	Air gap upper without covering
--	313121	x		Överdrag d:o (ange färg, se tygprover)	Covering d:o (specify colour,see textiles)
--	313900		x	Värmespalt övre u. överdrag	Air gap upper without covering
--	314525		x	Överdrag d:o (ange färg, se tygprover)	Covering d:o (specify colour,see textiles)
114	320112	x		Skåp gavel kpl. m. luckor/beslag	Cupboard cpl. with doors/holders
--	320146		x	Skåp gavel kpl. m. luckor/beslag	Cupboard cpl. with doors/holders
115	320604	x	x	Hylla garderob nedre	Rack wardrobe under
116	320000	x	x	Dörr utan lås/gångjärn	Door without lock/hinge
--	311917	x	x	Gångjärn d:o	Hinge d:o
--	312588	x	x	Platta gångjärn	Plate hinge
--	314523	x	x	Rätningslist d:o L=1715	List d:o L=1715
117	320527	x	x	Vägg garderob H kpl.	Wall wardrobe R cpl.
118	320607	x	x	Hylla garderob övre	Rack wardrobe upper
119	320582	x	x	Nisch vikdörr	Niche folding door
120	320532	x	x	Vägg garderob V kpl.	Wall wardrobe L kpl.
122	312162	x	x	Korg	Basket
124	312808	x	T	Spegel	Mirror
125	312788	x	T	Ram spegel	Frame mirror
126	312820	x	T	Regel H. spegel	Latch R. mirror
127	312821	x	T	Regel V. spegel	Latch L. mirror
129	312011	T		Värmespalt övre u. överdrag	Air gap upper without covering
--	313115	T		Överdrag d:o (ange färg, se tygprover)	Covering d:o (specify colour,see textiles)
--	314212		T	Värmespalt övre u. överdrag	Air gap upper without covering
--	314527		T	Överdrag d:o (ange färg, se tygprover)	Covering d:o (specify colour,see textiles)
130	313945	T	T	Gardinlängd tyll 600x670	Curtain tulle 600x670
--	313947	T	T	Gardinlängd tyll 1450x730 (end. gavelfönster)	Curtain tulle 1450x730 (only gable window)
--	314985	x	x	Gardinlängd tyll 670x470 (till gard.sats miljö)	Curtain tulle 670x470 (for curtain kit environment)
--	314986	x	x	Gardinlängd tyll 750x470 (till gard.sats miljö)	Curtain tulle 750x470 (for curtain kit environment)
--	300884	M	M	Gardinspiral d:o	Curtain hanger d:o
131	310836	x	x	Spegel	Mirror
--	800336	x	x	Rosetthatt d:o, mässing	Cap d:o, brass
--	801109	x	x	Rosettskruv	Screw
--	800343	x	x	Kabelgenomföring	Rubber bushing
132	320046	x	x	Skåp utskjut köksskåp kpl. m. lucka/beslag	Cupboard projecting cpl. with door/holders
133	320698	x	x	Lucka V u. handtag/gångjärn	Door L without handle/hinge
--	320780	x	x	Skiva acryl d:o	Pane acryl d:o
--	311917	x	x	Gångjärn d:o	Hinge d:o
--	312588	x	x	Platta gångjärn	Plate hinge
134	320087	x	x	Skåp övre kpl. m. luckor/beslag	Cupboard cpl. with doors/holders
135	320094	x	x	Passbit	Distance
136	314573	x	x	Rasskydd al. rör Ø=8 L=556	Pipe al. Ø=8 L=556
--	800242	x	x	Plugg plast brun	Plug plastic brown
137	320659	x	x	List 493x45	List 493x45
138	321824	x	x	List 821x45	List 821x45
139	320515	x	x	List 588x45	List 588x45
				M= Metervara	M= On the metre
				T= Tillbehör	T= Accessory

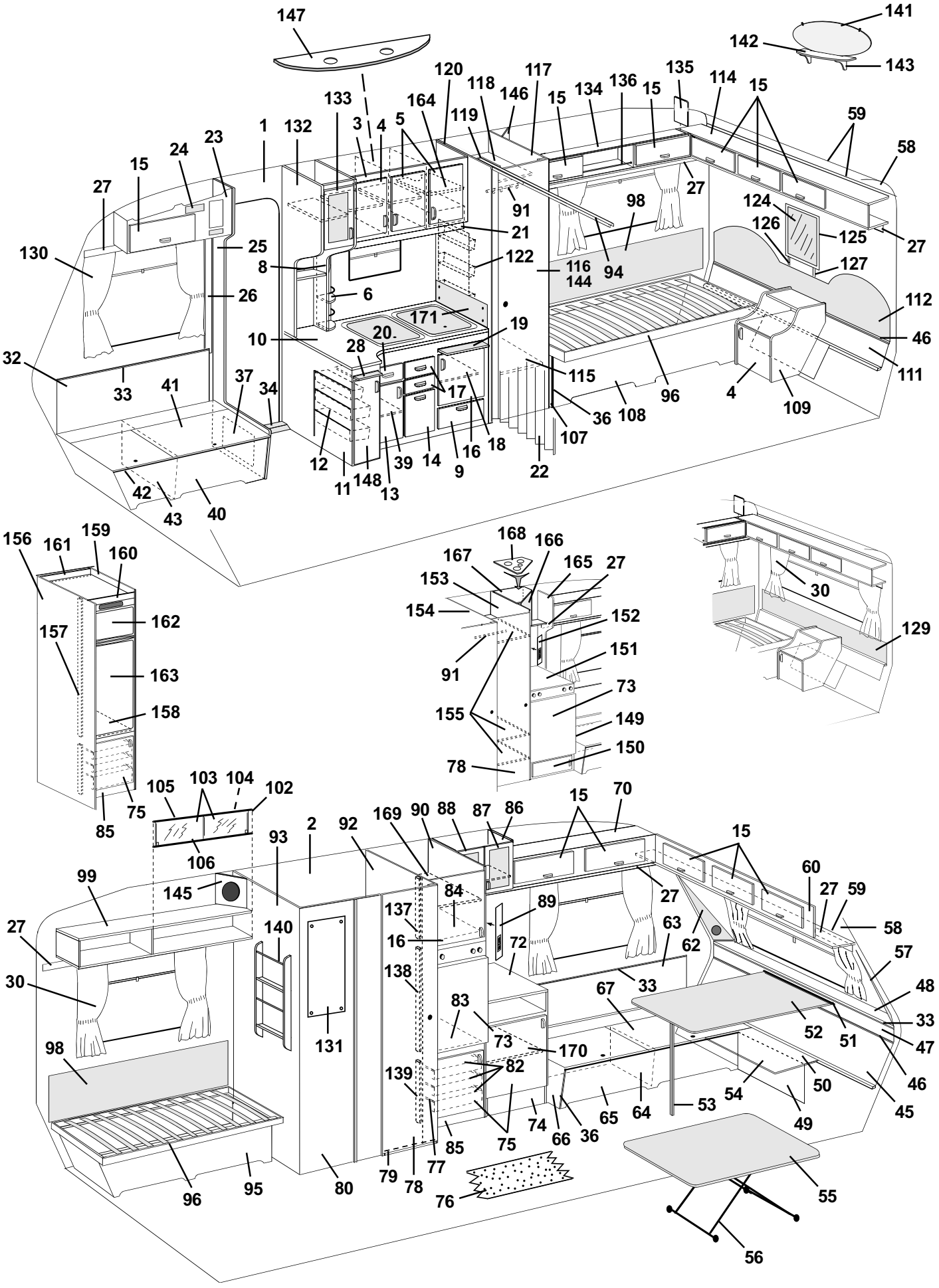
147
141
142
143
120
117
118
146
15
134
136
135
114
133
164
119
1
132
3
4
5
59
58
23
24
15
27
91
98
124
126
125
27
130
25
21
122
116
144
94
127
8
6
26
171
19
112
10
20
28
46
32
115
111
33
41
37
34
17
96
4
109
36
108
107
12
39
14
16
18
9
22
11
148
13
42
43
40
156
161
159
160
168
166
167
165
27
153
154
152
30
157
162
151
129
91
163
73
158
155
149
150
78
105
103
104
102
75
85
106
2
92
169
90
88
87
86
15
70
93
99
145
84
89
60
27
59
27
140
137
16
72
63
62
58
57
30
138
33
67
48
83
52
51
33
98
131
73
170
47
139
82
54
50
46
53
49
45
74
66
36
65
64
75
85
77
79
78
96
95
80
76
55
56

Pos Fig	Det. nr Part. No	Ingår/Fitted 590 E	Ingår/Fitted 590 E 2,5	Benämning	Description
140	320316	T	x	Tidningshylla	Newspaper rack
141	313449	T	x	Spegel	Mirror
--	312809	T	x	Hållare d:o	Holder d:o
142	320321	T	x	Hylla spegel	Rack mirror
143	313498	T	x	Konsol hylla	Bracket
144	313267	T	x	Spegel dörr	Mirror door
--	206807	T	x	Lim d:o	Glue d:o
145	320634	T	x	Front högtalare	Front loud speaker
146	320633	T	x	Front högtalare	Front loud speaker
147	320953	T	x	Ljusramp köksskåp	Light holder
148	320690	x	x	Lucka V u. handtag/gångjärn	Door L without handle/hinge
--	311917	x	x	Gångjärn d:o	Hinge d:o
--	312588	x	x	Platta gångjärn	Plate hinge
149	321803	T	T	Kylskåpsbänk kpl. u. skiva	Cupboard cpl. without board
150	320653	T	T	Lucka utan handtag/gångjärn	Door without handle/hinge
--	311917	T	T	Gångjärn d:o	Hinge d:o
--	312588	T	T	Platta gångjärn	Plate hinge
151	321992	T	T	Skiva kylskåpsbänk	Board
152	320623	T	T	Front el-uttag	Front outlet
153	320553	T	T	Vägg garderob H kpl.	Wall wardrobe R cpl.
154	320516	T	T	Vägg garderob H kpl.	Wall wardrobe R cpl.
155	320610	T	T	Hylla garderob	Rack wardrobe
156	320715	T	T	Vägg tvättrum H kpl.	Wall washroom R cpl.
157	320576	T	T	List 1315x45	List 1315x45
158	320666	T	T	Hylla under kyl	Rack under refrigerator
--	320665	T	T	Front hylla	Front rack
159	320889	T	T	Vägg kyl H kpl.	Wall cupboard R cpl.
160	320574	T	T	Front kylskåpsskåp	Front cupboard
161	320575	T	T	Bakstycke kylskåpsskåp	Back cupboard
162	320577	T	T	Skiva frys	Sheet freezer
163	320578	T	T	Skiva kyl	Sheet refrigerator
164	321816	x	x	Hylla	Rack
--	312133	x	x	Hyllbärare plast d:o	Rack holder plastic d:o
165	320622	T	T	Gavel mot överskåp	Gable cupboard
166	320916	T	T	Skiva akryl (lucka barskåp) u. handtag/gångjärn	Pane acryl (door) without handle/hinge
--	314351	x	x	Gångjärn d:o	Hinge d:o
--	314350	x	x	Lås magnet d:o	Lock magnet d:o
167	320900	T	T	Skåp bar kpl. m. lucka/beslag	Coctail cabinet cpl. with door/holder
168	320917	x	x	Hållare flaskor d:o	Bottle holder d:o
--	801035	x	x	Hylsa för hållare flaskor	Cage for bottle holder
169	321366	x	x	Hylla	Rack
170	321363	x	x	Hylla	Rack
--	312133	x	x	Hyllbärare plast d:o	Rack holder plastic d:o
171	401475	x	x	Flamskydd	Flame guard
--	401478	x	x	Hylsa distans d:o	Distance sleeve d:o
--	800476	x	x	Skruv d:o	Screw d:o

T= Tillbehör

T= Accessory

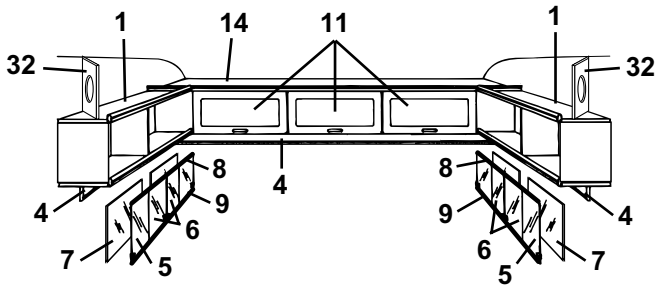
1
14
11
1
32
32
8
8
4
9
9
4
6
6
7
5
5
7

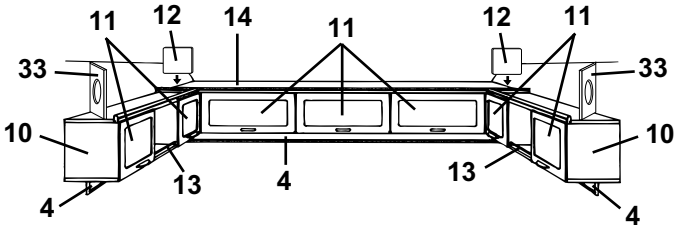
11
12
14
11
12
11
33
33
10
10
13
13
4
4
4

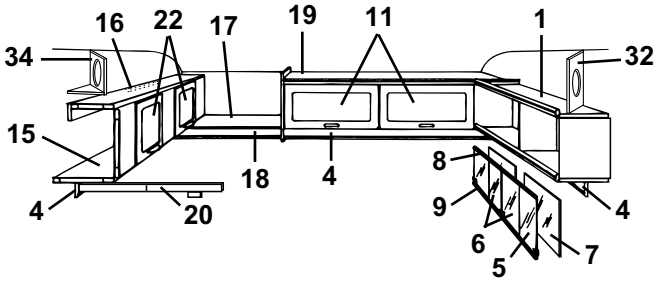
16
22
17
19
11
1
34
32
15
18
4
8
4
20
9
4
6
5
7

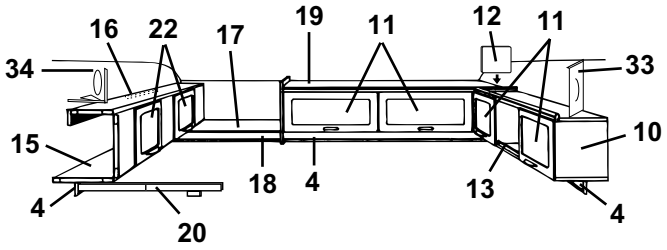
16
22
17
19
11
12
11
34
33
15
10
18
4
13
4
4
20

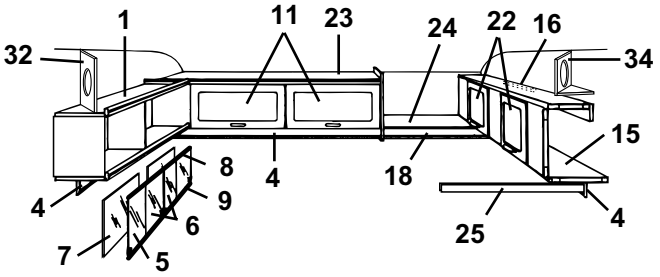
1
11
23
24
22
16
32
34
15
8
4
18
9
4
6
25
7
5

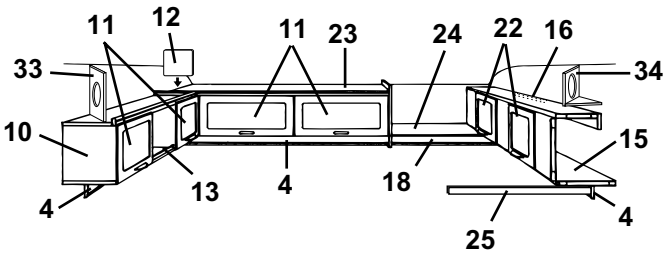
11
12
11
23
24
22
16
33
34
10
15
13
4
18
4
25

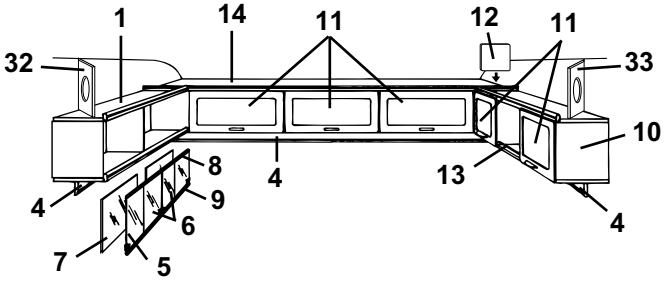
1
14
11
12
11
32
33
10
8
4
13
9
4
6
7
5

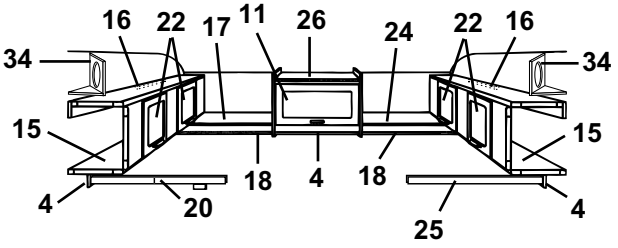
16
22
17
11
26
24
22
16
34
34
15
15
18
4
18
4
20
25

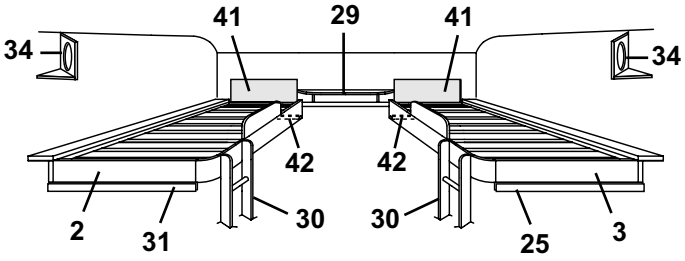
41
29
41
34
34
42
42
2
31
30
30
25
3

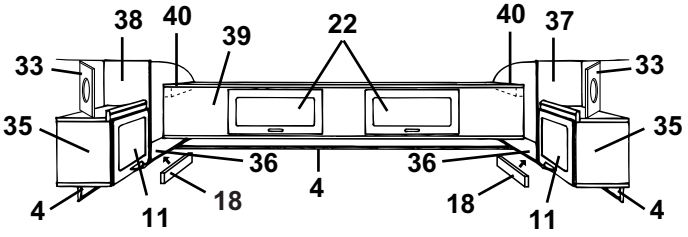
38
40
39
22
40
37
33
33
35
35
36
36
4
18
18
11
11
4

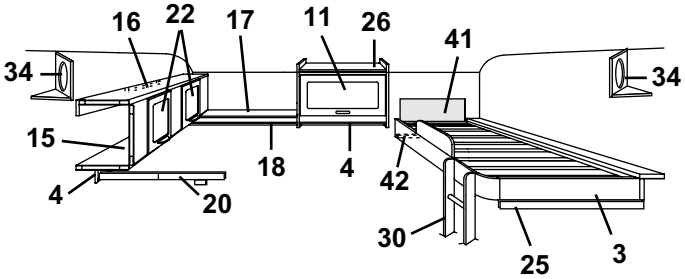
16
22
17
11
26
41
34
34
15
18
4
4
42
20
30
25
3

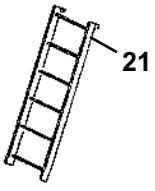
21

Pos Fig	Det. nr Part. No	Ingår/Fitted 590 E	Ingår/Fitted 590 E 2,5	Benämning	Description
1	320258	x		Hylla V-H bak kpl.	Rack L-R rear cpl.
2	314650	x		Sängram H u. ribbor	Bed bottom R without laths
--	311985	x		Ribba d:o L=718	Lath d:o L=718
--	312046	x		Band till ribbotten	Band for laths bottom
3	314643	x		Sängram V u. ribbor	Bed bottom L without laths
--	311985	x		Ribba d:o L=718	Lath d:o L=718
--	312046	x		Band till ribbotten	Band for laths bottom
4	320705	x		List folierad L=2440	Strip L=2440
5	313215	T		Skjutlucka kpl. m. spegel/glidlister	Sliding lid cpl. with mirror/sliding strip
6	312606	T		Lucka skjut u. handtag	Sliding lid without handle
--	312056	T		Handtag d:o	Handle d:o
7	312605	T		Spegel 833x240	Mirror 833x240
8	313146	T		Glidlist övre al. L=845	Sliding strip upper al. L=845
9	313147	T		Glidlist undre al. inkl. list ilägg L=845	Sliding strip under al. incl. filling list L=845
--	312059	T		List ilägg d:o plast L=2000	Filling list d:o plastic L=2000
10	320087	x		Skåp övre kpl. m. luckor/beslag	Cupboard cpl. with doors/holders
11	320007	x		Lucka u. handtag/gångjärn.	Door without handle/hinge
--	860406	x		Gångjärn d:o	Hinge d:o
12	320094	x		Passbit	Distance
13	314573	x		Rasskydd al. rör Ø=8 L=556	Pipe al. Ø=8 L=556
--	800242	x		Plugg plast brun	Plug plastic brown
14	320112	x		Skåp gavel kpl. m. luckor/beslag	Cupboard cpl. with doors/holders
15	320100	x		Överbäddsskåp kpl. m. luckor/beslag	Upper bed cpl. with doors/holders
16	312233	x		Regel låsning	Lock bar
17	320263	x		Hylla gavel bak	Rack gable rear
18	320702	x		List folierad L=2440	Strip L=2440
19	320126	x		Skåp övre kpl. m. luckor/beslag	Cupboard upper cpl. with doors/holders
20	312713	x		Regel överbädd	Latch upper bed
--	312726	x		Kloss d:o	Block d:o
21	312613	T		Stege kpl. med krokar	Ladder cpl. with hooks
--	860426	T		Krok till stege	Hook for ladder
22	320007	x		Lucka u. handtag/gångjärn.	Door without handle/hinge
--	860402	x		Gångjärn d:o	Hinge d:o
23	320131	x		Skåp övre kpl. m. luckor/beslag	Cupboard upper cpl. with doors/holders
24	320267	x		Hylla gavel bak	Rack gable rear
25	312313	x		Bärregel	Bearing rail
26	320124	x		Skåp övre kpl. m. lucka/beslag	Cupboard upper cpl. with door/holders
29	321979	x		Hylla kpl.	Rack cpl.
30	321921	x		Stege	Ladder
31	312436	x		Bärregel	Bearing rail
32	320634	T		Front högtalare	Front loud speaker
33	320633	T		Front högtalare	Front loud speaker
34	320631	T		Front högtalare	Front loud speaker
--	320632	T		Botten front högtalare	Bottom front loud speaker
35	320080	x		Skåp V-H bak kpl. m. lucka/beslag	Cupboard L-R rear cpl. with door/holders
36	320298	x		Hylla V-H bak	Rack L-R rear
37	320086	x		Gavel V yttre	Gable L outer
38	320085	x		Gavel H yttre	Gable R outer
39	320106	x		Överbäddsskåp kpl. m. luckor/beslag	Upper bed cpl. with doors/holders
40	309617	x		Fästkloss	Clamp
41	321209	x		Värmespalt övre u. överdrag	Air gap upper without covering
--	314631	x		Överdrag d:o (ange färg, se tygprover)	Covering d:o (specify colour,see textiles)
42	321541	x		Bärregel	Bearing rail
				T= Tillbehör	T= Accessory

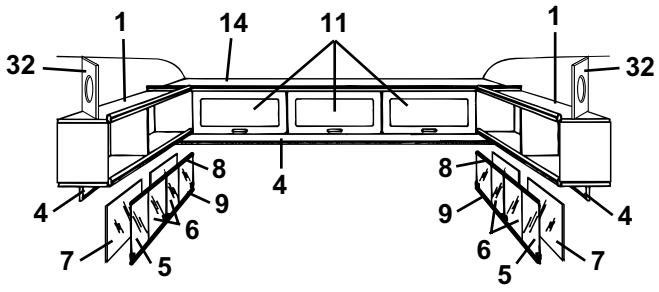
1
14
11
1
32
32
8
4
8
9
9
4
6
6
7
5
5
7

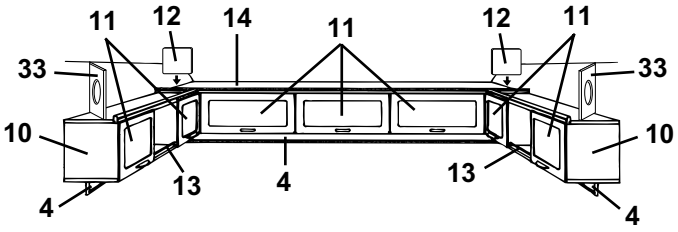
11
12
14
11
12
11
33
33
10
10
13
13
4
4
4

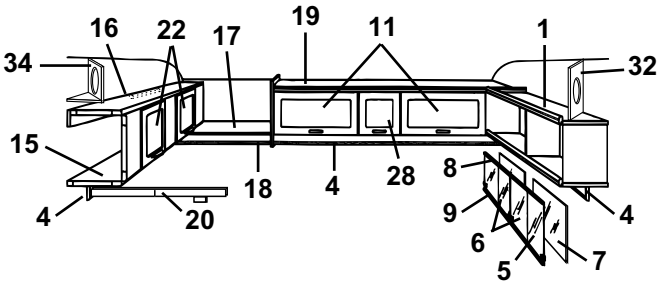
16
22
17
19
11
1
34
32
15
18
4
28
8
4
4
20
9
6
5
7

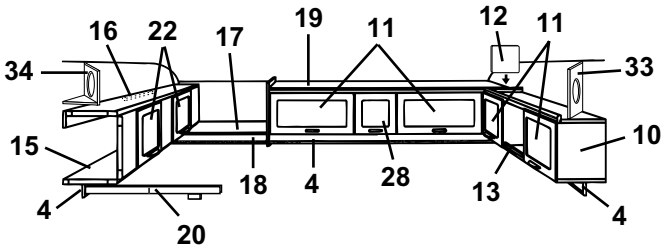
16
22
17
19
11
12
11
34
33
15
10
18
4
28
13
4
4
20

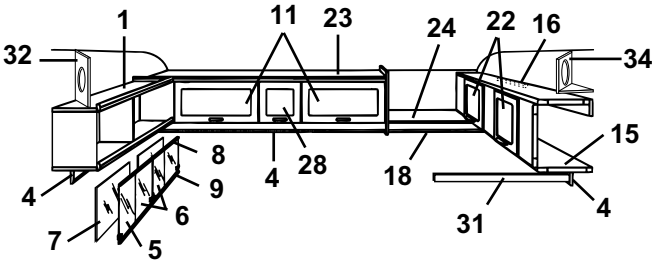
1
11
23
24
22
16
32
34
15
8
4
28
18
4
9
6
7
5
31

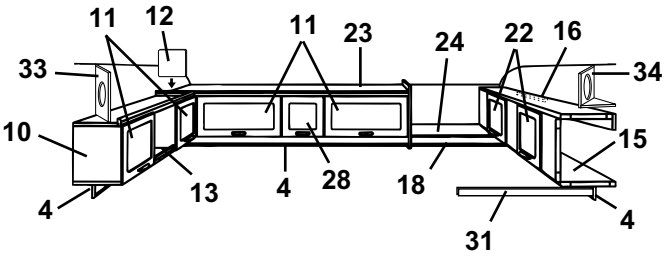
11
12
11
23
24
22
16
33
34
10
15
13
4
28
18
4
4
31

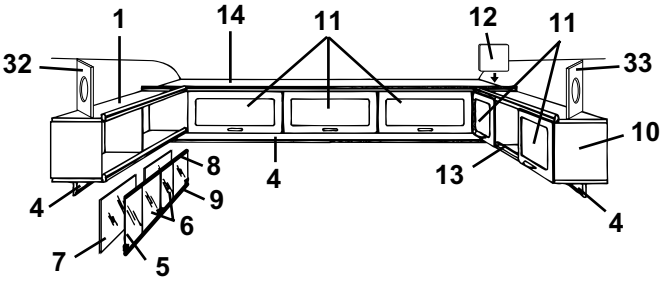
1
14
11
12
11
32
33
10
8
4
13
4
9
6
7
5

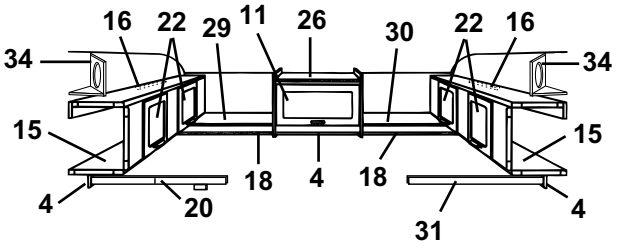
16
22
29
11
26
30
22
16
34
34
15
15
18
4
18
4
20
31

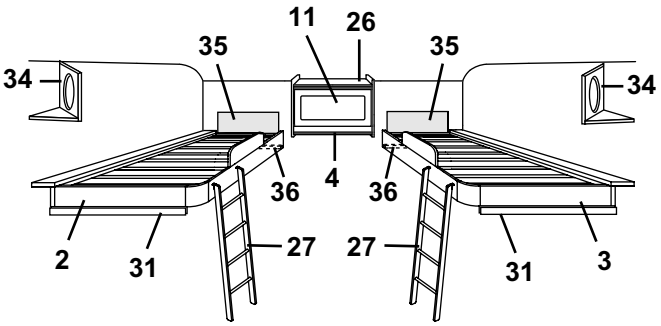
11
26
35
35
34
34
36
4
36
2
31
27
27
31
3

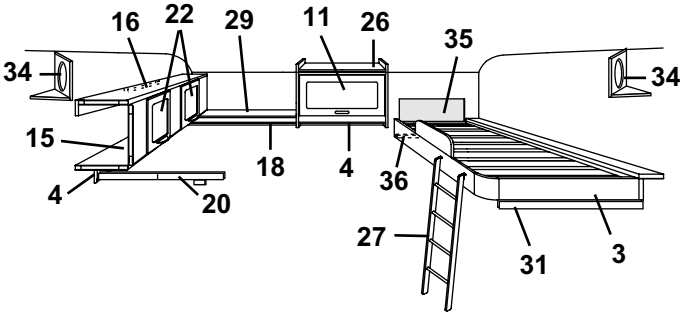
16
22
29
11
26
35
34
34
15
18
4
36
4
20
27
31
3

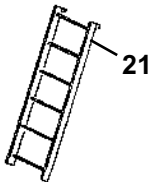
21

Pos Fig	Det. nr Part. No	Ingår/Fitted 590 E	Ingår/Fitted 590 E 2,5	Benämning	Description
1	320258		x	Hylla V-H bak kpl.	Rack L-R rear cpl.
2	314650		x	Sängram H u. ribbor	Bed bottom R without laths
--	311985		x	Ribba d:o L=718	Lath d:o L=718
--	312046		x	Band till ribbotten	Band for laths bottom
3	314643		x	Sängram V u. ribbor	Bed bottom L without laths
--	311985		x	Ribba d:o L=718	Lath d:o L=718
--	312046		x	Band till ribbotten	Band for laths bottom
4	320705		x	List folierad L=2440	Strip L=2440
5	313215		x	Skjutlucka kpl. m. spegel/glidlister	Sliding lid cpl. with mirror/sliding strip
6	312606		x	Lucka skjut u. handtag	Sliding lid without handle
--	312056		x	Handtag d:o	Handle d:o
7	312605		x	Spegel 833x240	Mirror 833x240
8	313146		x	Glidlist övre al. L=845	Sliding strip upper al. L=845
9	313147		x	Glidlist undre al. inkl. list ilägg L=845	Sliding strip under al. incl. filling list L=845
--	312059		x	List ilägg d:o plast L=2000	Filling list d:o plastic L=2000
10	320087		x	Skåp övre kpl. m. luckor/beslag	Cupboard cpl. with doors/holders
11	320007		x	Lucka u. handtag/gångjärn.	Door without handle/hinge
--	860406		x	Gångjärn d:o	Hinge d:o
12	320094		x	Passbit	Distance
13	314573		x	Rasskydd al. rör Ø=8 L=556	Pipe al. Ø=8 L=556
--	800242		x	Plugg plast brun	Plug plastic brown
14	320146		x	Skåp gavel kpl. m. luckor/beslag	Cupboard cpl. with doors/holders
15	320100		x	Överbäddsskåp kpl. m. luckor/beslag	Upper bed cpl. with doors/holders
16	312233		x	Regel låsning	Lock bar
17	320286		x	Hylla gavel bak	Rack gable rear
18	320702		x	List folierad L=2440	Strip L=2440
19	320157		x	Skåp övre kpl. m. luckor/beslag	Cupboard upper cpl. with doors/holders
20	312713		x	Regel överbädd	Latch upper bed
--	312726		x	Kloss d:o	Block d:o
21	312613		T	Stege kpl. med krokar	Ladder cpl. with hooks
--	860426		T	Krok till stege	Hook for ladder
22	320007		x	Lucka u. handtag/gångjärn.	Door without handle/hinge
--	860402		x	Gångjärn d:o	Hinge d:o
23	320162		x	Skåp övre kpl. m. luckor/beslag	Cupboard upper cpl. with doors/holders
24	320289		x	Hylla gavel bak	Rack gable rear
25	312313		x	Bärregel	Bearing rail
26	320124		x	Skåp övre kpl. m. lucka/beslag	Cupboard upper cpl. with door/holders
27	321586		x	Stege kpl. med krokar	Ladder cpl. with hooks
--	860426		x	Krok till stege	Hook for ladder
28	320013		x	Lucka u. handtag/gångjärn.	Door without handle/hinge
--	860406		x	Gångjärn d:o	Hinge d:o
29	320292		x	Hylla gavel bak	Rack gable rear
30	320295		x	Hylla gavel bak	Rack gable rear
31	312436		x	Bärregel	Bearing rail
32	320634		x	Front högtalare	Front loud speaker
33	320633		x	Front högtalare	Front loud speaker
34	320631		x	Front högtalare	Front loud speaker
--	320632		x	Botten front högtalare	Bottom front loud speaker
35	321209		x	Värmespalt övre u. överdrag	Air gap upper without covering
--	314631		x	Överdrag d:o (ange färg, se tygprover)	Covering d:o (specify colour,see textiles)
36	321541		x	Bärregel	Bearing rail
				T= Tillbehör	T= Accessory

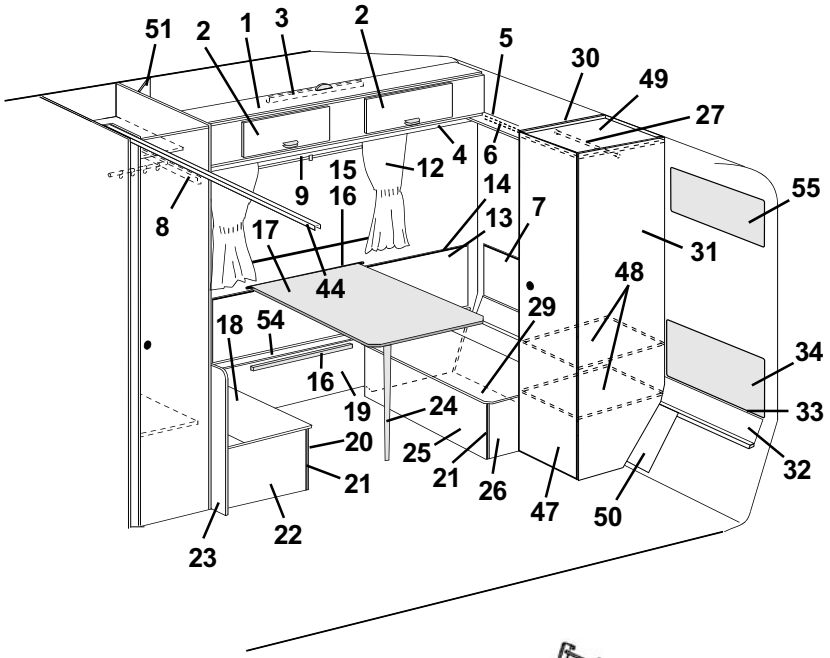
51
2
1
3
2
5
30
49
27
4
6
12
15
9
16
14
13
7
8
17
44
55
31
48
29
18
54
34
16
19
24
33
20
25
21
32
21
26
47
50
22
23


35

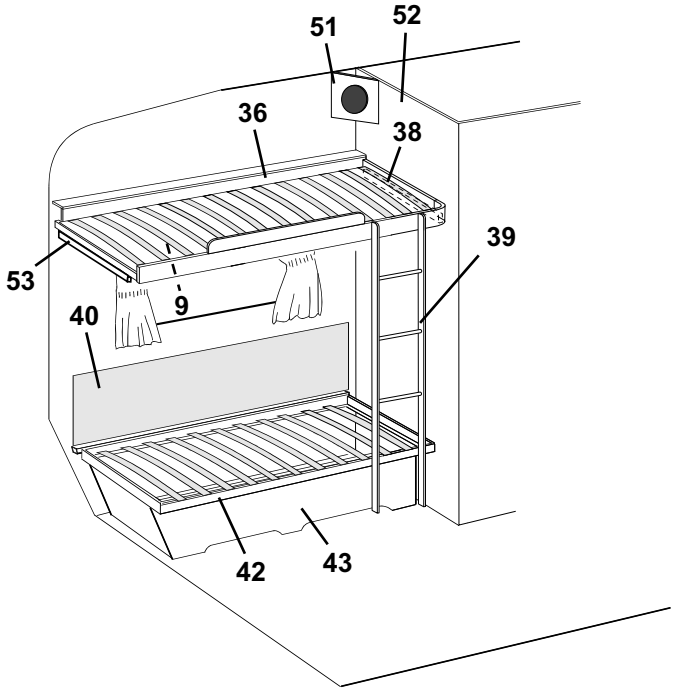
51
52
36
38
39
53
9
40
42
43

Pos Fig	Det. nr Part. No	Ingår/Fitted 590 E	Ingår/Fitted 590 E 2,5	Benämning	Description
1	320100	x	x	Överbäddsskåp kpl. m. luckor/beslag	Upper bed cpl. with doors/holders
2	320007	x	x	Lucka u. handtag/gångjärn.	Door without handle/hinge
--	860402	x	x	Gångjärn d:o	Hinge d:o
3	312233	x	x	Regel låsning	Lock bar
4	320705	x	x	List folierad L=2440	Strip L=2440
5	320661	x		Hylla gavel bak	Rack gable rear
--	320924		x	Hylla gavel bak	Rack gable rear
6	320702	x	x	List folierad L=2440	Strip L=2440
7	320362	x		Värmespalt övre	Air gap upper
--	320927		x	Värmespalt övre	Air gap upper
8	312713	x	x	Regel överbädd	Latch upper bed
--	312726	x	x	Kloss d:o	Block d:o
12	---			Gardinsatser (se tygprover)	Curtain kit (see textiles)
--	309768	M	M	Band kardborre d:o B=16 mm	Band with teasel fastening d:o
--	313945	x	x	Gardinlängd tyll 600x670	Curtain tulle 600x670
--	314985	x	x	Gardinlängd tyll 670x470 (till gard.sats miljö)	Curtain tulle 670x470 (for curtain kit environment)
--	314986	x	x	Gardinlängd tyll 750x470 (till gard.sats miljö)	Curtain tulle 750x470 (for curtain kit environment)
--	300884	M	M	Gardinspiral d:o	Curtain hanger d:o
13	320341	x	x	Värmespalt H. bak	Air gap R. rear
14	860423	M	M	List kant ljusbrun	Strip, light brown
15	312314	x	x	Fästregel bord	Bracket
16	300108	x	x	List bord väggdel, plast	List wall, plastic
17	313877	x	x	Bordsskiva 750x750	Table top 750x750
--	300420	x	x	List bord bordsdel	List board
18	312251	x	x	Lock bäddlåda H.B. främre	Cover bed box R.R. front
19	320404	x	x	Front bäddlåda H.B.	Front bed box R.R.
20	320397	x	x	Front bäddlåda H.B. främre	Front bed box R.R. front
21	860590	x	x	List hörn plast L=2500	Corner strip L=2500
22	320400	x	x	Gavel bäddlåda H.B. främre	Gable bed box R.R. front
23	320636	x	x	Vägg vid bäddlåda	Wall by bed box
24	320711	x	x	Bordsben fällbart H=730	Table leg H=730
25	320395	x		Front bäddlåda H.B. bakre	Front bed box R.R. rear
--	320929		x	Front bäddlåda H.B. bakre	Front bed box R.R. rear
26	320402	x	x	Gavel bäddlåda H.B. bakre	Gable bed box R.R. rear
27	312053	x	x	Galgstång L=780	Clothes hanger L=780
29	312250	x		Lock bäddlåda H.B. bakre	Cover bed box R.R. rear
--	320931		x	Lock bäddlåda H.B. bakre	Cover bed box R.R. rear
30	320542	x	x	Vägg garderob V kpl.	Wall wardrobe L cpl.
31	320545	x	x	Vägg garderob H kpl.	Wall wardrobe R cpl.
32	320336	x		Värmespalt nedre	Air gap under
--	320939		x	Värmespalt nedre	Air gap under
33	314287	x	x	List plast L=2270	List plastic L=2270
34	313478	x	x	Värmespalt övre u. överdrag	Air gap upper without covering
--	314214	x	x	Överdrag d:o (ange färg, se tygprover)	Covering d:o (specify colour,see textiles)
35	312613	T	T	Stege kpl. med krokar	Ladder cpl. with hooks
--	860426	T	T	Krok till stege	Hook for ladder
36	314643	x	x	Sängram u. ribbor	Bed bottom without laths
--	311985	x	x	Ribba d:o L=718	Lath d:o L=718
--	312046	x	x	Band till ribbotten	Band for laths bottom
38	312313	x	x	Bärregel	Bearing rail
				M= Metervara	M= On the metre
				T= Tillbehör	T= Accessory

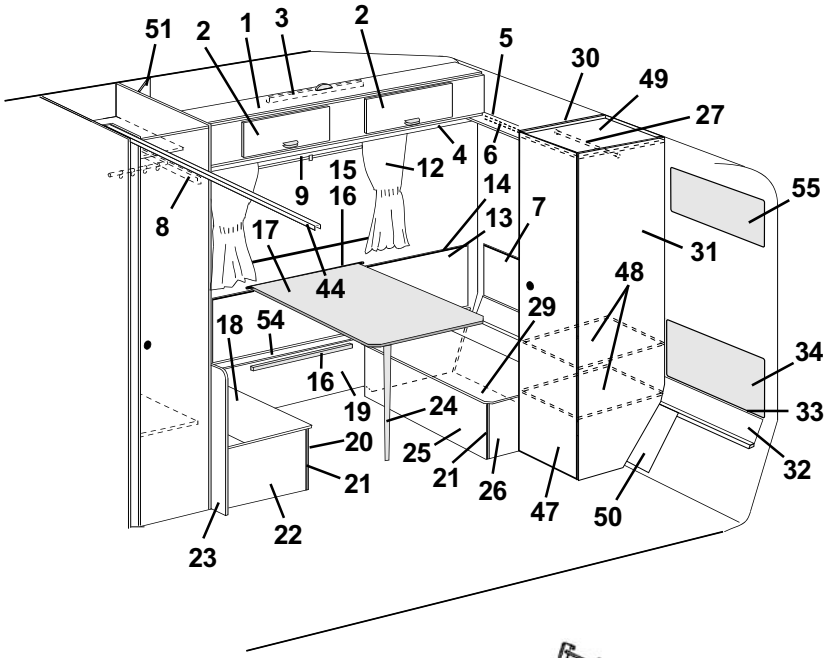
51
2
1
3
2
5
30
49
27
4
6
12
15
9
16
14
13
7
8
17
44
55
31
48
29
18
54
34
16
19
24
33
20
25
21
32
21
26
47
50
22
23


35

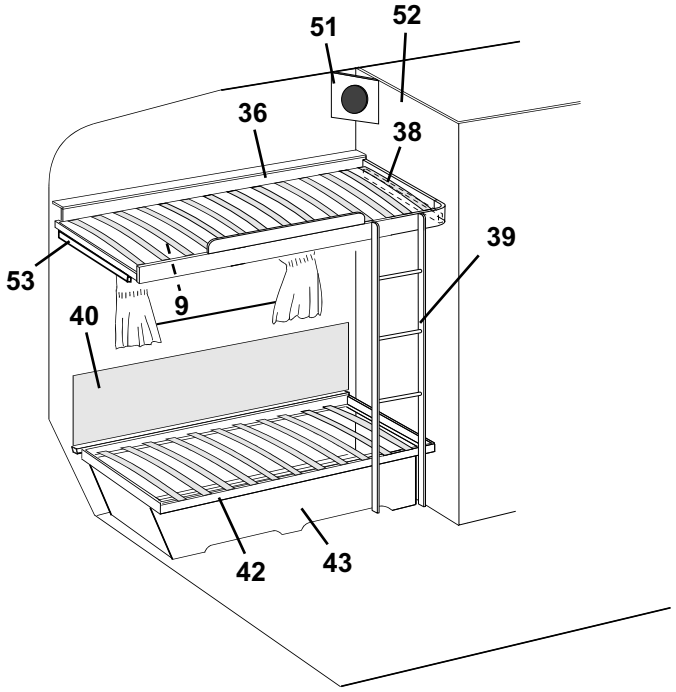
51
52
36
38
39
53
9
40
42
43

Pos Fig	Det. nr Part. No	Ingår/Fitted 590 E	Ingår/Fitted 590 E 2,5	Benämning	Description
39	321921	x	x	Stege	Ladder
40	312006	x	x	Värmespalt V. B. u. överdrag	Air gap L rear without covering
--	313114	x	x	Överdrag d:o (ange färg, se tygprover)	Covering d:o (specify colour,see textiles)
42	312026	x	x	Sängram utan ribbor	Bed bottom without laths
--	311985	x	x	Ribba d:o L=718	Lath d:o L=718
--	312046	x	x	Band till ribbotten	Band for laths bottom
43	320364	x	x	Front säng V	Front bed L
44	314915	x	x	Skena tak vikdörr L=1200	Roof strip, folding door L=1200
47	320004	x	x	Dörr utan lås/gångjärn	Door without lock/hinge
--	311917	x	x	Gångjärn d:o	Hinge d:o
--	312588	x	x	Platta gångjärn	Plate hinge
48	320550	x	x	Hylla garderob	Rack wardrobe
49	320547	x	x	Tak garderob	Top wardrobe
50	320196	x	x	Skiva	Sheave
51	320631	T	x	Front högtalare	Front loud speaker
--	320632	T	x	Botten front högtalare	Bottom front loud speaker
52	320501	x	x	Vägg tvättrum V kpl.	Wall washroom L cpl.
53	321541	x	x	Bärregel	Bearing rail
54	320399	x	x	Lock front bäddlåda H.B.	Cover front bed box R.R.
55	321209	x	x	Värmespalt övre u. överdrag	Air gap upper without covering
--	314631	x	x	Överdrag d:o (ange färg, se tygprover)	Covering d:o (specify colour,see textiles)

M= Metervara
T= Tillbehör

M= On the metre
T= Accessory

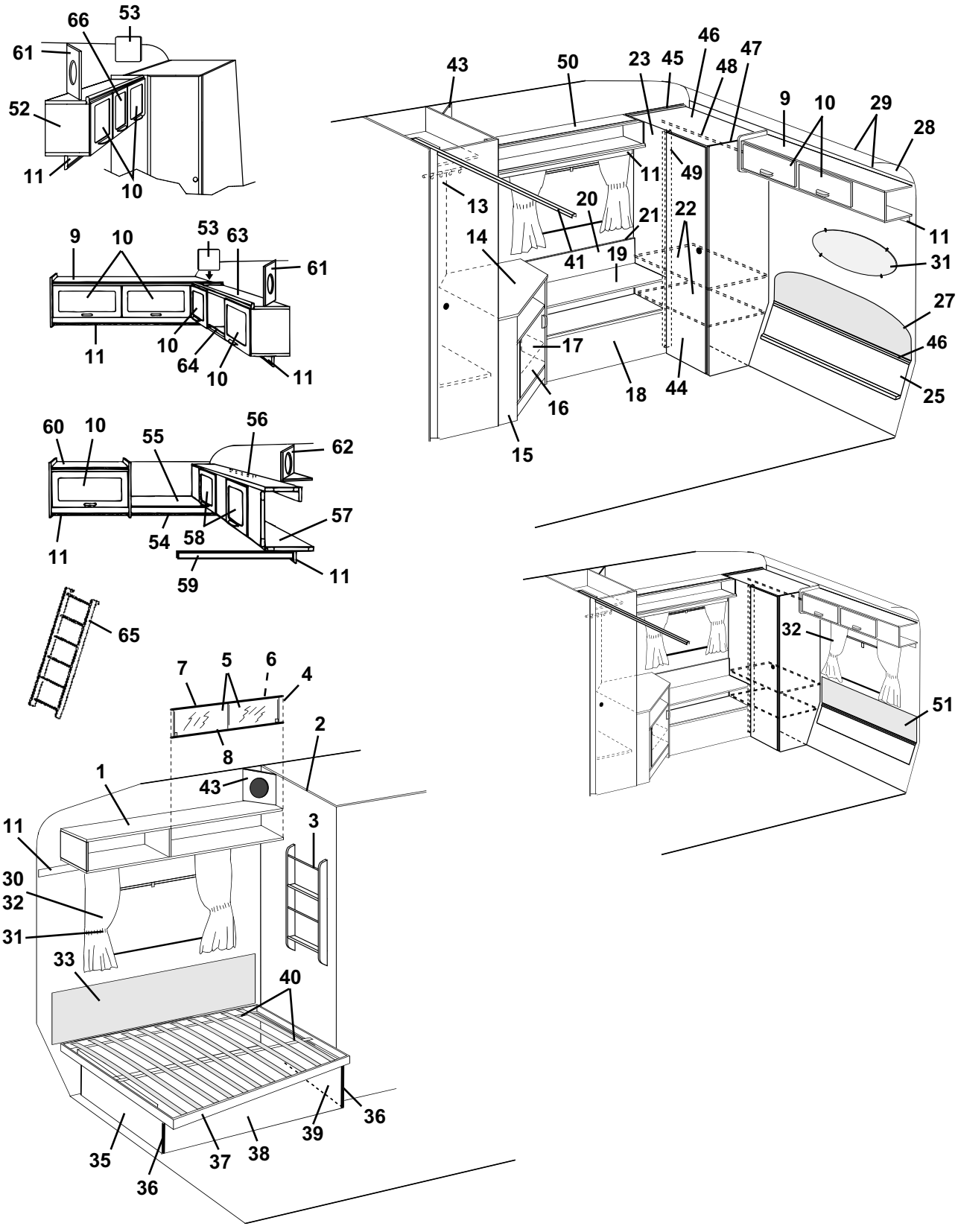
66
53
61
52
11
10
9
10
53
63
61
11
10
64
10
11
60
10
55
56
62
11
54
58
57
59
11
65
7
5
6
4
2
8
1
43
11
3
30
32
31
33
40
36
39
35
37
38
36
43
50
23
45
46
48
47
9
10
29
28
11
49
13
20
21
22
14
41
19
11
31
27
17
46
16
18
44
25
15
32
51

Pos Fig	Det. nr Part. No	Ingår/Fitted 590 E	Ingår/Fitted 590 E 2,5	Benämning	Description
1	320258	x		Hylla V bak kpl.	Rack L rear cpl.
2	320501	x		Vägg tvättrum V kpl.	Wall washroom L cpl.
3	320316	T		Tidningshylla	Newspaper rack
4	313215	x		Skjutlucka kpl. m. spegel/glidlister	Sliding lid cpl. with mirror/sliding strip
5	312606	x		Lucka skjut u. handtag	Sliding lid without handle
--	312056	x		Handtag d:o	Handle d:o
6	312605	x		Spegel 833x240	Mirror 833x240
7	313146	x		Glidlist övre al. L=845	Sliding strip upper al. L=845
8	313147	x		Glidlist undre al. inkl. list ilägg L=845	Sliding strip under al. incl. filling list L=845
--	312059	x		List ilägg d:o plast L=2000	Filling list d:o plastic L=2000
9	320126	x		Skåp gavel kpl. m. luckor/beslag	Cupboard cpl. with doors/holders
10	320007	x		Lucka u. handtag/gångjärn.	Door without handle/hinge
--	860406	x		Gångjärn d:o	Hinge d:o
11	320705	x		List folierad L=2440	Strip L=2440
13	320624	x		Front el-uttag	Front outlet
14	313878	x		Skiva TV-bänk	Board
15	320220	x		TV-bänk kpl. u. skiva	Cupboard cpl. without board
16	320687	x		Lucka utan handtag/gångjärn	Door without handle/hinge
--	312589	x		Gångjärn d:o	Hinge d:o
17	320227	x		Hylla	Rack
18	320739	x		Hylla	Rack
19	320747	x		Skiva	Board
20	320745	x		Värmespalt H.B.	Air gap R.R.
21	860423	M		List kant ljusbrun	Strip, light brown
22	320732	x		Hylla	Rack
23	320731	x		Front garderob	Front wardrobe
25	320334	x		Värmespalt nedre	Air gap under
26	314287	x		List plast L=2270	List plastic L=2270
27	312369	x		Värmespalt övre u. överdrag	Air gap upper without covering
--	313116	x		Överdrag d:o (ange färg, se tygprover)	Covering d:o (specify colour, see textiles)
28	309974	x		Skiva plast	Plastic sheet
29	313884	x		List radie L=2379	List L=2379
31	313449	T		Spegel	Mirror
--	312809	T		Hållare d:o	Holder d:o
32	---			Gardinsatser (se tygprover)	Curtain kit (see textiles)
--	309768	M		Band kardborre d:o B=16 mm	Band with teasel fastening d:o
--	313945	x		Gardinlängd tyll 600x670	Curtain tulle 600x670
--	314985	x		Gardinlängd tyll 670x470 (till gard.sats miljö)	Curtain tulle 670x470 (for curtain kit environment)
--	314986	x		Gardinlängd tyll 750x470 (till gard.sats miljö)	Curtain tulle 750x470 (for curtain kit environment)
--	300884	M		Gardinspiral d:o	Curtain hanger d:o
33	312006	x		Värmespalt V. B. u. överdrag	Air gap L rear without covering
--	313114	x		Överdrag d:o (ange färg, se tygprover)	Covering d:o (specify colour, see textiles)
35	322346	x		Gavel säng V	Gable bed L
36	860590	x		List hörn plast L=2500	Corner strip L=2500
37	312336	x		Sängram utan ribbor	Bed bottom without laths
--	311985	x		Ribba d:o L=718	Lath d:o L=718
--	312046	x		Band till ribbotten	Band for laths bottom
38	321980	x		Front säng	Front bed
39	322344	x		Gavel säng H	Gable bed R
40	321983	x		List furu 17,5x55x1550	Wood lath pine 17,5x55x1550
				M= Metervara	M= On the metre
				T= Tillbehör	T= Accessory

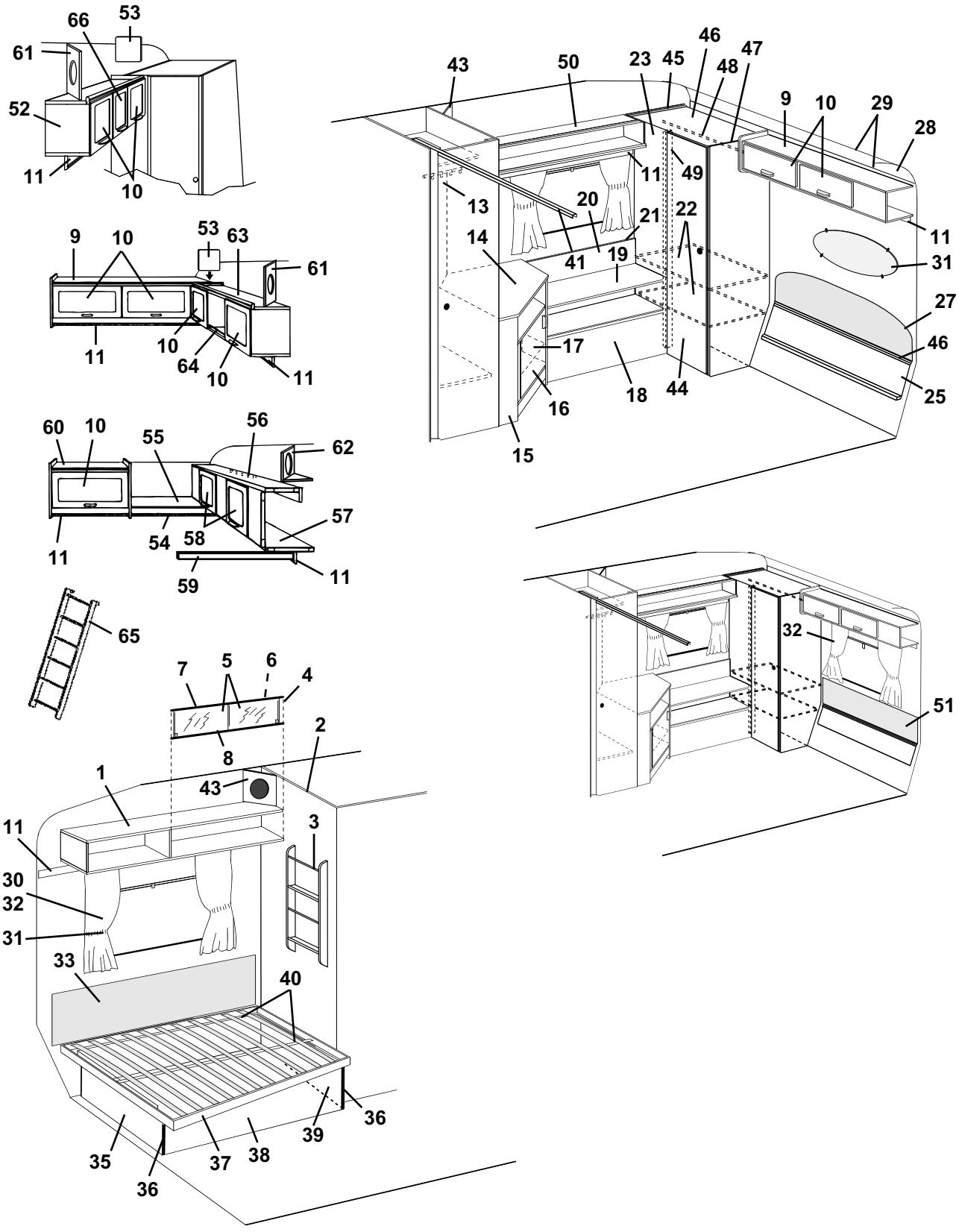
66
53
61
52
11
10
9
10
53
63
61
11
10
64
10
11
60
10
55
56
62
11
54
58
57
59
11
65
7
5
6
4
2
8
1
43
11
3
30
32
31
33
40
36
35
37
38
39
36
43
50
23
45
46
48
47
9
10
29
28
11
49
13
20
21
22
14
41
19
11
31
27
17
46
16
18
44
25
15
32
51

Pos Fig	Det. nr Part. No	Ingår/Fitted 590 E	590 E 2,5	Benämning	Description
41	314915	x		Skena tak vikdörr L=1200	Roof strip, folding door L=1200
43	320634	T		Front högtalare	Front loud speaker
44	320004	x		Dörr utan handtag/gångjärn	Door without handle/hinge
--	311917	x		Gångjärn d:o	Hinge d:o
--	312588	x		Platta gångjärn	Plate hinge
45	320727	x		Vägg garderob V kpl.	Wall wardrobe L kpl.
46	320735	x		Tak garderob	Top wardrobe
47	320729	x		Vägg garderob H kpl.	Wall wardrobe R kpl.
48	312053	x		Galgstång L=780	Clothes hanger L=780
49	320738	x		List gångjärn L=1705	List L=1705
50	321229	x		Hylla kpl. H bak	Rack cpl. R rear
51	313647	T		Värmespalt övre u. överdrag	Air gap upper without covering
--	313661	T		Överdrag d:o (ange färg, se tygprover)	Covering d:o (specify colour,see textiles)
52	320721	T		Skåp V-H bak kpl. m. luckor/beslag	Cupboard L-R rear cpl. with doors/holders
53	320094	T		Passbit	Distance
54	320702	T		List folierad L=2440	Strip L=2440
55	320267	T		Hylla gavel bak	Rack gable rear
56	312233	T		Regel låsning	Lock bar
57	320100	T		Överbäddsskåp kpl. m. luckor/beslag	Upper bed cpl. with doors/holders
58	320007	T		Lucka u. handtag/gångjärn.	Door without handle/hinge
--	860402	T		Gångjärn d:o	Hinge d:o
59	312313	T		Bärregel	Bearing rail
60	320124	T		Skåp övre kpl. m. lucka/beslag	Cupboard upper cpl. with door/holders
61	320633	T		Front högtalare	Front loud speaker
62	320631	T		Front högtalare	Front loud speaker
--	320632	T		Botten front högtalare	Bottom front loud speaker
63	320087	T		Skåp övre kpl. m. luckor/beslag	Cupboard cpl. with doors/holders
64	314573	T		Rasskydd al. rör Ø=8 L=556	Pipe al. Ø=8 L=556
--	800242	T		Plugg plast brun	Plug plastic brown
65	312613	T		Stege kpl. med krokar	Ladder cpl. with hooks
--	860426	T		Krok till stege	Hook for ladder
66	320013	T		Lucka u. handtag/gångjärn.	Door without handle/hinge
--	860406	T		Gångjärn d:o	Hinge d:o

M= Metervara
T= Tillbehör

M= On the metre
T= Accessory

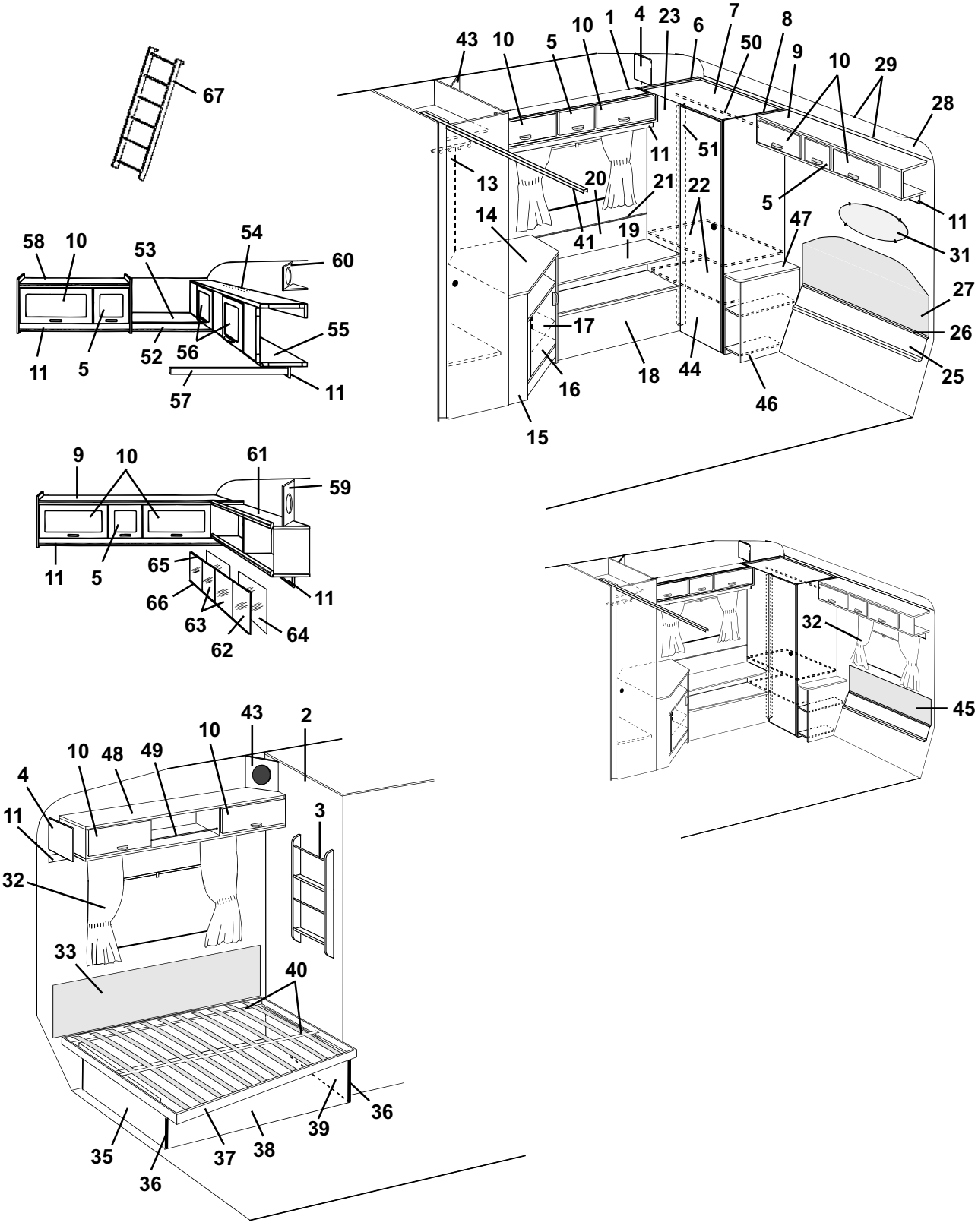
67
43
10
5
10
1
4
23
6
7
50
8
9
10
29
28
11
51
13
20
21
22
5
14
41
19
47
11
31
27
17
26
25
16
18
44
46
15
58
10
53
54
60
55
11
5
52
56
57
11
9
10
61
59
11
5
65
66
63
62
64
11
32
45
43
2
10
10
48
49
4
11
3
32
33
40
36
39
35
37
38
36

Pos Fig	Det. nr Part. No	Ingår/Fitted 590 E	Ingår/Fitted 590 E 2,5	Benämning	Description
1	320721		x	Skåp övre kpl. m. luckor/beslag	Cupboard cpl. with doors/holders
2	320501		x	Vägg tvättrum V kpl.	Wall washroom L cpl.
3	320316		x	Tidningshylla	Newspaper rack
4	320094		x	Passbit	Distance
5	320013		x	Lucka u. handtag/gångjärn.	Door without handle/hinge
--	860406		x	Gångjärn d:o	Hinge d:o
6	320727		x	Vägg garderob V kpl.	Wall wardrobe L kpl.
7	320735		x	Tak garderob	Top wardrobe
8	320729		x	Vägg garderob H kpl.	Wall wardrobe R kpl.
9	320157		x	Skåp gavel kpl. m. luckor/beslag	Cupboard cpl. with doors/holders
10	320007		x	Lucka u. handtag/gångjärn.	Door without handle/hinge
--	860406		x	Gångjärn d:o	Hinge d:o
11	320705		x	List folierad L=2440	Strip L=2440
13	320624		x	Front el-uttag	Front outlet
14	313878		x	Skiva TV-bänk	Board
15	320220		x	TV-bänk kpl. u. skiva	Cupboard cpl. without board
16	320687		x	Lucka utan handtag/gångjärn	Door without handle/hinge
--	312589		x	Gångjärn d:o	Hinge d:o
17	320227		x	Hylla	Rack
18	320739		x	Hylla	Rack
19	320747		x	Skiva	Board
20	320745		x	Värmespalt H.B.	Air gap R.R.
21	860423		M	List kant ljusbrun	Strip, light brown
22	320732		x	Hylla	Rack
23	320731		x	Front garderob	Front wardrobe
25	320355		x	Värmespalt nedre	Air gap under
26	314287		x	List plast L=2270	List plastic L=2270
27	314052		x	Värmespalt övre u. överdrag	Air gap upper without covering
--	314528		x	Överdrag d:o (ange färg, se tygprover)	Covering d:o (specify colour, see textiles)
28	309974		x	Skiva plast	Plastic sheet
29	313884		x	List radie L=2379	List L=2379
31	313449		x	Spegel	Mirror
--	312809		x	Hållare d:o	Holder d:o
32	---			Gardinsatser (se tygprover)	Curtain kit (see textiles)
--	309768		M	Band kardborre d:o B=16 mm	Band with teasel fastening d:o
--	313945		x	Gardinlängd tyll 600x670	Curtain tulle 600x670
--	314985		x	Gardinlängd tyll 670x470 (till gard.sats miljö)	Curtain tulle 670x470 (for curtain kit environment)
--	314986		x	Gardinlängd tyll 750x470 (till gard.sats miljö)	Curtain tulle 750x470 (for curtain kit environment)
--	300884		M	Gardinspiral d:o	Curtain hanger d:o
33	312006		x	Värmespalt V. B. u. överdrag	Air gap L rear without covering
--	313114		x	Överdrag d:o (ange färg, se tygprover)	Covering d:o (specify colour, see textiles)
35	322346		x	Gavel säng V	Gable bed L
36	860590		x	List hörn plast L=2500	Corner strip L=2500
37	314046		x	Sängram utan ribbor	Bed bottom without laths
--	311985		x	Ribba d:o L=718	Lath d:o L=718
--	312046		x	Band till ribbotten	Band for laths bottom
38	321980		x	Front säng	Front bed
39	322344		x	Gavel säng H	Gable bed R
40	321983		x	List furu 17,5x55x1550	Wood lath pine 17,5x55x1550
41	314915		x	Skena tak vikdörr L=1200	Roof strip, folding door L=1200
				M= Metervara	M= On the metre
				T= Tillbehör	T= Accessory

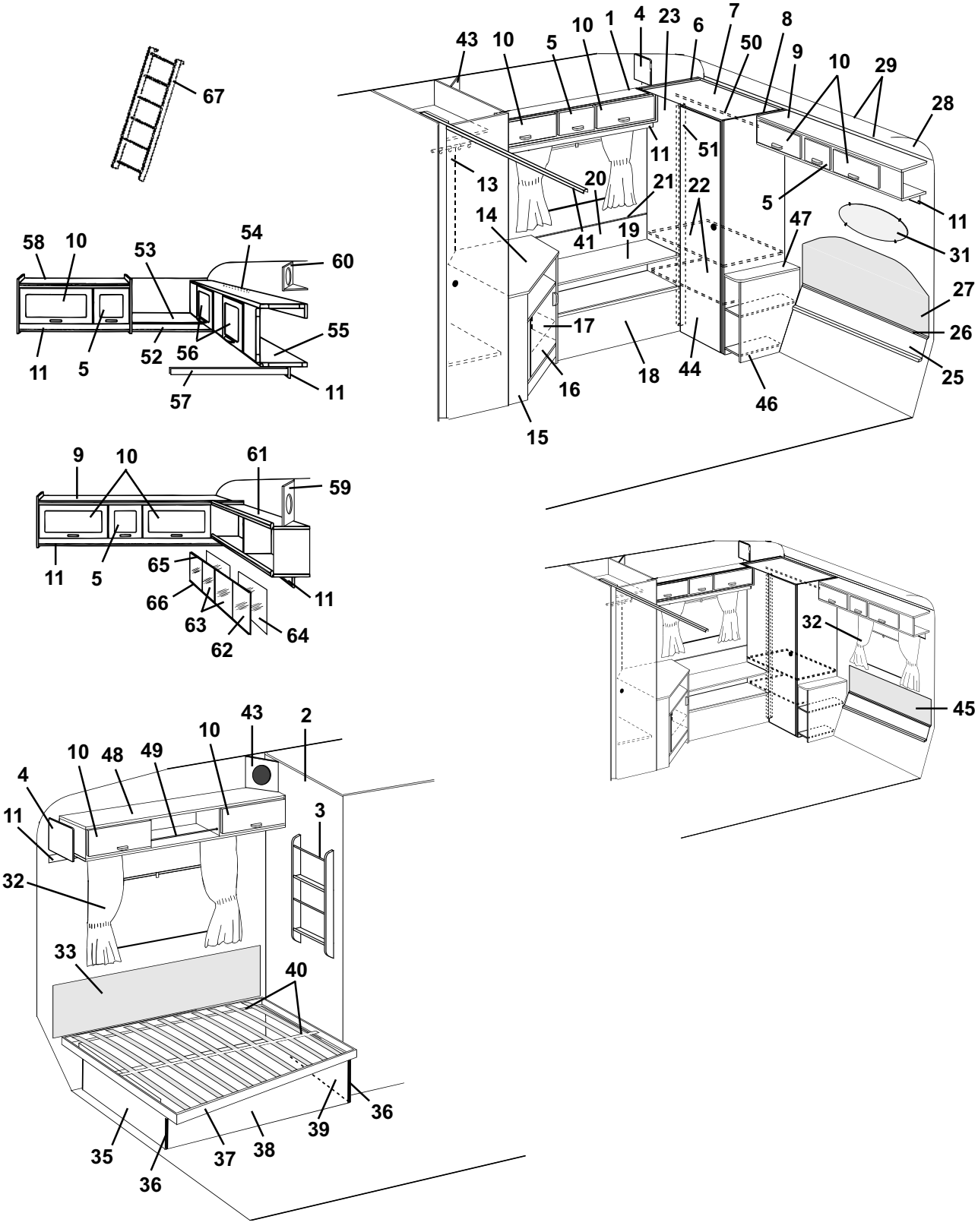
67
43
10
5
10
1
4
23
6
7
50
8
9
10
29
28
11
51
13
20
21
22
5
11
14
41
19
47
31
27
17
26
25
16
18
44
46
15
58
10
53
54
60
55
11
5
52
56
57
11
9
10
61
59
11
5
65
66
63
62
64
11
32
45
4
11
10
48
49
10
43
2
3
32
33
40
36
35
36
37
38
39

Pos Fig	Det. nr Part. No	Ingår/Fitted 590 E	Ingår/Fitted 590 E 2,5	Benämning	Description
43	320633		x	Front högtalare	Front loud speaker
44	320004		x	Dörr utan handtag/gångjärn	Door without handle/hinge
--	311917		x	Gångjärn d:o	Hinge d:o
--	312588		x	Platta gångjärn	Plate hinge
45	314233		T	Värmespalt övre u. överdrag	Air gap upper without covering
--	314529		T	Överdrag d:o (ange färg, se tygprover)	Covering d:o (specify colour, see textiles)
46	320673		x	Sängbord kpl. m. skiva	Bedside table cpl. with board
47	320674		x	Skiva sängbord	Board bedside table
48	320087		x	Skåp övre kpl. m. luckor/beslag	Cupboard cpl. with doors/holders
49	314573		x	Rasskydd al. rör Ø=8 L=556	Pipe al. Ø=8 L=556
--	800242		x	Plugg plast brun	Plug plastic brown
50	312053		x	Galgstång L=780	Clothes hanger L=780
51	320738		x	List gångjärn L=1705	List L=1705
52	320702		T	List folierad L=2440	Strip L=2440
53	320267		T	Hylla gavel bak	Rack gable rear
54	312233		T	Regel låsning	Lock bar
55	320100		T	Överbäddsskåp kpl. m. luckor/beslag	Upper bed cpl. with doors/holders
56	320007		T	Lucka u. handtag/gångjärn.	Door without handle/hinge
--	860402		T	Gångjärn d:o	Hinge d:o
57	312313		T	Bärregel	Bearing rail
58	320968		T	Skåp övre kpl. m. luckor/beslag	Cupboard upper cpl. with doors/holders
59	320634		T	Front högtalare	Front loud speaker
60	320631		T	Front högtalare	Front loud speaker
--	320632		T	Botten front högtalare	Bottom front loud speaker
61	320258		T	Hylla V-H bak kpl.	Rack L-R rear cpl.
62	313215		T	Skjutlucka kpl. m. spegel/glidlister	Sliding lid cpl. with mirror/sliding strip
63	312606		T	Lucka skjut u. handtag	Sliding lid without handle
--	312056		T	Handtag d:o	Handle d:o
64	312605		T	Spegel 833x240	Mirror 833x240
65	313146		T	Glidlist övre al. L=845	Sliding strip upper al. L=845
66	313147		T	Glidlist undre al. inkl. list ilägg L=845	Sliding strip under al. incl. filling list L=845
--	312059		T	List ilägg d:o plast L=2000	Filling list d:o plastic L=2000
67	312613		T	Stege kpl. med krokar	Ladder cpl. with hooks
--	860426		T	Krok till stege	Hook for ladder

M= Metervara
T= Tillbehör

M= On the metre
T= Accessory

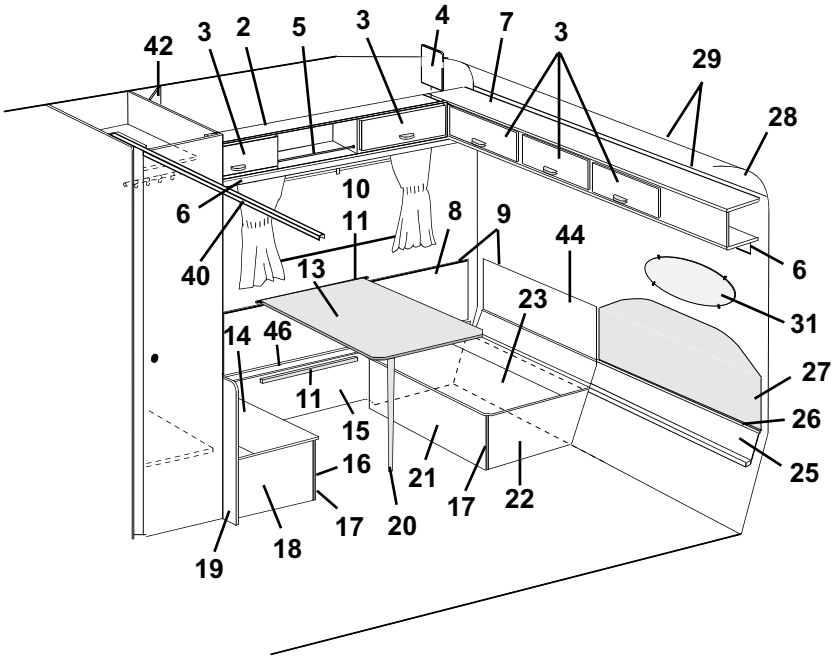
42
3
2
5
3
4
7
3
29
28
6
10
11
8
9
44
6
40
13
31
23
14
46
27
11
15
26
16
21
17
22
25
17
20
18
19

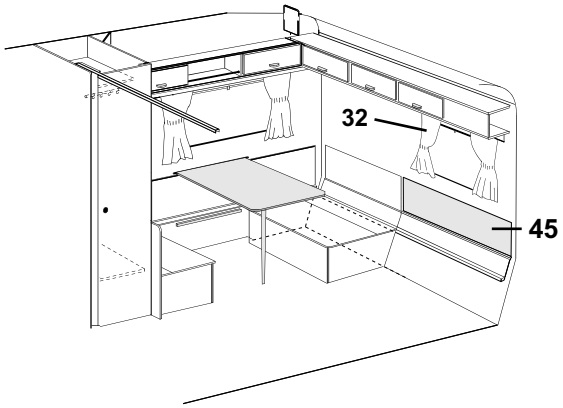
32
45

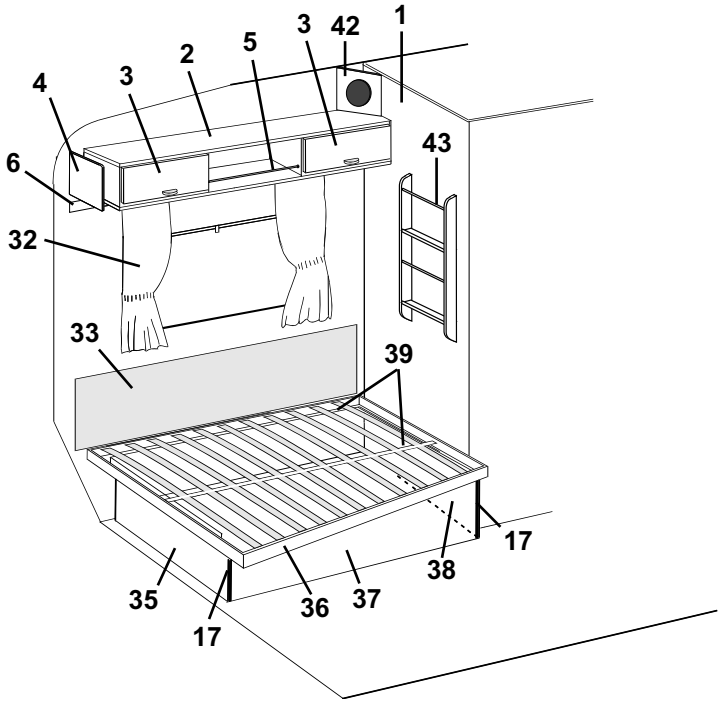
1
42
3
5
2
3
4
43
6
32
33
39
17
38
35
36
37
17

Pos Fig	Det. nr Part. No	Ingår/Fitted 590 E	Ingår/Fitted 590 E 2,5	Benämning	Description
1	320501	x	x	Vägg tvättrum V kpl.	Wall washroom L kpl.
2	320087	T	x	Skåp övre kpl. m. luckor/beslag	Cupboard cpl. with doors/holders
3	320007	T	x	Lucka u. handtag/gångjärn.	Door without handle/hinge
--	860406	T	x	Gångjärn d:o	Hinge d:o
4	320094	T	x	Passbit	Distance
5	314573	T	x	Rasskydd al. rör Ø=8 L=556	Pipe al. Ø=8 L=556
--	800242	T	x	Plugg plast brun	Plug plastic brown
6	320705	x	x	List folierad L=2440	Strip L=2440
7	320112	x		Skåp gavel kpl. m. luckor/beslag	Cupboard cpl. with doors/holders
--	320146		x	Skåp gavel kpl. m. luckor/beslag	Cupboard cpl. with doors/holders
8	320341	x	x	Värmespalt H bak	Air gap R rear
9	860423	M	M	List kant ljusbrun	Strip, light brown
10	312314	x	x	Fästregel bord	Bracket
11	300108	x	x	List bord väggdel, plast	List wall, plastic
13	314128	x	x	Bordsskiva 750x600	Table top 750x600
--	300420	x	x	List bord bordsdel	List board
14	320902	x		Lock bäddlåda H.B. främre	Cover bed box R.R. front
--	312251		x	Lock bäddlåda H.B. främre	Cover bed box R.R. front
15	320404	x	x	Front bäddlåda H.B.	Front bed box R.R.
16	320904	x		Front bäddlåda H.B. främre	Front bed box R.R. front
--	320397		x	Front bäddlåda H.B. främre	Front bed box R.R. front
17	860590	x	x	List hörn plast L=2500	Corner strip L=2500
18	320400	x	x	Gavel bäddlåda H.B. främre	Gable bed box R.R. front
19	320905	x		Vägg vid bäddlåda	Wall by bed box
--	320636		x	Vägg vid bäddlåda	Wall by bed box
20	320711	x	x	Bordsben fällbart H=730	Table leg H=730
21	320903	x		Front bäddlåda H.B. bakre	Front bed box R.R. rear
--	320395		x	Front bäddlåda H.B. bakre	Front bed box R.R. rear
22	320402	x	x	Gavel bäddlåda H.B. bakre	Gable bed box R.R. rear
23	320901	x		Lock bäddlåda H.B. bakre	Cover bed box R.R. rear
--	312250		x	Lock bäddlåda H.B. bakre	Cover bed box R.R. rear
25	320334	x		Värmespalt nedre	Air gap under
--	320355		x	Värmespalt nedre	Air gap under
26	314287	x	x	List plast L=2270	List plastic L=2270
27	312369	x		Värmespalt övre u. överdrag	Air gap upper without covering
--	313116	x		Överdrag d:o (ange färg, se tygprover)	Covering d:o (specify colour, see textiles)
--	314052		x	Värmespalt övre u. överdrag	Air gap upper without covering
--	314528		x	Överdrag d:o (ange färg, se tygprover)	Covering d:o (specify colour, see textiles)
28	309974	x	x	Skiva plast	Plastic sheet
29	313884	x	x	List radie L=2379	List L=2379
31	313449	T	x	Spegel	Mirror
--	312809	T	x	Hållare d:o	Holder d:o
32	---			Gardinsatser (se tygprover)	Curtain kit (see textiles)
--	309768	M	M	Band kardborre d:o B=16 mm	Band with teasel fastening d:o
--	313945	x	x	Gardinlängd tyll 600x670	Curtain tulle 600x670
--	314985	x	x	Gardinlängd tyll 670x470 (till gard.sats miljö)	Curtain tulle 670x470 (for curtain kit environment)
--	314986	x	x	Gardinlängd tyll 750x470 (till gard.sats miljö)	Curtain tulle 750x470 (for curtain kit environment)
--	300884	M	M	Gardinspiral d:o	Curtain hanger d:o
33	312006	x	x	Värmespalt V. B. u. överdrag	Air gap L rear without covering
--	313114	x	x	Överdrag d:o (ange färg, se tygprover)	Covering d:o (specify colour, see textiles)
				M= Metervara	M= On the metre
				T= Tillbehör	T= Accessory

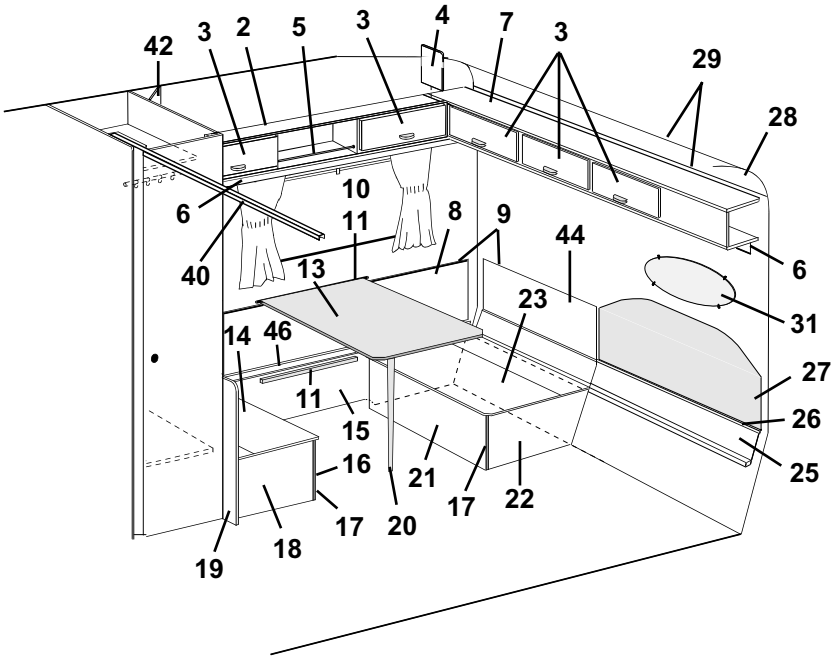
42
3
2
5
3
4
7
3
29
28
6
10
11
8
9
44
40
13
6
31
23
14
46
27
11
15
26
16
21
17
22
25
17
20
18
19

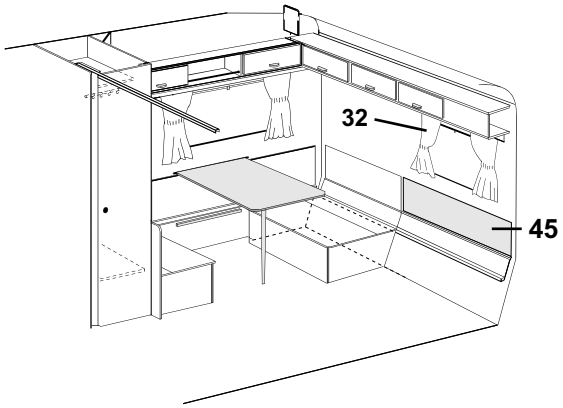
32
45

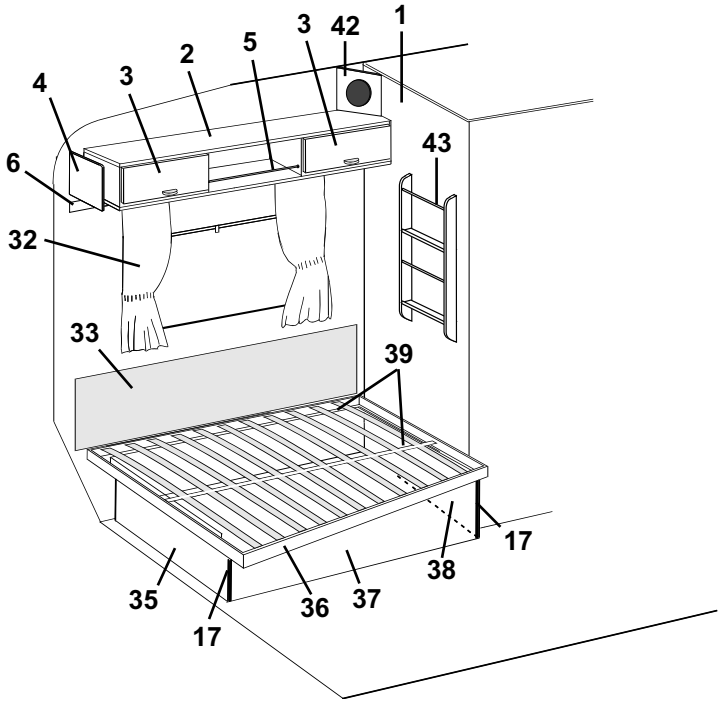
1
42
3
5
2
3
4
43
6
32
33
39
17
38
35
36
37
17

Pos Fig	Det. nr Part. No	Ingår/Fitted 590 E	Ingår/Fitted 590 E 2,5	Benämning	Description
35	322346	x	x	Gavel säng V	Gable bed L
36	312336	x		Sängram utan ribbor	Bed bottom without laths
--	314046		x	Sängram utan ribbor	Bed bottom without laths
--	311985	x	x	Ribba d:o L=718	Lath d:o L=718
--	312046	x	x	Band till ribbotten	Band for laths bottom
37	321980	x	x	Front säng	Front bed
38	322344	x	x	Gavel säng H	Gable bed R
39	321983	x	x	List furu 17,5x55x1550	Wood lath pine 17,5x55x1550
40	314915	x	x	Skena tak vikdörr L=1200	Roof strip, folding door L=1200
42	320633	T	x	Front högtalare	Front loud speaker
43	320316	T	x	Tidningshylla	Newspaper rack
44	320910	x		Värmespalt H gavel bak	Air gap R gable rear
--	320362		x	Värmespalt H gavel bak	Air gap R gable rear
45	313647	T		Värmespalt övre u. överdrag	Air gap upper without covering
--	313661	T		Överdrag d:o (ange färg, se tygprover)	Covering d:o (specify colour,see textiles)
--	314233		T	Värmespalt övre u. överdrag	Air gap upper without covering
--	314529		T	Överdrag d:o (ange färg, se tygprover)	Covering d:o (specify colour, see textiles)
46	320399	x	x	Lock front bäddlåda H.B.	Cover front bed box R.R.

M= Metervara
T= Tillbehör

M= On the metre
T= Accessory

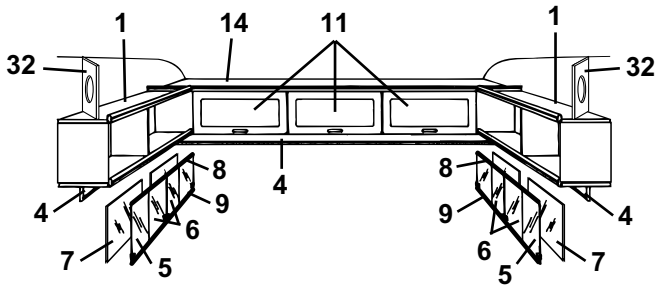
1
14
11
1
32
32
8
8
4
9
9
4
6
6
7
5
5
7

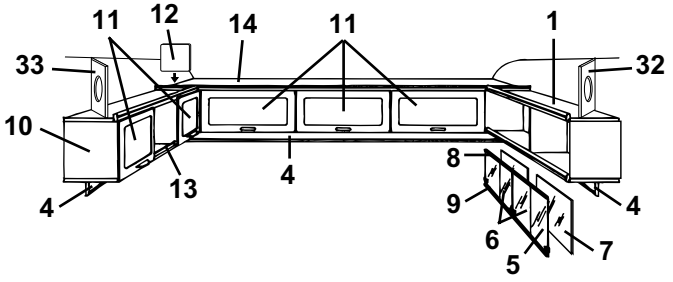
11
12
14
11
1
33
32
10
8
4
13
4
9
4
6
5
7

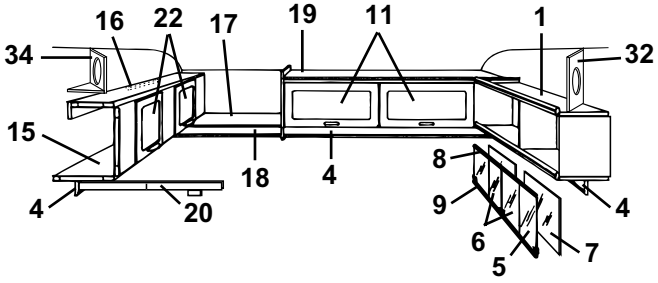
16
22
17
19
11
1
34
32
15
18
4
8
4
9
20
4
6
5
7

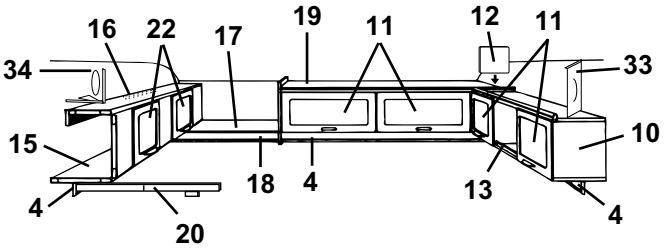
16
22
17
19
11
12
11
34
33
15
10
18
4
13
4
4
20

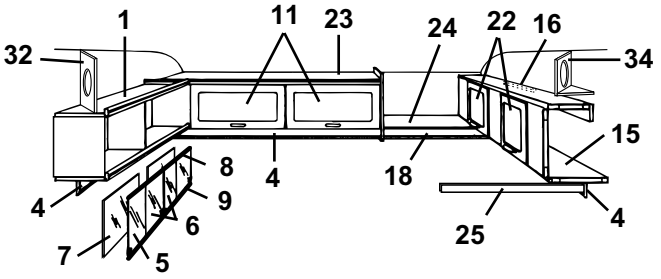
1
11
23
24
22
16
32
34
15
8
4
18
9
4
6
7
5
25

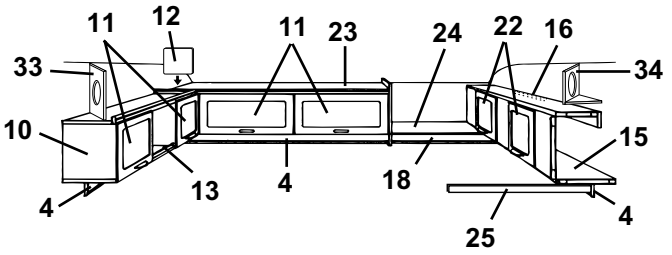
11
12
11
23
24
22
16
33
34
10
15
13
4
18
4
25

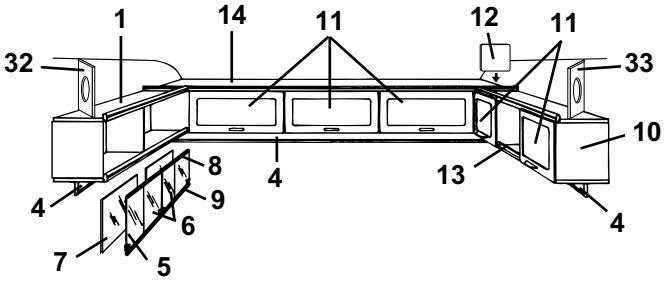
1
14
11
12
11
32
33
10
8
4
13
4
9
6
7
5

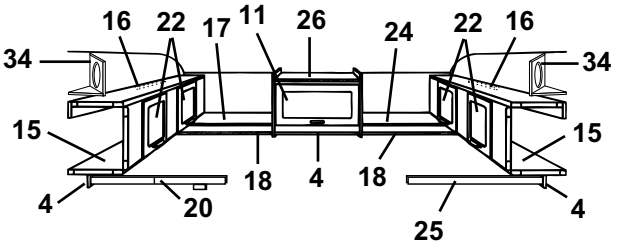
16
22
17
11
26
24
22
16
34
34
15
15
18
4
18
4
20
25

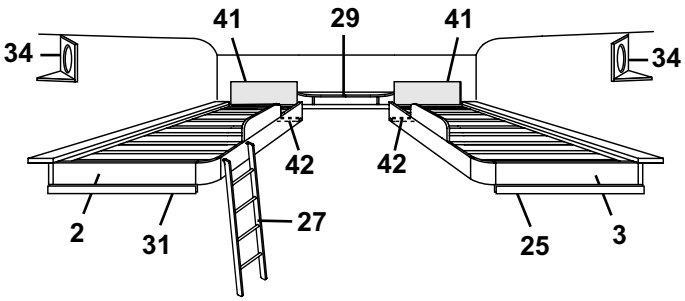
41
29
41
34
34
42
42
2
31
27
25
3

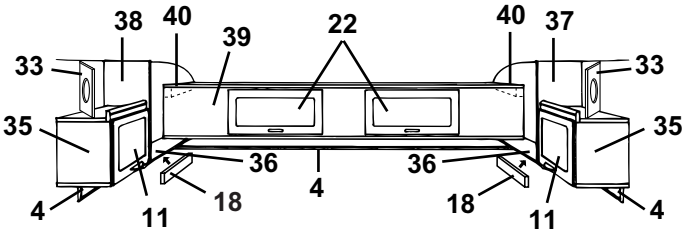
38
40
39
22
40
37
33
33
35
35
36
36
4
18
18
11
11
4

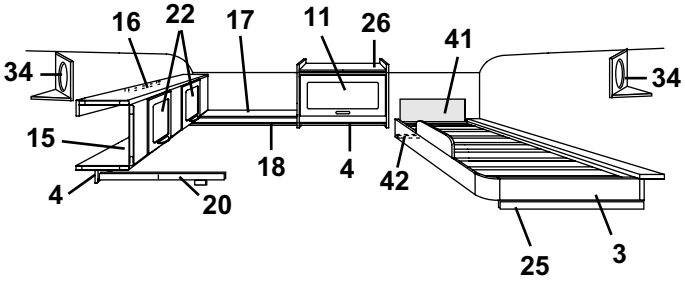
16
22
17
11
26
41
34
34
15
18
4
42
4
20
25
3

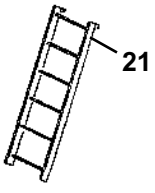
21

Pos Fig	Det. nr Part. No	Ingår/Fitted 590 E	590 E 2,5	Benämning	Description
1	320258	x		Hylla V-H bak kpl.	Rack L-R rear cpl.
2	314650	x		Sängram H u. ribbor	Bed bottom R without laths
--	311985	x		Ribba d:o L=718	Lath d:o L=718
--	312046	x		Band till ribbotten	Band for laths bottom
3	314643	x		Sängram V u. ribbor	Bed bottom L without laths
--	311985	x		Ribba d:o L=718	Lath d:o L=718
--	312046	x		Band till ribbotten	Band for laths bottom
4	320705	x		List folierad L=2440	Strip L=2440
5	313215	T		Skjutlucka kpl. m. spegel/glidlister	Sliding lid cpl. with mirror/sliding strip
6	312606	T		Lucka skjut u. handtag	Sliding lid without handle
--	312056	T		Handtag d:o	Handle d:o
7	312605	T		Spegel 833x240	Mirror 833x240
8	313146	T		Glidlist övre al. L=845	Sliding strip upper al. L=845
9	313147	T		Glidlist undre al. inkl. list ilägg L=845	Sliding strip under al. incl. filling list L=845
--	312059	T		List ilägg d:o plast L=2000	Filling list d:o plastic L=2000
10	320087	x		Skåp övre kpl. m. luckor/beslag	Cupboard cpl. with doors/holders
11	320007	x		Lucka u. handtag/gångjärn.	Door without handle/hinge
--	860406	x		Gångjärn d:o	Hinge d:o
12	320094	x		Passbit	Distance
13	314573	x		Rasskydd al. rör Ø=8 L=556	Pipe al. Ø=8 L=556
--	800242	x		Plugg plast brun	Plug plastic brown
14	320112	x		Skåp gavel kpl. m. luckor/beslag	Cupboard cpl. with doors/holders
15	320100	x		Överbäddsskåp kpl. m. luckor/beslag	Upper bed cpl. with doors/holders
16	312233	x		Regel låsning	Lock bar
17	320263	x		Hylla gavel bak	Rack gable rear
18	320702	x		List folierad L=2440	Strip L=2440
19	320126	x		Skåp övre kpl. m. luckor/beslag	Cupboard upper cpl. with doors/holders
20	312713	x		Regel överbädd	Latch upper bed
--	312726	x		Kloss d:o	Block d:o
21	312613	T		Stege kpl. med krokar	Ladder cpl. with hooks
--	860426	T		Krok till stege	Hook for ladder
22	320007	x		Lucka u. handtag/gångjärn.	Door without handle/hinge
--	860402	x		Gångjärn d:o	Hinge d:o
23	320131	x		Skåp övre kpl. m. luckor/beslag	Cupboard upper cpl. with doors/holders
24	320267	x		Hylla gavel bak	Rack gable rear
25	312313	x		Bärregel	Bearing rail
26	320124	x		Skåp övre kpl. m. lucka/beslag	Cupboard upper cpl. with door/holders
27	321586	x		Stege kpl. med krokar	Ladder cpl. with hooks
--	860426	x		Krok till stege	Hook for ladder
29	321979	x		Hylla kpl.	Rack cpl.
31	312436	x		Bärregel	Bearing rail
32	320634	T		Front högtalare	Front loud speaker
33	320633	T		Front högtalare	Front loud speaker
34	320631	T		Front högtalare	Front loud speaker
--	320632	T		Botten front högtalare	Bottom front loud speaker
35	320080	x		Skåp V-H bak kpl. m. lucka/beslag	Cupboard L-R rear cpl. with door/holders
36	320298	x		Hylla V-H bak	Rack L-R rear
37	320086	x		Gavel V yttre	Gable L outer
38	320085	x		Gavel H yttre	Gable R outer
39	320106	x		Överbäddsskåp kpl. m. luckor/beslag	Upper bed cpl. with doors/holders
40	309617	x		Fästkloss	Clamp
41	321209	x		Värmespalt övre u. överdrag	Air gap upper without covering
--	314631	x		Överdrag d:o (ange färg, se tygprover)	Covering d:o (specify colour,see textiles)
42	321541	x		Bärregel	Bearing rail
				T= Tillbehör	T= Accessory

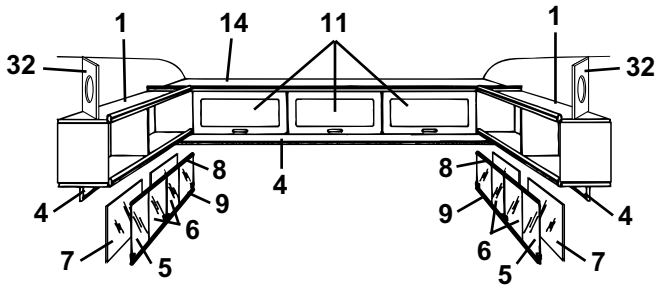
1
14
11
1
32
32
8
4
8
9
9
4
6
6
7
5
5
7

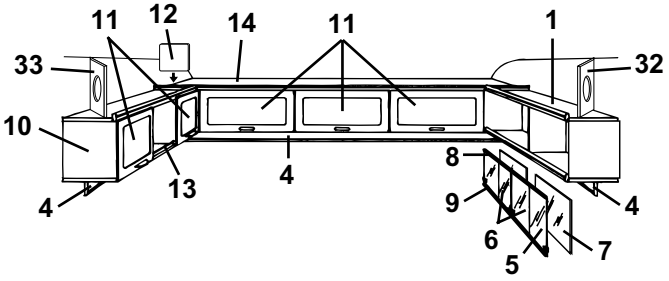
11
12
14
11
1
33
32
10
13
4
8
4
9
6
5
7

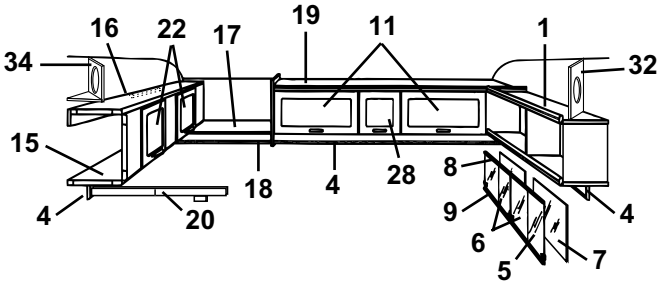
16
22
17
19
11
1
34
32
15
18
4
28
8
4
4
20
9
6
5
7

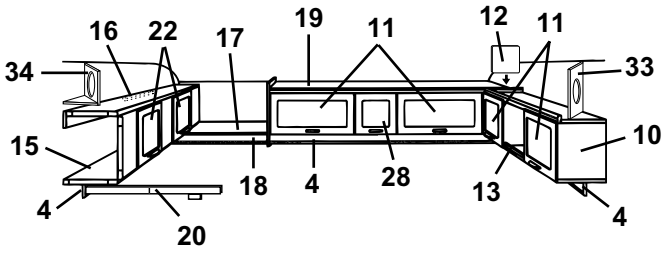
16
22
17
19
11
12
11
34
33
15
10
18
4
28
13
4
4
20

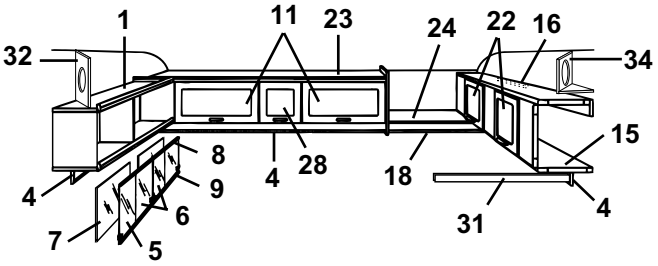
1
11
23
24
22
16
32
34
8
4
28
18
15
4
9
6
31
4
7
5

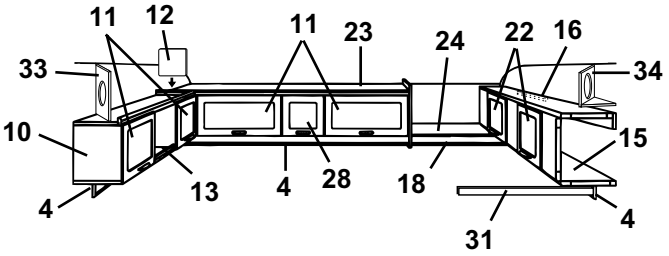
11
12
11
23
24
22
16
33
34
10
15
13
4
28
18
4
4
31

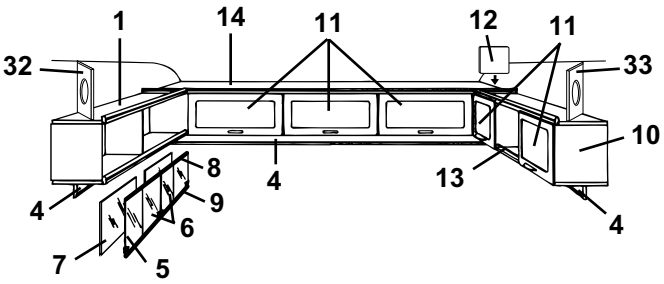
1
14
11
12
11
32
33
10
8
4
13
4
9
6
7
5

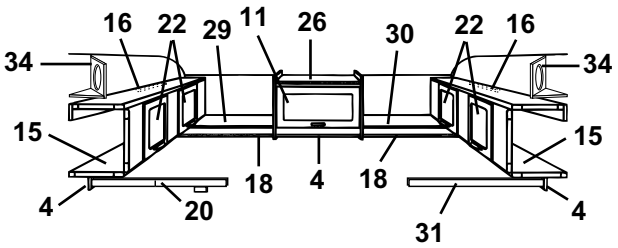
16
22
29
11
26
30
22
16
34
34
15
15
18
4
18
4
4
20
31

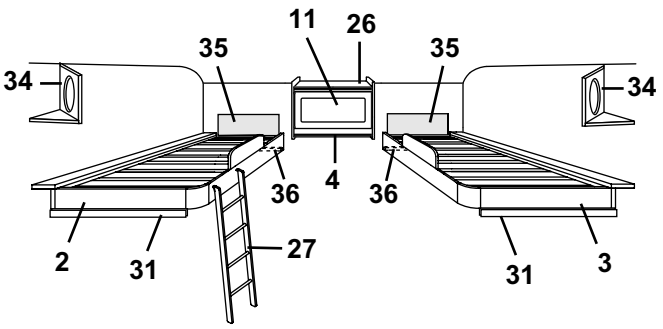
11
26
35
35
34
34
36
4
36
2
31
27
31
3

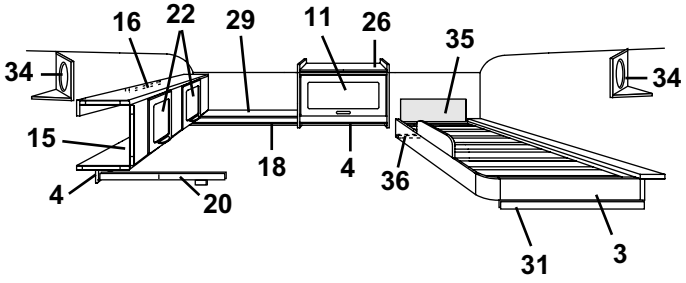
16
22
29
11
26
35
34
34
15
18
4
36
4
20
31
3

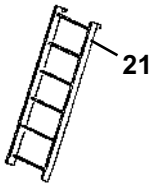
21

Pos Fig	Det. nr Part. No	Ingår/Fitted 590 E	Ingår/Fitted 590 E 2,5	Benämning	Description
1	320258		x	Hylla V-H bak kpl.	Rack L-R rear cpl.
2	314650		x	Sängram H u. ribbor	Bed bottom R without laths
--	311985		x	Ribba d:o L=718	Lath d:o L=718
--	312046		x	Band till ribbotten	Band for laths bottom
3	314643		x	Sängram V u. ribbor	Bed bottom L without laths
--	311985		x	Ribba d:o L=718	Lath d:o L=718
--	312046		x	Band till ribbotten	Band for laths bottom
4	320705		x	List folierad L=2440	Strip L=2440
5	313215		x	Skjutlucka kpl. m. spegel/glidlister	Sliding lid cpl. with mirror/sliding strip
6	312606		x	Lucka skjut u. handtag	Sliding lid without handle
--	312056		x	Handtag d:o	Handle d:o
7	312605		x	Spegel 833x240	Mirror 833x240
8	313146		x	Glidlist övre al. L=845	Sliding strip upper al. L=845
9	313147		x	Glidlist undre al. inkl. list ilägg L=845	Sliding strip under al. incl. filling list L=845
--	312059		x	List ilägg d:o plast L=2000	Filling list d:o plastic L=2000
10	320087		x	Skåp övre kpl. m. luckor/beslag	Cupboard cpl. with doors/holders
11	320007		x	Lucka u. handtag/gångjärn.	Door without handle/hinge
--	860406		x	Gångjärn d:o	Hinge d:o
12	320094		x	Passbit	Distance
13	314573		x	Rasskydd al. rör Ø=8 L=556	Pipe al. Ø=8 L=556
--	800242		x	Plugg plast brun	Plug plastic brown
14	320146		x	Skåp gavel kpl. m. luckor/beslag	Cupboard cpl. with doors/holders
15	320100		x	Överbäddsskåp kpl. m. luckor/beslag	Upper bed cpl. with doors/holders
16	312233		x	Regel låsning	Lock bar
17	320286		x	Hylla gavel bak	Rack gable rear
18	320702		x	List folierad L=2440	Strip L=2440
19	320157		x	Skåp övre kpl. m. luckor/beslag	Cupboard upper cpl. with doors/holders
20	312713		x	Regel överbädd	Latch upper bed
--	312726		x	Kloss d:o	Block d:o
21	312613		T	Stege kpl. med krokar	Ladder cpl. with hooks
--	860426		T	Krok till stege	Hook for ladder
22	320007		x	Lucka u. handtag/gångjärn.	Door without handle/hinge
--	860402		x	Gångjärn d:o	Hinge d:o
23	320162		x	Skåp övre kpl. m. luckor/beslag	Cupboard upper cpl. with doors/holders
24	320289		x	Hylla gavel bak	Rack gable rear
25	312313		x	Bärregel	Bearing rail
26	320124		x	Skåp övre kpl. m. lucka/beslag	Cupboard upper cpl. with door/holders
27	321586		x	Stege kpl. med krokar	Ladder cpl. with hooks
--	860426		x	Krok till stege	Hook for ladder
28	320013		x	Lucka u. handtag/gångjärn.	Door without handle/hinge
--	860406		x	Gångjärn d:o	Hinge d:o
29	320292		x	Hylla gavel bak	Rack gable rear
30	320295		x	Hylla gavel bak	Rack gable rear
31	312436		x	Bärregel	Bearing rail
32	320634		x	Front högtalare	Front loud speaker
33	320633		x	Front högtalare	Front loud speaker
34	320631		x	Front högtalare	Front loud speaker
--	320632		x	Botten front högtalare	Bottom front loud speaker
35	321209		x	Värmespalt övre u. överdrag	Air gap upper without covering
--	314631		x	Överdrag d:o (ange färg, se tygprover)	Covering d:o (specify colour,see textiles)
36	321541		x	Bärregel	Bearing rail

T= Tillbehör

T= Accessory

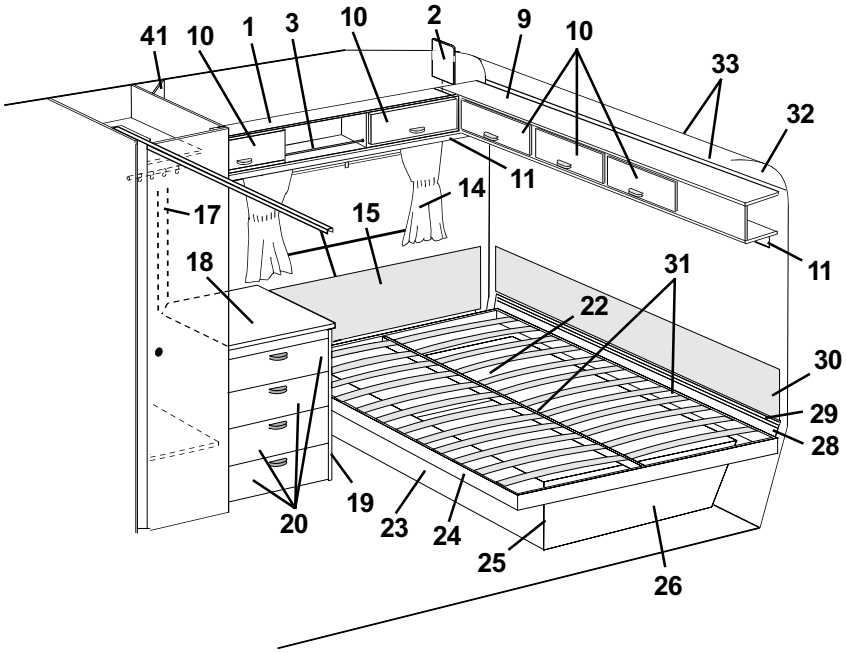
41
10
1
3
10
2
9
10
33
32
11
14
17
15
18
31
22
30
29
28
11
20
19
23
24
25
26

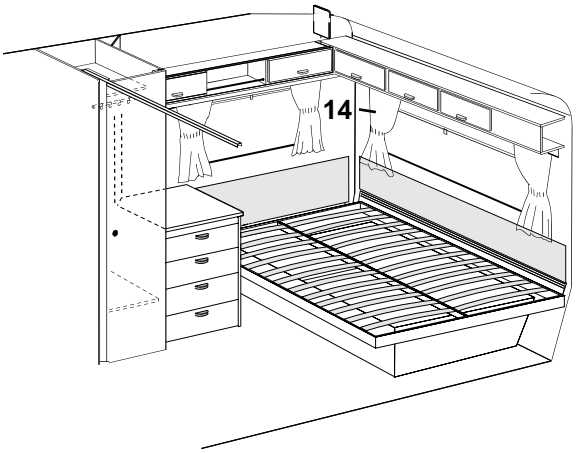
14

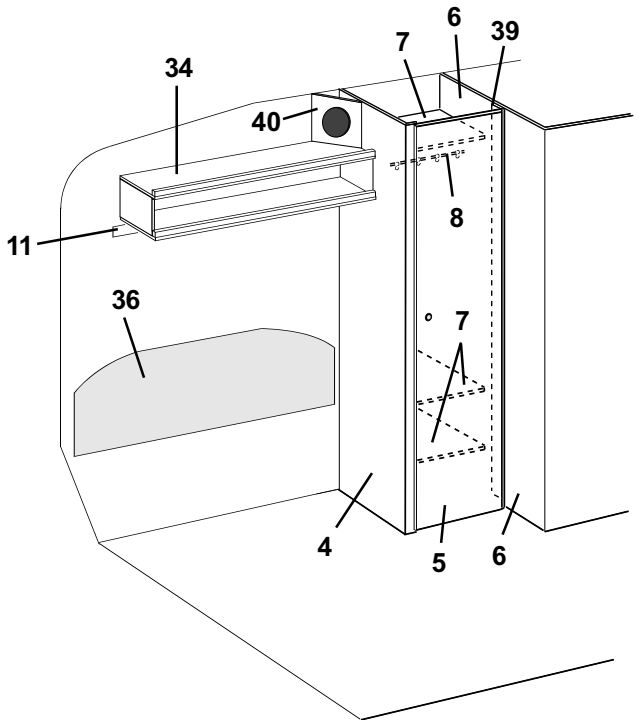
6
7
39
34
40
8
11
36
7
4
5
6

Pos Fig	Det. nr Part. No	Ingår/Fitted 590 E	Ingår/Fitted 590 E 2,5	Benämning	Description
1	320087	x		Skåp övre kpl. m. luckor/beslag	Cupboard cpl. with doors/holders
2	320094	x		Passbit	Distance
3	314573	x		Rasskydd al. rör Ø=8 L=556	Pipe al. Ø=8 L=556
--	800242	x		Plugg plast brun	Plug plastic brown
4	320534	x		Vägg garderob V utan beslag	Wall wardrobe L without holders
5	320001	x		Dörr utan lås/gångjärn	Door without lock/hinge
--	311917	x		Gångjärn d:o	Hinge d:o
--	312588	x		Platta gångjärn	Plate hinge
--	314523	x		Rätningslist d:o L=1715	List d:o L=1715
6	320509	x		Vägg tvättrum V kpl.	Wall washroom L cpl.
7	320610	x		Hylla garderob	Rack wardrobe
8	312053	x		Galgstång L=780	Clothes hanger L=780
9	320112	x		Skåp gavel kpl. m. luckor/beslag	Cupboard cpl. with doors/holders
10	320007	x		Lucka u. handtag/gångjärn.	Door without handle/hinge
--	860406	x		Gångjärn d:o	Hinge d:o
11	320705	x		List folierad L=2440	Strip L=2440
14	---			Gardinsatser (se tygprover)	Curtain kit (see textiles)
--	309768	M		Band kardborre d:o B=16 mm	Band with teasel fastening d:o
--	313945	x		Gardinlängd tyll 600x670	Curtain tulle 600x670
--	313946	x		Gardinlängd tyll 1450x670 (end. gavelfönster)	Curtain tulle 1450x670 (only gable window)
--	314985	x		Gardinlängd tyll 670x470 (till gard.sats miljö)	Curtain tulle 670x470 (for curtain kit environment)
--	314986	x		Gardinlängd tyll 750x470 (till gard.sats miljö)	Curtain tulle 750x470 (for curtain kit environment)
--	300884	M		Gardinspiral d:o	Curtain hanger d:o
15	312462	x		Värmespalt H.B. u. överdrag	Air gap R.R. without covering
--	313120	x		Överdrag d:o (ange färg, se tygprover)	Covering d:o (specify colour,see textiles)
17	320624	x		Front el-uttag	Front outlet
18	313925	x		Skiva byrå	Board
19	320209	x		Byrå u. skiva/lådor	Chest of drawers without board/drawers
20	320216	x		Låda kpl. med handtag	Drawer cpl. with handle
--	320712	x		Lådförstycke u. handtag	Drawer front without handle
--	312750	x		Botten låda	Bottom drawer
--	860132	x		Fronttapp låda	Peg front, drawer
--	312838	x		Bakstycke låda	Back, drawer
--	860133	x		Hörn låda	Corner, drawer
--	860130	x		Sida låda	Side, drawer
--	860149	x		Glidskena låda	Slide bar, drawer
22	320380	x		Gavel säng H	Gable bed R
23	320374	x		Front säng	Front bed
24	312846	x		Sängram utan ribbor	Bed bottom without laths
--	311985	x		Ribba d:o L=718	Lath d:o L=718
--	312046	x		Band till ribbotten	Band for laths bottom
25	860590	x		List hörn plast L=2500	Corner strip L=2500
26	320382	x		Gavel säng V	Gable bed L
28	320334	x		Värmespalt nedre	Air gap under
29	314287	x		List plast L=2270	List plastic L=2270
30	312011	x		Värmespalt övre u. överdrag	Air gap upper without covering
--	313115	x		Överdrag d:o (ange färg, se tygprover)	Covering d:o (specify colour,see textiles)
31	312861	x		List furu 17,5x55x1200	Wood lath pine 17,5x55x1200
32	309974	x		Skiva plast	Plastic sheet
33	313884	x		List radie L=2379	List L=2379
				M= Metervara	M= On the metre
				T= Tillbehör	T= Accessory

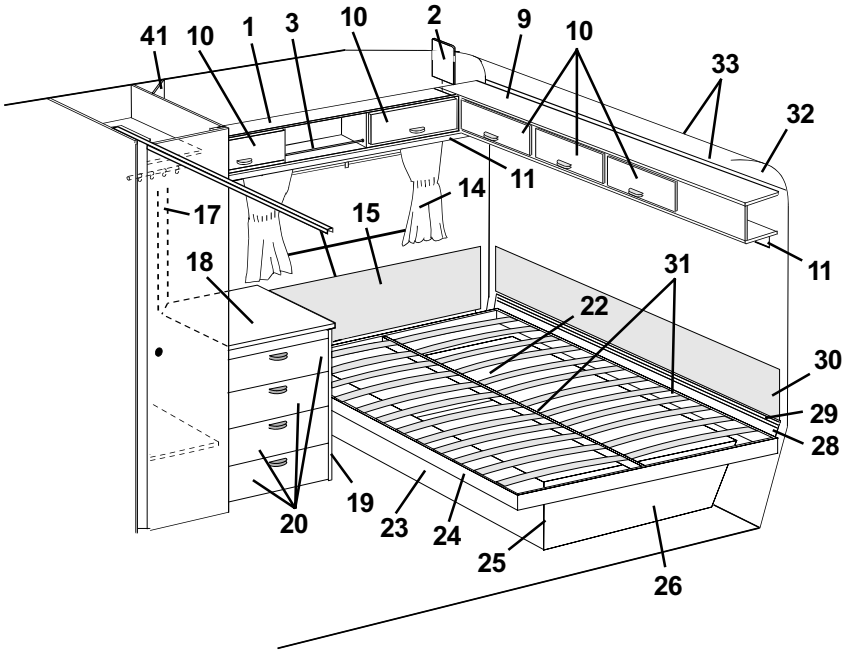
41
10
1
3
10
2
9
10
33
32
11
14
17
15
18
31
22
30
29
28
11
20
19
23
24
25
26

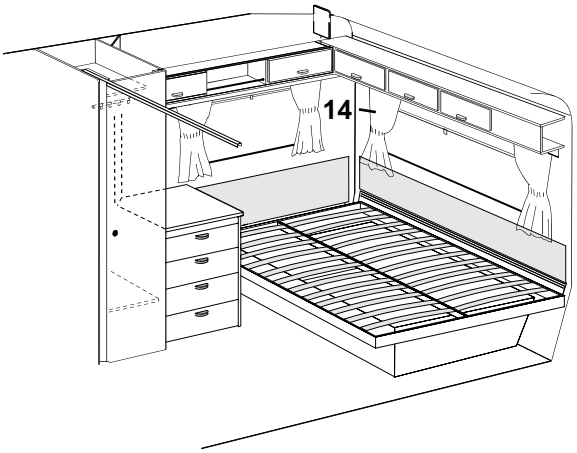
14

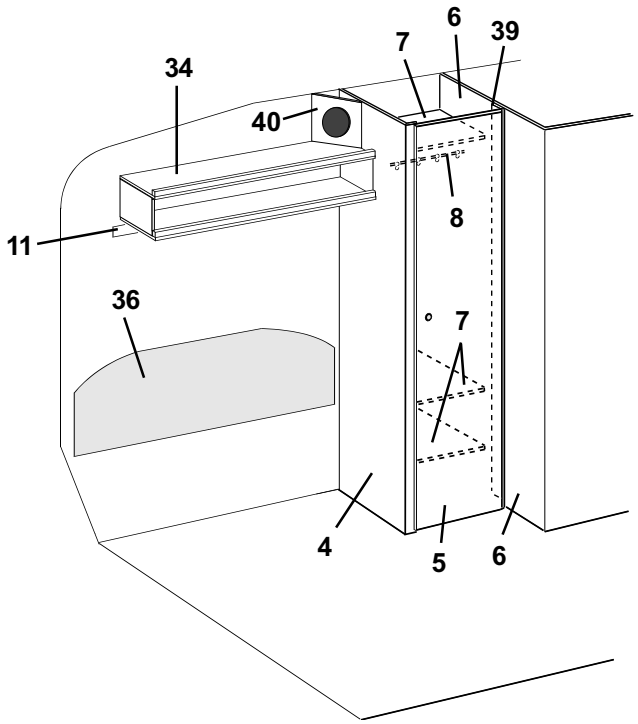
6
7
39
34
40
8
11
36
7
4
5
6

Pos Fig	Det. nr Part. No	Ingår/Fitted 590 E	Ingår/Fitted 590 E 2,5	Benämning	Description
34	321001	x		Hylla kpl. V-H bak	Rack cpl. L-R rear
36	312459	x		Värmespalt V.B. u. överdrag	Air gap L. rear without covering
--	313119	x		Överdrag d:o (ange färg, se tygprover)	Covering d:o (specify colour,see textiles)
38	314915	x		Skena tak vikdörr L=1200	Roof strip, folding door L=1200
39	320511	x		List folierad L=1948	Strip L=1948
40	320634	T		Front högtalare	Front loud speaker
41	320633	T		Front högtalare	Front loud speaker

M= Metervara
T= Tillbehör

M= On the metre
T= Accessory

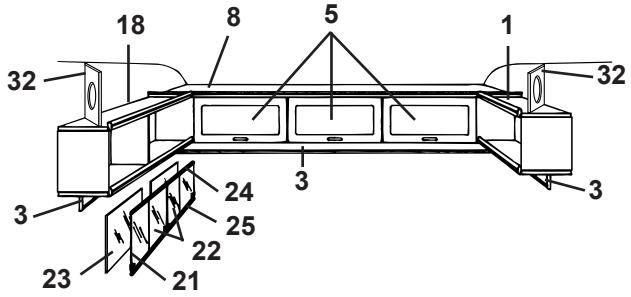
18
8
5
1
32
32
3
3
24
25
22
23
21

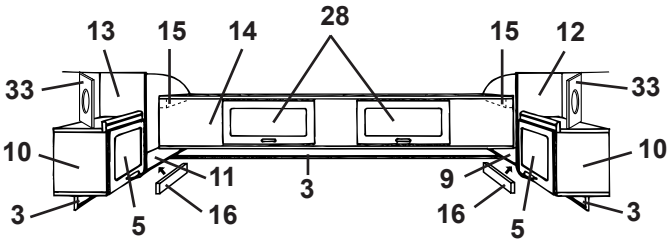
13
15
14
28
15
12
33
33
10
10
11
3
9
3
16
16
5
5
3

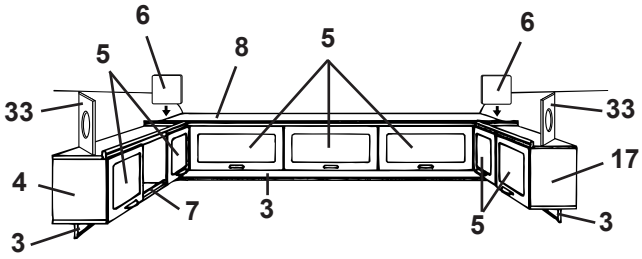
6
5
8
5
6
33
33
17
4
7
3
3
5
5
3

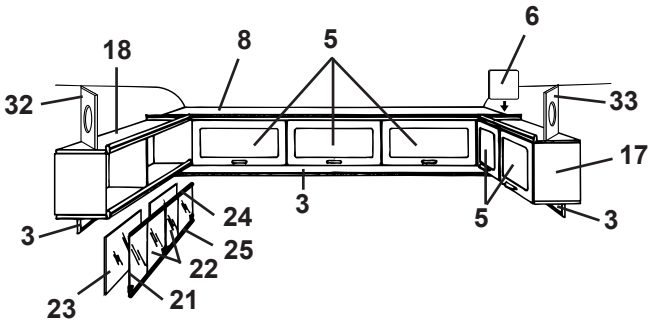
18
8
5
6
32
33
17
3
5
3
24
25
22
23
21

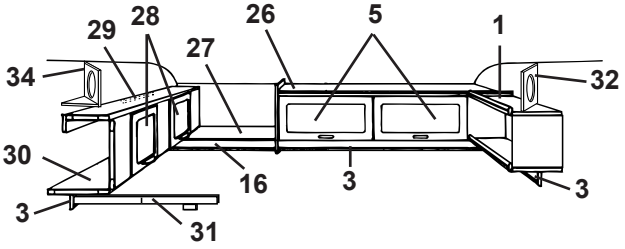
29
28
26
5
1
27
34
32
30
16
3
3
3
31

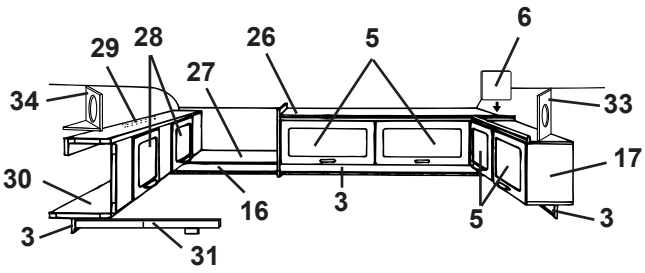
29
28
26
5
6
27
34
33
17
30
16
3
5
3
3
31

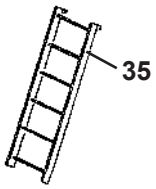
35

Pos Fig	Det. nr Part. No	Ingår/Fitted 590 E	Ingår/Fitted 590 E 2,5	Benämning	Description
1	321001	x		Hylla kpl. V-H bak	Rack cpl. L-R rear
3	320705	x		List folierad L=2440	Strip L=2440
4	320087	x		Skåp övre kpl. m. luckor/beslag	Cupboard cpl. with doors/holders
5	320007	x		Lucka u. handtag/gångjärn.	Door without handle/hinge
--	860406	x		Gångjärn d:o	Hinge d:o
6	320094	x		Passbit	Distance
7	314573	x		Rasskydd al. rör Ø=8 L=556	Pipe al. Ø=8 L=556
--	800242	x		Plugg plast brun	Plug plastic brown
8	320112	x		Skåp gavel kpl. m. luckor/beslag	Cupboard cpl. with doors/holders
9	320300	x		Hylla V-H bak	Rack L-R rear
10	320080	x		Skåp V-H bak kpl. m. lucka/beslag	Cupboard L-R rear cpl. with door/holders
11	320298	x		Hylla V-H bak	Rack L-R rear
12	320086	x		Gavel V yttre	Gable L outer
13	320085	x		Gavel H yttre	Gable R outer
14	320106	x		Överbäddsskåp kpl. m. luckor/beslag	Upper bed cpl. with doors/holders
15	309617	x		Fästkloss	Clamp
16	320702	x		List folierad L=2440	Strip L=2440
17	320095	x		Skåp kpl. m. luckor/beslag	Cupboard cpl. with doors/holders
18	320258	x		Hylla V-H bak kpl.	Rack L-R rear cpl.
21	313215	T		Skjutlucka kpl. m. spegel/glidlister	Sliding lid cpl. with mirror/sliding strip
22	312606	T		Lucka skjut u. handtag	Sliding lid without handle
--	312056	T		Handtag d:o	Handle d:o
23	312605	T		Spegel 833x240	Mirror 833x240
24	313146	T		Glidlist övre al. L=845	Sliding strip upper al. L=845
25	313147	T		Glidlist undre al. inkl. list ilägg L=845	Sliding strip under al. incl. filling list L=845
--	312059	T		List ilägg d:o plast L=2000	Filling list d:o plastic L=2000
26	320126	x		Skåp övre kpl. m. luckor/beslag	Cupboard upper cpl. with doors/holders
27	320263	x		Hylla gavel bak	Rack gable rear
28	320007	x		Lucka u. handtag/gångjärn.	Door without handle/hinge
--	860402	x		Gångjärn d:o	Hinge d:o
29	312233	x		Regel låsning	Lock bar
30	320100	x		Överbäddsskåp kpl. m. luckor/beslag	Upper bed cpl. with doors/holders
31	312713	x		Regel överbädd	Latch upper bed
--	312726	x		Kloss d:o	Block d:o
32	320634	T		Front högtalare	Front loud speaker
33	320633	T		Front högtalare	Front loud speaker
34	320631	T		Front högtalare	Front loud speaker
--	320632	T		Botten front högtalare	Bottom front loud speaker
35	312613	T		Stege kpl. med krokar	Ladder cpl. with hooks
--	860426	T		Krok till stege	Hook for ladder

T= Tillbehör

T= Accessory

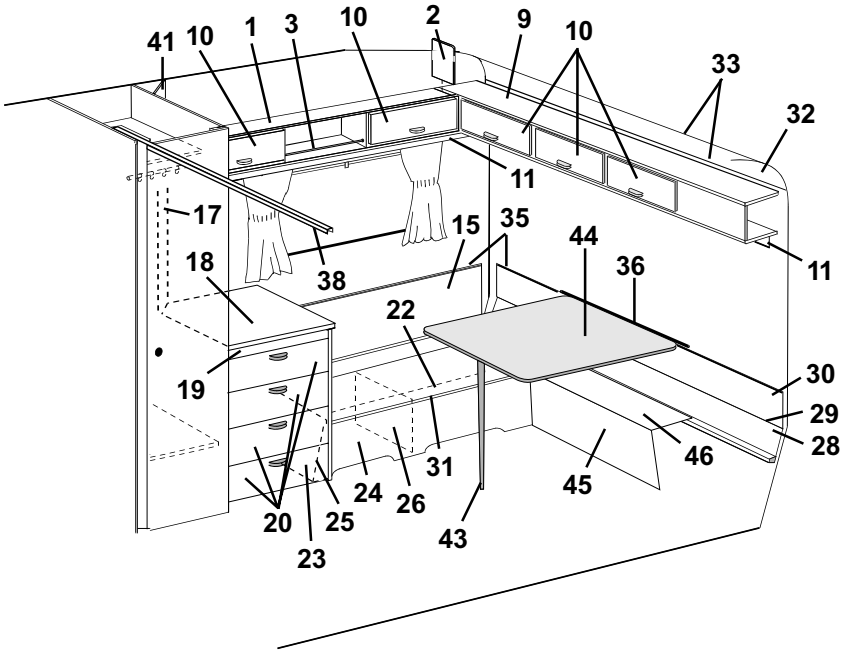
41
10
1
3
10
2
9
10
33
32
11
17
38
15
35
44
36
18
22
11
19
30
29
28
46
45
31
24
26
20
25
23
43

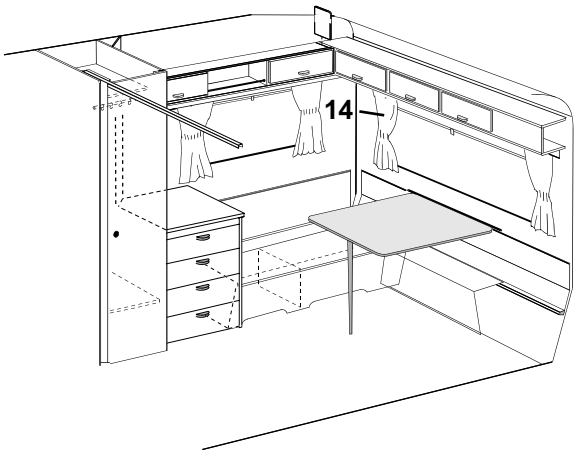
14

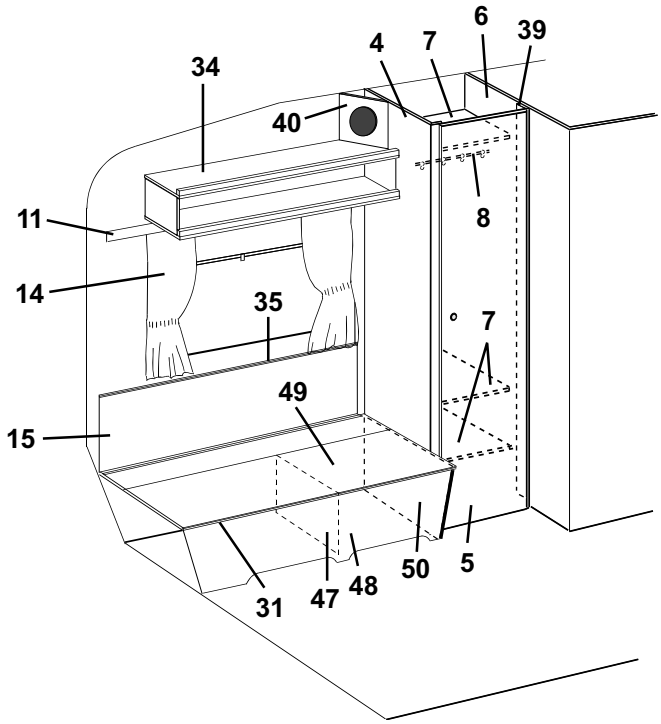
34
4
7
6
39
40
8
11
14
35
7
49
15
31
47
48
50
5

Pos Fig	Det. nr Part. No	Ingår/Fitted 590 E	Ingår/Fitted 590 E 2,5	Benämning	Description
1	320087	x		Skåp övre kpl. m. luckor/beslag	Cupboard cpl. with doors/holders
2	320094	x		Passbit	Distance
3	314573	x		Rasskydd al. rör Ø=8 L=556	Pipe al. Ø=8 L=556
--	800242	x		Plugg plast brun	Plug plastic brown
4	320534	x		Vägg garderob V utan beslag	Wall wardrobe L without holders
5	320001	x		Dörr utan lås/gångjärn	Door without lock/hinge
--	311917	x		Gångjärn d:o	Hinge d:o
--	312588	x		Platta gångjärn	Plate hinge
--	314523	x		Rätningslist d:o L=1715	List d:o L=1715
6	320509	x		Vägg tvättrum V kpl.	Wall washroom L cpl.
7	320610	x		Hylla garderob	Rack wardrobe
8	312053	x		Galgstång L=780	Clothes hanger L=780
9	320112	x		Skåp gavel kpl. m. luckor/beslag	Cupboard cpl. with doors/holders
10	320007	x		Lucka u. handtag/gångjärn.	Door without handle/hinge
--	860406	x		Gångjärn d:o	Hinge d:o
11	320705	x		List folierad L=2440	Strip L=2440
14	---			Gardinsatser (se tygprover)	Curtain kit (see textiles)
--	309768	M		Band kardborre d:o B=16 mm	Band with teasel fastening d:o
--	313945	x		Gardinlängd tyll 600x670	Curtain tulle 600x670
--	313946	x		Gardinlängd tyll 1450x670 (end. gavelfönster)	Curtain tulle 1450x670 (only gable window)
--	314985	x		Gardinlängd tyll 670x470 (till gard.sats miljö)	Curtain tulle 670x470 (for curtain kit environment)
--	314986	x		Gardinlängd tyll 750x470 (till gard.sats miljö)	Curtain tulle 750x470 (for curtain kit environment)
--	300884	M		Gardinspiral d:o	Curtain hanger d:o
15	320349	x		Värmespalt V-H bak	Air gap L-R rear
17	320624	x		Front el-uttag	Front outlet
18	313925	x		Skiva byrå	Board
19	320209	x		Byrå u. skiva/lådor	Chest of drawers without board/drawers
20	320216	x		Låda kpl. med handtag	Drawer cpl. with handle
--	320712	x		Lådförstycke u. handtag	Drawer front without handle
--	312750	x		Botten låda	Bottom drawer
--	860132	x		Fronttapp låda	Peg front, drawer
--	312838	x		Bakstycke låda	Back, drawer
--	860133	x		Hörn låda	Corner, drawer
--	860130	x		Sida låda	Side, drawer
--	860149	x		Glidskena låda	Slide bar, drawer
22	312615	x		Lock bäddlåda H.B.	Cover bed box R.R.
23	320392	x		Gavel bäddlåda H.B.	Gable bed box R.R.
24	320413	x		Front bäddlåda H.B.	Front bed box R.R.
25	860590	x		List hörn plast L=2500	Corner strip L=2500
26	312826	x		Stöd bäddlåda	Support bed box
28	320334	x		Värmespalt nedre	Air gap under
29	314287	x		List plast L=2270	List plastic L=2270
30	320347	x		Värmespalt övre	Air gap upper
31	860562	x		List bädd plast L=3000	List bed plastic L=3000
32	309974	x		Skiva plast	Plastic sheet
33	313884	x		List radie L=2379	List L=2379
34	321001	x		Hylla kpl. V-H bak	Rack cpl. L-R rear
35	860423	M		List kant ljusbrun	Strip, light brown
36	312660	x		Fästregel bord	Bracket
--	300108	x		List bord väggdel, plast	List wall, plastic
				M= Metervara	M= On the metre
				T= Tillbehör	T= Accessory

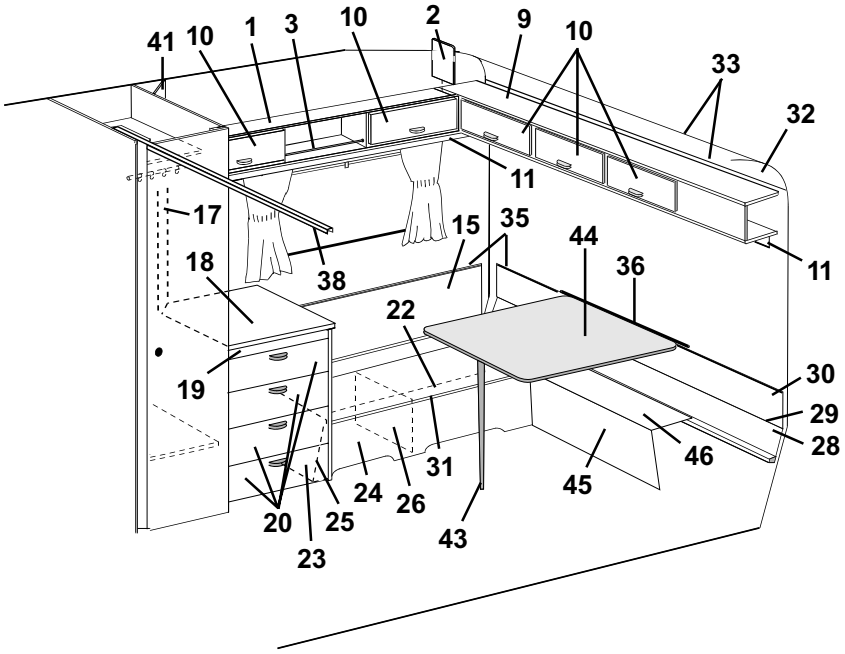
41
10
1
3
10
2
9
10
33
32
11
17
38
15
35
44
36
18
22
11
19
30
29
28
46
45
31
24
26
20
25
23
43

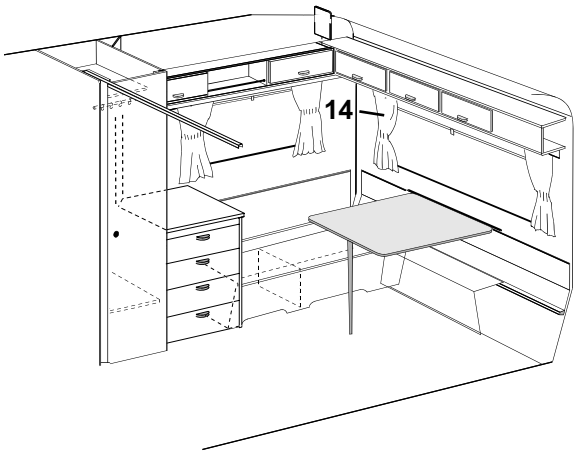
14

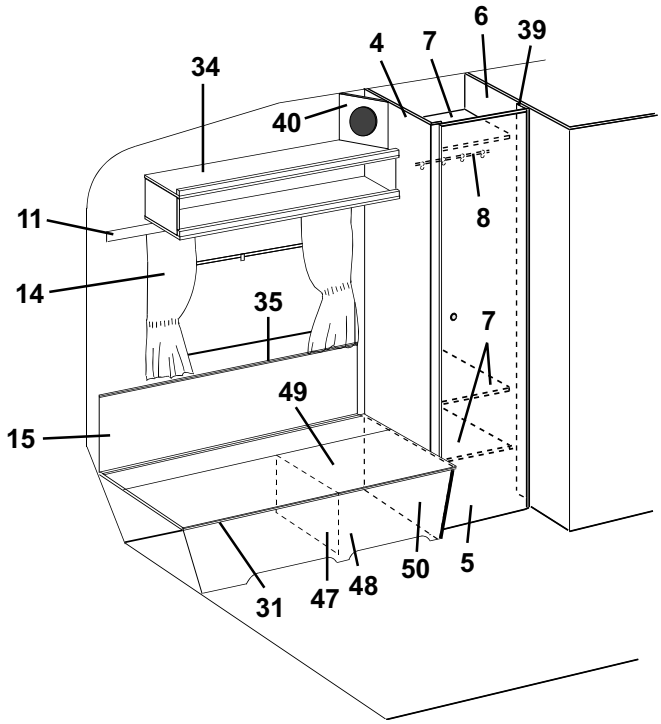
34
4
7
6
39
40
8
11
14
35
7
49
15
31
47
48
50
5

Pos Fig	Det. nr Part. No	Ingår/Fitted 590 E	Ingår/Fitted 590 E 2,5	Benämning	Description
38	314915	x		Skena tak vikdörr L=1200	Roof strip, folding door L=1200
39	320511	x		List folierad L=1948	Strip L=1948
40	320634	T		Front högtalare	Front loud speaker
41	320633	T		Front högtalare	Front loud speaker
43	320711	x		Bordsben fällbart H=730	Table leg H=730
44	313876	x		Bordsskiva 840x940	Table top 840x940
--	300420	x		List bord bordsdel	List board
45	320390	x		Front bäddlåda gavel	Front bed box gable
46	320415	x		Skiva gavel	Sheet gable
47	312876	x		Stöd bäddlåda	Support bed box
48	320418	x		Front bäddlåda V.B.	Front bed box L.R.
49	312614	x		Lock bäddlåda V.B.	Cover bed box L.R.
50	320420	x		Gavel bäddlåda V.B.	Gable bed box L.R.

M= Metervara
T= Tillbehör

M= On the metre
T= Accessory

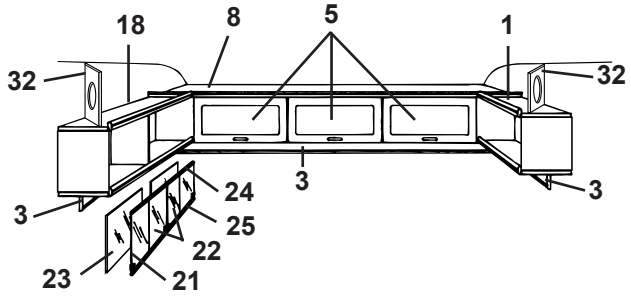
18
8
5
1
32
32
3
3
24
25
22
23
21

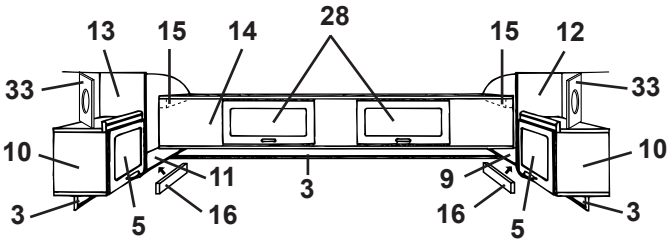
13
15
14
28
15
12
33
33
10
10
11
3
9
3
16
16
5
5
3

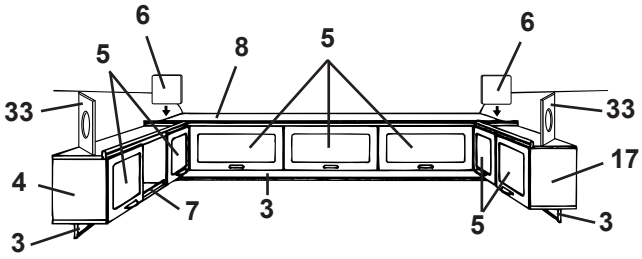
6
5
8
5
6
33
33
17
4
7
3
3
5
5
3

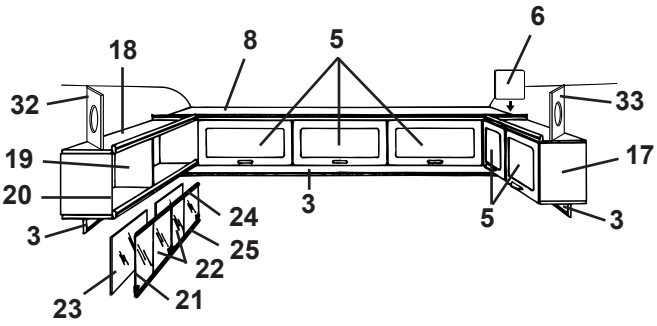
18
8
5
6
32
33
19
17
20
24
3
3
5
25
22
23
21

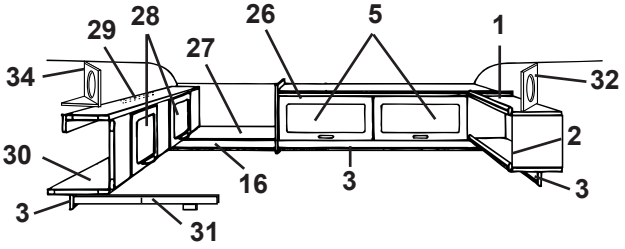
29
28
26
5
1
27
34
32
2
30
16
3
3
3
31

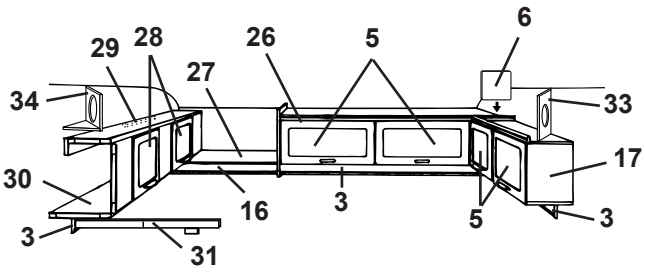
29
28
26
5
6
27
34
33
17
30
16
3
3
5
3
31

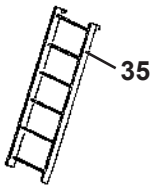
35

Pos Fig	Det. nr Part. No	Ingår/Fitted 590 E	Ingår/Fitted 590 E 2,5	Benämning	Description
1	321001	x		Hylla kpl. V-H bak	Rack cpl. L-R rear
3	320705	x		List folierad L=2440	Strip L=2440
4	320087	x		Skåp övre kpl. m. luckor/beslag	Cupboard cpl. with doors/holders
5	320007	x		Lucka u. handtag/gångjärn.	Door without handle/hinge
--	860406	x		Gångjärn d:o	Hinge d:o
6	320094	x		Passbit	Distance
7	314573	x		Rasskydd al. rör Ø=8 L=556	Pipe al. Ø=8 L=556
--	800242	x		Plugg plast brun	Plug plastic brown
8	320112	x		Skåp gavel kpl. m. luckor/beslag	Cupboard cpl. with doors/holders
9	320300	x		Hylla V-H bak	Rack L-R rear
10	320080	x		Skåp V-H bak kpl. m. lucka/beslag	Cupboard L-R rear cpl. with door/holders
11	320298	x		Hylla V-H bak	Rack L-R rear
12	320086	x		Gavel V yttre	Gable L outer
13	320085	x		Gavel H yttre	Gable R outer
14	320106	x		Överbäddsskåp kpl. m. luckor/beslag	Upper bed cpl. with doors/holders
15	309617	x		Fästkloss	Clamp
16	320702	x		List folierad L=2440	Strip L=2440
17	320095	x		Skåp kpl. m. luckor/beslag	Cupboard cpl. with doors/holders
18	320258	x		Hylla V-H bak kpl.	Rack L-R rear cpl.
21	313215	T		Skjutlucka kpl. m. spegel/glidlister	Sliding lid cpl. with mirror/sliding strip
22	312606	T		Lucka skjut u. handtag	Sliding lid without handle
--	312056	T		Handtag d:o	Handle d:o
23	312605	T		Spegel 833x240	Mirror 833x240
24	313146	T		Glidlist övre al. L=845	Sliding strip upper al. L=845
25	313147	T		Glidlist undre al. inkl. list ilägg L=845	Sliding strip under al. incl. filling list L=845
--	312059	T		List ilägg d:o plast L=2000	Filling list d:o plastic L=2000
26	320126	x		Skåp övre kpl. m. luckor/beslag	Cupboard upper cpl. with doors/holders
27	320263	x		Hylla gavel bak	Rack gable rear
28	320007	x		Lucka u. handtag/gångjärn.	Door without handle/hinge
--	860402	x		Gångjärn d:o	Hinge d:o
29	312233	x		Regel låsning	Lock bar
30	320100	x		Överbäddsskåp kpl. m. luckor/beslag	Upper bed cpl. with doors/holders
31	312713	x		Regel överbädd	Latch upper bed
--	312726	x		Kloss d:o	Block d:o
32	320634	T		Front högtalare	Front loud speaker
33	320633	T		Front högtalare	Front loud speaker
34	320631	T		Front högtalare	Front loud speaker
--	320632	T		Botten front högtalare	Bottom front loud speaker
35	312613	T		Stege kpl. med krokar	Ladder cpl. with hooks
--	860426	T		Krok till stege	Hook for ladder

T= Tillbehör

T= Accessory

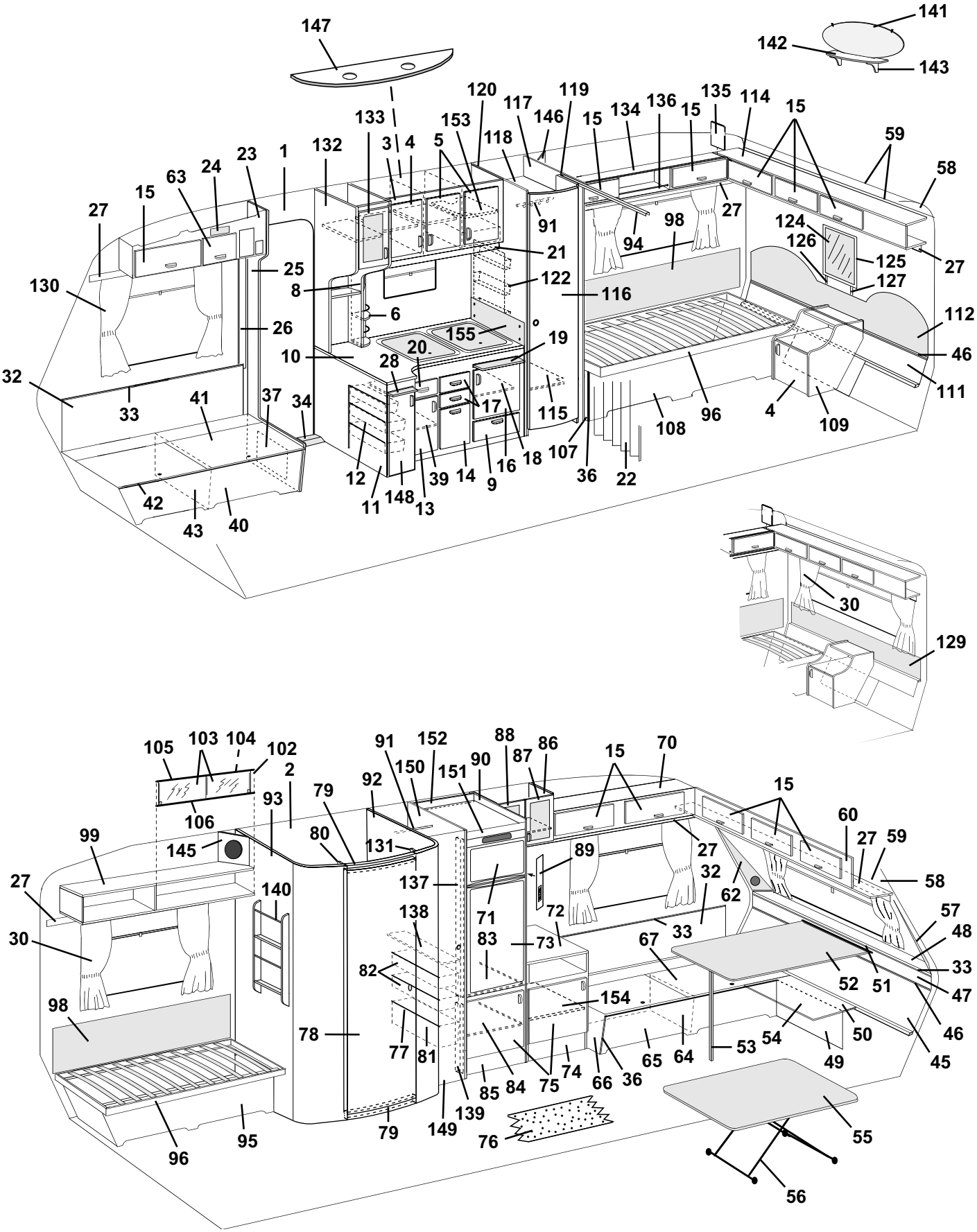
141
142
143
147
120
117
119
146
15
134
136
135
114
59
58
133
153
118
132
3
4
5
1
23
24
63
15
27
91
98
94
124
126
125
127
21
122
116
25
8
130
6
26
155
19
112
46
10
20
28
32
33
41
37
34
17
115
108
96
4
109
111
12
11
148
13
39
14
9
16
18
107
36
22
42
43
40
30
129
105
103
104
102
2
106
93
79
92
91
152
150
151
90
88
87
86
15
70
60
27
59
58
99
145
80
131
89
32
62
137
71
72
138
83
73
33
67
57
48
30
82
154
52
51
47
98
78
77
81
85
84
75
74
66
36
65
64
53
54
50
49
46
45
96
95
79
149
139
76
55
56

Pos Fig	Det. nr Part. No	Ingår/Fitted 620 GSE	Ingår/Fitted 620 GSE 2,5	Benämning	Description
1	312219	M	M	Tapet, vägg/tak	Wall paper
--	312220	x	x	Tejp tapet, vägg 50 m/rulle	Tape, wall paper 50 m/roll
2	314524	M	M	Tapet, vägg tvättrum	Wall paper, washroom
--	314344	x	x	Tejp tapet, vägg tvättrum 50 m/rulle	Tape, wall paper washroom 50 m/roll
3	322330	x	x	Skåp kök kpl. m. luckor/beslag	Cupboard kitchen cpl. with doors/holders
4	320686	x	x	Lucka V u. handtag/gångjärn	Door L without handle/hinge
--	311917	x	x	Gångjärn d:o	Hinge d:o
--	312588	x	x	Platta gångjärn	Plate hinge
5	320685	x	x	Lucka H u. handtag/gångjärn	Door R without handle/hinge
--	311917	x	x	Gångjärn d:o	Hinge d:o
--	312588	x	x	Platta gångjärn	Plate hinge
6	320312	x	x	Kryddhylla	Spice rack
--	314352	x	x	Rasskydd al. rör ø=8 d:o	Pipe al. ø=8 d:o
--	320626	x	x	Front d:o	Front d:o
--	320627	x	x	Skiva täck	Sheet cover
8	314580	x	x	Rasskydd al. rör ø=8 L=265	Pipe al. ø=8 L=265
9	320007	x	x	Lucka u. handtag/gångjärn.	Door without handle/hinge
--	312589	x	x	Gångjärn d:o	Hinge d:o
10	320788	x	x	Skiva diskbänk	Board
11	321841	x	x	Diskbänk trädel u. skiva och luckor/lådor	Kitchen sink without board and doors/drawers
--	312173	x	x	Plåt skydd under spis	Plate cover under fireplace
12	312106	x	x	Bänkutdragssats kpl.	Extensible basket
13	321388	x	x	Lucka V u. handtag/gångjärn	Door L without handle/hinge
--	311917	x	x	Gångjärn d:o	Hinge d:o
--	312588	x	x	Platta gångjärn	Plate hinge
14	320691	x	x	Lucka u. handtag	Door without handle
15	320007	x	x	Lucka u. handtag/gångjärn.	Door without handle/hinge
--	860406	x	x	Gångjärn d:o	Hinge d:o
16	320683	x	x	Lucka H u. handtag/gångjärn	Door R without handle/hinge
--	311917	x	x	Gångjärn d:o	Hinge d:o
--	312588	x	x	Platta gångjärn	Plate hinge
17	320464	x	x	Låda kpl. med handtag	Drawer cpl. with handle
--	314587	x	x	Bestickslåda d:o 220x430 4-fack	Case for cutlery d:o 220x430 4 compartments
--	320696	x	x	Lådförstycke u. handtag	Drawer front without handle
--	312102	x	x	Botten låda	Bottom drawer
--	860132	x	x	Fronttapp låda	Peg front, drawer
--	312104	x	x	Bakstycke låda	Back, drawer
--	860133	x	x	Hörn låda	Corner, drawer
--	860130	x	x	Sida låda	Side, drawer
--	860149	x	x	Glidskena låda	Slide bar, drawer
--	860126	x	x	Stopp låda	Stop drawer
18	320460	x	x	Hylla övre	Rack upper
19	312064	x	x	Skärbräda	Cutting board
20	321358	x	x	Låda kpl. med handtag	Drawer cpl. with handle
--	320696	x	x	Lådförstycke u. handtag	Drawer front without handle
--	321359	x	x	Botten låda	Bottom drawer
--	860132	x	x	Fronttapp låda	Peg front, drawer
--	312104	x	x	Bakstycke låda	Back, drawer
--	860133	x	x	Hörn låda	Corner, drawer
--	314588	x	x	Sida låda	Side, drawer
--	860149	x	x	Glidskena låda	Slide bar, drawer
--	860126	x	x	Stopp låda	Stop drawer
21	320702	x	x	List folierad L=2440	Strip L=2440
22	320709	x		Vikdörr inkl. takskena	Folding door incl. roofstrip
--	320710		x	Vikdörr inkl. takskena	Folding door incl. roofstrip
				M= Metervara	M= On the metre
				T= Tillbehör	T= Accessory

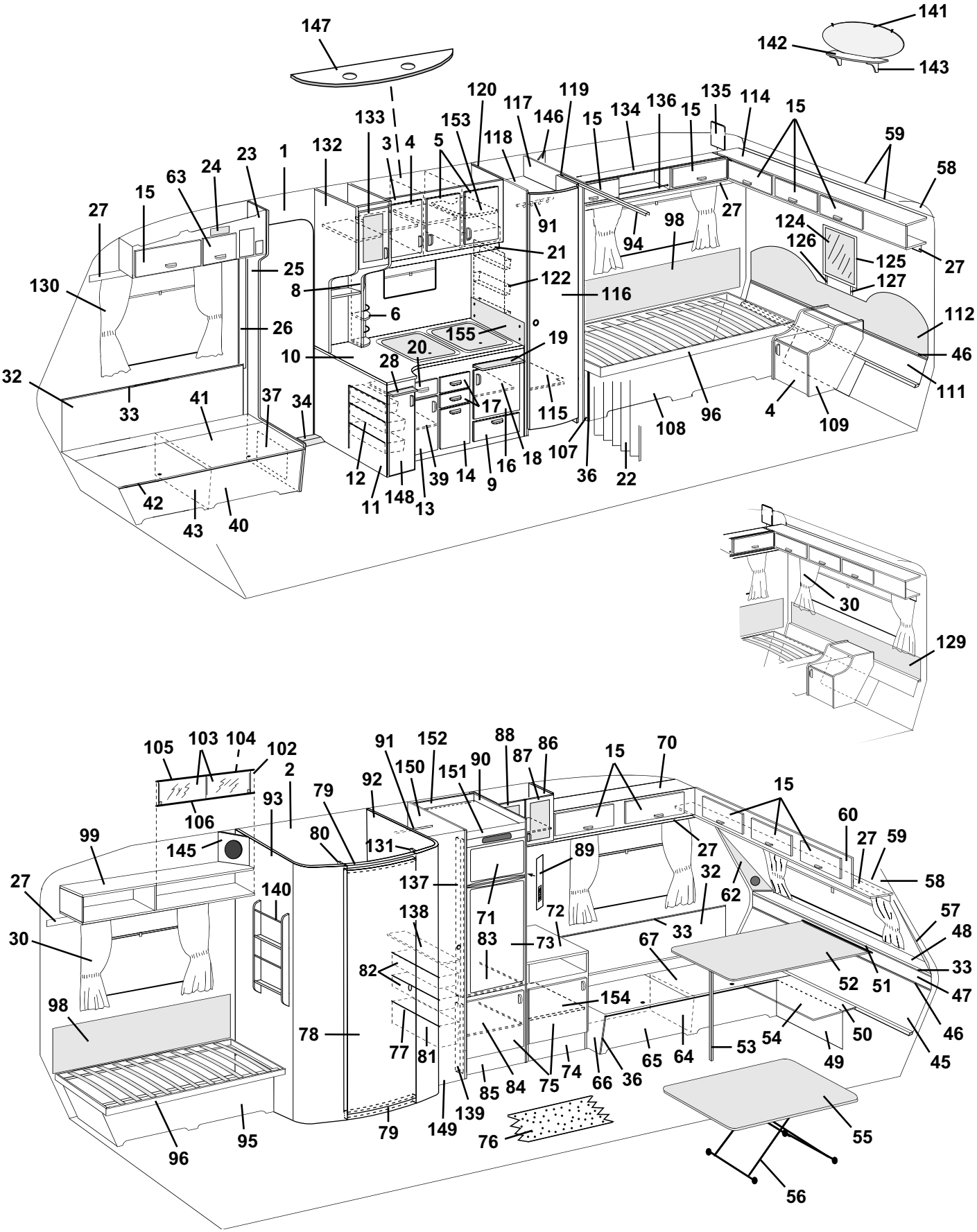
141
142
143
147
120
117
119
146
15
134
136
135
114
59
58
133
153
118
132
3
4
5
1
23
24
63
15
27
91
98
94
124
126
125
127
21
122
116
25
8
130
6
26
155
19
20
10
28
32
33
41
37
34
17
115
108
96
4
109
111
112
46
12
11
148
13
39
14
9
16
18
107
36
22
42
43
40
30
129
105
103
104
102
2
106
93
79
92
91
152
150
151
90
88
87
86
15
70
99
145
80
131
89
27
60
59
58
137
32
62
57
48
138
71
72
33
30
83
73
67
82
52
51
47
98
154
78
77
81
54
50
46
53
65
64
49
45
85
84
75
74
66
36
139
149
79
95
96
76
55
56

Pos Fig	Det. nr Part. No	Ingår/Fitted 620 GSE	Ingår/Fitted 620 GSE 2,5	Benämning	Description
23	321354	x	x	Skåp övre H.F. kpl. m. lucka/beslag	Cupboard upper R.F. cpl. with door/holders
24	312404	x	x	Täckfront radiourtag	Cover radio recess
25	321764	x	x	Stolpe förstärkning kpl. m. lucka	Support bar cpl. with door
26	503743	x	x	List täck el-kabel B=60 L=2500	Cover strip B=60 L=2500
--	800918	x	x	Nit d:o nylon vit	Rivet d:o nylon white
27	320705	x	x	List folierad L=2440	Strip L=2440
28	321842	x	x	Skärbräda	Cutting board
30	---			Gardinsatser (se tygprover)	Curtain kit (see textiles)
--	309768	M	M	Band kardborre d:o B=16 mm	Band with teasel fastening d:o
--	313945	x	x	Gardinlängd tyll 600x670	Curtain tulle 600x670
--	313946	x	x	Gardinlängd tyll 1450x670 (end. gavelfönster)	Curtain tulle 1450x670 (only gable window)
--	314985	x	x	Gardinlängd tyll 670x470 (till gard.sats miljö)	Curtain tulle 670x470 (for curtain kit environment)
--	314986	x	x	Gardinlängd tyll 750x470 (till gard.sats miljö)	Curtain tulle 750x470 (for curtain kit environment)
--	300884	M	M	Gardinspiral d:o	Curtain hanger d:o
32	320332	x	x	Värmespalt H-V F.	Air gap R-L F.
33	860423	M	M	List kant ljusbrun	Strip, light brown
34	314687	x	x	Tröskel aluminium L=850	Threshold aluminum L=850
36	860590	x	x	List hörn plast L=2500	Corner strip L=2500
37	320005	x	x	Lucka u. handtag/gångjärn	Door without handle/hinge
--	312589	x	x	Gångjärn d:o	Hinge d:o
39	320479	x	x	Hylla	Rack
40	321768	x	x	Front bäddlåda H.F. (utan lastlucka)	Front bed box R.F. (without loading hatch)
--	322397	T	T	Front bäddlåda H.F. (med lastlucka)	Front bed box R.F. (with loading hatch)
41	320899	x	x	Lock bäddlåda H.F.	Cover bed box R.F.
42	860562	x	x	List bädd plast L=3000	List bed plastic L=3000
43	312825	x	x	Stöd bäddlåda H.F.	Support bed box R.F.
45	320339	x		Värmespalt nedre	Air gap under
--	320360		x	Värmespalt nedre	Air gap under
46	314287	x	x	List plast L=2270	List plastic L=2270
47	320337	x		Värmespalt övre	Air gap upper
--	320358		x	Värmespalt övre	Air gap upper
48	320654	x		Hylla front	Shelf front
--	320671		x	Hylla front	Shelf front
--	314592	x	x	Raskant fronthylla L=2372	Cantlist shelf front L=2372
49	320390	x		Front bäddlåda gavel (2 st när lastl. monterats)	Front bed box gable (2 pcs in loading hatch)
--	320424		x	Front bäddlåda gavel (2 st när lastl. monterats)	Front bed box gable (2 pcs in loading hatch)
50	320394	T		Skiva gavel	Sheet gable
51	300108	T		List bord väggdel	List wall
52	313875	T		Bordsskiva 840x1200	Table top 840x1200
--	300420	T		List bord bordsdel	List board
53	320711	T		Bordsben fällbart H=730	Table leg H=730
54	320409	x		Skiva rundsittgrupp	Sheet seat
--	320426		x	Skiva rundsittgrupp	Sheet seat
55	313880	T		Bordsskiva 740x940	Table top 740x940
--	321558	x		Bordsskiva 750x1000	Table top 750x1000
--	313876		T	Bordsskiva 840x940	Table top 840x940
--	321495		T	Bordsskiva 1090x990	Table top 1090x990
--	321557		x	Bordsskiva 940x1000	Table top 940x1000
56	313185	T	x	Bordsstativ	Table stand
57	322158	x	x	Front högtalare H	Front loudspeaker R
58	309974	x	x	Skiva plast	Plastic sheet
59	313884	x	x	List radie L=2379	List L=2379
60	321832	x		Skåp gavel kpl. m. luckor/beslag	Cupboard cpl. with doors/holders
--	321834		x	Skåp gavel kpl. m. luckor/beslag	Cupboard cpl. with doors/holders
62	322159	x	x	Front högtalare V	Front loudspeaker L
				M= Metervara	M= On the metre
				T= Tillbehör	T= Accessory

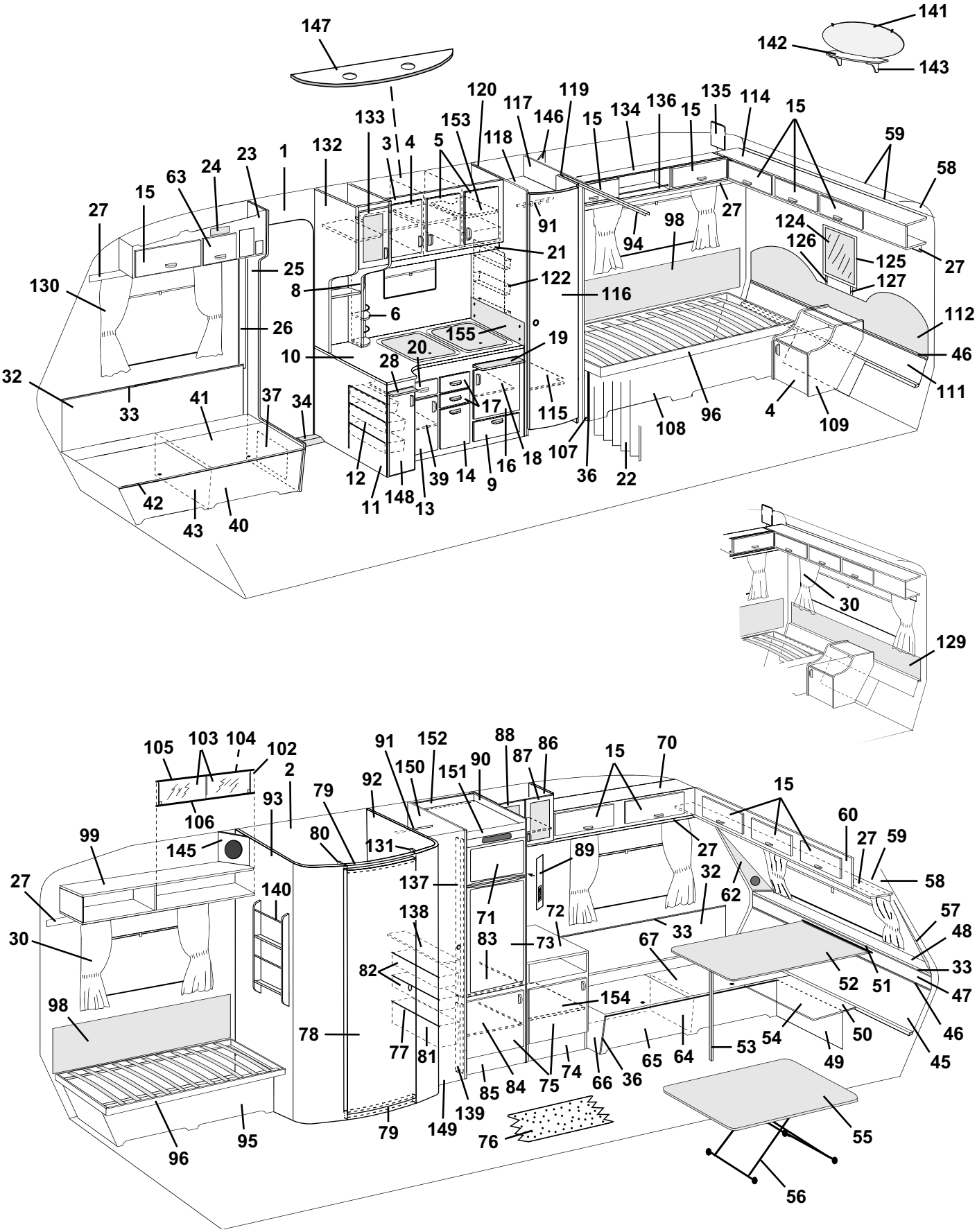
147
141
142
143
120
117
119
146
15
134
136
135
114
133
153
118
3
4
5
132
1
23
24
63
15
27
59
58
91
98
94
27
124
126
125
127
27
21
122
116
130
25
8
6
26
155
19
20
10
28
32
33
41
37
34
17
115
108
96
4
109
111
112
46
12
11
148
13
39
14
9
16
18
107
36
22
42
43
40
30
129
105
103
104
102
2
106
93
79
92
91
152
150
151
90
88
87
86
15
70
15
60
27
59
58
99
145
80
131
89
27
32
62
27
140
137
71
72
33
57
48
30
138
83
73
67
33
82
52
51
47
98
154
78
77
81
85
84
75
74
66
36
65
64
53
54
50
49
46
45
96
95
79
149
139
76
55
56

Pos Fig	Det. nr Part. No	Ingår/Fitted 620 GSE	Ingår/Fitted 620 GSE 2,5	Benämning	Description
63	320013	x	x	Lucka u. handtag/gångjärn.	Door without handle/hinge
--	860406	x	x	Gångjärn d:o	Hinge d:o
64	312826	x	x	Stöd bäddlåda V.F.	Support bed box L.F.
65	320386	x	x	Front bäddlåda V.F. (utan lastlucka)	Front bed box L.F. (without loading hatch)
--	322399	T	T	Front bäddlåda V.F. (med lastlucka)	Front bed box L.F. (with loading hatch)
66	320392	x	x	Gavel bäddlåda V.F.	Gable bed box L.F.
67	320897	x	x	Lock bäddlåda V.F.	Cover bed box L.F.
70	320054	x	x	Skåp övre V.F. kpl. m. luckor/beslag	Cupboard upper L.F. cpl. with doors/holders
71	320577	x	x	Skiva frys	Sheet freezer
72	313924	x	x	Skiva TV-bänk	Board
73	320578	x	x	Skiva kyl	Sheet refrigerator
74	320231	x	x	TV-bänk kpl. u. skiva	Cupboard cpl. without board
75	320684	x	x	Lucka V utan handtag/gångjärn	Door L without handle/hinge
--	311917	x	x	Gångjärn d:o	Hinge d:o
--	312588	x	x	Platta gångjärn	Plate hinge
76	314565	M	M	Matta golv	Carpet floor
--	314659	T	T	Matta golv, parkett	Carpet floor, parquet
77	312158	x	x	Glidlist trådback V	Sliding strip tray L
--	312159	x	x	Glidlist trådback H	Sliding strip tray R
78	321518	x	x	Dörr utan lås/gångjärn	Door without lock/hinge
--	311917	x	x	Gångjärn d:o	Hinge d:o
--	312588	x	x	Platta gångjärn	Plate hinge
--	314523	x	x	Rätningslist d:o L=1715	List d:o L=1715
79	321560	x	x	Tröskel/överbit tvättrum	Treshold/overlap washroom
80	320500	x	x	List folierad L=1883	Strip L=1883
81	312157	x	x	Trådback 227x527x285	Tray 227x527x285
82	309009	x	x	Trådback 227x527x85	Tray 227x527x85
83	320666	x	x	Hylla under kyl	Rack under refrigerator
--	320665	x	x	Front hylla	Front rack
84	320610	x	x	Hylla garderob	Rack wardrobe
85	320657	x	x	Front kylskåpsskåp	Front cupboard
86	320170	x	x	Skåp bar kpl. m. luckor/beslag	Coctail cabinet cpl. with doors/holders
87	320692	x	x	Lucka H utan handtag/gångjärn	Door R without handle/hinge
--	320778	x	x	Skiva acryl d:o	Pane acryl d:o
--	311917	x	x	Gångjärn d:o	Hinge d:o
--	312588	x	x	Platta gångjärn	Plate hinge
88	320693	x	x	Lucka V utan handtag/gångjärn	Door L without handle/hinge
--	320778	x	x	Skiva acryl d:o	Pane acryl d:o
--	311917	x	x	Gångjärn d:o	Hinge d:o
--	312588	x	x	Platta gångjärn	Plate hinge
89	320624	x	x	Front el-uttag	Front outlet
90	320568	x	x	Vägg kyl H kpl.	Wall cupboard R cpl.
91	312053	x	x	Galgstång L=780	Clothes hanger L=780
92	322310	x	x	Vägg tvättrum H kpl.	Wall washroom R cpl.
93	322312	x	x	Vägg tvättrum V kpl.	Wall washroom L cpl.
94	314915	x	x	Skena tak vikdörr L=1200	Roof strip, folding door L=1200
95	320364	x	x	Front säng V	Front bed L
96	312026	x		Sängram utan ribbor	Bed bottom without laths
--	311985	x		Ribba d:o L=718	Lath d:o L=718
--	313898		x	Sängram utan ribbor	Bed bottom without laths
--	314211		x	Ribba d:o L=820	Lath d:o L=820
--	312046	x	x	Band till ribbotten	Band for laths bottom
98	312006	x	x	Värmespalt V-H. B. u. överdrag	Air gap L-R rear without covering
--	313114	x	x	Överdrag d:o (ange färg, se tygprover)	Covering d:o (specify colour,see textiles)
99	320258	x	T	Hylla V-H bak kpl.	Rack L-R rear cpl.
				M= Metervara	M= On the metre
				T= Tillbehör	T= Accessory

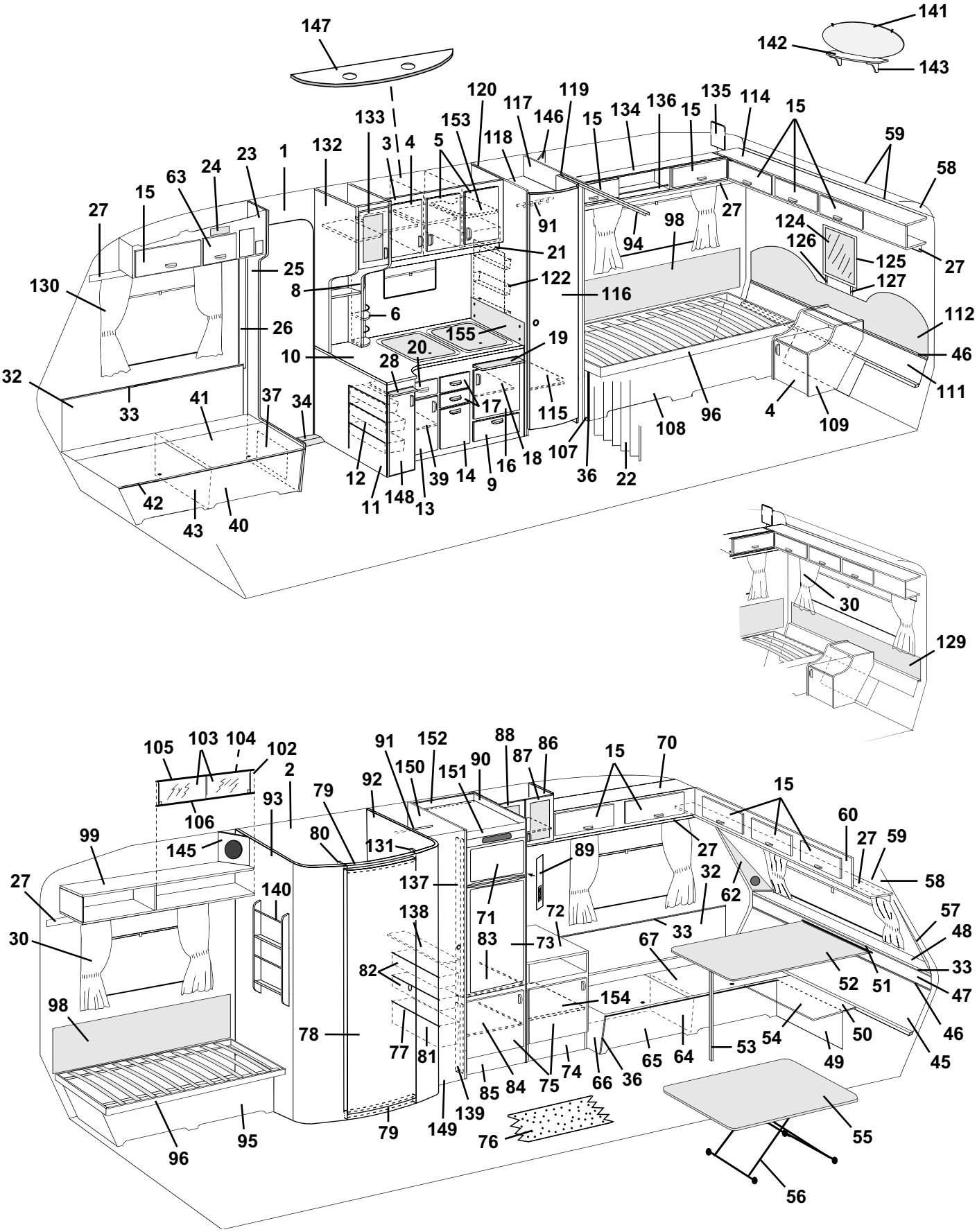
147
141
142
143
120
117
119
146
15
134
136
15
135
114
15
133
153
118
59
58
132
3
4
5
23
1
24
63
15
27
91
27
98
94
124
126
125
27
21
25
122
127
130
8
116
6
112
26
155
19
46
10
20
28
32
111
33
41
37
34
17
115
108
96
4
109
12
39
14
16
18
107
36
22
11
148
13
9
42
43
40
30
129
105
103
104
102
91
152
88
86
15
70
2
150
151
90
87
15
106
93
79
92
60
99
145
80
131
89
27
27
59
58
27
140
137
32
62
138
71
72
57
30
83
73
33
67
48
82
33
52
51
47
98
154
78
77
81
54
50
46
65
64
53
49
45
85
84
75
74
66
36
139
149
79
76
55
96
95
56

Pos Fig	Det. nr Part. No	Ingår/Fitted 620 GSE	Ingår/Fitted 620 GSE 2,5	Benämning	Description
102	313215	T	T	Skjutlucka kpl. m. spegel/glidlister	Sliding lid cpl. with mirror/sliding strip
103	312606	T	T	Lucka skjut u. handtag	Sliding lid without handle
--	312056	T	T	Handtag d:o	Handle d:o
104	312605	T	T	Spegel 833x240	Mirror 833x240
105	313146	T	T	Glidlist övre al. L=845	Sliding strip upper al. L=845
106	313147	T	T	Glidlist undre al. inkl. list ilägg L=845	Sliding strip under al. incl. filling list L=845
--	312059	T	T	List ilägg d:o plast L=2000	Filling list d:o plastic L=2000
107	320406	x		Gavel säng H	Gable bed R
--	320422		x	Gavel säng H	Gable bed R
108	320366	x	x	Front säng H	Front bed R
109	320188	x	x	Hurts	Cupboard
111	320336	x		Värmespalt nedre	Air gap under
--	320353		x	Värmespalt nedre	Air gap under
112	312772	x		Värmespalt övre u. överdrag	Air gap upper without covering
--	313121	x		Överdrag d:o (ange färg, se tygprover)	Covering d:o (specify colour,see textiles)
--	313900		x	Värmespalt övre u. överdrag	Air gap upper without covering
--	314525		x	Överdrag d:o (ange färg, se tygprover)	Covering d:o (specify colour,see textiles)
114	320112	x		Skåp gavel kpl. m. luckor/beslag	Cupboard cpl. with doors/holders
--	320146		x	Skåp gavel kpl. m. luckor/beslag	Cupboard cpl. with doors/holders
115	320613	x	x	Hylla garderob nedre	Rack wardrobe under
116	321519	x	x	Dörr utan lås/gångjärn	Door without lock/hinge
--	311917	x	x	Gångjärn d:o	Hinge d:o
--	312588	x	x	Platta gångjärn	Plate hinge
--	314523	x	x	Rätningslist d:o L=1715	List d:o L=1715
117	322316	x	x	Vägg garderob H kpl.	Wall wardrobe R cpl.
118	320607	x	x	Hylla garderob övre	Rack wardrobe upper
119	320579	x	x	Nisch vikdörr	Niche folding door
120	322314	x	x	Vägg garderob V kpl.	Wall wardrobe L kpl.
122	312162	x	x	Korg	Basket
124	312808	x	T	Spegel	Mirror
125	312788	x	T	Ram spegel	Frame mirror
126	312820	x	T	Regel H. spegel	Latch R. mirror
127	312821	x	T	Regel V. spegel	Latch L. mirror
129	312011	T		Värmespalt övre u. överdrag	Air gap upper without covering
--	313115	T		Överdrag d:o (ange färg, se tygprover)	Covering d:o (specify colour,see textiles)
--	314212		T	Värmespalt övre u. överdrag	Air gap upper without covering
--	314527		T	Överdrag d:o (ange färg, se tygprover)	Covering d:o (specify colour,see textiles)
130	313945	T	T	Gardinlängd tyll 600x670	Curtain tulle 600x670
--	313947	T	T	Gardinlängd tyll 1450x730 (end. gavelfönster)	Curtain tulle 1450x730 (only gable window)
--	314985	x	x	Gardinlängd tyll 670x470 (till gard.sats miljö)	Curtain tulle 670x470 (for curtain kit environment)
--	314986	x	x	Gardinlängd tyll 750x470 (till gard.sats miljö)	Curtain tulle 750x470 (for curtain kit environment)
--	300884	M	M	Gardinspiral d:o	Curtain hanger d:o
131	321580	x	x	List folierad L=1883	Strip L=1883
132	320046	x	x	Skåp utskjut köksskåp kpl. m. lucka/beslag	Cupboard projecting cpl. with door/holders
133	320698	x	x	Lucka V u. handtag/gångjärn	Door L without handle/hinge
--	320780	x	x	Skiva acryl d:o	Pane acryl d:o
--	311917	x	x	Gångjärn d:o	Hinge d:o
--	312588	x	x	Platta gångjärn	Plate hinge
134	320087	x	x	Skåp övre kpl. m. luckor/beslag	Cupboard cpl. with doors/holders
135	320094	x	x	Passbit	Distance
136	314573	x	x	Rasskydd al. rör Ø=8 L=556	Pipe al. Ø=8 L=556
--	800242	x	x	Plugg plast brun	Plug plastic brown
137	320576	T	T	List 1315x45	List 1315x45
138	320601	x	x	Hylla backskåp	Rack cupboard
139	320515	x	x	List 588x45	List 588x45
				M= Metervara	M= On the metre
				T= Tillbehör	T= Accessory

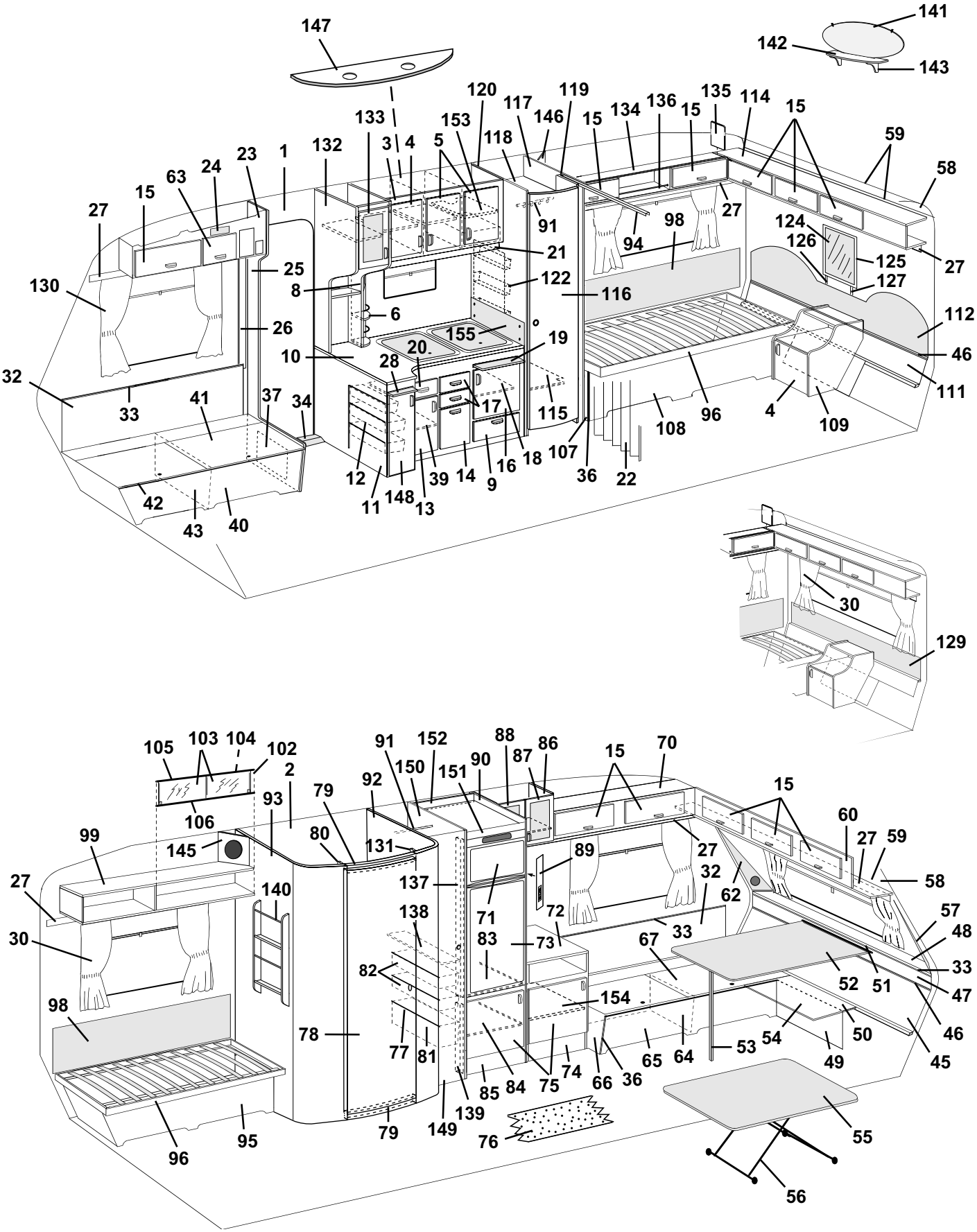
147
141
142
143
120
117
119
146
15
134
136
135
114
133
153
118
3
4
5
132
1
23
24
63
15
27
59
58
91
98
94
27
124
126
125
127
27
21
122
116
130
25
8
6
26
155
19
20
10
28
32
33
41
37
34
17
115
108
96
4
109
111
112
46
12
11
148
13
39
14
9
16
18
107
36
22
42
43
40
30
129
105
103
104
102
2
106
93
79
92
91
152
150
151
90
88
87
86
15
70
15
60
27
59
58
99
145
80
131
89
27
32
62
27
140
137
71
72
33
57
48
30
138
83
73
67
33
82
52
51
47
98
154
78
77
81
84
75
74
66
36
65
64
53
54
50
49
46
45
85
139
149
79
76
95
96
55
56

Pos Fig	Det. nr Part. No	Ingår/Fitted 620 GSE	Ingår/Fitted 620 GSE 2,5	Benämning	Description
140	320316	T	x	Tidningshylla	Newspaper rack
141	313449	T	x	Spegel	Mirror
--	312809	T	x	Hållare d:o	Holder d:o
142	320321	T	x	Hylla spegel	Rack mirror
143	313498	T	x	Konsol hylla	Bracket
145	320634	T	x	Front högtalare	Front loud speaker
146	320633	T	x	Front högtalare	Front loud speaker
147	320953	x	x	Ljusramp köksskåp	Light holder
148	320690	x	x	Lucka V u. handtag/gångjärn	Door L without handle/hinge
--	311917	x	x	Gångjärn d:o	Hinge d:o
--	312588	x	x	Platta gångjärn	Plate hinge
149	320002	x	x	Dörr utan lås/gångjärn	Door without lock/hinge
--	311917	x	x	Gångjärn d:o	Hinge d:o
--	312588	x	x	Platta gångjärn	Plate hinge
--	314523	x	x	Rätningslist d:o L=1715	List d:o L=1715
150	320571	x	x	Vägg kyl V kpl.	Wall cupboard L cpl.
151	320574	x	x	Front kylskåpsskåp	Front cupboard
152	320575	x	x	Bakstycke kylskåpsskåp	Back cupboard
153	321816	x	x	Hylla	Rack
--	312133	x	x	Hyllbärare plast d:o	Rack holder plastic d:o
154	321363	x	x	Hylla	Rack
--	312133	x	x	Hyllbärare plast d:o	Rack holder plastic d:o
155	401475	x	x	Flamskydd	Flame guard
--	401478	x	x	Hylsa distans d:o	Distance sleeve d:o
--	800476	x	x	Skruv d:o	Screw d:o

T= Tillbehör

T= Accessory

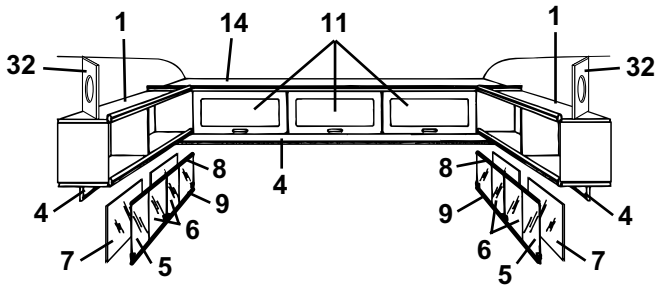
1
14
11
1
32
32
8
8
4
9
9
4
6
6
7
5
5
7

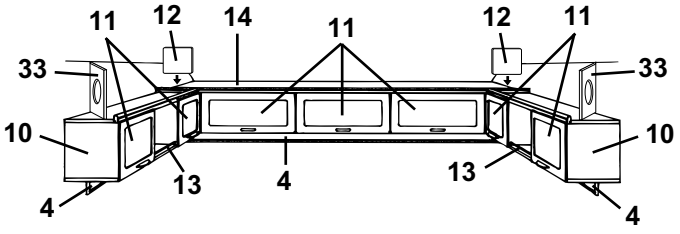
11
12
14
11
12
11
33
33
10
10
13
13
4
4
4

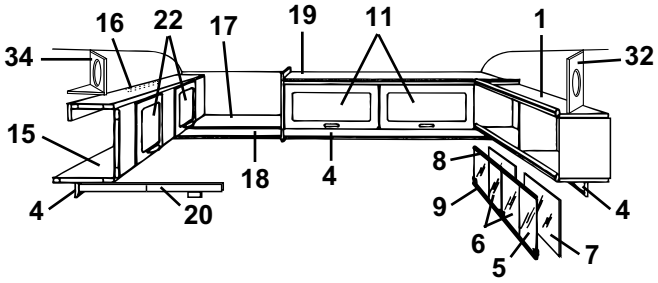
16
22
17
19
11
1
34
32
15
18
4
8
4
20
9
4
6
7
5

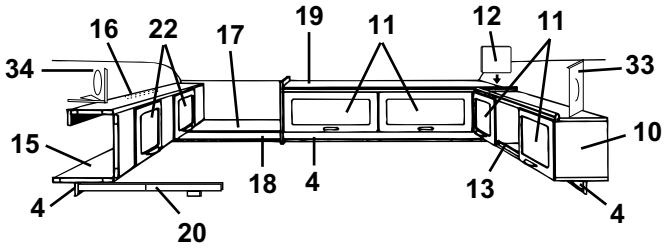
16
22
17
19
11
12
11
34
33
15
10
18
4
13
4
4
20

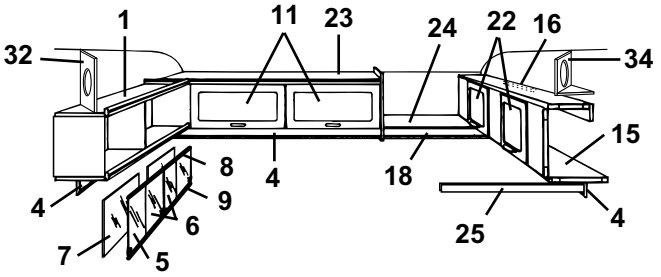
1
11
23
24
22
16
32
34
15
8
4
18
9
4
6
25
7
5

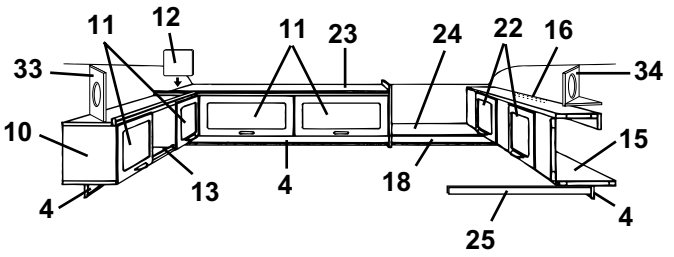
11
12
11
23
24
22
16
33
34
10
15
13
4
18
4
25

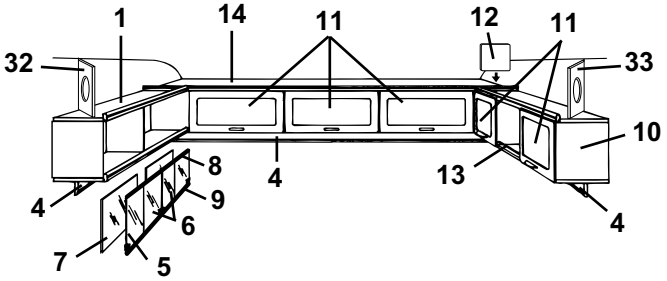
1
14
11
12
11
32
33
10
8
4
13
9
4
6
7
5

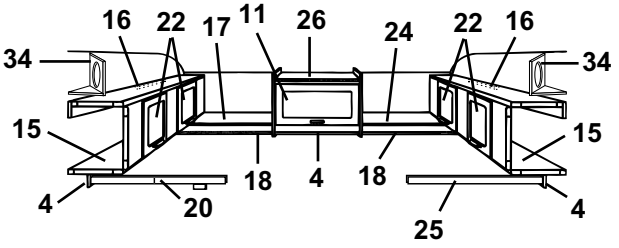
16
22
17
11
26
24
22
16
34
34
15
15
18
4
18
4
20
25

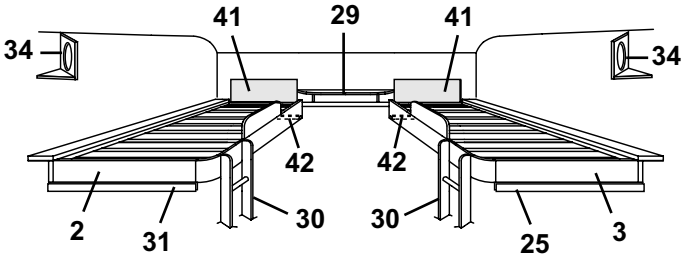
41
29
41
34
34
42
42
2
31
30
30
25
3

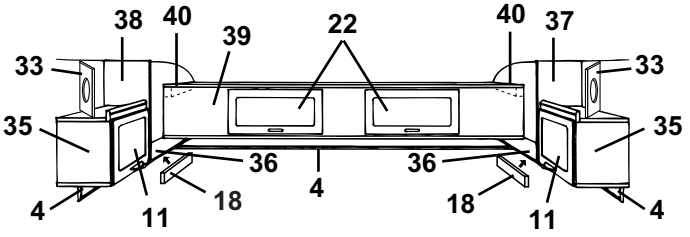
38
40
39
22
40
37
33
33
35
35
36
36
4
18
18
11
11
4

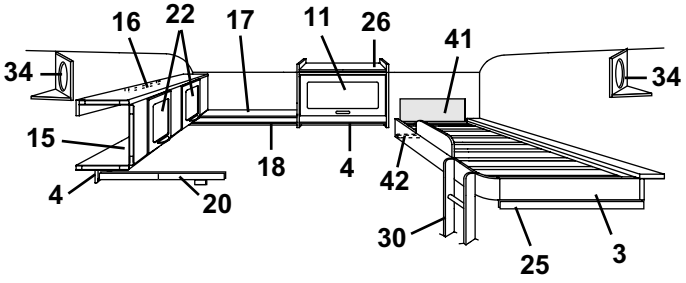
16
22
17
11
26
41
34
34
15
18
4
42
4
20
30
25
3

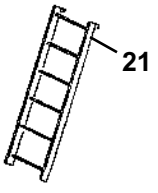
21

Pos Fig	Det. nr Part. No	Ingår/Fitted 620 GSE	Ingår/Fitted 620 GSE 2,5	Benämning	Description
1	320258	x		Hylla V-H bak kpl.	Rack L-R rear cpl.
2	314650	x		Sängram H u. ribbor	Bed bottom R without laths
--	311985	x		Ribba d:o L=718	Lath d:o L=718
--	312046	x		Band till ribbotten	Band for laths bottom
3	314643	x		Sängram V u. ribbor	Bed bottom L without laths
--	311985	x		Ribba d:o L=718	Lath d:o L=718
--	312046	x		Band till ribbotten	Band for laths bottom
4	320705	x		List folierad L=2440	Strip L=2440
5	313215	T		Skjutlucka kpl. m. spegel/glidlister	Sliding lid cpl. with mirror/sliding strip
6	312606	T		Lucka skjut u. handtag	Sliding lid without handle
--	312056	T		Handtag d:o	Handle d:o
7	312605	T		Spegel 833x240	Mirror 833x240
8	313146	T		Glidlist övre al. L=845	Sliding strip upper al. L=845
9	313147	T		Glidlist undre al. inkl. list ilägg L=845	Sliding strip under al. incl. filling list L=845
--	312059	T		List ilägg d:o plast L=2000	Filling list d:o plastic L=2000
10	320087	x		Skåp övre kpl. m. luckor/beslag	Cupboard cpl. with doors/holders
11	320007	x		Lucka u. handtag/gångjärn.	Door without handle/hinge
--	860406	x		Gångjärn d:o	Hinge d:o
12	320094	x		Passbit	Distance
13	314573	x		Rasskydd al. rör Ø=8 L=556	Pipe al. Ø=8 L=556
--	800242	x		Plugg plast brun	Plug plastic brown
14	320112	x		Skåp gavel kpl. m. luckor/beslag	Cupboard cpl. with doors/holders
15	320100	x		Överbäddsskåp kpl. m. luckor/beslag	Upper bed cpl. with doors/holders
16	312233	x		Regel låsning	Lock bar
17	320263	x		Hylla gavel bak	Rack gable rear
18	320702	x		List folierad L=2440	Strip L=2440
19	320126	x		Skåp övre kpl. m. luckor/beslag	Cupboard upper cpl. with doors/holders
20	312713	x		Regel överbädd	Latch upper bed
--	312726	x		Kloss d:o	Block d:o
21	312613	T		Stege kpl. med krokar	Ladder cpl. with hooks
--	860426	T		Krok till stege	Hook for ladder
22	320007	x		Lucka u. handtag/gångjärn.	Door without handle/hinge
--	860402	x		Gångjärn d:o	Hinge d:o
23	320131	x		Skåp övre kpl. m. luckor/beslag	Cupboard upper cpl. with doors/holders
24	320267	x		Hylla gavel bak	Rack gable rear
25	312313	x		Bärregel	Bearing rail
26	320124	x		Skåp övre kpl. m. lucka/beslag	Cupboard upper cpl. with door/holders
29	321979	x		Hylla kpl.	Rack cpl.
30	321921	x		Stege	Ladder
31	312436	x		Bärregel	Bearing rail
32	320634	T		Front högtalare	Front loud speaker
33	320633	T		Front högtalare	Front loud speaker
34	320631	T		Front högtalare	Front loud speaker
--	320632	T		Botten front högtalare	Bottom front loud speaker
35	320080	x		Skåp V-H bak kpl. m. lucka/beslag	Cupboard L-R rear cpl. with door/holders
36	320298	x		Hylla V-H bak	Rack L-R rear
37	320086	x		Gavel V yttre	Gable L outer
38	320085	x		Gavel H yttre	Gable R outer
39	320106	x		Överbäddsskåp kpl. m. luckor/beslag	Upper bed cpl. with doors/holders
40	309617	x		Fästkloss	Clamp
41	321209	x		Värmespalt övre u. överdrag	Air gap upper without covering
--	314631	x		Överdrag d:o (ange färg, se tygprover)	Covering d:o (specify colour,see textiles)
42	321541	x		Bärregel	Bearing rail

T= Tillbehör

T= Accessory

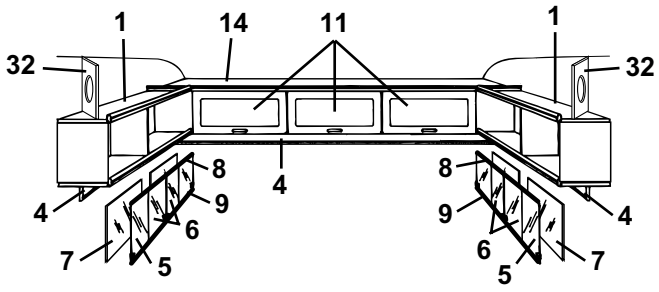
1
14
11
1
32
32
8
4
8
9
4
9
6
6
7
5
5
7

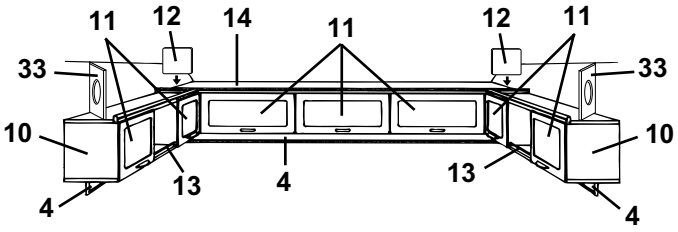
11
12
14
11
12
11
33
33
10
10
13
13
4
4
4

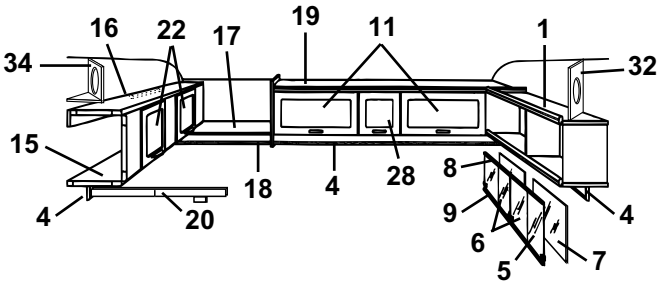
16
22
17
19
11
1
34
32
15
8
18
4
28
4
9
20
6
4
5
7

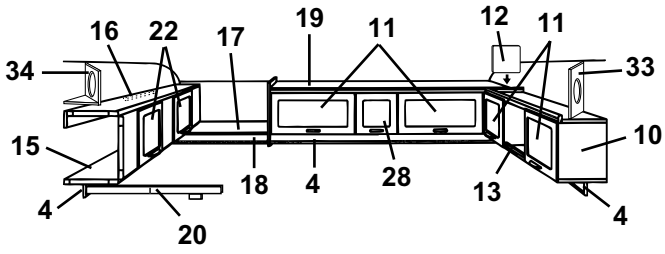
16
22
17
19
11
12
11
34
33
15
10
18
4
28
13
4
4
20

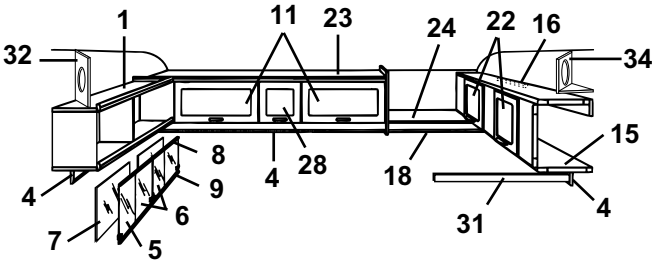
1
11
23
24
22
16
32
34
15
8
4
28
18
4
9
6
31
7
5

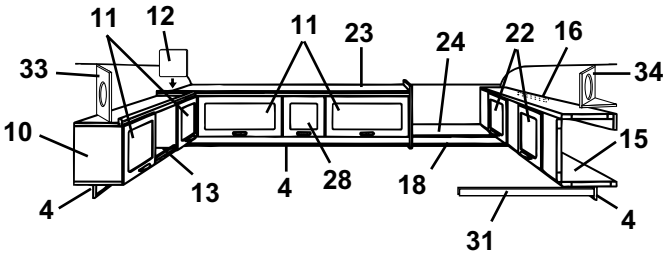
11
12
11
23
24
22
16
33
34
10
15
13
4
28
18
4
4
31

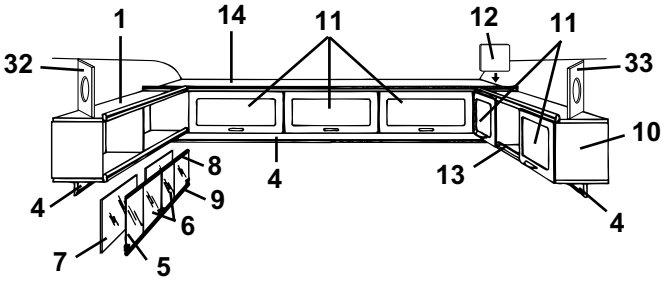
1
14
11
12
11
32
33
10
8
4
13
9
6
4
7
5

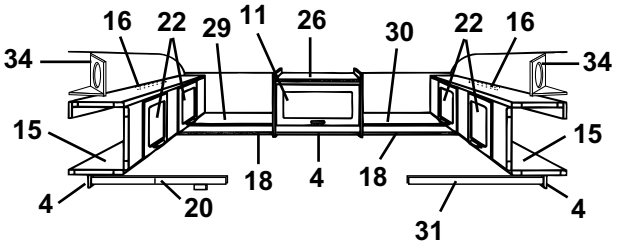
16
22
29
11
26
30
22
16
34
34
15
15
18
4
18
4
20
31

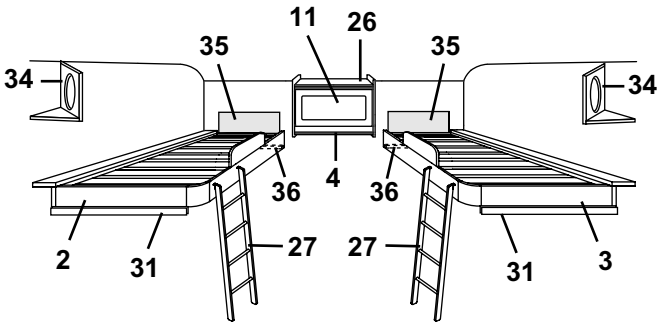
11
26
35
35
34
34
36
4
36
2
31
27
27
31
3

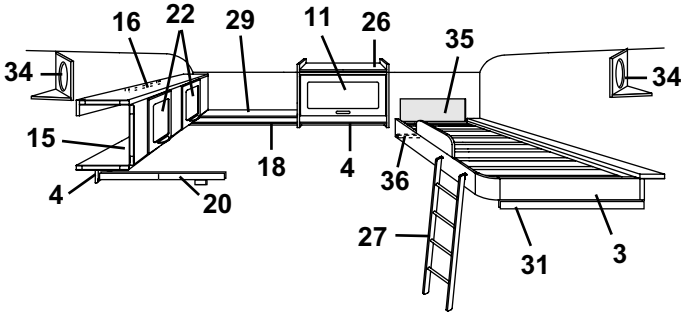
16
22
29
11
26
35
34
34
15
18
4
36
4
20
27
31
3

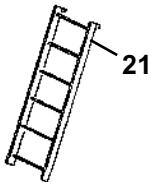
21

Pos Fig	Det. nr Part. No	Ingår/Fitted 620 GSE	Ingår/Fitted 620 GSE 2,5	Benämning	Description
1	320258		x	Hylla V-H bak kpl.	Rack L-R rear cpl.
2	314650		x	Sängram H u. ribbor	Bed bottom R without laths
--	311985		x	Ribba d:o L=718	Lath d:o L=718
--	312046		x	Band till ribbotten	Band for laths bottom
3	314643		x	Sängram V u. ribbor	Bed bottom L without laths
--	311985		x	Ribba d:o L=718	Lath d:o L=718
--	312046		x	Band till ribbotten	Band for laths bottom
4	320705		x	List folierad L=2440	Strip L=2440
5	313215		x	Skjutlucka kpl. m. spegel/glidlister	Sliding lid cpl. with mirror/sliding strip
6	312606		x	Lucka skjut u. handtag	Sliding lid without handle
--	312056		x	Handtag d:o	Handle d:o
7	312605		x	Spegel 833x240	Mirror 833x240
8	313146		x	Glidlist övre al. L=845	Sliding strip upper al. L=845
9	313147		x	Glidlist undre al. inkl. list ilägg L=845	Sliding strip under al. incl. filling list L=845
--	312059		x	List ilägg d:o plast L=2000	Filling list d:o plastic L=2000
10	320087		x	Skåp övre kpl. m. luckor/beslag	Cupboard cpl. with doors/holders
11	320007		x	Lucka u. handtag/gångjärn.	Door without handle/hinge
--	860406		x	Gångjärn d:o	Hinge d:o
12	320094		x	Passbit	Distance
13	314573		x	Rasskydd al. rör Ø=8 L=556	Pipe al. Ø=8 L=556
--	800242		x	Plugg plast brun	Plug plastic brown
14	320146		x	Skåp gavel kpl. m. luckor/beslag	Cupboard cpl. with doors/holders
15	320100		x	Överbäddsskåp kpl. m. luckor/beslag	Upper bed cpl. with doors/holders
16	312233		x	Regel låsning	Lock bar
17	320286		x	Hylla gavel bak	Rack gable rear
18	320702		x	List folierad L=2440	Strip L=2440
19	320157		x	Skåp övre kpl. m. luckor/beslag	Cupboard upper cpl. with doors/holders
20	312713		x	Regel överbädd	Latch upper bed
--	312726		x	Kloss d:o	Block d:o
21	312613		T	Stege kpl. med krokar	Ladder cpl. with hooks
--	860426		T	Krok till stege	Hook for ladder
22	320007		x	Lucka u. handtag/gångjärn.	Door without handle/hinge
--	860402		x	Gångjärn d:o	Hinge d:o
23	320162		x	Skåp övre kpl. m. luckor/beslag	Cupboard upper cpl.with doors/holders
24	320289		x	Hylla gavel bak	Rack gable rear
25	312313		x	Bärregel	Bearing rail
26	320124		x	Skåp övre kpl. m. lucka/beslag	Cupboard upper cpl. with door/holders
27	321586		x	Stege kpl. med krokar	Ladder cpl. with hooks
--	860426		x	Krok till stege	Hook for ladder
28	320013		x	Lucka u. handtag/gångjärn.	Door without handle/hinge
--	860406		x	Gångjärn d:o	Hinge d:o
29	320292		x	Hylla gavel bak	Rack gable rear
30	320295		x	Hylla gavel bak	Rack gable rear
31	312436		x	Bärregel	Bearing rail
32	320634		x	Front högtalare	Front loud speaker
33	320633		x	Front högtalare	Front loud speaker
34	320631		x	Front högtalare	Front loud speaker
--	320632		x	Botten front högtalare	Bottom front loud speaker
35	321209		x	Värmespalt övre u. överdrag	Air gap upper without covering
--	314631		x	Överdrag d:o (ange färg, se tygprover)	Covering d:o (specify colour,see textiles)
36	321541		x	Bärregel	Bearing rail
				T= Tillbehör	T= Accessory

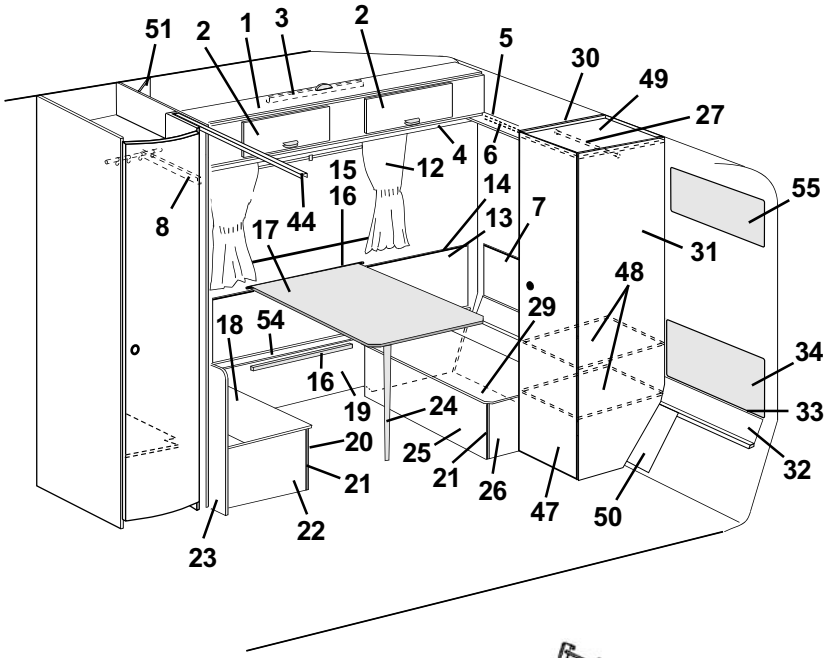
51
2
1
3
2
5
30
49
27
4
6
15
12
14
16
13
7
55
8
17
44
31
48
29
18
54
34
16
19
24
33
20
25
21
32
21
26
47
50
22
23


35

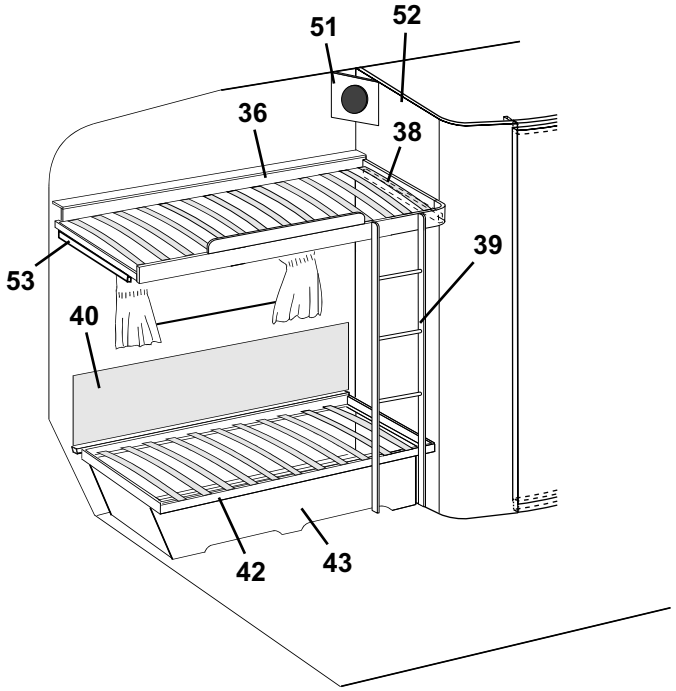
51
52
36
38
39
53
40
42
43

Pos Fig	Det. nr Part. No	Ingår/Fitted 620 GSE	Ingår/Fitted 620 GSE 2,5	Benämning	Description
1	320100	x	x	Överbäddsskåp kpl. m. luckor/beslag	Upper bed cpl. with doors/holders
2	320007	x	x	Lucka u. handtag/gångjärn.	Door without handle/hinge
--	860402	x	x	Gångjärn d:o	Hinge d:o
3	312233	x	x	Regel låsning	Lock bar
4	320705	x	x	List folierad L=2440	Strip L=2440
5	320661	x		Hylla gavel bak	Rack gable rear
--	320924		x	Hylla gavel bak	Rack gable rear
6	320702	x	x	List folierad L=2440	Strip L=2440
7	320362	x		Värmespalt övre	Air gap upper
--	320927		x	Värmespalt övre	Air gap upper
8	312713	x	x	Regel överbädd	Latch upper bed
--	312726	x	x	Kloss d:o	Block d:o
12	---			Gardinsatser (se tygprover)	Curtain kit (see textiles)
--	309768	M	M	Band kardborre d:o B=16 mm	Band with teasel fastening d:o
--	313945	x	x	Gardinlängd tyll 600x670	Curtain tulle 600x670
--	314985	x	x	Gardinlängd tyll 670x470 (till gard.sats miljö)	Curtain tulle 670x470 (for curtain kit environment)
--	314986	x	x	Gardinlängd tyll 750x470 (till gard.sats miljö)	Curtain tulle 750x470 (for curtain kit environment)
--	300884	M	M	Gardinspiral d:o	Curtain hanger d:o
13	320341	x	x	Värmespalt H. bak	Air gap R. rear
14	860423	M	M	List kant ljusbrun	Strip, light brown
15	312314	x	x	Fästregel bord	Bracket
16	300108	x	x	List bord väggdel, plast	List wall, plastic
17	313877	x	x	Bordsskiva 750x750	Table top 750x750
--	300420	x	x	List bord bordsdel	List board
18	312251	x	x	Lock bäddlåda H.B. främre	Cover bed box R.R. front
19	320404	x	x	Front bäddlåda H.B.	Front bed box R.R.
20	320397	x	x	Front bäddlåda H.B. främre	Front bed box R.R. front
21	860590	x	x	List hörn plast L=2500	Corner strip L=2500
22	320400	x	x	Gavel bäddlåda H.B. främre	Gable bed box R.R. front
23	320636	x	x	Vägg vid bäddlåda	Wall by bed box
24	320711	x	x	Bordsben fällbart H=730	Table leg H=730
25	320395	x		Front bäddlåda H.B. bakre	Front bed box R.R. rear
--	320929		x	Front bäddlåda H.B. bakre	Front bed box R.R. rear
26	320402	x	x	Gavel bäddlåda H.B. bakre	Gable bed box R.R. rear
27	312053	x	x	Galgstång L=780	Clothes hanger L=780
29	312250	x		Lock bäddlåda H.B. bakre	Cover bed box R.R. rear
--	320931		x	Lock bäddlåda H.B. bakre	Cover bed box R.R. rear
30	320542	x	x	Vägg garderob V kpl.	Wall wardrobe L cpl.
31	320545	x	x	Vägg garderob H kpl.	Wall wardrobe R cpl.
32	320336	x		Värmespalt nedre	Air gap under
--	320939		x	Värmespalt nedre	Air gap under
33	314287	x	x	List plast L=2270	List plastic L=2270
34	313478	x	x	Värmespalt övre u. överdrag	Air gap upper without covering
--	314214	x	x	Överdrag d:o (ange färg, se tygprover)	Covering d:o (specify colour,see textiles)
35	312613	T	T	Stege kpl. med krokar	Ladder cpl. with hooks
--	860426	T	T	Krok till stege	Hook for ladder
36	314643	x	x	Sängram u. ribbor	Bed bottom without laths
--	311985	x	x	Ribba d:o L=718	Lath d:o L=718
--	312046	x	x	Band till ribbotten	Band for laths bottom
38	312313	x	x	Bärregel	Bearing rail
				M= Metervara	M= On the metre
				T= Tillbehör	T= Accessory

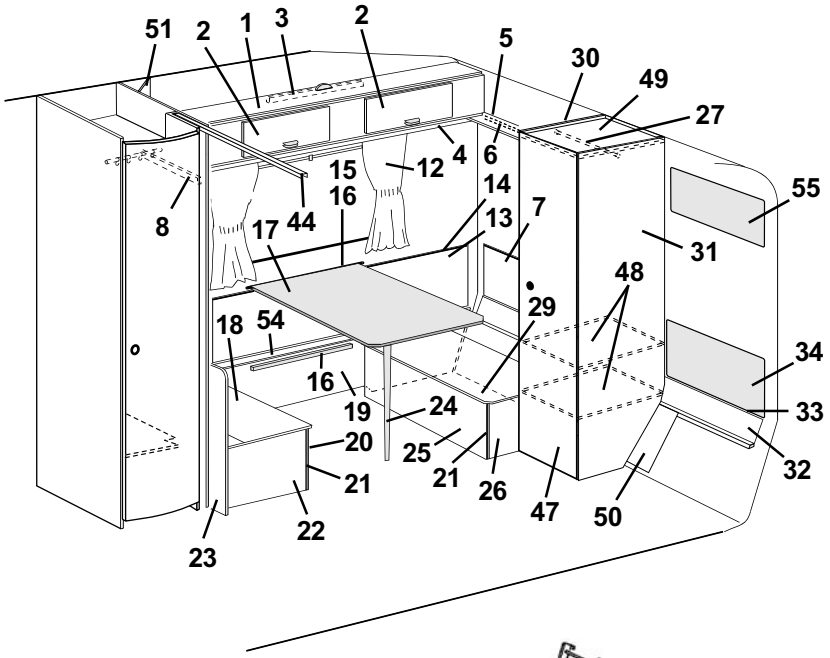
51
2
1
3
2
5
30
49
27
4
6
15
12
14
16
13
7
55
8
17
44
31
48
29
18
54
34
16
19
24
33
20
25
21
32
21
26
47
50
22
23


35

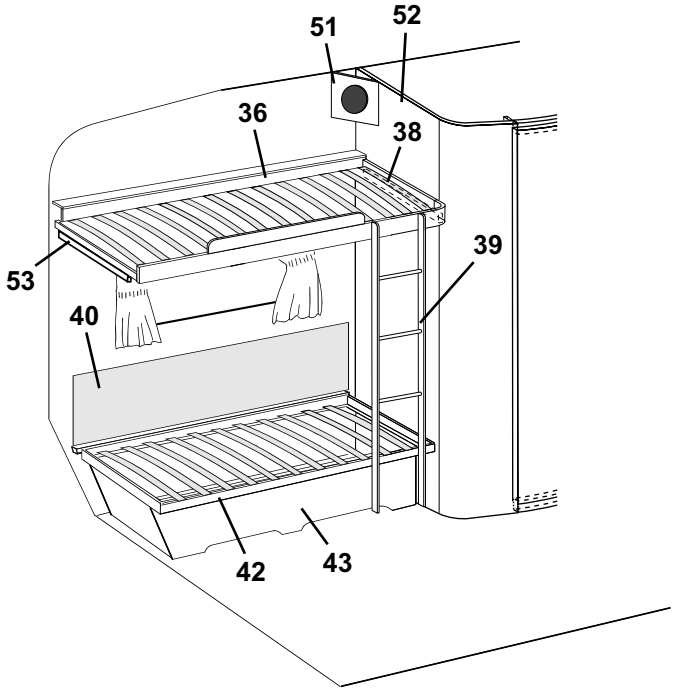
51
52
36
38
39
53
40
42
43

Pos Fig	Det. nr Part. No	Ingår/Fitted 620 GSE	Ingår/Fitted 620 GSE 2,5	Benämning	Description
39	321921	x	x	Stege	Ladder
40	312006	x	x	Värmespalt V. B. u. överdrag	Air gap L rear without covering
--	313114	x	x	Överdrag d:o (ange färg, se tygprover)	Covering d:o (specify colour,see textiles)
42	312026	x	x	Sängram utan ribbor	Bed bottom without laths
--	311985	x	x	Ribba d:o L=718	Lath d:o L=718
--	312046	x	x	Band till ribbotten	Band for laths bottom
43	320364	x	x	Front säng V	Front bed L
44	314915	x	x	Skena tak vikdörr L=1200	Roof strip, folding door L=1200
47	320004	x	x	Dörr utan lås/gångjärn	Door without lock/hinge
--	311917	x	x	Gångjärn d:o	Hinge d:o
--	312588	x	x	Platta gångjärn	Plate hinge
48	320550	x	x	Hylla garderob	Rack wardrobe
49	320547	x	x	Tak garderob	Top wardrobe
50	320196	x	x	Skiva	Sheave
51	320631	T	x	Front högtalare	Front loud speaker
--	320632	T	x	Botten front högtalare	Bottom front loud speaker
52	322312	x	x	Vägg tvättrum V kpl.	Wall washroom L cpl.
53	321541	x	x	Bärregel	Bearing rail
54	320399	x	x	Lock front bäddlåda H.B.	Cover front bed box R.R.
55	321209	x	x	Värmespalt övre u. överdrag	Air gap upper without covering
--	314631	x	x	Överdrag d:o (ange färg, se tygprover)	Covering d:o (specify colour,see textiles)

M= Metervara
T= Tillbehör

M= On the metre
T= Accessory

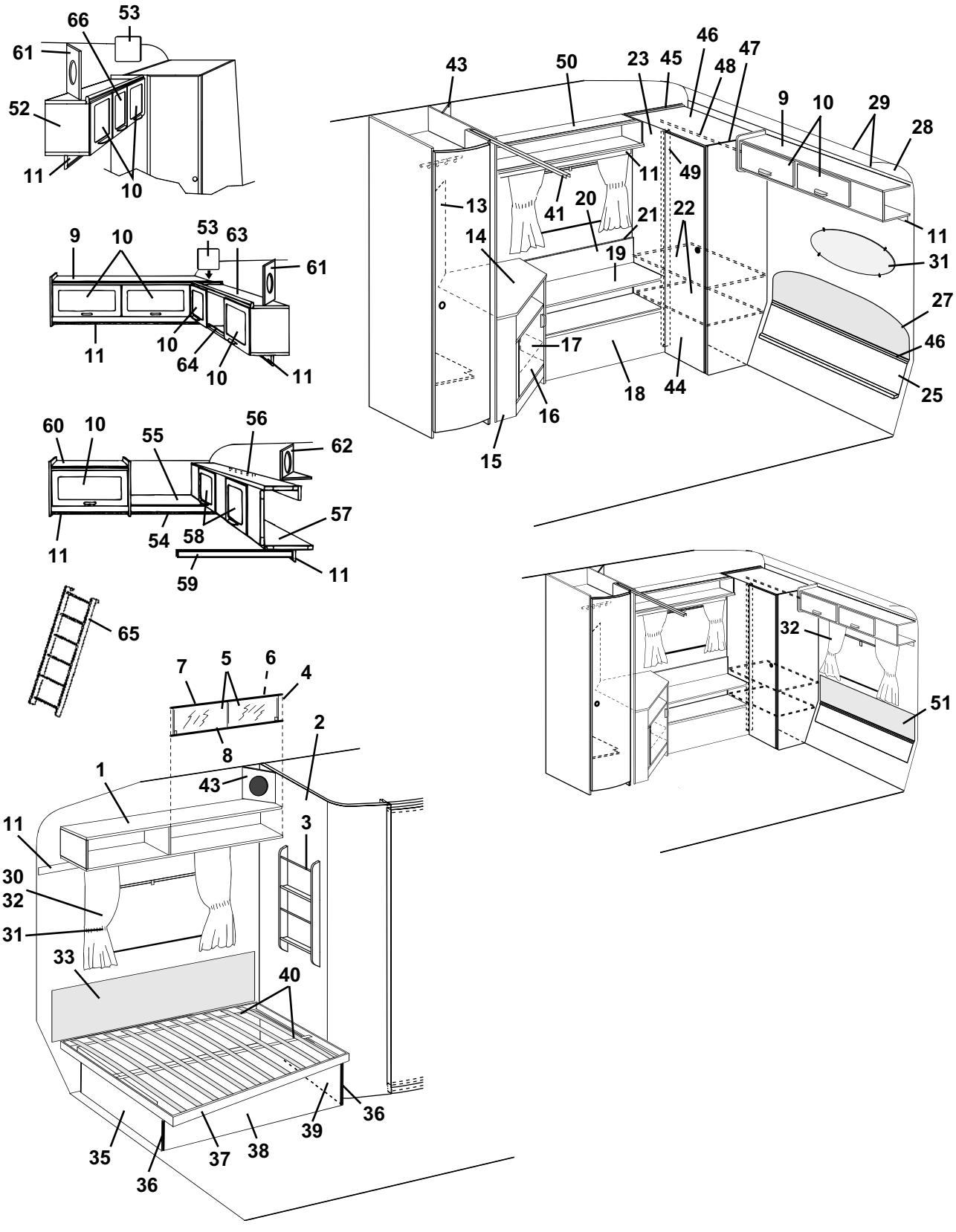
66
53
61
52
11
10
9
10
53
63
61
11
10
64
10
11
60
10
55
56
62
11
54
58
57
59
11
65
7
5
6
4
2
8
1
43
11
3
30
32
31
33
40
36
39
35
37
38
36
43
50
23
45
46
48
47
9
10
29
28
11
49
13
41
20
21
22
14
19
11
31
27
17
46
18
44
25
16
15
32
51

Pos Fig	Det. nr Part. No	Ingår/Fitted 620 GSE	Ingår/Fitted 620 GSE 2,5	Benämning	Description
1	320258	x		Hylla V bak kpl.	Rack L rear cpl.
2	322312	x		Vägg tvättrum V kpl.	Wall washroom L cpl.
3	320316	T		Tidningshylla	Newspaper rack
4	313215	x		Skjutlucka kpl. m. spegel/glidlister	Sliding lid cpl. with mirror/sliding strip
5	312606	x		Lucka skjut u. handtag	Sliding lid without handle
--	312056	x		Handtag d:o	Handle d:o
6	312605	x		Spegel 833x240	Mirror 833x240
7	313146	x		Glidlist övre al. L=845	Sliding strip upper al. L=845
8	313147	x		Glidlist undre al. inkl. list ilägg L=845	Sliding strip under al. incl. filling list L=845
--	312059	x		List ilägg d:o plast L=2000	Filling list d:o plastic L=2000
9	320126	x		Skåp gavel kpl. m. luckor/beslag	Cupboard cpl. with doors/holders
10	320007	x		Lucka u. handtag/gångjärn.	Door without handle/hinge
--	860406	x		Gångjärn d:o	Hinge d:o
11	320705	x		List folierad L=2440	Strip L=2440
13	320624	x		Front el-uttag	Front outlet
14	313878	x		Skiva TV-bänk	Board
15	320220	x		TV-bänk kpl. u. skiva	Cupboard cpl. without board
16	320687	x		Lucka utan handtag/gångjärn	Door without handle/hinge
--	312589	x		Gångjärn d:o	Hinge d:o
17	320227	x		Hylla	Rack
18	320739	x		Hylla	Rack
19	320747	x		Skiva	Board
20	320745	x		Värmespalt H.B.	Air gap R.R.
21	860423	M		List kant ljusbrun	Strip, light brown
22	320732	x		Hylla	Rack
23	320731	x		Front garderob	Front wardrobe
25	320334	x		Värmespalt nedre	Air gap under
26	314287	x		List plast L=2270	List plastic L=2270
27	312369	x		Värmespalt övre u. överdrag	Air gap upper without covering
--	313116	x		Överdrag d:o (ange färg, se tygprover)	Covering d:o (specify colour, see textiles)
28	309974	x		Skiva plast	Plastic sheet
29	313884	x		List radie L=2379	List L=2379
31	313449	T		Spegel	Mirror
--	312809	T		Hållare d:o	Holder d:o
32	---			Gardinsatser (se tygprover)	Curtain kit (see textiles)
--	309768	M		Band kardborre d:o B=16 mm	Band with teasel fastening d:o
--	313945	x		Gardinlängd tyll 600x670	Curtain tulle 600x670
--	314985	x		Gardinlängd tyll 670x470 (till gard.sats miljö)	Curtain tulle 670x470 (for curtain kit environment)
--	314986	x		Gardinlängd tyll 750x470 (till gard.sats miljö)	Curtain tulle 750x470 (for curtain kit environment)
--	300884	M		Gardinspiral d:o	Curtain hanger d:o
33	312006	x		Värmespalt V. B. u. överdrag	Air gap L rear without covering
--	313114	x		Överdrag d:o (ange färg, se tygprover)	Covering d:o (specify colour, see textiles)
35	322346	x		Gavel säng V	Gable bed L
36	860590	x		List hörn plast L=2500	Corner strip L=2500
37	312336	x		Sängram utan ribbor	Bed bottom without laths
--	311985	x		Ribba d:o L=718	Lath d:o L=718
--	312046	x		Band till ribbotten	Band for laths bottom
38	321980	x		Front säng	Front bed
39	322344	x		Gavel säng H	Gable bed R
40	321983	x		List furu 17,5x55x1550	Wood lath pine 17,5x55x1550
				M= Metervara	M= On the metre
				T= Tillbehör	T= Accessory

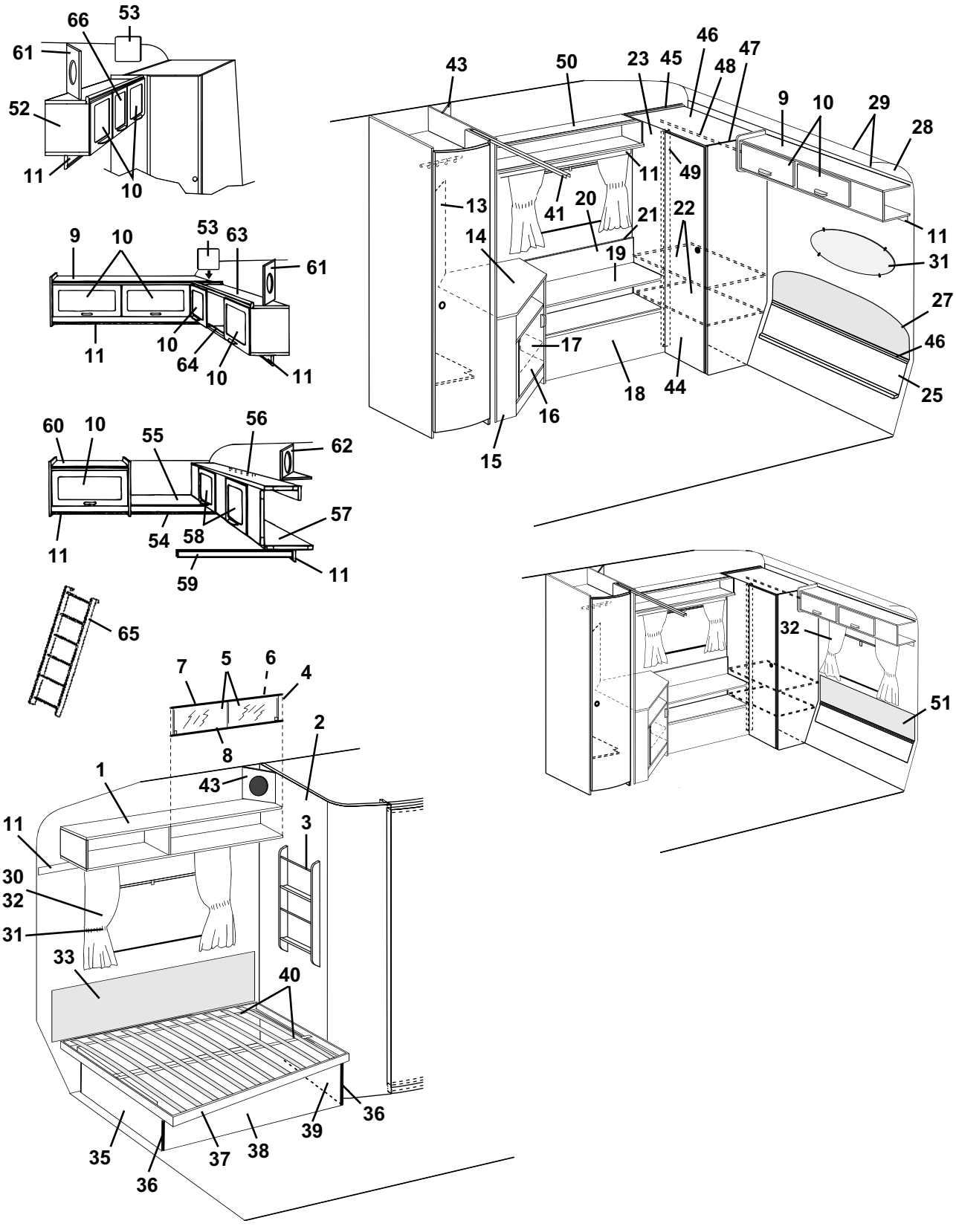
66
53
61
52
11
10
9
10
53
63
61
11
10
64
10
11
60
10
55
56
62
11
54
58
57
59
11
65
7
5
6
4
8
2
1
43
11
3
30
32
31
33
40
36
39
35
37
38
36
43
50
23
45
46
48
47
9
10
29
28
11
49
13
41
20
21
22
14
19
11
31
27
17
46
18
44
25
16
15
32
51

Pos Fig	Det. nr Part. No	Ingår/Fitted 620 GSE	Ingår/Fitted 620 GSE 2,5	Benämning	Description
41	314915	x		Skena tak vikdörr L=1200	Roof strip, folding door L=1200
43	320634	T		Front högtalare	Front loud speaker
44	320004	x		Dörr utan handtag/gångjärn	Door without handle/hinge
--	311917	x		Gångjärn d:o	Hinge d:o
--	312588	x		Platta gångjärn	Plate hinge
45	320727	x		Vägg garderob V kpl.	Wall wardrobe L kpl.
46	320735	x		Tak garderob	Top wardrobe
47	320729	x		Vägg garderob H kpl.	Wall wardrobe R kpl.
48	312053	x		Galgstång L=780	Clothes hanger L=780
49	320738	x		List gångjärn L=1705	List L=1705
50	321229	x		Hylla kpl. H bak	Rack cpl. R rear
51	313647	T		Värmespalt övre u. överdrag	Air gap upper without covering
--	313661	T		Överdrag d:o (ange färg, se tygprover)	Covering d:o (specify colour,see textiles)
52	320721	T		Skåp V-H bak kpl. m. luckor/beslag	Cupboard L-R rear cpl. with doors/holders
53	320094	T		Passbit	Distance
54	320702	T		List folierad L=2440	Strip L=2440
55	320267	T		Hylla gavel bak	Rack gable rear
56	312233	T		Regel låsning	Lock bar
57	320100	T		Överbäddsskåp kpl. m. luckor/beslag	Upper bed cpl. with doors/holders
58	320007	T		Lucka u. handtag/gångjärn.	Door without handle/hinge
--	860402	T		Gångjärn d:o	Hinge d:o
59	312313	T		Bärregel	Bearing rail
60	320124	T		Skåp övre kpl. m. lucka/beslag	Cupboard upper cpl. with door/holders
61	320634	T		Front högtalare	Front loud speaker
62	320631	T		Front högtalare	Front loud speaker
--	320632	T		Botten front högtalare	Bottom front loud speaker
63	320087	T		Skåp övre kpl. m. luckor/beslag	Cupboard cpl. with doors/holders
64	314573	T		Rasskydd al. rör Ø=8 L=556	Pipe al. Ø=8 L=556
--	800242	T		Plugg plast brun	Plug plastic brown
65	312613	T		Stege kpl. med krokar	Ladder cpl. with hooks
--	860426	T		Krok till stege	Hook for ladder
66	320013	T		Lucka u. handtag/gångjärn.	Door without handle/hinge
--	860406	T		Gångjärn d:o	Hinge d:o

M= Metervara
T= Tillbehör

M= On the metre
T= Accessory

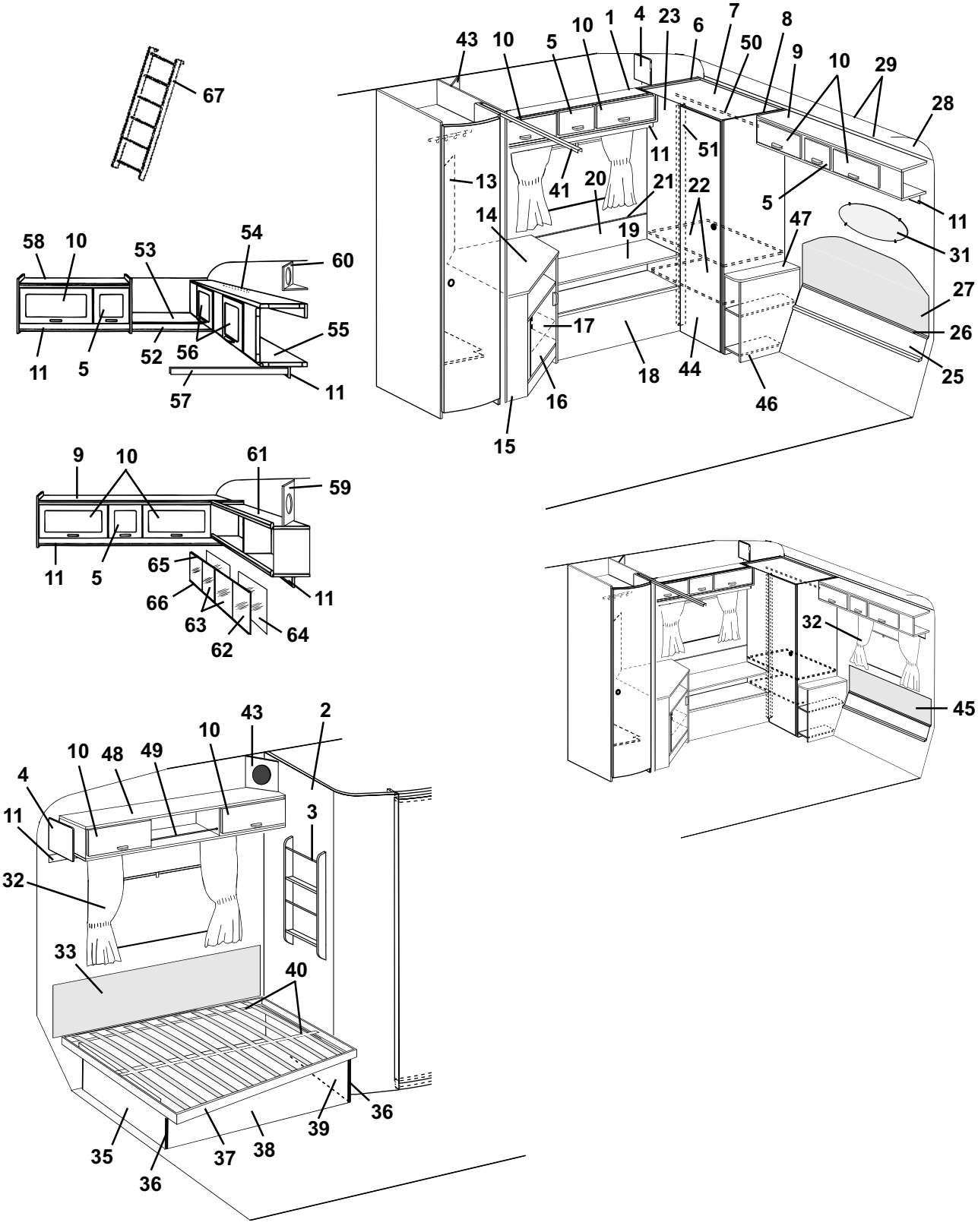
67
43
10
5
10
1
4
23
6
7
50
8
9
10
29
28
51
11
13
41
20
21
22
5
14
19
47
31
27
26
25
17
18
44
46
16
15
58
10
53
54
60
55
11
5
52
56
57
11
9
10
61
59
11
5
65
66
63
62
64
11
32
45
43
2
10
10
48
49
4
11
3
32
33
40
36
39
35
36
37
38

Pos Fig	Det. nr Part. No	Ingår/Fitted 620 GSE	Ingår/Fitted 620 GSE 2,5	Benämning	Description
1	320721		x	Skåp övre kpl. m. luckor/beslag	Cupboard cpl. with doors/holders
2	322312		x	Vägg tvättrum V kpl.	Wall washroom L cpl.
3	320316		x	Tidningshylla	Newspaper rack
4	320094		x	Passbit	Distance
5	320013		x	Lucka u. handtag/gångjärn.	Door without handle/hinge
--	860406		x	Gångjärn d:o	Hinge d:o
6	320727		x	Vägg garderob V kpl.	Wall wardrobe L kpl.
7	320735		x	Tak garderob	Top wardrobe
8	320729		x	Vägg garderob H kpl.	Wall wardrobe R kpl.
9	320157		x	Skåp gavel kpl. m. luckor/beslag	Cupboard cpl. with doors/holders
10	320007		x	Lucka u. handtag/gångjärn.	Door without handle/hinge
--	860406		x	Gångjärn d:o	Hinge d:o
11	320705		x	List folierad L=2440	Strip L=2440
13	320624		x	Front el-uttag	Front outlet
14	313878		x	Skiva TV-bänk	Board
15	320220		x	TV-bänk kpl. u. skiva	Cupboard cpl. without board
16	320687		x	Lucka utan handtag/gångjärn	Door without handle/hinge
--	312589		x	Gångjärn d:o	Hinge d:o
17	320227		x	Hylla	Rack
18	320739		x	Hylla	Rack
19	320747		x	Skiva	Board
20	320745		x	Värmespalt H.B.	Air gap R.R.
21	860423		M	List kant ljusbrun	Strip, light brown
22	320732		x	Hylla	Rack
23	320731		x	Front garderob	Front wardrobe
25	320355		x	Värmespalt nedre	Air gap under
26	314287		x	List plast L=2270	List plastic L=2270
27	314052		x	Värmespalt övre u. överdrag	Air gap upper without covering
--	314528		x	Överdrag d:o (ange färg, se tygprover)	Covering d:o (specify colour, see textiles)
28	309974		x	Skiva plast	Plastic sheet
29	313884		x	List radie L=2379	List L=2379
31	313449		x	Spegel	Mirror
--	312809		x	Hållare d:o	Holder d:o
32	---			Gardinsatser (se tygprover)	Curtain kit (see textiles)
--	309768		M	Band kardborre d:o B=16 mm	Band with teasel fastening d:o
--	313945		x	Gardinlängd tyll 600x670	Curtain tulle 600x670
--	314985		x	Gardinlängd tyll 670x470 (till gard.sats miljö)	Curtain tulle 670x470 (for curtain kit environment)
--	314986		x	Gardinlängd tyll 750x470 (till gard.sats miljö)	Curtain tulle 750x470 (for curtain kit environment)
--	300884		M	Gardinspiral d:o	Curtain hanger d:o
33	312006		x	Värmespalt V. B. u. överdrag	Air gap L rear without covering
--	313114		x	Överdrag d:o (ange färg, se tygprover)	Covering d:o (specify colour, see textiles)
35	322346		x	Gavel säng V	Gable bed L
36	860590		x	List hörn plast L=2500	Corner strip L=2500
37	314046		x	Sängram utan ribbor	Bed bottom without laths
--	311985		x	Ribba d:o L=718	Lath d:o L=718
--	312046		x	Band till ribbotten	Band for laths bottom
38	321980		x	Front säng	Front bed
39	322344		x	Gavel säng H	Gable bed R
40	321983		x	List furu 17,5x55x1550	Wood lath pine 17,5x55x1550
41	314915		x	Skena tak vikdörr L=1200	Roof strip, folding door L=1200
				M= Metervara	M= On the metre
				T= Tillbehör	T= Accessory

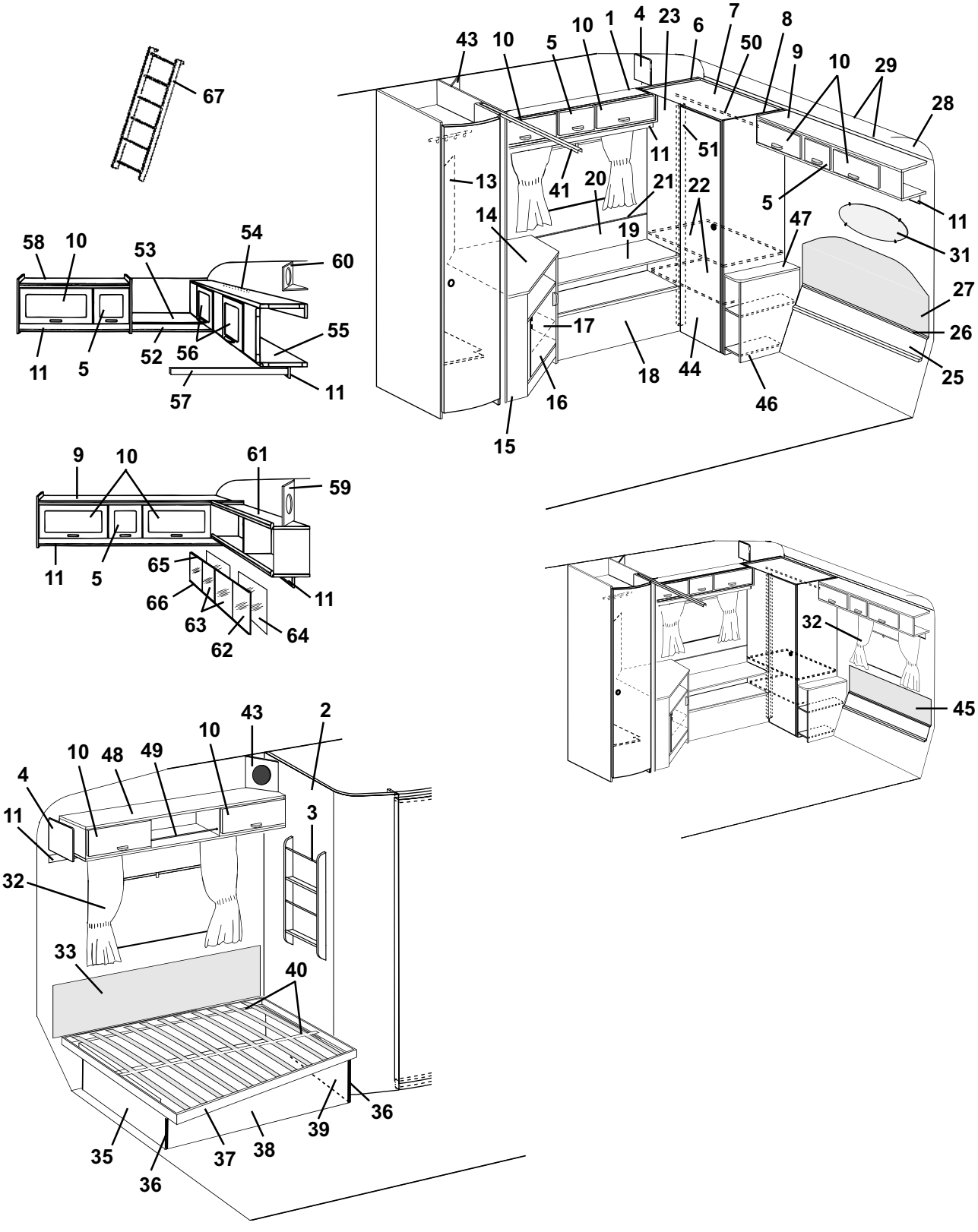
67
43
10
5
10
1
4
23
6
7
50
8
9
10
29
28
11
51
13
41
20
21
22
5
11
14
19
47
31
27
17
26
18
44
25
16
46
15
58
10
53
54
60
55
11
5
52
56
57
11
9
10
61
59
11
5
65
66
63
62
64
11
32
45
43
2
10
10
48
49
4
11
3
32
33
40
36
39
35
37
38
36

Pos Fig	Det. nr Part. No	Ingår/Fitted 620 GSE	Ingår/Fitted 620 GSE 2,5	Benämning	Description
43	320633		x	Front högtalare	Front loud speaker
44	320004		x	Dörr utan handtag/gångjärn	Door without handle/hinge
--	311917		x	Gångjärn d:o	Hinge d:o
--	312588		x	Platta gångjärn	Plate hinge
45	314233		T	Värmespalt övre u. överdrag	Air gap upper without covering
--	314529		T	Överdrag d:o (ange färg, se tygprover)	Covering d:o (specify colour, see textiles)
46	320673		x	Sängbord kpl. m. skiva	Bedside table cpl. with board
47	320674		x	Skiva sängbord	Board bedside table
48	320087		x	Skåp övre kpl. m. luckor/beslag	Cupboard cpl. with doors/holders
49	314573		x	Rasskydd al. rör Ø=8 L=556	Pipe al. Ø=8 L=556
--	800242		x	Plugg plast brun	Plug plastic brown
50	312053		x	Galgstång L=780	Clothes hanger L=780
51	320738		x	List gångjärn L=1705	List L=1705
52	320702		T	List folierad L=2440	Strip L=2440
53	320267		T	Hylla gavel bak	Rack gable rear
54	312233		T	Regel låsning	Lock bar
55	320100		T	Överbäddsskåp kpl. m. luckor/beslag	Upper bed cpl. with doors/holders
56	320007		T	Lucka u. handtag/gångjärn.	Door without handle/hinge
--	860402		T	Gångjärn d:o	Hinge d:o
57	312313		T	Bärregel	Bearing rail
58	320968		T	Skåp övre kpl. m. luckor/beslag	Cupboard upper cpl. with doors/holders
59	320634		T	Front högtalare	Front loud speaker
60	320631		T	Front högtalare	Front loud speaker
--	320632		T	Botten front högtalare	Bottom front loud speaker
61	320258		T	Hylla V-H bak kpl.	Rack L-R rear cpl.
62	313215		T	Skjutlucka kpl. m. spegel/glidlister	Sliding lid cpl. with mirror/sliding strip
63	312606		T	Lucka skjut u. handtag	Sliding lid without handle
--	312056		T	Handtag d:o	Handle d:o
64	312605		T	Spegel 833x240	Mirror 833x240
65	313146		T	Glidlist övre al. L=845	Sliding strip upper al. L=845
66	313147		T	Glidlist undre al. inkl. list ilägg L=845	Sliding strip under al. incl. filling list L=845
--	312059		T	List ilägg d:o plast L=2000	Filling list d:o plastic L=2000
67	312613		T	Stege kpl. med krokar	Ladder cpl. with hooks
--	860426		T	Krok till stege	Hook for ladder

M= Metervara
T= Tillbehör

M= On the metre
T= Accessory

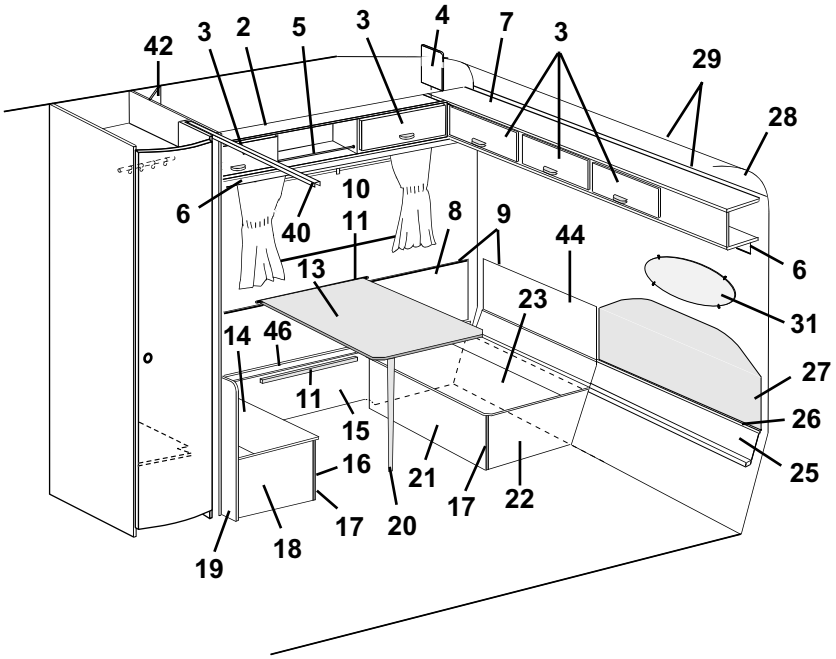
42
3
2
5
3
4
7
3
29
28
6
10
40
11
8
9
44
6
13
31
23
14
46
27
11
15
26
16
21
17
22
25
17
20
18
19

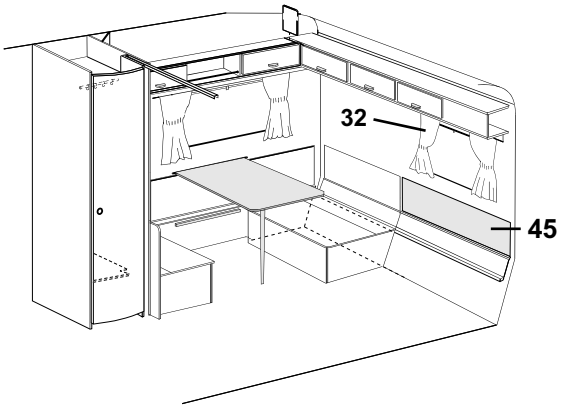
32
45

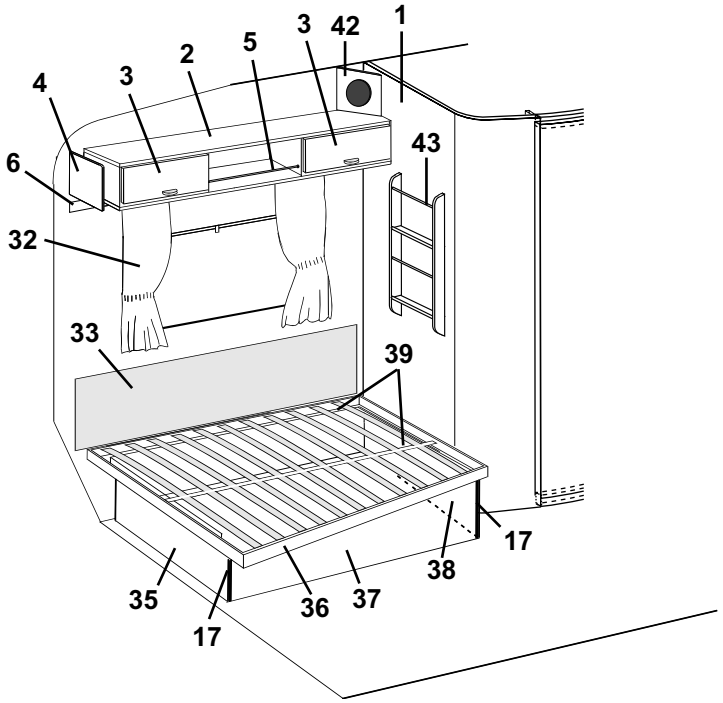
1
42
3
5
2
3
4
43
6
32
33
39
17
38
35
36
37
17

Pos Fig	Det. nr Part. No	Ingår/Fitted 620 GSE	Ingår/Fitted 620 GSE 2,5	Benämning	Description
1	322312	x	x	Vägg tvättrum V kpl.	Wall washroom L kpl.
2	320087	T	x	Skåp övre kpl. m. luckor/beslag	Cupboard cpl. with doors/holders
3	320007	T	x	Lucka u. handtag/gångjärn.	Door without handle/hinge
--	860406	T	x	Gångjärn d:o	Hinge d:o
4	320094	T	x	Passbit	Distance
5	314573	T	x	Rasskydd al. rör Ø=8 L=556	Pipe al. Ø=8 L=556
--	800242	T	x	Plugg plast brun	Plug plastic brown
6	320705	x	x	List folierad L=2440	Strip L=2440
7	320112	x		Skåp gavel kpl. m. luckor/beslag	Cupboard cpl. with doors/holders
--	320146		x	Skåp gavel kpl. m. luckor/beslag	Cupboard cpl. with doors/holders
8	320341	x	x	Värmespalt H bak	Air gap R rear
9	860423	M	M	List kant ljusbrun	Strip, light brown
10	312314	x	x	Fästregel bord	Bracket
11	300108	x	x	List bord väggdel, plast	List wall, plastic
13	314128	x	x	Bordsskiva 750x600	Table top 750x600
--	300420	x	x	List bord bordsdel	List board
14	320902	x		Lock bäddlåda H.B. främre	Cover bed box R.R. front
--	312251		x	Lock bäddlåda H.B. främre	Cover bed box R.R. front
15	320404	x	x	Front bäddlåda H.B.	Front bed box R.R.
16	320904	x		Front bäddlåda H.B. främre	Front bed box R.R. front
--	320397		x	Front bäddlåda H.B. främre	Front bed box R.R. front
17	860590	x	x	List hörn plast L=2500	Corner strip L=2500
18	320400	x	x	Gavel bäddlåda H.B. främre	Gable bed box R.R. front
19	320905	x		Vägg vid bäddlåda	Wall by bed box
--	320636		x	Vägg vid bäddlåda	Wall by bed box
20	320711	x	x	Bordsben fällbart H=730	Table leg H=730
21	320903	x		Front bäddlåda H.B. bakre	Front bed box R.R. rear
--	320395		x	Front bäddlåda H.B. bakre	Front bed box R.R. rear
22	320402	x	x	Gavel bäddlåda H.B. bakre	Gable bed box R.R. rear
23	320901	x		Lock bäddlåda H.B. bakre	Cover bed box R.R. rear
--	312250		x	Lock bäddlåda H.B. bakre	Cover bed box R.R. rear
25	320334	x		Värmespalt nedre	Air gap under
--	320355		x	Värmespalt nedre	Air gap under
26	314287	x	x	List plast L=2270	List plastic L=2270
27	312369	x		Värmespalt övre u. överdrag	Air gap upper without covering
--	313116	x		Överdrag d:o (ange färg, se tygprover)	Covering d:o (specify colour, see textiles)
--	314052		x	Värmespalt övre u. överdrag	Air gap upper without covering
--	314528		x	Överdrag d:o (ange färg, se tygprover)	Covering d:o (specify colour, see textiles)
28	309974	x	x	Skiva plast	Plastic sheet
29	313884	x	x	List radie L=2379	List L=2379
31	313449	T	x	Spegel	Mirror
--	312809	T	x	Hållare d:o	Holder d:o
32	---			Gardinsatser (se tygprover)	Curtain kit (see textiles)
--	309768	M	M	Band kardborre d:o B=16 mm	Band with teasel fastening d:o
--	313945	x	x	Gardinlängd tyll 600x670	Curtain tulle 600x670
--	314985	x	x	Gardinlängd tyll 670x470 (till gard.sats miljö)	Curtain tulle 670x470 (for curtain kit environment)
--	314986	x	x	Gardinlängd tyll 750x470 (till gard.sats miljö)	Curtain tulle 750x470 (for curtain kit environment)
--	300884	M	M	Gardinspiral d:o	Curtain hanger d:o
33	312006	x	x	Värmespalt V. B. u. överdrag	Air gap L rear without covering
--	313114	x	x	Överdrag d:o (ange färg, se tygprover)	Covering d:o (specify colour, see textiles)
				M= Metervara	M= On the metre
				T= Tillbehör	T= Accessory

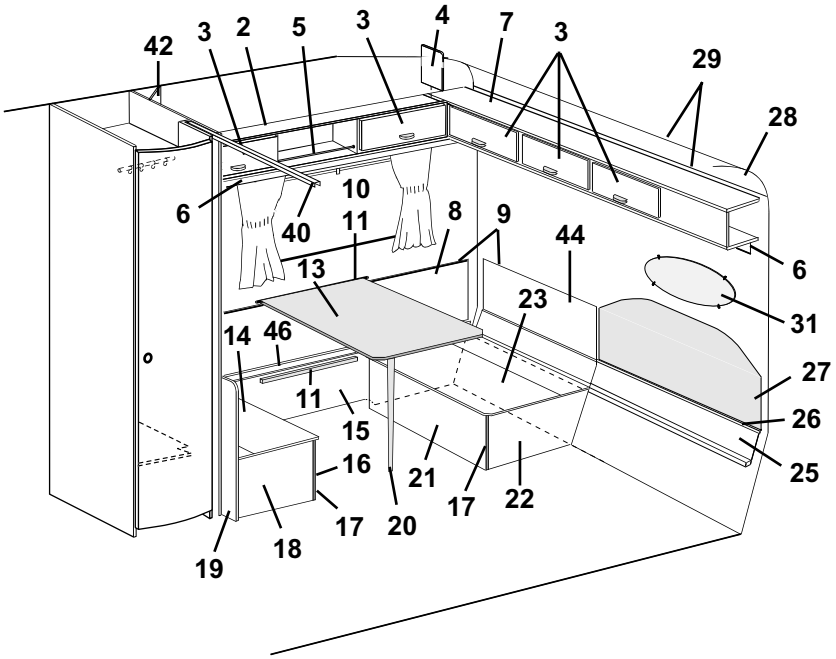
42
3
2
5
3
4
7
3
29
28
6
10
40
11
8
9
44
13
6
31
23
14
46
27
11
15
26
16
21
17
22
25
17
20
18
19

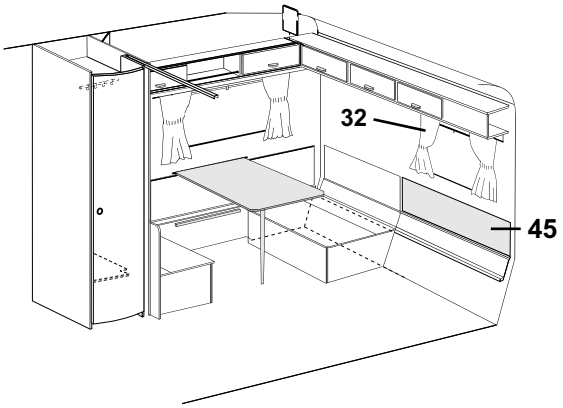
32
45

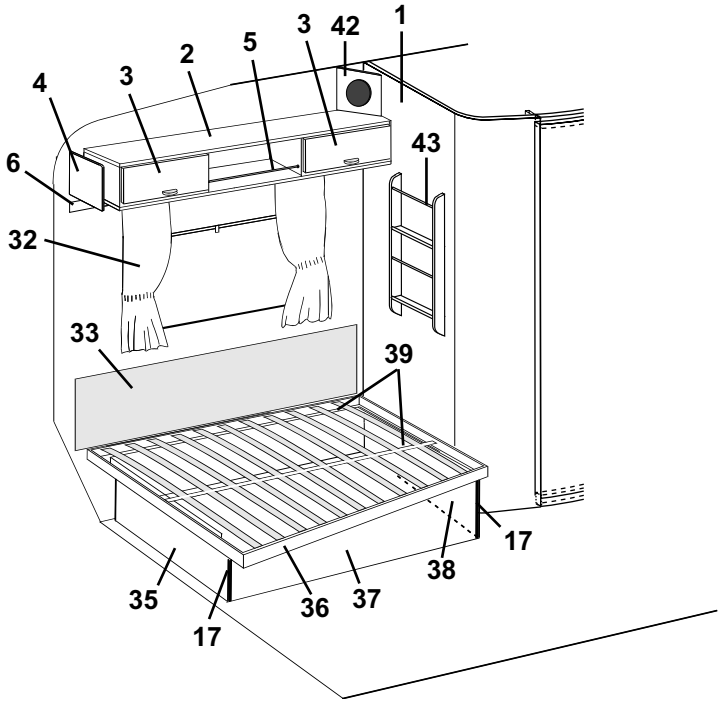
1
42
3
5
2
3
4
43
6
32
33
39
17
38
35
36
37
17

Pos Fig	Det. nr Part. No	Ingår/Fitted 620 GSE	Ingår/Fitted 620 GSE 2,5	Benämning	Description
35	322346	x	x	Gavel säng V	Gable bed L
36	312336	x		Sängram utan ribbor	Bed bottom without laths
--	314046		x	Sängram utan ribbor	Bed bottom without laths
--	311985	x	x	Ribba d:o L=718	Lath d:o L=718
--	312046	x	x	Band till ribbotten	Band for laths bottom
37	321980	x	x	Front säng	Front bed
38	322344	x	x	Gavel säng H	Gable bed R
39	321983	x	x	List furu 17,5x55x1550	Wood lath pine 17,5x55x1550
40	314915	x	x	Skena tak vikdörr L=1200	Roof strip, folding door L=1200
42	320633	T	x	Front högtalare	Front loud speaker
43	320316	T	x	Tidningshylla	Newspaper rack
44	320910	x		Värmespalt H gavel bak	Air gap R gable rear
--	320362		x	Värmespalt H gavel bak	Air gap R gable rear
45	313647	T		Värmespalt övre u. överdrag	Air gap upper without covering
--	313661	T		Överdrag d:o (ange färg, se tygprover)	Covering d:o (specify colour,see textiles)
--	314233		T	Värmespalt övre u. överdrag	Air gap upper without covering
--	314529		T	Överdrag d:o (ange färg, se tygprover)	Covering d:o (specify colour, see textiles)
46	320399	x	x	Lock front bäddlåda H.B.	Cover front bed box R.R.

M= Metervara
T= Tillbehör

M= On the metre
T= Accessory

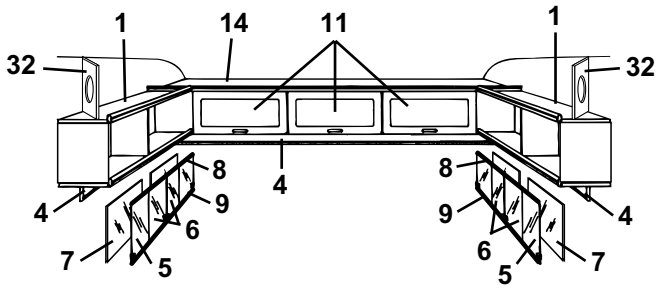
1
14
11
1
32
32
8
4
9
6
7
5
8
9
6
5
7
4

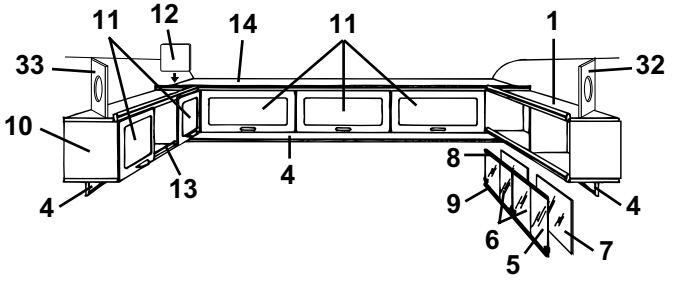
11
12
14
11
1
33
32
10
13
4
8
9
6
5
7
4

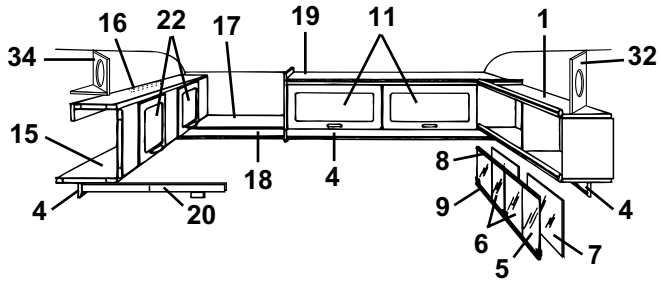
16
22
17
19
11
1
34
32
15
18
4
20
8
9
6
5
7
4

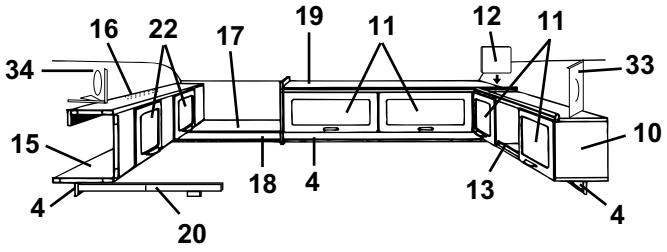
16
22
17
19
11
12
11
34
33
15
10
18
4
13
4
20

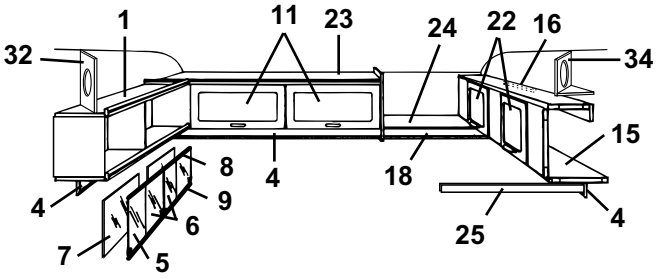
1
11
23
24
22
16
32
34
15
8
4
18
9
6
7
5
25
4

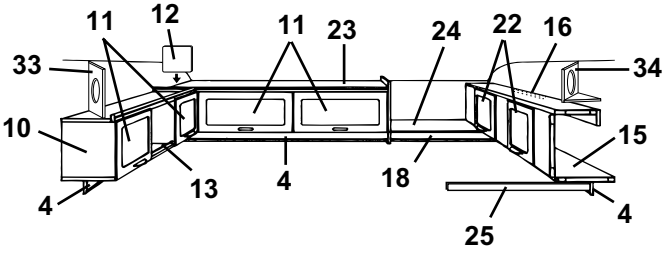
11
12
11
23
24
22
16
33
34
10
13
4
18
15
4
25

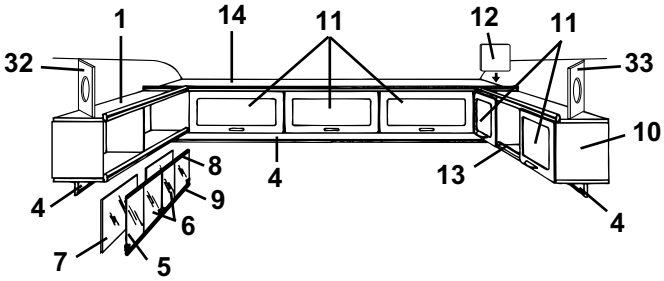
1
14
11
12
11
32
33
10
8
4
13
9
6
7
5
4

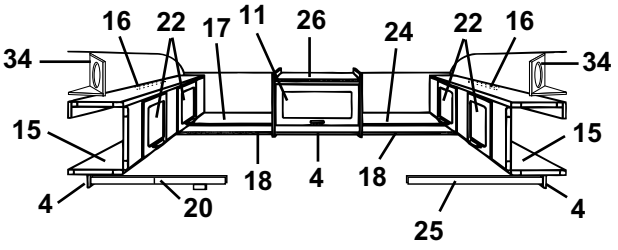
16
22
17
11
26
24
22
16
34
34
15
15
18
4
18
4
20
25

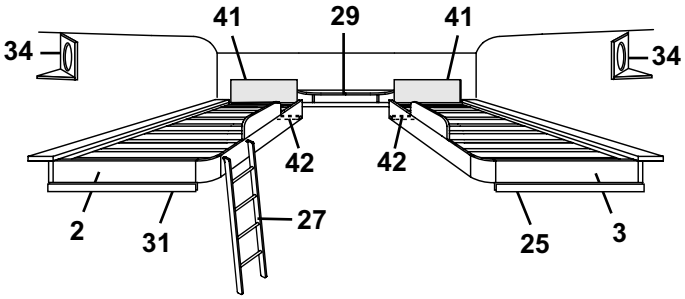
41
29
41
34
34
42
42
2
31
27
25
3

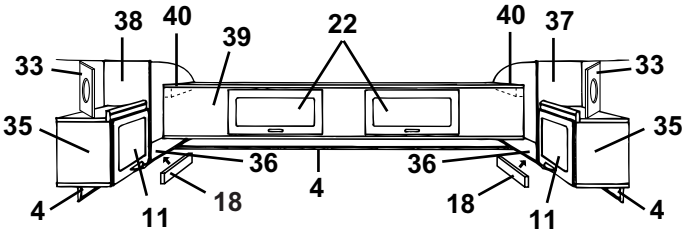
38
40
39
22
40
37
33
33
35
35
36
36
4
18
11
18
11
4

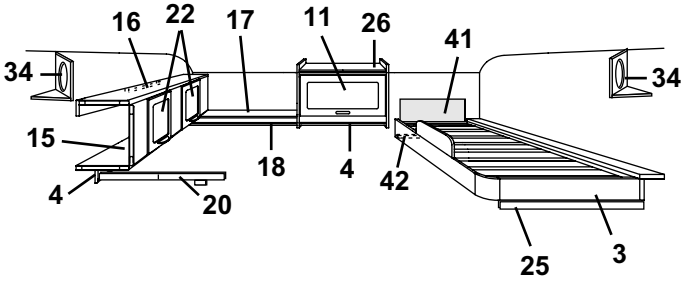
16
22
17
11
26
41
34
34
15
18
4
42
4
20
25
3

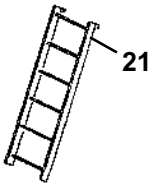
21

Pos Fig	Det. nr Part. No	Ingår/Fitted 620 GSE	Ingår/Fitted 620 GSE 2,5	Benämning	Description
1	320258	x		Hylla V-H bak kpl.	Rack L-R rear cpl.
2	314650	x		Sängram H u. ribbor	Bed bottom R without laths
--	311985	x		Ribba d:o L=718	Lath d:o L=718
--	312046	x		Band till ribbotten	Band for laths bottom
3	314643	x		Sängram V u. ribbor	Bed bottom L without laths
--	311985	x		Ribba d:o L=718	Lath d:o L=718
--	312046	x		Band till ribbotten	Band for laths bottom
4	320705	x		List folierad L=2440	Strip L=2440
5	313215	T		Skjutlucka kpl. m. spegel/glidlister	Sliding lid cpl. with mirror/sliding strip
6	312606	T		Lucka skjut u. handtag	Sliding lid without handle
--	312056	T		Handtag d:o	Handle d:o
7	312605	T		Spegel 833x240	Mirror 833x240
8	313146	T		Glidlist övre al. L=845	Sliding strip upper al. L=845
9	313147	T		Glidlist undre al. inkl. list ilägg L=845	Sliding strip under al. incl. filling list L=845
--	312059	T		List ilägg d:o plast L=2000	Filling list d:o plastic L=2000
10	320087	x		Skåp övre kpl. m. luckor/beslag	Cupboard cpl. with doors/holders
11	320007	x		Lucka u. handtag/gångjärn.	Door without handle/hinge
--	860406	x		Gångjärn d:o	Hinge d:o
12	320094	x		Passbit	Distance
13	314573	x		Rasskydd al. rör Ø=8 L=556	Pipe al. Ø=8 L=556
--	800242	x		Plugg plast brun	Plug plastic brown
14	320112	x		Skåp gavel kpl. m. luckor/beslag	Cupboard cpl. with doors/holders
15	320100	x		Överbäddsskåp kpl. m. luckor/beslag	Upper bed cpl. with doors/holders
16	312233	x		Regel låsning	Lock bar
17	320263	x		Hylla gavel bak	Rack gable rear
18	320702	x		List folierad L=2440	Strip L=2440
19	320126	x		Skåp övre kpl. m. luckor/beslag	Cupboard upper cpl. with doors/holders
20	312713	x		Regel överbädd	Latch upper bed
--	312726	x		Kloss d:o	Block d:o
21	312613	T		Stege kpl. med krokar	Ladder cpl. with hooks
--	860426	T		Krok till stege	Hook for ladder
22	320007	x		Lucka u. handtag/gångjärn.	Door without handle/hinge
--	860402	x		Gångjärn d:o	Hinge d:o
23	320131	x		Skåp övre kpl. m. luckor/beslag	Cupboard upper cpl. with doors/holders
24	320267	x		Hylla gavel bak	Rack gable rear
25	312313	x		Bärregel	Bearing rail
26	320124	x		Skåp övre kpl. m. lucka/beslag	Cupboard upper cpl. with door/holders
27	321586	x		Stege kpl. med krokar	Ladder cpl. with hooks
--	860426	x		Krok till stege	Hook for ladder
29	321979	x		Hylla kpl.	Rack cpl.
31	312436	x		Bärregel	Bearing rail
32	320634	T		Front högtalare	Front loud speaker
33	320633	T		Front högtalare	Front loud speaker
34	320631	T		Front högtalare	Front loud speaker
--	320632	T		Botten front högtalare	Bottom front loud speaker
35	320080	x		Skåp V-H bak kpl. m. lucka/beslag	Cupboard L-R rear cpl. with door/holders
36	320298	x		Hylla V-H bak	Rack L-R rear
37	320086	x		Gavel V yttre	Gable L outer
38	320085	x		Gavel H yttre	Gable R outer
39	320106	x		Överbäddsskåp kpl. m. luckor/beslag	Upper bed cpl. with doors/holders
40	309617	x		Fästkloss	Clamp
41	321209	x		Värmespalt övre u. överdrag	Air gap upper without covering
--	314631	x		Överdrag d:o (ange färg, se tygprover)	Covering d:o (specify colour,see textiles)
42	321541	x		Bärregel	Bearing rail
				T= Tillbehör	T= Accessory

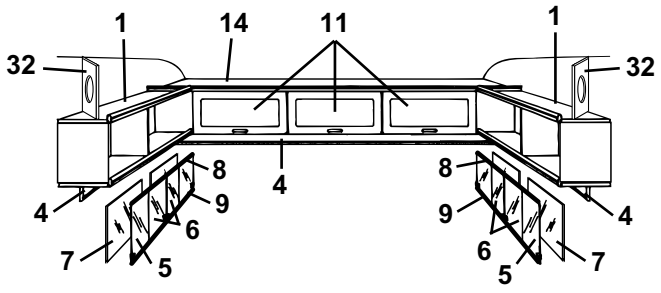
1
14
11
1
32
32
8
4
8
9
9
4
6
6
7
5
5
7

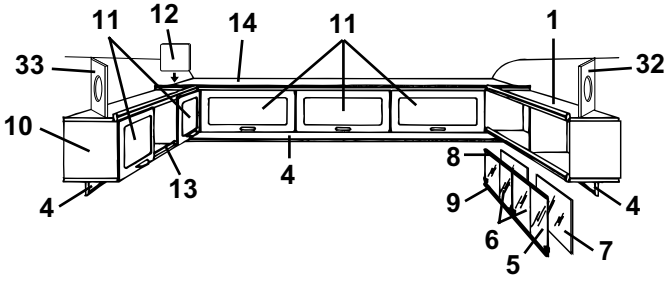
11
12
14
11
1
33
32
10
13
4
8
4
9
6
5
7

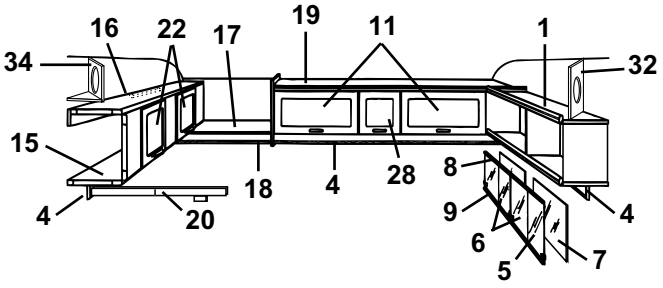
16
22
17
19
11
1
34
32
15
18
4
28
8
4
20
9
6
5
7

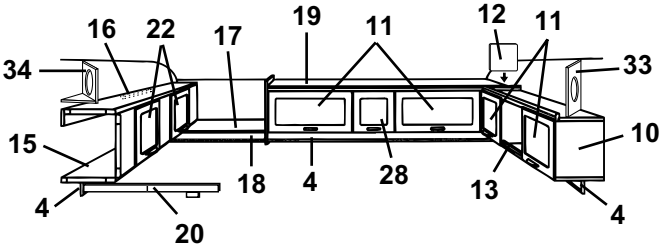
16
22
17
19
11
12
11
34
33
15
10
18
4
28
13
4
20

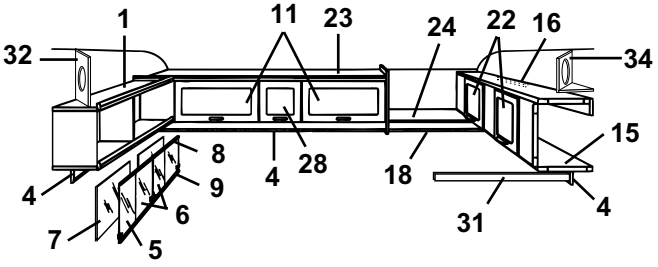
1
11
23
24
22
16
32
34
15
8
4
28
18
9
6
4
31
7
5

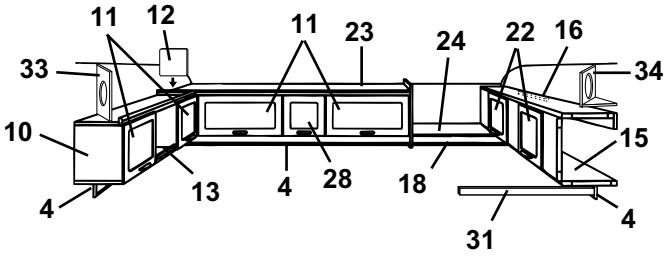
11
12
11
23
24
22
16
33
34
10
15
13
4
28
18
4
31

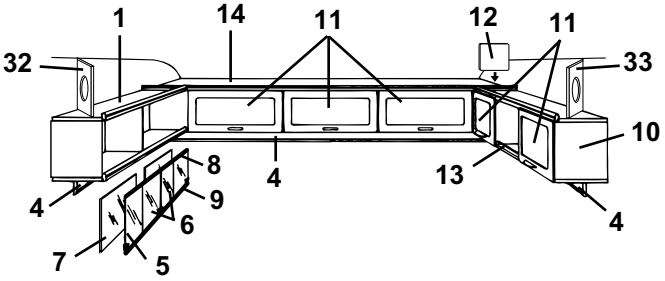
1
14
11
12
11
32
33
10
8
4
13
9
6
4
7
5

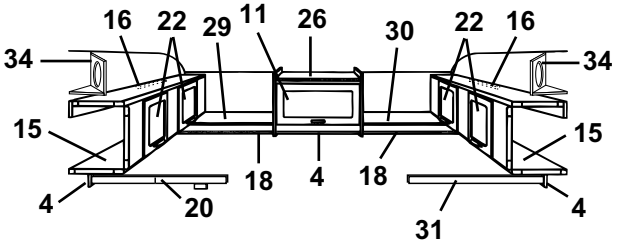
16
22
29
11
26
30
22
16
34
34
15
15
18
4
18
4
20
31

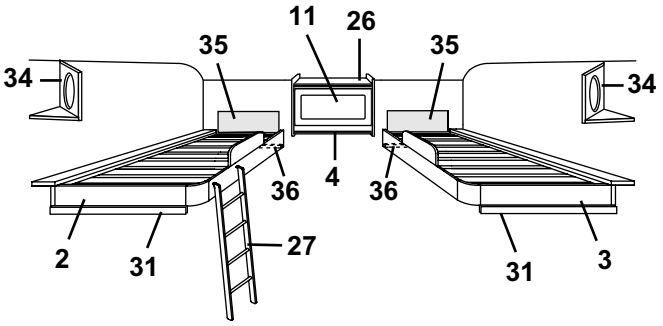
11
26
35
35
34
34
36
4
36
2
31
27
31
3

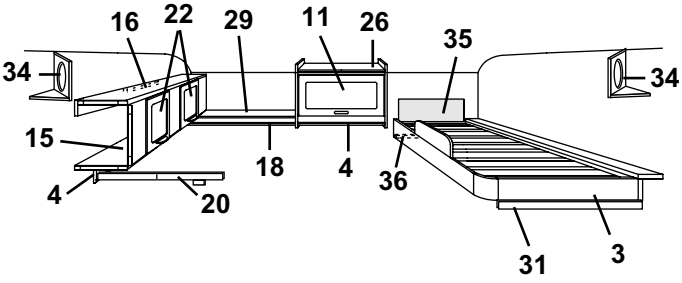
16
22
29
11
26
35
34
34
15
18
4
36
4
20
31
3

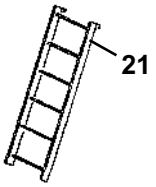
21

Pos Fig	Det. nr Part. No	Ingår/Fitted 620 GSE	Ingår/Fitted 620 GSE 2,5	Benämning	Description
1	320258		x	Hylla V-H bak kpl.	Rack L-R rear cpl.
2	314650		x	Sängram H u. ribbor	Bed bottom R without laths
--	311985		x	Ribba d:o L=718	Lath d:o L=718
--	312046		x	Band till ribbotten	Band for laths bottom
3	314643		x	Sängram V u. ribbor	Bed bottom L without laths
--	311985		x	Ribba d:o L=718	Lath d:o L=718
--	312046		x	Band till ribbotten	Band for laths bottom
4	320705		x	List folierad L=2440	Strip L=2440
5	313215		x	Skjutlucka kpl. m. spegel/glidlister	Sliding lid cpl. with mirror/sliding strip
6	312606		x	Lucka skjut u. handtag	Sliding lid without handle
--	312056		x	Handtag d:o	Handle d:o
7	312605		x	Spegel 833x240	Mirror 833x240
8	313146		x	Glidlist övre al. L=845	Sliding strip upper al. L=845
9	313147		x	Glidlist undre al. inkl. list ilägg L=845	Sliding strip under al. incl. filling list L=845
--	312059		x	List ilägg d:o plast L=2000	Filling list d:o plastic L=2000
10	320087		x	Skåp övre kpl. m. luckor/beslag	Cupboard cpl. with doors/holders
11	320007		x	Lucka u. handtag/gångjärn.	Door without handle/hinge
--	860406		x	Gångjärn d:o	Hinge d:o
12	320094		x	Passbit	Distance
13	314573		x	Rasskydd al. rör Ø=8 L=556	Pipe al. Ø=8 L=556
--	800242		x	Plugg plast brun	Plug plastic brown
14	320146		x	Skåp gavel kpl. m. luckor/beslag	Cupboard cpl. with doors/holders
15	320100		x	Överbäddsskåp kpl. m. luckor/beslag	Upper bed cpl. with doors/holders
16	312233		x	Regel låsning	Lock bar
17	320286		x	Hylla gavel bak	Rack gable rear
18	320702		x	List folierad L=2440	Strip L=2440
19	320157		x	Skåp övre kpl. m. luckor/beslag	Cupboard upper cpl. with doors/holders
20	312713		x	Regel överbädd	Latch upper bed
--	312726		x	Kloss d:o	Block d:o
21	312613		T	Stege kpl. med krokar	Ladder cpl. with hooks
--	860426		T	Krok till stege	Hook for ladder
22	320007		x	Lucka u. handtag/gångjärn.	Door without handle/hinge
--	860402		x	Gångjärn d:o	Hinge d:o
23	320162		x	Skåp övre kpl. m. luckor/beslag	Cupboard upper cpl. with doors/holders
24	320289		x	Hylla gavel bak	Rack gable rear
25	312313		x	Bärregel	Bearing rail
26	320124		x	Skåp övre kpl. m. lucka/beslag	Cupboard upper cpl. with door/holders
27	321586		x	Stege kpl. med krokar	Ladder cpl. with hooks
--	860426		x	Krok till stege	Hook for ladder
28	320013		x	Lucka u. handtag/gångjärn.	Door without handle/hinge
--	860406		x	Gångjärn d:o	Hinge d:o
29	320292		x	Hylla gavel bak	Rack gable rear
30	320295		x	Hylla gavel bak	Rack gable rear
31	312436		x	Bärregel	Bearing rail
32	320634		x	Front högtalare	Front loud speaker
33	320633		x	Front högtalare	Front loud speaker
34	320631		x	Front högtalare	Front loud speaker
--	320632		x	Botten front högtalare	Bottom front loud speaker
35	321209		x	Värmespalt övre u. överdrag	Air gap upper without covering
--	314631		x	Överdrag d:o (ange färg, se tygprover)	Covering d:o (specify colour,see textiles)
36	321541		x	Bärregel	Bearing rail

T= Tillbehör

T= Accessory

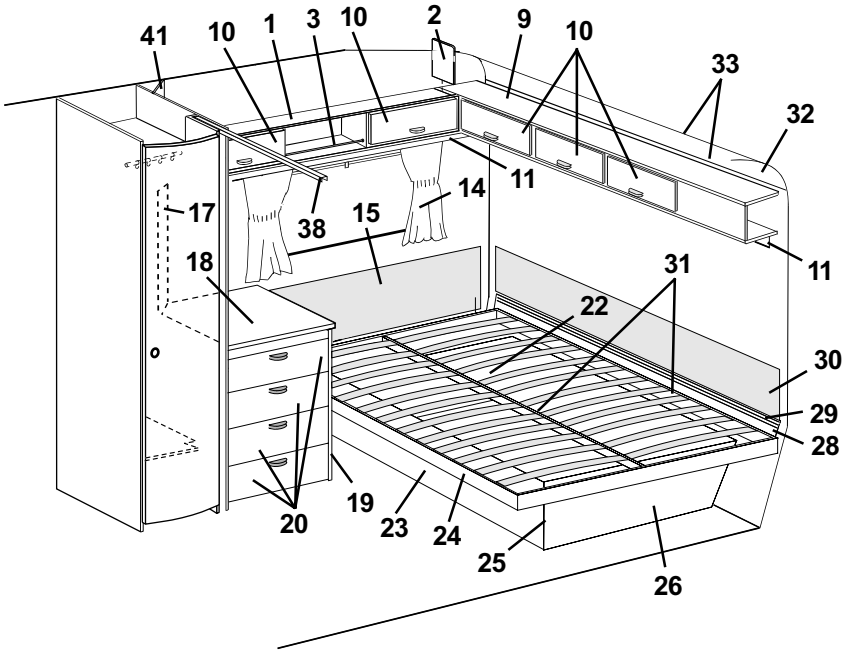
41
10
1
3
10
2
9
10
33
32
11
14
38
15
17
18
31
22
30
29
28
11
19
20
23
24
25
26

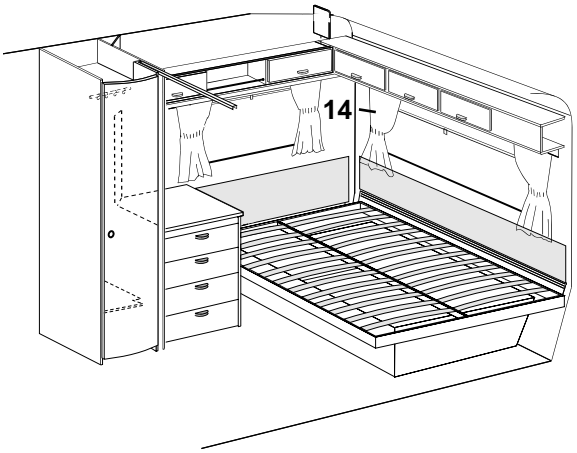
14

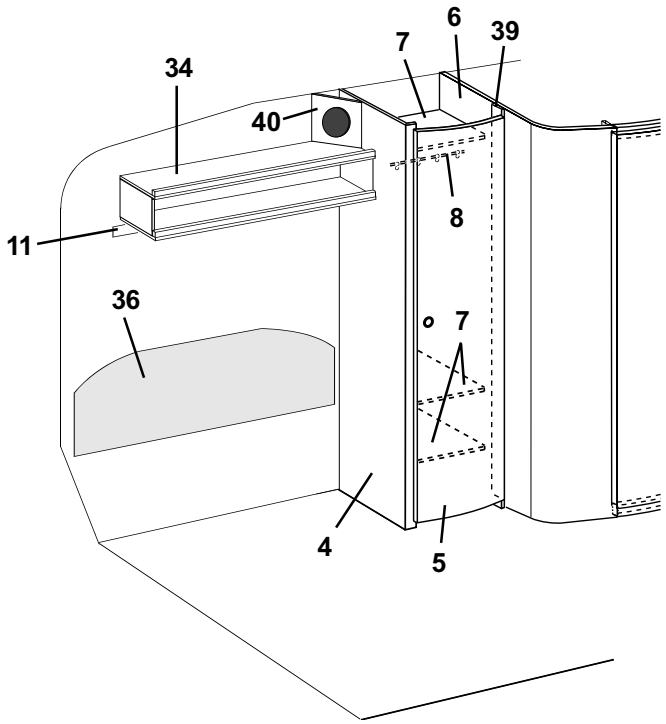
6
39
7
34
40
8
11
36
7
4
5

Pos Fig	Det. nr Part. No	Ingår/Fitted 620 GSE	Ingår/Fitted 620 GSE 2,5	Benämning	Description
1	320087	x		Skåp övre kpl. m. luckor/beslag	Cupboard cpl. with doors/holders
2	320094	x		Passbit	Distance
3	314573	x		Rasskydd al. rör Ø=8 L=556	Pipe al. Ø=8 L=556
--	800242	x		Plugg plast brun	Plug plastic brown
4	320534	x		Vägg garderob V utan beslag	Wall wardrobe L without holders
5	321518	x		Dörr utan lås/gångjärn	Door without lock/hinge
--	311917	x		Gångjärn d:o	Hinge d:o
--	312588	x		Platta gångjärn	Plate hinge
--	314523	x		Rätningslist d:o L=1715	List d:o L=1715
6	322352	x		Vägg tvättrum V kpl.	Wall washroom L cpl.
7	320610	x		Hylla garderob	Rack wardrobe
8	312053	x		Galgstång L=780	Clothes hanger L=780
9	320112	x		Skåp gavel kpl. m. luckor/beslag	Cupboard cpl. with doors/holders
10	320007	x		Lucka u. handtag/gångjärn.	Door without handle/hinge
--	860406	x		Gångjärn d:o	Hinge d:o
11	320705	x		List folierad L=2440	Strip L=2440
14	---			Gardinsatser (se tygprover)	Curtain kit (see textiles)
--	309768	M		Band kardborre d:o B=16 mm	Band with teasel fastening d:o
--	313945	x		Gardinlängd tyll 600x670	Curtain tulle 600x670
--	313946	x		Gardinlängd tyll 1450x670 (end. gavelfönster)	Curtain tulle 1450x670 (only gable window)
--	314985	x		Gardinlängd tyll 670x470 (till gard.sats miljö)	Curtain tulle 670x470 (for curtain kit environment)
--	314986	x		Gardinlängd tyll 750x470 (till gard.sats miljö)	Curtain tulle 750x470 (for curtain kit environment)
--	300884	M		Gardinspiral d:o	Curtain hanger d:o
15	312462	x		Värmespalt H.B. u. överdrag	Air gap R.R. without covering
--	313120	x		Överdrag d:o (ange färg, se tygprover)	Covering d:o (specify colour,see textiles)
17	320624	x		Front el-uttag	Front outlet
18	313925	x		Skiva byrå	Board
19	320209	x		Byrå u. skiva/lådor	Chest of drawers without board/drawers
20	320216	x		Låda kpl. med handtag	Drawer cpl. with handle
--	320712	x		Lådförstycke u. handtag	Drawer front without handle
--	312750	x		Botten låda	Bottom drawer
--	860132	x		Fronttapp låda	Peg front, drawer
--	312838	x		Bakstycke låda	Back, drawer
--	860133	x		Hörn låda	Corner, drawer
--	860130	x		Sida låda	Side, drawer
--	860149	x		Glidskena låda	Slide bar, drawer
22	320380	x		Gavel säng H	Gable bed R
23	320374	x		Front säng	Front bed
24	312846	x		Sängram utan ribbor	Bed bottom without laths
--	311985	x		Ribba d:o L=718	Lath d:o L=718
--	312046	x		Band till ribbotten	Band for laths bottom
25	860590	x		List hörn plast L=2500	Corner strip L=2500
26	320382	x		Gavel säng V	Gable bed L
28	320334	x		Värmespalt nedre	Air gap under
29	314287	x		List plast L=2270	List plastic L=2270
30	312011	x		Värmespalt övre u. överdrag	Air gap upper without covering
--	313115	x		Överdrag d:o (ange färg, se tygprover)	Covering d:o (specify colour,see textiles)
31	312861	x		List furu 17,5x55x1200	Wood lath pine 17,5x55x1200
32	309974	x		Skiva plast	Plastic sheet
33	313884	x		List radie L=2379	List L=2379
				M= Metervara	M= On the metre
				T= Tillbehör	T= Accessory

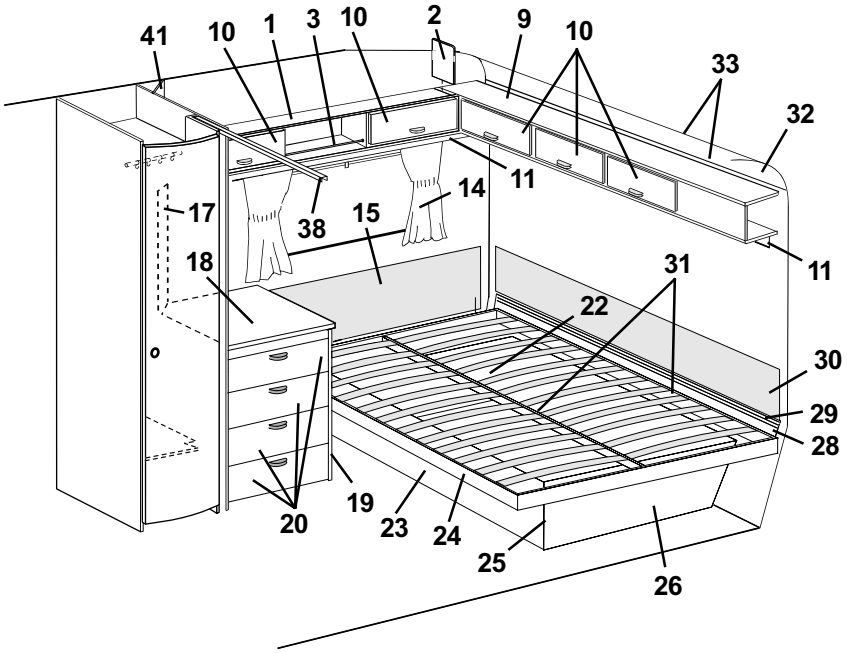
41
10
1
3
10
2
9
10
33
32
11
14
38
15
17
18
31
22
30
29
28
11
19
20
23
24
25
26

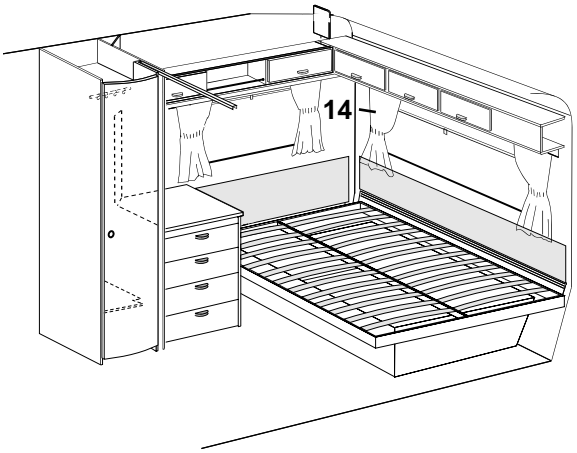
14

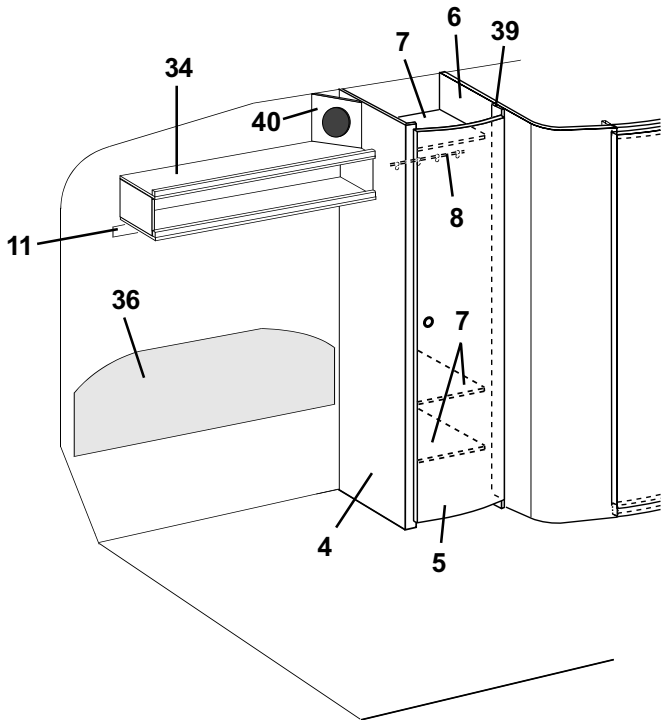
6
7
39
34
40
8
11
36
7
4
5

Pos Fig	Det. nr Part. No	Ingår/Fitted 620 GSE	Ingår/Fitted 620 GSE 2,5	Benämning	Description
34	321001	x		Hylla kpl. V-H bak	Rack cpl. L-R rear
36	312459	x		Värmespalt V.B. u. överdrag	Air gap L. rear without covering
--	313119	x		Överdrag d:o (ange färg, se tygprover)	Covering d:o (specify colour,see textiles)
38	314915	x		Skena tak vikdörr L=1200	Roof strip, folding door L=1200
39	320511	x		List folierad L=1948	Strip L=1948
40	320634	T		Front högtalare	Front loud speaker
41	320633	T		Front högtalare	Front loud speaker

M= Metervara
T= Tillbehör

M= On the metre
T= Accessory

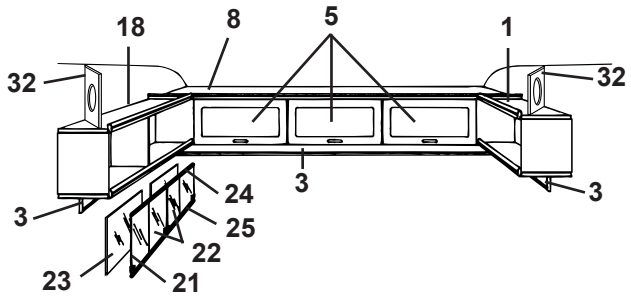
18
8
5
1
32
32
24
3
3
25
22
23
21

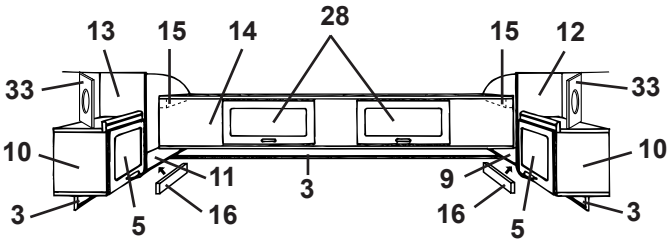
13
15
14
28
15
12
33
33
10
10
11
3
9
3
16
16
5
5

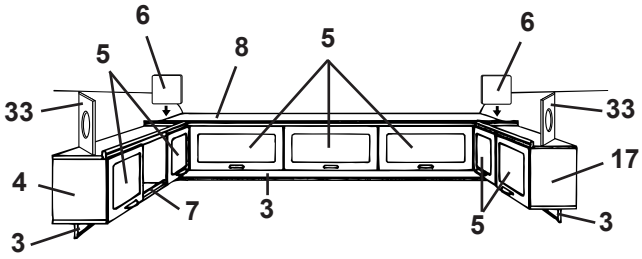
6
5
8
5
6
33
33
17
4
7
3
3
5
3

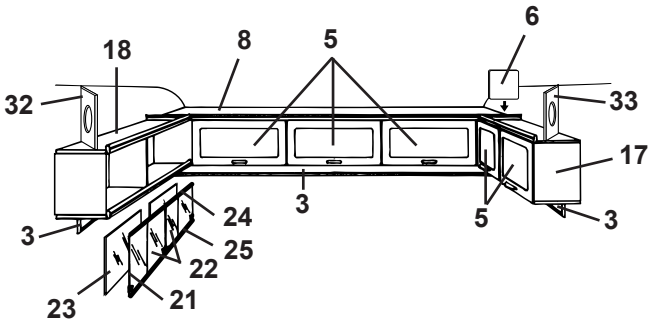
18
8
5
6
32
33
17
3
5
3
24
3
25
22
23
21

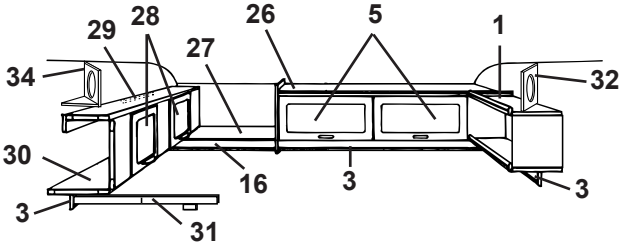
29
28
26
5
1
34
27
32
30
16
3
3
3
31

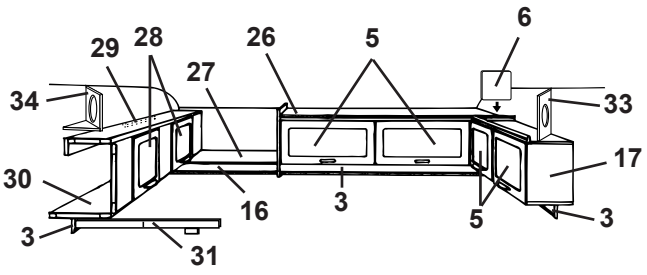
29
28
26
5
6
34
27
33
17
30
16
3
5
3
3
31

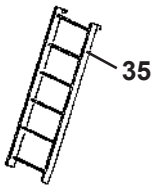
35

Pos Fig	Det. nr Part. No	Ingår/Fitted 620 GSE	Ingår/Fitted 620 GSE 2,5	Benämning	Description
1	321001	x		Hylla kpl. V-H bak	Rack cpl. L-R rear
3	320705	x		List folierad L=2440	Strip L=2440
4	320087	x		Skåp övre kpl. m. luckor/beslag	Cupboard cpl. with doors/holders
5	320007	x		Lucka u. handtag/gångjärn.	Door without handle/hinge
--	860406	x		Gångjärn d:o	Hinge d:o
6	320094	x		Passbit	Distance
7	314573	x		Rasskydd al. rör Ø=8 L=556	Pipe al. Ø=8 L=556
--	800242	x		Plugg plast brun	Plug plastic brown
8	320112	x		Skåp gavel kpl. m. luckor/beslag	Cupboard cpl. with doors/holders
9	320300	x		Hylla V-H bak	Rack L-R rear
10	320080	x		Skåp V-H bak kpl. m. lucka/beslag	Cupboard L-R rear cpl. with door/holders
11	320298	x		Hylla V-H bak	Rack L-R rear
12	320086	x		Gavel V yttre	Gable L outer
13	320085	x		Gavel H yttre	Gable R outer
14	320106	x		Överbäddsskåp kpl. m. luckor/beslag	Upper bed cpl. with doors/holders
15	309617	x		Fästkloss	Clamp
16	320702	x		List folierad L=2440	Strip L=2440
17	320095	x		Skåp kpl. m. luckor/beslag	Cupboard cpl. with doors/holders
18	320258	x		Hylla V-H bak kpl.	Rack L-R rear cpl.
21	313215	T		Skjutlucka kpl. m. spegel/glidlister	Sliding lid cpl. with mirror/sliding strip
22	312606	T		Lucka skjut u. handtag	Sliding lid without handle
--	312056	T		Handtag d:o	Handle d:o
23	312605	T		Spegel 833x240	Mirror 833x240
24	313146	T		Glidlist övre al. L=845	Sliding strip upper al. L=845
25	313147	T		Glidlist undre al. inkl. list ilägg L=845	Sliding strip under al. incl. filling list L=845
--	312059	T		List ilägg d:o plast L=2000	Filling list d:o plastic L=2000
26	320126	x		Skåp övre kpl. m. luckor/beslag	Cupboard upper cpl. with doors/holders
27	320263	x		Hylla gavel bak	Rack gable rear
28	320007	x		Lucka u. handtag/gångjärn.	Door without handle/hinge
--	860402	x		Gångjärn d:o	Hinge d:o
29	312233	x		Regel låsning	Lock bar
30	320100	x		Överbäddsskåp kpl. m. luckor/beslag	Upper bed cpl. with doors/holders
31	312713	x		Regel överbädd	Latch upper bed
--	312726	x		Kloss d:o	Block d:o
32	320634	T		Front högtalare	Front loud speaker
33	320633	T		Front högtalare	Front loud speaker
34	320631	T		Front högtalare	Front loud speaker
--	320632	T		Botten front högtalare	Bottom front loud speaker
35	312613	T		Stege kpl. med krokar	Ladder cpl. with hooks
--	860426	T		Krok till stege	Hook for ladder

T= Tillbehör

T= Accessory

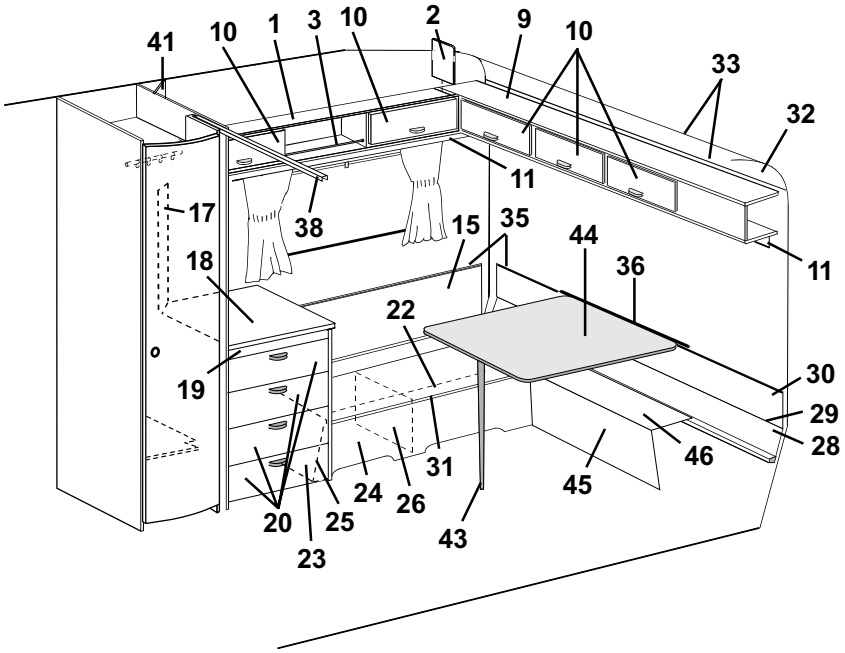
41
10
1
3
10
2
9
10
33
32
11
38
17
15
35
44
36
18
22
11
19
30
29
28
46
45
31
24
26
20
25
23
43

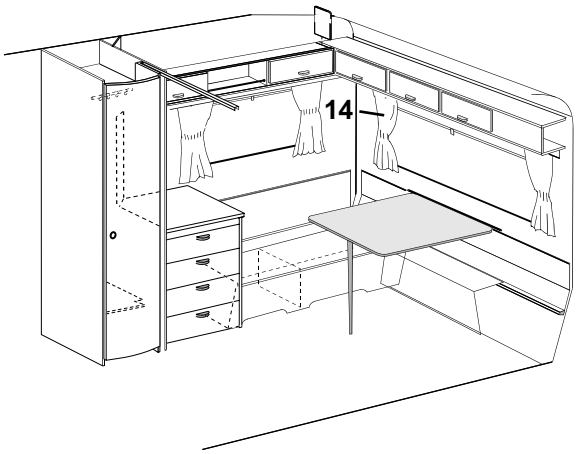
14

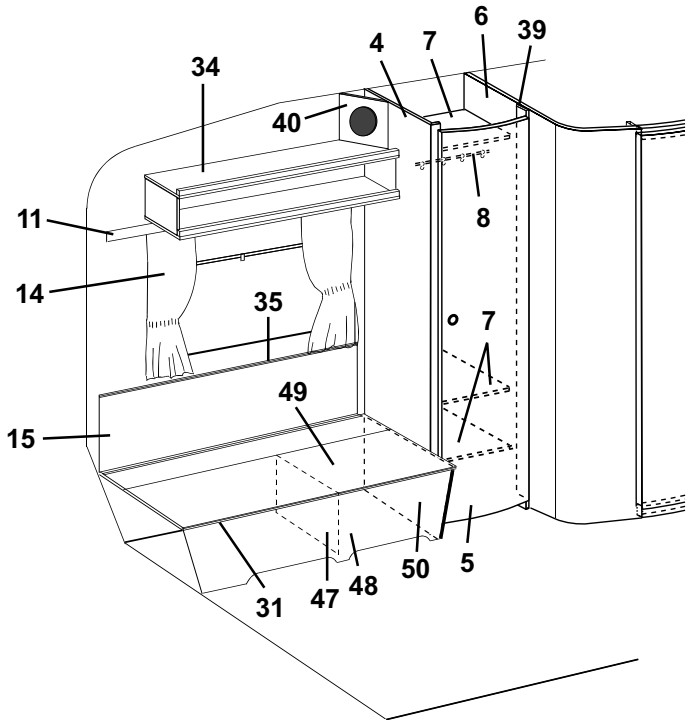
6
4
7
39
34
40
8
11
14
35
7
49
15
31
47
48
50
5

Pos Fig	Det. nr Part. No	Ingår/Fitted 620 GSE	Ingår/Fitted 620 GSE 2,5	Benämning	Description
1	320087	x		Skåp övre kpl. m. luckor/beslag	Cupboard cpl. with doors/holders
2	320094	x		Passbit	Distance
3	314573	x		Rasskydd al. rör Ø=8 L=556	Pipe al. Ø=8 L=556
--	800242	x		Plugg plast brun	Plug plastic brown
4	320534	x		Vägg garderob V utan beslag	Wall wardrobe L without holders
5	321518	x		Dörr utan lås/gångjärn	Door without lock/hinge
--	311917	x		Gångjärn d:o	Hinge d:o
--	312588	x		Platta gångjärn	Plate hinge
--	314523	x		Rätningslist d:o L=1715	List d:o L=1715
6	322352	x		Vägg tvättrum V kpl.	Wall washroom L cpl.
7	320610	x		Hylla garderob	Rack wardrobe
8	312053	x		Galgstång L=780	Clothes hanger L=780
9	320112	x		Skåp gavel kpl. m. luckor/beslag	Cupboard cpl. with doors/holders
10	320007	x		Lucka u. handtag/gångjärn.	Door without handle/hinge
--	860406	x		Gångjärn d:o	Hinge d:o
11	320705	x		List folierad L=2440	Strip L=2440
14	---			Gardinsatser (se tygprover)	Curtain kit (see textiles)
--	309768	M		Band kardborre d:o B=16 mm	Band with teasel fastening d:o
--	313945	x		Gardinlängd tyll 600x670	Curtain tulle 600x670
--	313946	x		Gardinlängd tyll 1450x670 (end. gavelfönster)	Curtain tulle 1450x670 (only gable window)
--	314985	x		Gardinlängd tyll 670x470 (till gard.sats miljö)	Curtain tulle 670x470 (for curtain kit environment)
--	314986	x		Gardinlängd tyll 750x470 (till gard.sats miljö)	Curtain tulle 750x470 (for curtain kit environment)
--	300884	M		Gardinspiral d:o	Curtain hanger d:o
15	320349	x		Värmespalt V-H bak	Air gap L-R rear
17	320624	x		Front el-uttag	Front outlet
18	313925	x		Skiva byrå	Board
19	320209	x		Byrå u. skiva/lådor	Chest of drawers without board/drawers
20	320216	x		Låda kpl. med handtag	Drawer cpl. with handle
--	320712	x		Lådförstycke u. handtag	Drawer front without handle
--	312750	x		Botten låda	Bottom drawer
--	860132	x		Fronttapp låda	Peg front, drawer
--	312838	x		Bakstycke låda	Back, drawer
--	860133	x		Hörn låda	Corner, drawer
--	860130	x		Sida låda	Side, drawer
--	860149	x		Glidskena låda	Slide bar, drawer
22	312615	x		Lock bäddlåda H.B.	Cover bed box R.R.
23	320392	x		Gavel bäddlåda H.B.	Gable bed box R.R.
24	320413	x		Front bäddlåda H.B.	Front bed box R.R.
25	860590	x		List hörn plast L=2500	Corner strip L=2500
26	312826	x		Stöd bäddlåda	Support bed box
28	320334	x		Värmespalt nedre	Air gap under
29	314287	x		List plast L=2270	List plastic L=2270
30	320347	x		Värmespalt övre	Air gap upper
31	860562	x		List bädd plast L=3000	List bed plastic L=3000
32	309974	x		Skiva plast	Plastic sheet
33	313884	x		List radie L=2379	List L=2379
34	321001	x		Hylla kpl. V-H bak	Rack cpl. L-R rear
35	860423	M		List kant ljusbrun	Strip, light brown
36	312660	x		Fästregel bord	Bracket
--	300108	x		List bord väggdel, plast	List wall, plastic
				M= Metervara	M= On the metre
				T= Tillbehör	T= Accessory

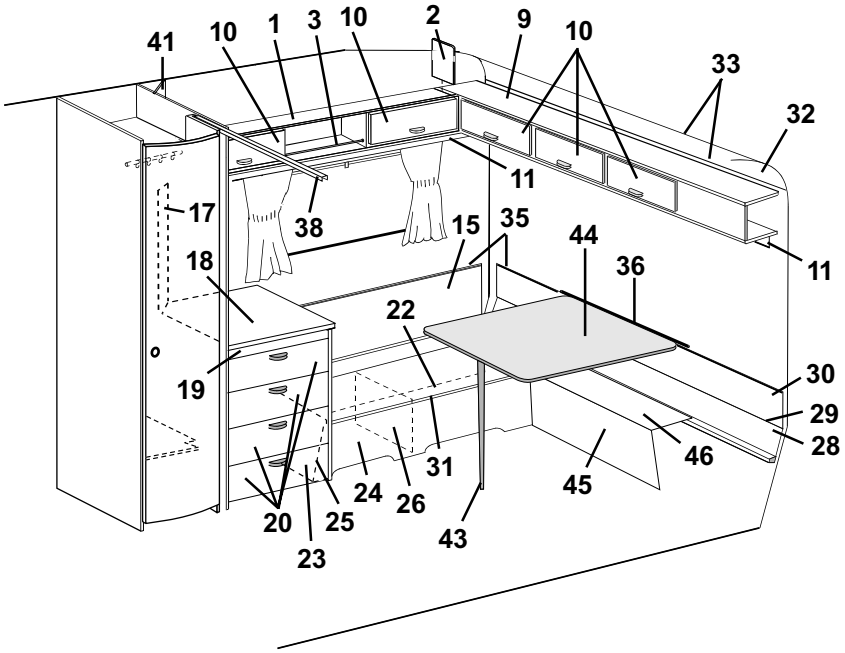
41
10
1
3
10
2
9
10
33
32
11
17
38
15
35
44
36
18
22
11
19
30
29
28
46
45
31
24
26
20
25
23
43

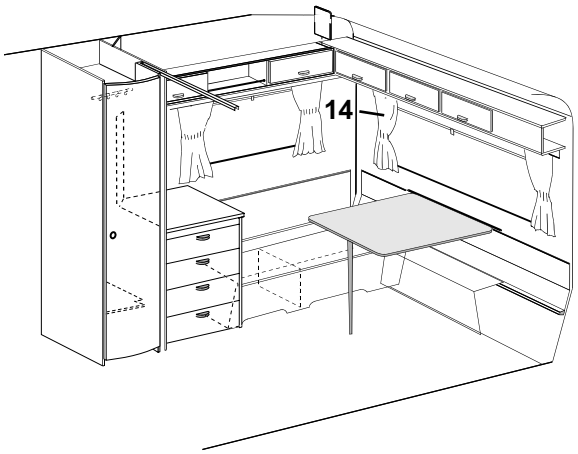
14

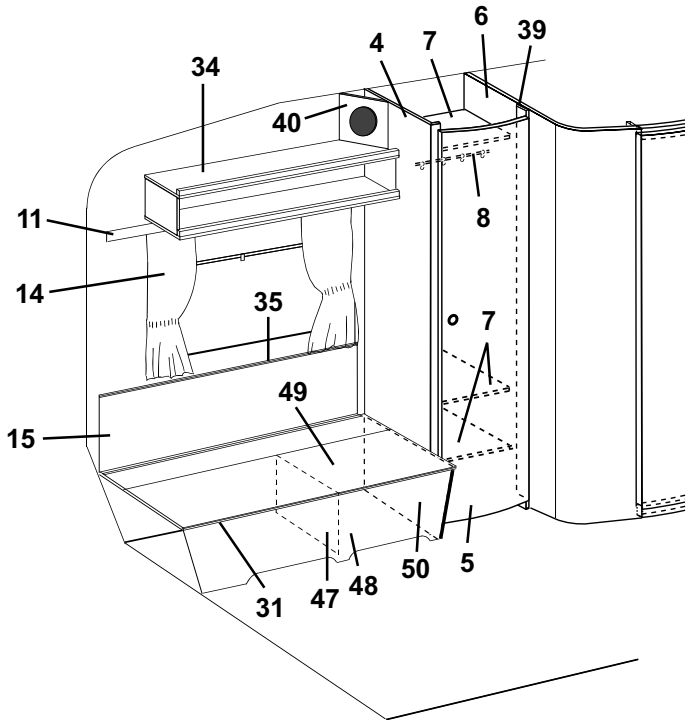
34
4
7
6
39
40
8
11
14
35
7
49
15
31
47
48
50
5

Pos Fig	Det. nr Part. No	Ingår/Fitted 620 GSE	Ingår/Fitted 620 GSE 2,5	Benämning	Description
38	314915	x		Skena tak vikdörr L=1200	Roof strip, folding door L=1200
39	320511	x		List folierad L=1948	Strip L=1948
40	320634	T		Front högtalare	Front loud speaker
41	320633	T		Front högtalare	Front loud speaker
43	320711	x		Bordsben fällbart H=730	Table leg H=730
44	313876	x		Bordsskiva 840x940	Table top 840x940
--	300420	x		List bord bordsdel	List board
45	320390	x		Front bäddlåda gavel	Front bed box gable
46	320415	x		Skiva gavel	Sheet gable
47	312876	x		Stöd bäddlåda	Support bed box
48	320418	x		Front bäddlåda V.B.	Front bed box L.R.
49	312614	x		Lock bäddlåda V.B.	Cover bed box L.R.
50	320420	x		Gavel bäddlåda V.B.	Gable bed box L.R.

M= Metervara
T= Tillbehör

M= On the metre
T= Accessory

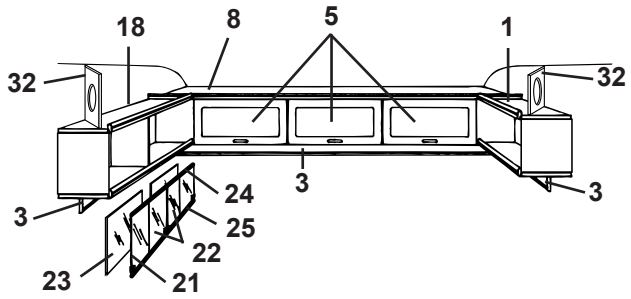
18
8
5
1
32
32
3
3
24
25
22
23
21

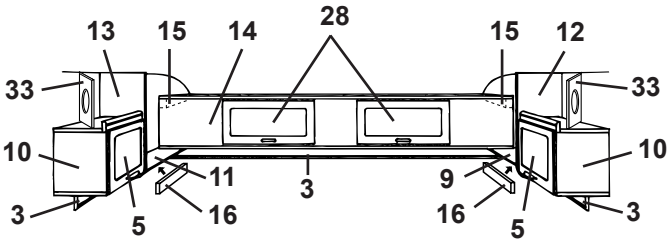
13
15
14
28
15
12
33
33
10
10
11
3
9
3
16
16
5
5
3

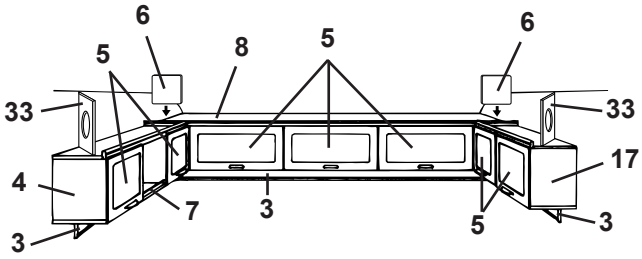
6
5
8
5
6
33
33
17
4
7
3
3
5
5
3

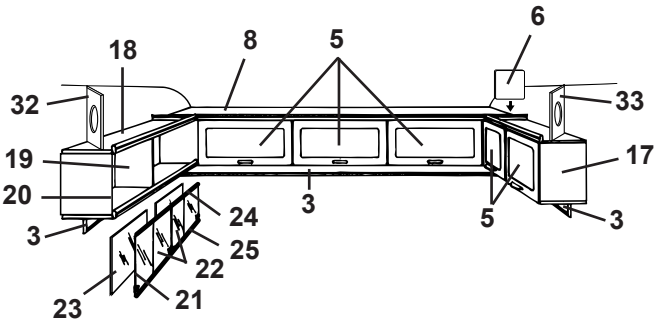
18
8
5
6
32
33
19
17
20
24
3
3
25
5
22
3
23
21

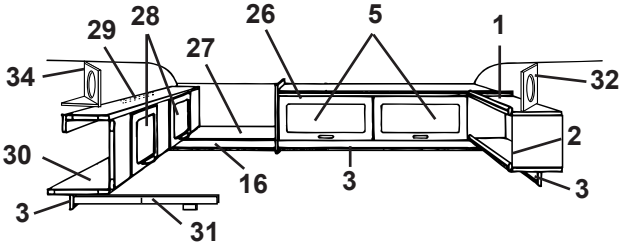
29
28
26
5
1
27
34
32
2
30
16
3
3
3
31

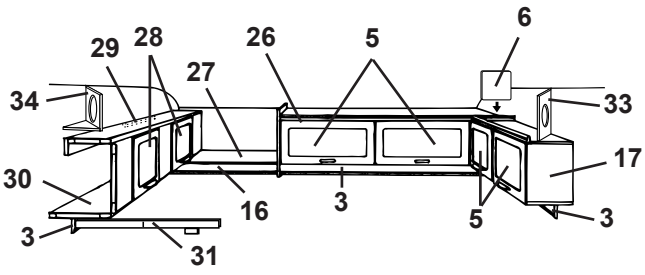
29
28
26
5
6
27
34
33
17
30
16
3
3
5
3
31

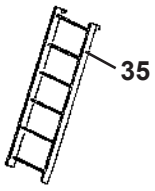
35

Pos Fig	Det. nr Part. No	Ingår/Fitted 620 GSE	Ingår/Fitted 620 GSE 2,5	Benämning	Description
1	321001	x		Hylla kpl. V-H bak	Rack cpl. L-R rear
3	320705	x		List folierad L=2440	Strip L=2440
4	320087	x		Skåp övre kpl. m. luckor/beslag	Cupboard cpl. with doors/holders
5	320007	x		Lucka u. handtag/gångjärn.	Door without handle/hinge
--	860406	x		Gångjärn d:o	Hinge d:o
6	320094	x		Passbit	Distance
7	314573	x		Rasskydd al. rör Ø=8 L=556	Pipe al. Ø=8 L=556
--	800242	x		Plugg plast brun	Plug plastic brown
8	320112	x		Skåp gavel kpl. m. luckor/beslag	Cupboard cpl. with doors/holders
9	320300	x		Hylla V-H bak	Rack L-R rear
10	320080	x		Skåp V-H bak kpl. m. lucka/beslag	Cupboard L-R rear cpl. with door/holders
11	320298	x		Hylla V-H bak	Rack L-R rear
12	320086	x		Gavel V yttre	Gable L outer
13	320085	x		Gavel H yttre	Gable R outer
14	320106	x		Överbäddsskåp kpl. m. luckor/beslag	Upper bed cpl. with doors/holders
15	309617	x		Fästkloss	Clamp
16	320702	x		List folierad L=2440	Strip L=2440
17	320095	x		Skåp kpl. m. luckor/beslag	Cupboard cpl. with doors/holders
18	320258	x		Hylla V-H bak kpl.	Rack L-R rear cpl.
21	313215	T		Skjutlucka kpl. m. spegel/glidlister	Sliding lid cpl. with mirror/sliding strip
22	312606	T		Lucka skjut u. handtag	Sliding lid without handle
--	312056	T		Handtag d:o	Handle d:o
23	312605	T		Spegel 833x240	Mirror 833x240
24	313146	T		Glidlist övre al. L=845	Sliding strip upper al. L=845
25	313147	T		Glidlist undre al. inkl. list ilägg L=845	Sliding strip under al. incl. filling list L=845
--	312059	T		List ilägg d:o plast L=2000	Filling list d:o plastic L=2000
26	320126	x		Skåp övre kpl. m. luckor/beslag	Cupboard upper cpl. with doors/holders
27	320263	x		Hylla gavel bak	Rack gable rear
28	320007	x		Lucka u. handtag/gångjärn.	Door without handle/hinge
--	860402	x		Gångjärn d:o	Hinge d:o
29	312233	x		Regel låsning	Lock bar
30	320100	x		Överbäddsskåp kpl. m. luckor/beslag	Upper bed cpl. with doors/holders
31	312713	x		Regel överbädd	Latch upper bed
--	312726	x		Kloss d:o	Block d:o
32	320634	T		Front högtalare	Front loud speaker
33	320633	T		Front högtalare	Front loud speaker
34	320631	T		Front högtalare	Front loud speaker
--	320632	T		Botten front högtalare	Bottom front loud speaker
35	312613	T		Stege kpl. med krokar	Ladder cpl. with hooks
--	860426	T		Krok till stege	Hook for ladder

T= Tillbehör

T= Accessory

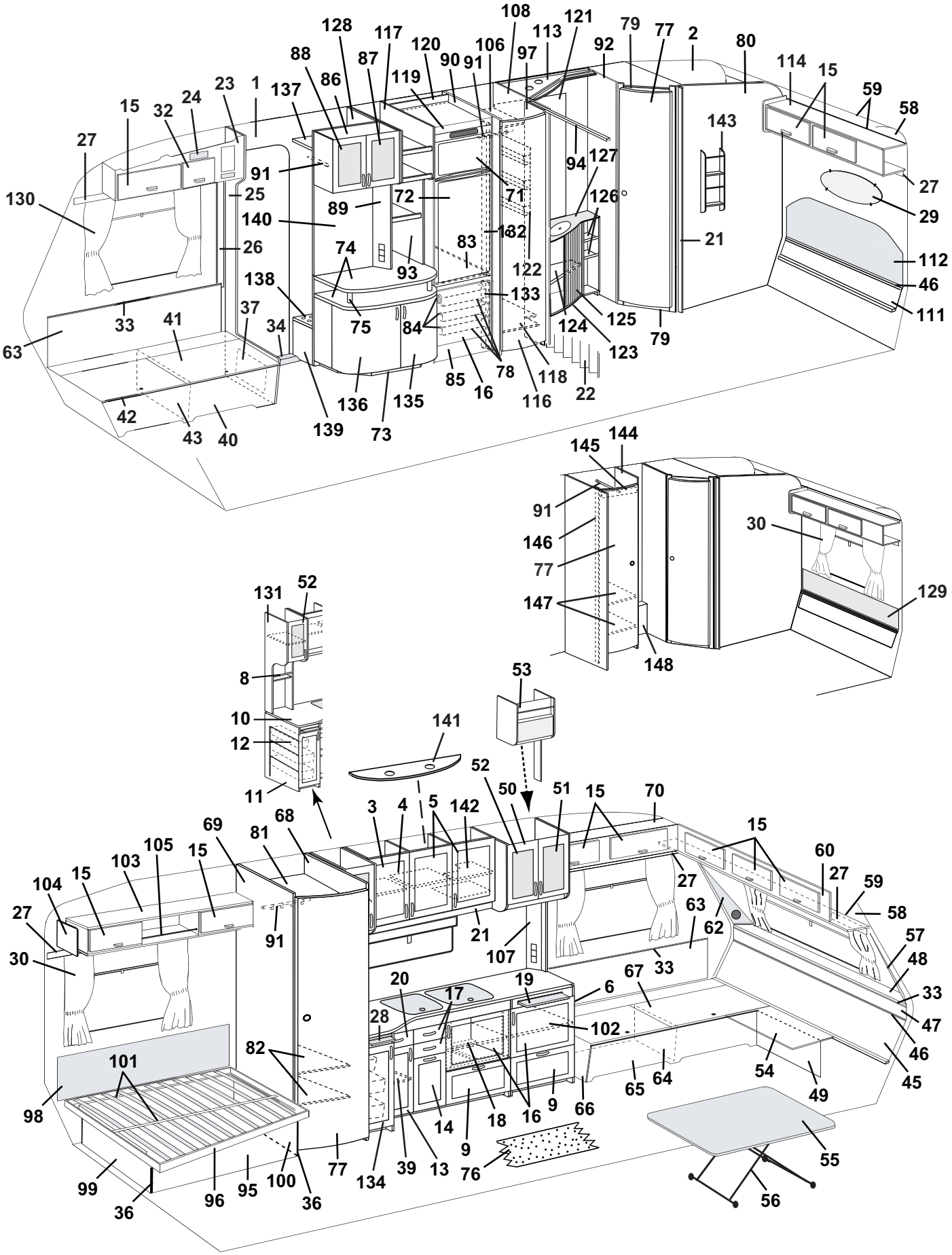
108
121
128
117
120
106
113
79
77
2
80
88
87
90
91
97
92
114
15
86
119
23
1
137
59
58
15
32
24
143
27
91
94
127
27
130
25
72
71
126
29
89
140
132
21
26
74
83
122
112
138
93
133
46
37
33
41
34
75
84
124
125
111
63
123
79
78
118
85
16
116
22
42
136
135
139
73
43
40
145
144
91
30
146
77
129
147
148
131
52
8
53
10
141
12
52
11
50
51
15
70
3
4
5
142
15
69
68
81
105
15
60
103
27
59
104
15
27
63
58
27
91
21
62
57
30
107
33
48
20
19
67
33
17
6
28
102
47
82
46
101
54
45
98
65
64
49
14
18
16
9
66
9
55
99
77
134
39
13
76
96
95
100
36
36
56

Pos Fig	Det. nr Part. No	Ingår Fitted	Benämning	Description
1	312219	M	Tapet, vägg/tak	Wall paper
--	312220	x	Tejp tapet, vägg 50 m/rulle	Tape, wall paper 50 m/roll
2	314524	M	Tapet, vägg tvättrum	Wall paper, washroom
--	314344	x	Tejp tapet, vägg tvättrum 50 m/rulle	Tape, wall paper washroom 50 m/roll
3	322330	x	Skåp kök kpl. m. luckor/beslag	Cupboard kitchen cpl. with doors/holders
4	320686	x	Lucka V u. handtag/gångjärn	Door L without handle/hinge
--	311917	x	Gångjärn d:o	Hinge d:o
--	312588	x	Platta gångjärn	Plate hinge
5	320685	x	Lucka H u. handtag/gångjärn	Door R without handle/hinge
--	311917	x	Gångjärn d:o	Hinge d:o
--	312588	x	Platta gångjärn	Plate hinge
6	321169	x	Utskjut diskbänk kpl. m. luckor	Projecting kitchen sink cpl. with doors
8	314580	x	Rasskydd al. rör ø=8 L=265	Pipe al. ø=8 L=265
9	320007	x	Lucka u. handtag/gångjärn.	Door without handle/hinge
--	312589	x	Gångjärn d:o	Hinge d:o
10	321190	x	Skiva diskbänk	Board
11	322320	x	Diskbänk trädel u. skiva och luckor/lådor	Kitchen sink without board and doors/drawers
--	312173	x	Plåt skydd under spis	Plate cover under fireplace
12	312106	x	Bänkutdragssats kpl.	Extensible basket
13	321388	x	Lucka V u. handtag/gångjärn	Door L without handle/hinge
--	311917	x	Gångjärn d:o	Hinge d:o
--	312588	x	Platta gångjärn	Plate hinge
14	320691	x	Lucka u. handtag	Door without handle
15	320007	x	Lucka u. handtag/gångjärn.	Door without handle/hinge
--	860406	x	Gångjärn d:o	Hinge d:o
16	320683	x	Lucka H u. handtag/gångjärn	Door R without handle/hinge
--	311917	x	Gångjärn d:o	Hinge d:o
--	312588	x	Platta gångjärn	Plate hinge
17	320464	x	Låda kpl. med handtag	Drawer cpl. with handle
--	314587	x	Bestickslåda d:o 220x430 4-fack	Case for cutlery d:o 220x430 4 compartments
--	320696	x	Lådförstycke u. handtag	Drawer front without handle
--	312102	x	Botten låda	Bottom drawer
--	860132	x	Fronttapp låda	Peg front, drawer
--	312104	x	Bakstycke låda	Back, drawer
--	860133	x	Hörn låda	Corner, drawer
--	860130	x	Sida låda	Side, drawer
--	860149	x	Glidskena låda	Slide bar, drawer
--	860126	x	Stopp låda	Stop drawer
18	320460	x	Hylla övre	Rack upper
19	312064	x	Skärbräda	Cutting board
20	321358	x	Låda kpl. med handtag	Drawer cpl. with handle
--	320696	x	Lådförstycke u. handtag	Drawer front without handle
--	321359	x	Botten låda	Bottom drawer
--	860132	x	Fronttapp låda	Peg front, drawer
--	312104	x	Bakstycke låda	Back, drawer
--	860133	x	Hörn låda	Corner, drawer
--	314588	x	Sida låda	Side, drawer
--	860149	x	Glidskena låda	Slide bar, drawer
--	860126	x	Stopp låda	Stop drawer
21	320702	x	List folierad L=2440	Strip L=2440
			M= Metervara	M= On the metre
			T= Tillbehör	T= Accessory

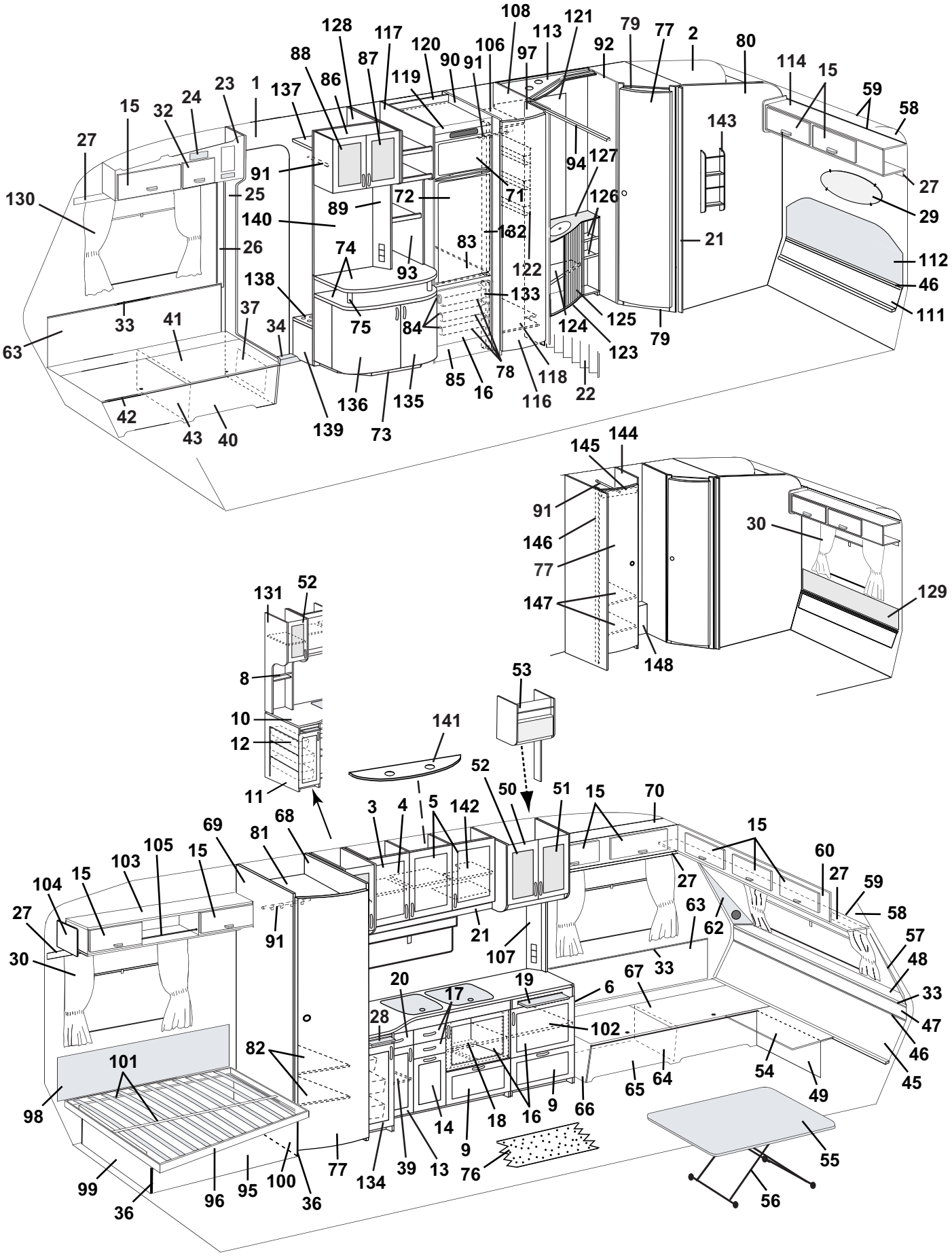
108
121
128
117
120
106
113
79
77
2
80
88
87
90
91
97
92
114
15
59
58
86
119
23
1
137
24
32
15
27
143
91
94
127
27
130
25
72
71
126
29
89
140
132
21
26
74
83
93
122
112
138
133
46
37
33
41
34
75
84
124
125
111
63
123
79
78
118
85
16
116
22
136
135
42
139
73
43
40
145
144
91
30
146
77
129
147
148
131
52
8
53
10
141
12
52
11
50
51
15
70
3
4
5
142
15
69
68
81
105
15
103
60
27
59
104
15
27
63
58
27
91
21
62
57
30
107
33
48
20
19
67
33
17
6
28
102
47
82
46
101
54
45
98
65
64
49
14
18
16
9
66
9
55
99
77
134
39
13
76
36
96
95
100
36
56

Pos Fig	Det. nr Part. No	Ingår Fitted	Benämning	Description
22	320710	x	Vikdörr inkl. takskena	Folding door incl. roofstrip
23	321354	x	Skåp övre H.F. kpl. m. lucka/beslag	Cupboard upper R.F. cpl. with door/holders
24	312404	x	Täckfront radiourtag	Cover radio recess
25	321764	x	Stolpe förstärkning kpl. m. lucka	Support bar cpl. with door
26	503743	x	List täck el-kabel B=60 L=2500	Cover strip B=60 L=2500
--	800918	x	Nit d:o nylon vit	Rivet d:o nylon white
27	320705	x	List folierad L=2440	Strip L=2440
28	321842	x	Skärbräda	Cutting board
29	313449	x	Spegel	Mirror
--	312809	x	Hållare d:o	Holder d:o
30	---		Gardinsatser (se tygprover)	Curtain kit (see textiles)
--	309768	M	Band kardborre d:o B=16 mm	Band with teasel fastening d:o
--	313945	x	Gardinlängd tyll 600x670	Curtain tulle 600x670
--	314985	x	Gardinlängd tyll 670x470 (till gard.sats miljö)	Curtain tulle 670x470 (for curtain kit environment)
--	314986	x	Gardinlängd tyll 750x470 (till gard.sats miljö)	Curtain tulle 750x470 (for curtain kit environment)
--	300884	M	Gardinspiral d:o	Curtain hanger d:o
32	320013	x	Lucka u. handtag/gångjärn.	Door without handle/hinge
--	860406	x	Gångjärn d:o	Hinge d:o
33	860423	M	List kant ljusbrun	Strip, light brown
34	314687	x	Tröskel aluminium L=850	Threshold aluminum L=850
36	860590	x	List hörn plast L=2500	Corner strip L=2500
37	320005	x	Lucka u. handtag/gångjärn	Door without handle/hinge
--	312589	x	Gångjärn d:o	Hinge d:o
39	320479	x	Hylla	Rack
40	321768	x	Front bäddlåda H.F. (utan lastlucka)	Front bed box R.F. (without loading hatch)
--	322397	T	Front bäddlåda H.F. (med lastlucka)	Front bed box R.F. (with loading hatch)
41	320899	x	Lock bäddlåda H.F.	Cover bed box R.F.
42	860562	x	List bädd plast L=3000	List bed plastic L=3000
43	312825	x	Stöd bäddlåda H.F.	Support bed box R.F.
45	320360	x	Värmespalt nedre	Air gap under
46	314287	x	List plast L=2270	List plastic L=2270
47	320358	x	Värmespalt övre	Air gap upper
48	320671	x	Hylla front	Shelf front
--	314592	x	Raskant fronthylla L=2372	Cantlist shelf front L=2372
49	320424	x	Front bäddlåda gavel (2 st när lastl. monterats)	Front bed box gable (2 pcs in loading hatch)
50	322370	x	Skåp utskjut köksskåp kpl. m. luckor/beslag	Cupboard projecting cpl. with doors/holders
51	322379	x	Lucka H utan handtag/gångjärn	Door R without handle/hinge
--	320780	x	Skiva acryl d:o	Pane acryl d:o
--	311917	x	Gångjärn d:o	Hinge d:o
--	312588	x	Platta gångjärn	Plate hinge
52	320698	x	Lucka V utan handtag/gångjärn	Door L without handle/hinge
--	320780	x	Skiva acryl d:o	Pane acryl d:o
--	311917	x	Gångjärn d:o	Hinge d:o
--	312588	x	Platta gångjärn	Plate hinge
53	322169	T	Hylla mikrovågsugn (ugn Samsung)	Shelf microwave oven (oven Samsung)
54	320426	x	Skiva rundsittgrupp	Sheet seat
55	321557	x	Bordsskiva 940x1000	Table top 940x1000
--	313876	T	Bordsskiva 840x940	Table top 840x940
--	321495	T	Bordsskiva 1090x990	Table top 1090x990
56	313185	x	Bordsstativ	Table stand
			M= Metervara T= Tillbehör	M= On the metre T= Accessory

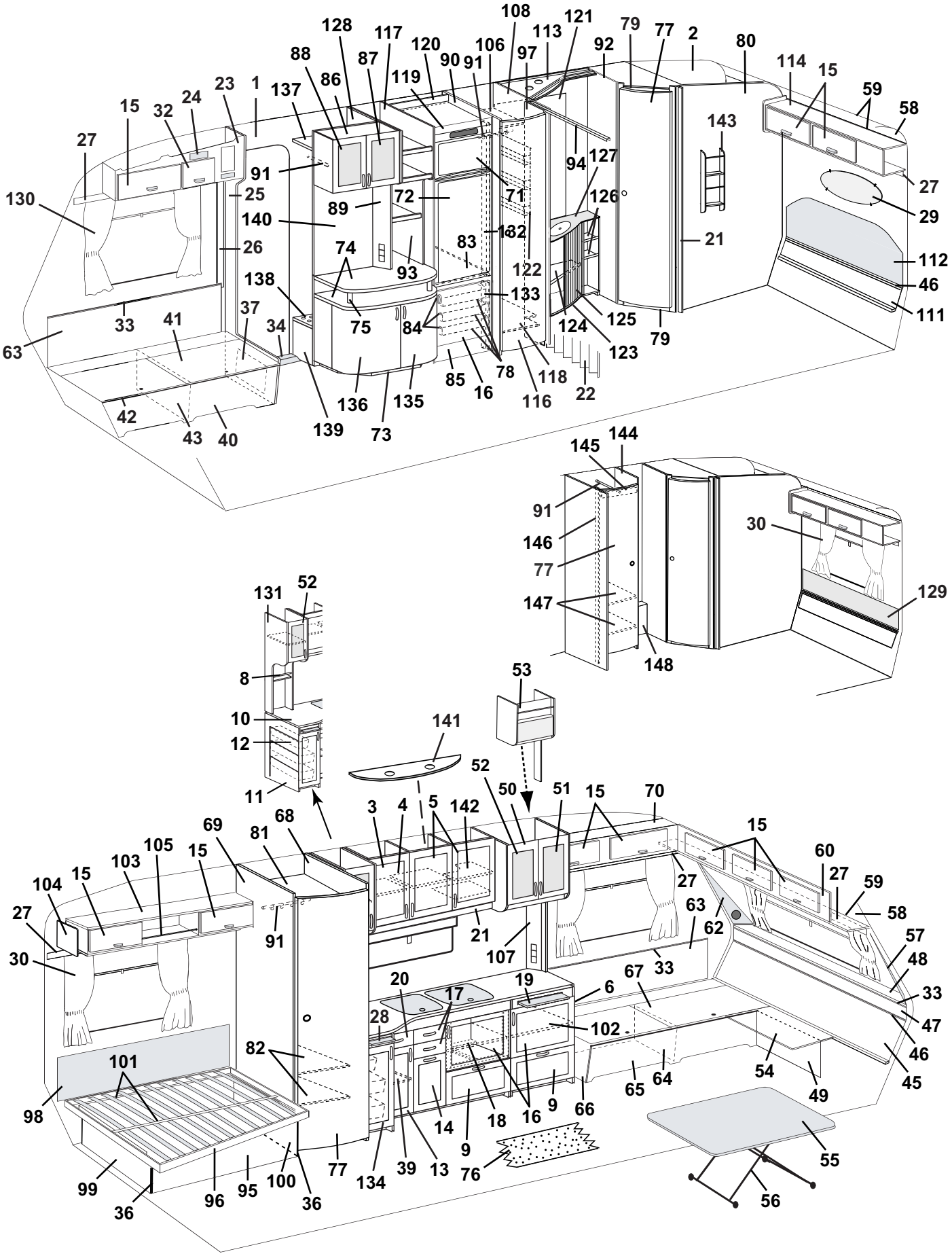
108
121
128
117
120
106
113
79
77
2
80
88
87
90
91
97
92
114
15
59
58
86
119
23
1
137
24
32
15
27
143
91
94
127
27
130
25
72
71
126
29
89
140
132
21
26
74
83
93
122
112
138
133
46
37
33
41
34
75
84
124
125
111
63
123
79
78
118
85
16
116
22
136
135
42
139
73
43
40
145
144
91
30
146
77
129
147
148
131
52
8
53
10
141
12
52
11
50
51
15
70
3
4
5
142
69
68
81
15
105
103
15
60
27
59
104
15
27
63
58
27
91
21
62
57
30
107
33
48
20
19
67
33
17
6
28
102
47
82
46
101
54
45
98
65
64
49
18
16
9
66
14
9
55
99
77
134
39
13
76
96
95
100
36
36
56

Pos Fig	Det. nr Part. No	Ingår Fitted	Benämning	Description
57	322158	x	Front högtalare H	Front loudspeaker R
58	309974	x	Skiva plast	Plastic sheet
59	313884	x	List radie L=2379	List L=2379
60	321834	x	Skåp gavel kpl. m. luckor/beslag	Cupboard cpl. with doors/holders
62	322159	x	Front högtalare V	Front loudspeaker L
63	320332	x	Värmespalt V-H F.	Air gap L-R F.
64	312826	x	Stöd bäddlåda V.F.	Support bed box L.F.
65	320386	x	Front bäddlåda V.F. (utan lastlucka)	Front bed box L.F. (without loading hatch)
--	322399	T	Front bäddlåda V.F. (med lastlucka)	Front bed box L.F. (with loading hatch)
66	320392	x	Gavel bäddlåda V.F.	Gable bed box L.F.
67	320897	x	Lock bäddlåda V.F.	Cover bed box L.F.
68	322247	x	Vägg garderob H kpl.	Wall wardrobe R cpl.
69	322249	x	Vägg garderob V kpl.	Wall wardrobe L cpl.
70	320054	x	Skåp övre V.F. kpl. m. luckor/beslag	Cupboard upper L.F. cpl. with doors/holders
71	320577	x	Skiva frys	Sheet freezer
72	320578	x	Skiva kyl	Sheet refrigerator
73	321368	x	TV-bänk kpl. u. skiva	Cupboard cpl. without board
74	321369	x	Skiva TV-bänk övre	Board upper
--	321371	x	Skiva TV-bänk undre	Board under
75	321370	x	List mellan skivor	List between boards
76	314565	M	Matta golv	Carpet floor
--	314659	T	Matta golv, parkett	Carpet floor, parquet
77	321518	x	Dörr utan lås/gångjärn	Door without lock/hinge
--	311917	x	Gångjärn d:o	Hinge d:o
--	312588	x	Platta gångjärn	Plate hinge
--	314523	x	Rätningslist d:o L=1715	List d:o L=1715
78	310325	x	Trådback 427x427x85	Tray 427x427x85
79	321060	x	Tröskel/överbit tvättrum	Treshold/overlap washroom
--	314591	x	List aluminium tröskel L=480	List aluminium treshold L=480
80	322333	x	Vägg tvättrum bakre kpl.	Wall washroom cpl.
81	322293	x	Hylla garderob	Rack wardrobe
82	322251	x	Hylla garderob	Rack wardrobe
83	320666	x	Hylla under kyl	Rack under refrigerator
--	320665	x	Front hylla	Front rack
84	312712	x	Glidlist trådback (säljes i par)	Sliding strip tray (pair)
85	320657	x	Front kylskåpsskåp	Front cupboard
86	321423	x	Skåp bar kpl. m. luckor/beslag	Coctail cabinet cpl. with doors/holders
87	320692	x	Lucka H utan handtag/gångjärn	Door R without handle/hinge
--	320778	x	Skiva acryl d:o	Pane acryl d:o
--	311917	x	Gångjärn d:o	Hinge d:o
--	312588	x	Platta gångjärn	Plate hinge
88	320693	x	Lucka V utan handtag/gångjärn	Door L without handle/hinge
--	320778	x	Skiva acryl d:o	Pane acryl d:o
--	311917	x	Gångjärn d:o	Hinge d:o
--	312588	x	Platta gångjärn	Plate hinge
89	320624	x	Front el-uttag	Front outlet
90	322245	x	Vägg kyl H kpl.	Wall cupboard R cpl.
91	312053	x	Galgstång L=780	Clothes hanger L=780
92	321204	x	Vägg tvättrum främre kpl.	Wall washroom cpl.
93	321403	x	Hylla	Rack
			M= Metervara T= Tillbehör	M= On the metre T= Accessory

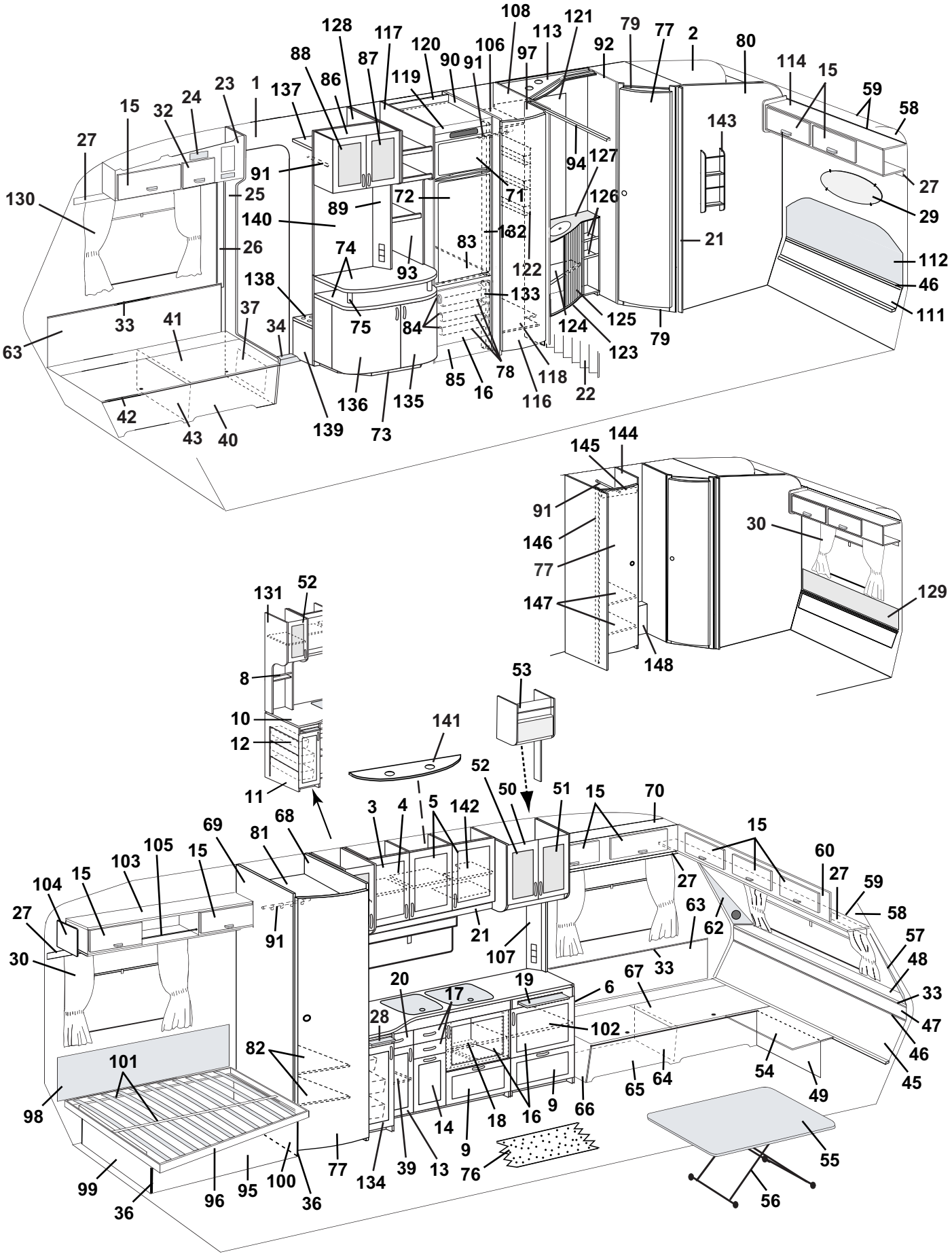
108
121
128
117
113
79
77
2
80
120
106
92
88
87
90
91
97
114
15
86
119
59
23
1
137
24
32
15
58
143
27
91
94
127
27
130
25
72
71
126
29
89
140
132
21
26
74
83
112
93
122
138
133
46
37
33
41
34
75
84
124
125
111
63
123
79
78
118
85
16
116
22
136
135
42
139
73
43
40
145
144
91
30
146
77
129
147
148
131
52
8
53
10
141
12
52
11
50
51
15
70
3
4
5
142
15
69
68
81
105
15
60
103
27
59
104
15
27
63
58
27
91
21
62
57
30
107
33
48
20
19
67
33
17
6
28
102
47
82
46
101
54
45
98
65
64
49
14
18
16
9
66
9
55
99
77
134
39
13
76
96
95
100
36
36
56

Pos Fig	Det. nr Part. No	Ingår Fitted	Benämning	Description
94	314915	x	Skena tak vikdörr L=1200	Roof strip, folding door L=1200
95	321980	x	Front säng	Front bed
96	314046	x	Sängram utan ribbor	Bed bottom without laths
--	311985	x	Ribba d:o L=718	Lath d:o L=718
--	312046	x	Band till ribbotten	Band for laths bottom
97	320579	x	Nisch vikdörr	Niche folding door
98	312006	x	Värmespalt V. B. u. överdrag	Air gap L rear without covering
--	313114	x	Överdrag d:o (ange färg, se tygprover)	Covering d:o (specify colour,see textiles)
99	322346	x	Gavel säng V	Gable bed L
100	322344	x	Gavel säng H	Gable bed R
101	321983	x	List furu 17,5x55x1550	Wood lath pine 17,5x55x1550
102	321363	x	Hylla	Rack
--	312133	x	Hyllbärare plast d:o	Rack holder plastic d:o
103	320087	x	Skåp övre kpl. m. luckor/beslag	Cupboard cpl. with doors/holders
104	320094	x	Passbit	Distance
105	314573	x	Rasskydd al. rör Ø=8 L=556	Pipe al. Ø=8 L=556
--	800242	x	Plugg plast brun	Plug plastic brown
106	320607	x	Hylla garderob	Rack wardrobe
107	321501	x	Front el-uttag	Front outlet
108	320525	x	Vägg garderob H kpl.	Wall wardrobe R cpl.
111	321225	x	Värmespalt nedre	Air gap under
112	314052	x	Värmespalt övre u. överdrag	Air gap upper without covering
--	314528	x	Överdrag d:o (ange färg, se tygprover)	Covering d:o (specify colour, see textiles)
113	320638	x	Ljusramp	Light holder
114	321176	x	Skåp gavel kpl. m. luckor/beslag	Cupboard cpl. with doors/holders
116	321519	x	Dörr utan lås/gångjärn	Door without lock/hinge
--	311917	x	Gångjärn d:o	Hinge d:o
--	312588	x	Platta gångjärn	Plate hinge
--	314523	x	Rätningslist d:o L=1715	List d:o L=1715
117	321415	x	Vägg kyl V kpl.	Wall cupboard L cpl.
118	320613	x	Hylla garderob	Rack wardrobe
119	320574	x	Front kylskåpsskåp	Front cupboard
120	320575	x	Bakstycke kylskåpsskåp	Back cupboard
121	314689	x	Spegel	Mirror
--	800336	x	Rosetthatt d:o, mässing	Cap d:o, brass
--	801109	x	Rosettskruv d:o	Screw d:o
--	800343	x	Kabelgenomföring d:o	Rubber bushing d:o
122	312162	x	Korg	Basket
123	320239	x	Skåp tvättställ kpl. m. skiva/jalusi	Cupboard wash basin cpl. with board/jalousie
124	320253	x	Hylla	Rack
125	320243	x	Jalusi	Jalousie
126	320247	x	Hylla övre	Rack upper
--	320256	x	Hylla undre	Rack under
127	313882	x	Skiva skåp tvättställ	Board cupboard
128	322327	x	Rygg garderob	Back wardrobe
129	314233	T	Värmespalt övre u. överdrag	Air gap upper without covering
--	314529	T	Överdrag d:o (ange färg, se tygprover)	Covering d:o (specify colour,see textiles)
130	313945	T	Gardinlängd tyll 600x670	Curtain tulle 600x670
--	313947	T	Gardinlängd tyll 1450x730	Curtain tulle 1450x730
--	314985	x	Gardinlängd tyll 670x470 (till gard.sats miljö)	Curtain tulle 670x470 (for curtain kit environment)
			M= Metervara T= Tillbehör	M= On the metre T= Accessory

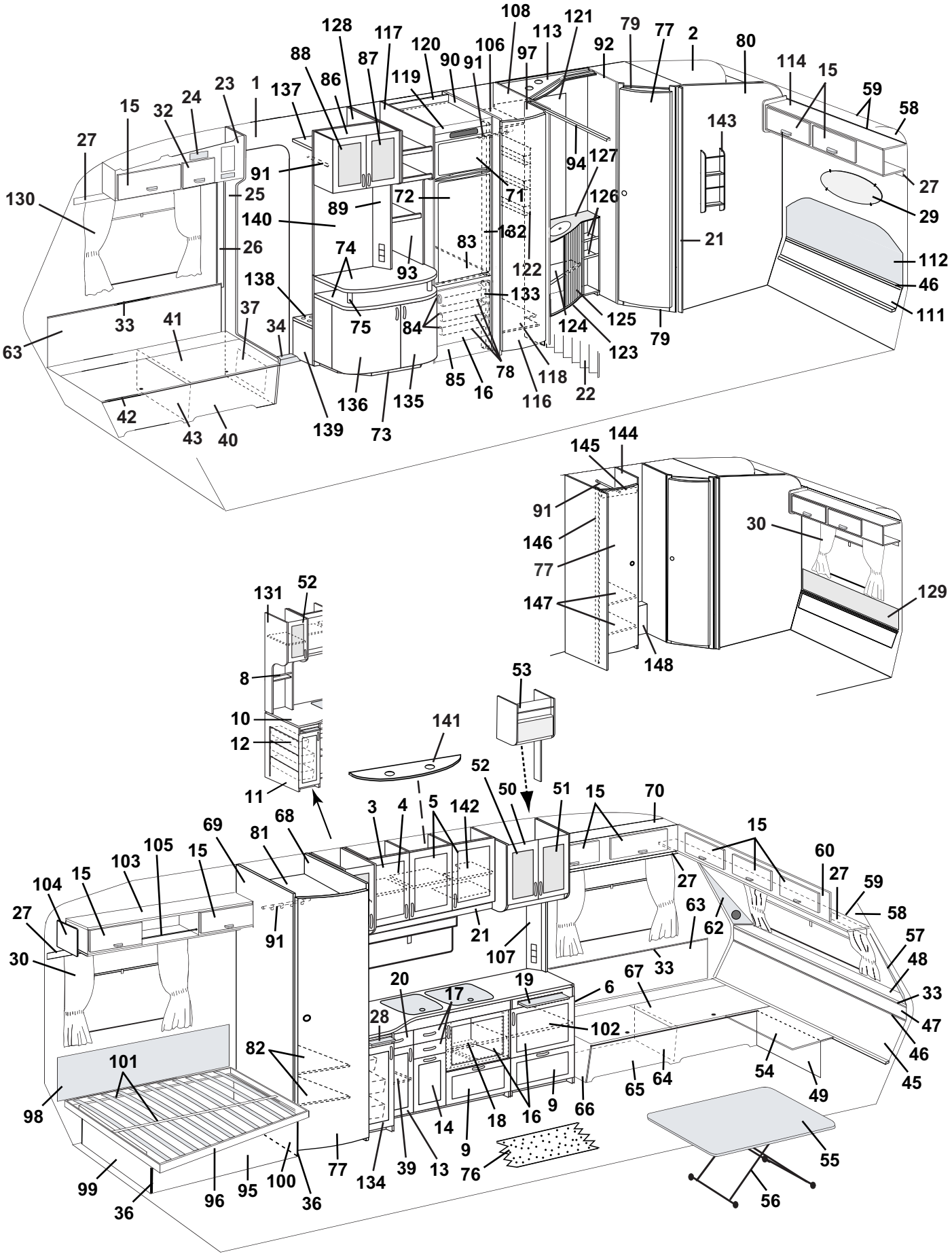
108
121
128
117
120
106
113
79
77
2
80
88
87
90
91
97
92
114
15
86
119
23
1
137
59
58
15
32
24
143
27
91
94
127
27
130
25
72
71
126
29
89
140
132
21
26
74
83
122
112
138
93
133
46
37
33
41
34
75
84
124
125
111
63
123
79
78
118
85
16
116
22
42
136
135
139
73
43
40
145
144
91
30
146
77
129
147
148
131
52
8
53
10
141
12
52
11
50
51
15
70
3
4
5
142
15
69
68
81
105
15
103
60
27
59
104
15
27
58
27
63
62
91
21
57
30
107
33
48
20
19
67
33
17
6
28
102
47
82
46
101
54
45
98
65
64
49
14
18
16
9
66
9
55
99
77
134
39
13
76
96
95
100
36
36
56

Pos Fig	Det. nr Part. No	Ingår Fitted	Benämning	Description
--	314986	x	Gardinlängd tyll 750x470 (till gard.sats miljö)	Curtain tulle 750x470 (for curtain kit environment)
--	300884	M	Gardinspiral d:o	Curtain hanger d:o
131	320046	x	Skåp utskjut köksskåp kpl. m. lucka/beslag	Cupboard projecting cpl. with door/holders
132	320576	x	List 1315x45	List 1315x45
133	320515	x	List 588x45	List 588x45
134	320690	x	Lucka V u. handtag/gångjärn	Door L without handle/hinge
--	311917	x	Gångjärn d:o	Hinge d:o
--	312588	x	Platta gångjärn	Plate hinge
135	321379	x	Lucka H u. handtag/gångjärn	Door R without handle/hinge
--	314663	x	Gångjärn d:o inkl. platta	Hinge d:o incl. plate
136	321380	x	Lucka V u. handtag/gångjärn	Door L without handle/hinge
--	314663	x	Gångjärn d:o inkl. platta	Hinge d:o incl. plate
137	321411	x	Hylla	Rack
138	321414	x	Hylla	Rack
--	314897	x	Bussning plast d:o Ø= 29 mm	Bushing plastic d
139	322328	x	Front	Front
140	322325	x	Vägg garderob H kpl.	Wall wardrobe R cpl.
141	320953	x	Ljusramp köksskåp	Light holder
142	321816	x	Hylla	Rack
--	312133	x	Hyllbärare plast d:o	Rack holder plastic d:o
143	320316	x	Tidningshylla	Newspaper rack
144	320555	T	Vägg garderob H kpl.	Wall wardrobe R cpl.
145	320667	T	Överbit garderob	Overlap wardrobe
146	320668	T	List folierad L=1948	Strip L=1948
147	320615	T	Hylla garderob	Rack wardrobe
148	320643	T	Front	Front

M= Metervara
T= Tillbehör

M= On the metre
T= Accessory

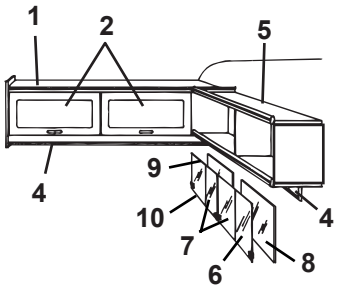
1
2
5
4
9
10
7
6
8
4

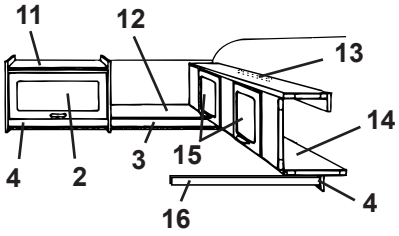
11
12
13
14
4
2
3
15
16
4


17

Pos Fig	Det. nr Part. No	Ingår Fitted	Benämning	Description
1	320176	x	Skåp gavel kpl. m. luckor/beslag	Cupboard cpl. with doors/holders
2	320007	x	Lucka u. handtag/gångjärn.	Door without handle/hinge
--	860406	x	Gångjärn d:o	Hinge d:o
3	320702	x	List folierad L=2440	Strip L=2440
4	320705	x	List folierad L=2440	Strip L=2440
5	320258	x	Hylla V-H bak kpl.	Rack L-R rear cpl.
6	313215	T	Skjutlucka kpl. m. spegel/glidlister	Sliding lid cpl. with mirror/sliding strip
7	312606	T	Lucka skjut u. handtag	Sliding lid without handle
--	312056	T	Handtag d:o	Handle d:o
8	312605	T	Spegel 833x240	Mirror 833x240
9	313146	T	Glidlist övre al. L=845	Sliding strip upper al. L=845
10	313147	T	Glidlist undre al. inkl. list ilägg L=845	Sliding strip under al. incl. filling list L=845
--	312059	T	List ilägg d:o plast L=2000	Filling list d:o plastic L=2000
11	320124	x	Skåp övre kpl. m. lucka/beslag	Cupboard upper cpl. with door/holders
12	320295	x	Hylla gavel bak	Rack gable rear
13	312233	x	Regel låsning	Lock bar
14	320100	x	Överbäddsskåp kpl. m. luckor/beslag	Upper bed cpl. with doors/holders
15	320007	x	Lucka u. handtag/gångjärn.	Door without handle/hinge
--	860402	x	Gångjärn d:o	Hinge d:o
16	312313	x	Bärregel	Bearing rail
17	312613	T	Stege kpl. med krokar	Ladder cpl. with hooks
--	860426	T	Krok till stege	Hook for ladder

T= Tillbehör

T= Accessory

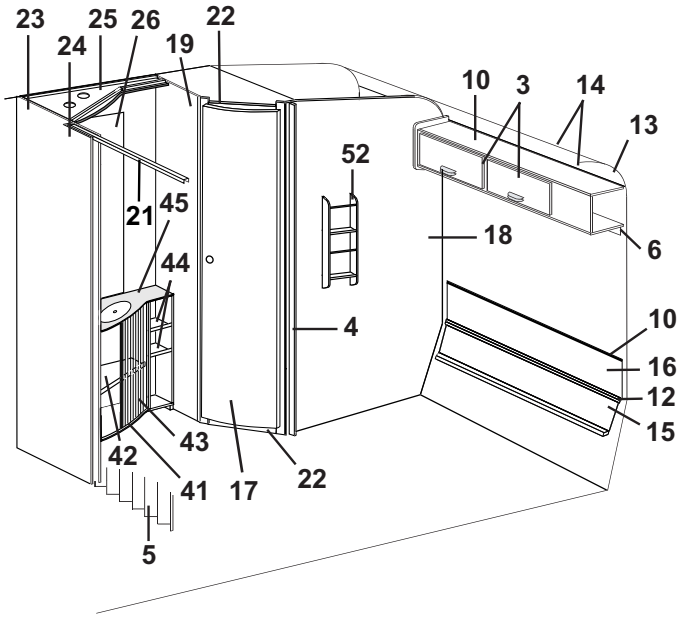
23
25
26
22
24
19
10
3
14
13
52
21
45
18
6
44
4
10
16
12
15
43
42
41
17
22
5

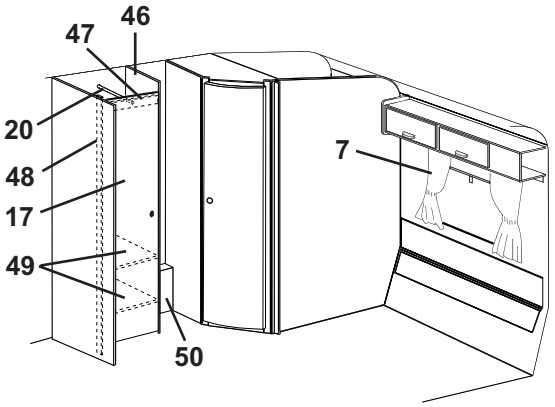
47
46
20
7
48
17
49
50

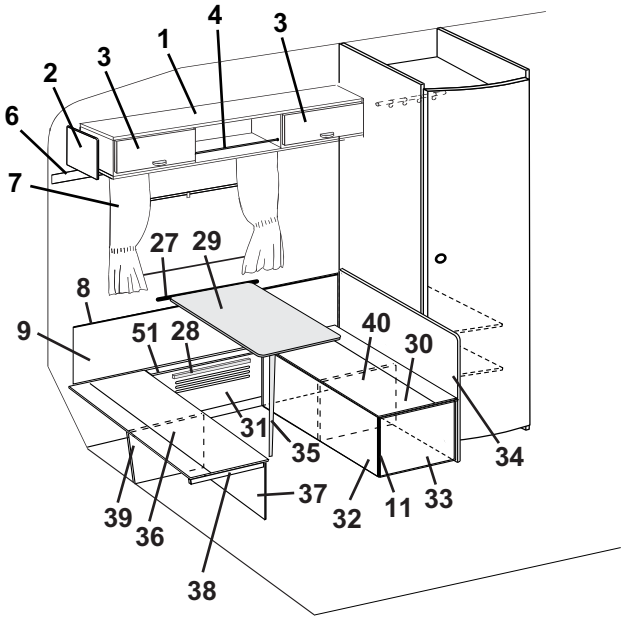
4
1
3
3
2
6
7
27
29
8
9
51
28
40
30
31
35
34
39
36
37
32
11
33
38

Pos Fig	Det. nr Part. No	Ingår Fitted	Benämning	Description
1	320087	x	Skåp övre kpl. m. luckor/beslag	Cupboard cpl. with doors/holders
2	320094	x	Passbit	Distance
3	320007	x	Lucka u. handtag/gångjärn.	Door without handle/hinge
--	860406	x	Gångjärn d:o	Hinge d:o
4	314573	x	Rasskydd al. rör Ø=8 L=556	Pipe al. Ø=8 L=556
--	800242	x	Plugg plast brun	Plug plastic brown
5	320710	x	Vikdörr inkl. takskena	Folding door incl. roofstrip
6	320705	x	List folierad L=2440	Strip L=2440
7	---		Gardinsatser (se tygprover)	Curtain kit (see textiles)
--	309768	M	Band kardborre d:o B=16 mm	Band with teasel fastening d:o
--	313945	x	Gardinlängd tyll 600x670	Curtain tulle 600x670
--	314985	x	Gardinlängd tyll 670x470 (till gard.sats miljö)	Curtain tulle 670x470 (for curtain kit environment)
--	314986	x	Gardinlängd tyll 750x470 (till gard.sats miljö)	Curtain tulle 750x470 (for curtain kit environment)
--	300884	M	Gardinspiral d:o	Curtain hanger d:o
8	860423	M	List kant ljusbrun	Strip, light brown
9	321340	x	Värmespalt V. bak	Air gap L. rear
10	321176	x	Skåp övre kpl. m. luckor/beslag	Cupboard upper cpl. with doors/holders
11	860590	x	List hörn plast L=2500	Corner strip L=2500
12	314287	x	List plast L=2270	List plastic L=2270
13	309974	x	Skiva plast	Plastic sheet
14	313884	x	List radie L=2379	List L=2379
15	321225	x	Värmespalt nedre	Air gap under
16	321342	x	Värmespalt övre	Air gap upper
17	321518	x	Dörr utan lås/gångjärn	Door without lock/hinge
--	311917	x	Gångjärn d:o	Hinge d:o
--	312588	x	Platta gångjärn	Plate hinge
--	314523	x	Rätningslist d:o L=1715	List d:o L=1715
18	322333	x	Vägg tvättrum bakre kpl.	Wall washroom cpl.
19	321204	x	Vägg tvättrum främre kpl.	Wall washroom cpl.
20	312053	x	Galgstång L=780	Clothes hanger L=780
21	314915	x	Skena tak vikdörr L=1200	Roof strip, folding door L=1200
22	321060	x	Tröskel/överbit tvättrum	Treshold/overlap washroom
--	314591	x	List aluminium tröskel L=480	List aluminium treshold L=480
23	320525	x	Vägg garderob H kpl.	Wall wardrobe R cpl.
24	320579	x	Nisch vikdörr	Niche folding door
25	320638	x	Ljusramp	Light holder
26	314689	x	Spegel	Mirror
--	800336	x	Rosetthatt d:o, mässing	Cap d:o, brass
--	801109	x	Rosettskruv d:o	Screw d:o
--	800343	x	Kabelgenomföring d:o	Rubber bushing d:o
27	312314	x	Fästregel bord	Bracket
28	300108	x	List bord väggdel, plast	List wall, plastic
29	321343	x	Bordsskiva 750x1100	Table top 750x1100
--	300420	x	List bord bordsdel	List board
30	321335	x	Lock bäddlåda V.B. främre	Cover bed box L.R. front
31	321332	x	Front bäddlåda V.B.	Front bed box L.R.
32	321333	x	Front bäddlåda V.B. främre	Front bed box L.R. front
33	320771	x	Gavel bäddlåda V.B. främre	Gable bed box L.R. front
34	321336	x	Vägg vid bäddlåda	Wall by bed box
35	320711	x	Bordsben fällbart H=730	Table leg H=730
			M= Metervara	M= On the metre
			T= Tillbehör	T= Accessory

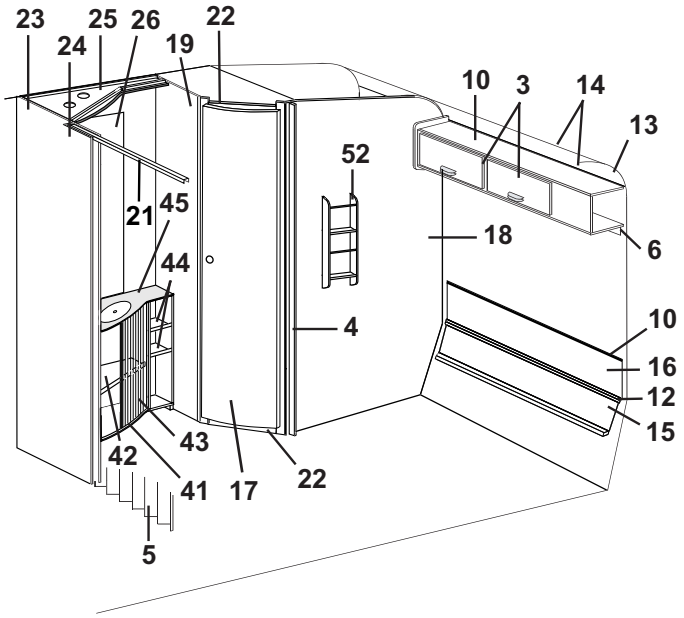
23
25
26
22
24
19
10
3
14
13
52
21
45
18
6
44
4
10
16
12
15
43
42
41
17
22
5

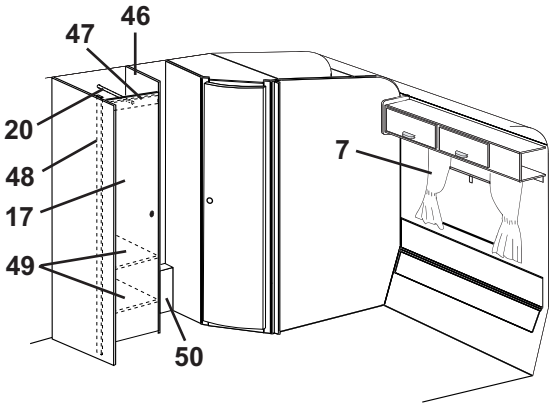
47
46
20
7
48
17
49
50

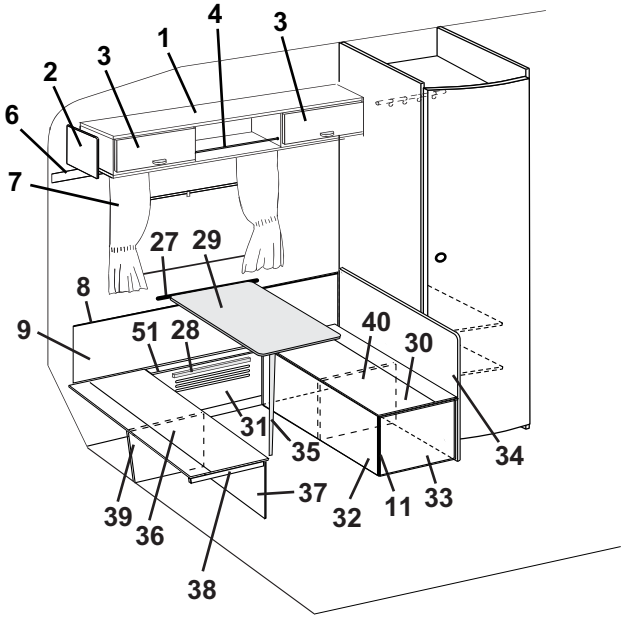
4
1
3
3
2
6
7
27
29
8
9
51
28
40
30
31
35
34
39
36
37
32
11
33
38

Pos Fig	Det. nr Part. No	Ingår Fitted	Benämning	Description
36	321338	x	Lock bäddlåda V.B. bakre	Cover bed box L.R. rear
37	321339	x	Front bäddlåda V.B. bakre	Front bed box L.R. rear
38	660470	x	List 17,5x55x540	Wood lath 17,5x55x540
39	321329	x	Stöd bäddlåda H.B.	Support bed box R.R
40	321345	x	Stöd bäddlåda H.B.	Support bed box R.R
41	320239	x	Skåp tvättställ kpl. m. skiva/jalusi	Cupboard wash basin cpl. with board/jalousie
42	320253	x	Hylla	Rack
43	320243	x	Jalusi	Jalousie
44	320247	x	Hylla övre	Rack upper
--	320256	x	Hylla undre	Rack under
45	313882	x	Skiva skåp tvättställ	Board cupboard wash basin
46	320555	T	Vägg garderob H kpl.	Wall wardrobe R cpl.
47	320667	T	Överbit garderob	Overlap wardrobe
48	320668	T	List folierad L=1948	Strip L=1948
49	320615	T	Hylla garderob	Rack wardrobe
50	320643	T	Front	Front
51	320399	x	Lock front bäddlåda V.B.	Cover front bed box L.R.
52	320316	x	Tidningshylla	Newspaper rack

M= Metervara
T= Tillbehör

M= On the metre
T= Accessory

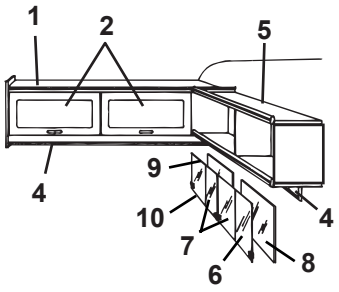
1
2
5
4
9
10
7
6
8
4

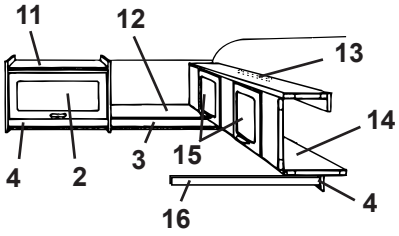
11
12
13
14
4
2
3
15
16
4


17

Pos Fig	Det. nr Part. No	Ingår Fitted	Benämning	Description
1	320176	x	Skåp gavel kpl. m. luckor/beslag	Cupboard cpl. with doors/holders
2	320007	x	Lucka u. handtag/gångjärn.	Door without handle/hinge
--	860406	x	Gångjärn d:o	Hinge d:o
3	320702	x	List folierad L=2440	Strip L=2440
4	320705	x	List folierad L=2440	Strip L=2440
5	320258	x	Hylla V-H bak kpl.	Rack L-R rear cpl.
6	313215	T	Skjutlucka kpl. m. spegel/glidlister	Sliding lid cpl. with mirror/sliding strip
7	312606	T	Lucka skjut u. handtag	Sliding lid without handle
--	312056	T	Handtag d:o	Handle d:o
8	312605	T	Spegel 833x240	Mirror 833x240
9	313146	T	Glidlist övre al. L=845	Sliding strip upper al. L=845
10	313147	T	Glidlist undre al. inkl. list ilägg L=845	Sliding strip under al. incl. filling list L=845
--	312059	T	List ilägg d:o plast L=2000	Filling list d:o plastic L=2000
11	320124	x	Skåp övre kpl. m. lucka/beslag	Cupboard upper cpl. with door/holders
12	320295	x	Hylla gavel bak	Rack gable rear
13	312233	x	Regel låsning	Lock bar
14	320100	x	Överbäddsskåp kpl. m. luckor/beslag	Upper bed cpl. with doors/holders
15	320007	x	Lucka u. handtag/gångjärn.	Door without handle/hinge
--	860402	x	Gångjärn d:o	Hinge d:o
16	312313	x	Bärregel	Bearing rail
17	312613	T	Stege kpl. med krokar	Ladder cpl. with hooks
--	860426	T	Krok till stege	Hook for ladder

T= Tillbehör

T= Accessory

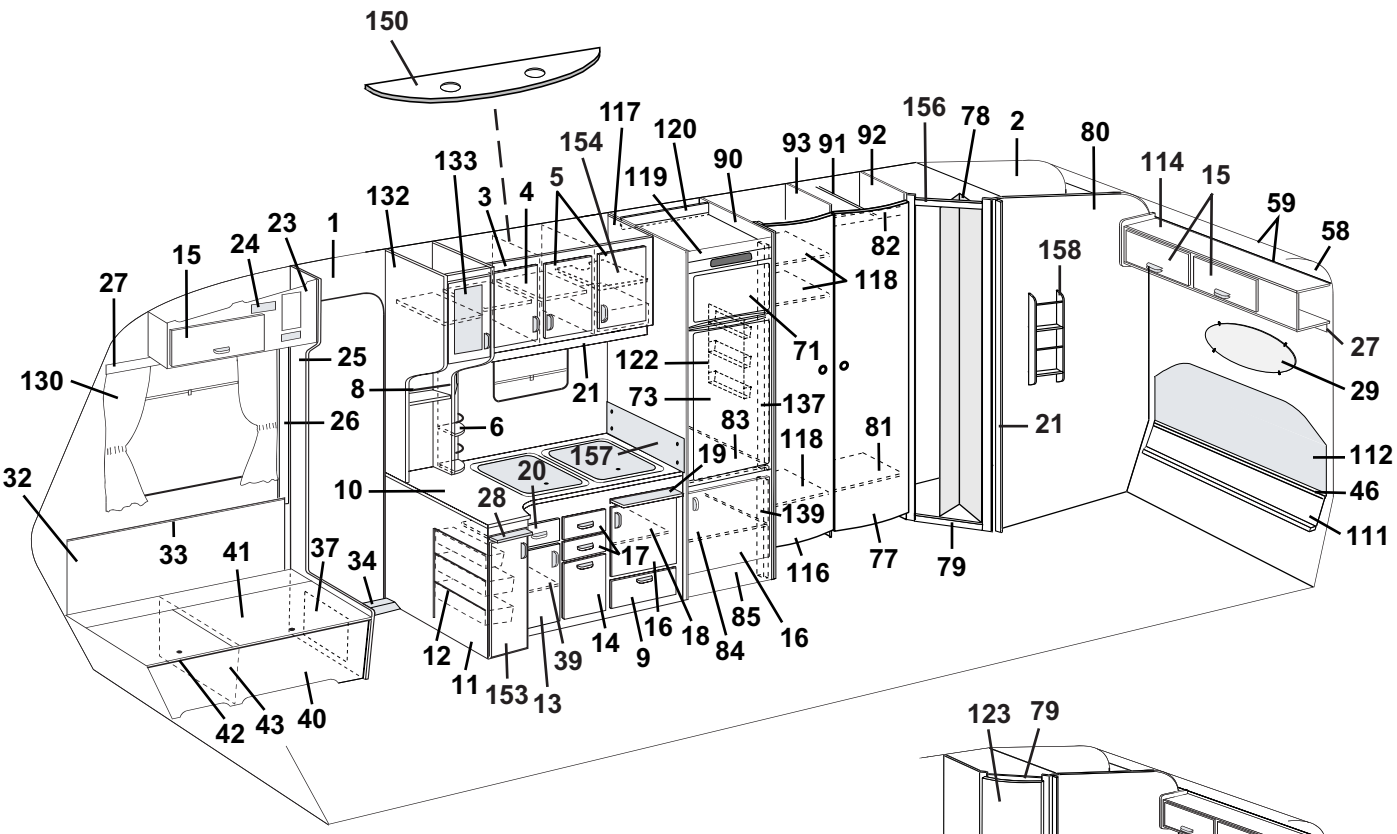
150
117
120
154
133
3
4
5
119
90
93
91
92
156
78
2
80
114
15
59
58
132
23
1
24
15
27
82
118
158
71
27
29
130
25
8
21
122
73
137
26
6
83
118
81
21
112
32
157
19
20
10
28
139
46
111
33
41
37
34
17
116
77
79
12
11
153
13
39
14
9
16
18
84
85
16
42
43
40

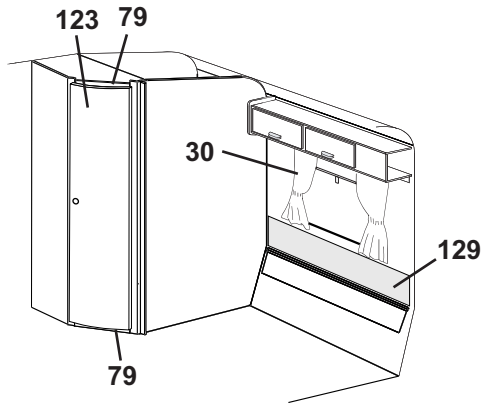
123
79
30
129
79

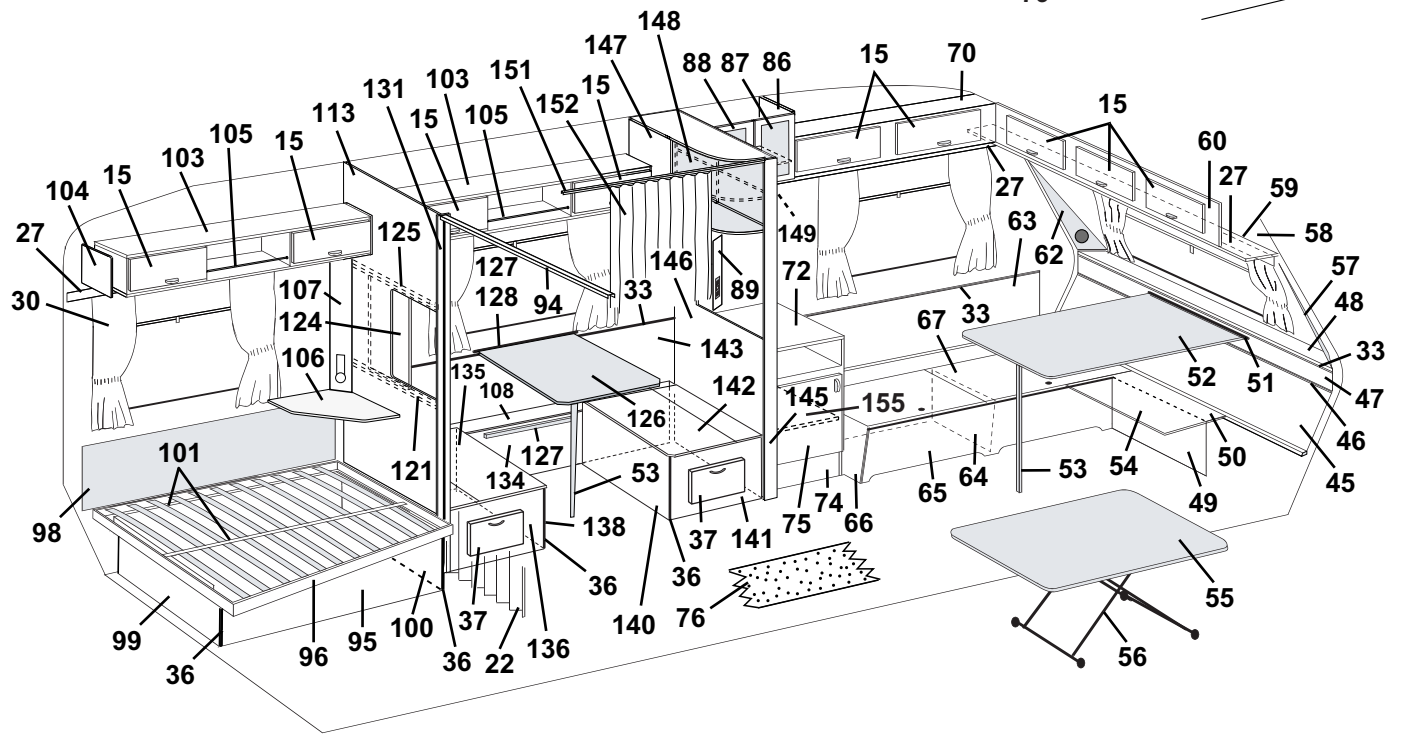
148
147
88
87
86
15
70
131
103
151
15
152
15
113
105
15
105
15
103
15
104
27
125
127
149
27
60
27
59
58
30
107
128
94
33
146
89
72
63
62
57
124
143
67
33
48
106
135
108
142
145
155
52
51
33
47
121
126
127
134
53
75
74
66
65
64
53
54
50
49
46
45
101
98
138
37
141
36
140
76
55
99
36
96
95
100
37
36
22
136
56

Pos Fig	Det. nr Part. No	Ingår/Fitted 620 CTX	Ingår/Fitted 620 CTX 2,5	Benämning	Description
1	312219	M	M	Tapet, vägg/tak	Wall paper
--	312220	x	x	Tejp tapet, vägg 50 m/rulle	Tape, wall paper 50 m/roll
2	314524	M	M	Tapet, vägg tvättrum	Wall paper, washroom
--	314344	x	x	Tejp tapet, vägg tvättrum 50 m/rulle	Tape, wall paper washroom 50 m/roll
3	322330	x	x	Skåp kök kpl. m. luckor/beslag	Cupboard kitchen cpl. with doors/holders
4	320686	x	x	Lucka V u. handtag/gångjärn	Door L without handle/hinge
--	311917	x	x	Gångjärn d:o	Hinge d:o
--	312588	x	x	Platta gångjärn	Plate hinge
5	320685	x	x	Lucka H u. handtag/gångjärn	Door R without handle/hinge
--	311917	x	x	Gångjärn d:o	Hinge d:o
--	312588	x	x	Platta gångjärn	Plate hinge
6	320312	x	x	Kryddhylla	Spice rack
--	314352	x	x	Rasskydd al. rör ø=8 d:o	Pipe al. ø=8 d:o
--	320626	x	x	Front d:o	Front d:o
--	320627	x	x	Skiva täck	Sheet cover
8	314580	x	x	Rasskydd al. rör ø=8 L=265	Pipe al. ø=8 L=265
9	320007	x	x	Lucka u. handtag/gångjärn.	Door without handle/hinge
--	312589	x	x	Gångjärn d:o	Hinge d:o
10	320788	x	x	Skiva diskbänk	Board
11	321841	x	x	Diskbänk trädel u. skiva och luckor/lådor	Kitchen sink without board and doors/drawers
--	312173	x	x	Plåt skydd under spis	Plate cover under fireplace
12	312106	x	x	Bänkutdragssats kpl.	Extensible basket
13	321388	x	x	Lucka V u. handtag/gångjärn	Door L without handle/hinge
--	311917	x	x	Gångjärn d:o	Hinge d:o
--	312588	x	x	Platta gångjärn	Plate hinge
14	320691	x	x	Lucka u. handtag	Door without handle
15	320007	x	x	Lucka u. handtag/gångjärn.	Door without handle/hinge
--	860406	x	x	Gångjärn d:o	Hinge d:o
16	320683	x	x	Lucka H u. handtag/gångjärn	Door R without handle/hinge
--	311917	x	x	Gångjärn d:o	Hinge d:o
--	312588	x	x	Platta gångjärn	Plate hinge
17	320464	x	x	Låda kpl. med handtag	Drawer cpl. with handle
--	314587	x	x	Bestickslåda d:o 220x430 4-fack	Case for cutlery d:o 220x430 4 compartments
--	320696	x	x	Lådförstycke u. handtag	Drawer front without handle
--	312102	x	x	Botten låda	Bottom drawer
--	860132	x	x	Fronttapp låda	Peg front, drawer
--	312104	x	x	Bakstycke låda	Back, drawer
--	860133	x	x	Hörn låda	Corner, drawer
--	860130	x	x	Sida låda	Side, drawer
--	860149	x	x	Glidskena låda	Slide bar, drawer
--	860126	x	x	Stopp låda	Stop drawer
18	320460	x	x	Hylla övre	Rack upper
19	312064	x	x	Skärbräda	Cutting board
20	321358	x	x	Låda kpl. med handtag	Drawer cpl. with handle
--	320696	x	x	Lådförstycke u. handtag	Drawer front without handle
--	321359	x	x	Botten låda	Bottom drawer
--	860132	x	x	Fronttapp låda	Peg front, drawer
--	312104	x	x	Bakstycke låda	Back, drawer
--	860133	x	x	Hörn låda	Corner, drawer
--	314588	x	x	Sida låda	Side, drawer
--	860149	x	x	Glidskena låda	Slide bar, drawer
--	860126	x	x	Stopp låda	Stop drawer
21	320702	x	x	List folierad L=2440	Strip L=2440
22	320709	x	x	Vikdörr inkl. takskena	Folding door incl. roofstrip
23	321355	x	x	Skåp övre H.F. kpl. m. lucka/beslag	Cupboard upper R.F. cpl. with door/holders
				M= Metervara T= Tillbehör	M= On the metre T= Accessory

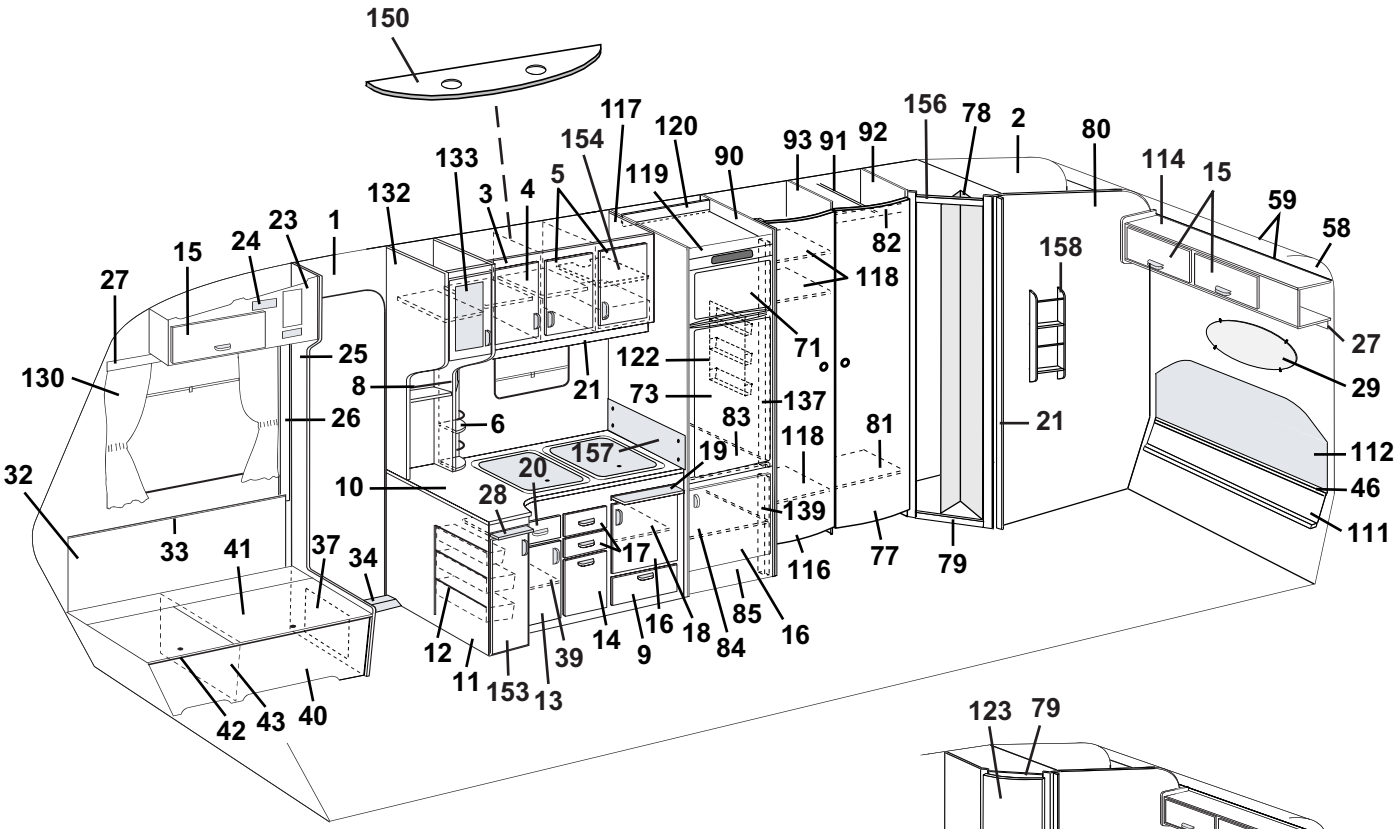
150
117
120
154
133
3
4
5
119
90
93
91
92
156
78
2
80
114
15
59
58
132
23
1
24
15
27
82
118
158
71
27
29
130
25
8
21
122
73
137
21
26
6
83
118
81
112
157
19
20
32
10
28
139
46
111
33
41
37
34
17
116
77
79
12
11
153
13
39
14
9
16
18
84
85
16
42
43
40

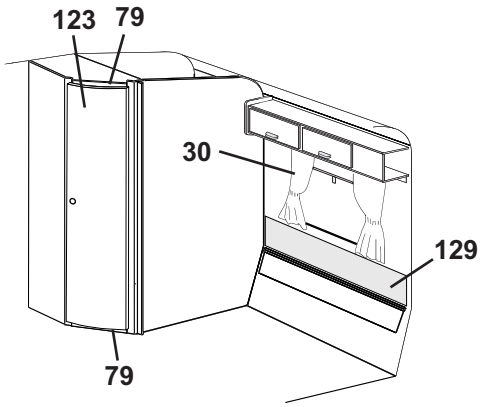
123
79
30
129
79

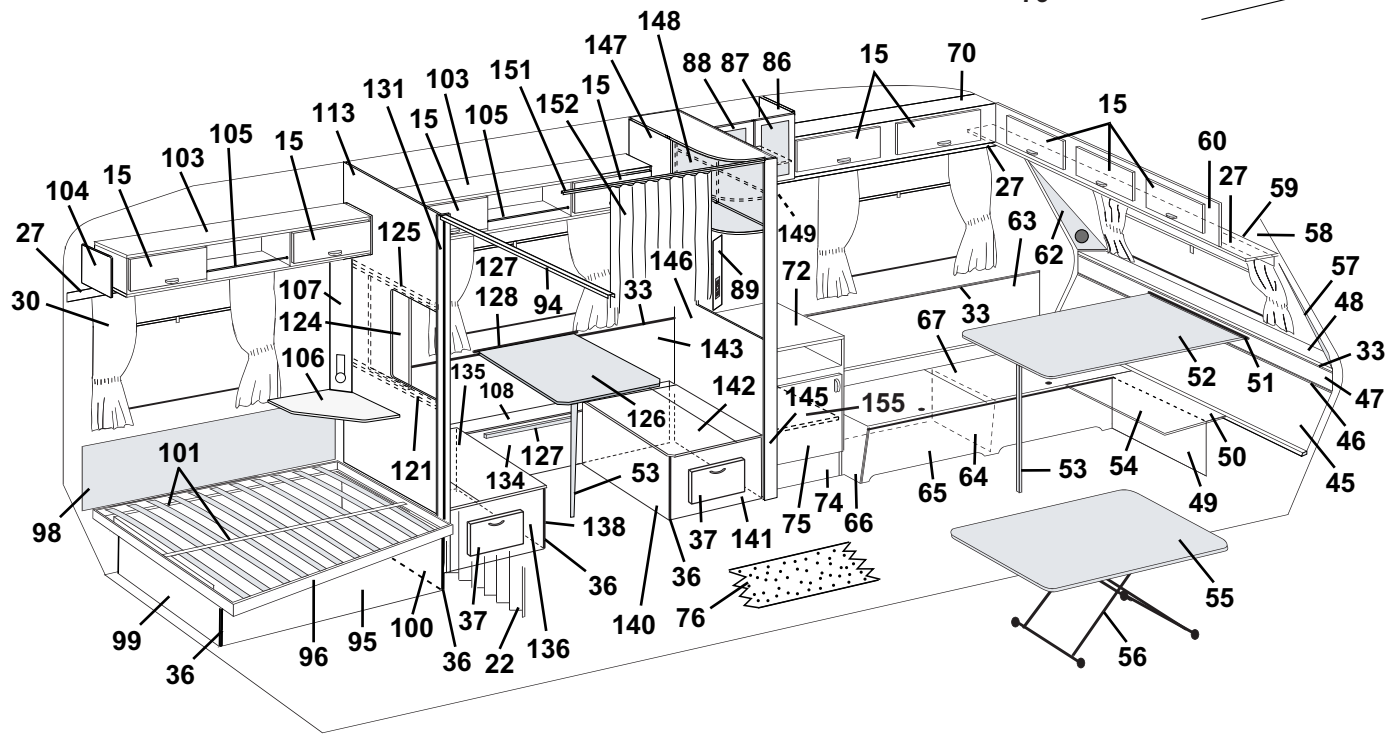
148
147
88
87
86
15
70
131
103
151
15
152
15
113
105
15
105
15
60
27
59
104
15
103
27
58
27
125
149
63
62
57
30
107
127
146
72
48
124
128
94
33
89
33
67
33
106
143
52
51
47
135
108
142
145
155
46
121
126
127
134
53
64
53
54
50
45
101
98
138
37
141
75
74
66
65
49
36
36
55
99
36
96
95
100
37
36
22
136
140
76
56

Pos Fig	Det. nr Part. No	Ingår/Fitted 620 CTX	Ingår/Fitted 620 CTX 2,5	Benämning	Description
24	312404	x	x	Täckfront radiourtag	Cover radio recess
25	321762	x	x	Stolpe förstärkning kpl. m. lucka	Support bar cpl. with door
26	503743	x	x	List täck el-kabel B=60 L=2500	Cover strip B=60 L=2500
--	800918	x	x	Nit d:o nylon vit	Rivet d:o nylon white
27	320705	x	x	List folierad L=2440	Strip L=2440
28	321842	x	x	Skärbräda	Cutting board
29	313449	x	x	Spegel	Mirror
--	312809	x	x	Hållare d:o	Holder d:o
30	---			Gardinsatser (se tygprover)	Curtain kit (see textiles)
--	309768	M	M	Band kardborre d:o B=16 mm	Band with teasel fastening d:o
--	313945	x	x	Gardinlängd tyll 600x670	Curtain tulle 600x670
--	314985	x	x	Gardinlängd tyll 670x470 (till gard.sats miljö)	Curtain tulle 670x470 (for curtain kit environment)
--	314986	x	x	Gardinlängd tyll 750x470 (till gard.sats miljö)	Curtain tulle 750x470 (for curtain kit environment)
--	300884	M	M	Gardinspiral d:o	Curtain hanger d:o
32	320330	x	x	Värmespalt H.F.	Air gap R.F.
33	860423	M	M	List kant ljusbrun	Strip, light brown
34	314687	x	x	Tröskel aluminium L=850	Threshold aluminum L=850
36	860590	x	x	List hörn plast L=2500	Corner strip L=2500
37	320005	x	x	Lucka u. handtag/gångjärn	Door without handle/hinge
--	312589	x	x	Gångjärn d:o	Hinge d:o
39	320479	x	x	Hylla	Rack
40	321766	x	x	Front bäddlåda H.F. (utan lastlucka)	Front bed box R.F. (without loading hatch)
--	322405	T	T	Front bäddlåda H.F. (med lastlucka)	Front bed box R.F. (with loading hatch)
41	312154	x	x	Lock bäddlåda H.F.	Cover bed box R.F.
42	860562	x	x	List bädd plast L=3000	List bed plastic L=3000
43	312825	x	x	Stöd bäddlåda H.F.	Support bed box R.F.
45	320339	x		Värmespalt nedre	Air gap under
--	320360		x	Värmespalt nedre	Air gap under
46	314287	x	x	List plast L=2270	List plastic L=2270
47	320337	x		Värmespalt övre	Air gap upper
--	320358		x	Värmespalt övre	Air gap upper
48	320654	x		Hylla front	Shelf front
--	320671		x	Hylla front	Shelf front
--	314592	x	x	Raskant fronthylla L=2372	Cantlist shelf front L=2372
49	320390	x		Front bäddlåda gavel (2 st när lastl. monterats)	Front bed box gable (2 pcs in loading hatch)
--	320424		x	Front bäddlåda gavel (2 st när lastl. monterats)	Front bed box gable (2 pcs in loading hatch)
50	320394	T		Skiva gavel	Sheet gable
51	300108	T		List bord väggdel	List wall
52	313875	T		Bordsskiva 840x1200	Table top 840x1200
--	300420	T		List bord bordsdel	List board
53	320711	x	x	Bordsben fällbart H=730	Table leg H=730
54	320409	x		Skiva rundsittgrupp	Sheet seat
--	320426		x	Skiva rundsittgrupp	Sheet seat
55	313880	T		Bordsskiva 740x940	Table top 740x940
--	321558	x		Bordsskiva 750x1000	Table top 750x1000
--	313876		T	Bordsskiva 840x940	Table top 840x940
--	321495		T	Bordsskiva 1090x990	Table top 1090x990
--	321557		x	Bordsskiva 940x1000	Table top 940x1000
56	313185	x	x	Bordsstativ	Table stand
57	322158	x	x	Front högtalare H	Front loudspeaker R
58	309974	x	x	Skiva plast	Plastic sheet
59	313884	x	x	List radie L=2379	List L=2379
60	321832	x		Skåp gavel kpl. m. luckor/beslag	Cupboard cpl. with doors/holders
--	321834		x	Skåp gavel kpl. m. luckor/beslag	Cupboard cpl. with doors/holders
62	322159	x	x	Front högtalare V	Front loudspeaker L
				M= Metervara	M= On the metre
				T= Tillbehör	T= Accessory

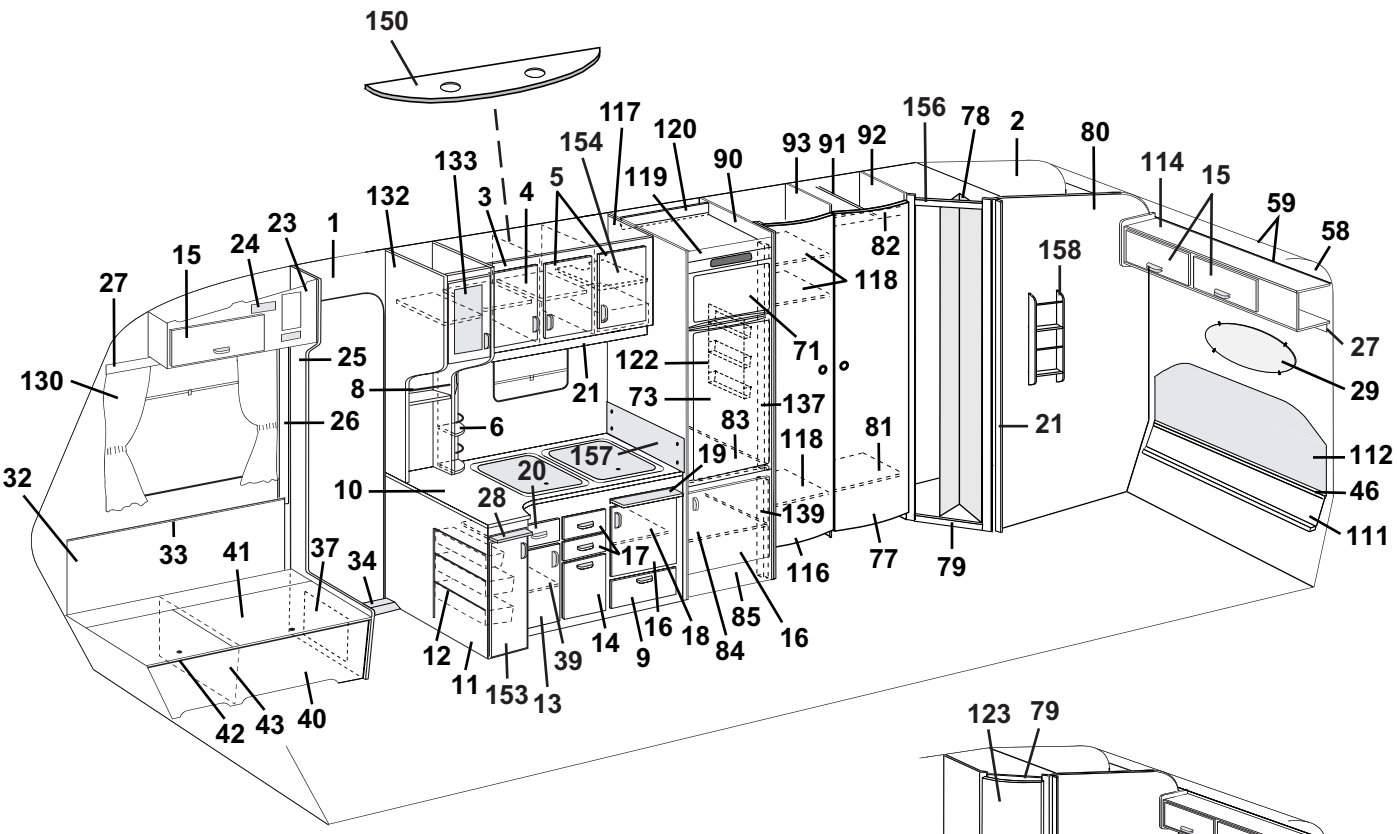
150
117
120
154
133
3
4
5
119
90
93
91
92
156
78
2
80
114
15
59
58
132
23
1
24
15
27
82
118
158
27
29
130
25
8
21
122
73
71
137
83
118
81
21
112
26
6
157
19
20
28
10
32
139
46
111
33
41
37
34
17
116
77
79
12
11
153
13
39
14
9
16
18
84
85
16
42
43
40

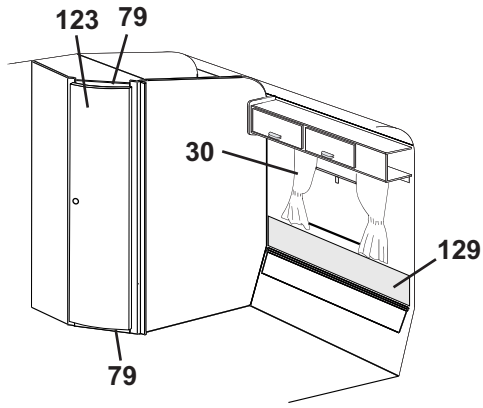
123
79
30
129
79

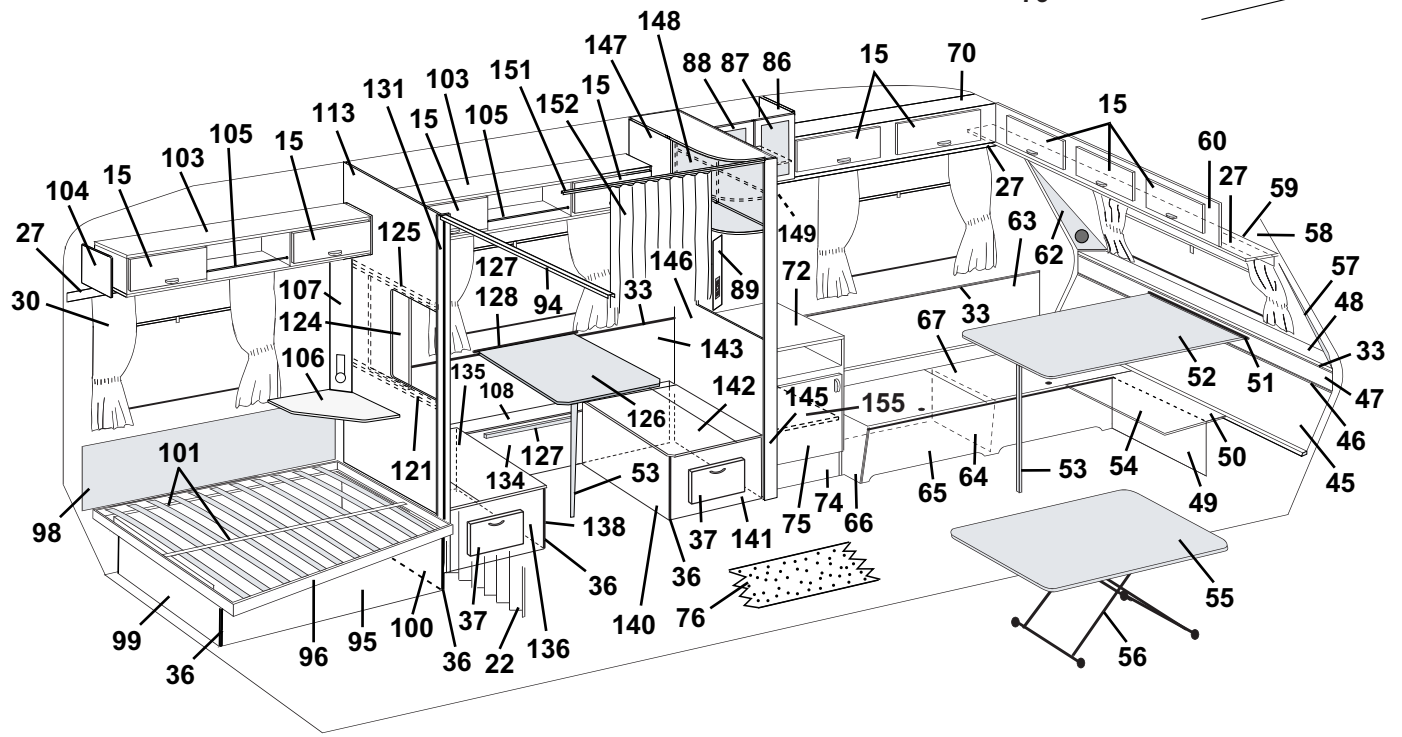
148
147
88
87
86
15
70
131
103
151
152
15
113
15
105
105
15
103
15
104
27
125
127
146
149
27
63
62
60
27
59
58
30
107
128
94
33
89
72
33
67
57
48
124
143
106
135
108
142
145
155
52
51
33
47
121
126
127
134
53
101
98
138
37
141
75
74
66
65
64
53
54
50
49
46
45
36
36
140
76
55
99
36
96
95
100
37
36
22
136
56

Pos Fig	Det. nr Part. No	Ingår/Fitted 620 CTX	Ingår/Fitted 620 CTX 2,5	Benämning	Description
63	320332	x	x	Värmespalt V.F.	Air gap L.F.
64	312826	x	x	Stöd bäddlåda V.F.	Support bed box L.F.
65	320386	x	x	Front bäddlåda V.F. (utan lastlucka)	Front bed box L.F. (without loading hatch)
--	322399	T	T	Front bäddlåda V.F. (med lastlucka)	Front bed box L.F. (with loading hatch)
66	320392	x	x	Gavel bäddlåda V.F.	Gable bed box L.F.
67	320897	x	x	Lock bäddlåda V.F.	Cover bed box L.F.
70	320054	x	x	Skåp övre V.F. kpl. m. luckor/beslag	Cupboard upper L.F. cpl. with doors/holders
71	320577	x	x	Skiva frys	Sheet freezer
72	313924	x	x	Skiva TV-bänk	Board
73	320578	x	x	Skiva kyl	Sheet refrigerator
74	320231	x	x	TV-bänk kpl. u. skiva	Cupboard cpl. without board
75	320684	x	x	Lucka H utan handtag/gångjärn	Door H without handle/hinge
--	311917	x	x	Gångjärn d:o	Hinge d:o
--	312588	x	x	Platta gångjärn	Plate hinge
76	314565	M	M	Matta golv	Carpet floor
--	314659	T	T	Matta golv, parkett	Carpet floor, parquet
77	321518	x	x	Dörr utan lås/gångjärn	Door without lock/hinge
--	311917	x	x	Gångjärn d:o	Hinge d:o
--	312588	x	x	Platta gångjärn	Plate hinge
--	314523	x	x	Rätningslist d:o L=1715	List d:o L=1715
78	313630	x		Vikdörr kpl.	Folding door cpl
79	320490	x		Tröskel tvättrum	Treshold washroom
--	314510	x		List aluminium d:o L=435	List aluminium d:o L=435
--	321060		x	Tröskel/överbit tvättrum	Treshold/overlap washroom
--	314591		x	List aluminium tröskel L=480	List aluminium treshold L=480
80	321830	x		Vägg tvättrum bakre kpl.	Wall washroom cpl.
--	322333		x	Vägg tvättrum bakre kpl.	Wall washroom cpl.
81	320792	x	x	Hylla garderob	Rack wardrobe
82	320667	x	x	Överbit garderob	Overlap wardrobe
83	320952	x	x	Hylla under kyl	Rack under refrigerator
--	320665	x	x	Front hylla	Front rack
84	320610	x	x	Hylla garderob	Rack wardrobe
85	320657	x	x	Front kylskåpsskåp	Front cupboard
86	320170	x	x	Skåp bar kpl. m. luckor/beslag	Coctail cabinet cpl. with doors/holders
87	320692	x	x	Lucka H utan handtag/gångjärn	Door R without handle/hinge
--	320778	x	x	Skiva acryl d:o	Pane acryl d:o
--	311917	x	x	Gångjärn d:o	Hinge d:o
--	312588	x	x	Platta gångjärn	Plate hinge
88	320693	x	x	Lucka V utan handtag/gångjärn	Door L without handle/hinge
--	320778	x	x	Skiva acryl d:o	Pane acryl d:o
--	311917	x	x	Gångjärn d:o	Hinge d:o
--	312588	x	x	Platta gångjärn	Plate hinge
89	320624	x	x	Front el-uttag	Front outlet
90	320755	x	x	Vägg kyl H kpl.	Wall cupboard R cpl.
91	312053	x	x	Galgstång L=780	Clothes hanger L=780
92	320761	x		Vägg garderob H kpl.	Wall wardrobe R cpl.
--	321317		x	Vägg garderob H kpl.	Wall wardrobe R cpl.
93	320759	x	x	Vägg garderob H kpl.	Wall wardrobe R cpl.
94	314915	x	x	Skena tak vikdörr L=1200	Roof strip, folding door L=1200
95	321980	x	x	Front säng	Front bed
96	312336	x		Sängram utan ribbor	Bed bottom without laths
--	314046		x	Sängram utan ribbor	Bed bottom without laths
--	311985	x	x	Ribba d:o L=718	Lath d:o L=718
--	312046	x	x	Band till ribbotten	Band for laths bottom
98	312006	x	x	Värmespalt V. B. u. överdrag	Air gap L rear without covering
				M= Metervara T= Tillbehör	M= On the metre T= Accessory

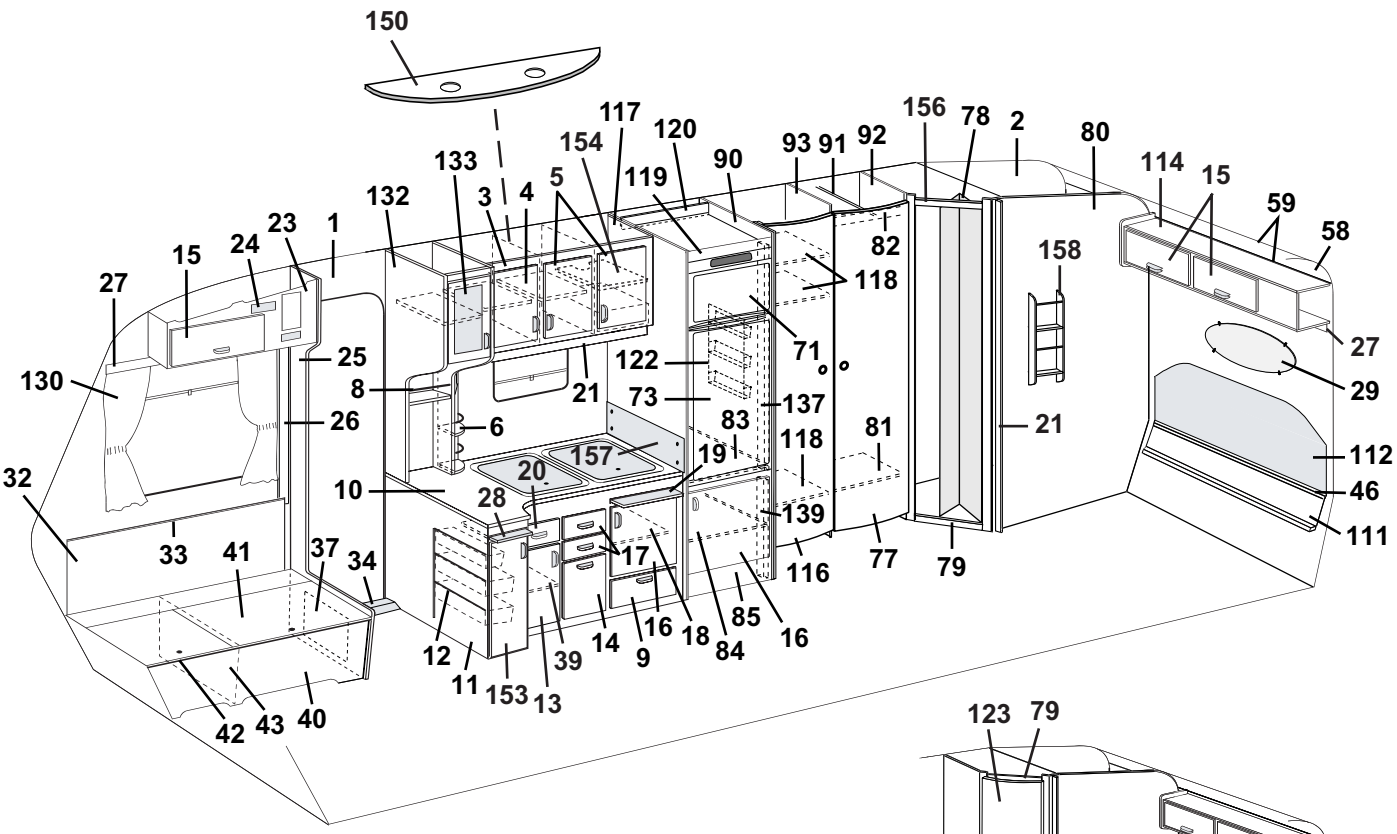
150
117
120
154
133
3
4
5
119
90
93
91
92
156
78
2
80
114
15
59
58
132
23
1
24
15
27
82
118
158
71
27
29
130
25
8
21
122
73
137
26
6
83
118
81
21
112
32
157
19
20
10
28
139
46
111
33
41
37
34
17
116
77
79
12
11
153
13
39
14
9
16
18
84
85
16
42
43
40

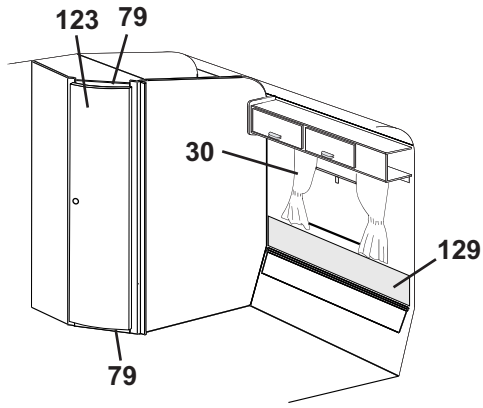
123
79
30
129
79

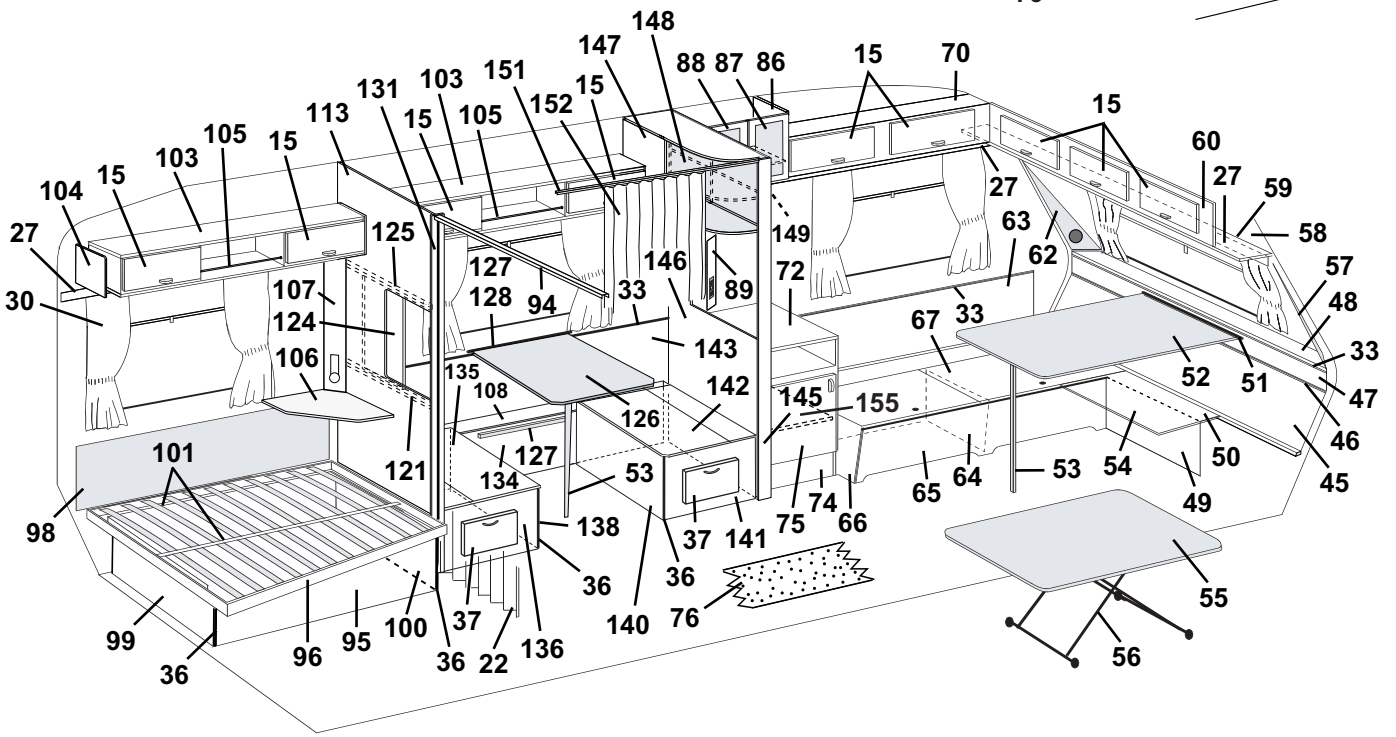
148
147
88
87
86
15
70
131
103
151
15
152
15
113
105
15
105
15
103
15
104
27
125
127
149
27
60
27
59
58
30
107
128
94
33
146
89
72
63
62
57
124
143
67
33
48
106
135
108
126
142
145
155
52
51
33
47
121
127
134
53
75
74
66
65
64
53
54
50
49
46
45
101
98
138
37
141
36
140
76
55
99
36
96
95
100
37
36
22
136
56

Pos Fig	Det. nr Part. No	Ingår/Fitted 620 CTX	Ingår/Fitted 620 CTX 2,5	Benämning	Description
--	313114	x	x	Överdrag d:o (ange färg, se tygprover)	Covering d:o (specify colour,see textiles)
99	322346	x	x	Gavel säng V	Gable bed L
100	322344	x	x	Gavel säng H	Gable bed R
101	321983	x	x	List furu 17,5x55x1550	Wood lath pine 17,5x55x1550
103	320087	x	x	Skåp övre kpl. m. luckor/beslag	Cupboard cpl. with doors/holders
104	320094	x	x	Passbit	Distance
105	314573	x	x	Rasskydd al. rör Ø=8 L=556	Pipe al. Ø=8 L=556
--	800242	x	x	Plugg plast brun	Plug plastic brown
106	321958	x	x	Skiva TV-hylla	Board
107	321501	x	x	Front el-uttag	Front outlet
108	320775	x	x	Lock front bäddlåda H.B.	Cover front bed box R.R.
111	320351	x		Värmespalt nedre	Air gap under
--	321225		x	Värmespalt nedre	Air gap under
112	312369	x		Värmespalt övre u. överdrag	Air gap upper without covering
--	313116	x		Överdrag d:o (ange färg, se tygprover)	Covering d:o (specify colour,see textiles)
--	314052		x	Värmespalt övre u. överdrag	Air gap upper without covering
--	314528		x	Överdrag d:o (ange färg, se tygprover)	Covering d:o (specify colour, see textiles)
113	321856	x	x	Vägg bakre kpl.	Wall rear cpl.
114	320126	x		Skåp gavel kpl. m. luckor/beslag	Cupboard cpl. with doors/holders
--	321176		x	Skåp gavel kpl. m. luckor/beslag	Cupboard cpl. with doors/holders
116	321519	x	x	Dörr utan lås/gångjärn	Door without lock/hinge
--	311917	x	x	Gångjärn d:o	Hinge d:o
--	312588	x	x	Platta gångjärn	Plate hinge
--	314523	x	x	Rätningslist d:o L=1715	List d:o L=1715
117	320752	x	x	Vägg kyl V kpl.	Wall cupboard L cpl.
118	320795	x	x	Hylla garderob	Rack wardrobe
119	320574	x	x	Front kylskåpsskåp	Front cupboard
120	320575	x	x	Bakstycke kylskåpsskåp	Back cupboard
121	321960	x	x	Regel skjutlucka	Latch, sliding lid
--	314907	x	x	Skena skjutlucka kpl. m. tejp	Slide bar, sliding lid cpl. with tape
--	800792	x	x	Tejp dubbelhäftande d:o	Double-stick tape d:o
122	312162	x	x	Korg	Basket
123	321518	x	x	Dörr utan lås/gångjärn	Door without lock/hinge
--	311917	x	x	Gångjärn d:o	Hinge d:o
--	312588	x	x	Platta gångjärn	Plate hinge
--	314523	x	x	Rätningslist d:o L=1715	List d:o L=1715
124	321956	x	x	Skjutlucka	Sliding lid
125	320941	x	x	Kornisch kpl.	Cornice cpl.
--	314905	x	x	Skena skjutlucka	Slide bar, sliding lid
126	313877	x	x	Bordsskiva 750x750	Table top 750x750
--	300420	x	x	List bord bordsdel	List board
127	300108	x	x	List bord väggdel	List wall
128	312314	x	x	Fästregel bord	Bracket
129	313647	T		Värmespalt övre u. överdrag	Air gap upper without covering
--	313661	T		Överdrag d:o (ange färg, se tygprover)	Covering d:o (specify colour,see textiles)
--	314233		T	Värmespalt övre u. överdrag	Air gap upper without covering
--	314529		T	Överdrag d:o (ange färg, se tygprover)	Covering d:o (specify colour,see textiles)
130	313945	T	T	Gardinlängd tyll 600x670	Curtain tulle 600x670
--	313947	T	T	Gardinlängd tyll 1450x730	Curtain tulle 1450x730
--	314985	x	x	Gardinlängd tyll 670x470 (till gard.sats miljö)	Curtain tulle 670x470 (for curtain kit environment)
--	314986	x	x	Gardinlängd tyll 750x470 (till gard.sats miljö)	Curtain tulle 750x470 (for curtain kit environment)
--	300884	M	M	Gardinspiral d:o	Curtain hanger d:o
131	320921	x	x	Stolpe utskjut	Support bar
132	320046	x	x	Skåp utskjut köksskåp kpl. m. lucka/beslag	Cupboard projecting cpl. with door/holders
133	320698	x	x	Lucka V u. handtag/gångjärn	Door L without handle/hinge
				M= Metervara	M= On the metre
				T= Tillbehör	T= Accessory

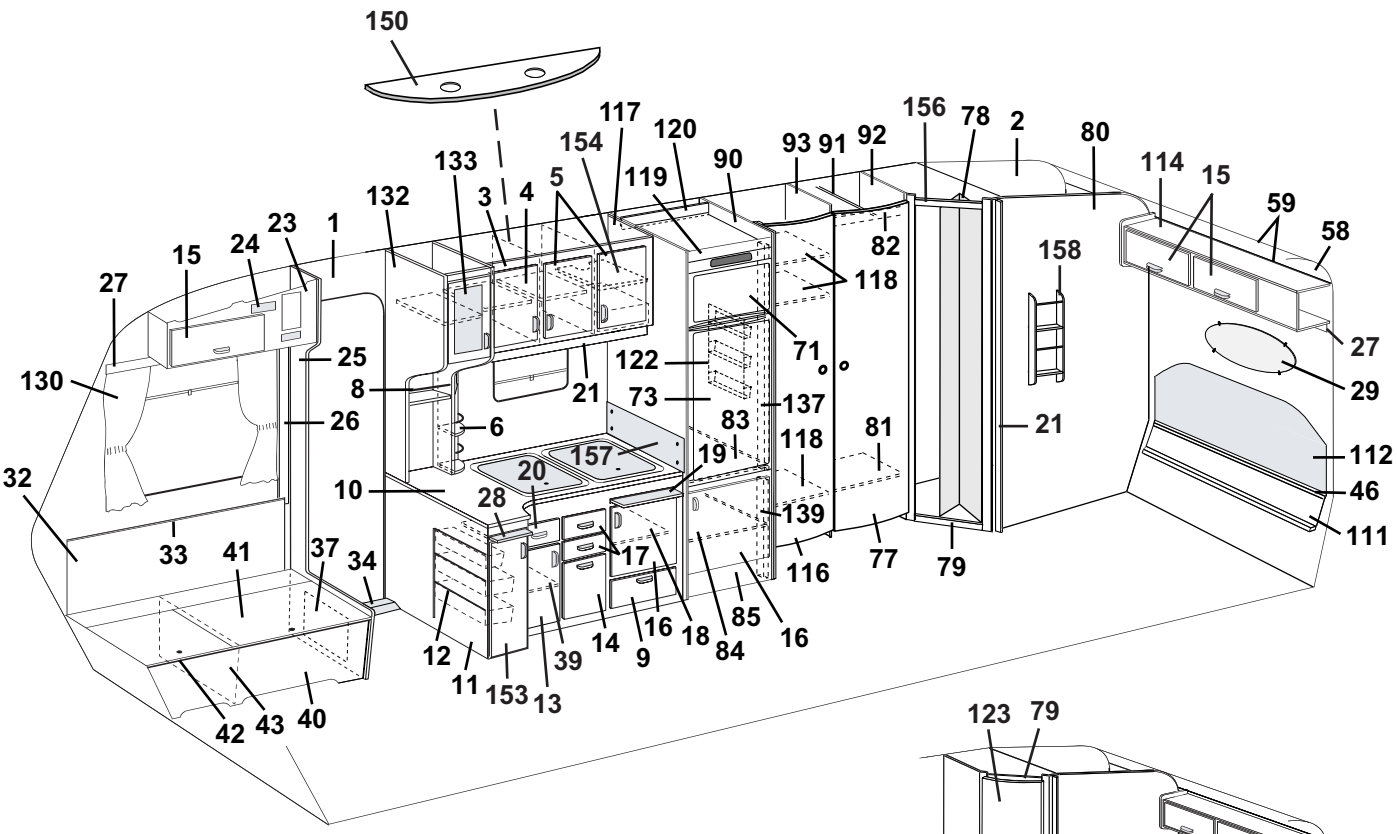
150
117
120
154
133
3
4
5
119
90
93
91
92
156
78
2
80
114
15
59
58
132
23
1
24
15
27
82
118
158
71
27
29
130
25
8
21
122
73
137
83
118
81
21
112
26
6
157
19
20
28
139
46
32
10
33
41
37
34
17
116
77
79
111
12
11
153
13
39
14
9
16
18
84
85
16
42
43
40

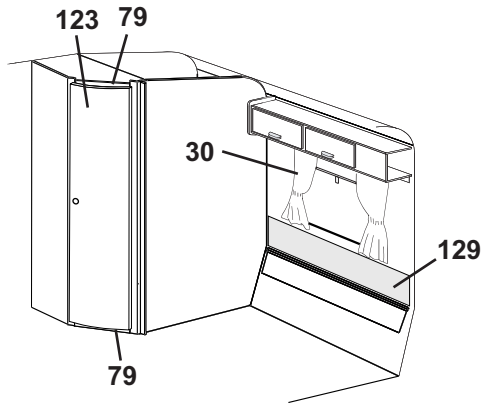
123
79
30
129
79

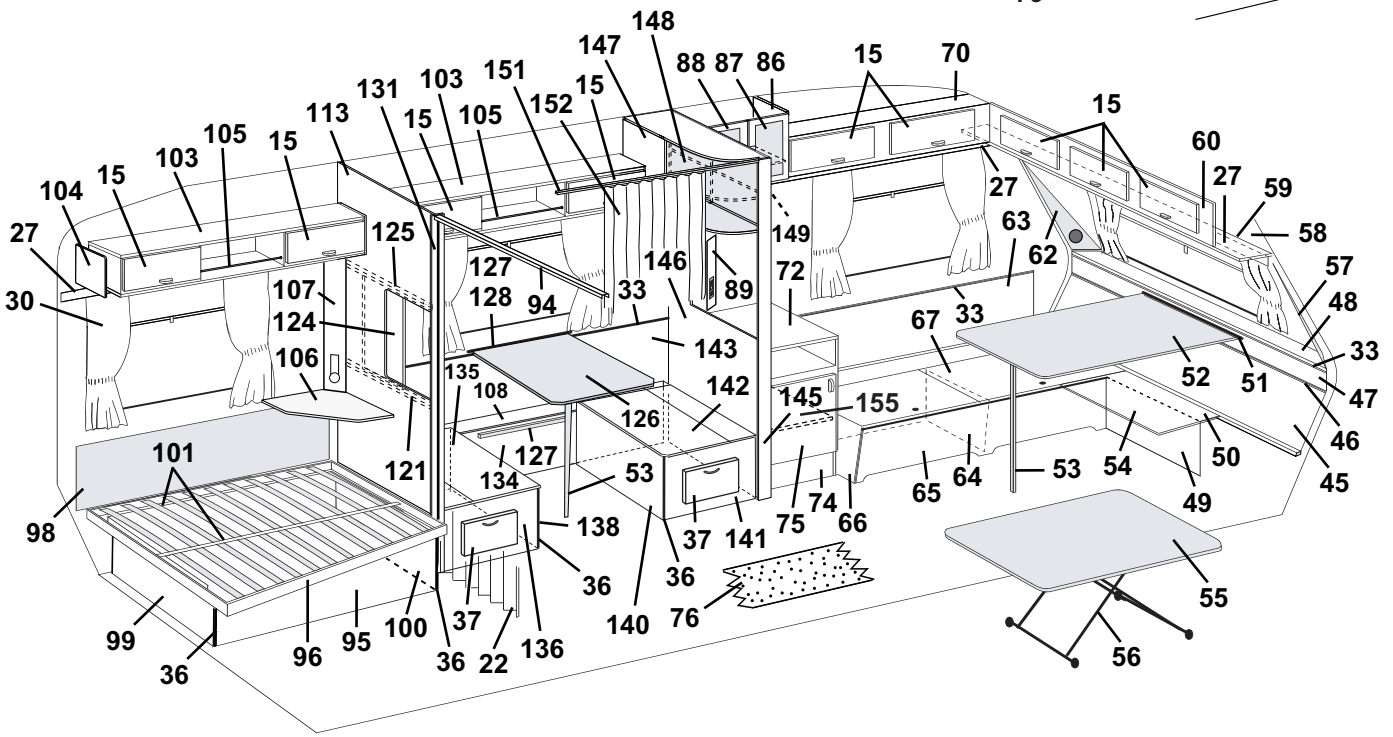
148
147
88
87
86
15
70
131
103
151
15
152
15
113
105
15
105
15
103
15
104
27
125
127
149
27
60
27
59
58
30
107
128
94
33
146
89
72
63
62
57
124
143
67
33
48
106
135
108
142
145
155
52
51
33
47
121
126
127
134
53
75
74
66
65
64
53
54
50
49
46
45
101
98
138
37
141
36
140
76
55
99
36
96
95
100
37
36
22
136
56

Pos Fig	Det. nr Part. No	Ingår/Fitted 620 CTX	Ingår/Fitted 620 CTX 2,5	Benämning	Description
--	320780	x	x	Skiva acryl d:o	Pane acryl d:o
--	311917	x	x	Gångjärn d:o	Hinge d:o
--	312588	x	x	Platta gångjärn	Plate hinge
134	320765	x	x	Front bäddlåda	Front bed box
135	320774	x	x	Lock bäddlåda	Cover bed box
136	322305	x	x	Gavel bäddlåda	Gable bed box
137	320576	x	x	List 1315x45	List 1315x45
138	320769	x	x	Front bäddlåda	Front bed box
139	320515	x	x	List 588x45	List 588x45
140	320767	x	x	Front bäddlåda	Front bed box
141	322307	x	x	Gavel bäddlåda	Gable bed box
142	320773	x	x	Lock bäddlåda	Cover bed box
143	320341	x	x	Värmespalt	Air gap
145	322160	x	x	Stolpe utskjut L=1931	Support bar L=1931
146	320757	x	x	Vägg främre kpl.	Wall front cpl.
147	320781	x	x	Skåp övre kpl. m. lucka/beslag	Cupboard cpl. with door/holders
148	320776	x	x	Skiva akryl	Pane acryl
149	320777	x	x	Lucka akryl u. handtag/gångjärn	Door acryl without handle/hinge
--	314579	x	x	Handtag lucka	Handle door
--	314351	x	x	Gångjärn d:o	Hinge d:o
--	314350	x	x	Lås magnet	Lock magnet
150	320953	x	x	Ljusramp köksskåp	Light holder
151	314724	T	T	Skena draperi	Roof strip, drapery
--	315144	T	T	Krok draperi d:o	Hook drapery d:o
--	315192	T	T	Glid draperiskena	Slipper, roof strip
--	315193	T	T	Ändstopp draperiskena	End stop, roof strip
152	314898	T	T	Draperi 9021-3 röd/vit	Drapery 9021-3 red/white
--	314899	T	T	Draperi 9365-35 röd	Drapery 9365-35 red
--	314900	T	T	Draperi 9318-50 grön	Drapery 9318-50 green
--	315134	T	T	Draperi 9603-4 blommig	Drapery 9603-4 flowered
--	315135	T	T	Draperi 2416-88 blå (miljö)	Drapery 2416-88 blue (environment)
--	315136	T	T	Draperi 9395-77 linne	Drapery 9395-77 linen
153	320690	x	x	Lucka V u. handtag/gångjärn	Door L without handle/hinge
--	311917	x	x	Gångjärn d:o	Hinge d:o
--	312588	x	x	Platta gångjärn	Plate hinge
154	321816	x	x	Hylla	Rack
--	312133	x	x	Hyllbärare plast d:o	Rack holder plastic d:o
155	321363	x	x	Hylla	Rack
--	312133	x	x	Hyllbärare plast d:o	Rack holder plastic d:o
156	321827	x		Överbit tvättrum	Overlap washroom
157	401475	x	x	Flamskydd	Flame guard
--	401478	x	x	Hylsa distans d:o	Distance sleeve d:o
--	800476	x	x	Skruv d:o	Screw d:o
158	320316	T	x	Tidningshylla	Newspaper rack
				M= Metervara	M= On the metre
				T= Tillbehör	T= Accessory

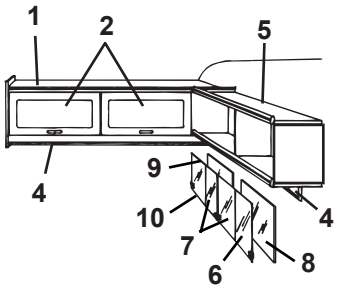
1
2
5
4
9
10
7
6
8
4

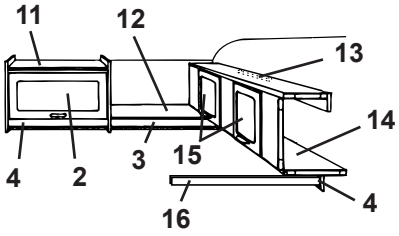
11
12
13
14
4
2
3
15
16
4

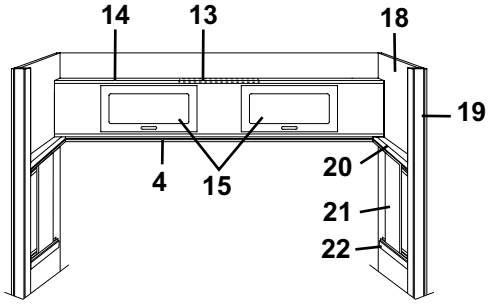
14
13
18
19
4
15
20
21
22


17

Pos Fig	Det. nr Part. No	Ingår/Fitted 620 CTX	Ingår/Fitted 620 CTX 2,5	Benämning	Description
1	320126	x		Skåp gavel kpl. m. luckor/beslag	Cupboard cpl. with doors/holders
--	320176		x	Skåp gavel kpl. m. luckor/beslag	Cupboard cpl. with doors/holders
2	320007	x	x	Lucka u. handtag/gångjärn.	Door without handle/hinge
--	860406	x	x	Gångjärn d:o	Hinge d:o
3	320702	x	x	List folierad L=2440	Strip L=2440
4	320705	x	x	List folierad L=2440	Strip L=2440
5	320258	x	x	Hylla V-H bak kpl.	Rack L-R rear cpl.
6	313215	T	T	Skjutlucka kpl. m. spegel/glidlister	Sliding lid cpl. with mirror/sliding strip
7	312606	T	T	Lucka skjut u. handtag	Sliding lid without handle
--	312056	T	T	Handtag d:o	Handle d:o
8	312605	T	T	Spegel 833x240	Mirror 833x240
9	313146	T	T	Glidlist övre al. L=845	Sliding strip upper al. L=845
10	313147	T	T	Glidlist undre al. inkl. list ilägg L=845	Sliding strip under al. incl. filling list L=845
--	312059	T	T	List ilägg d:o plast L=2000	Filling list d:o plastic L=2000
11	320124	x	x	Skåp övre kpl. m. lucka/beslag	Cupboard upper cpl. with door/holders
12	320267	x		Hylla gavel bak	Rack gable rear
--	320295		x	Hylla gavel bak	Rack gable rear
13	312233	x	x	Regel låsning	Lock bar
14	320100	x	x	Överbäddsskåp kpl. m. luckor/beslag	Upper bed cpl. with doors/holders
15	320007	x	x	Lucka u. handtag/gångjärn.	Door without handle/hinge
--	860402	x	x	Gångjärn d:o	Hinge d:o
16	312313	x	x	Bärregel	Bearing rail
17	312613	T	T	Stege kpl. med krokar	Ladder cpl. with hooks
--	860426	T	T	Krok till stege	Hook for ladder
18	322125	x	x	Vägg främre kpl.	Wall front cpl.
19	320966	x	x	Stolpe utskjut	Support bar
20	320941	x	x	Kornisch kpl.	Cornice cpl.
--	314905	x	x	Skena skjutlucka	Slide bar, sliding lid
21	321956	x	x	Skjutlucka	Sliding lid
22	321960	x	x	Regel skjutlucka	Latch, sliding lid
--	314907	x	x	Skena skjutlucka kpl. m. tejp	Slide bar, sliding lid cpl. with tape
--	800792	x	x	Tejp dubbelhäftande d:o	Double-stick tape d:o

T= Tillbehör

T= Accessory

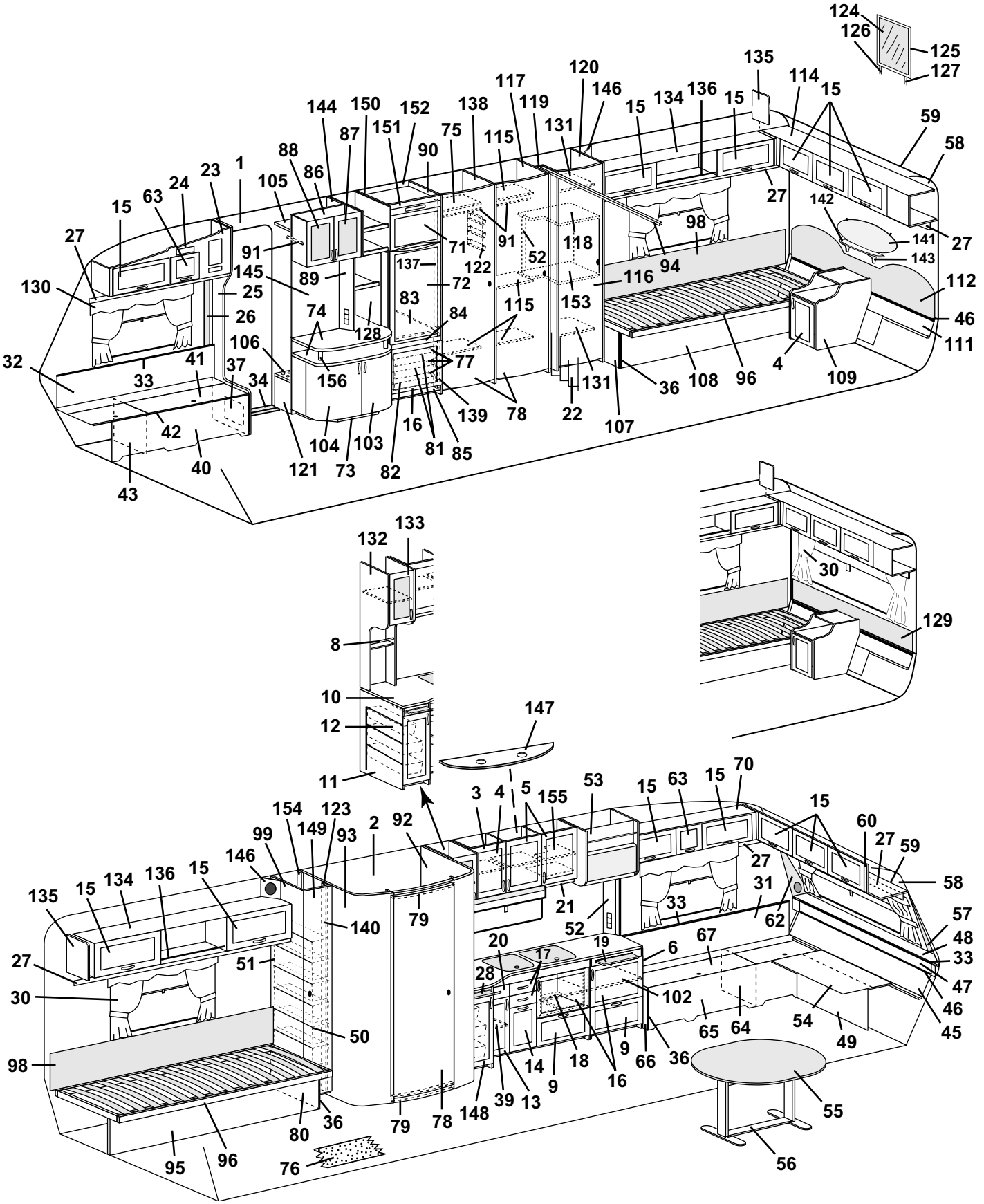
124
126
125
127
135
114
15
59
58
120
146
117
119
131
15
134
136
15
144
150
152
138
151
87
75
115
90
88
86
105
23
1
24
63
15
27
142
141
143
27
98
94
118
52
91
71
122
137
72
89
145
25
26
130
116
153
115
83
84
74
128
106
41
37
34
156
77
32
33
42
40
43
121
104
73
103
82
16
81
85
139
78
22
131
107
36
108
96
4
109
112
46
111
30
129
133
132
8
10
12
11
147
3
4
5
155
53
15
63
15
70
15
60
27
59
58
154
123
149
93
2
92
99
146
15
134
136
15
135
27
30
98
140
79
21
52
33
31
62
57
48
33
47
46
45
51
50
20
17
19
6
67
28
102
65
64
54
49
14
18
9
16
66
36
9
13
39
148
78
79
36
80
95
96
76
55
56

Pos Fig	Det. nr Part. No	Ingår Fitted	Benämning	Description
1	312219	M	Tapet, vägg/tak	Wall paper
--	312220	x	Tejp tapet, vägg 50 m/rulle	Tape, wall paper 50 m/roll
2	314524	M	Tapet, vägg tvättrum	Wall paper, washroom
--	314344	x	Tejp tapet, vägg tvättrum 50 m/rulle	Tape, wall paper washroom 50 m/roll
3	321438	x	Skåp kök kpl. m. luckor/beslag	Cupboard kitchen cpl. with doors/holders
4	320686	x	Lucka V u. handtag/gångjärn	Door L without handle/hinge
--	311917	x	Gångjärn d:o	Hinge d:o
--	312588	x	Platta gångjärn	Plate hinge
5	320685	x	Lucka H u. handtag/gångjärn	Door R without handle/hinge
--	311917	x	Gångjärn d:o	Hinge d:o
--	312588	x	Platta gångjärn	Plate hinge
6	321169	x	Utskjut diskbänk kpl. m. luckor	Projecting kitchen sink cpl. with doors
8	314580	x	Rasskydd al. rör ø=8 L=265	Pipe al. ø=8 L=265
9	320007	x	Lucka u. handtag/gångjärn.	Door without handle/hinge
--	312589	x	Gångjärn d:o	Hinge d:o
10	321190	x	Skiva diskbänk	Board
11	322320	x	Diskbänk trädel u. skiva och luckor/lådor	Kitchen sink without board and doors/drawers
--	312173	x	Plåt skydd under spis	Plate cover under fireplace
12	312106	x	Bänkutdragssats kpl.	Extensible basket
13	321388	x	Lucka V u. handtag/gångjärn	Door L without handle/hinge
--	311917	x	Gångjärn d:o	Hinge d:o
--	312588	x	Platta gångjärn	Plate hinge
14	320691	x	Lucka u. handtag	Door without handle
15	320007	x	Lucka u. handtag/gångjärn.	Door without handle/hinge
--	860406	x	Gångjärn d:o	Hinge d:o
16	320683	x	Lucka H u. handtag/gångjärn	Door R without handle/hinge
--	311917	x	Gångjärn d:o	Hinge d:o
--	312588	x	Platta gångjärn	Plate hinge
17	320464	x	Låda kpl. med handtag	Drawer cpl. with handle
--	314587	x	Bestickslåda d:o 220x430 4-fack	Case for cutlery d:o 220x430 4 compartments
--	320696	x	Lådförstycke u. handtag	Drawer front without handle
--	312102	x	Botten låda	Bottom drawer
--	860132	x	Fronttapp låda	Peg front, drawer
--	312104	x	Bakstycke låda	Back, drawer
--	860133	x	Hörn låda	Corner, drawer
--	860130	x	Sida låda	Side, drawer
--	860149	x	Glidskena låda	Slide bar, drawer
--	860126	x	Stopp låda	Stop drawer
18	320460	x	Hylla	Rack
--	320635	T	Monteringssats ugn	Fitting parts oven
19	312064	x	Skärbräda	Cutting board
20	321358	x	Låda kpl. med handtag	Drawer cpl. with handle
--	320696	x	Lådförstycke u. handtag	Drawer front without handle
--	321359	x	Botten låda	Bottom drawer
--	860132	x	Fronttapp låda	Peg front, drawer
--	312104	x	Bakstycke låda	Back, drawer
--	860133	x	Hörn låda	Corner, drawer
--	314588	x	Sida låda	Side, drawer
--	860149	x	Glidskena låda	Slide bar, drawer
--	860126	x	Stopp låda	Stop drawer
			M= Metervara	M= On the metre
			T= Tillbehör	T= Accessory

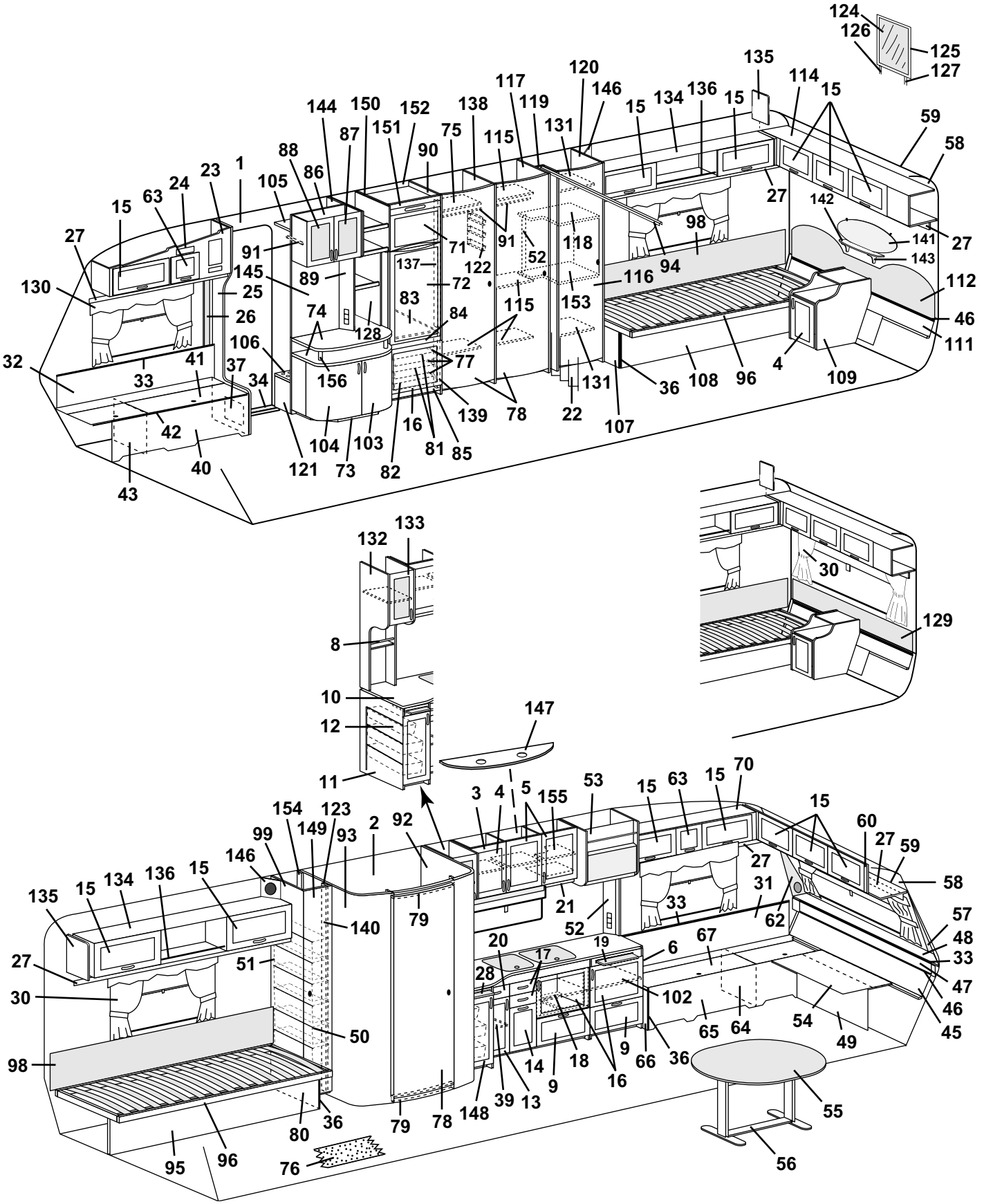
124
126
125
127
135
114
15
120
146
117
119
131
15
134
136
15
59
58
144
150
152
138
151
87
75
115
90
88
86
105
23
1
24
63
15
27
142
141
143
27
98
94
118
52
91
71
122
137
72
116
153
115
112
130
145
89
25
26
74
83
84
128
46
111
32
33
41
37
34
106
156
77
131
36
108
96
4
109
42
40
43
121
104
73
103
82
16
81
85
139
78
22
107
133
132
8
10
12
11
147
30
129
3
4
5
155
53
15
63
15
70
15
60
27
59
58
154
123
149
93
2
92
99
146
135
15
134
136
15
140
79
21
52
27
31
33
62
57
48
33
47
46
45
27
51
20
17
19
6
67
28
102
30
50
98
65
64
54
49
14
18
9
66
36
16
9
13
39
148
78
79
36
80
95
96
76
55
56

Pos Fig	Det. nr Part. No	Ingår Fitted	Benämning	Description
21	320702	x	List folierad L=2440	Strip L=2440
22	314640	x	Draperi 8419-112 röd (mocka)	Drapery 8419-112 red (suede)
--	314641	x	Draperi 8419-117 grön (mocka)	Drapery 8419-117 green (suede)
--	314642	x	Draperi 8419-114 blå (mocka)	Drapery 8419-114 blue (suede)
--	315137	x	Draperi 8419-11 brun (mocka)	Drapery 8419-11 brown (suede)
23	321354	x	Skåp övre H.F. kpl. m. lucka/beslag	Cupboard upper R.F. cpl. with door/holders
24	312404	x	Täckfront radiourtag	Cover radio recess
25	321764	x	Stolpe förstärkning	Support bar
26	503743	x	List täck el-kabel B=60 L=2500	Cover strip B=60 L=2500
--	800918	x	Nit d:o nylon vit	Rivet d:o nylon white
27	320705	x	List folierad L=2440	Strip L=2440
28	321842	x	Skärbräda	Cutting board
30	---		Gardinsatser (se tygprover)	Curtain kit (see textiles)
--	309768	M	Band kardborre d:o B=16 mm	Band with teasel fastening d:o
--	313945	x	Gardinlängd tyll 600x670	Curtain tulle 600x670
--	313946	x	Gardinlängd tyll 1450x670 (end. gavelfönster)	Curtain tulle 1450x670 (only gable window)
--	314985	x	Gardinlängd tyll 670x470 (till gard.sats miljö)	Curtain tulle 670x470 (for curtain kit environment)
--	314986	x	Gardinlängd tyll 750x470 (till gard.sats miljö)	Curtain tulle 750x470 (for curtain kit environment)
--	300884	M	Gardinspiral d:o	Curtain hanger d:o
31	321185	x	Värmespalt V. F.	Air gap L. F.
32	320332	x	Värmespalt H. F.	Air gap R. F.
33	860423	M	List kant ljusbrun	Strip, light brown
34	314687	x	Tröskel aluminium L=850	Threshold aluminum L=850
36	860590	x	List hörn plast L=2500	Corner strip L=2500
37	320005	x	Lucka u. handtag/gångjärn	Door without handle/hinge
--	312589	x	Gångjärn d:o	Hinge d:o
39	320479	x	Hylla	Rack
40	321768	x	Front bäddlåda H.F. (utan lastlucka)	Front bed box R.F. (without loading hatch)
--	322397	T	Front bäddlåda H.F. (med lastlucka)	Front bed box R.F. (with loading hatch)
41	320899	x	Lock bäddlåda H.F.	Cover bed box R.F.
42	860562	x	List bädd plast L=3000	List bed plastic L=3000
43	312825	x	Stöd bäddlåda H.F.	Support bed box R.F.
45	320360	x	Värmespalt nedre	Air gap under
46	314287	x	List plast L=2270	List plastic L=2270
47	320358	x	Värmespalt övre	Air gap upper
48	320671	x	Hylla front	Shelf front
--	314592	x	Raskant fronthylla L=2372	Cantlist shelf front L=2372
49	320424	x	Front bäddlåda gavel (2 st när lastl. monterats)	Front bed box gable (2 pcs in loading hatch)
50	312158	x	Glidlist trådback V	Sliding strip tray L
--	312159	x	Glidlist trådback H	Sliding strip tray R
51	309010	x	Trådback 227x527x185	Tray 227x527x185
52	321501	x	Front el-uttag	Front outlet
53	322169	x	Hylla mikrovågsugn	Shelf microwave oven
54	320426	x	Skiva rundsittgrupp	Sheet seat
55	321170	x	Bordsskiva 940x1200	Table top 940x1200
--	321495	T	Bordsskiva 1090x990	Table top 1090x990
56	313185	x	Bordsstativ	Table stand
57	322158	x	Front högtalare H	Front loudspeaker R
58	309974	x	Skiva plast	Plastic sheet
59	313884	x	List radie L=2379	List L=2379
			M= Metervara T= Tillbehör	M= On the metre T= Accessory

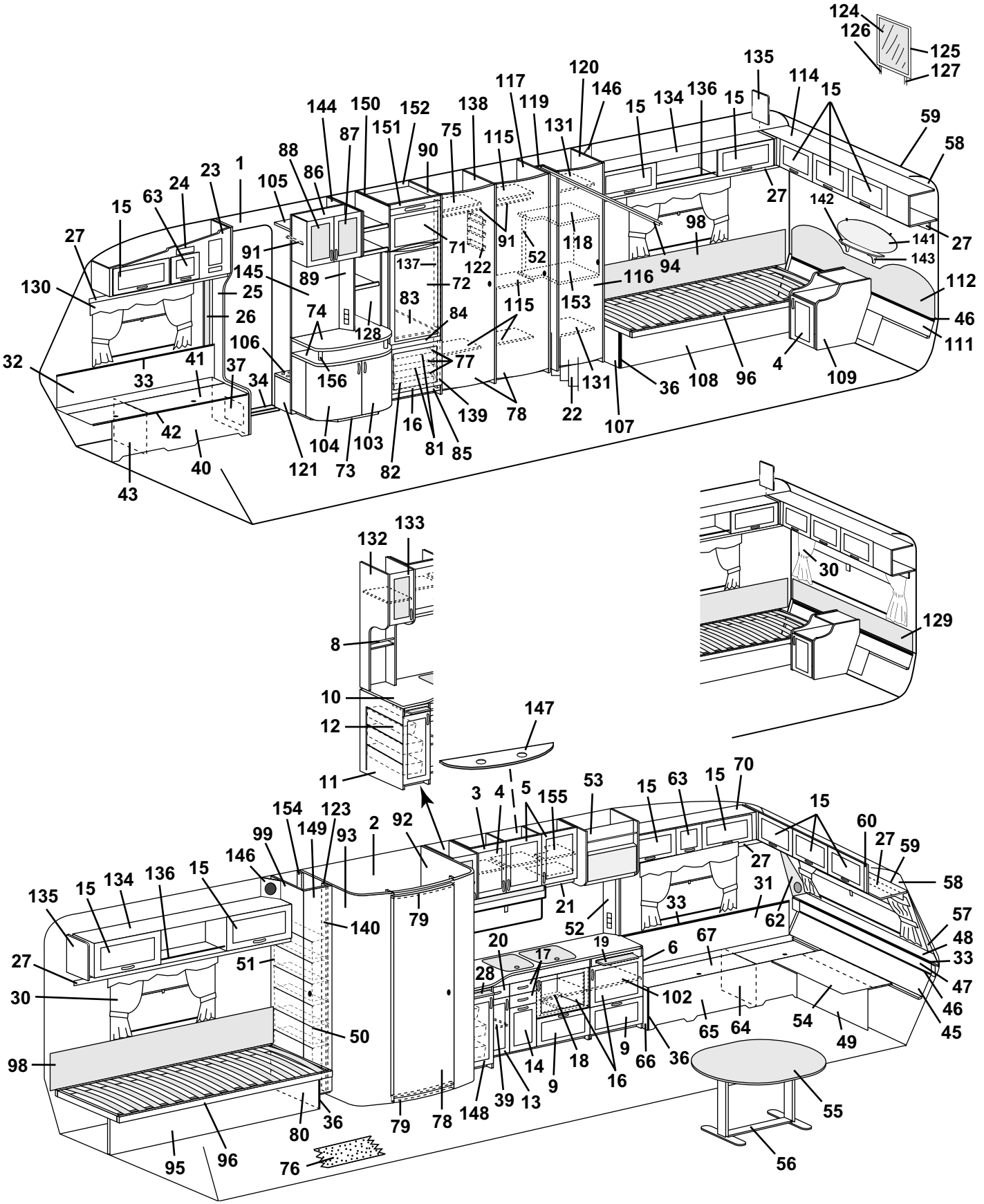
124
126
125
127
135
114
15
59
58
120
146
117
119
131
15
134
136
15
144
150
152
138
151
87
75
115
90
88
86
105
23
1
24
63
15
27
142
141
143
27
98
94
118
52
91
71
122
137
72
89
145
25
26
130
112
46
111
116
153
115
83
84
74
128
106
77
32
33
41
37
34
156
131
36
108
96
4
109
22
107
78
139
16
81
85
82
73
104
103
121
40
42
43
133
132
8
10
12
11
147
30
129
3
4
5
155
53
15
63
15
70
15
60
27
59
58
154
123
149
93
2
92
99
146
15
134
136
15
135
27
30
98
140
79
21
52
33
31
62
57
48
33
47
46
45
67
6
19
17
20
28
102
65
64
54
49
51
50
14
18
9
16
66
36
9
13
39
148
78
79
36
80
95
96
76
55
56

Pos Fig	Det. nr Part. No	Ingår Fitted	Benämning	Description
60	321834	x	Skåp gavel kpl. m. luckor/beslag	Cupboard cpl. with doors/holders
62	322159	x	Front högtalare V	Front loudspeaker L
63	320013	x	Lucka u. handtag/gångjärn.	Door without handle/hinge
--	860406	x	Gångjärn d:o	Hinge d:o
64	312826	x	Stöd bäddlåda V.F.	Support bed box L.F.
65	321182	x	Front bäddlåda V.F. (utan lastlucka)	Front bed box L.F. (without loading hatch)
--	322422	x	Front bäddlåda V.F. (med lastlucka)	Front bed box L.F. (with loading hatch)
66	320392	x	Gavel bäddlåda V.F.	Gable bed box L.F.
67	321183	x	Lock bäddlåda V.F.	Cover bed box L.F.
70	321162	x	Skåp övre V.F. kpl. m. luckor/beslag	Cupboard upper L.F. cpl. with doors/holders
71	320577	x	Skiva frys	Sheet freezer
72	320578	x	Skiva kyl	Sheet refrigerator
73	321368	x	TV-bänk kpl. u. skiva	Cupboard cpl. without board
74	321369	x	Skiva TV-bänk övre	Board upper
--	321371	x	Skiva TV-bänk undre	Board under
75	321435	x	Hylla garderob övre	Rack wardrobe upper
76	314664	M	Matta golv	Carpet floor
--	314708	T	Matta golv, parkett	Carpet floor, parquet
77	312712	x	Glidlist trådback (säljes i par)	Sliding strip tray (pair)
78	321518	x	Dörr utan lås/gångjärn	Door without lock/hinge
--	311917	x	Gångjärn d:o	Hinge d:o
--	312588	x	Platta gångjärn	Plate hinge
--	314523	x	Rätningslist d:o L=1715	List d:o L=1715
79	321560	x	Tröskel/överbit tvättrum	Treshold/overlap washroom
80	321577	x	Gavel säng V	Gable bed L
81	310325	x	Trådback 427x427x85	Tray 427x427x85
82	310326	x	Trådback 427x427x185	Tray 427x427x185
83	320666	x	Hylla under kyl	Rack under refrigerator
84	320665	x	Front hylla	Front rack
85	320657	x	Front kylskåpsskåp	Front cupboard
86	321423	x	Skåp bar kpl. m. luckor/beslag	Coctail cabinet cpl. with doors/holders
87	320692	x	Lucka H utan handtag/gångjärn	Door R without handle/hinge
--	320778	x	Skiva acryl d:o	Pane acryl d:o
--	311917	x	Gångjärn d:o	Hinge d:o
--	312588	x	Platta gångjärn	Plate hinge
88	320693	x	Lucka V utan handtag/gångjärn	Door L without handle/hinge
--	320778	x	Skiva acryl d:o	Pane acryl d:o
--	311917	x	Gångjärn d:o	Hinge d:o
--	312588	x	Platta gångjärn	Plate hinge
89	320624	x	Front el-uttag	Front outlet
90	321417	x	Vägg kyl H kpl.	Wall cupboard R cpl.
91	312053	x	Galgstång L=780	Clothes hanger L=780
92	321931	x	Vägg tvättrum H kpl.	Wall washroom R cpl.
93	321930	x	Vägg tvättrum V kpl.	Wall washroom L cpl.
94	314721	x	Skena draperi L=1100	Roof strip, drapery L=1100
--	315144	x	Krok draperi d:o	Hook drapery d:o
--	315192	x	Glid draperiskena	Slipper, roof strip
--	315193	x	Ändstopp draperiskena	End stop, roof strip
95	321578	x	Front säng V	Front bed L
96	313898	x	Sängram utan ribbor	Bed bottom without laths
			M= Metervara	M= On the metre
			T= Tillbehör	T= Accessory

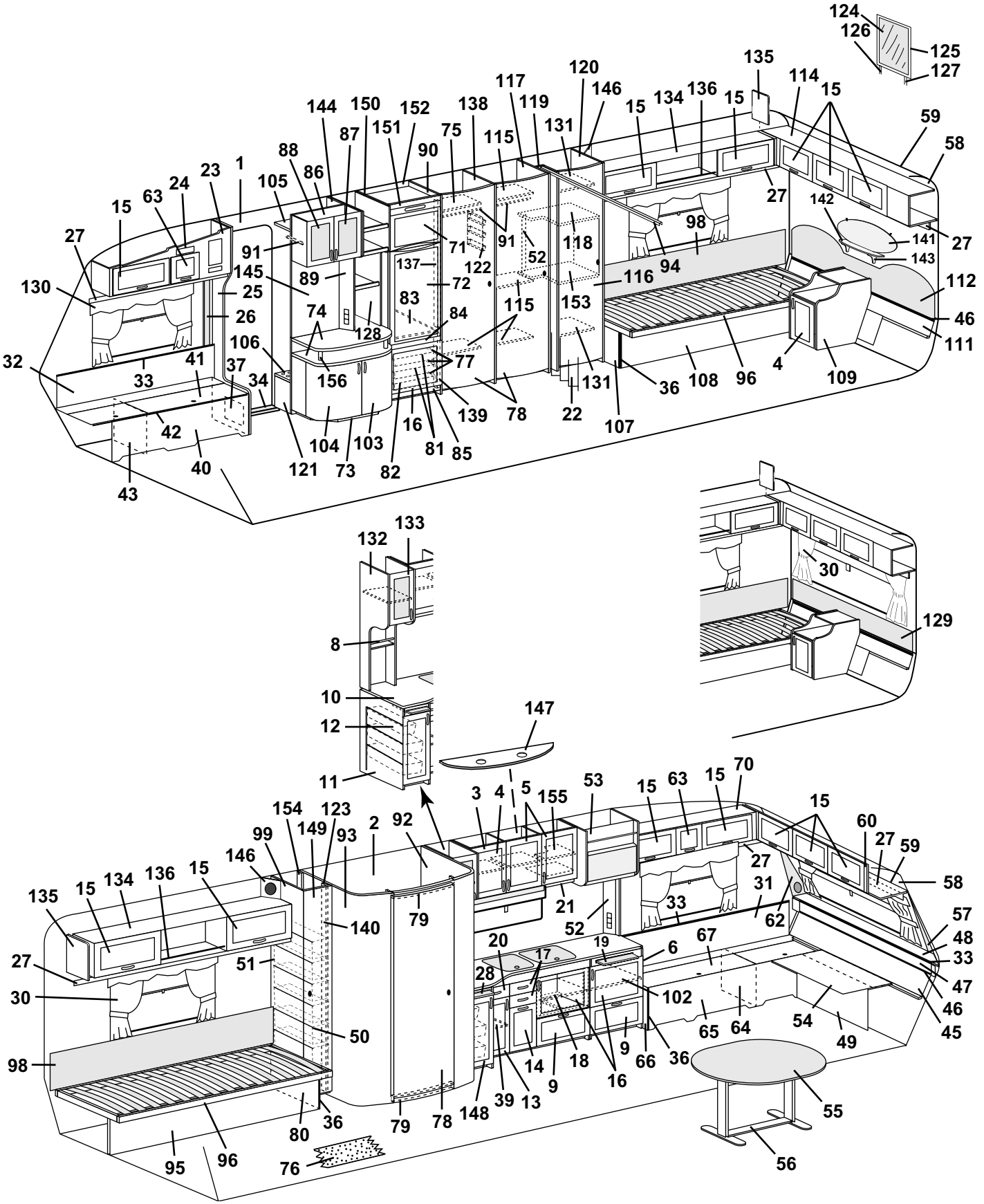
124
126
125
127
135
114
15
59
58
120
146
117
119
131
15
134
136
15
144
150
152
138
151
87
75
115
90
88
86
105
23
1
24
63
15
27
142
141
143
27
98
94
118
52
91
71
122
137
72
89
145
25
130
26
74
128
83
84
115
153
116
112
46
111
106
156
77
32
33
41
37
34
42
40
43
121
104
73
103
82
16
81
85
139
78
22
131
107
36
108
96
4
109
133
132
8
10
12
11
147
30
129
3
4
5
155
53
15
63
15
70
15
60
27
59
58
154
123
149
93
2
92
99
146
15
134
136
15
135
27
30
98
140
79
51
50
21
52
33
31
62
57
48
33
47
46
45
20
17
19
6
67
28
102
65
64
54
49
14
18
9
66
36
16
9
13
39
148
78
79
36
80
95
96
76
55
56

Pos Fig	Det. nr Part. No	Ingår Fitted	Benämning	Description
--	314211	x	Ribba d:o L=820	Lath d:o L=820
--	312046	x	Band till ribbotten	Band for laths bottom
98	312006	x	Värmespalt V-H. B. u. överdrag	Air gap L-R rear without covering
--	313114	x	Överdrag d:o (ange färg, se tygprover)	Covering d:o (specify colour,see textiles)
99	321553	x	Vägg backskåp V kpl.	Wall cupboard L cpl.
102	321363	x	Hylla	Rack
--	312133	x	Hyllbärare plast d:o	Rack holder plastic d:o
103	321379	x	Lucka H u. handtag/gångjärn	Door R without handle/hinge
--	314663	x	Gångjärn d:o inkl. platta	Hinge d:o incl. plate
104	321380	x	Lucka V u. handtag/gångjärn	Door L without handle/hinge
--	314663	x	Gångjärn d:o inkl. platta	Hinge d:o incl. plate
105	321411	x	Hylla	Rack
106	321414	x	Hylla	Rack
--	314897	x	Bussning plast d:o Ø= 29 mm	Bushing plastic d:o Ø= 29 mm
107	320422	x	Gavel säng H	Gable bed R
108	320366	x	Front säng H	Front bed R
109	320188	x	Hurts	Cupboard
111	320353	x	Värmespalt nedre	Air gap under
112	313900	x	Värmespalt övre u. överdrag	Air gap upper without covering
--	314525	x	Överdrag d:o (ange färg, se tygprover)	Covering d:o (specify colour,see textiles)
114	320146	x	Skåp gavel kpl. m. luckor/beslag	Cupboard cpl. with doors/holders
115	321366	x	Hylla garderob	Rack wardrobe
116	321519	x	Dörr utan lås/gångjärn	Door without lock/hinge
--	311917	x	Gångjärn d:o	Hinge d:o
--	312588	x	Platta gångjärn	Plate hinge
--	314523	x	Rätningslist d:o L=1715	List d:o L=1715
117	321549	x	Vägg garderob V kpl.	Wall wardrobe L kpl.
118	321548	x	Hylla	Rack
119	321551	x	Nisch vikdörr	Niche folding door
120	321542	x	Vägg garderob H kpl.	Wall wardrobe R cpl.
--	321591	T	Vägg garderob H kpl. (endast vid ö-bädd H bak)	Wall wardrobe R cpl. (only in bunk bed R rear)
121	322328	x	Front	Front
122	312162	x	Korg	Basket
123	321555	x	List folierad L=1948	Strip L=1948
124	312808	T	Spegel	Mirror
125	312788	T	Ram spegel	Frame mirror
126	312820	T	Regel H. spegel	Latch R. mirror
127	312821	T	Regel V. spegel	Latch L. mirror
128	321403	x	Hylla	Rack
129	314212	T	Värmespalt övre u. överdrag	Air gap upper without covering
--	314527	T	Överdrag d:o (ange färg, se tygprover)	Covering d:o (specify colour,see textiles)
130	313945	T	Gardinlängd tyll 600x670	Curtain tulle 600x670
--	313947	T	Gardinlängd tyll 1450x730 (end. gavelfönster)	Curtain tulle 1450x730 (only gable window)
--	314985	x	Gardinlängd tyll 670x470 (till gard.sats miljö)	Curtain tulle 670x470 (for curtain kit environment)
--	314986	x	Gardinlängd tyll 750x470 (till gard.sats miljö)	Curtain tulle 750x470 (for curtain kit environment)
--	300884	M	Gardinspiral d:o	Curtain hanger d:o
131	320604	x	Hylla	Rack
132	320046	x	Skåp utskjut köksskåp kpl. m. lucka/beslag	Cupboard projecting cpl. with door/holders
133	320698	x	Lucka V u. handtag/gångjärn	Door L without handle/hinge
--	320780	x	Skiva acryl d:o	Pane acryl d:o
			M= Metervara	M= On the metre
			T= Tillbehör	T= Accessory

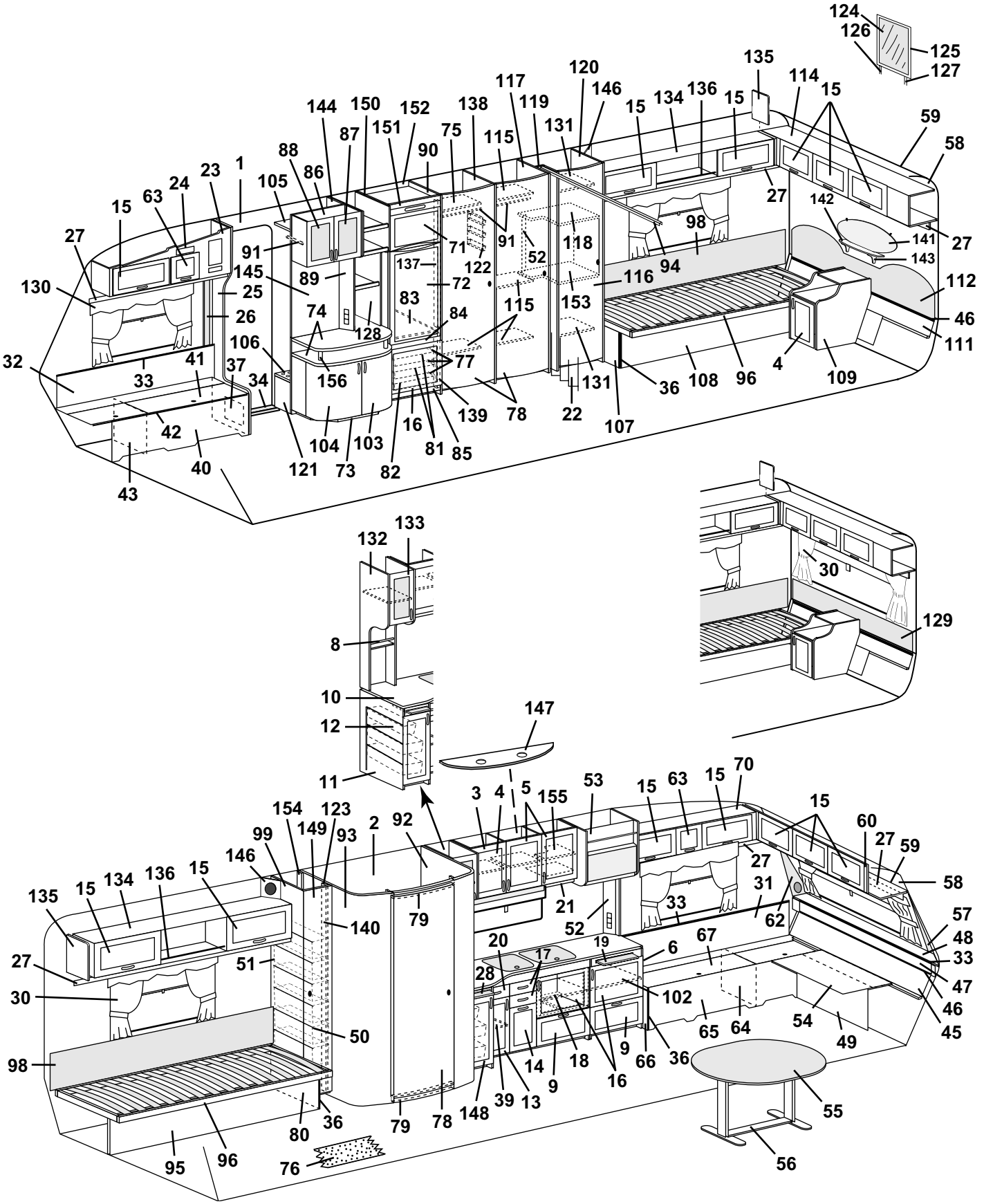
124
126
125
127
135
114
15
59
58
120
146
117
119
131
15
134
136
15
144
150
152
138
151
87
75
115
90
88
86
105
23
1
24
63
15
27
142
141
143
27
98
94
118
52
91
71
122
137
72
89
145
25
26
130
74
128
83
84
115
153
116
112
46
111
106
156
77
32
33
41
37
34
42
40
43
121
104
73
103
82
16
81
85
139
78
22
131
107
36
108
96
4
109
133
132
8
10
12
11
147
30
129
3
4
5
155
53
15
63
15
70
15
60
27
59
58
154
123
149
93
2
92
99
146
15
134
136
15
135
27
30
98
140
79
51
50
21
52
33
31
62
57
48
33
47
46
45
20
17
19
6
67
28
102
65
64
54
49
14
18
9
16
66
36
9
13
39
148
78
79
36
80
95
96
76
55
56

Pos Fig	Det. nr Part. No	Ingår Fitted	Benämning	Description
--	311917	x	Gångjärn d:o	Hinge d:o
--	312588	x	Platta gångjärn	Plate hinge
134	320087	x	Skåp övre kpl. m. luckor/beslag	Cupboard cpl. with doors/holders
135	320094	x	Passbit	Distance
136	314573	x	Rasskydd al. rör Ø=8 L=556	Pipe al. Ø=8 L=556
--	800242	x	Plugg plast brun	Plug plastic brown
137	320576	x	List 1315x45	List 1315x45
138	321419	x	Vägg garderob H kpl.	Wall wardrobe R kpl.
139	320515	x	List 588x45	List 588x45
140	321555	x	List 1948x45	List 1948x45
141	313449	x	Spegel	Mirror
--	312809	x	Hållare d:o	Holder d:o
142	320321	x	Hylla spegel	Rack mirror
143	313498	x	Konsol hylla	Bracket
144	322327	x	Rygg garderob	Back wardrobe
145	322325	x	Vägg garderob H kpl.	Wall wardrobe R cpl.
146	320633	x	Front högtalare	Front loud speaker
147	320953	x	Ljusramp köksskåp	Light holder
148	320690	x	Lucka V u. handtag/gångjärn	Door L without handle/hinge
--	311917	x	Gångjärn d:o	Hinge d:o
--	312588	x	Platta gångjärn	Plate hinge
149	320002	x	Dörr utan lås/gångjärn	Door without lock/hinge
--	311917	x	Gångjärn d:o	Hinge d:o
--	312588	x	Platta gångjärn	Plate hinge
--	314523	x	Rätningslist d:o L=1715	List d:o L=1715
150	321415	x	Vägg kyl V kpl.	Wall cupboard L cpl.
151	320574	x	Front kylskåpsskåp	Front cupboard
152	320575	x	Bakstycke kylskåpsskåp	Back cupboard
153	321547	x	Hylla	Rack
154	321556	x	List 450x45	List 450x45
155	321836	x	Hylla	Rack
--	312133	x	Hyllbärare plast d:o	Rack holder plastic d:o
156	321370	x	List mellan skivor	List between boards

M= Metervara
T= Tillbehör

M= On the metre
T= Accessory

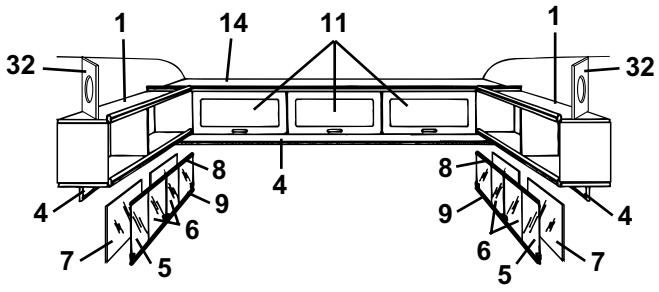
1
14
11
1
32
32
8
4
8
9
9
4
6
6
7
5
5
7

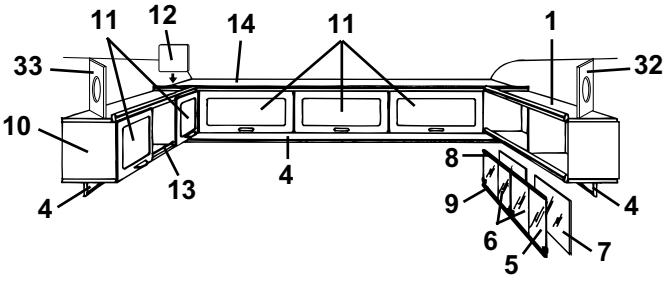
11
12
14
11
1
33
32
10
8
4
13
4
9
4
6
5
7

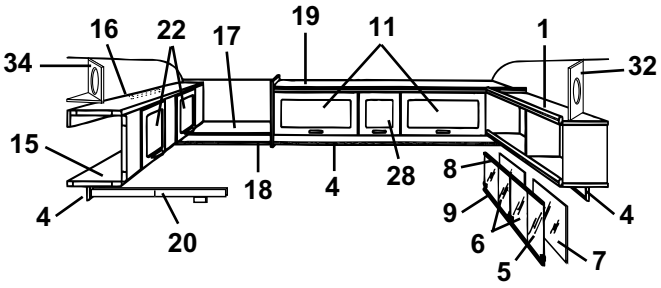
16
22
17
19
11
1
34
32
15
8
18
4
28
4
9
4
20
6
5
7

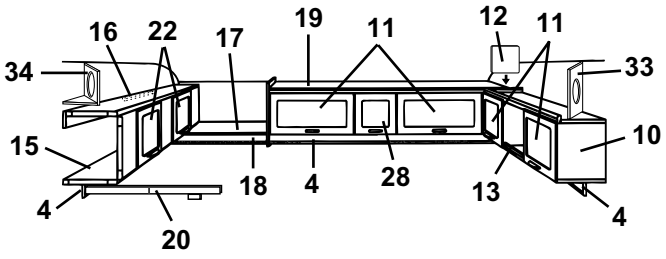
16
22
17
19
11
12
11
34
33
15
10
18
4
28
13
4
4
20

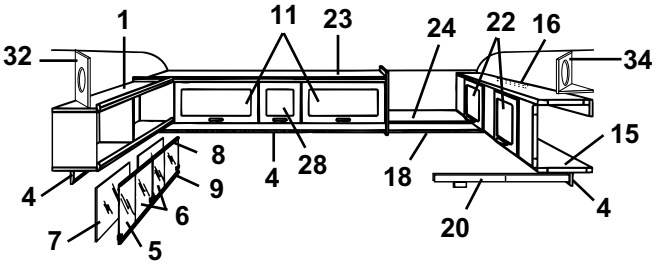
1
11
23
24
22
16
32
34
15
8
4
28
18
4
9
6
20
7
5

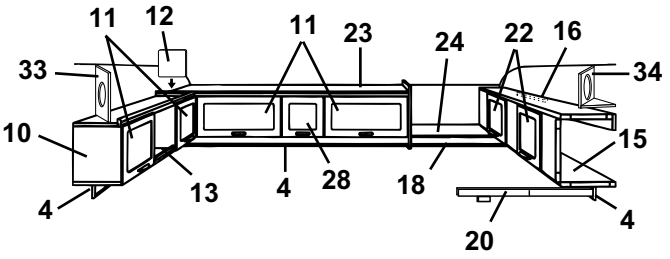
11
12
11
23
24
22
16
33
34
10
15
13
4
28
18
4
4
20

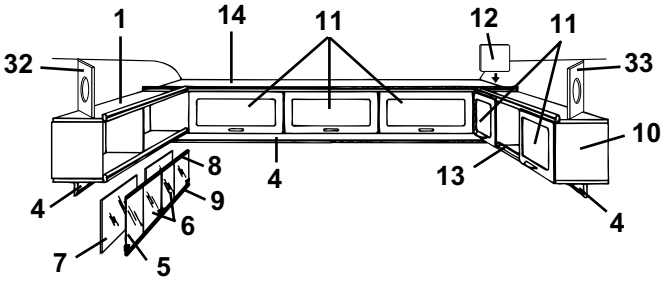
1
14
11
12
11
32
33
10
8
4
13
4
9
6
7
5

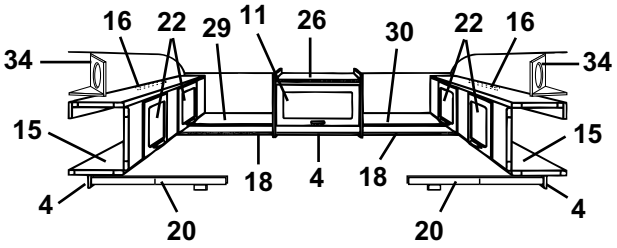
16
22
29
11
26
30
22
16
34
34
15
15
18
4
18
4
4
20
20

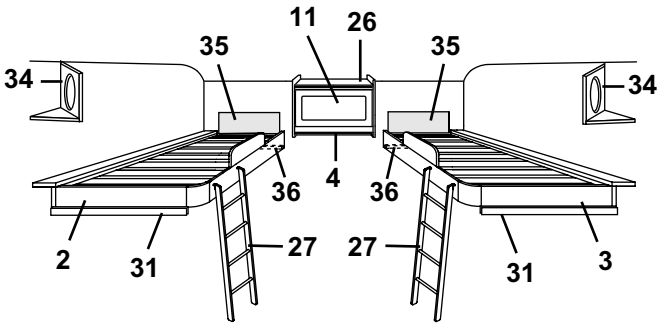
11
26
35
35
34
34
36
4
36
2
27
27
31
31
3

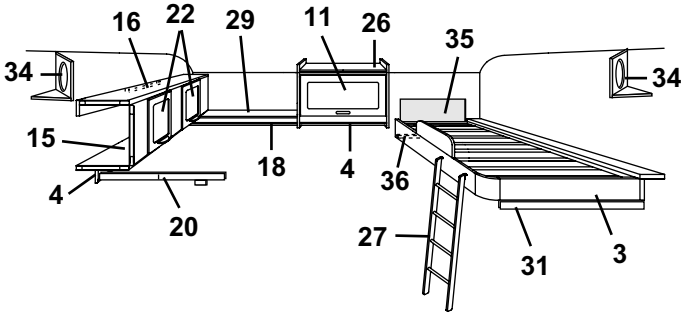
16
22
29
11
26
35
34
34
15
18
4
36
4
20
27
31
3

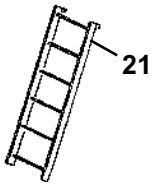
21

Pos Fig	Det. nr Part. No	Ingår Fitted	Benämning	Description
1	320258	x	Hylla V-H bak kpl.	Rack L-R rear cpl.
2	314650	x	Sängram H u. ribbor	Bed bottom R without laths
--	311985	x	Ribba d:o L=718	Lath d:o L=718
--	312046	x	Band till ribbotten	Band for laths bottom
3	314643	x	Sängram V u. ribbor	Bed bottom L without laths
--	311985	x	Ribba d:o L=718	Lath d:o L=718
--	312046	x	Band till ribbotten	Band for laths bottom
4	320705	x	List folierad L=2440	Strip L=2440
5	313215	x	Skjutlucka kpl. m. spegel/glidlister	Sliding lid cpl. with mirror/sliding strip
6	312606	x	Lucka skjut u. handtag	Sliding lid without handle
--	312056	x	Handtag d:o	Handle d:o
7	312605	x	Spegel 833x240	Mirror 833x240
8	313146	x	Glidlist övre al. L=845	Sliding strip upper al. L=845
9	313147	x	Glidlist undre al. inkl. list ilägg L=845	Sliding strip under al. incl. filling list L=845
--	312059	x	List ilägg d:o plast L=2000	Filling list d:o plastic L=2000
10	320087	x	Skåp övre kpl. m. luckor/beslag	Cupboard cpl. with doors/holders
11	320007	x	Lucka u. handtag/gångjärn.	Door without handle/hinge
--	860406	x	Gångjärn d:o	Hinge d:o
12	320094	x	Passbit	Distance
13	314573	x	Rasskydd al. rör Ø=8 L=556	Pipe al. Ø=8 L=556
--	800242	x	Plugg plast brun	Plug plastic brown
14	320146	x	Skåp gavel kpl. m. luckor/beslag	Cupboard cpl. with doors/holders
15	320100	x	Överbäddsskåp kpl. m. luckor/beslag	Upper bed cpl. with doors/holders
16	312233	x	Regel låsning	Lock bar
17	320286	x	Hylla gavel bak	Rack gable rear
18	320702	x	List folierad L=2440	Strip L=2440
19	320157	x	Skåp övre kpl. m. luckor/beslag	Cupboard upper cpl. with doors/holders
20	312713	x	Regel överbädd	Latch upper bed
--	312726	x	Kloss d:o	Block d:o
21	312613	T	Stege kpl. med krokar	Ladder cpl. with hooks
--	860426	T	Krok till stege	Hook for ladder
22	320007	x	Lucka u. handtag/gångjärn.	Door without handle/hinge
--	860402	x	Gångjärn d:o	Hinge d:o
23	320162	x	Skåp övre kpl. m. luckor/beslag	Cupboard upper cpl. with doors/holders
24	320289	x	Hylla gavel bak	Rack gable rear
25	312313	x	Bärregel	Bearing rail
26	320124	x	Skåp övre kpl. m. lucka/beslag	Cupboard upper cpl. with door/holders
27	321586	x	Stege kpl. med krokar	Ladder cpl. with hooks
--	860426	x	Krok till stege	Hook for ladder
28	320013	x	Lucka u. handtag/gångjärn.	Door without handle/hinge
--	860406	x	Gångjärn d:o	Hinge d:o
29	320292	x	Hylla gavel bak	Rack gable rear
30	320295	x	Hylla gavel bak	Rack gable rear
31	312436	x	Bärregel	Bearing rail
32	320634	x	Front högtalare	Front loud speaker
33	320633	x	Front högtalare	Front loud speaker
34	320631	x	Front högtalare	Front loud speaker
--	320632	x	Botten front högtalare	Bottom front loud speaker
35	321209	x	Värmespalt övre u. överdrag	Air gap upper without covering
--	314631	x	Överdrag d:o (ange färg, se tygprover)	Covering d:o (specify colour,see textiles)
36	321541	x	Bärregel	Bearing rail
			T= Tillbehör	T= Accessory

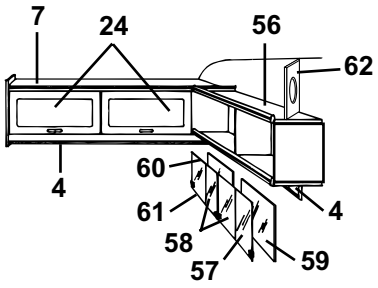
7
24
56
62
4
60
61
58
57
59
4

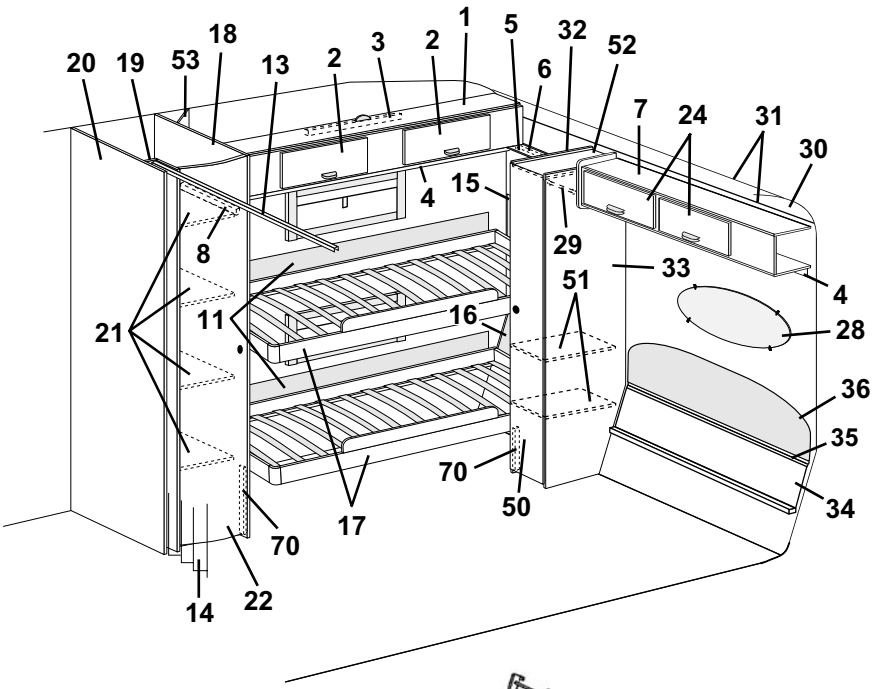
20
19
53
18
13
2
3
2
1
5
32
52
6
7
24
31
30
4
15
29
8
33
51
4
21
11
16
28
36
35
70
50
34
17
70
14
22

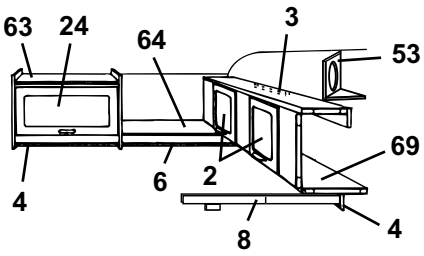
63
24
64
3
53
69
4
6
2
8
4

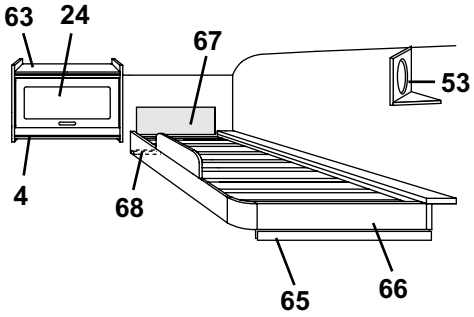
63
24
67
53
4
68
65
66


55

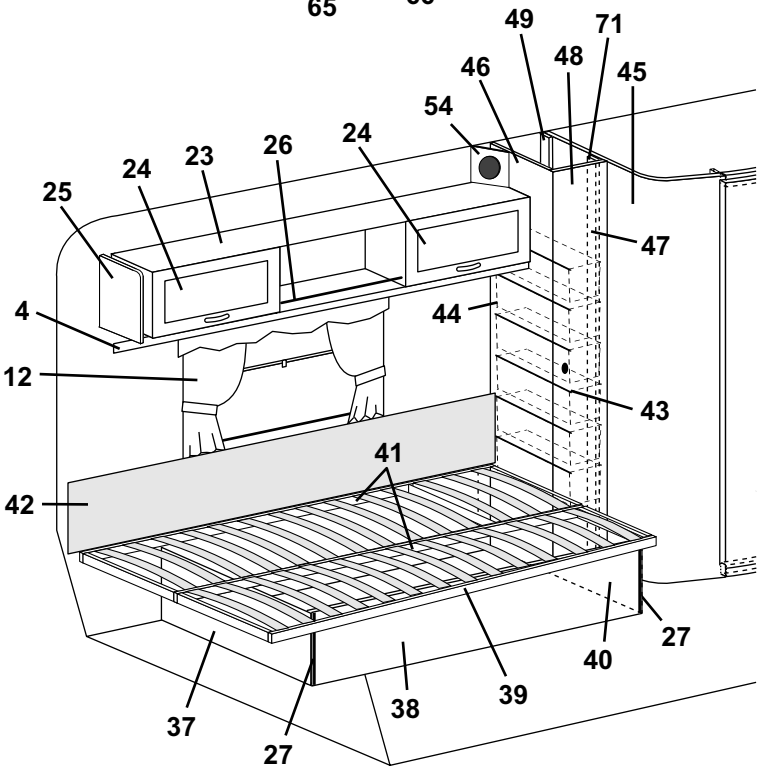
49
71
48
46
45
54
24
26
23
24
25
47
4
44
12
43
41
42
27
40
39
38
37
27

Pos Fig	Det. nr Part. No	Ingår Fitted	Benämning	Description
1	321901	x	Överbäddsskåp kpl. m. luckor/beslag	Upper bed cpl. with doors/holders
2	320007	x	Lucka u. handtag/gångjärn.	Door without handle/hinge
--	860402	x	Gångjärn d:o	Hinge d:o
3	312233	x	Regel låsning	Lock bar
4	320705	x	List folierad L=2440	Strip L=2440
5	321909	x	Hylla gavel bak	Rack gable rear
6	320702	x	List folierad L=2440	Strip L=2440
7	320126	x	Skåp gavel kpl. m. luckor/beslag	Cupboard cpl. with doors/holders
8	312713	x	Regel överbädd	Latch upper bed
--	312726	x	Kloss d:o	Block d:o
11	321919	x	Värmespalt H. bak u. överdrag	Air gap R. rear without covering
--	315208	x	Överdrag d:o (ange färg, se tygprover)	Covering d:o (specify colour, see textiles)
12	---		Gardinsatser (se tygprover)	Curtain kit (see textiles)
--	309768	M	Band kardborre d:o B=16 mm	Band with teasel fastening d:o
--	313945	x	Gardinlängd tyll 600x670	Curtain tulle 600x670
--	314985	x	Gardinlängd tyll 670x470 (till gard.sats miljö)	Curtain tulle 670x470 (for curtain kit environment)
--	314986	x	Gardinlängd tyll 750x470 (till gard.sats miljö)	Curtain tulle 750x470 (for curtain kit environment)
--	300884	M	Gardinspiral d:o	Curtain hanger d:o
13	314721	x	Skena draperi L=1100	Roof strip, drapery L=1100
--	315144	x	Krok draperi d:o	Hook drapery d:o
--	315192	x	Glid draperiskena	Slipper, roof strip
--	315193	x	Ändstopp draperiskena	End stop, roof strip
14	314640	x	Draperi 8419-112 röd (mocka)	Drapery 8419-112 red (suede)
--	314641	x	Draperi 8419-117 grön (mocka)	Drapery 8419-117 green (suede)
--	314642	x	Draperi 8419-114 blå (mocka)	Drapery 8419-114 blue (suede)
--	315137	x	Draperi 8419-11 brun (mocka)	Drapery 8419-11 brown (suede)
15	321688	x	Värmespalt övre u. överdrag	Air gap upper without covering
--	315191	x	Överdrag d:o (ange färg, se tygprover)	Covering d:o (specify colour,see textiles)
16	321965	x	Värmespalt nedre u. överdrag	Air gap under without covering
--	315209	x	Överdrag d:o (ange färg, se tygprover)	Covering d:o (specify colour,see textiles)
17	321904	x	Sängram u. ribbor	Bed bottom without laths
--	311985	x	Ribba d:o L=718	Lath d:o L=718
--	312046	x	Band till ribbotten	Band for laths bottom
18	321690	x	Vägg garderob H kpl.	Wall wardrobe R cpl.
19	321551	x	Nisch vikdörr	Niche folding door
20	321692	x	Vägg garderob V kpl.	Wall wardrobe L kpl.
21	320604	x	Hylla	Rack
22	321519	x	Dörr utan lås/gångjärn	Door without lock/hinge
--	311917	x	Gångjärn d:o	Hinge d:o
--	312588	x	Platta gångjärn	Plate hinge
--	314523	x	Rätningslist d:o L=1715	List d:o L=1715
23	320087	x	Skåp övre kpl. m. luckor/beslag	Cupboard cpl. with doors/holders
24	320007	x	Lucka u. handtag/gångjärn.	Door without handle/hinge
--	860406	x	Gångjärn d:o	Hinge d:o
25	320094	x	Passbit	Distance
26	314573	x	Rasskydd al. rör Ø=8 L=556	Pipe al. Ø=8 L=556
--	800242	x	Plugg plast brun	Plug plastic brown
27	860590	x	List hörn plast L=2500	Corner strip L=2500
28	313449	x	Spegel	Mirror
--	312809	x	Hållare d:o	Holder d:o
			M= Metervara T= Tillbehör	M= On the metre T= Accessory

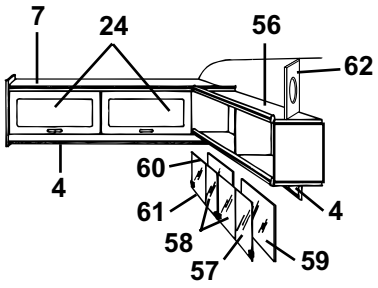
7
24
56
62
4
60
61
58
57
59
4

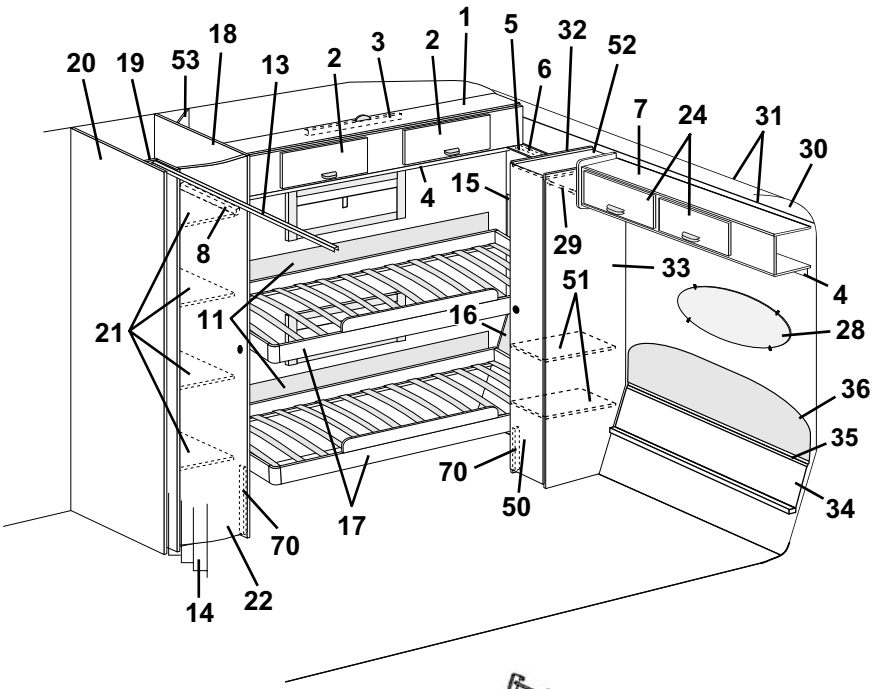
20
19
53
18
13
2
3
2
1
5
6
32
52
7
24
31
30
4
15
29
8
33
51
4
21
11
16
28
36
35
70
50
34
17
70
14
22

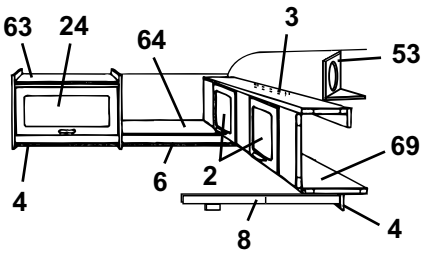
63
24
64
3
53
69
4
6
2
8
4


55

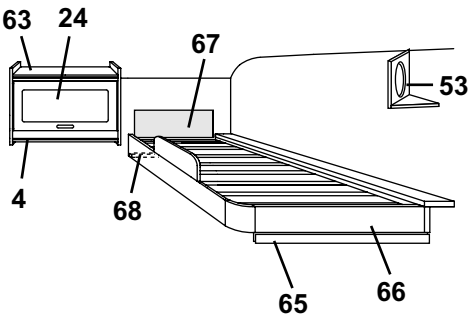
63
24
67
53
4
68
65
66

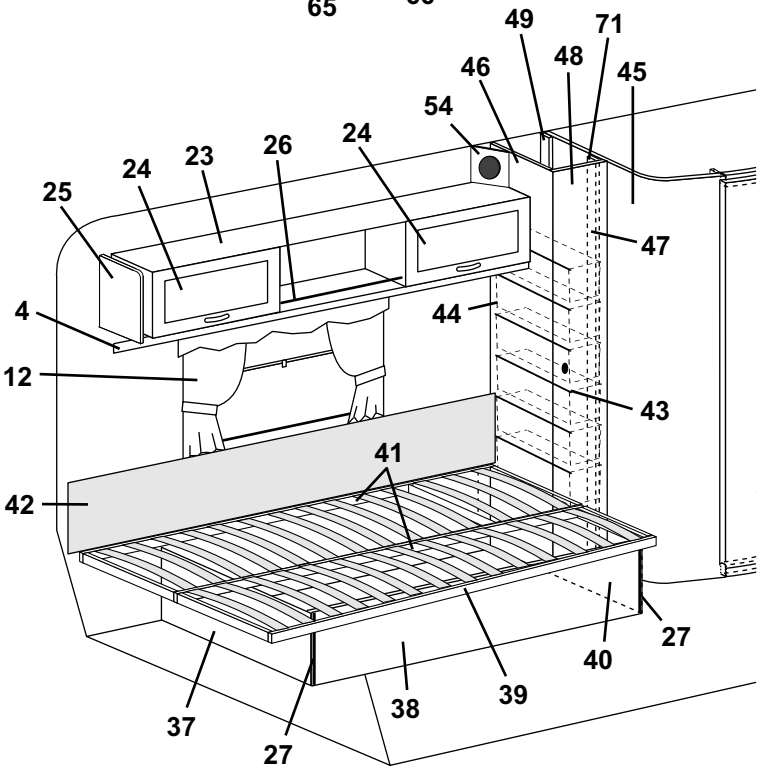
49
71
48
46
45
54
24
23
26
24
25
47
4
44
12
43
41
42
27
40
39
38
37
27

Pos Fig	Det. nr Part. No	Ingår Fitted	Benämning	Description
29	312053	x	Galgstång L=780	Clothes hanger L=780
30	309974	x	Skiva plast	Plastic sheet
31	313884	x	List radie L=2379	List L=2379
32	321892	x	Vägg garderob V kpl.	Wall wardrobe L cpl.
33	320729	x	Vägg garderob H kpl.	Wall wardrobe R cpl.
34	320944	x	Värmespalt nedre	Air gap under
35	314287	x	List plast L=2270	List plastic L=2270
36	312369	x	Värmespalt övre u. överdrag	Air gap upper without covering
--	313116	x	Överdrag d:o (ange färg, se tygprover)	Covering d:o (specify colour, see textiles)
37	322346	x	Gavel säng V	Gable bed L
38	321980	x	Front säng	Front bed
39	312336	x	Sängram utan ribbor	Bed bottom without laths
--	311985	x	Ribba d:o L=718	Lath d:o L=718
--	312046	x	Band till ribbotten	Band for laths bottom
40	322344	x	Gavel säng H	Gable bed R
41	321983	x	List furu 17,5x55x1550	Wood lath pine 17,5x55x1550
42	312006	x	Värmespalt V. B. u. överdrag	Air gap L rear without covering
--	313114	x	Överdrag d:o (ange färg, se tygprover)	Covering d:o (specify colour,see textiles)
43	312158	x	Glidlist trådback V	Sliding strip tray L
--	312159	x	Glidlist trådback H	Sliding strip tray R
44	309010	x	Trådback 227x527x185	Tray 227x527x185
45	321930	x	Vägg tvättrum V kpl.	Wall washroom L cpl.
46	321553	x	Vägg backskåp V kpl.	Wall cupboard L cpl.
47	321555	x	List 1948x45	List 1948x45
48	320002	x	Dörr utan lås/gångjärn	Door without lock/hinge
--	311917	x	Gångjärn d:o	Hinge d:o
--	312588	x	Platta gångjärn	Plate hinge
--	314523	x	Rätningslist d:o L=1715	List d:o L=1715
49	321556	x	List 450x45	List 450x45
50	320973	x	Dörr utan lås/gångjärn	Door without lock/hinge
--	311917	x	Gångjärn d:o	Hinge d:o
--	312588	x	Platta gångjärn	Plate hinge
51	321914	x	Hylla garderob	Rack wardrobe
52	321913	x	Tak garderob	Top wardrobe
53	320631	x	Front högtalare	Front loud speaker
--	320632	x	Botten front högtalare	Bottom front loud speaker
54	320633	x	Front högtalare	Front loud speaker
55	312613	T	Stege kpl. med krokar	Ladder cpl. with hooks
--	860426	T	Krok till stege	Hook for ladder
56	320258	T	Hylla V-H bak kpl.	Rack L-R rear cpl.
57	313215	T	Skjutlucka kpl. m. spegel/glidlister	Sliding lid cpl. with mirror/sliding strip
58	312606	T	Lucka skjut u. handtag	Sliding lid without handle
--	312056	T	Handtag d:o	Handle d:o
59	312605	T	Spegel 833x240	Mirror 833x240
60	313146	T	Glidlist övre al. L=845	Sliding strip upper al. L=845
61	313147	T	Glidlist undre al. inkl. list ilägg L=845	Sliding strip under al. incl. filling list L=845
--	312059	T	List ilägg d:o plast L=2000	Filling list d:o plastic L=2000
62	320634	T	Front högtalare	Front loud speaker
63	320124	T	Skåp övre kpl. m. lucka/beslag	Cupboard upper cpl. with door/holders
64	320267	T	Hylla gavel bak	Rack gable rear
			M= Metervara	M= On the metre
			T= Tillbehör	T= Accessory

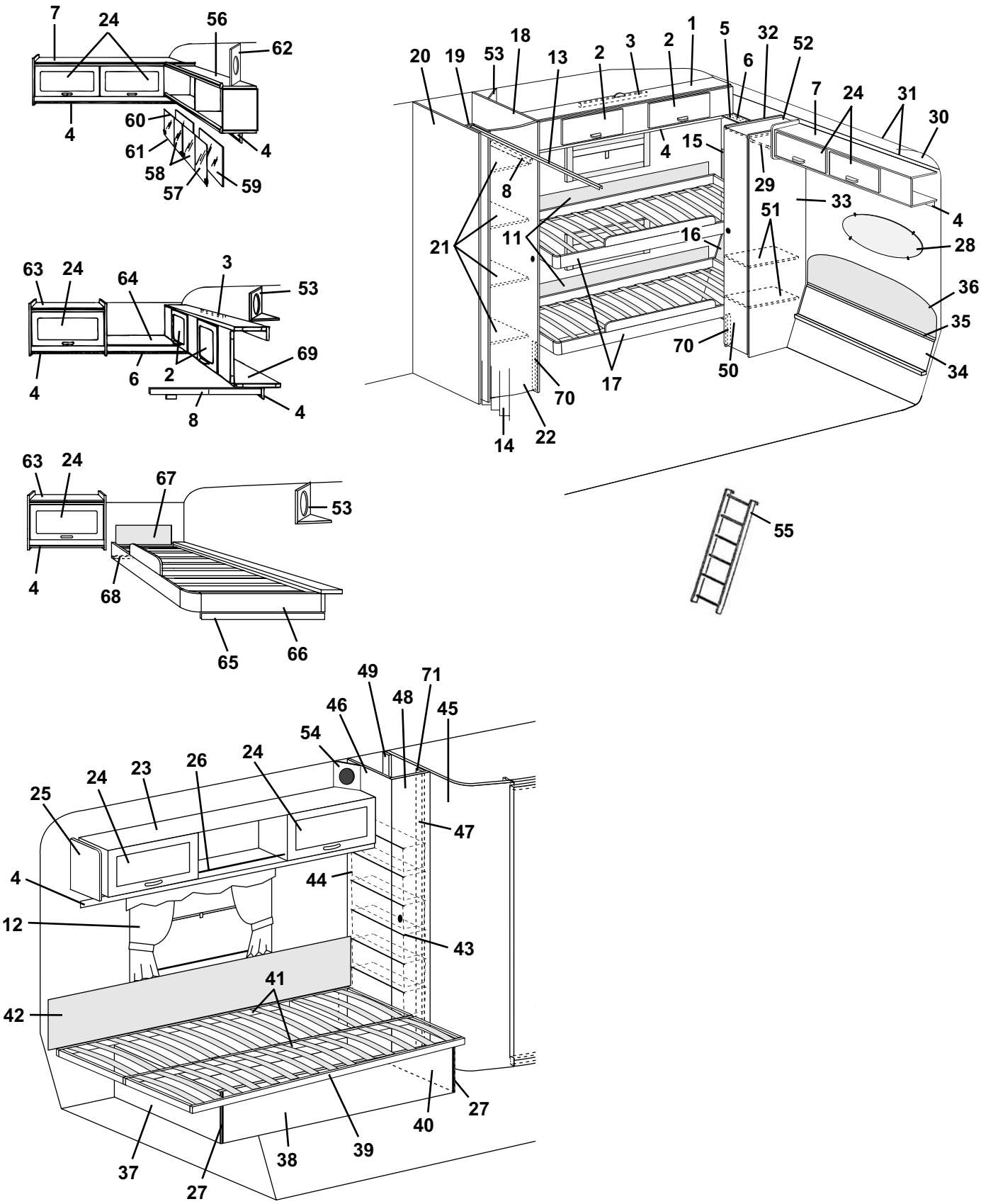
7
24
56
62
4
60
61
58
57
59
4
63
24
64
3
53
69
4
6
2
8
4
63
24
67
53
4
68
65
66
20
19
53
18
13
2
3
2
1
5
32
52
6
7
24
31
30
4
15
8
29
33
4
51
21
11
16
28
36
35
70
50
34
17
70
14
22
55
49
71
46
48
45
54
24
23
26
24
25
47
4
44
12
43
41
42
27
40
39
38
37
27

Pos Fig	Det. nr Part. No	Ingår Fitted	Benämning	Description
65	312436	T	Bärregel	Bearing rail
66	314643	T	Sängram V u. ribbor	Bed bottom L without laths
--	311985	T	Ribba d:o L=718	Lath d:o L=718
--	312046	T	Band till ribbotten	Band for laths bottom
67	321209	T	Värmespalt övre u. överdrag	Air gap upper without covering
--	314631	T	Överdrag d:o (ange färg, se tygprover)	Covering d:o (specify colour,see textiles)
68	321541	T	Bärregel	Bearing rail
69	320100	T	Överbäddsskåp kpl. m. luckor/beslag	Upper bed cpl. with doors/holders
70	322337	x	Stöd säng	Support bed
71	321555	x	List folierad L=1948	Strip L=1948

M= Metervara
T= Tillbehör

M= On the metre
T= Accessory

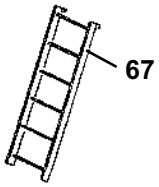
67

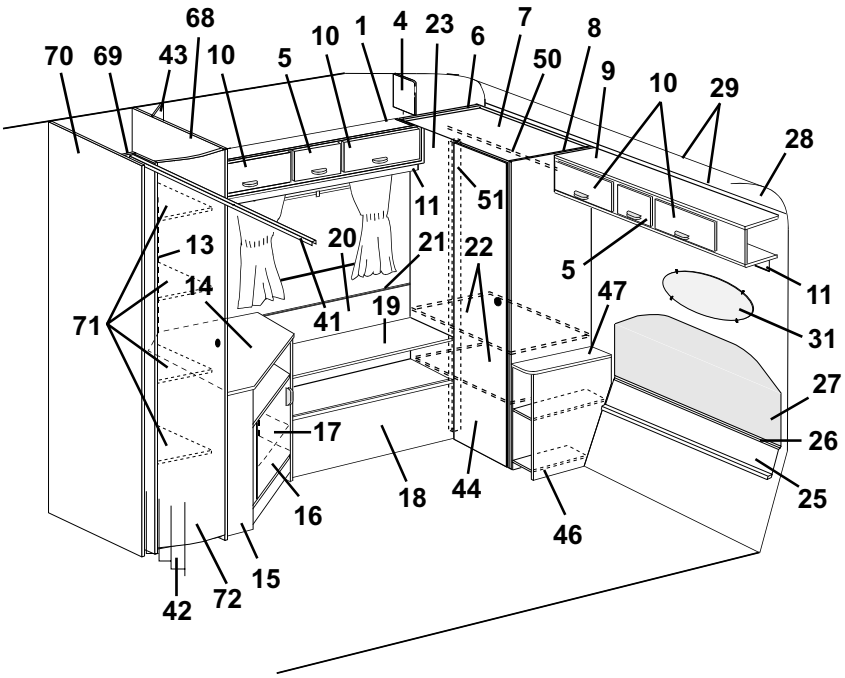
68
70
69
43
10
5
10
1
4
23
6
7
50
8
9
10
29
28
11
51
13
20
21
22
5
11
14
71
41
19
47
31
27
17
26
16
18
44
25
46
42
72
15

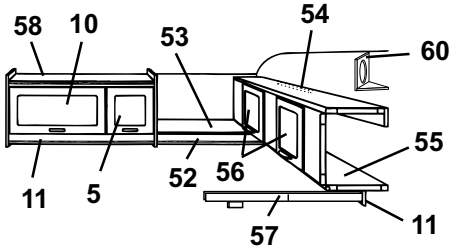
58
10
53
54
60
55
11
5
52
56
57
11

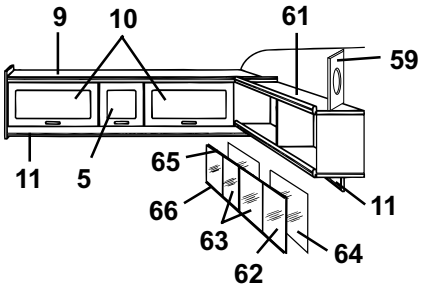
9
10
61
59
11
5
65
66
63
62
64
11

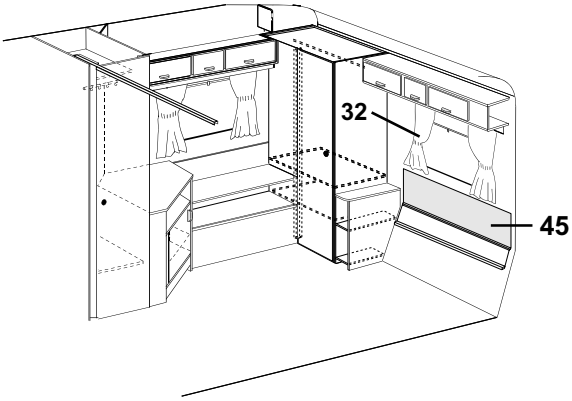
32
45

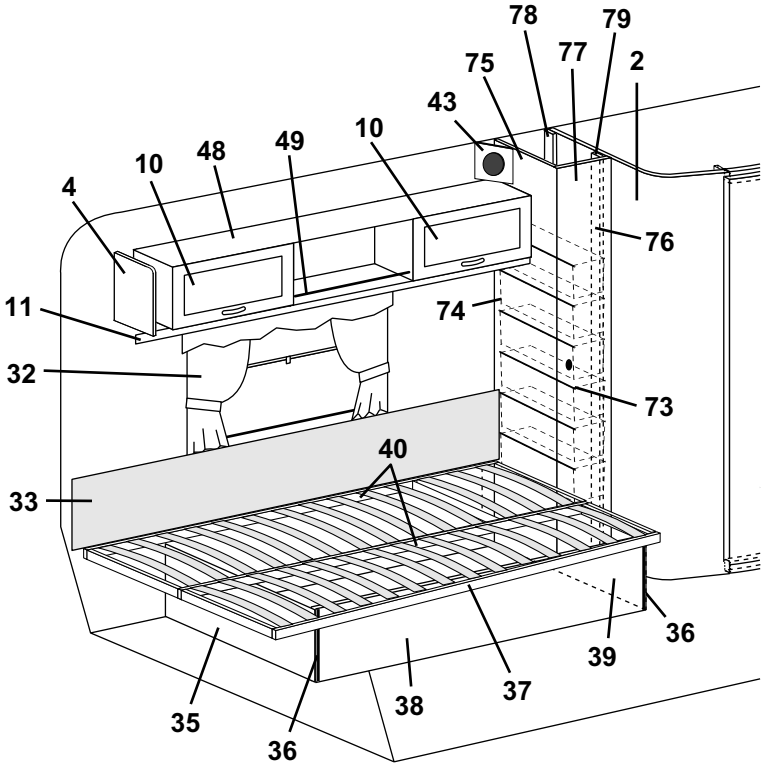
78
79
75
77
2
43
10
48
49
10
4
76
11
74
32
73
40
33
36
39
37
38
35
36

Pos Fig	Det. nr Part. No	Ingår Fitted	Benämning	Description
1	320721	x	Skåp övre kpl. m. luckor/beslag	Cupboard cpl. with doors/holders
2	321930	x	Vägg tvättrum V kpl.	Wall washroom L cpl.
4	320094	x	Passbit	Distance
5	320013	x	Lucka u. handtag/gångjärn.	Door without handle/hinge
--	860406	x	Gångjärn d:o	Hinge d:o
6	320727	x	Vägg garderob V kpl.	Wall wardrobe L kpl.
7	320735	x	Tak garderob	Top wardrobe
8	320729	x	Vägg garderob H kpl.	Wall wardrobe R kpl.
9	320157	x	Skåp gavel kpl. m. luckor/beslag	Cupboard cpl. with doors/holders
10	320007	x	Lucka u. handtag/gångjärn.	Door without handle/hinge
--	860406	x	Gångjärn d:o	Hinge d:o
11	320705	x	List folierad L=2440	Strip L=2440
13	320624	x	Front el-uttag	Front outlet
14	313878	x	Skiva TV-bänk	Board
15	320220	x	TV-bänk kpl. u. skiva	Cupboard cpl. without board
16	320687	x	Lucka utan handtag/gångjärn	Door without handle/hinge
--	312589	x	Gångjärn d:o	Hinge d:o
17	320227	x	Hylla	Rack
18	320739	x	Hylla	Rack
19	320747	x	Skiva	Board
20	320745	x	Värmespalt H.B.	Air gap R.R.
21	860423	M	List kant ljusbrun	Strip, light brown
22	320732	x	Hylla	Rack
23	320731	x	Front garderob	Front wardrobe
25	320355	x	Värmespalt nedre	Air gap under
26	314287	x	List plast L=2270	List plastic L=2270
27	314052	x	Värmespalt övre u. överdrag	Air gap upper without covering
--	314528	x	Överdrag d:o (ange färg, se tygprover)	Covering d:o (specify colour, see textiles)
28	309974	x	Skiva plast	Plastic sheet
29	313884	x	List radie L=2379	List L=2379
31	313449	x	Spegel	Mirror
--	312809	x	Hållare d:o	Holder d:o
32	---		Gardinsatser (se tygprover)	Curtain kit (see textiles)
--	309768	M	Band kardborre d:o B=16 mm	Band with teasel fastening d:o
--	313945	x	Gardinlängd tyll 600x670	Curtain tulle 600x670
--	314985	x	Gardinlängd tyll 670x470 (till gard.sats miljö)	Curtain tulle 670x470 (for curtain kit environment)
--	314986	x	Gardinlängd tyll 750x470 (till gard.sats miljö)	Curtain tulle 750x470 (for curtain kit environment)
--	300884	M	Gardinspiral d:o	Curtain hanger d:o
33	312006	x	Värmespalt V. B. u. överdrag	Air gap L rear without covering
--	313114	x	Överdrag d:o (ange färg, se tygprover)	Covering d:o (specify colour, see textiles)
35	322346	x	Gavel säng V	Gable bed L
36	860590	x	List hörn plast L=2500	Corner strip L=2500
37	314046	x	Sängram utan ribbor	Bed bottom without laths
--	311985	x	Ribba d:o L=718	Lath d:o L=718
--	312046	x	Band till ribbotten	Band for laths bottom
38	321980	x	Front säng	Front bed
39	322344	x	Gavel säng H	Gable bed R
40	321983	x	List furu 17,5x55x1550	Wood lath pine 17,5x55x1550
41	314721	x	Skena draperi L=1100	Roof strip, drapery L=1100
--	315144	x	Krok draperi d:o	Hook drapery d:o
			M= Metervara T= Tillbehör	M= On the metre T= Accessory

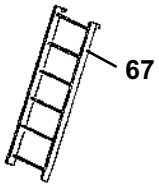
67

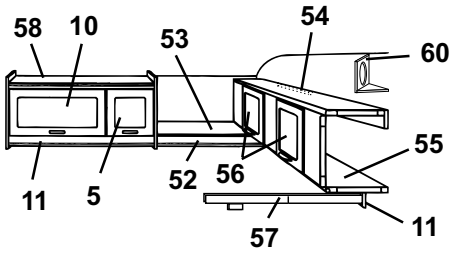
58
10
53
54
60
55
11
5
52
56
57
11

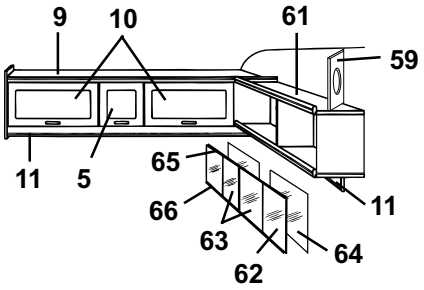
9
10
61
59
11
5
65
66
63
62
64
11

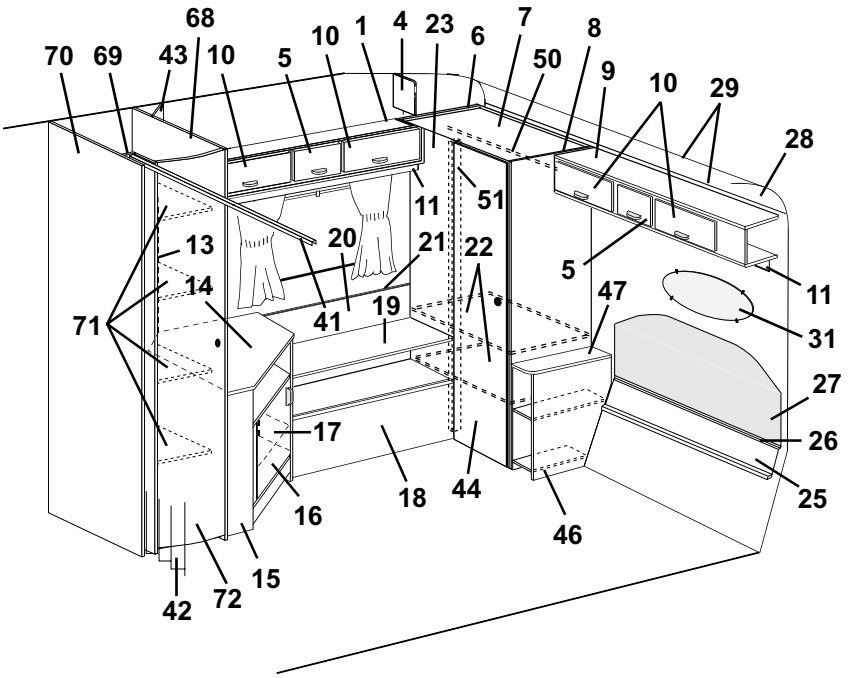
68
70
69
43
10
5
10
1
4
23
6
7
50
8
9
10
29
28
11
51
13
20
21
22
5
11
14
41
19
47
31
71
27
17
26
16
18
44
25
46
15
42
72

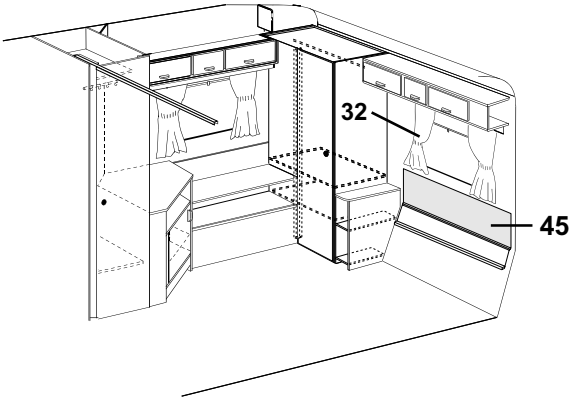
32
45

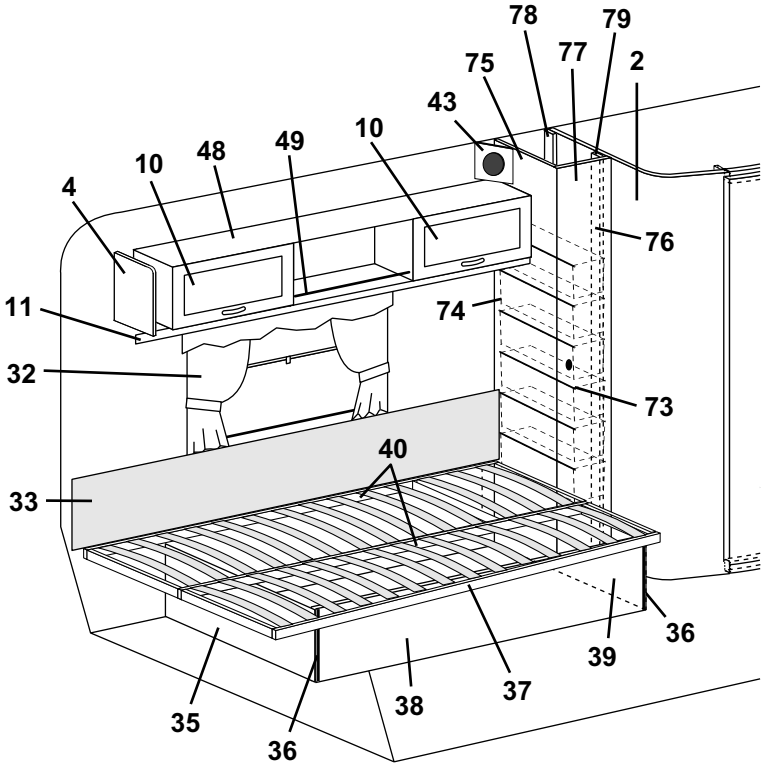
78
79
75
77
2
43
10
48
49
10
4
76
11
74
32
73
40
33
36
39
37
38
35
36

Pos Fig	Det. nr Part. No	Ingår Fitted	Benämning	Description
--	315192	x	Glid draperiskena	Slipper, roof strip
--	315193	x	Ändstopp draperiskena	End stop, roof strip
42	314640	x	Draperi 8419-112 röd (mocka)	Drapery 8419-112 red (suede)
--	314641	x	Draperi 8419-117 grön (mocka)	Drapery 8419-117 green (suede)
--	314642	x	Draperi 8419-114 blå (mocka)	Drapery 8419-114 blue (suede)
--	315137	x	Draperi 8419-11 brun (mocka)	Drapery 8419-11 brown (suede)
43	320633	x	Front högtalare	Front loud speaker
44	320004	x	Dörr utan handtag/gångjärn	Door without handle/hinge
--	311917	x	Gångjärn d:o	Hinge d:o
--	312588	x	Platta gångjärn	Plate hinge
45	314233	T	Värmespalt övre u. överdrag	Air gap upper without covering
--	314529	T	Överdrag d:o (ange färg, se tygprover)	Covering d:o (specify colour, see textiles)
46	320673	x	Sängbord kpl. m. skiva	Bedside table cpl. with board
47	320674	x	Skiva sängbord	Board bedside table
48	320087	x	Skåp övre kpl. m. luckor/beslag	Cupboard cpl. with doors/holders
49	314573	x	Rasskydd al. rör Ø=8 L=556	Pipe al. Ø=8 L=556
--	800242	x	Plugg plast brun	Plug plastic brown
50	312053	x	Galgstång L=780	Clothes hanger L=780
51	320738	x	List gångjärn L=1705	List L=1705
52	320702	T	List folierad L=2440	Strip L=2440
53	320267	T	Hylla gavel bak	Rack gable rear
54	312233	T	Regel låsning	Lock bar
55	320100	T	Överbäddsskåp kpl. m. luckor/beslag	Upper bed cpl. with doors/holders
56	320007	T	Lucka u. handtag/gångjärn.	Door without handle/hinge
--	860402	T	Gångjärn d:o	Hinge d:o
57	312713	T	Regel överbädd	Latch upper bed
--	312726	T	Kloss d:o	Block d:o
58	320968	T	Skåp övre kpl. m. luckor/beslag	Cupboard upper cpl. with doors/holders
59	320634	T	Front högtalare	Front loud speaker
60	320631	T	Front högtalare	Front loud speaker
--	320632	T	Botten front högtalare	Bottom front loud speaker
61	320258	T	Hylla V-H bak kpl.	Rack L-R rear cpl.
62	313215	T	Skjutlucka kpl. m. spegel/glidlister	Sliding lid cpl. with mirror/sliding strip
63	312606	T	Lucka skjut u. handtag	Sliding lid without handle
--	312056	T	Handtag d:o	Handle d:o
64	312605	T	Spegel 833x240	Mirror 833x240
65	313146	T	Glidlist övre al. L=845	Sliding strip upper al. L=845
66	313147	T	Glidlist undre al. inkl. list ilägg L=845	Sliding strip under al. incl. filling list L=845
--	312059	T	List ilägg d:o plast L=2000	Filling list d:o plastic L=2000
67	312613	T	Stege kpl. med krokar	Ladder cpl. with hooks
--	860426	T	Krok till stege	Hook for ladder
68	321690	x	Vägg garderob H kpl.	Wall wardrobe R cpl.
69	321551	x	Nisch vikdörr	Niche folding door
70	321692	x	Vägg garderob V kpl.	Wall wardrobe L kpl.
71	320604	x	Hylla	Rack
72	321519	x	Dörr utan lås/gångjärn	Door without lock/hinge
--	311917	x	Gångjärn d:o	Hinge d:o
--	312588	x	Platta gångjärn	Plate hinge
--	314523	x	Rätningslist d:o L=1715	List d:o L=1715
73	312158	x	Glidlist trådback V	Sliding strip tray L
			M= Metervara T= Tillbehör	M= On the metre T= Accessory

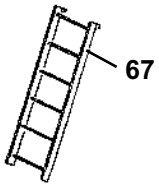
67

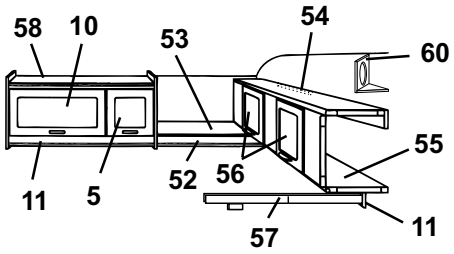
58
10
53
54
60
55
11
5
52
56
57
11

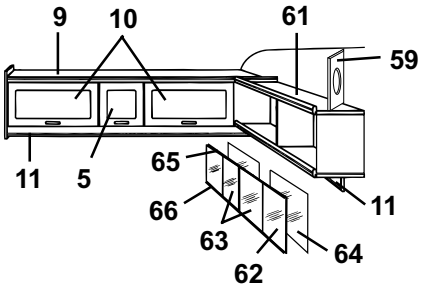
9
10
61
59
11
5
65
66
63
62
64
11

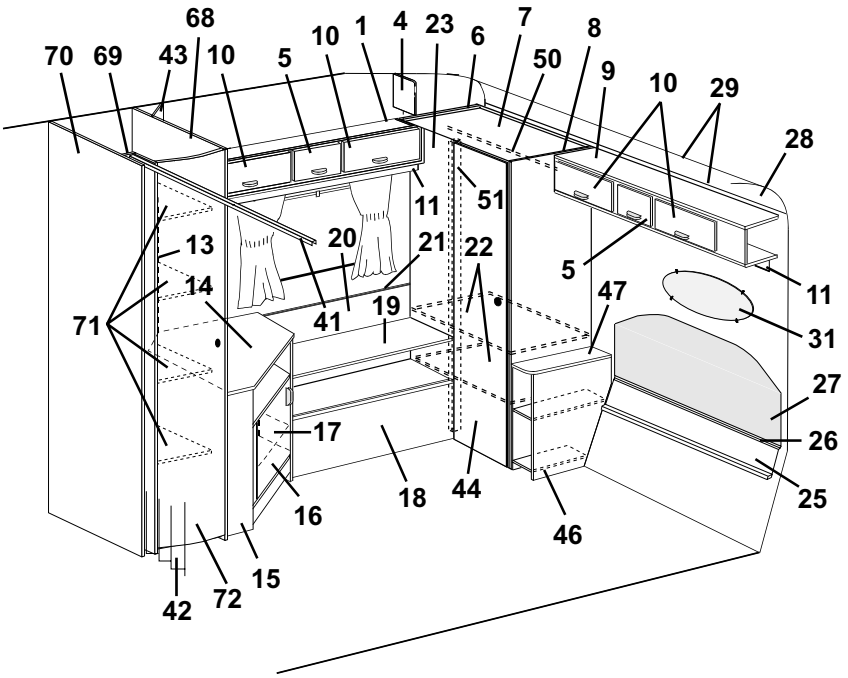
68
70
69
43
10
5
10
1
4
23
6
7
50
8
9
10
29
28
11
51
13
20
21
22
14
71
41
19
5
47
11
31
27
26
25
17
18
44
46
16
42
72
15

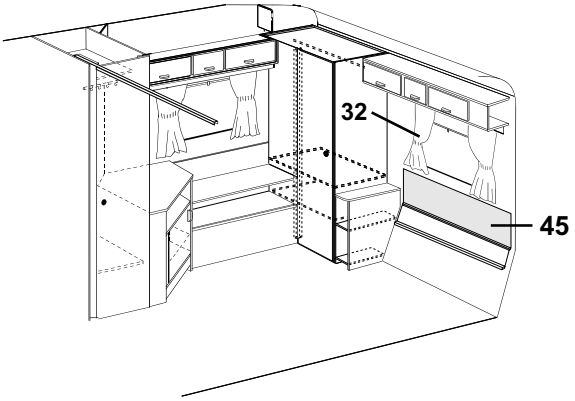
32
45

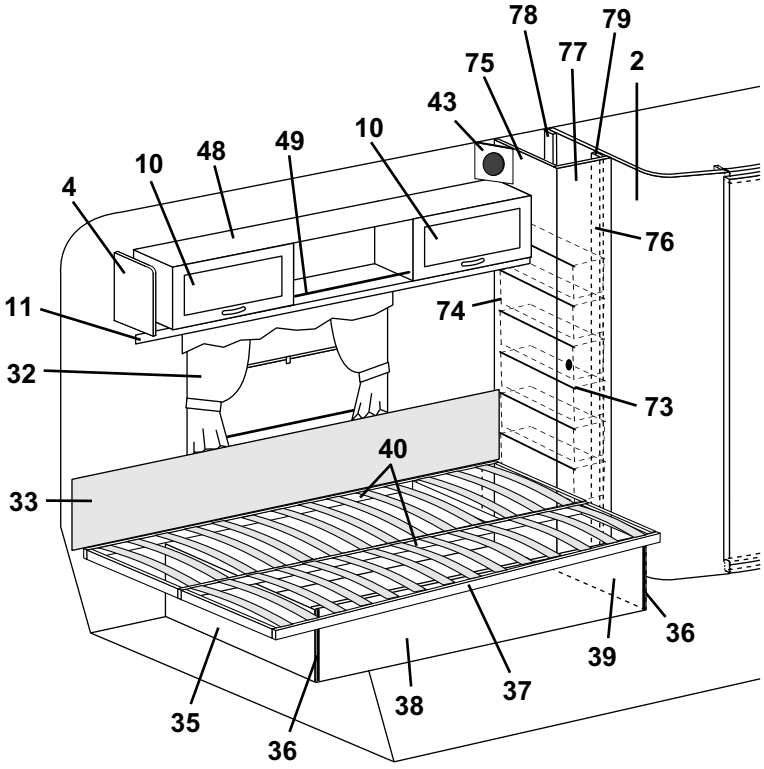
78
79
77
75
2
43
10
48
49
10
4
76
11
74
32
73
40
33
36
39
35
36
38
37

Pos Fig	Det. nr Part. No	Ingår Fitted	Benämning	Description
--	312159	x	Glidlist trådback H	Sliding strip tray R
74	309010	x	Trådback 227x527x185	Tray 227x527x185
75	321553	x	Vägg backskåp V kpl.	Wall cupboard L cpl.
76	321555	x	List 1948x45	List 1948x45
77	320002	x	Dörr utan lås/gångjärn	Door without lock/hinge
--	311917	x	Gångjärn d:o	Hinge d:o
--	312588	x	Platta gångjärn	Plate hinge
--	314523	x	Rätningslist d:o L=1715	List d:o L=1715
78	321556	x	List 450x45	List 450x45
79	321555	x	List folierad L=1948	Strip L=1948

M= Metervara
T= Tillbehör

M= On the metre
T= Accessory

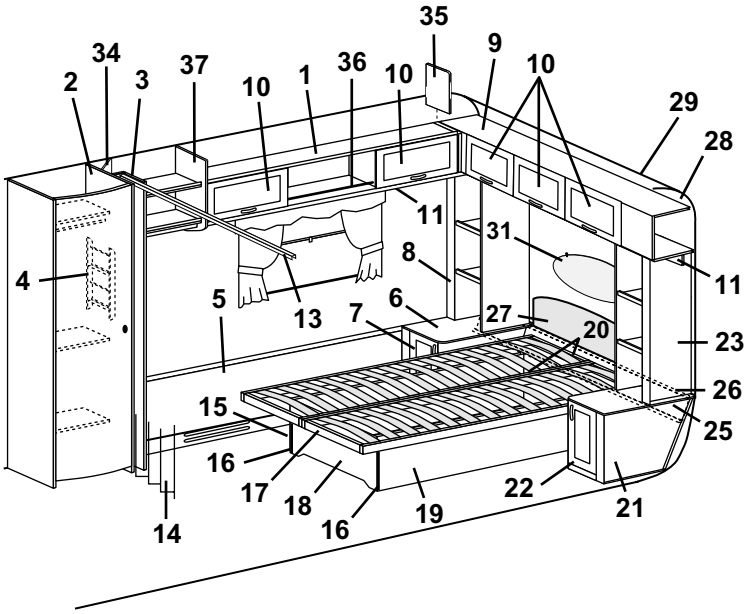
35
34
2
3
37
10
1
36
10
9
10
29
28
11
31
8
11
4
5
13
7
6
27
20
23
26
15
25
16
17
18
16
19
22
21
14

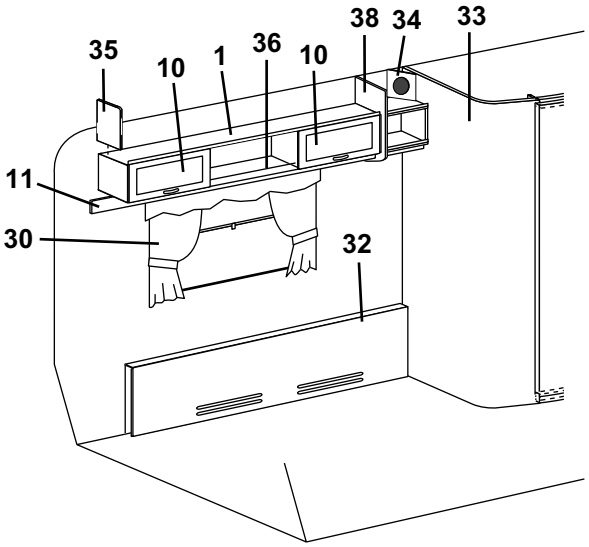
38
34
33
35
10
1
36
10
11
30
32

Pos Fig	Det. nr Part. No	Ingår Fitted	Benämning	Description
1	320087	x	Skåp övre kpl. m. luckor/beslag	Cupboard cpl. with doors/holders
2	321421	x	Vägg garderob H kpl.	Wall wardrobe R kpl.
3	321432	x	Nisch vikdörr	Niche folding door
4	320316	x	Tidningshylla	Newspaper rack
5	321384	x	Front täck H bak	Front cover R rear
6	321464	x	Hurts H	Cupboard R
7	321476	x	Lucka V u. handtag/gångjärn	Door L without handle/hinge
--	311917	x	Gångjärn d:o	Hinge d:o
--	312588	x	Platta gångjärn	Plate hinge
8	321449	x	Hylla H bak kpl.	Rack R rear cpl.
9	320146	x	Skåp gavel kpl. m. luckor/beslag	Cupboard cpl. with doors/holders
10	320007	x	Lucka u. handtag/gångjärn.	Door without handle/hinge
--	860406	x	Gångjärn d:o	Hinge d:o
11	320705	x	List folierad L=2440	Strip L=2440
13	314721	x	Skena draperi L=1100	Roof strip, drapery L=1100
--	315144	x	Krok draperi d:o	Hook drapery d:o
--	315192	x	Glid draperiskena	Slipper, roof strip
--	315193	x	Ändstopp draperiskena	End stop, roof strip
14	314640	x	Draperi 8419-112 röd (mocka)	Drapery 8419-112 red (suede)
--	314641	x	Draperi 8419-117 grön (mocka)	Drapery 8419-117 green (suede)
--	314642	x	Draperi 8419-114 blå (mocka)	Drapery 8419-114 blue (suede)
--	315137	x	Draperi 8419-11 brun (mocka)	Drapery 8419-11 brown (suede)
15	321468	x	Gavel säng V	Gable bed L
16	860590	x	List hörn plast L=2500	Corner strip L=2500
17	321466	x	Sängram utan ribbor	Bed bottom without laths
--	311985	x	Ribba d:o L=718	Lath d:o L=718
--	312046	x	Band till ribbotten	Band for laths bottom
18	321467	x	Front säng	Front bed
19	321469	x	Gavel säng H	Gable bed R
20	321597	x	List furu 17,5x55x1440	Wood lath pine 17,5x55x1440
21	321465	x	Hurts H	Cupboard R
22	321484	x	Lucka H u. handtag/gångjärn	Door R without handle/hinge
--	311917	x	Gångjärn d:o	Hinge d:o
--	312588	x	Platta gångjärn	Plate hinge
23	321461	x	Hylla V bak kpl.	Rack L rear cpl.
25	320355	x	Värmespalt nedre	Air gap under
26	314287	x	List plast L=2270	List plastic L=2270
27	314594	x	Värmespalt övre u. överdrag	Air gap upper without covering
--	314652	x	Överdrag d:o (ange färg, se tygprover)	Covering d:o (specify colour, see textiles)
28	309974	x	Skiva plast	Plastic sheet
29	313884	x	List radie L=2379	List L=2379
30	---		Gardinsatser (se tygprover)	Curtain kit (see textiles)
--	309768	M	Band kardborre d:o B=16 mm	Band with teasel fastening d:o
--	313945	x	Gardinlängd tyll 600x670	Curtain tulle 600x670
--	314985	x	Gardinlängd tyll 670x470 (till gard.sats miljö)	Curtain tulle 670x470 (for curtain kit environment)
--	314986	x	Gardinlängd tyll 750x470 (till gard.sats miljö)	Curtain tulle 750x470 (for curtain kit environment)
--	300884	M	Gardinspiral d:o	Curtain hanger d:o
31	313449	x	Spegel	Mirror
--	312809	x	Hållare d:o	Holder d:o
32	321381	x	Front täck V bak	Front cover L rear
			M= Metervara	M= On the metre
			T= Tillbehör	T= Accessory

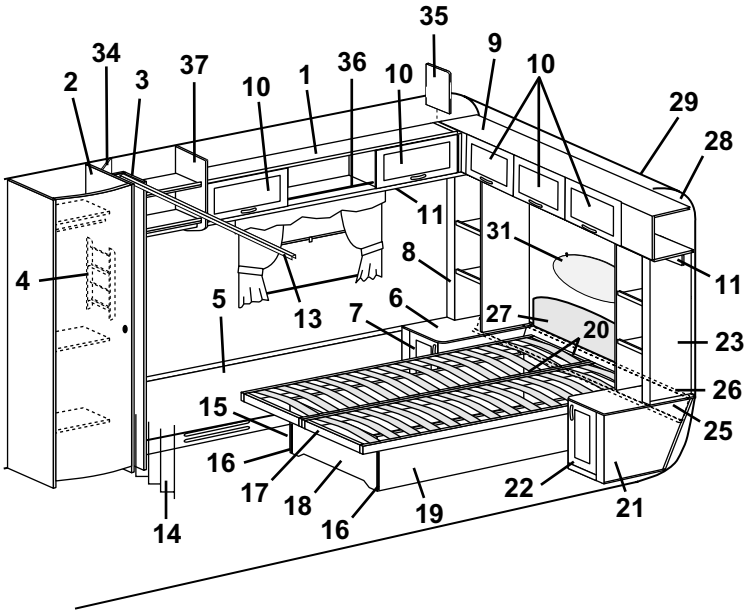
35
34
2
3
37
10
1
36
10
9
10
29
28
11
31
8
11
4
5
13
7
6
27
20
23
26
15
25
16
17
18
16
19
22
21
14

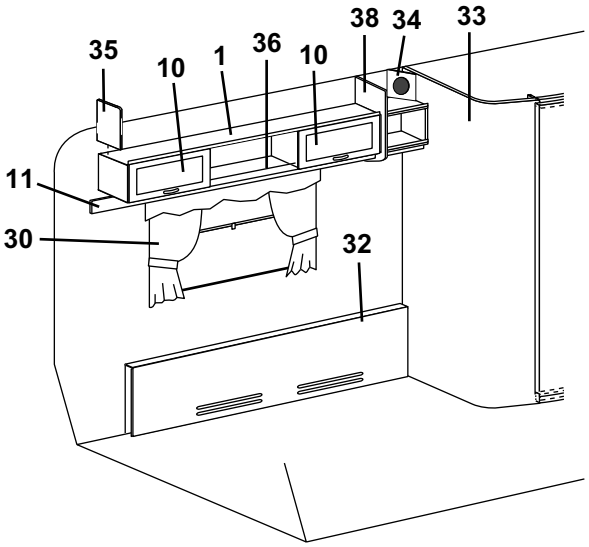
38
34
33
35
10
1
36
10
11
30
32

Pos Fig	Det. nr Part. No	Ingår Fitted	Benämning	Description
33	321930	x	Vägg tvättrum V kpl.	Wall washroom L cpl.
34	320633	x	Front högtalare	Front loud speaker
35	320094	x	Passbit	Distance
36	314573	x	Rasskydd al. rör Ø=8 L=556	Pipe al. Ø=8 L=556
--	800242	x	Plugg plast brun	Plug plastic brown
37	322130	x	Hylla H.B.	Rack R.R
38	322131	x	Hylla V.B.	Rack L.R

M= Metervara
T= Tillbehör

M= On the metre
T= Accessory

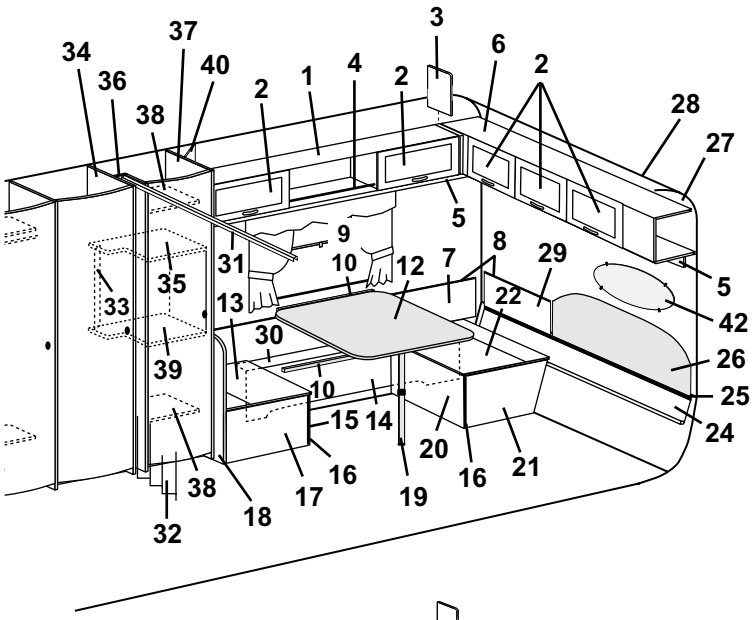
3
34
37
40
36
38
2
1
4
2
6
2
28
27
5
9
31
10
12
7
8
29
5
33
35
13
22
42
30
26
39
10
25
15
14
20
24
16
16
21
38
18
17
19
32

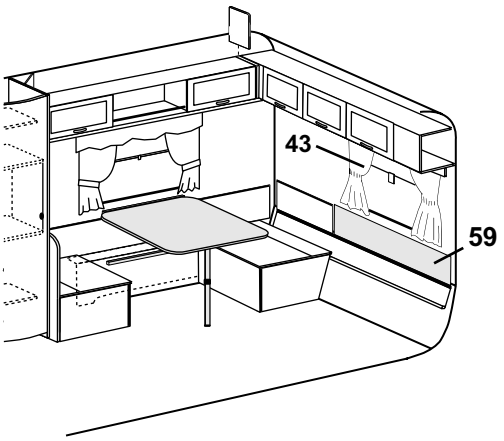
43
59

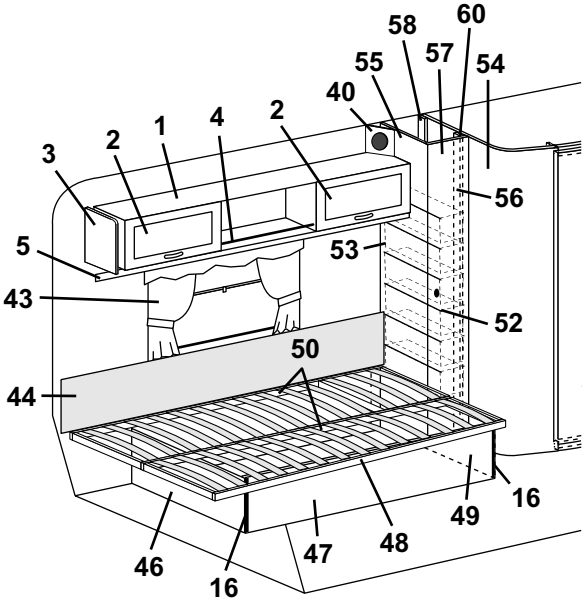
58
60
57
55
54
40
2
1
4
2
3
2
56
5
53
43
52
50
44
16
49
46
16
47
48

Pos Fig	Det. nr Part. No	Ingår Fitted	Benämning	Description
1	320087	x	Skåp övre kpl. m. luckor/beslag	Cupboard cpl. with doors/holders
2	320007	x	Lucka u. handtag/gångjärn.	Door without handle/hinge
--	860406	x	Gångjärn d:o	Hinge d:o
3	320094	x	Passbit	Distance
4	314573	x	Rasskydd al. rör Ø=8 L=556	Pipe al. Ø=8 L=556
--	800242	x	Plugg plast brun	Plug plastic brown
5	320705	x	List folierad L=2440	Strip L=2440
6	320146	x	Skåp gavel kpl. m. luckor/beslag	Cupboard cpl. with doors/holders
7	320341	x	Värmespalt H bak	Air gap R rear
8	860423	M	List kant ljusbrun	Strip, light brown
9	312314	x	Fästregel bord	Bracket
10	300108	x	List bord väggdel, plast	List wall, plastic
12	314128	x	Bordsskiva 750x600	Table top 750x600
--	300420	x	List bord bordsdel	List board
13	312251	x	Lock bäddlåda H.B. främre	Cover bed box R.R. front
14	320404	x	Front bäddlåda H.B.	Front bed box R.R.
15	320397	x	Front bäddlåda H.B. främre	Front bed box R.R. front
16	860590	x	List hörn plast L=2500	Corner strip L=2500
17	320400	x	Gavel bäddlåda H.B. främre	Gable bed box R.R. front
18	320636	x	Vägg vid bäddlåda	Wall by bed box
19	320711	x	Bordsben fällbart H=730	Table leg H=730
20	320395	x	Front bäddlåda H.B. bakre	Front bed box R.R. rear
21	320402	x	Gavel bäddlåda H.B. bakre	Gable bed box R.R. rear
22	312250	x	Lock bäddlåda H.B. bakre	Cover bed box R.R. rear
24	320355	x	Värmespalt nedre	Air gap under
25	314287	x	List plast L=2270	List plastic L=2270
26	314052	x	Värmespalt övre u. överdrag	Air gap upper without covering
--	314528	x	Överdrag d:o (ange färg, se tygprover)	Covering d:o (specify colour, see textiles)
27	309974	x	Skiva plast	Plastic sheet
28	313884	x	List radie L=2379	List L=2379
29	320362	x	Värmespalt H gavel bak	Air gap R gable rear
30	320399	x	Lock front bäddlåda H.B.	Cover front bed box R.R.
31	314721	x	Skena draperi L=1100	Roof strip, drapery L=1100
--	315144	x	Krok draperi d:o	Hook drapery d:o
--	315192	x	Glid draperiskena	Slipper, roof strip
--	315193	x	Ändstopp draperiskena	End stop, roof strip
32	314640	x	Draperi 8419-112 röd (mocka)	Drapery 8419-112 red (suede)
--	314641	x	Draperi 8419-117 grön (mocka)	Drapery 8419-117 green (suede)
--	314642	x	Draperi 8419-114 blå (mocka)	Drapery 8419-114 blue (suede)
--	315137	x	Draperi 8419-11 brun (mocka)	Drapery 8419-11 brown (suede)
33	321501	x	Front el-uttag	Front outlet
34	321549	x	Vägg garderob V kpl.	Wall wardrobe L kpl.
35	321548	x	Hylla	Rack
36	321551	x	Nisch vikdörr	Niche folding door
37	321542	x	Vägg garderob H kpl.	Wall wardrobe R cpl.
--	321591	T	Vägg garderob H kpl. (endast vid ö-bädd H bak)	Wall wardrobe R cpl. (only in bunk bed R rear)
38	320604	x	Hylla	Rack
39	321547	x	Hylla	Rack
40	320633	x	Front högtalare	Front loud speaker
42	313449	x	Spegel	Mirror
			M= Metervara T= Tillbehör	M= On the metre T= Accessory

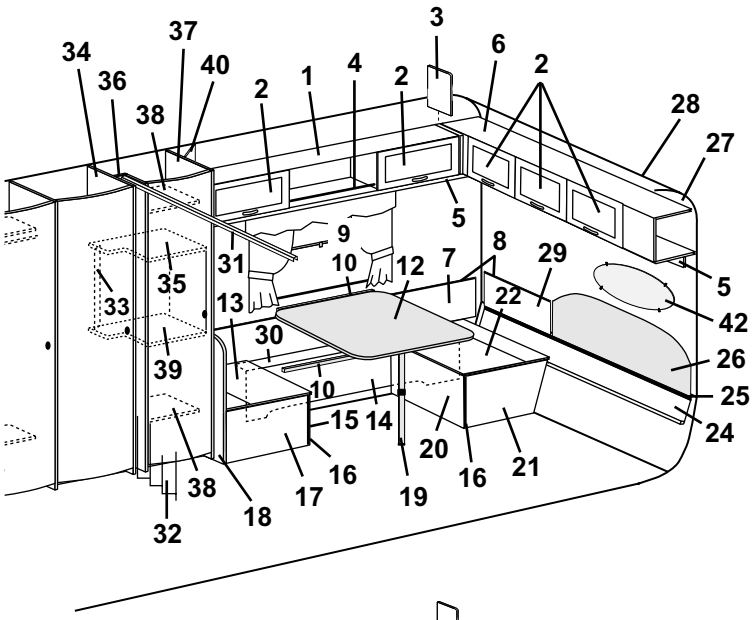
3
34
37
40
36
38
2
1
4
2
6
2
28
27
5
9
31
10
12
7
8
29
5
35
33
13
22
42
30
26
39
10
25
15
14
20
24
16
16
21
38
18
17
19
32

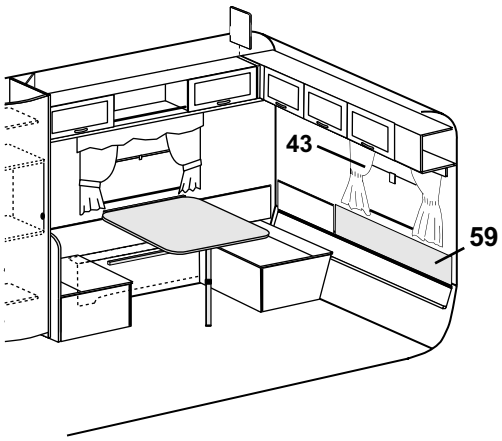
43
59

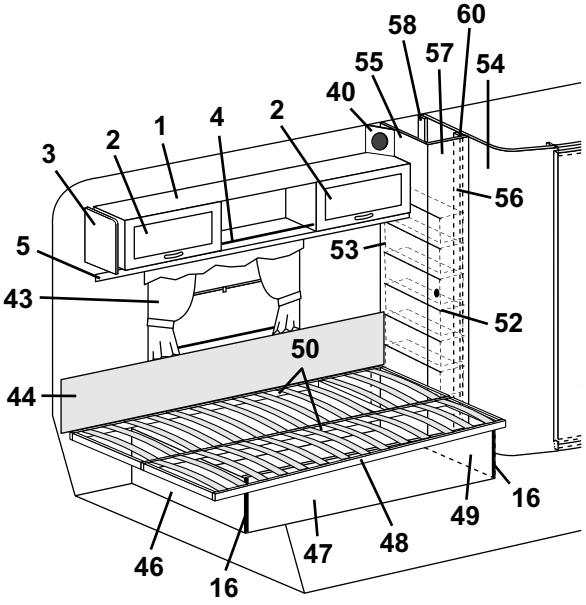
58
60
57
55
54
40
2
1
4
2
3
2
56
5
53
43
52
50
44
16
49
46
16
47
48

Pos Fig	Det. nr Part. No	Ingår Fitted	Benämning	Description
--	312809	x	Hållare d:o	Holder d:o
43	---		Gardinsatser (se tygprover)	Curtain kit (see textiles)
--	309768	M	Band kardborre d:o B=16 mm	Band with teasel fastening d:o
--	313945	x	Gardinlängd tyll 600x670	Curtain tulle 600x670
--	314985	x	Gardinlängd tyll 670x470 (till gard.sats miljö)	Curtain tulle 670x470 (for curtain kit environment)
--	314986	x	Gardinlängd tyll 750x470 (till gard.sats miljö)	Curtain tulle 750x470 (for curtain kit environment)
--	300884	M	Gardinspiral d:o	Curtain hanger d:o
44	312006	x	Värmespalt V. B. u. överdrag	Air gap L rear without covering
--	313114	x	Överdrag d:o (ange färg, se tygprover)	Covering d:o (specify colour, see textiles)
46	322346	x	Gavel säng V	Gable bed L
47	321980	x	Front säng	Front bed
48	314046	x	Sängram utan ribbor	Bed bottom without laths
--	311985	x	Ribba d:o L=718	Lath d:o L=718
--	312046	x	Band till ribbotten	Band for laths bottom
49	322344	x	Gavel säng H	Gable bed R
50	321983	x	List furu 17,5x55x1550	Wood lath pine 17,5x55x1550
52	312158	x	Glidlist trådback V	Sliding strip tray L
--	312159	x	Glidlist trådback H	Sliding strip tray R
53	309010	x	Trådback 227x527x185	Tray 227x527x185
54	321930	x	Vägg tvättrum V kpl.	Wall washroom L cpl.
55	321553	x	Vägg backskåp V kpl.	Wall cupboard L cpl.
56	321555	x	List 1948x45	List 1948x45
57	320002	x	Dörr utan lås/gångjärn	Door without lock/hinge
--	311917	x	Gångjärn d:o	Hinge d:o
--	312588	x	Platta gångjärn	Plate hinge
--	314523	x	Rätningslist d:o L=1715	List d:o L=1715
58	321556	x	List 450x45	List 450x45
59	314233	T	Värmespalt övre u. överdrag	Air gap upper without covering
--	314529	T	Överdrag d:o (ange färg, se tygprover)	Covering d:o (specify colour, see textiles)
60	321555	x	List folierad L=1948	Strip L=1948

M= Metervara
T= Tillbehör

M= On the metre
T= Accessory

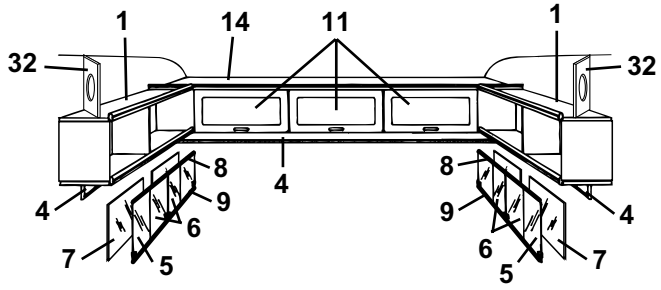
1
14
11
1
32
32
8
9
6
4
7
5
4
8
9
6
5
7
4

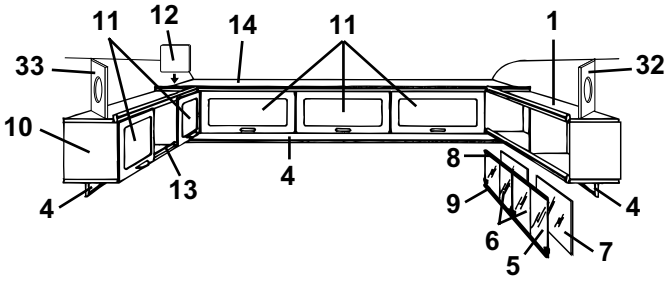
11
12
14
11
1
33
32
10
13
4
8
9
6
5
7
4

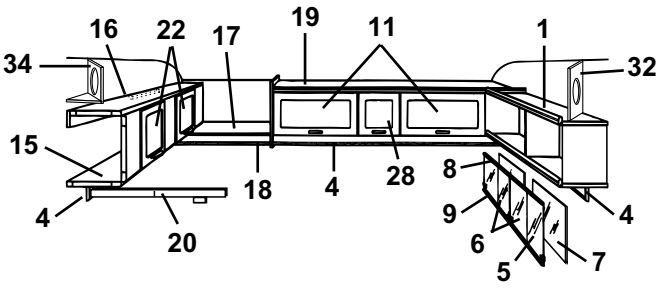
16
22
17
19
11
1
34
32
15
18
4
28
4
20
8
9
6
5
7
4

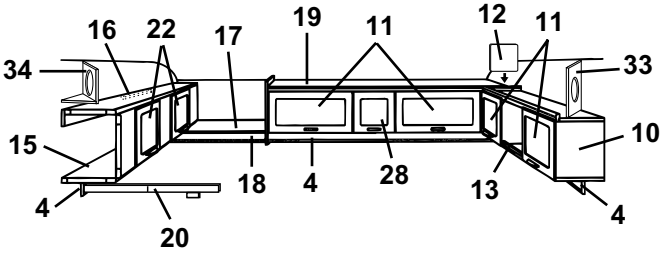
16
22
17
19
11
12
11
34
33
15
10
18
4
28
13
4
20

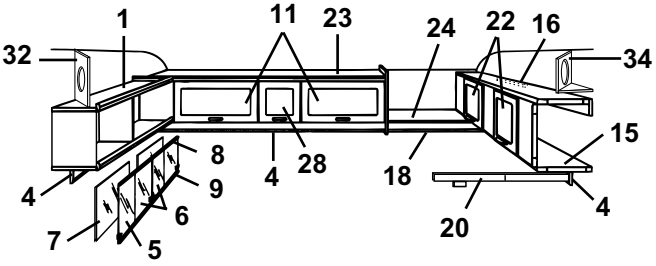
1
11
23
24
22
16
32
34
15
8
9
6
4
28
18
4
7
5
20

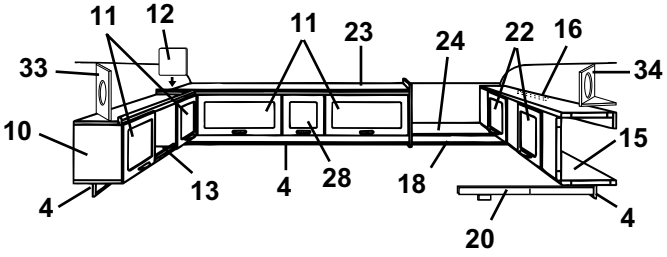
11
12
11
23
24
22
16
33
34
10
15
13
4
28
18
4
20

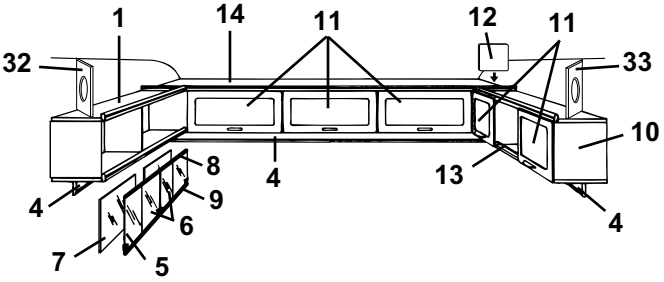
1
14
11
12
11
32
33
10
8
9
6
4
13
4
7
5

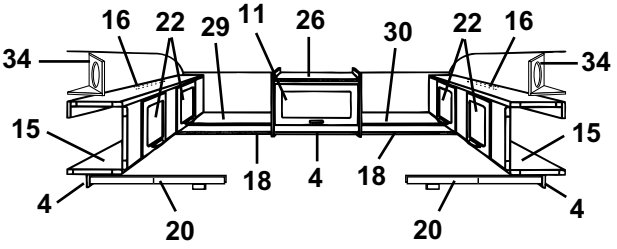
16
22
29
11
26
30
22
16
34
34
15
15
18
4
18
4
20
20

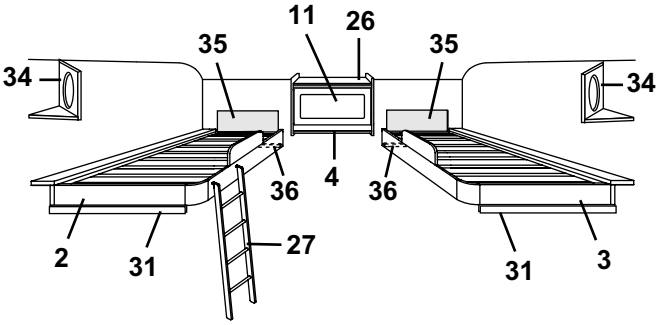
11
26
35
35
34
34
36
4
36
2
31
27
31
3

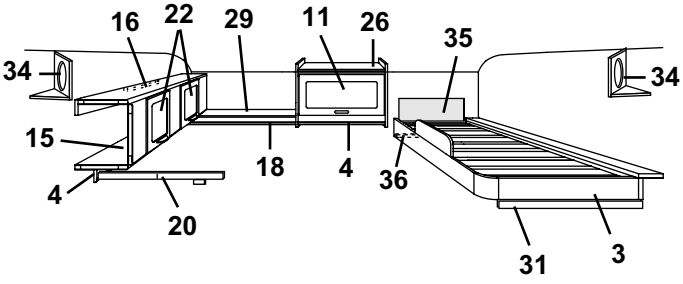
16
22
29
11
26
35
34
34
15
18
4
36
4
20
31
3

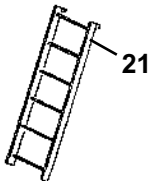
21

Pos Fig	Det. nr Part. No	Ingår Fitted	Benämning	Description
1	320258	x	Hylla V-H bak kpl.	Rack L-R rear cpl.
2	314650	x	Sängram H u. ribbor	Bed bottom R without laths
--	311985	x	Ribba d:o L=718	Lath d:o L=718
--	312046	x	Band till ribbotten	Band for laths bottom
3	314643	x	Sängram V u. ribbor	Bed bottom L without laths
--	311985	x	Ribba d:o L=718	Lath d:o L=718
--	312046	x	Band till ribbotten	Band for laths bottom
4	320705	x	List folierad L=2440	Strip L=2440
5	313215	x	Skjutlucka kpl. m. spegel/glidlister	Sliding lid cpl. with mirror/sliding strip
6	312606	x	Lucka skjut u. handtag	Sliding lid without handle
--	312056	x	Handtag d:o	Handle d:o
7	312605	x	Spegel 833x240	Mirror 833x240
8	313146	x	Glidlist övre al. L=845	Sliding strip upper al. L=845
9	313147	x	Glidlist undre al. inkl. list ilägg L=845	Sliding strip under al. incl. filling list L=845
--	312059	x	List ilägg d:o plast L=2000	Filling list d:o plastic L=2000
10	320087	x	Skåp övre kpl. m. luckor/beslag	Cupboard cpl. with doors/holders
11	320007	x	Lucka u. handtag/gångjärn.	Door without handle/hinge
--	860406	x	Gångjärn d:o	Hinge d:o
12	320094	x	Passbit	Distance
13	314573	x	Rasskydd al. rör Ø=8 L=556	Pipe al. Ø=8 L=556
--	800242	x	Plugg plast brun	Plug plastic brown
14	320146	x	Skåp gavel kpl. m. luckor/beslag	Cupboard cpl. with doors/holders
15	320100	x	Överbäddsskåp kpl. m. luckor/beslag	Upper bed cpl. with doors/holders
16	312233	x	Regel låsning	Lock bar
17	320286	x	Hylla gavel bak	Rack gable rear
18	320702	x	List folierad L=2440	Strip L=2440
19	320157	x	Skåp övre kpl. m. luckor/beslag	Cupboard upper cpl. with doors/holders
20	312713	x	Regel överbädd	Latch upper bed
--	312726	x	Kloss d:o	Block d:o
21	312613	T	Stege kpl. med krokar	Ladder cpl. with hooks
--	860426	T	Krok till stege	Hook for ladder
22	320007	x	Lucka u. handtag/gångjärn.	Door without handle/hinge
--	860402	x	Gångjärn d:o	Hinge d:o
23	320162	x	Skåp övre kpl. m. luckor/beslag	Cupboard upper cpl. with doors/holders
24	320289	x	Hylla gavel bak	Rack gable rear
25	312313	x	Bärregel	Bearing rail
26	320124	x	Skåp övre kpl. m. lucka/beslag	Cupboard upper cpl. with door/holders
27	321586	x	Stege kpl. med krokar	Ladder cpl. with hooks
--	860426	x	Krok till stege	Hook for ladder
28	320013	x	Lucka u. handtag/gångjärn.	Door without handle/hinge
--	860406	x	Gångjärn d:o	Hinge d:o
29	320292	x	Hylla gavel bak	Rack gable rear
30	320295	x	Hylla gavel bak	Rack gable rear
31	312436	x	Bärregel	Bearing rail
32	320634	x	Front högtalare	Front loud speaker
33	320633	x	Front högtalare	Front loud speaker
34	320631	x	Front högtalare	Front loud speaker
--	320632	x	Botten front högtalare	Bottom front loud speaker
35	321209	x	Värmespalt övre u. överdrag	Air gap upper without covering
--	314631	x	Överdrag d:o (ange färg, se tygprover)	Covering d:o (specify colour,see textiles)
36	321541	x	Bärregel	Bearing rail
			T= Tillbehör	T= Accessory

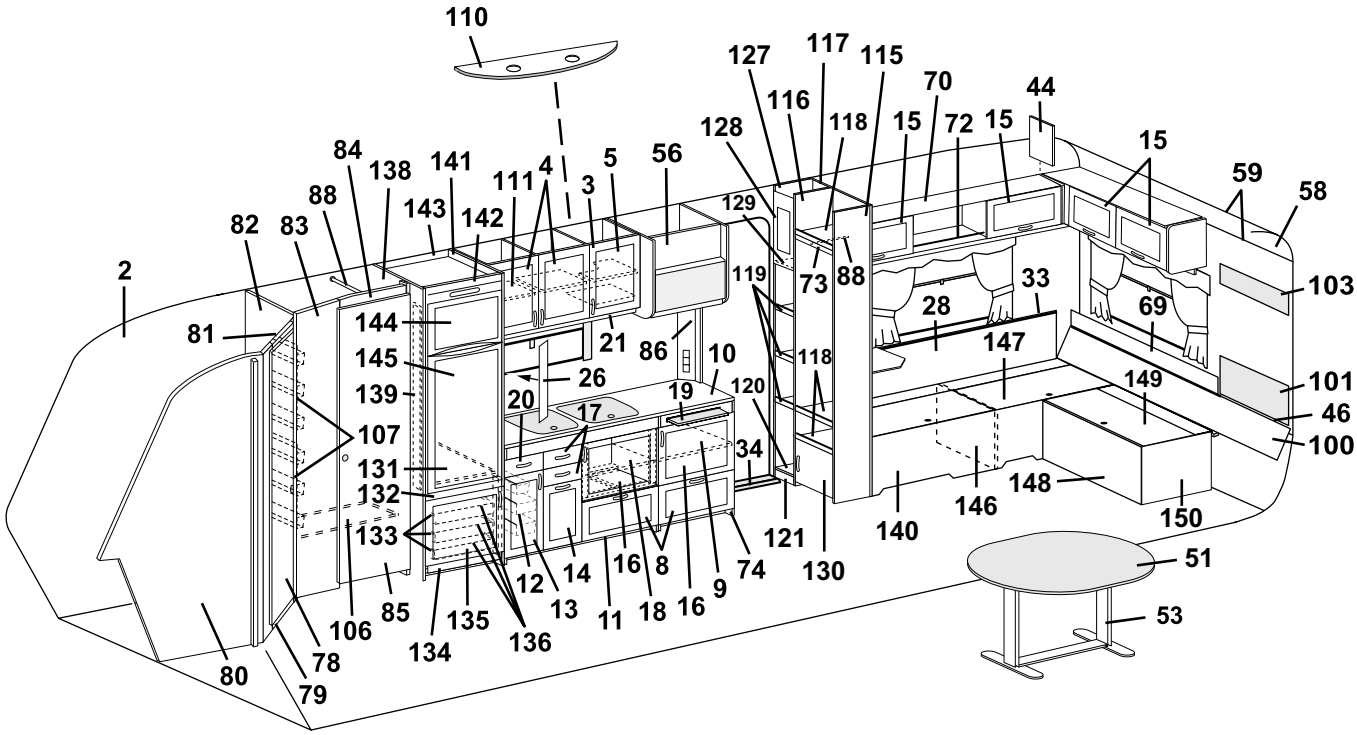
110
127
117
115
70
44
116
118
15
72
15
128
15
59
58
84
138
141
111
4
3
5
56
88
143
142
129
82
83
2
119
73
88
33
103
28
69
81
144
21
86
10
147
145
26
118
149
101
139
20
19
120
46
107
17
34
100
131
132
148
146
150
133
121
140
51
12
14
16
8
74
130
106
85
135
13
11
18
16
9
53
134
136
80
78
79

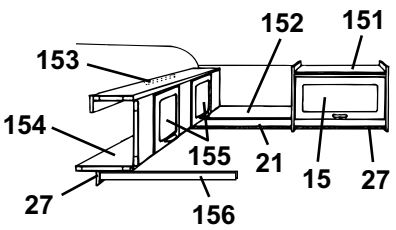
152
151
153
154
155
21
15
27
27
156

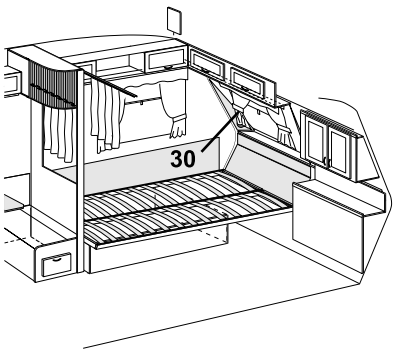
30

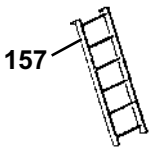
157

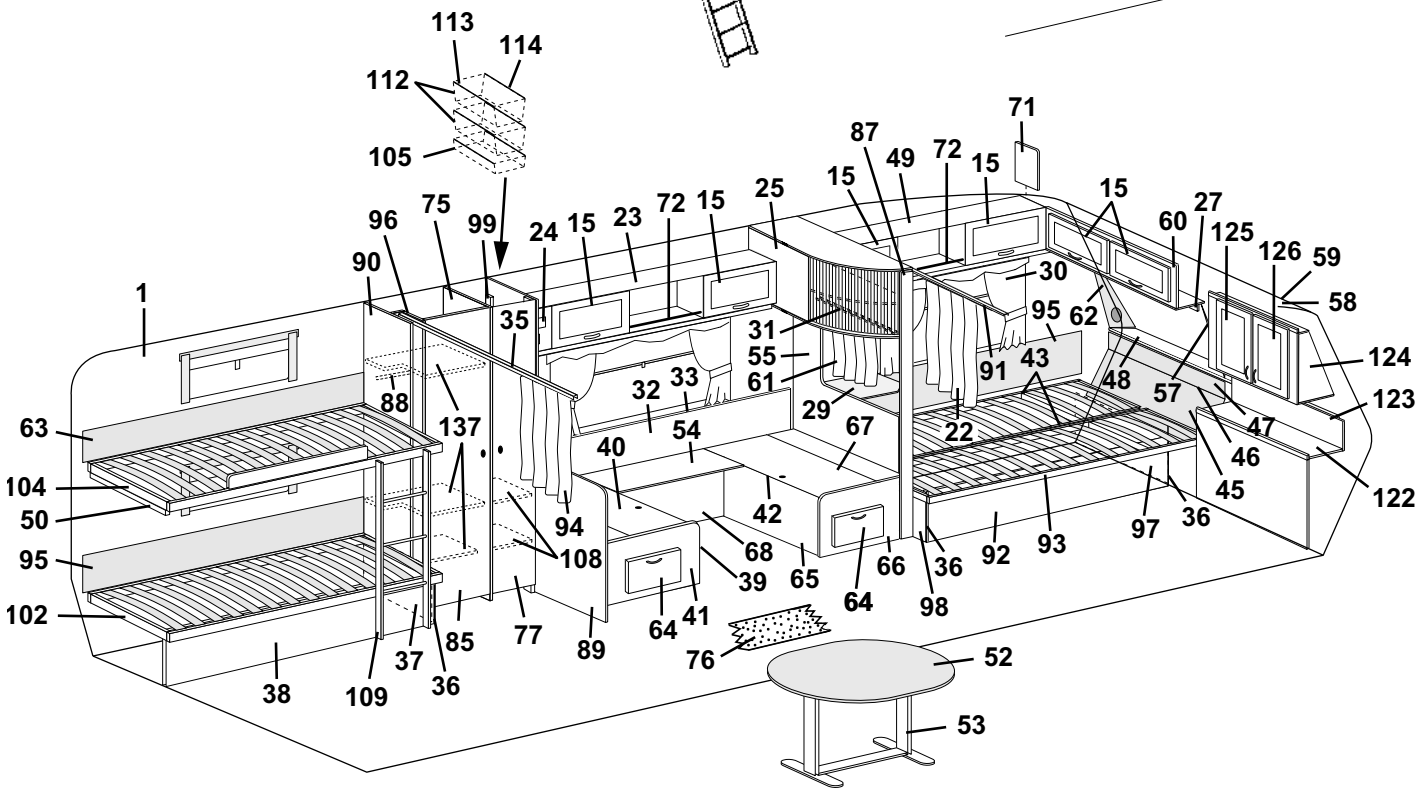
113
114
112
105
71
87
49
72
15
15
25
15
96
75
99
24
15
23
72
15
60
27
125
126
59
90
30
58
1
35
31
95
62
124
55
91
43
48
57
123
88
32
33
61
29
22
47
63
137
54
67
46
104
40
45
122
50
42
94
36
97
95
108
68
92
93
39
65
66
36
102
64
98
64
41
85
77
89
76
52
37
38
109
36
53

Pos Fig	Det. nr Part. No	Ingår Fitted	Benämning	Description
1	312219	M	Tapet, vägg/tak	Wall paper
--	312220	x	Tejp tapet, vägg 50 m/rulle	Tape, wall paper 50 m/roll
2	314524	M	Tapet, vägg tvättrum	Wall paper, washroom
--	314344	x	Tejp tapet, vägg tvättrum 50 m/rulle	Tape, wall paper washroom 50 m/roll
3	321438	x	Skåp kök kpl. m. luckor/beslag	Cupboard kitchen cpl. with doors/holders
4	320686	x	Lucka V u. handtag/gångjärn	Door L without handle/hinge
--	311917	x	Gångjärn d:o	Hinge d:o
--	312588	x	Platta gångjärn	Plate hinge
5	320685	x	Lucka H u. handtag/gångjärn	Door R without handle/hinge
--	311917	x	Gångjärn d:o	Hinge d:o
--	312588	x	Platta gångjärn	Plate hinge
8	320007	x	Lucka u. handtag/gångjärn.	Door without handle/hinge
--	312589	x	Gångjärn d:o	Hinge d:o
9	321363	x	Hylla	Rack
--	312133	x	Hyllbärare plast d:o	Rack holder plastic d:o
10	321646	x	Skiva diskbänk	Board
11	322204	x	Diskbänk trädel u. skiva och luckor/lådor	Kitchen sink without board and doors/drawers
--	312173	x	Plåt skydd under spis	Plate cover under fireplace
12	312106	x	Bänkutdragssats kpl.	Extensible basket
13	321388	x	Lucka V u. handtag/gångjärn	Door L without handle/hinge
--	311917	x	Gångjärn d:o	Hinge d:o
--	312588	x	Platta gångjärn	Plate hinge
14	320691	x	Lucka u. handtag	Door without handle
15	320007	x	Lucka u. handtag/gångjärn.	Door without handle/hinge
--	860406	x	Gångjärn d:o	Hinge d:o
16	320683	x	Lucka H u. handtag/gångjärn	Door R without handle/hinge
--	311917	x	Gångjärn d:o	Hinge d:o
--	312588	x	Platta gångjärn	Plate hinge
17	320464	x	Låda kpl. med handtag	Drawer cpl. with handle
--	314587	x	Bestickslåda d:o 220x430 4-fack	Case for cutlery d:o 220x430 4 compartments
--	320696	x	Lådförstycke u. handtag	Drawer front without handle
--	312102	x	Botten låda	Bottom drawer
--	860132	x	Fronttapp låda	Peg front, drawer
--	312104	x	Bakstycke låda	Back, drawer
--	860133	x	Hörn låda	Corner, drawer
--	860130	x	Sida låda	Side, drawer
--	860149	x	Glidskena låda	Slide bar, drawer
--	860126	x	Stopp låda	Stop drawer
18	320460	x	Hylla övre	Rack upper
19	312064	x	Skärbräda	Cutting board
20	321358	x	Låda kpl. med handtag	Drawer cpl. with handle
--	320696	x	Lådförstycke u. handtag	Drawer front without handle
--	321359	x	Botten låda	Bottom drawer
--	860132	x	Fronttapp låda	Peg front, drawer
--	312104	x	Bakstycke låda	Back, drawer
--	860133	x	Hörn låda	Corner, drawer
--	314588	x	Sida låda	Side, drawer
--	860149	x	Glidskena låda	Slide bar, drawer
--	860126	x	Stopp låda	Stop drawer
21	320702	x	List folierad L=2440	Strip L=2440
			M= Metervara	M= On the metre
			T= Tillbehör	T= Accessory

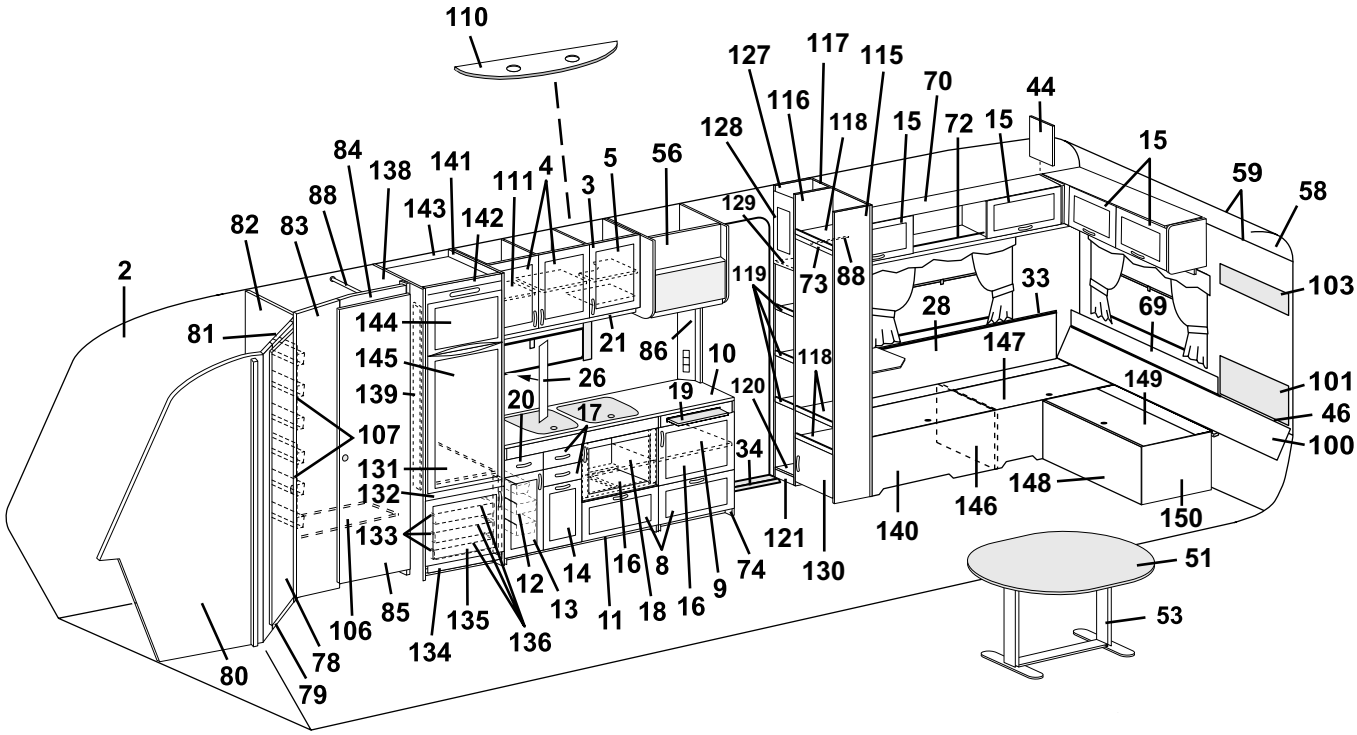
110
127
117
115
70
44
116
118
15
72
15
128
15
84
138
141
111
4
3
5
56
59
58
88
143
142
129
82
83
2
119
73
88
33
103
28
69
81
144
21
86
10
147
145
26
118
149
101
139
20
19
120
46
107
17
34
100
131
132
148
146
150
133
121
140
12
14
16
8
74
130
51
13
11
18
16
9
53
106
85
135
136
134
80
78
79

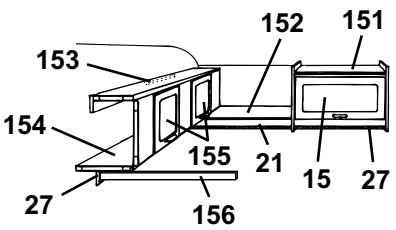
152
151
153
154
155
21
15
27
27
156

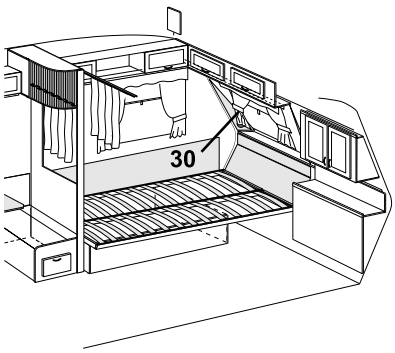
30

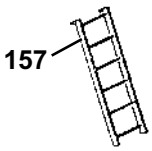
157

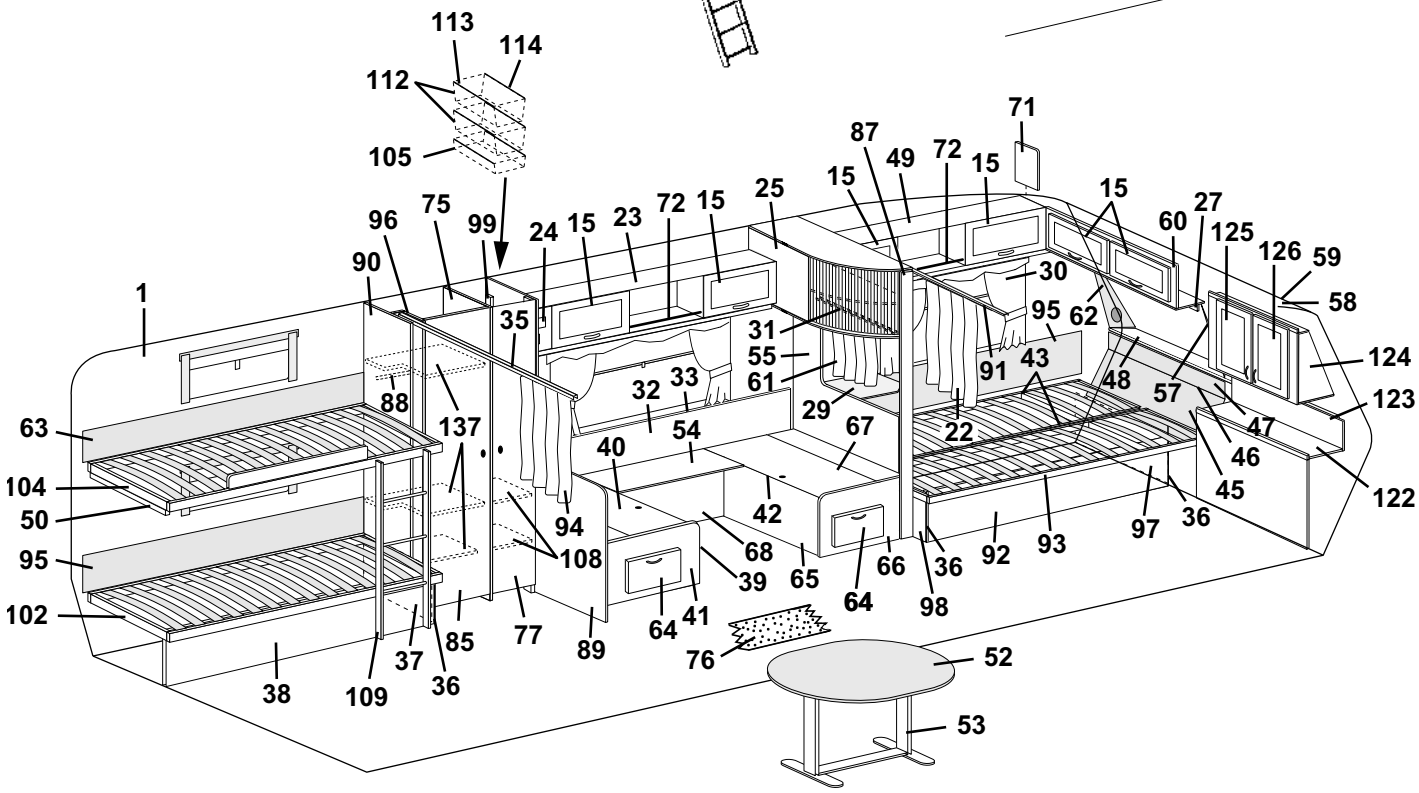
113
114
112
105
71
87
49
72
15
15
25
15
96
75
99
24
15
23
72
15
60
27
125
126
59
90
30
58
1
35
31
95
62
124
55
91
43
48
57
123
88
32
33
61
29
22
47
63
137
54
67
46
104
40
45
122
50
42
94
36
97
95
108
68
92
93
39
65
66
36
102
64
98
64
41
85
77
89
76
52
37
38
109
36
53

Pos Fig	Det. nr Part. No	Ingår Fitted	Benämning	Description
22	315138	x	Draperi 8419-112 röd (mocka)	Drapery 8419-112 red (suede)
--	315139	x	Draperi 8419-117 grön (mocka)	Drapery 8419-117 green (suede)
--	315140	x	Draperi 8419-114 blå (mocka)	Drapery 8419-114 blue (suede)
--	315141	x	Draperi 8419-11 brun (mocka)	Drapery 8419-11 brown (suede)
23	322173	x	Skåp övre kpl. m. luckor/beslag	Cupboard cpl. with doors/holders
24	312404	x	Täckfront radiourtag	Cover radio recess
25	321598	x	Skåp utskjut kpl. m. jalusi	Cupboard cpl. with jalousie
--	321600	x	Jaulsi d:o	Jalousie d:o
26	321969	x	Front	Front
27	320705	x	List folierad L=2440	Strip L=2440
28	320341	x	Värmespalt	Air gap
29	321958	x	Skiva TV-hylla	Board
30	---		Gardinsatser (se tygprover)	Curtain kit (see textiles)
--	309768	M	Band kardborre d:o B=16 mm	Band with teasel fastening d:o
--	313945	x	Gardinlängd tyll 600x670	Curtain tulle 600x670
--	314985	x	Gardinlängd tyll 670x470 (till gard.sats miljö)	Curtain tulle 670x470 (for curtain kit environment)
--	300884	M	Gardinspiral d:o	Curtain hanger d:o
31	314721	x	Draperiskena L=1100	Drapery rail L=1100
--	315144	x	Krok draperi d:o	Hook drapery d:o
--	315192	x	Glid draperiskena	Slipper, roof strip
--	315193	x	Ändstopp draperiskena	End stop, roof strip
32	322229	x	Värmespalt	Air gap
33	860423	M	List kant ljusbrun	Strip, light brown
34	314687	x	Tröskel aluminium L=850	Threshold aluminum L=850
35	314724	x	Draperiskena L=1780	Drapery rail L=1780
--	315144	x	Krok draperi d:o	Hook drapery d:o
--	315192	x	Glid draperiskena	Slipper, roof strip
--	315193	x	Ändstopp draperiskena	End stop, roof strip
36	860590	x	List hörn plast L=2500	Corner strip L=2500
37	321577	x	Gavel säng	Gable bed
38	321578	x	Front säng	Front bed
39	321614	x	Front bäddlåda bakre	Front bed box rear
40	321616	x	Lock bäddlåda bakre	Cover bed box rear
41	322380	x	Gavel bäddlåda bakre	Gable bed box rear
42	860562	x	List bädd plast L=3000	List bed plastic L=3000
43	321983	x	List furu 17,5x55x1550	Wood lath pine 17,5x55x1550
44	320094	x	Passbit	Distance
45	321667	x	Värmespalt nedre	Air gap under
46	314287	x	List plast L=2270	List plastic L=2270
47	321665	x	Värmespalt övre	Air gap upper
--	314791	x	Överdrag d:o (ange färg, se tygprover)	Covering d:o (specify colour,see textiles)
48	320671	x	Hylla front	Shelf front
--	314592	x	Raskant fronthylla L=2372	Cantlist shelf front L=2372
49	321608	x	Skåp övre kpl. m. luckor/beslag	Cupboard cpl. with doors/holders
50	321541	x	Bärregel	Bearing rail
51	321558	x	Bordsskiva 1000x750	Bordsskiva 1000x750
52	322311	x	Bordsskiva 1030x750	Bordsskiva 1030x750
53	315146	x	Bordsstativ	Table stand
54	322284	x	Skiva rundsittgrupp	Sheet seat
55	321618	x	Vägg främre kpl.	Wall front cpl.
			M= Metervara T= Tillbehör	M= On the metre T= Accessory

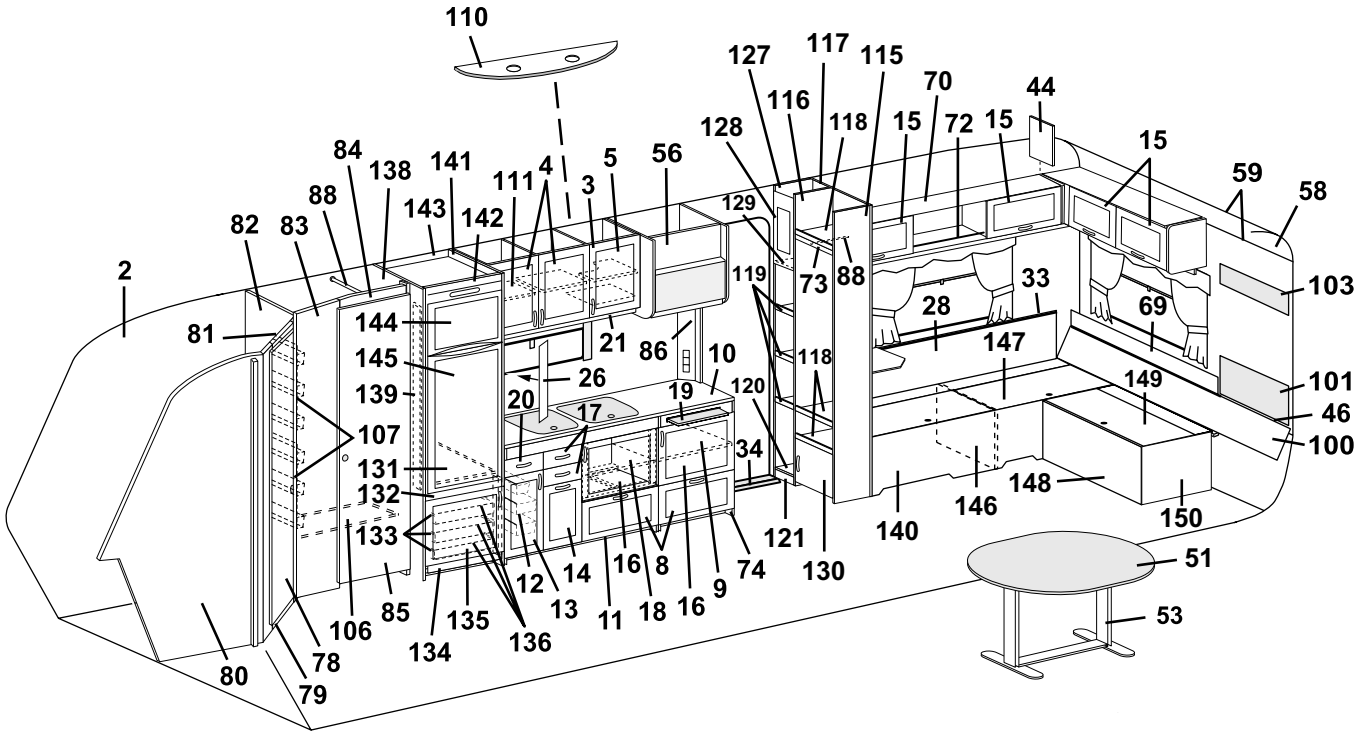
110
127
117
115
70
44
116
118
15
72
15
128
15
59
58
84
138
141
111
4
3
5
56
88
143
142
129
82
83
2
119
73
88
33
103
28
69
81
144
21
86
10
147
145
26
118
149
101
139
20
19
120
46
107
17
100
131
34
132
148
146
150
133
121
140
51
12
14
16
8
74
130
9
106
85
135
13
11
18
16
53
134
136
78
80
79

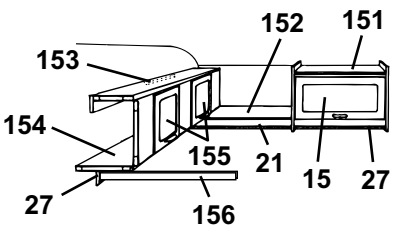
152
151
153
154
155
21
15
27
27
156

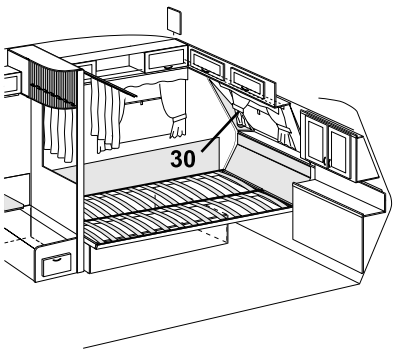
30

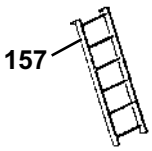
157

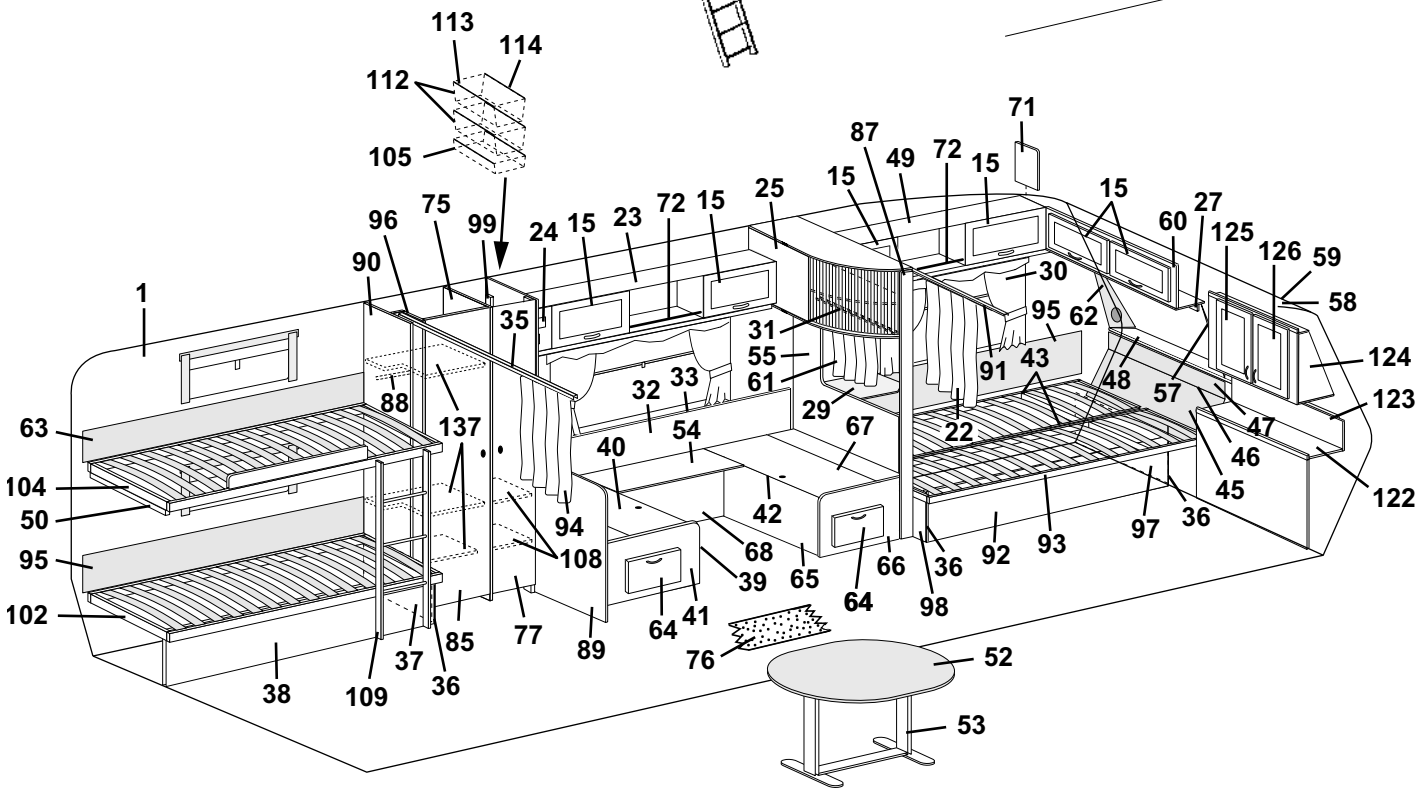
113
114
112
105
71
87
49
72
15
15
25
15
96
75
99
24
15
23
72
15
60
27
125
126
59
90
30
58
1
35
31
95
62
124
55
91
43
48
57
123
88
32
33
61
29
22
47
63
137
54
67
46
104
40
45
122
50
42
94
36
97
95
108
68
92
93
39
65
66
36
102
64
98
64
41
85
77
89
76
52
37
38
109
36
53

Pos Fig	Det. nr Part. No	Ingår Fitted	Benämning	Description
56	322169	x	Hylla mikrovågsugn	Shelf microwave oven
57	322158	x	Front högtalare H	Front loudspeaker R
58	309974	x	Skiva plast	Plastic sheet
59	313884	x	List radie L=2379	List L=2379
60	321622	x	Skåp gavel kpl. m. luckor/beslag	Cupboard cpl. with doors/holders
61	315041	x	Draperi 9021-3 röd/vit	Drapery 9021-3 red/white
--	315053	x	Draperi 9365-35 röd	Drapery 9365-35 red
--	315055	x	Draperi 9318-50 grön	Drapery 9318-50 green
--	315057	x	Draperi 9603-4 blommig	Drapery 9603-4 flowered
--	315059	x	Draperi 2430-88 blå (miljö)	Drapery 2430-88 blue (environment)
--	315061	x	Draperi 9395-77 linne	Drapery 9395-77 linen
62	322159	x	Front högtalare V	Front loudspeaker L
63	322262	x	Värmespalt	Air gap
--	315489	x	Överdrag d:o (ange färg, se tygprover)	Covering d:o (specify colour,see textiles)
64	320005	x	Lucka u. handtag/gångjärn.	Door without handle/hinge
--	312589	x	Gångjärn d:o	Hinge d:o
65	321613	x	Front bäddlåda främre	Front bed box front
66	321996	x	Gavel bäddlåda främre	Gable bed box front
67	321615	x	Lock bäddlåda främre	Cover bed box front
68	322227	x	Front bäddlåda	Front
69	321342	x	Värmespalt övre	Air gap upper
70	320087	x	Skåp övre kpl. m. luckor/beslag	Cupboard cpl. with doors/holders
71	321722	x	Passbit	Distance
72	314573	x	Rasskydd al. rör Ø=8 L=556	Pipe al. Ø=8 L=556
--	800242	x	Plugg plast brun	Plug plastic brown
73	322283	x	Front	Front
74	322205	x	Utskjut diskbänk	Projecting kitchen sink
75	322210	x	Vägg garderob H kpl.	Wall wardrobe R cpl.
76	314565	M	Matta golv	Carpet floor
--	314659	T	Matta golv, parkett	Carpet floor, parquet
77	320002	x	Dörr utan lås/gångjärn	Door without lock/hinge
--	311917	x	Gångjärn d:o	Hinge d:o
--	312588	x	Platta gångjärn	Plate hinge
--	314523	x	Rätningslist d:o L=1715	List d:o L=1715
78	321706	x	Dörr utan lås/gångjärn	Door without lock/hinge
--	311917	x	Gångjärn d:o	Hinge d:o
--	312588	x	Platta gångjärn	Plate hinge
--	314523	x	Rätningslist d:o L=1715	List d:o L=1715
79	320646	x	Tröskel tvättrum	Treshold washroom
--	860541	M	Kantlist d:o	List d:o
80	321651	x	Vägg tvättrum främre	Wall washroom front
81	321655	x	Överbit tvättrum	Overlap washroom
82	321656	x	Vägg tvättrum bakre	Wall washroom rear
83	321632	x	Front	Front
84	320667	x	Överbit garderob	Overlap wardrobe
85	320001	x	Dörr utan lås/gångjärn	Door without lock/hinge
--	311917	x	Gångjärn d:o	Hinge d:o
--	312588	x	Platta gångjärn	Plate hinge
--	314523	x	Rätningslist d:o L=1715	List d:o L=1715
86	321501	x	Front el-uttag	Front outlet
			M= Metervara T= Tillbehör	M= On the metre T= Accessory

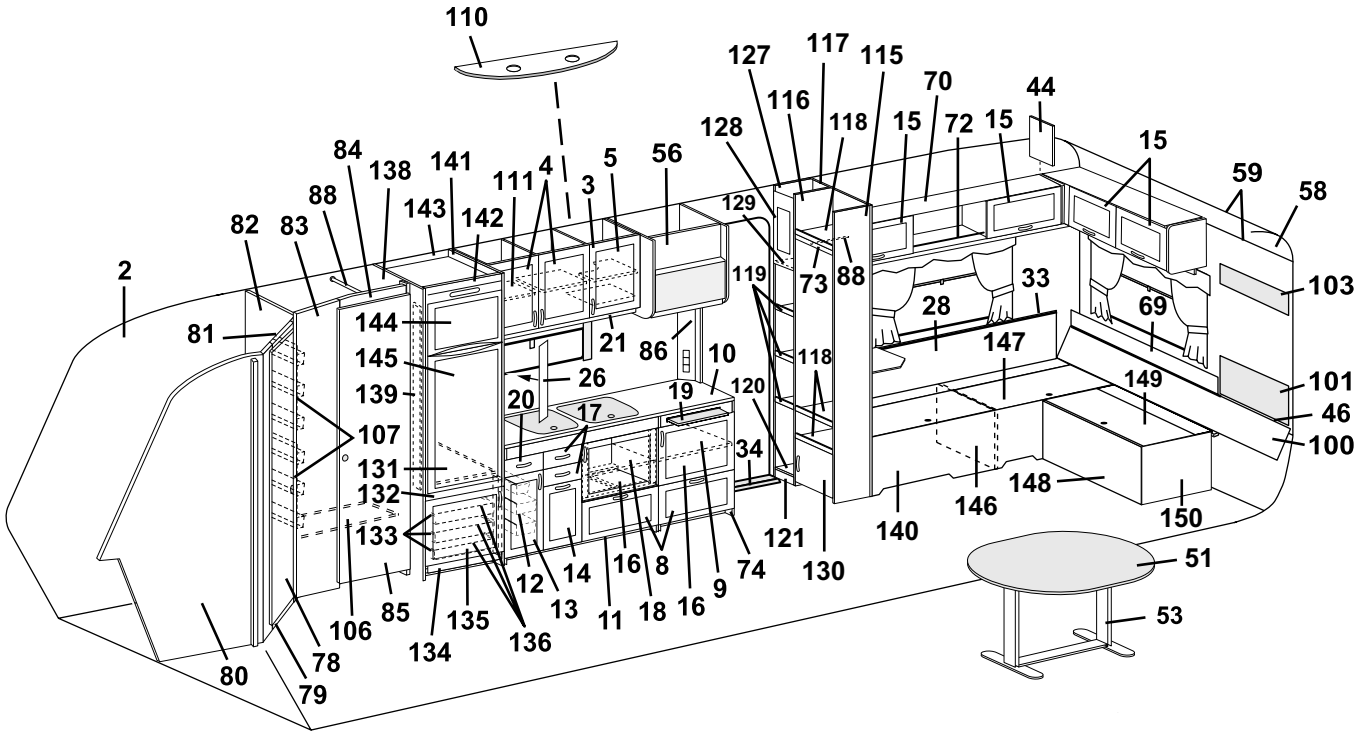
110
127
117
115
70
44
116
118
15
72
15
128
15
59
58
84
138
141
111
4
3
5
56
88
143
142
129
82
83
2
119
73
88
33
103
28
69
81
144
21
86
10
147
145
26
118
101
139
20
19
120
149
46
107
17
100
131
34
132
148
146
150
133
121
140
51
12
14
16
8
74
130
13
11
18
16
9
53
106
85
135
136
134
80
78
79

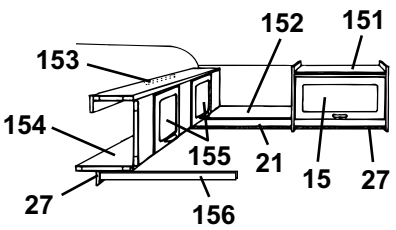
152
151
153
154
155
21
15
27
27
156

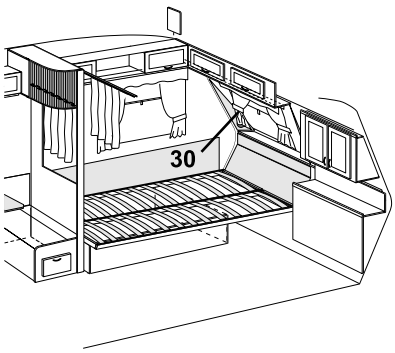
30

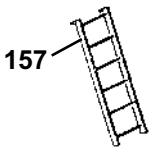
157

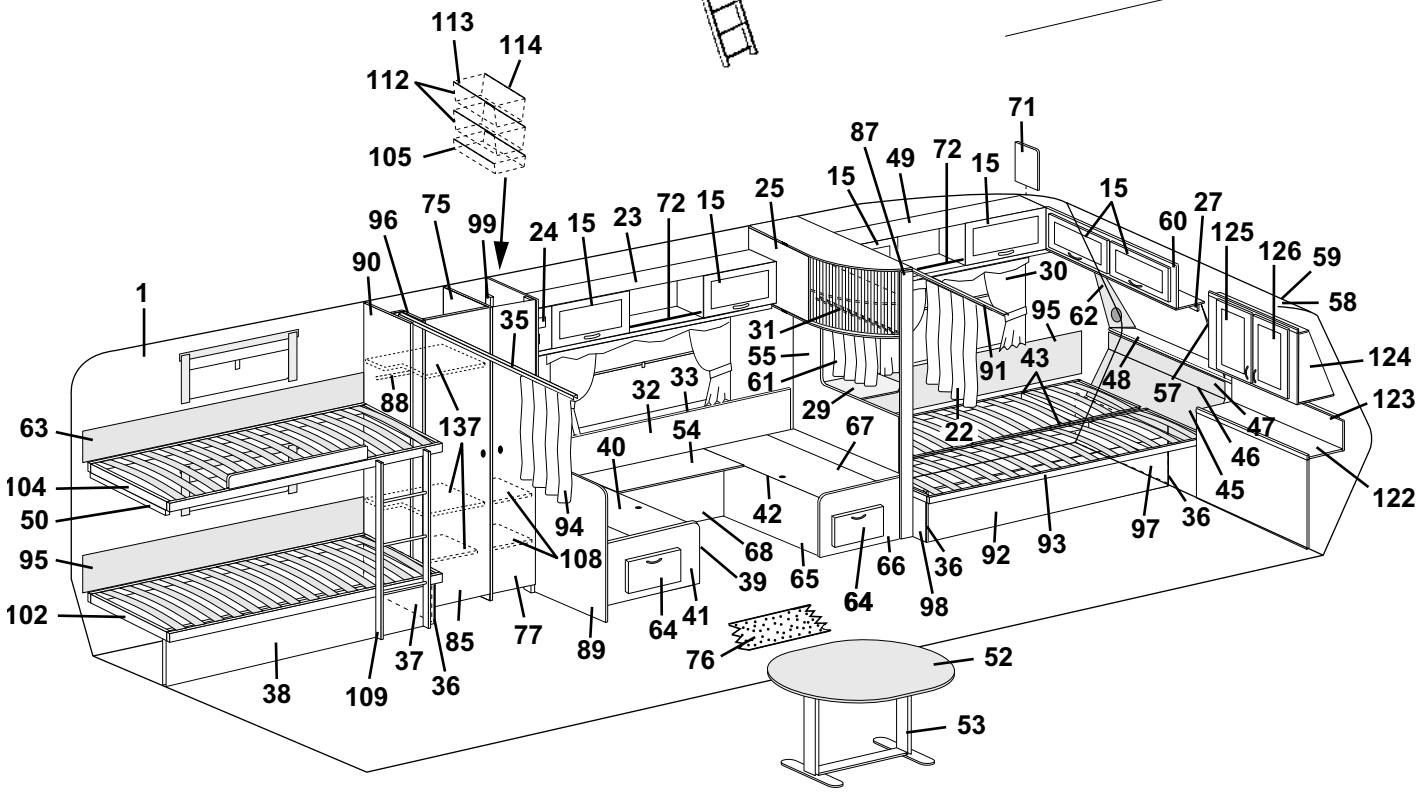
113
114
112
105
71
87
49
72
15
15
25
15
96
75
99
24
15
23
72
15
60
27
125
126
59
90
30
58
1
35
31
95
62
124
55
91
43
48
57
123
88
32
33
61
29
22
47
63
137
54
67
46
104
40
45
122
50
42
94
36
97
95
108
68
92
93
39
65
66
36
102
64
98
64
41
85
77
89
76
52
37
38
109
36
53

Pos Fig	Det. nr Part. No	Ingår Fitted	Benämning	Description
87	320922	x	Stolpe utskjut	Support bar
88	312053	x	Galgstång L=780	Clothes hanger L=780
89	322274	x	Vägg bakre kpl.	Wall rear cpl.
90	322212	x	Vägg garderob V kpl.	Wall wardrobe L cpl.
91	314722	x	Draperiskena L=900	Drapery rail L=900
--	315144	x	Krok draperi d:o	Hook drapery d:o
--	315192	x	Glid draperiskena	Slipper, roof strip
--	315193	x	Ändstopp draperiskena	End stop, roof strip
92	321980	x	Front säng	Front bed
93	321660	x	Sängram utan ribbor	Bed bottom without laths
--	311985	x	Ribba d:o L=718	Lath d:o L=718
--	312046	x	Band till ribbotten	Band for laths bottom
94	314640	x	Draperi 8419-112 röd (mocka)	Drapery 8419-112 red (suede)
--	314641	x	Draperi 8419-117 grön (mocka)	Drapery 8419-117 green (suede)
--	314642	x	Draperi 8419-114 blå (mocka)	Drapery 8419-114 blue (suede)
--	315137	x	Draperi 8419-11 brun (mocka)	Drapery 8419-11 brown (suede)
95	312006	x	Värmespalt V. F. u. överdrag	Air gap L. front without covering
--	313114	x	Överdrag d:o (ange färg, se tygprover)	Covering d:o (specify colour,see textiles)
96	322368	x	Nisch vikdörr	Niche folding door
97	322344	x	Gavel säng H	Gable bed R
98	322513	x	Gavel säng V	Gable bed L
99	321556	x	List 450x45	List 450x45
100	322236	x	Värmespalt nedre	Air gap under
101	313478	x	Värmespalt övre u. överdrag	Air gap upper without covering
--	314214	x	Överdrag d:o (ange färg, se tygprover)	Covering d:o (specify colour,see textiles)
102	312026	x	Sängram utan ribbor	Bed bottom without laths
--	311985	x	Ribba d:o L=718	Lath d:o L=718
--	312046	x	Band till ribbotten	Band for laths bottom
103	321209	x	Värmespalt övre u. överdrag	Air gap upper without covering
--	314631	x	Överdrag d:o (ange färg, se tygprover)	Covering d:o (specify colour,see textiles)
104	314643	x	Sängram V u. ribbor	Bed bottom L without laths
--	311985	x	Ribba d:o L=718	Lath d:o L=718
--	312046	x	Band till ribbotten	Band for laths bottom
105	309009	x	Trådback 227x527x85	Tray 227x527x85
106	321633	x	Hylla garderob	Rack wardrobe
107	312162	x	Korg	Basket
108	321745	x	Hylla	Rack
109	322242	x	Stege	Ladder
110	320953	x	Ljusramp köksskåp	Light holder
111	321838	x	Hylla	Rack
--	312133	x	Hyllbärare plast d:o	Rack holder plastic d:o
112	309010	x	Trådback 227x527x185	Tray 227x527x185
113	312158	x	Glidlist trådback V	Sliding strip tray L
114	312159	x	Glidlist trådback H	Sliding strip tray R
115	322186	x	Vägg garderob H kpl.	Wall wardrobe R kpl.
116	322189	x	Vägg garderob V kpl.	Wall wardrobe L kpl.
117	322184	x	Vägg garderob kpl.	Wall wardrobe kpl.
118	322191	x	Hylla	Rack
--	312133	x	Hyllbärare plast d:o	Rack holder plastic d:o
119	322442	x	Hylla	Rack
			M= Metervara	M= On the metre
			T= Tillbehör	T= Accessory

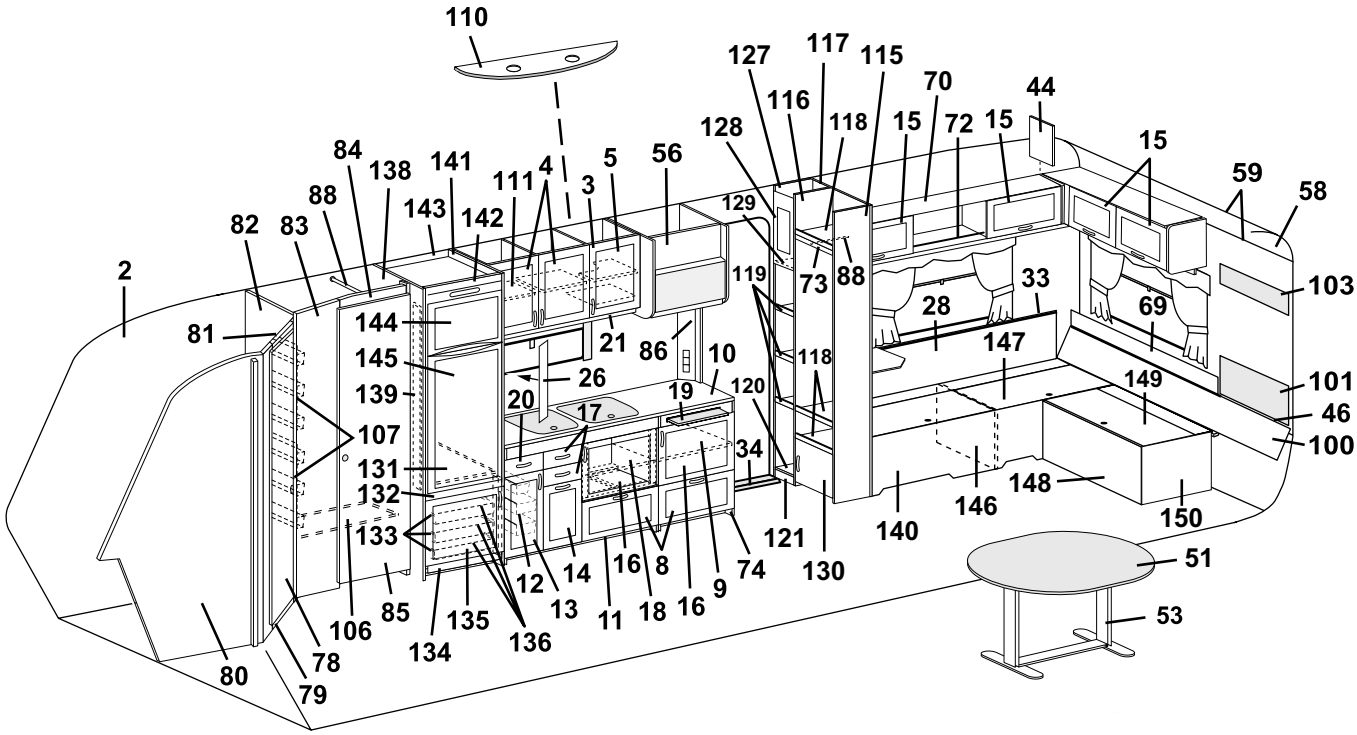
110
127
117
115
70
44
116
118
15
72
15
128
15
59
58
84
138
141
111
4
3
5
56
88
143
142
129
82
83
2
119
73
88
33
103
28
69
81
144
21
86
10
147
145
26
118
149
101
139
20
19
120
46
107
17
34
100
131
132
148
146
150
133
121
140
12
14
16
8
74
130
51
85
135
13
11
18
16
9
53
106
134
136
80
78
79

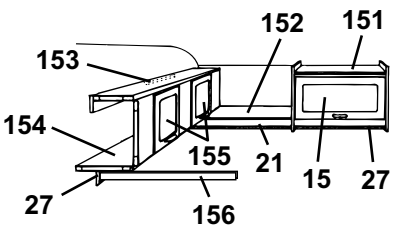
152
151
153
154
155
21
15
27
27
156

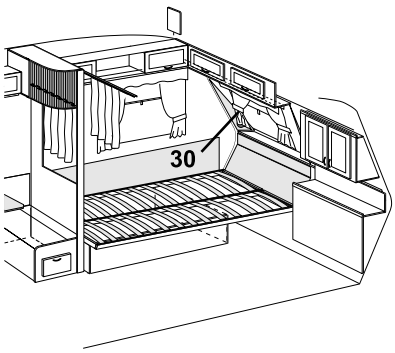
30

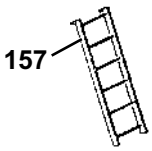
157

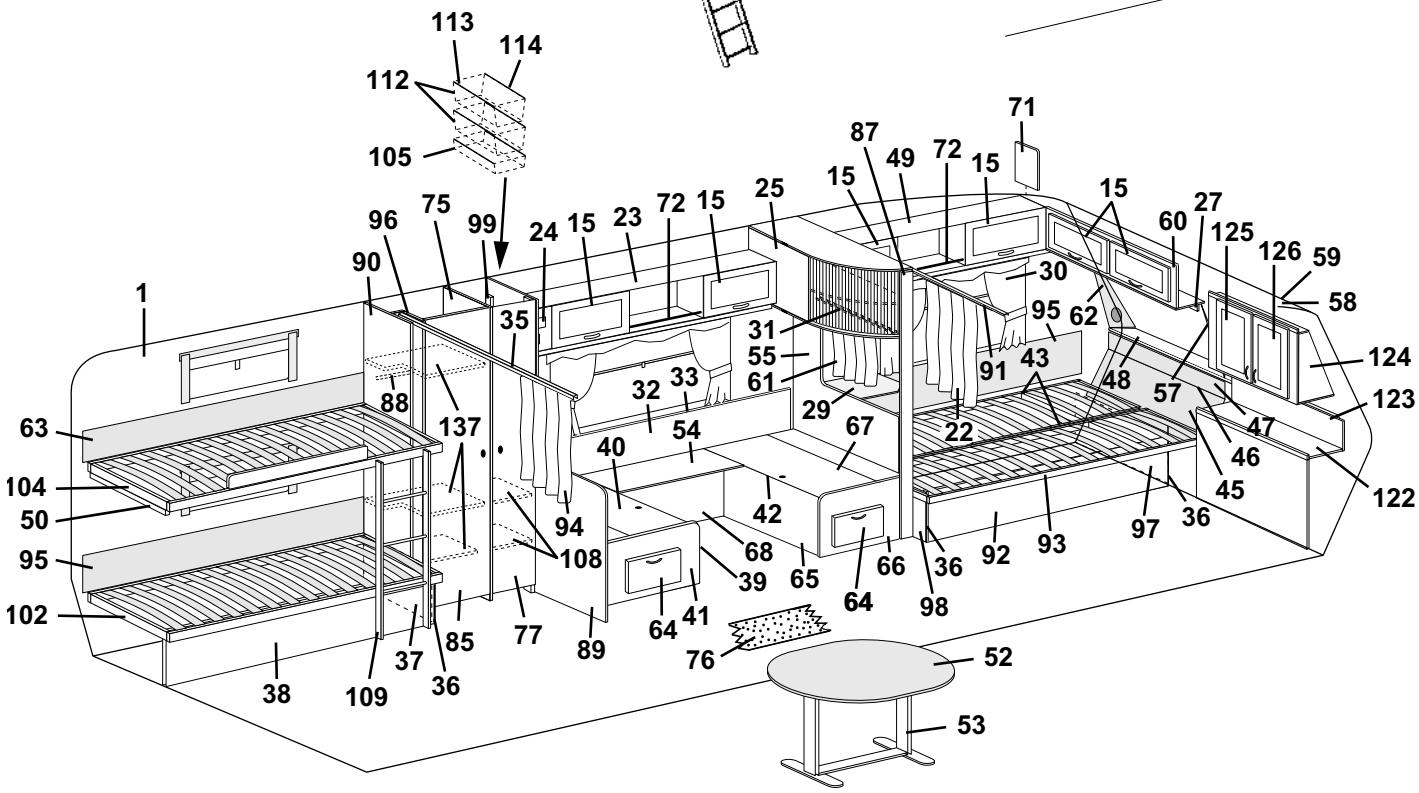
113
114
112
105
71
87
49
72
15
15
25
15
96
75
99
24
15
23
72
15
60
27
125
126
59
90
30
58
1
35
31
95
62
124
55
91
43
48
57
123
88
32
33
61
29
22
47
63
137
54
67
46
104
40
45
122
50
42
94
36
97
95
108
68
92
93
65
66
36
39
64
98
102
64
41
85
77
89
76
52
37
38
109
36
53

Pos Fig	Det. nr Part. No	Ingår Fitted	Benämning	Description
--	312133	x	Hyllbärare plast d:o	Rack holder plastic d:o
120	322198	x	Hylla	Rack
121	322208	x	Front	Front
122	321734	x	Front	Front
123	321739	x	Värmespalt	Air gap
124	321724	x	Skåp tvättrum kpl. m. luckor/beslag	Cupboard cpl. with doors/holders
125	321728	x	Lucka V u. handtag/gångjärn	Door L without handle/hinge
--	312589	x	Gångjärn d:o	Hinge d:o
126	320687	x	Lucka H u. handtag/gångjärn	Door R without handle/hinge
--	312589	x	Gångjärn d:o	Hinge d:o
127	322441	x	Vägg garderob V kpl.	Wall wardrobe L kpl.
128	322196	x	Front	Front
129	322203	x	Botten	Bottom
130	322273	x	Lucka utan handtag/gångjärn	Door without handle/hinge
--	860402	x	Gångjärn d:o	Hinge d:o
131	320952	x	Hylla under kyl	Rack under refrigerator
132	320665	x	Front hylla	Front rack
133	312712	x	Glidlist trådback (säljes i par)	Sliding strip tray (pair)
134	320657	x	Front kylskåpsskåp	Front cupboard
135	320684	x	Lucka V utan handtag/gångjärn	Door L without handle/hinge
--	311917	x	Gångjärn d:o	Hinge d:o
--	312588	x	Platta gångjärn	Plate hinge
136	310325	x	Trådback 427x427x85	Tray 427x427x85
137	322214	x	Hylla garderob	Rack wardrobe
138	322180	x	Vägg kyl V kpl.	Wall cupboard L cpl.
139	320576	x	List 1315x45	List 1315x45
140	322238	x	Front bäddlåda	Front bed box
141	322182	x	Vägg kyl H kpl.	Wall cupboard R cpl.
142	320574	x	Front kylskåpsskåp	Front cupboard
143	320575	x	Bakstycke kylskåpsskåp	Back cupboard
144	320577	x	Skiva frys	Sheet freezer
145	320578	x	Skiva kyl	Sheet refrigerator
146	322289	x	Stöd bäddlåda	Support bed box
147	322234	x	Lock bäddlåda	Cover bed box
148	322232	x	Front bäddlåda	Front bed box
149	322241	x	Lock bäddlåda	Cover bed box
150	320402	x	Gavel bäddlåda	Gable bed box
151	320124	T	Skåp övre kpl. m. lucka/beslag	Cupboard upper cpl. with door/holders
152	320292	T	Hylla gavel bak	Rack gable rear
153	312233	T	Regel låsning	Lock bar
154	320100	T	Överbäddsskåp kpl. m. luckor/beslag	Upper bed cpl. with doors/holders
155	320007	T	Lucka u. handtag/gångjärn.	Door without handle/hinge
--	860402	T	Gångjärn d:o	Hinge d:o
156	312313	T	Bärregel	Bearing rail
157	312613	T	Stege kpl. med krokar	Ladder cpl. with hooks
--	860426	T	Krok till stege	Hook for ladder

M= Metervara
T= Tillbehör

M= On the metre
T= Accessory

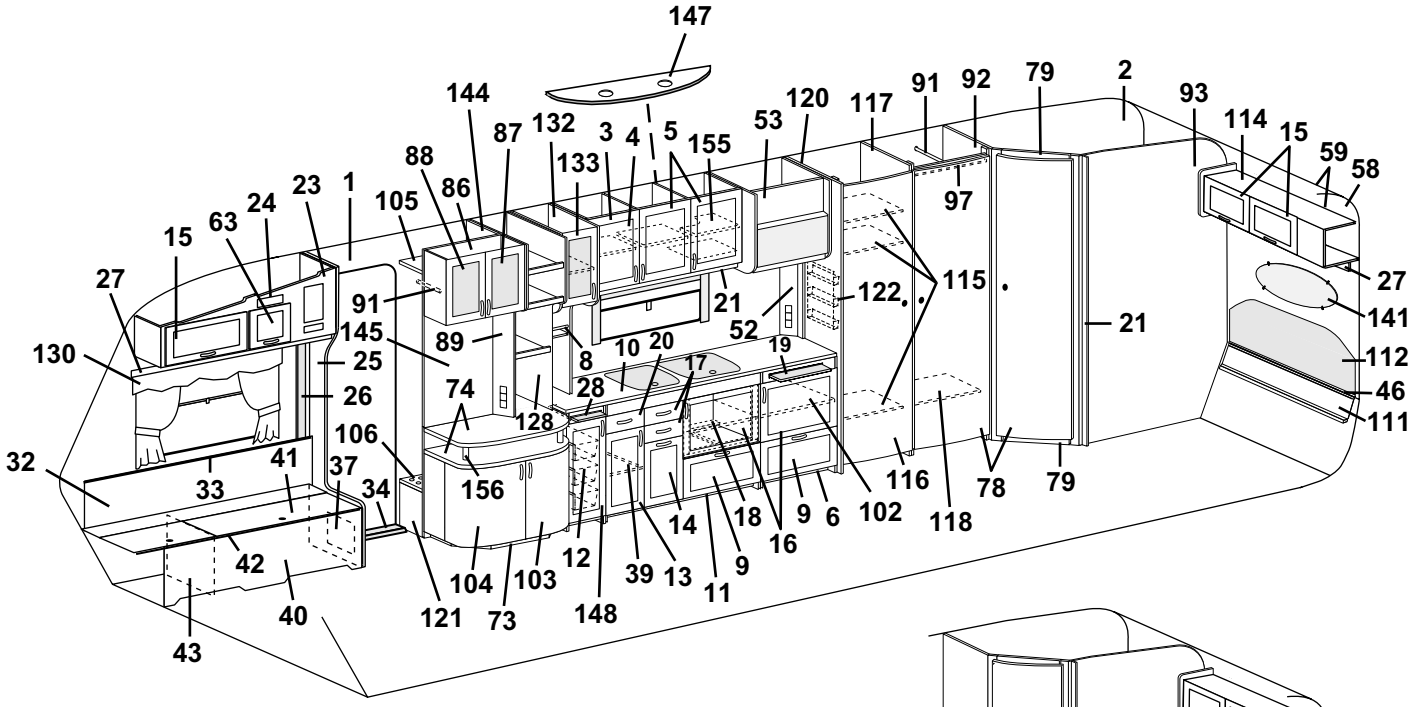
147
144
87
132
3
4
5
155
53
120
117
91
92
79
2
93
114
15
59
58
88
86
133
97
23
1
105
24
63
15
27
91
145
89
8
10
20
17
19
52
122
115
21
27
141
112
46
111
130
25
26
74
128
28
106
32
33
41
37
34
156
12
14
18
16
9
6
102
116
118
78
79
42
40
43
121
104
73
103
148
39
13
11
9

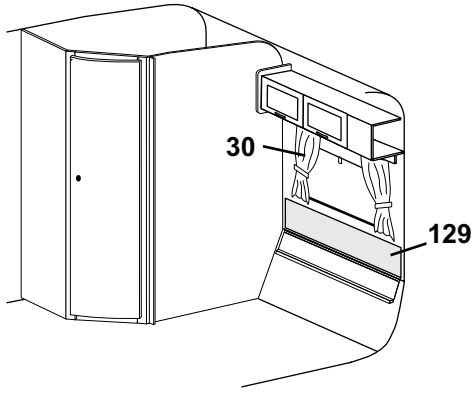
30
129

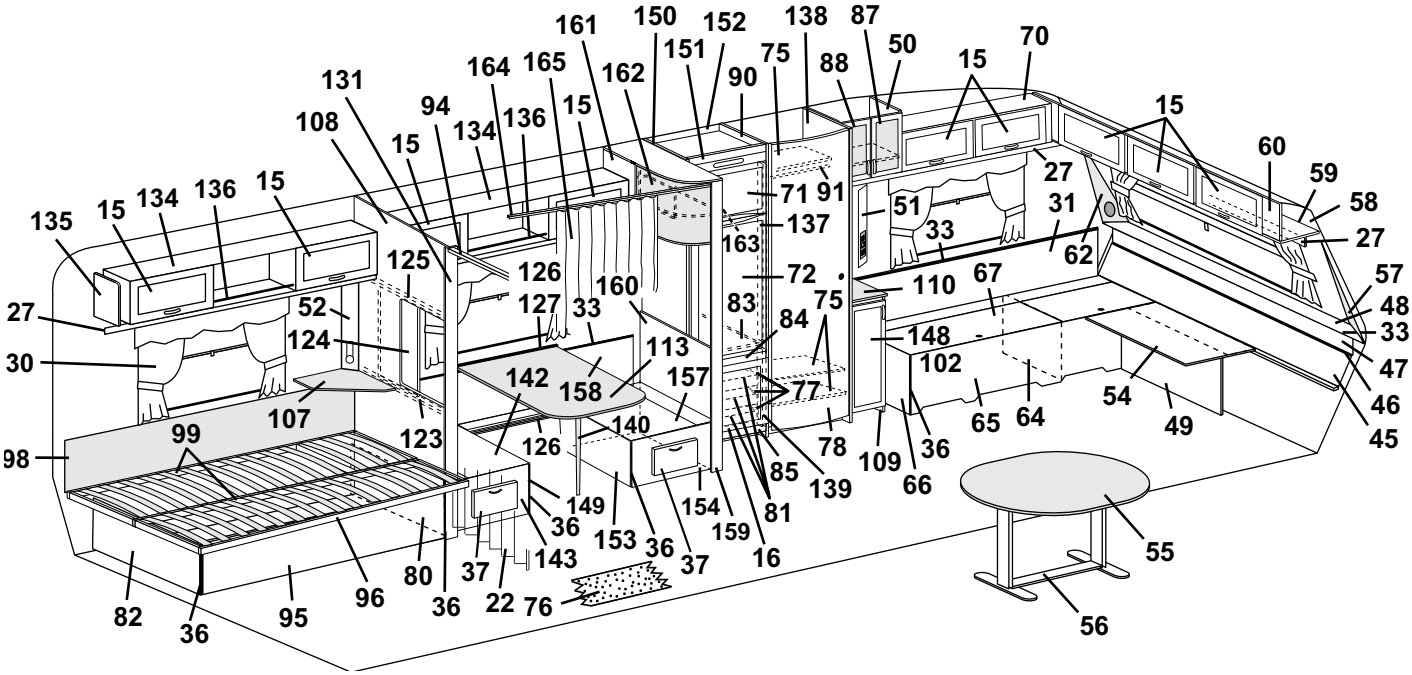
161
150
152
138
87
50
70
151
75
88
15
131
164
165
162
90
94
134
136
15
108
15
15
60
59
58
27
135
15
134
136
15
71
91
51
31
27
137
33
62
125
126
163
72
110
67
57
48
27
52
127
33
160
83
84
75
148
33
30
124
113
102
47
142
158
157
77
54
46
107
123
126
140
78
109
36
65
64
49
45
98
99
85
139
66
149
36
154
159
81
153
36
37
16
55
80
37
143
96
22
76
82
36
95
36
56

Pos Fig	Det. nr Part. No	Ingår Fitted	Benämning	Description
1	312219	M	Tapet, vägg/tak	Wall paper
--	312220	x	Tejp tapet, vägg 50 m/rulle	Tape, wall paper 50 m/roll
2	314524	M	Tapet, vägg tvättrum	Wall paper, washroom
--	314344	x	Tejp tapet, vägg tvättrum 50 m/rulle	Tape, wall paper washroom 50 m/roll
3	321438	x	Skåp kök kpl. m. luckor/beslag	Cupboard kitchen cpl. with doors/holders
4	320686	x	Lucka V u. handtag/gångjärn	Door L without handle/hinge
--	311917	x	Gångjärn d:o	Hinge d:o
--	312588	x	Platta gångjärn	Plate hinge
5	320685	x	Lucka H u. handtag/gångjärn	Door R without handle/hinge
--	311917	x	Gångjärn d:o	Hinge d:o
--	312588	x	Platta gångjärn	Plate hinge
6	321169	x	Utskjut diskbänk kpl. m. luckor	Projecting kitchen sink cpl. with doors
8	314580	x	Rasskydd al. rör ø=8 L=265	Pipe al. ø=8 L=265
9	320007	x	Lucka u. handtag/gångjärn.	Door without handle/hinge
--	312589	x	Gångjärn d:o	Hinge d:o
10	321883	x	Skiva diskbänk	Board
11	322319	x	Diskbänk trädel u. skiva och luckor/lådor	Kitchen sink without board and doors/drawers
--	312173	x	Plåt skydd under spis	Plate cover under fireplace
12	312106	x	Bänkutdragssats kpl.	Extensible basket
13	321388	x	Lucka V u. handtag/gångjärn	Door L without handle/hinge
--	311917	x	Gångjärn d:o	Hinge d:o
--	312588	x	Platta gångjärn	Plate hinge
14	320691	x	Lucka u. handtag	Door without handle
15	320007	x	Lucka u. handtag/gångjärn.	Door without handle/hinge
--	860406	x	Gångjärn d:o	Hinge d:o
16	320683	x	Lucka H u. handtag/gångjärn	Door R without handle/hinge
--	311917	x	Gångjärn d:o	Hinge d:o
--	312588	x	Platta gångjärn	Plate hinge
17	320464	x	Låda kpl. med handtag	Drawer cpl. with handle
--	314587	x	Bestickslåda d:o 220x430 4-fack	Case for cutlery d:o 220x430 4 compartments
--	320696	x	Lådförstycke u. handtag	Drawer front without handle
--	312102	x	Botten låda	Bottom drawer
--	860132	x	Fronttapp låda	Peg front, drawer
--	312104	x	Bakstycke låda	Back, drawer
--	860133	x	Hörn låda	Corner, drawer
--	860130	x	Sida låda	Side, drawer
--	860149	x	Glidskena låda	Slide bar, drawer
--	860126	x	Stopp låda	Stop drawer
18	320460	x	Hylla	Rack
--	320635	T	Monteringssats ugn	Fitting parts oven
19	312064	x	Skärbräda	Cutting board
20	321358	x	Låda kpl. med handtag	Drawer cpl. with handle
--	320696	x	Lådförstycke u. handtag	Drawer front without handle
--	321359	x	Botten låda	Bottom drawer
--	860132	x	Fronttapp låda	Peg front, drawer
--	312104	x	Bakstycke låda	Back, drawer
--	860133	x	Hörn låda	Corner, drawer
--	314588	x	Sida låda	Side, drawer
--	860149	x	Glidskena låda	Slide bar, drawer
--	860126	x	Stopp låda	Stop drawer
21	320702	x	List folierad L=2440	Strip L=2440
22	314640	x	Draperi 8419-112 röd (mocka)	Drapery 8419-112 red (suede)
--	314641	x	Draperi 8419-117 grön (mocka)	Drapery 8419-117 green (suede)
--	314642	x	Draperi 8419-114 blå (mocka)	Drapery 8419-114 blue (suede)
--	315137	x	Draperi 8419-11 brun (mocka)	Drapery 8419-11 brown (suede)
			M= Metervara T= Tillbehör	M= On the metre T= Accessory

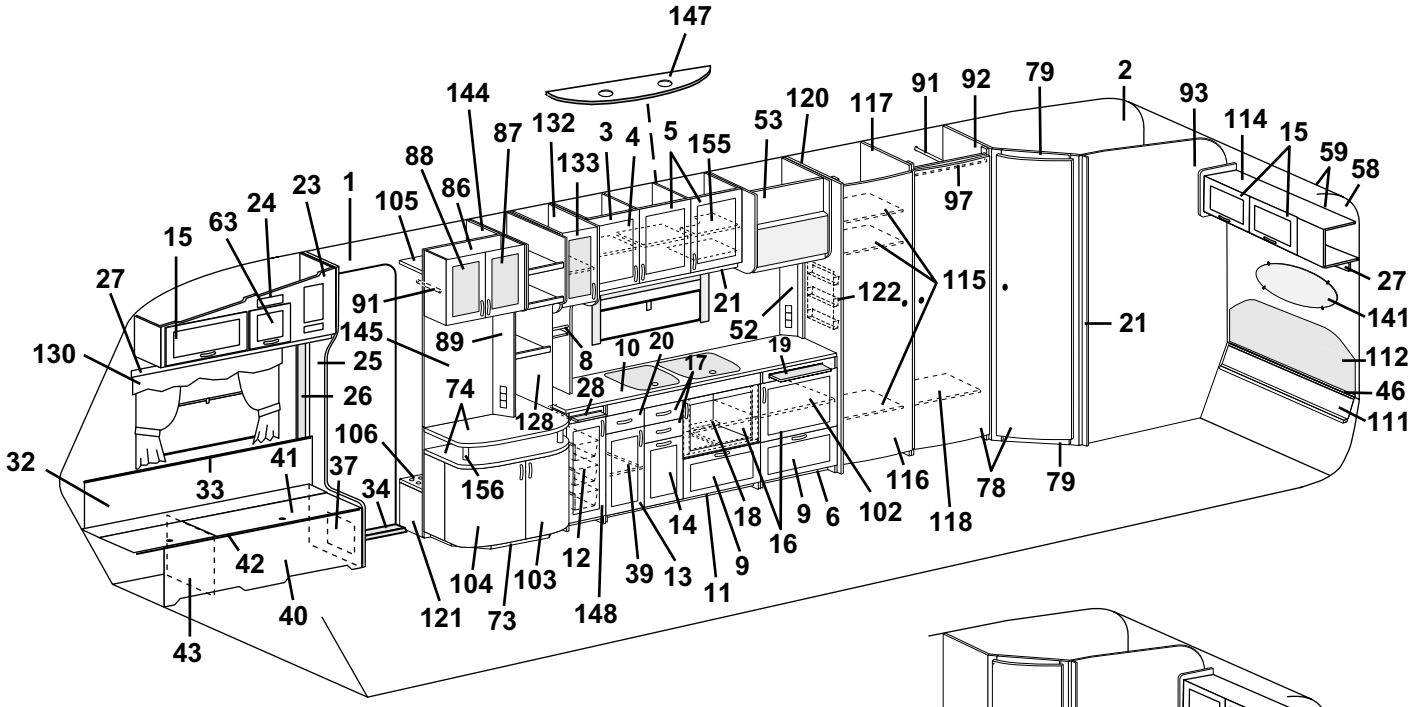
147
144
87
132
3
4
5
155
53
120
117
91
92
79
2
93
114
15
59
58
88
86
133
97
23
1
105
24
63
15
27
91
145
89
8
10
20
17
19
52
122
115
21
27
141
112
46
111
130
25
26
74
128
28
106
32
33
41
37
34
156
12
14
18
16
9
6
102
116
118
78
79
42
40
43
121
104
73
103
148
39
13
11
9

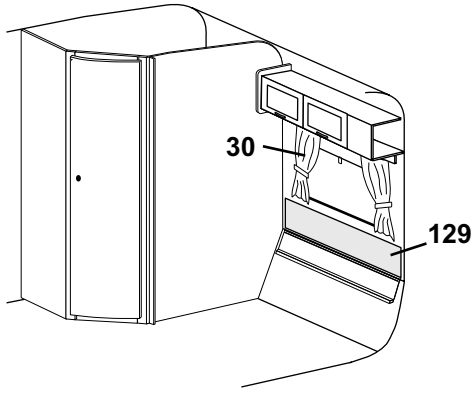
30
129

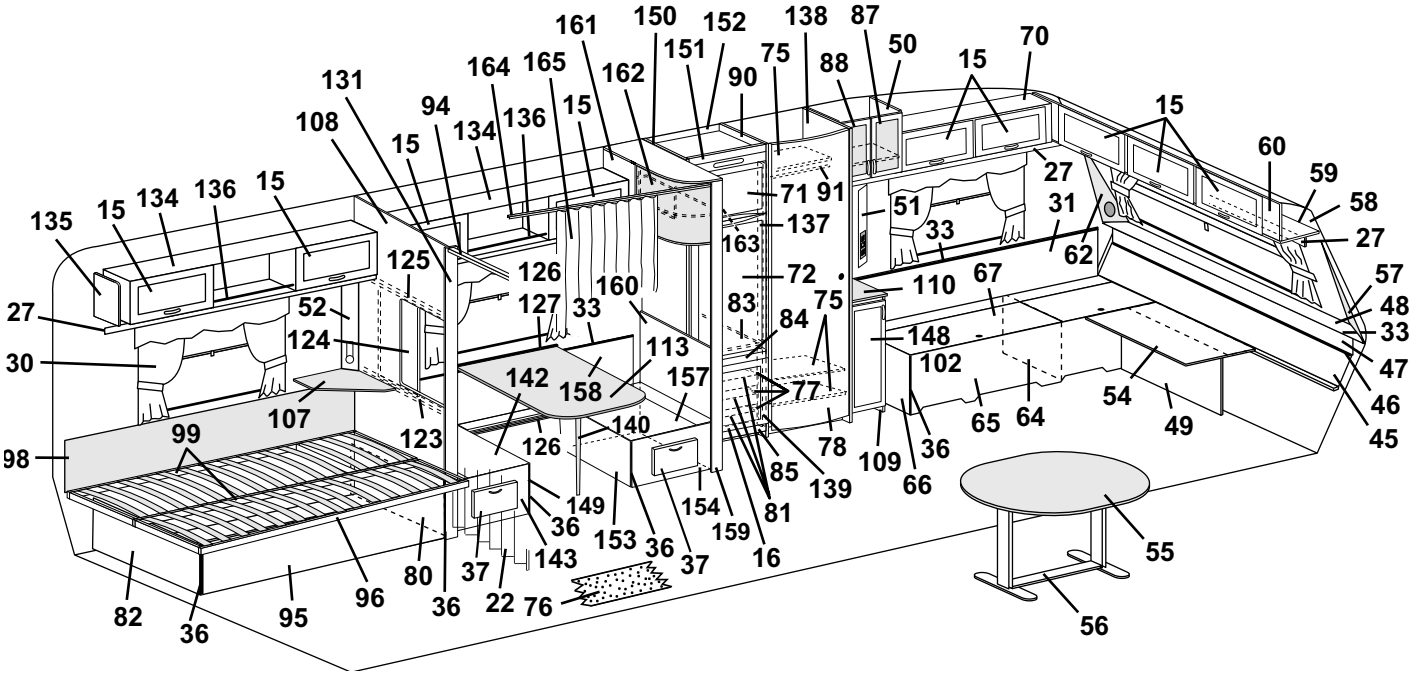
161
150
152
138
87
50
70
151
75
88
15
131
164
165
162
90
94
134
136
15
108
15
60
59
58
27
135
15
134
136
15
71
91
51
31
27
137
33
62
125
126
163
72
110
67
57
48
33
47
46
45
27
52
127
33
160
83
84
75
148
30
124
113
102
142
158
157
77
107
123
126
140
78
109
36
65
64
54
49
98
99
149
36
153
36
37
154
159
81
16
85
139
66
55
56
82
36
95
96
80
36
37
22
76
143

Pos Fig	Det. nr Part. No	Ingår Fitted	Benämning	Description
23	321354	x	Skåp övre H.F. kpl. m. lucka/beslag	Cupboard upper R.F. cpl. with door/holders
24	312404	x	Täckfront radiourtag	Cover radio recess
25	321764	x	Stolpe förstärkning	Support bar
26	503743	x	List täck el-kabel B=60 L=2500	Cover strip B=60 L=2500
--	800918	x	Nit d:o nylon vit	Rivet d:o nylon white
27	320705	x	List folierad L=2440	Strip L=2440
28	321842	x	Skärbräda	Cutting board
30	---		Gardinsatser (se tygprover)	Curtain kit (see textiles)
--	309768	M	Band kardborre d:o B=16 mm	Band with teasel fastening d:o
--	313945	x	Gardinlängd tyll 600x670	Curtain tulle 600x670
--	314985	x	Gardinlängd tyll 670x470 (till gard.sats miljö)	Curtain tulle 670x470 (for curtain kit environment)
--	314986	x	Gardinlängd tyll 750x470 (till gard.sats miljö)	Curtain tulle 750x470 (for curtain kit environment)
--	300884	M	Gardinspiral d:o	Curtain hanger d:o
31	321185	x	Värmespalt V. F.	Air gap L. F.
32	320332	x	Värmespalt H. F.	Air gap R. F.
33	860423	M	List kant ljusbrun	Strip, light brown
34	314687	x	Tröskel aluminium L=850	Threshold aluminum L=850
36	860590	x	List hörn plast L=2500	Corner strip L=2500
37	320005	x	Lucka u. handtag/gångjärn	Door without handle/hinge
--	312589	x	Gångjärn d:o	Hinge d:o
39	320479	x	Hylla	Rack
40	321768	x	Front bäddlåda H.F. (utan lastlucka)	Front bed box R.F. (without loading hatch)
--	322397	T	Front bäddlåda H.F. (med lastlucka)	Front bed box R.F. (with loading hatch)
41	320899	x	Lock bäddlåda H.F.	Cover bed box R.F.
42	860562	x	List bädd plast L=3000	List bed plastic L=3000
43	312825	x	Stöd bäddlåda H.F.	Support bed box R.F.
45	320360	x	Värmespalt nedre	Air gap under
46	314287	x	List plast L=2270	List plastic L=2270
47	320358	x	Värmespalt övre	Air gap upper
48	320671	x	Hylla front	Shelf front
--	314592	x	Raskant fronthylla L=2372	Cantlist shelf front L=2372
49	320424	x	Front bäddlåda gavel (2 st när lastl. monterats)	Front bed box gable (2 pcs in loading hatch)
50	320170	x	Skåp bar kpl. m. luckor/beslag	Coctail cabinet cpl. with doors/holders
51	321973	x	Front el-uttag	Front outlet
52	321501	x	Front el-uttag	Front outlet
53	322169	x	Hylla mikrovågsugn	Shelf microwave oven
54	320426	x	Skiva rundsittgrupp	Sheet seat
55	321170	x	Bordsskiva 940x1200	Table top 940x1200
--	321495	T	Bordsskiva 1090x990	Table top 1090x990
56	313185	x	Bordsstativ	Table stand
57	322158	x	Front högtalare H	Front loudspeaker R
58	309974	x	Skiva plast	Plastic sheet
59	313884	x	List radie L=2379	List L=2379
60	321834	x	Skåp gavel kpl. m. luckor/beslag	Cupboard cpl. with doors/holders
62	322159	x	Front högtalare V	Front loudspeaker L
63	320013	x	Lucka u. handtag/gångjärn.	Door without handle/hinge
--	860406	x	Gångjärn d:o	Hinge d:o
64	312826	x	Stöd bäddlåda V.F.	Support bed box L.F.
65	321182	x	Front bäddlåda V.F. (utan lastlucka)	Front bed box L.F. (without loading hatch)
--	322422	x	Front bäddlåda V.F. (med lastlucka)	Front bed box L.F. (with loading hatch)
66	320392	x	Gavel bäddlåda V.F.	Gable bed box L.F.
67	321183	x	Lock bäddlåda V.F.	Cover bed box L.F.
70	320054	x	Skåp övre V.F. kpl. m. luckor/beslag	Cupboard upper L.F. cpl. with doors/holders
71	320577	x	Skiva frys	Sheet freezer
72	320578	x	Skiva kyl	Sheet refrigerator
			M= Metervara T= Tillbehör	M= On the metre T= Accessory

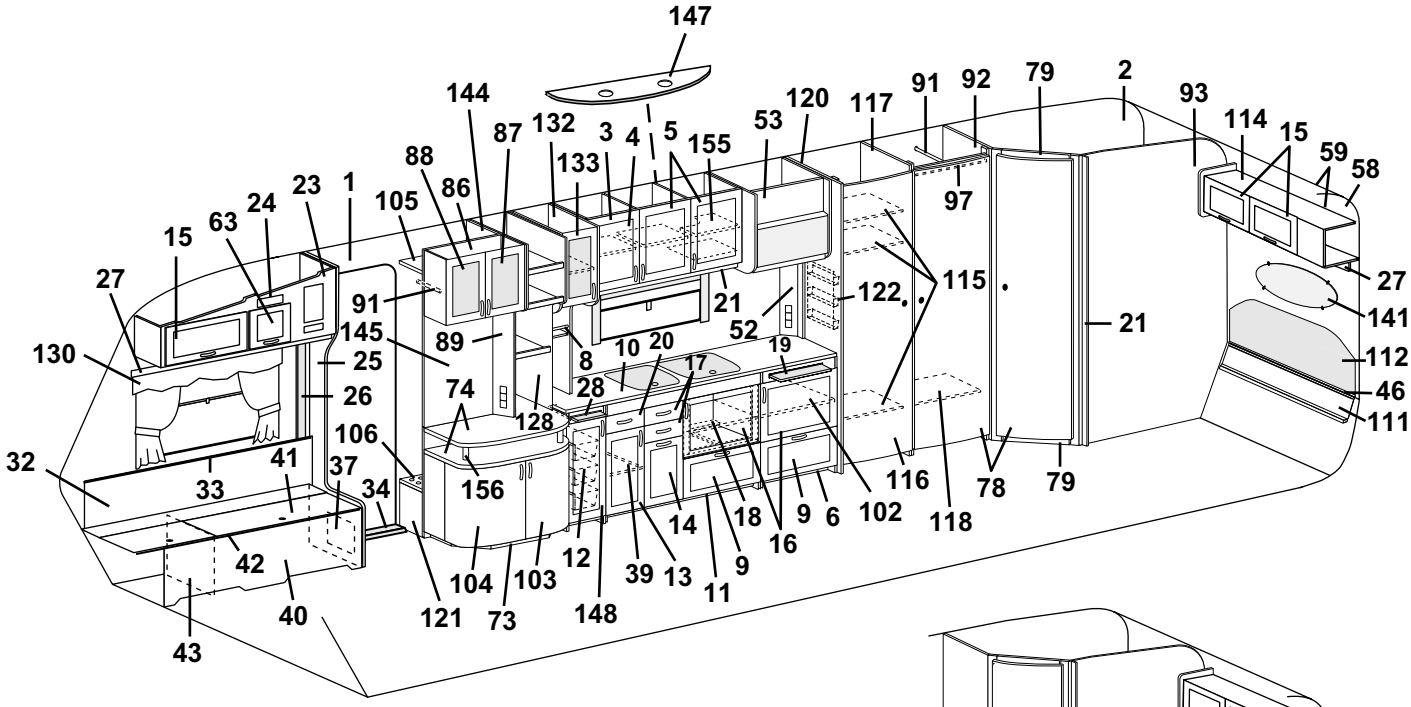
147
144
87
132
3
4
5
155
53
120
117
91
92
79
2
93
114
15
59
58
88
86
133
97
23
1
105
24
63
15
27
91
145
89
8
10
20
17
19
52
122
115
21
27
141
112
46
111
130
25
26
74
128
28
106
32
33
41
37
34
156
12
14
18
16
9
6
102
116
118
78
79
42
40
43
121
104
73
103
148
39
13
11
9

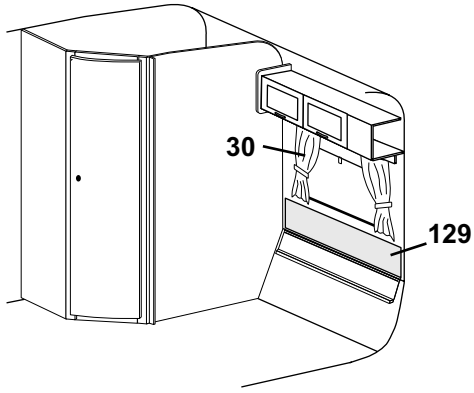
30
129

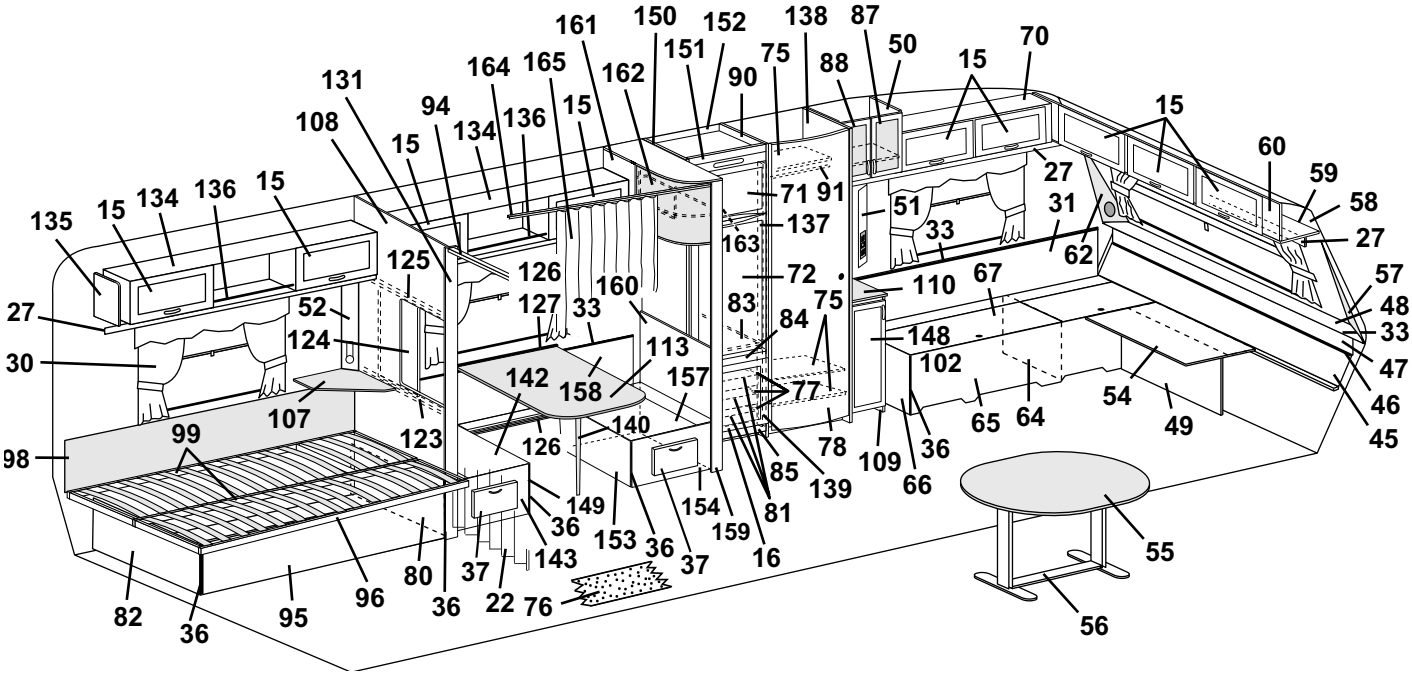
161
150
152
138
87
50
70
151
75
88
15
131
164
165
162
90
94
134
136
15
108
15
15
60
59
58
27
135
15
134
136
15
71
91
51
31
27
137
33
62
125
126
163
72
110
67
57
48
33
47
46
45
27
52
127
33
160
83
84
75
148
30
124
113
102
142
158
157
77
107
123
126
140
78
109
36
65
64
54
49
98
99
85
139
66
149
36
154
159
81
153
36
37
16
55
80
37
143
22
76
82
36
95
96
36
56

Pos Fig	Det. nr Part. No	Ingår Fitted	Benämning	Description
73	321368	x	TV-bänk kpl. u. skiva	Cupboard cpl. without board
74	321369	x	Skiva TV-bänk övre	Board upper
--	321371	x	Skiva TV-bänk undre	Board under
75	321876	x	Hylla garderob	Rack wardrobe
76	314664	M	Matta golv	Carpet floor
--	314708	T	Matta golv, parkett	Carpet floor, parquet
77	312712	x	Glidlist trådback (säljes i par)	Sliding strip tray (pair)
78	321518	x	Dörr utan lås/gångjärn	Door without lock/hinge
--	311917	x	Gångjärn d:o	Hinge d:o
--	312588	x	Platta gångjärn	Plate hinge
--	314523	x	Rätningslist d:o L=1715	List d:o L=1715
79	321060	x	Tröskel/överbit tvättrum	Treshold/overlap washroom
80	322344	x	Gavel säng H	Gable bed R
81	310325	x	Trådback 427x427x85	Tray 427x427x85
82	322346	x	Gavel säng V	Gable bed L
83	320952	x	Hylla under kyl	Rack under refrigerator
84	320665	x	Front hylla	Front rack
85	320657	x	Front kylskåpsskåp	Front cupboard
86	321423	x	Skåp bar kpl. m. luckor/beslag	Coctail cabinet cpl. with doors/holders
87	320692	x	Lucka H utan handtag/gångjärn	Door R without handle/hinge
--	320778	x	Skiva acryl d:o	Pane acryl d:o
--	311917	x	Gångjärn d:o	Hinge d:o
--	312588	x	Platta gångjärn	Plate hinge
88	320693	x	Lucka V utan handtag/gångjärn	Door L without handle/hinge
--	320778	x	Skiva acryl d:o	Pane acryl d:o
--	311917	x	Gångjärn d:o	Hinge d:o
--	312588	x	Platta gångjärn	Plate hinge
89	320624	x	Front el-uttag	Front outlet
90	321859	x	Vägg kyl H kpl.	Wall cupboard R cpl.
91	312053	x	Galgstång L=780	Clothes hanger L=780
92	321317	x	Vägg garderob H kpl.	Wall wardrobe R cpl.
93	322333	x	Vägg tvättrum bakre kpl.	Wall washroom cpl.
94	314722	x	Skena draperi L=900	Roof strip, drapery L=900
--	315144	x	Krok draperi d:o	Hook drapery d:o
--	315192	x	Glid draperiskena	Slipper, roof strip
--	315193	x	Ändstopp draperiskena	End stop, roof strip
95	321980	x	Front säng	Front bed
96	314046	x	Sängram utan ribbor	Bed bottom without laths
--	311985	x	Ribba d:o L=718	Lath d:o L=718
--	312046	x	Band till ribbotten	Band for laths bottom
97	320667	x	Överbit garderob	Overlap wardrobe
98	312006	x	Värmespalt V. B. u. överdrag	Air gap L rear without covering
--	313114	x	Överdrag d:o (ange färg, se tygprover)	Covering d:o (specify colour,see textiles)
99	321983	x	List furu 17,5x55x1550	Wood lath pine 17,5x55x1550
102	321363	x	Hylla	Rack
--	312133	x	Hyllbärare plast d:o	Rack holder plastic d:o
103	321379	x	Lucka H u. handtag/gångjärn	Door R without handle/hinge
--	314663	x	Gångjärn d:o inkl. platta	Hinge d:o incl. plate
104	321380	x	Lucka V u. handtag/gångjärn	Door L without handle/hinge
--	314663	x	Gångjärn d:o inkl. platta	Hinge d:o incl. plate
105	321411	x	Hylla	Rack
106	321414	x	Hylla	Rack
--	314897	x	Bussning plast d:o Ø= 29 mm	Bushing plastic d:o Ø= 29 mm
107	320791	x	Skiva TV-hylla	Board
108	321865	x	Vägg bakre kpl.	Wall rear cpl.
			M= Metervara	M= On the metre
			T= Tillbehör	T= Accessory

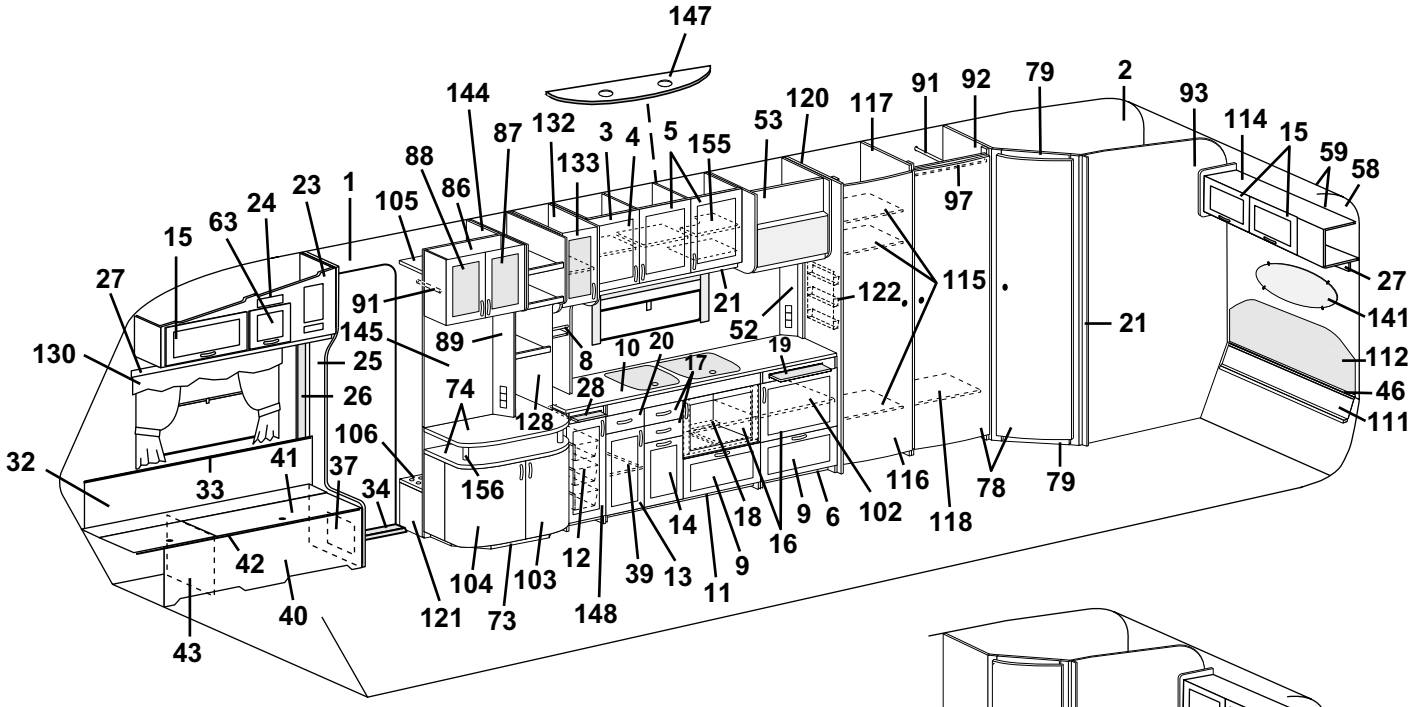
147
144
87
132
3
4
5
155
53
120
117
91
92
79
2
93
114
15
59
58
88
86
133
97
23
1
105
24
63
15
27
91
145
89
8
10
20
17
19
52
122
115
21
27
141
130
25
26
74
128
28
112
46
111
32
33
41
37
34
106
156
12
14
18
16
9
6
102
116
118
78
79
42
40
43
121
104
73
103
148
39
13
11
9

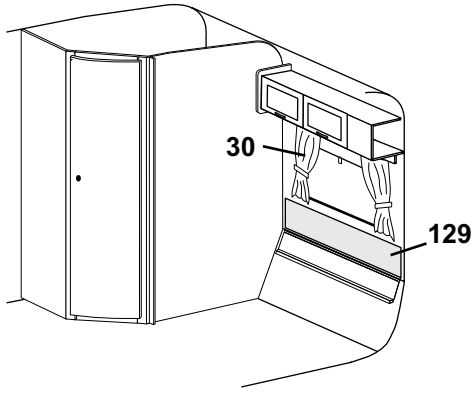
30
129

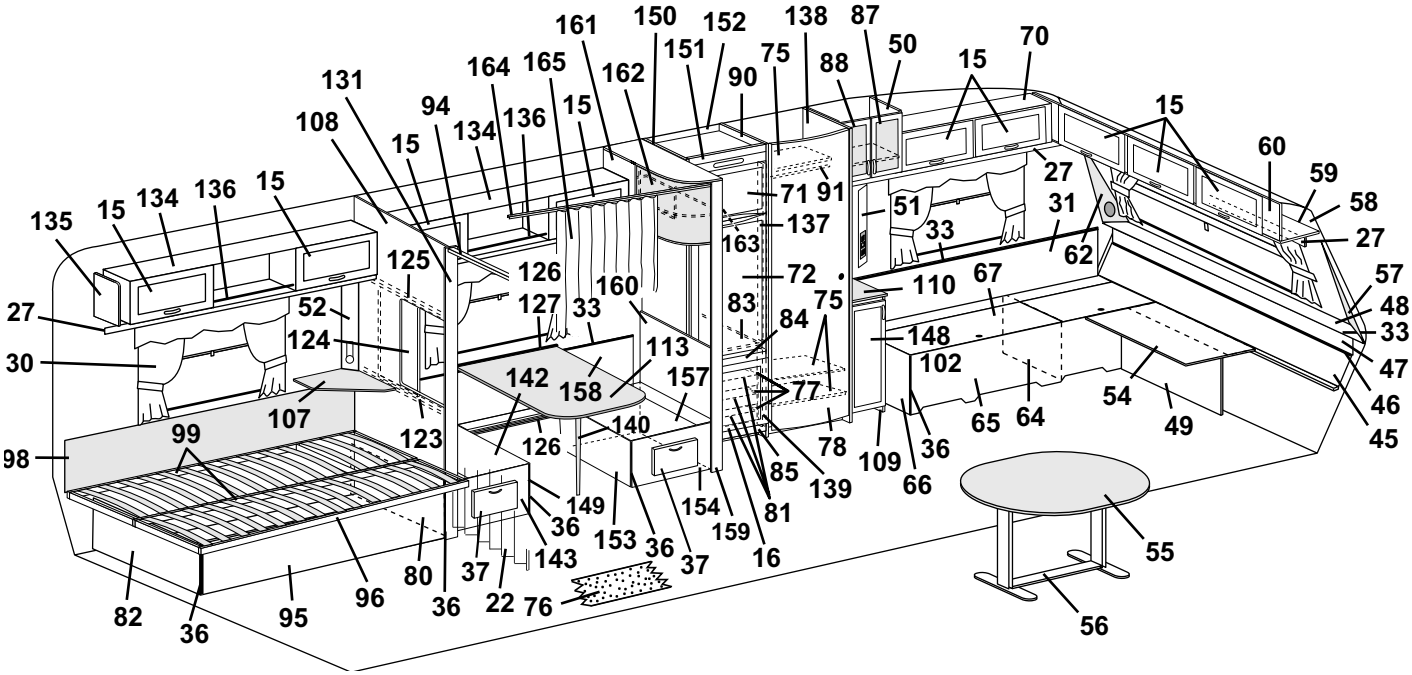
161
150
152
138
87
50
70
151
75
88
15
131
164
165
162
90
94
134
136
15
108
15
15
60
59
58
27
135
15
134
136
15
71
91
51
31
27
137
33
62
125
126
163
72
110
67
57
48
27
52
127
33
160
83
84
75
148
33
30
124
113
102
47
142
158
157
77
54
46
107
123
126
140
65
64
49
45
98
99
78
109
36
85
139
66
149
36
154
159
81
153
36
37
16
55
80
37
143
22
76
82
36
95
96
36
56

Pos Fig	Det. nr Part. No	Ingår Fitted	Benämning	Description
109	321848	x	Hurts	Cupboard
110	321850	x	Skiva hurts	Board
111	321225	x	Värmespalt nedre	Air gap under
112	314052	x	Värmespalt övre u. överdrag	Air gap upper without covering
--	314528	x	Överdrag d:o (ange färg, se tygprover)	Covering d:o (specify colour, see textiles)
113	313880	x	Bordsskiva 740x940	Table top 740x940
--	300420	x	List bord bordsdel	List board
114	321176	x	Skåp gavel kpl. m. luckor/beslag	Cupboard cpl. with doors/holders
115	321975	x	Hylla garderob	Rack wardrobe
116	321519	x	Dörr utan lås/gångjärn	Door without lock/hinge
--	311917	x	Gångjärn d:o	Hinge d:o
--	312588	x	Platta gångjärn	Plate hinge
--	314523	x	Rätningslist d:o L=1715	List d:o L=1715
117	320759	x	Vägg garderob V kpl.	Wall wardrobe L kpl.
118	320792	x	Hylla	Rack
119	320765	x	Front bäddlåda	Front bed box
--	320775	x	Lock d:o	Cover d:o
120	321886	x	Vägg garderob V kpl.	Wall wardrobe L cpl.
121	322328	x	Front	Front
122	312162	x	Korg	Basket
123	321961	x	Regel skjutlucka	Latch, sliding lid
--	314906	x	Skena skjutlucka kpl. m. tejp	Slide bar, sliding lid cpl. with tape
--	800792	x	Tejp dubbelhäftande d:o	Double-stick tape d:o
124	321957	x	Skjutlucka	Sliding lid
125	321873	x	Kornisch kpl.	Cornice cpl.
--	314904	x	Skena skjutlucka	Slide bar, sliding lid
126	300108	x	List bord väggdel	List wall
127	312314	x	Fästregel bord	Bracket
128	321403	x	Hylla	Rack
129	314233	T	Värmespalt övre u. överdrag	Air gap upper without covering
--	314529	T	Överdrag d:o (ange färg, se tygprover)	Covering d:o (specify colour,see textiles)
130	313945	T	Gardinlängd tyll 600x670	Curtain tulle 600x670
--	313947	T	Gardinlängd tyll 1450x730 (end. gavelfönster)	Curtain tulle 1450x730 (only gable window)
--	314985	x	Gardinlängd tyll 670x470 (till gard.sats miljö)	Curtain tulle 670x470 (for curtain kit environment)
--	314986	x	Gardinlängd tyll 750x470 (till gard.sats miljö)	Curtain tulle 750x470 (for curtain kit environment)
--	300884	M	Gardinspiral d:o	Curtain hanger d:o
131	320921	x	Stolpe utskjut	Support bar
132	320046	x	Skåp utskjut köksskåp kpl. m. lucka/beslag	Cupboard projecting cpl. with door/holders
133	320698	x	Lucka V u. handtag/gångjärn	Door L without handle/hinge
--	320780	x	Skiva acryl d:o	Pane acryl d:o
--	311917	x	Gångjärn d:o	Hinge d:o
--	312588	x	Platta gångjärn	Plate hinge
134	320087	x	Skåp övre kpl. m. luckor/beslag	Cupboard cpl. with doors/holders
135	320094	x	Passbit	Distance
136	314573	x	Rasskydd al. rör Ø=8 L=556	Pipe al. Ø=8 L=556
--	800242	x	Plugg plast brun	Plug plastic brown
137	320576	x	List 1315x45	List 1315x45
138	320553	x	Vägg garderob H kpl.	Wall wardrobe R kpl.
139	320515	x	List 588x45	List 588x45
140	320711	x	Bordsben fällbart H=730	Table leg H=730
141	313449	x	Spegel	Mirror
--	312809	x	Hållare d:o	Holder d:o
142	321867	x	Lock bäddlåda	Cover bed box
143	322305	x	Gavel bäddlåda	Gable bed box
144	322327	x	Rygg garderob	Back wardrobe
			M= Metervara T= Tillbehör	M= On the metre T= Accessory

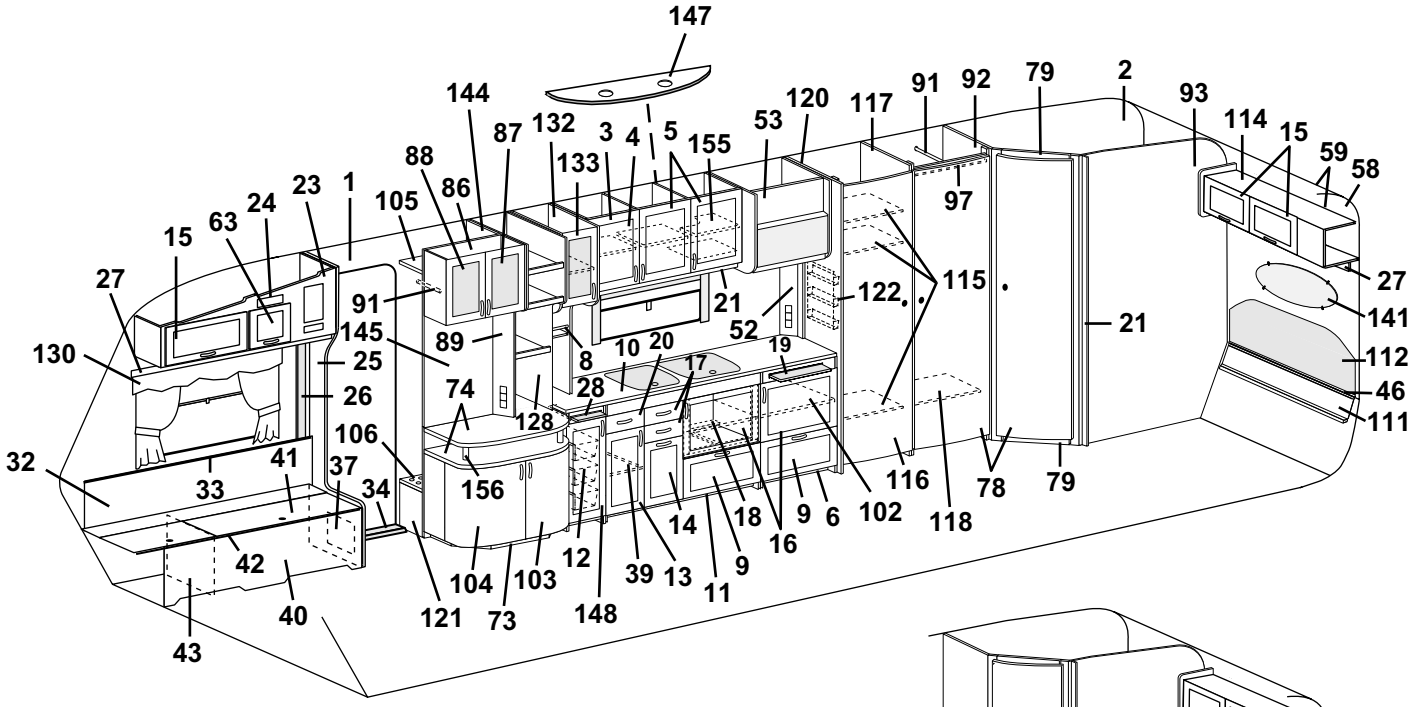
147
144
87
132
3
4
5
155
53
120
117
91
92
79
2
93
114
15
59
58
88
86
133
97
23
1
105
24
63
15
27
91
145
89
8
10
20
17
19
52
122
115
21
27
141
130
25
26
74
28
128
106
32
41
37
33
34
156
116
78
79
102
118
9
6
18
16
14
12
39
13
11
9
42
104
103
121
73
148
40
43

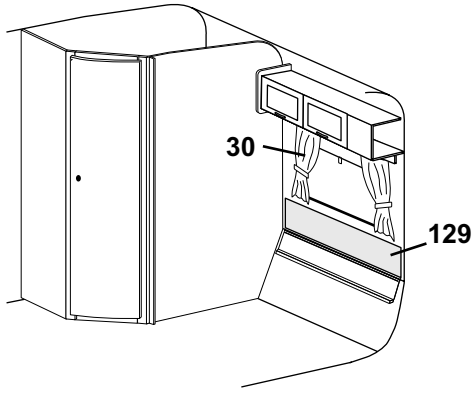
30
129

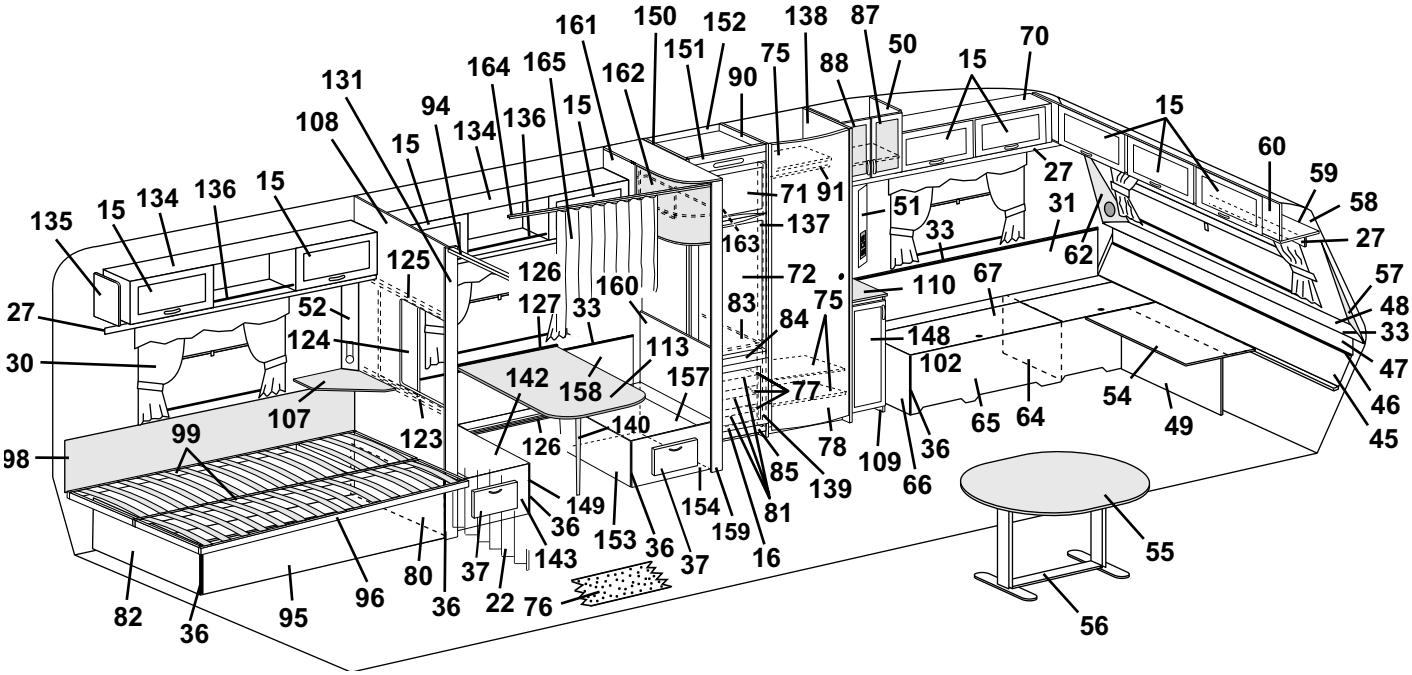
161
150
152
138
87
50
70
151
75
88
15
164
165
162
90
131
94
136
15
134
108
15
60
59
58
27
135
15
134
136
15
71
91
51
31
27
137
33
62
125
126
163
72
110
67
57
48
33
27
52
127
33
160
83
84
75
148
30
124
113
102
47
142
158
157
77
107
123
126
140
78
109
36
65
64
54
49
46
45
98
99
149
36
153
36
154
159
81
85
139
66
55
80
37
143
37
16
82
36
95
96
36
22
76
56

Pos Fig	Det. nr Part. No	Ingår Fitted	Benämning	Description
145	322325	x	Vägg garderob H kpl.	Wall wardrobe R cpl.
147	320953	x	Ljusramp köksskåp	Light holder
148	320690	x	Lucka V u. handtag/gångjärn	Door L without handle/hinge
--	311917	x	Gångjärn d:o	Hinge d:o
--	312588	x	Platta gångjärn	Plate hinge
149	321869	x	Front bäddlåda	Front bed box
150	321861	x	Vägg kyl V kpl.	Wall cupboard L cpl.
151	320574	x	Front kylskåpsskåp	Front cupboard
152	320575	x	Bakstycke kylskåpsskåp	Back cupboard
153	321871	x	Front bäddlåda	Front bed box
154	322307	x	Gavel bäddlåda	Gable bed box
155	321836	x	Hylla	Rack
--	312133	x	Hyllbärare plast d:o	Rack holder plastic d:o
156	321370	x	List mellan skivor	List between boards
157	321868	x	Lock bäddlåda	Cover bed box
158	320341	x	Värmespalt	Air gap
159	322160	x	Stolpe utskjut L=1931	Support bar L=1931
160	321863	x	Vägg främre kpl.	Wall front cpl.
161	321890	x	Skåp övre kpl. m. lucka/beslag	Cupboard cpl. with door/holders
162	320776	x	Skiva akryl	Pane acryl
163	321896	x	Lucka akryl u. handtag/gångjärn	Door acryl without handle/hinge
--	314579	x	Handtag lucka	Handle door
--	314351	x	Gångjärn d:o	Hinge d:o
--	314350	x	Lås magnet	Lock magnet
164	314724	T	Skena draperi	Roof strip, drapery
--	315144	T	Krok draperi d:o	Hook drapery d:o
--	315192	T	Glid draperiskena	Slipper, roof strip
--	315193	T	Ändstopp draperiskena	End stop, roof strip
165	314898	T	Draperi 9021-3 röd/vit	Drapery 9021-3 red/white
--	314899	T	Draperi 9365-35 röd	Drapery 9365-35 red
--	314900	T	Draperi 9318-50 grön	Drapery 9318-50 green
--	315134	T	Draperi 9603-4 blommig	Drapery 9603-4 flowered
--	315135	T	Draperi 2416-88 blå (miljö)	Drapery 2416-88 blue (environment)
--	315136	T	Draperi 9395-77 linne	Drapery 9395-77 linen

M= Metervara
T= Tillbehör

M= On the metre
T= Accessory

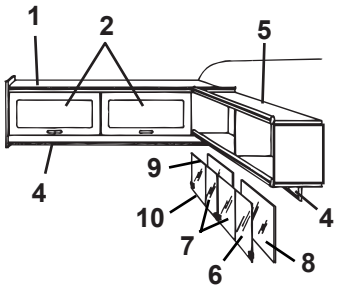
1
2
5
4
9
10
7
6
8
4

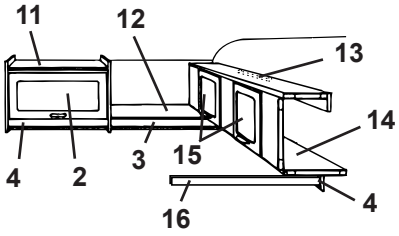
11
12
13
14
4
2
3
15
16
4

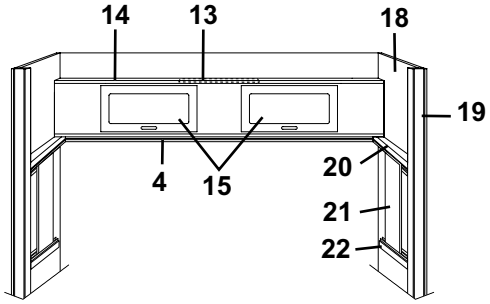
14
13
18
19
4
15
20
21
22


17

Pos Fig	Det. nr Part. No	Ingår Fitted	Benämning	Description
1	320176	x	Skåp gavel kpl. m. luckor/beslag	Cupboard cpl. with doors/holders
2	320007	x	Lucka u. handtag/gångjärn.	Door without handle/hinge
--	860406	x	Gångjärn d:o	Hinge d:o
3	320702	x	List folierad L=2440	Strip L=2440
4	320705	x	List folierad L=2440	Strip L=2440
5	320258	x	Hylla V-H bak kpl.	Rack L-R rear cpl.
6	313215	T	Skjutlucka kpl. m. spegel/glidlister	Sliding lid cpl. with mirror/sliding strip
7	312606	T	Lucka skjut u. handtag	Sliding lid without handle
--	312056	T	Handtag d:o	Handle d:o
8	312605	T	Spegel 833x240	Mirror 833x240
9	313146	T	Glidlist övre al. L=845	Sliding strip upper al. L=845
10	313147	T	Glidlist undre al. inkl. list ilägg L=845	Sliding strip under al. incl. filling list L=845
--	312059	T	List ilägg d:o plast L=2000	Filling list d:o plastic L=2000
11	320124	x	Skåp övre kpl. m. lucka/beslag	Cupboard upper cpl. with door/holders
12	320295	x	Hylla gavel bak	Rack gable rear
13	312233	x	Regel låsning	Lock bar
14	320100	x	Överbäddsskåp kpl. m. luckor/beslag	Upper bed cpl. with doors/holders
15	320007	x	Lucka u. handtag/gångjärn.	Door without handle/hinge
--	860402	x	Gångjärn d:o	Hinge d:o
16	312313	x	Bärregel	Bearing rail
17	312613	T	Stege kpl. med krokar	Ladder cpl. with hooks
--	860426	T	Krok till stege	Hook for ladder
18	321989	x	Vägg främre kpl.	Wall front cpl.
19	320966	x	Stolpe utskjut	Support bar
20	321873	x	Kornisch kpl.	Cornice cpl.
--	314904	x	Skena skjutlucka	Slide bar, sliding lid
21	321957	x	Skjutlucka	Sliding lid
22	321961	x	Regel skjutlucka	Latch, sliding lid
--	314906	x	Skena skjutlucka kpl. m. tejp	Slide bar, sliding lid cpl. with tape
--	800792	x	Tejp dubbelhäftande d:o	Double-stick tape d:o

T= Tillbehör

T= Accessory

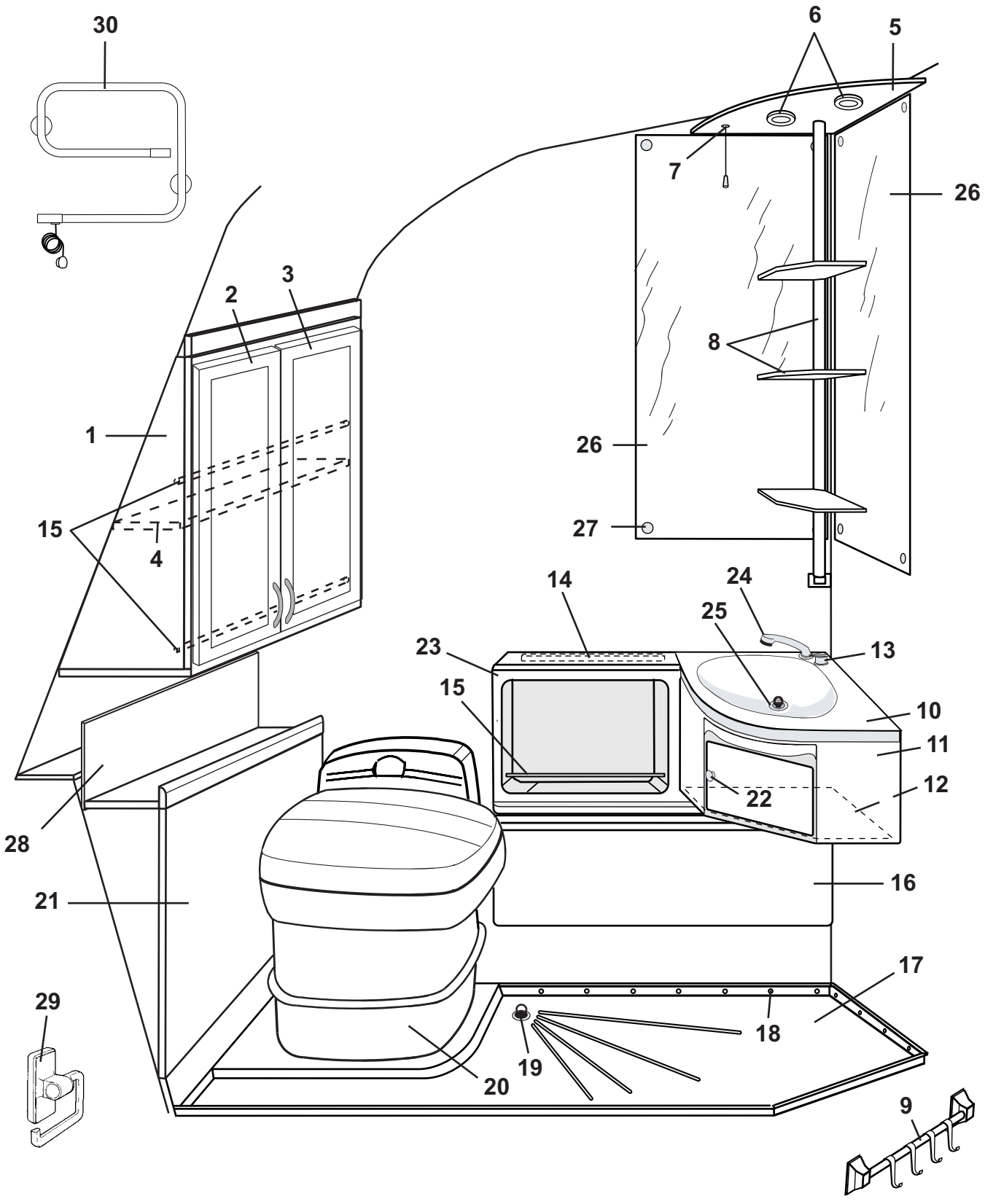
30
6
5
7
26
2
3
8
1
26
15
4
27
14
24
25
23
13
15
10
11
12
22
28
16
21
17
29
18
19
20
9

Pos Fig	Det. nr Part. No	Ingår/Fitted 520 BKX 2,5	560 BKX 2,5	730 BKX 2,5	Benämning	Description
1	321724	x	x	x	Skåp tvättrum kpl. m. luckor/beslag	Cupboard cpl. with doors/holders
2	321728	x	x	x	Lucka V u. handtag/gångjärn	Door L without handle/hinge
--	312589	x	x	x	Gångjärn d:o	Hinge d:o
--	314579	x	x	x	Handtag lucka	Handle door
3	320687	x	x	x	Lucka H u. handtag/gångjärn	Door R without handle/hinge
--	312589	x	x	x	Gångjärn d:o	Hinge d:o
--	314579	x	x	x	Handtag lucka	Handle door
4	321730	x	x	x	Hylla	Rack
--	801035	x	x	x	Hylsa (hyllbärare) d:o	Holder d:o
5	322002	x	x	x	Ljusramp	Light holder
6	504123	x	x	x	Belysning tvättrum	Illumination washroom
--	503700	x	x	x	Glödlampa 5 W d:o	Bulb 5 W d:o
7	504039	x	x	x	Strömbrytare drag	Cord switch
--	504040	x	x	x	Genomföring d:o	Inlet d:o
8	314713	x	x	x	Hylla kpl.	Rack cpl.
9	314712	x	x	x	Hängare handduk grå	Towel rail grey
--	314661	T	T	T	Hängare handduk vit	Towel rail white
10	313821	x	x	x	Tvättställ	Wash basin
11	313828	x	x	x	Skåp under tvättställ	Cupboard
12	314077	x	x	x	Hylla	Rack
13	314950	x	x	x	Blandare	Mixer
14	313673	x	x	x	List	List
15	314305	x	x	x	Rör al. (rasskydd) Ø=8 L=5000	Pipe al. Ø=8 L=5000
16	601647	x	x	x	Skydd konvektor	Protection
17	314686	x	x	x	Duschkar	Shower floor
18	314508	x	x	x	Plugg täck	Plug
19	302302	x	x	x	Avloppsförskruvning rak 19 mm	Sewage connection straight 19 mm
20	313603	x	x	x	Kassettoa kpl. vit	Cassette toilet cpl. white
21	321734	x	x	x	Front	Front
22	312163	x	x	x	Knopp	Handle
--	312164	x	x	x	Lås magnet	Lock magnet
23	314685	x	x	x	Skåp tvättrum	Cupboard
24	313826	x	x	x	Utkastarrör m. slang	Shower incl. hose
25	310084	x	x	x	Avloppsförskruvning 90° kpl. 25 mm	Sewage connection 90° cpl. 25 mm
--	313017	x	x	x	Propp u. kedja d:o	Plug without chain d:o
26	311051	x	x	x	Spegel	Mirror
27	800336	x	x	x	Rosetthatt, mässing	Cap, brass
--	801109	x	x	x	Rosettskruv	Screw
--	800343	x	x	x	Kabelgenomföring	Rubber bushing
28	321739	x	x	x	Värmespalt	Air gap
29	312813	x	x	x	Hållare toapapper vit	Toilet paper-holder white
30	504149	T	T	T	Handdukstork	Towel drier

T= Tillbehör

T= Accessory

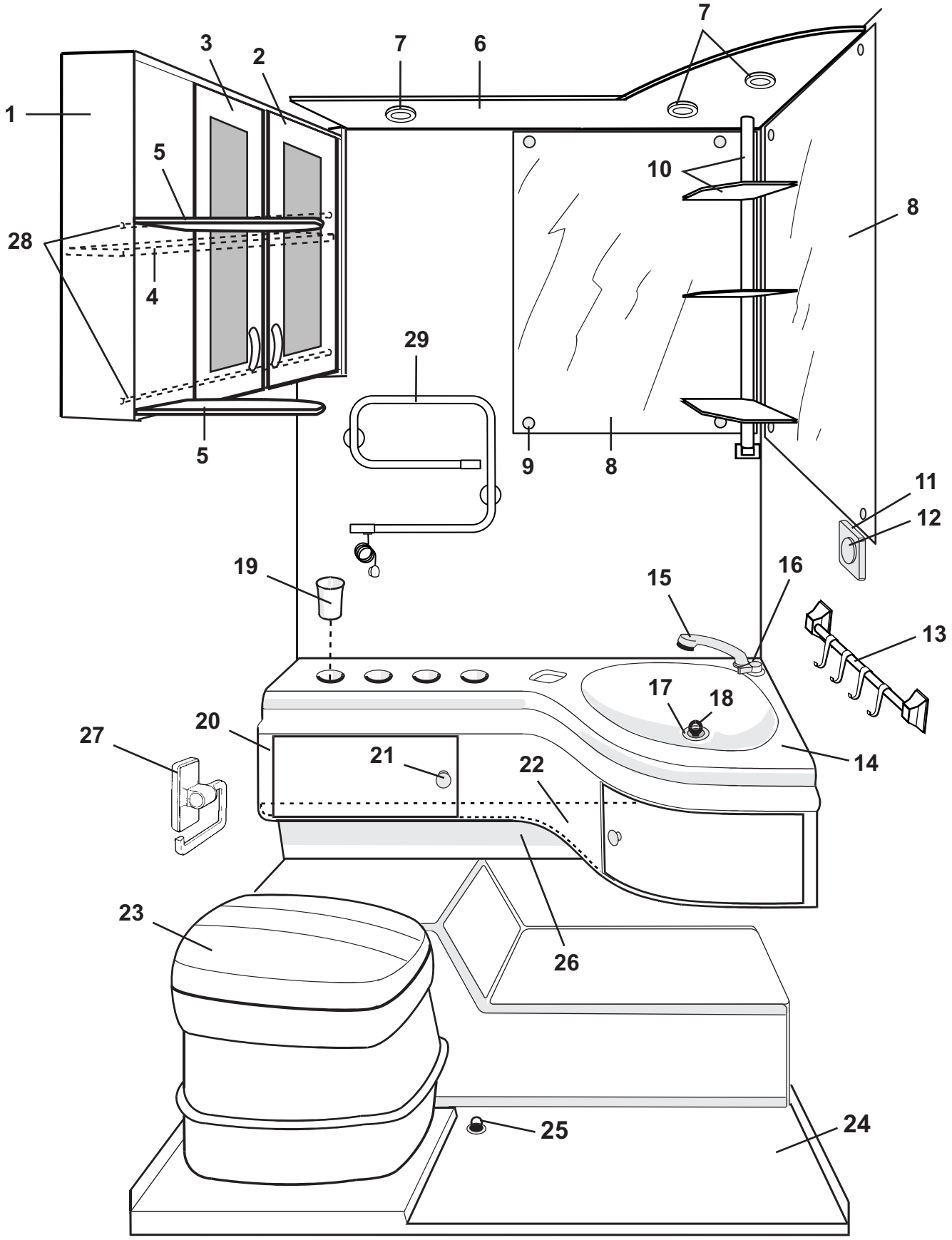
1
2
3
4
5
5
6
7
7
8
8
9
10
11
12
13
14
15
16
17
18
19
20
21
22
23
24
25
26
27
28
29

Pos Fig	Det. nr Part. No	Ingår/Fitted 520 GS/ GS 2,5	560 GS/ GS 2,5	590 E/ E 2,5	Benämning	Description
1	320805	x	x	x	Skåp tvättrum kpl. m. luckor/beslag	Cupboard cpl. with doors/holders
2	320694	x	x	x	Lucka H u. handtag/gångjärn	Door R without handle/hinge
--	320779	x	x	x	Spegel acryl d:o	Mirror acryl d:o
--	312589	x	x	x	Gångjärn d:o	Hinge d:o
--	314579	x	x	x	Handtag lucka	Handle door
3	320695	x	x	x	Lucka V u. handtag/gångjärn	Door L without handle/hinge
--	320779	x	x	x	Spegel acryl d:o	Mirror acryl d:o
--	312589	x	x	x	Gångjärn d:o	Hinge d:o
--	314579	x	x	x	Handtag lucka	Handle door
4	320812	x	x	x	Hylla	Rack
--	801035	x	x	x	Hylsa (hyllbärare) d:o	Holder d:o
5	320806	x	x	x	Hylla	Rack
6	320891	x	x	x	Ljusramp	Light holder
7	504123	x	x	x	Belysning tvättrum	Illumination washroom
--	503700	x	x	x	Glödlampa 5 W d:o	Bulb 5 W d:o
8	312601	x	x	x	Spegel	Mirror
9	800336	x	x	x	Rosetthatt, mässing	Cap, brass
--	801109	x	x	x	Rosettskruv	Screw
--	800343	x	x	x	Kabelgenomföring	Rubber bushing
10	314713	x	x	x	Hylla kpl.	Rack cpl.
11	503093	x	x	x	Ram strömbrytare vit	Frame switch white
12	503047	x	x	x	Strömbrytare vit	Switch white
13	314712	x	x	x	Hängare handduk grå	Towel rail grey
--	314661	T	T	T	Hängare handduk vit	Towel rail white
14	311855	x	x	x	Tvättställ	Wash basin
15	313826	x	x	x	Utkastarrör m. slang	Shower incl. hose
16	314950	x	x	x	Blandare	Mixer
17	310084	x	x	x	Avloppsförskruvning 90° kpl. 25 mm	Sewage connection 90° cpl. 25 mm
18	313017	x	x	x	Propp u. kedja	Plug without chain
19	307936	x	x	x	Mugg	Cup
20	312814	x	x	x	Skåp under tvättställ	Cupboard
21	312163	x	x	x	Knopp	Handle
--	312164	x	x	x	Lås magnet	Lock magnet
22	312827	x	x	x	Hylla utan beslag	Rack without holders
23	312161	x	x	x	Kassettoa kpl. vit	Cassette toilet cpl. white
24	314343	x	x	x	Duschkar	Shower floor
25	302302	x	x	x	Avloppsförskruvning rak 19 mm	Sewage connection straight 19 mm
26	601585	x	x	x	Skydd konvektor L=850 mm	Protection convector L=850 mm
27	312813	x	x	x	Hållare toapapper vit	Toilet paper-holder white
28	314305	x	x	x	Rör al. (rasskydd) Ø=8 L=5000	Pipe al. Ø=8 L=5000
29	504149	T	T	T	Handdukstork	Towel drier

T= Tillbehör

T= Accessory

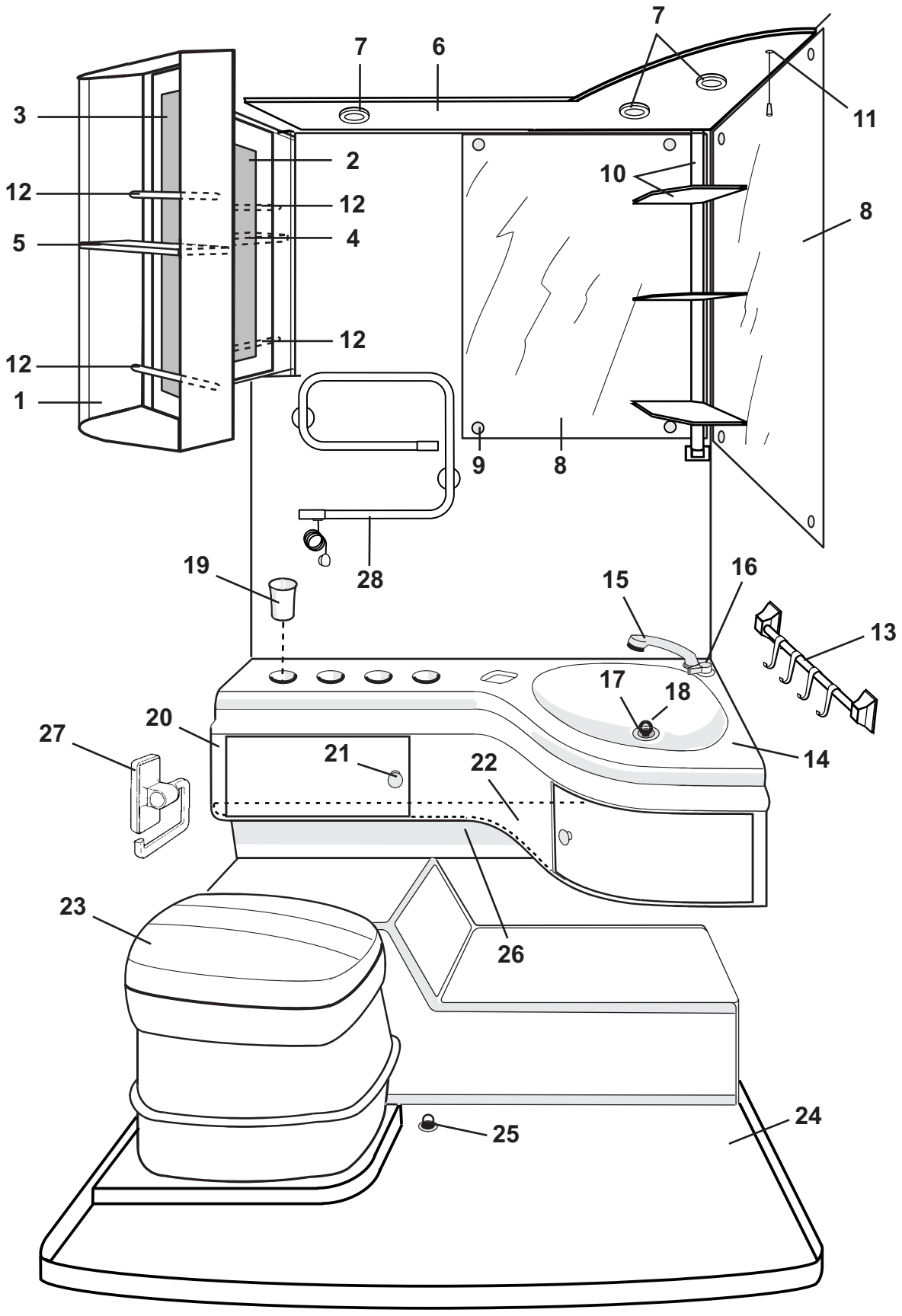
7
7
6
3
2
12
12
5
4
12
12
1
9
8
10
8
11
19
28
15
16
13
17
18
20
27
21
22
14
23
26
25
24

Pos Fig	Det. nr Part. No	Ingår/Fitted 620 GSE	620 GSE 2,5	730 GSE 2,5	Benämning	Description
1	321525	x	x	x	Skåp tvättrum kpl. m. luckor/beslag	Cupboard cpl. with doors/holders
2	321565	x	x	x	Lucka H u. handtag/gångjärn	Door R without handle/hinge
--	314662	x	x	x	Spegel acryl d:o	Mirror acryl d:o
--	312589	x	x	x	Gångjärn d:o	Hinge d:o
--	314579	x	x	x	Handtag lucka	Handle door
3	321566	x	x	x	Lucka V u. handtag/gångjärn	Door L without handle/hinge
--	314662	x	x	x	Spegel acryl d:o	Mirror acryl d:o
--	312589	x	x	x	Gångjärn d:o	Hinge d:o
--	314579	x	x	x	Handtag lucka	Handle door
4	321533	x	x	x	Hylla	Rack
--	801035	x	x	x	Hylsa (hyllbärare) d:o	Holder d:o
5	321534	x	x	x	Hylla	Rack
--	801035	x	x	x	Hylsa (hyllbärare) d:o	Holder d:o
6	320891	x	x	x	Ljusramp	Light holder
7	504123	x	x	x	Belysning tvättrum	Illumination washroom
--	503700	x	x	x	Glödlampa 5 W d:o	Bulb 5 W d:o
8	312601	x	x	x	Spegel	Mirror
9	800336	x	x	x	Rosetthatt, mässing	Cap, brass
--	801109	x	x	x	Rosettskruv	Screw
--	800343	x	x	x	Kabelgenomföring	Rubber bushing
10	314713	x	x	x	Hylla kpl.	Rack cpl.
11	504039	x	x	x	Strömbrytare drag	Cord switch
--	504040	x	x	x	Genomföring d:o	Inlet d:o
12	314305	x	x	x	Rör al. (rasskydd) Ø=8 L=5000	Pipe al. Ø=8 L=5000
13	314712	x	x	x	Hängare handduk grå	Towel rail grey
--	314661	T	T	T	Hängare handduk vit	Towel rail white
14	311855	x	x	x	Tvättställ	Wash basin
15	313826	x	x	x	Utkastarrör m. slang	Shower incl. hose
16	314950	x	x	x	Blandare	Mixer
17	310084	x	x	x	Avloppsförskruvning 90° kpl. 25 mm	Sewage connection 90° cpl. 25 mm
18	313017	x	x	x	Propp u. kedja	Plug without chain
19	307936	x	x	x	Mugg	Cup
20	312814	x	x	x	Skåp under tvättställ	Cupboard
21	312163	x	x	x	Knopp	Handle
--	312164	x	x	x	Lås magnet	Lock magnet
22	312827	x	x	x	Hylla utan beslag	Rack without holders
23	312161	x	x	x	Kassettoa kpl. vit	Cassette toilet cpl. white
24	314583	x	x	x	Duschkar	Shower floor
25	302302	x	x	x	Avloppsförskruvning rak 19 mm	Sewage connection straight 19 mm
26	601585	x	x	x	Skydd konvektor L=850 mm	Protection convector L=850 mm
27	312813	x	x	x	Hållare toapapper vit	Toilet paper-holder white
28	504149	T	T	T	Handdukstork	Towel drier

T= Tillbehör

T= Accessory

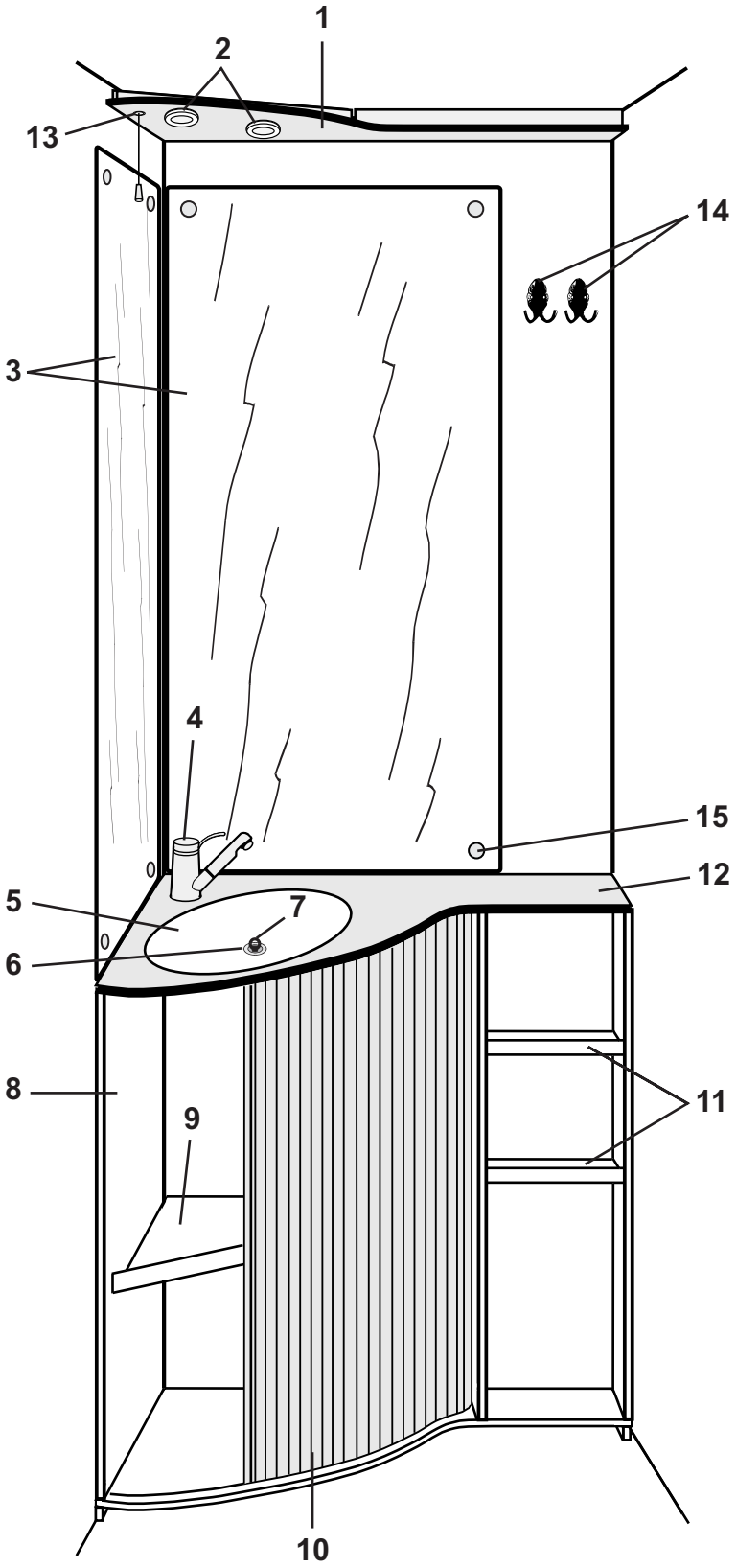
1
2
13
14
3
4
15
12
5
7
6
8
9
11
10

Pos Fig	Det. nr Part. No	Ingår/Fitted 520 CTH	520 CTH 2,5	560 CTH	560 CTH 2,5	620 CTH 2,5		Benämning	Description
1	320638	x	x	x	x	x		Ljusramp	Light holder
2	504123	x	x	x	x	x		Belysning tvättrum	Illumination washroom
--	503700	x	x	x	x	x		Glödlampa 5 W d:o	Bulb 5 W d:o
3	314689	x	x	x	x	x		Spegel	Mirror
4	314699	x	x	x	x	x		Blandare m. utkastarrör	Mixer with pipe
5	313657	x	x	x	x	x		Tvättställ	Wash basin
6	310084	x	x	x	x	x		Avloppsförskruvning 90° kpl. 25 mm	Sewage connection 90° cpl. 25 mm
7	313017	x	x	x	x	x		Propp u. kedja	Plug without chain
8	320239	x	x	x	x	x		Skåp tvättställ kpl. m. skiva/jalusi	Cupboard cpl. with board/jalousie
9	320253	x	x	x	x	x		Hylla	Rack
10	320243	x	x	x	x	x		Jalusi	Jalousie
11	320247	x	x	x	x	x		Hylla övre	Rack upper
--	320256	x	x	x	x	x		Hylla undre	Rack under
12	313882	x	x	x	x	x		Skiva skåp tvättställ	Board cupboard wash basin
13	504039	x	x	x	x	x		Strömbrytare drag	Cord switch
--	504040	x	x	x	x	x		Genomföring d:o	Inlet d:o
14	313658	x	x	x	x	x		Hängare handduk	Hanger
15	800336	x	x	x	x	x		Rosetthatt, mässing	Cap, brass
--	801109	x	x	x	x	x		Rosettskruv d:o	Screw d:o
--	800343	x	x	x	x	x		Kabelgenomföring d:o	Rubber bushing d:o

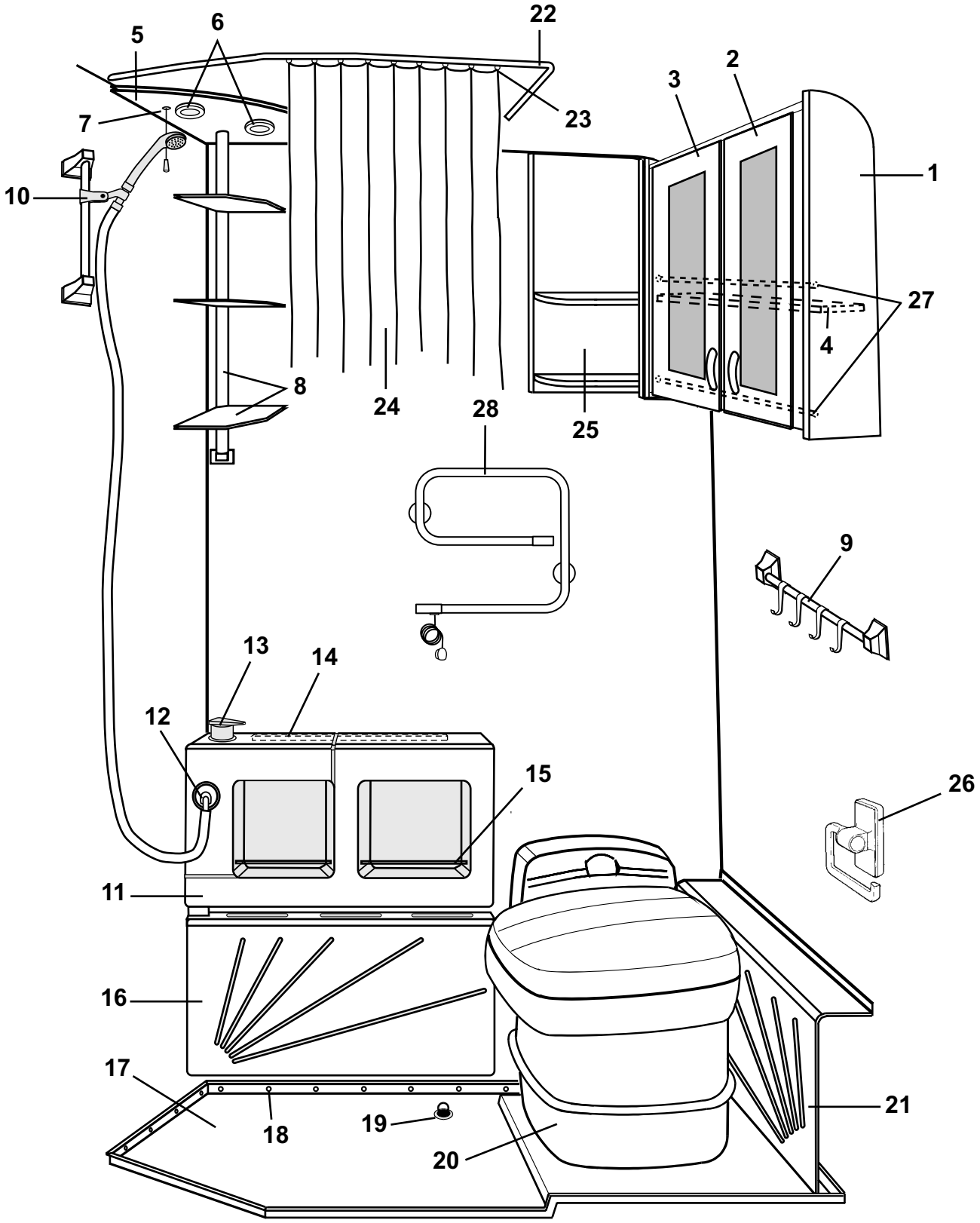
1
2
3
4
5
6
7
8
9
10
11
12
13
14
15
16
17
18
19
20
21
22
23
24
25
26
27
28

Pos Fig	Det. nr Part. No	Ingår/Fitted 520 CTH	520 CTH 2,5	560 CTH	560 CTH 2,5	620 CTH 2,5		Benämning	Description
1	320798	x	x	x	x	x		Skåp tvättrum kpl. m. luckor/beslag	Cupboard cpl. with doors/holders
2	320694	x	x	x	x	x		Lucka H u. handtag/gångjärn	Door R without handle/hinge
--	320779	x	x	x	x	x		Spegel acryl d:o	Mirror acryl d:o
--	312589	x	x	x	x	x		Gångjärn d:o	Hinge d:o
--	314579	x	x	x	x	x		Handtag lucka	Handle door
3	320695	x	x	x	x	x		Lucka V u. handtag/gångjärn	Door L without handle/hinge
--	320779	x	x	x	x	x		Spegel acryl d:o	Mirror acryl d:o
--	312589	x	x	x	x	x		Gångjärn d:o	Hinge d:o
--	314579	x	x	x	x	x		Handtag lucka	Handle door
4	320802	x	x	x	x	x		Hylla	Rack
--	801035	x	x	x	x	x		Hylsa (hyllbärare) d:o	Holder d:o
5	320892	x	x	x	x	x		Ljusramp	Light holder
6	504123	x	x	x	x	x		Belysning tvättrum	Illumination washroom
--	503700	x	x	x	x	x		Glödlampa 5 W d:o	Bulb 5 W d:o
7	504039	x	x	x	x	x		Strömbrytare drag	Cord switch
--	504040	x	x	x	x	x		Genomföring d:o	Inlet d:o
8	314713	x	x	x	x	x		Hylla kpl.	Rack cpl.
9	314712	x	x	x	x	x		Hängare handduk grå	Towel rail grey
--	314661	T	T	T	T	T		Hängare handduk vit	Towel rail white
10	314304	x	x	x	x	x		Duschset kpl. m. slang och hållare	Shower cpl. with hose and holder
11	313571	x	x	x	x	x		Skåp tvättrum	Cupboard
12	313827	x	x	x	x	x		Koppling vinkel 1/2"-3/8" **	Connection elbow 1/2"-3/8" **
13	314950	x	x	x	x	x		Blandare	Mixer
14	313673	x	x	x	x	x		List	List
15	314597	x	x	x	x	x		Rasskydd al. rör Ø=8 L=720	Pipe al. Ø=8 L=720
16	313567	x	x	x	x	x		Skydd konvektor	Protection
17	314345	x		x				Duschkar	Shower floor
--	314574		x		x	x		Duschkar	Shower floor
18	314508	x	x	x	x	x		Plugg täck	Plug
19	302302	x	x	x	x	x		Avloppsförskruvning rak 19 mm	Sewage connection straight 19 mm
20	313603	x	x	x	x	x		Kassettoa kpl. vit	Cassette toilet cpl. white
21	313563	x		x				Hylla	Rack
--	314575		x		x	x		Hylla	Rack
22	314719	x		x				Skena draperi	Roof strip shower curtain
--	315133		x		x	x		Skena draperi	Roof strip shower curtain
23	315192	x	x	x	x	x		Glid draperiskena	Slipper, roof strip
--	315193	x	x	x	x	x		Ändstopp draperiskena	End stop, roof strip
24	314714	x	x	x	x	x		Duschdraperi	Shower curtain
--	800498	x	x	x	x	x		Krok duschdraperi	Hook shower curtain
25	321221		x		x	x		Hylla	Rack
26	312813	x	x	x	x	x		Hållare toapapper vit	Toilet paper-holder white
27	314305	x	x	x	x	x		Rör al. (rasskydd) Ø=8 L=5000	Pipe al. Ø=8 L=5000
28	504149	T	T	T	T	T		Handdukstork	Towel drier

T= Tillbehör

T= Accessory

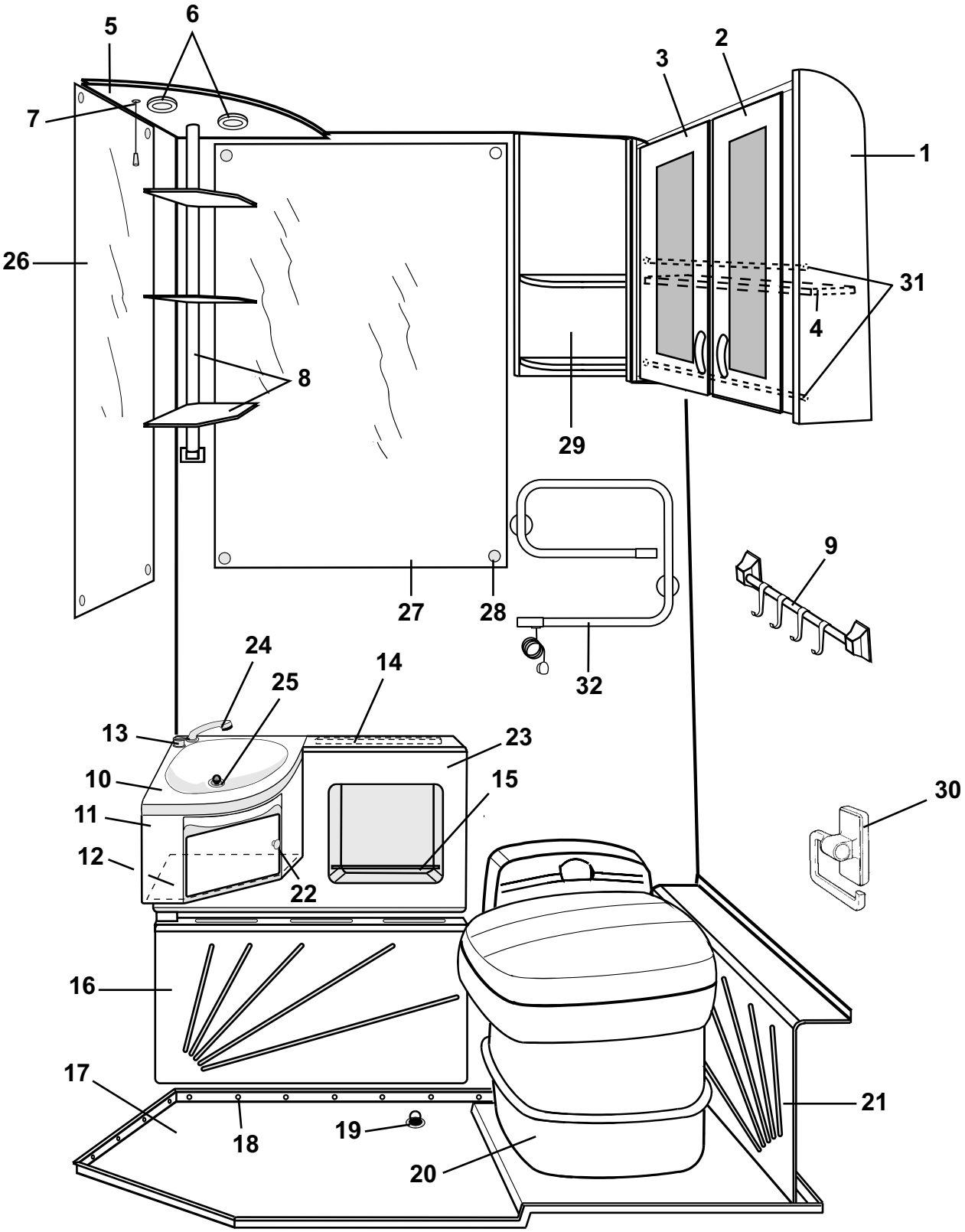
5
6
7
3
2
1
26
31
4
8
29
27
28
9
32
24
25
14
13
23
10
15
30
11
12
22
16
17
18
19
21
20

Pos Fig	Det. nr Part. No	Ingår/Fitted 520 CTH	520 CTH 2,5	560 CTH	560 CTH 2,5	620 CTH 2,5		Benämning	Description
1	320798	x	x	x	x	x		Skåp tvättrum kpl. m. luckor/beslag	Cupboard cpl. with doors/holders
2	320694	x	x	x	x	x		Lucka H u. handtag/gångjärn	Door R without handle/hinge
--	320779	x	x	x	x	x		Spegel acryl d:o	Mirror acryl d:o
--	312589	x	x	x	x	x		Gångjärn d:o	Hinge d:o
--	314579	x	x	x	x	x		Handtag lucka	Handle door
3	320695	x	x	x	x	x		Lucka V u. handtag/gångjärn	Door L without handle/hinge
--	320779	x	x	x	x	x		Spegel acryl d:o	Mirror acryl d:o
--	312589	x	x	x	x	x		Gångjärn d:o	Hinge d:o
--	314579	x	x	x	x	x		Handtag lucka	Handle door
4	320802	x	x	x	x	x		Hylla	Rack
--	801035	x	x	x	x	x		Hylsa (hyllbärare) d:o	Holder d:o
5	320892	x	x	x	x	x		Ljusramp	Light holder
6	504123	x	x	x	x	x		Belysning tvättrum	Illumination washroom
--	503700	x	x	x	x	x		Glödlampa 5 W d:o	Bulb 5 W d:o
7	504039	x	x	x	x	x		Strömbrytare drag	Cord switch
--	504040	x	x	x	x	x		Genomföring d:o	Inlet d:o
8	314713	x	x	x	x	x		Hylla kpl.	Rack cpl.
9	314712	x	x	x	x	x		Hängare handduk grå	Towel rail grey
--	314661	T	T	T	T	T		Hängare handduk vit	Towel rail white
10	313821	x	x	x	x	x		Tvättställ	Wash basin
11	313828	x	x	x	x	x		Skåp under tvättställ	Cupboard
12	314077	x	x	x	x	x		Hylla	Rack
13	314950	x	x	x	x	x		Blandare	Mixer
14	313673	x	x	x	x	x		List	List
15	314597	x	x	x	x	x		Rasskydd al. rör Ø=8 L=720	Pipe al. Ø=8 L=720
16	313567	x	x	x	x	x		Skydd konvektor	Protection
17	314345	x		x				Duschkar	Shower floor
--	314574		x		x	x		Duschkar	Shower floor
18	314508	x	x	x	x	x		Plugg täck	Plug
19	302302	x	x	x	x	x		Avloppsförskruvning rak 19 mm	Sewage connection straight 19 mm
20	313603	x	x	x	x	x		Kassettoa kpl. vit	Cassette toilet cpl. white
21	313563	x		x				Hylla	Rack
--	314575		x		x	x		Hylla	Rack
22	312163	x	x	x	x	x		Knopp	Handle
--	312164	x	x	x	x	x		Lås magnet	Lock magnet
23	314078	x	x	x	x	x		Skåp tvättrum	Cupboard
24	313826	x	x	x	x	x		Utkastarrör m. slang	Shower incl. hose
25	310084	x	x	x	x	x		Avloppsförskruvning 90° kpl. 25 mm	Sewage connection 90° cpl. 25 mm
--	313017	x	x	x	x	x		Propp u. kedja d:o	Plug without chain d:o
26	310836	x	x	x	x	x		Spegel	Mirror
27	314497	x	x	x	x	x		Spegel	Mirror
28	800336	x	x	x	x	x		Rosetthatt, mässing	Cap, brass
--	801109	x	x	x	x	x		Rosettskruv	Screw
--	800343	x	x	x	x	x		Kabelgenomföring	Rubber bushing
29	321221		x		x	x		Hylla	Rack
30	312813	x	x	x	x	x		Hållare toapapper vit	Toilet paper-holder white
31	314305	x	x	x	x	x		Rör al. (rasskydd) Ø=8 L=5000	Pipe al. Ø=8 L=5000
32	504149	T	T	T	T	T		Handdukstork	Towel drier
								T= Tillbehör	T= Accessory

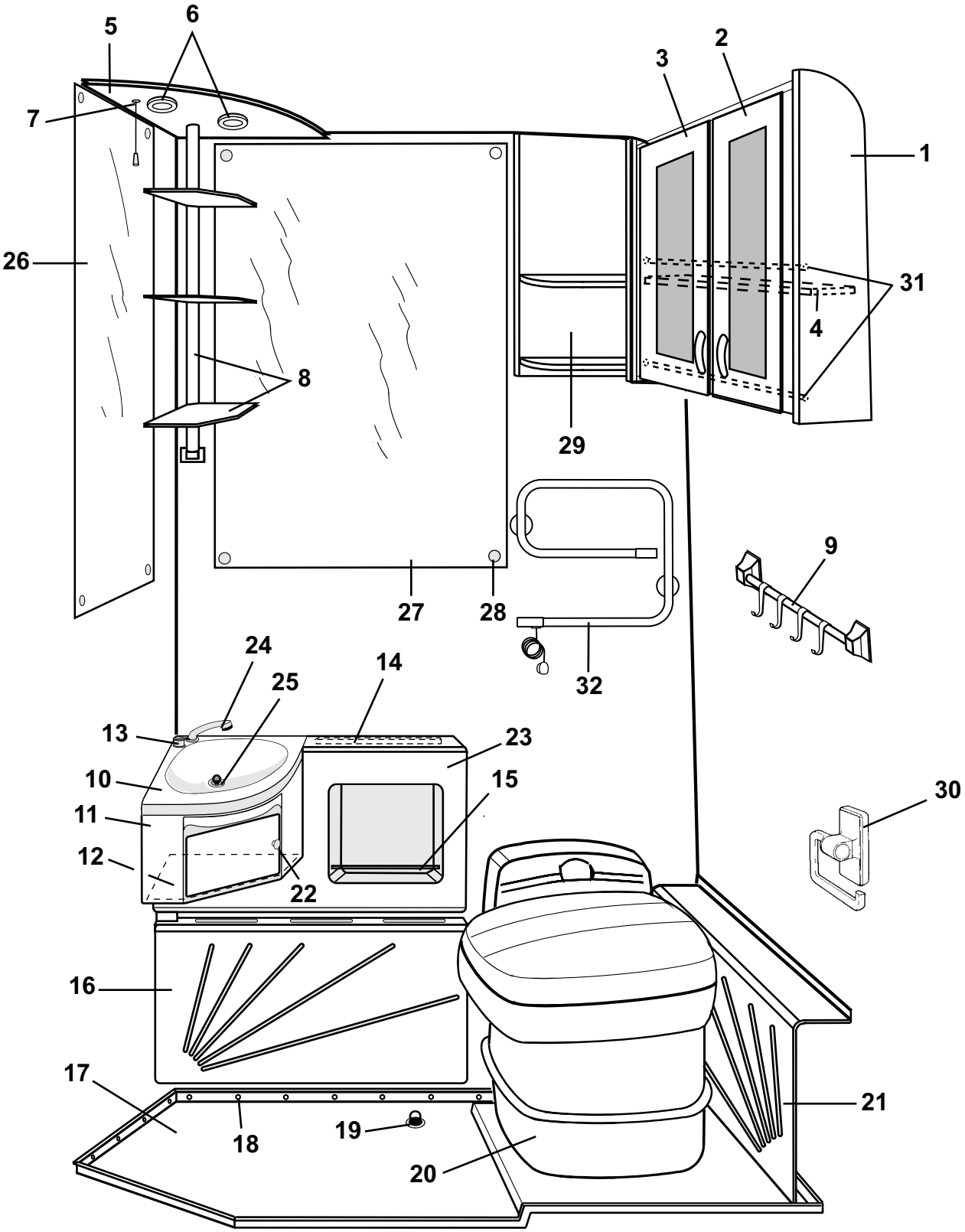
1
2
3
4
5
6
7
8
9
10
11
12
13
14
15
16
17
18
19
20
21
22
23
24
25
26
27
28
29
30
31
32

Pos Fig	Det. nr Part. No	Ingår/Fitted 620 CTX	620 CTX 2,5	730 CTX 2,5	Benämning	Description
1	320798	x	x	x	Skåp tvättrum kpl. m. luckor/beslag	Cupboard cpl. with doors/holders
2	320694	x	x	x	Lucka H u. handtag/gångjärn	Door R without handle/hinge
--	320779	x	x	x	Spegel acryl d:o	Mirror acryl d:o
--	312589	x	x	x	Gångjärn d:o	Hinge d:o
--	314579	x	x	x	Handtag lucka	Handle door
3	320695	x	x	x	Lucka V u. handtag/gångjärn	Door L without handle/hinge
--	320779	x	x	x	Spegel acryl d:o	Mirror acryl d:o
--	312589	x	x	x	Gångjärn d:o	Hinge d:o
--	314579	x	x	x	Handtag lucka	Handle door
4	320802	x	x	x	Hylla	Rack
--	801035	x	x	x	Hylsa (hyllbärare) d:o	Holder d:o
5	320892	x	x	x	Ljusramp	Light holder
6	504123	x	x	x	Belysning tvättrum	Illumination washroom
--	503700	x	x	x	Glödlampa 5 W d:o	Bulb 5 W d:o
7	504039	x	x	x	Strömbrytare drag	Cord switch
--	504040	x	x	x	Genomföring d:o	Inlet d:o
8	314713	x	x	x	Hylla kpl.	Rack cpl.
9	314712	x	x	x	Hängare handduk grå	Towel rail grey
--	314661	T	T	T	Hängare handduk vit	Towel rail white
10	313821	x	x	x	Tvättställ	Wash basin
11	313828	x	x	x	Skåp under tvättställ	Cupboard
12	314077	x	x	x	Hylla	Rack
13	314950	x	x	x	Blandare	Mixer
14	313673	x	x	x	List	List
15	314597	x	x	x	Rasskydd al. rör Ø=8 L=720	Pipe al. Ø=8 L=720
16	313567	x	x	x	Skydd konvektor	Protection
17	314345	x			Duschkar	Shower floor
--	314574		x	x	Duschkar	Shower floor
18	314508	x	x	x	Plugg täck	Plug
19	302302	x	x	x	Avloppsförskruvning rak 19 mm	Sewage connection straight 19 mm
20	313603	x	x	x	Kassettoa kpl. vit	Cassette toilet cpl. white
21	313563	x			Hylla	Rack
--	314575		x	x	Hylla	Rack
22	312163	x	x	x	Knopp	Handle
--	312164	x	x	x	Lås magnet	Lock magnet
23	314078	x	x	x	Skåp tvättrum	Cupboard
24	313826	x	x	x	Utkastarrör m. slang	Shower incl. hose
25	310084	x	x	x	Avloppsförskruvning 90° kpl. 25 mm	Sewage connection 90° cpl. 25 mm
--	313017	x	x	x	Propp u. kedja d:o	Plug without chain d:o
26	310836	x	x	x	Spegel	Mirror
27	314497	x	x	x	Spegel	Mirror
28	800336	x	x	x	Rosetthatt, mässing	Cap, brass
--	801109	x	x	x	Rosettskruv	Screw
--	800343	x	x	x	Kabelgenomföring	Rubber bushing
29	321221		x	x	Hylla	Rack
30	312813	x	x	x	Hållare toapapper vit	Toilet paper-holder white
31	314305	x	x	x	Rör al. (rasskydd) Ø=8 L=5000	Pipe al. Ø=8 L=5000
32	504149	T	T	T	Handdukstork	Towel drier
					T= Tillbehör	T= Accessory

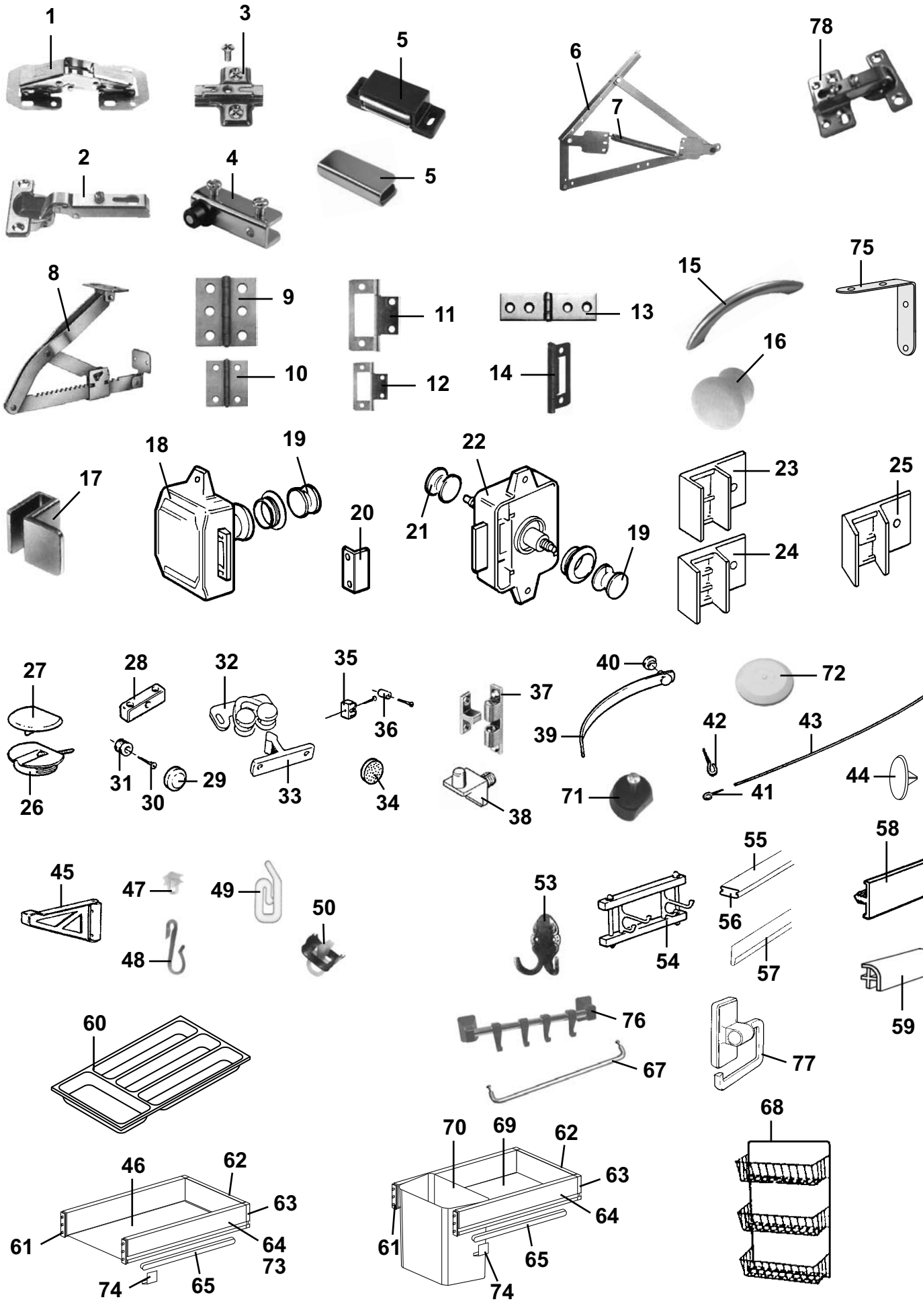
1
3
5
6
7
78
2
4
5
8
9
11
13
15
75
10
12
14
16
17
18
19
20
22
21
19
23
24
25
27
28
32
35
36
37
40
39
72
42
43
26
31
30
29
33
34
38
71
41
44
45
47
49
50
53
55
56
58
48
54
57
59
60
76
67
77
68
70
69
62
63
64
46
62
63
61
64
73
61
65
74
65
74

Pos Fig	Det. nr Part. No	Ingår/Fitted 520 GS	520 / 560 CTH	560 GS	590 E	620 GSE	620 CTX	Benämning	Description
1	860406	x	x	x	x	x	x	Gångjärn	Hinge
2	311917	x	x	x	x	x	x	Gångjärn	Hinge
3	312588	x	x	x	x	x	x	Platta gångjärn köksskåp/diskbänk	Plate hinge
4	314351	x		x	T		x	Gångjärn barskåp (säljes i par)	Hinge (exp. in pair)
5	314350	x		x	T		x	Lås magnet barskåp	Lock magnet
--	314494	x		x	T		x	Motstycke d:o	Companion part d:o
6	314589		x	x	x	x	x	Gångjärn dubbelsäng (säljes i par)	Hinge double bed (exp. in pair)
7	314590		x	x	x	x	x	Fjäder d:o	Spring d:o
8	312596	x		x	x	x		Stöd säng	Support bed
9	860405	x	x	x	x	x	x	Gångjärn	Hinge
10	300354	x	x	x	x	x	x	Gångjärn	Hinge
11	860621			x	x	x		Gångjärn	Hinge
12	860402	x	x	x	x	x	x	Gångjärn	Hinge
13	860452	x		x	x	x		Gångjärn	Hinge
14	312589	x	x	x	x	x	x	Gångjärn	Hinge
15	314579	x	x	x	x	x	x	Handtag	Handle
16	312163	x	x	x	x	x	x	Knopp	Handle
17	312056	T	T	T	T	T	T	Handtag	Handle
18	860502	x	x	x	x	x	x	Lås inredning gard. exkl. tryckknapp	Lock without push button
19	312333	x	x	x	x	x	x	Tryckknapp + rosett	Button + rosett
20	314952	x	x	x	x	x	x	Låsbleck gard/toa	Securing plate, wardrobe/toil.
21	860499	x		x	x	x		Tryckknapp toa	Push button, toil.
22	860498	x		x	x	x		Lås inredning toa exkl. tryckknapp	Lock without push button
23	311893	x	x	x	x	x	x	Monteringsbeslag 90°	Mounting 90°
--	311894	x	x	x	x	x	x	Monteringsbeslag 90° 15mm	Mounting 90° 15mm
24	311890	x	x	x	x	x	x	Monteringsbeslag 4°	Mounting 4°
25	311892	x	x	x	x	x	x	Monteringsbeslag 25°	Mounting 25°
26	860197	x	x	x	x	x	x	Monteringskloss	Mounting
27	860198	x	x	x	x	x	x	Lock d:o, beige	Cap d:o, beige
28	303335	x	x	x	x	x	x	Monteringskloss	Mounting
29	800336	x	x	x	x	x	x	Rosetthatt, mässing	Cap, brass
30	801109	x	x	x	x	x	x	Rosettskruv	Screw
31	800343	x	x	x	x	x	x	Kabelgenomföring	Rubber bushing
32	860536	x	x	x	x	x	x	Snäppare, skåpdel	Snap
33	860535	x	x	x	x	x	x	Snäppare, luckdel	Snap
34	801100	x	x	x	x	x	x	Filttass 10x1 för luckor	Damper for doors
35	860398	x	x	x	x	x	x	Lås snäppare u. stolpe	Lock
36	860441	x	x	x	x	x	x	Stolpe till snäppare	Prop for snap
37	800639	T		x	x	x		Snäppare mässing	Snap
38	312133	x	x	x	x	x	x	Hyllbärare plast	Rack holder plastic
39	303140	x	x	x	x	x	x	Omtag läder	Leather strap
--	314511						x	Omtag läder L=490 mm	Leather strap L=490 mm
40	800226	x	x	x	x	x	x	Tryckknapp	Button
41	800271	x	x	x	x	x	x	Krok gardinspiral	Hook
42	801106	x	x	x	x	x	x	Krok mässing	Hook brass
43	300884	M	M	M	M	M	M	Gardinspiral	Curtain hanger
44	702213	x	x	x	x	x	x	Täckhatt, brun	Cap cover, brown
45	702205	T	T	T	T	T		Stöd hylla	Shelf support
46	312102	x	x	x	x	x	x	Botten låda 443x237	Bottom, drawer 443x237
--	321359	x	x	x	x	x	x	Botten låda 333x237	Bottom, drawer 333x237
								M= Metervara	M= On the metre
								T= Tillbehör	T= Accessory

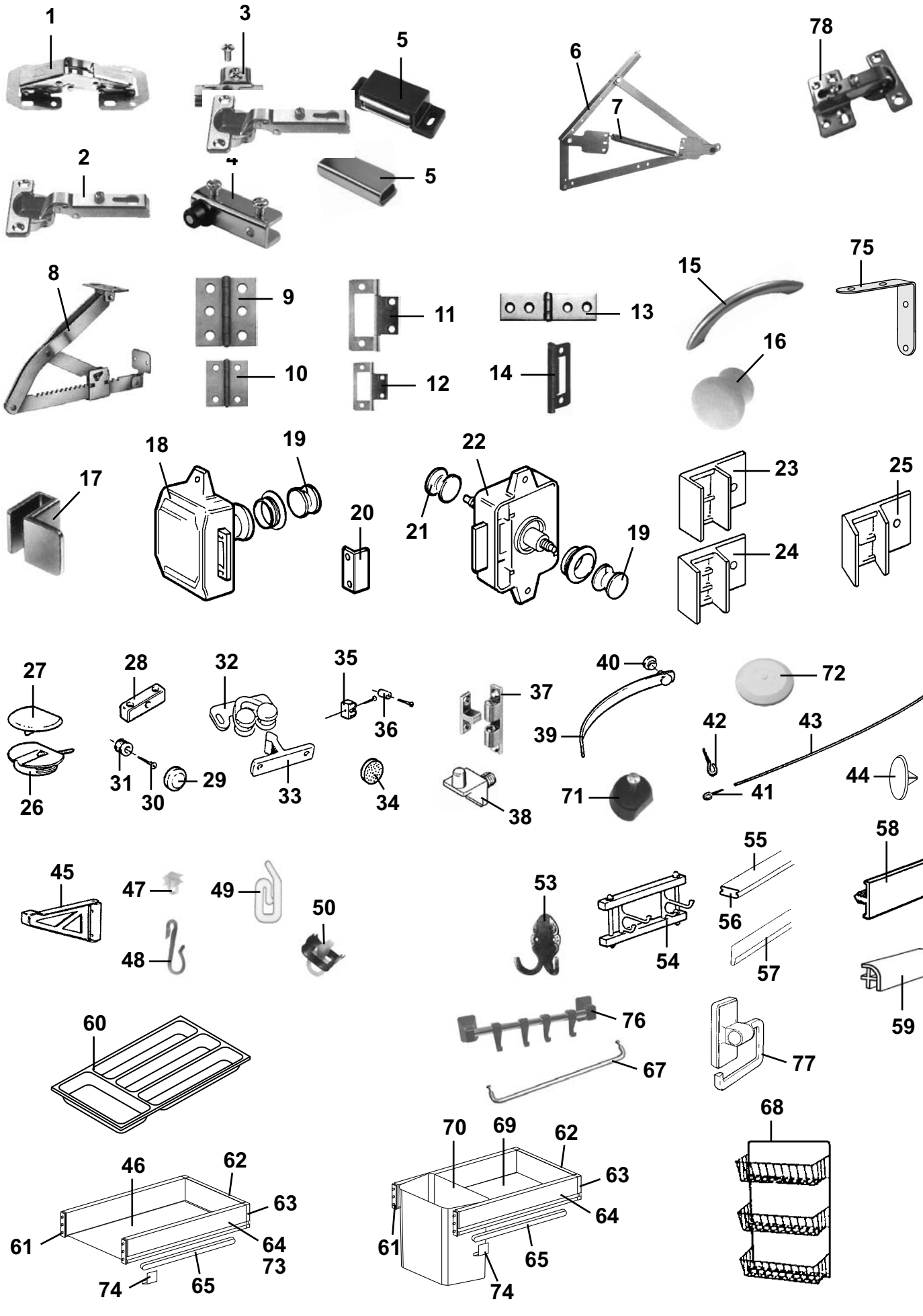
1
3
5
6
78
7
2
4
5
8
9
11
13
15
75
16
10
12
14
17
18
19
20
22
21
19
23
24
25
27
28
32
35
36
37
40
39
72
42
43
41
44
71
26
31
30
29
33
34
38
45
47
49
50
48
53
54
55
56
57
58
59
60
76
67
77
68
46
62
63
64
73
61
74
65
70
69
62
63
64
61
65
74

Pos Fig	Det. nr Part. No	Ingår/Fitted 520 GS	520 / 560 CTH	560 GS	590 E	620 GSE	620 CTX	Benämning	Description
47	315192	x	x	T	T	T	x	Glid draperiskena	Slipper, roof strip
48	800498	x	x	T	T	T	x	Krok duschdraperi	Hook shower curtain
49	315144	x	x	T	T	T	x	Krok draperi	Hook drapery
50	315193	x	x	T	T	T	x	Ändstopp draperiskena	End stop, roof strip
53	313658		x					Hängare 2 krok	Clothes hanger 2 hook
54	306550	x	x	x	x	x	x	Hängare 2 krok	Clothes hanger 2 hook
55	309970	x	x	x	x	x	x	List snäpp lock L=2379	List L=2379
56	309969	x	x	x	x	x	x	List snäpp botten L=2379	List L=2379
57	313884	x	x	x	x	x	x	List radie L=2379	List L=2379
58	860541	M	M	M	M	M	M	Kantlist	Edge list
--	320700	x	x	x	x	x	x	Kantlist, plast L=2500	Edge list, plastic L=2500
59	860590	x	x	x	x	x	x	List hörn plast L=2500	Corner strip L=2500
60	314587	x	x	x	x	x	x	Bestickslåda 220x430	Case for cutlery 220x430
61	860132	x	x	x	x	x	x	Fronttapp låda	Peg front, drawer
62	312104	x	x	x	x	x	x	Bakstycke låda	Back, drawer
63	860133	x	x	x	x	x	x	Hörn låda	Corner, drawer
64	860130	x	x	x	x	x	x	Sida låda 80x429	Side, drawer 80x429
65	860149	x	x	x	x	x	x	Glidskena låda	Slide bar, drawer
67	314088	T	T	T	T	x	x	Hängare handduk	Hanger towel
68	312162	x	x	x	x	x	x	Korg, garderob	Basket, wardrobe
69	315023	x	x	x	x	x	x	Botten låda	Bottom, drawer
70	314926	x	x	x	x	x	x	Avfallshink	Refuse bucket
71	860142						x	Hyllbärare plast	Rack holder plastic
72	314353	x	x	x	x	x	x	Täckplugg plast vit Ø = 29 mm	Plug cover plastic white Ø = 29 mm
73	314588	x	x	x	x	x	x	Sida låda 80x320	Side, drawer 80x320
74	860126	x	x	x	x	x	x	Stopp låda	Stop drawer
75	302980	x	x	x	x	x	x	Vinkeljärn	Angle iron
76	314712	x	x	x	x	x	x	Hängare handduk grå	Towel rail grey
--	314661	T	T	T	T	T	T	Hängare handduk vit	Towel rail white
77	312813	x	x	x	x	x	x	Hållare toapapper vit	Toilet paper-holder white
78	314663							Gångjärn inkl platta	Hinge incl. plate

M= Metervara
T= Tillbehör

M= On the metre
T= Accessory

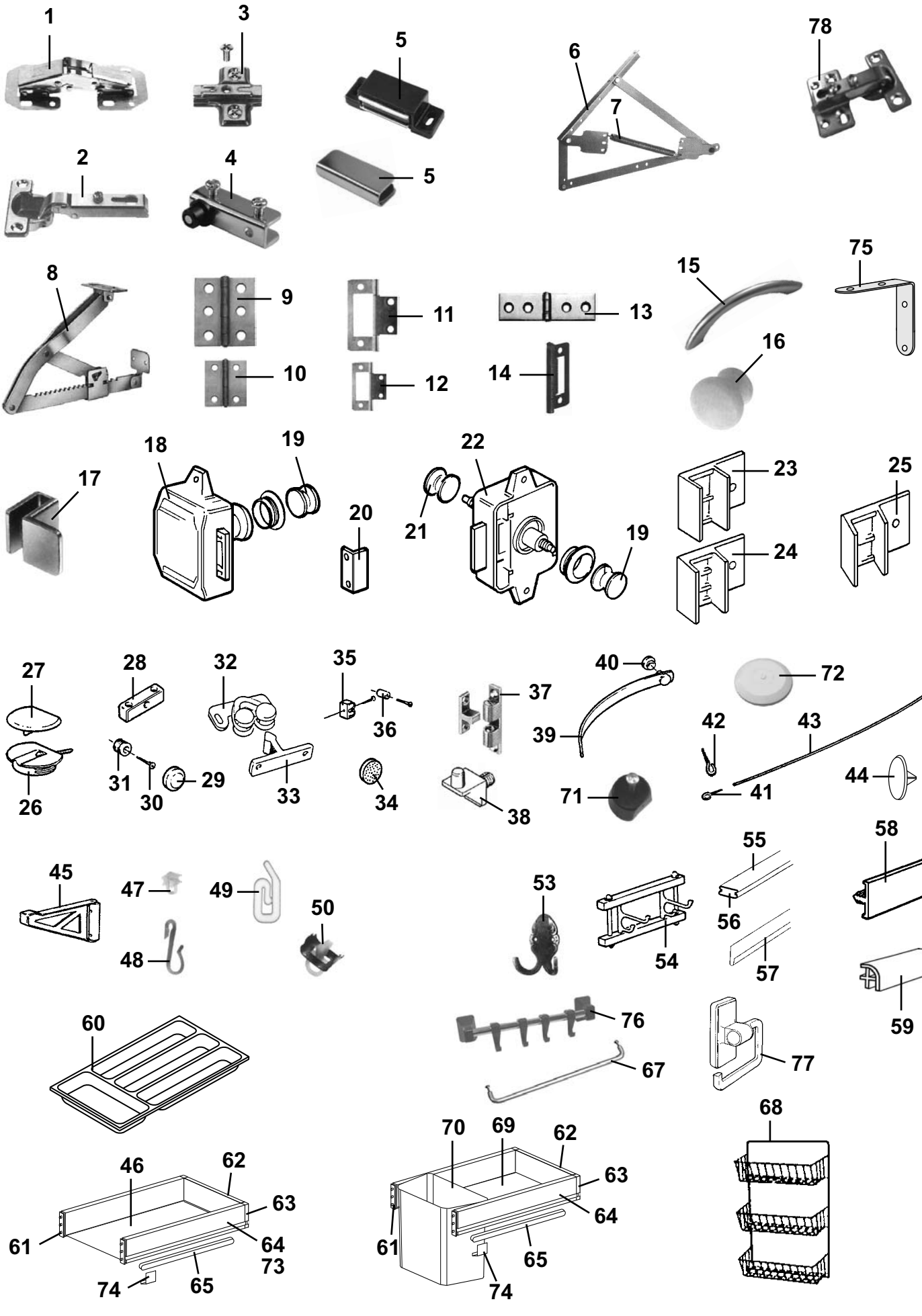
1
3
5
6
7
78
2
4
5
8
9
11
13
15
75
10
12
14
16
17
18
19
20
22
21
19
23
24
25
27
28
32
35
36
37
40
39
72
42
43
26
31
30
29
33
34
38
71
41
44
45
47
49
50
53
54
55
56
57
58
48
59
60
76
67
77
68
70
69
62
63
64
65
74
46
62
63
61
64
73
74
65

Pos Fig	Det. nr Part. No	Ingår/Fitted						Benämning	Description
		520 GS LB 2,5	520 GS BKX 2,5	520 / 560 CTH 2,5	560 GS 2,5	560 GS BKX 2,5	590 E 2,5		
1	860406	x	x	x	x	x	x	Gångjärn	Hinge
2	311917	x	x	x	x	x	x	Gångjärn	Hinge
3	312588	x	x	x	x	x	x	Platta gångjärn köksskåp/diskbänk	Plate hinge
4	314351				x		T	Gångjärn barskåp (säljes i par)	Hinge (exp. in pair)
5	314350				x		T	Lås magnet barskåp	Lock magnet
--	314494				x		T	Motstycke d:o	Companion part d:o
6	860626		x	x	x	x	x	Gångjärn dubbelsäng (säljes i par)	Hinge double bed (exp. in pair)
7	314590		x	x	x	x	x	Fjäder d:o	Spring d:o
8	312596	x			x		x	Stöd säng	Support bed
9	860405			x	x		x	Gångjärn	Hinge
10	300354			x	x		x	Gångjärn	Hinge
11	860621				x		x	Gångjärn	Hinge
12	860402			x	x		x	Gångjärn	Hinge
13	860452	x			x		x	Gångjärn	Hinge
14	312589	x	x	x	x	x	x	Gångjärn	Hinge
15	314579	x	x	x	x	x	x	Handtag	Handle
16	312163	x	x	x	x	x	x	Knopp	Handle
17	312056			T	T		T	Handtag	Handle
18	860502	x	x	x	x	x	x	Lås inredning gard. exkl. tryckknapp	Lock without push button
19	312333	x	x	x	x	x	x	Tryckknapp + rosett	Button + rosett
20	314952	x	x	x	x	x	x	Låsbleck gard/toa	Securing plate, wardrobe/toil.
21	860499	x	x	x	x	x	x	Tryckknapp toa	Push button, toil.
22	860498	x	x	x	x	x	x	Lås inredning toa exkl. tryckknapp	Lock without push button
23	311893	x	x	x	x	x	x	Monteringsbeslag 90°	Mounting 90°
--	311894	x	x	x	x	x	x	Monteringsbeslag 90° 15mm	Mounting 90° 15mm
24	311890	x	x	x	x	x	x	Monteringsbeslag 4°	Mounting 4°
25	311892	x	x	x	x	x	x	Monteringsbeslag 25°	Mounting 25°
26	860197	x	x	x	x	x	x	Monteringskloss	Mounting
27	860198	x	x	x	x	x	x	Lock d:o, beige	Cap d:o, beige
28	303335	x	x	x	x	x	x	Monteringskloss	Mounting
29	800336	x	x	x	x	x	x	Rosetthatt, mässing	Cap, brass
30	801109	x	x	x	x	x	x	Rosettskruv	Screw
31	800343	x	x	x	x	x	x	Kabelgenomföring	Rubber bushing
32	860536	x	x	x	x	x	x	Snäppare, skåpdel	Snap
33	860535	x	x	x	x	x	x	Snäppare, luckdel	Snap
34	801100	x	x	x	x	x	x	Filttass 10x1 för luckor	Damper for doors
35	860398			x	x		x	Lås snäppare u. stolpe	Lock
36	860441			x	x		x	Stolpe till snäppare	Prop for snap
37	800639				x		x	Snäppare mässing	Snap
38	312133	x	x	x	x	x	x	Hyllbärare plast	Rack holder plastic
39	303140		x	x	x	x	x	Omtag läder	Leather strap
--	314511							Omtag läder L=490 mm	Leather strap L=490 mm
40	800226		x	x	x	x	x	Tryckknapp	Button
41	800271	x	x	x	x	x	x	Krok gardinspiral	Hook
42	801106	x	x	x	x	x	x	Krok mässing	Hook brass
43	300884	M	M	M	M	M	M	Gardinspiral	Curtain hanger
44	702213	x	x	x	x	x	x	Täckhatt, brun	Cap cover, brown
45	702205	T	x	T	T	x	T	Stöd hylla	Shelf support
46	312102	x	x	x	x	x	x	Botten låda 443x237	Bottom, drawer 443x237
--	321359	x	x	x	x	x	x	Botten låda 333x237	Bottom, drawer 333x237
								M= Metervara	M= On the metre
								T= Tillbehör	T= Accessory

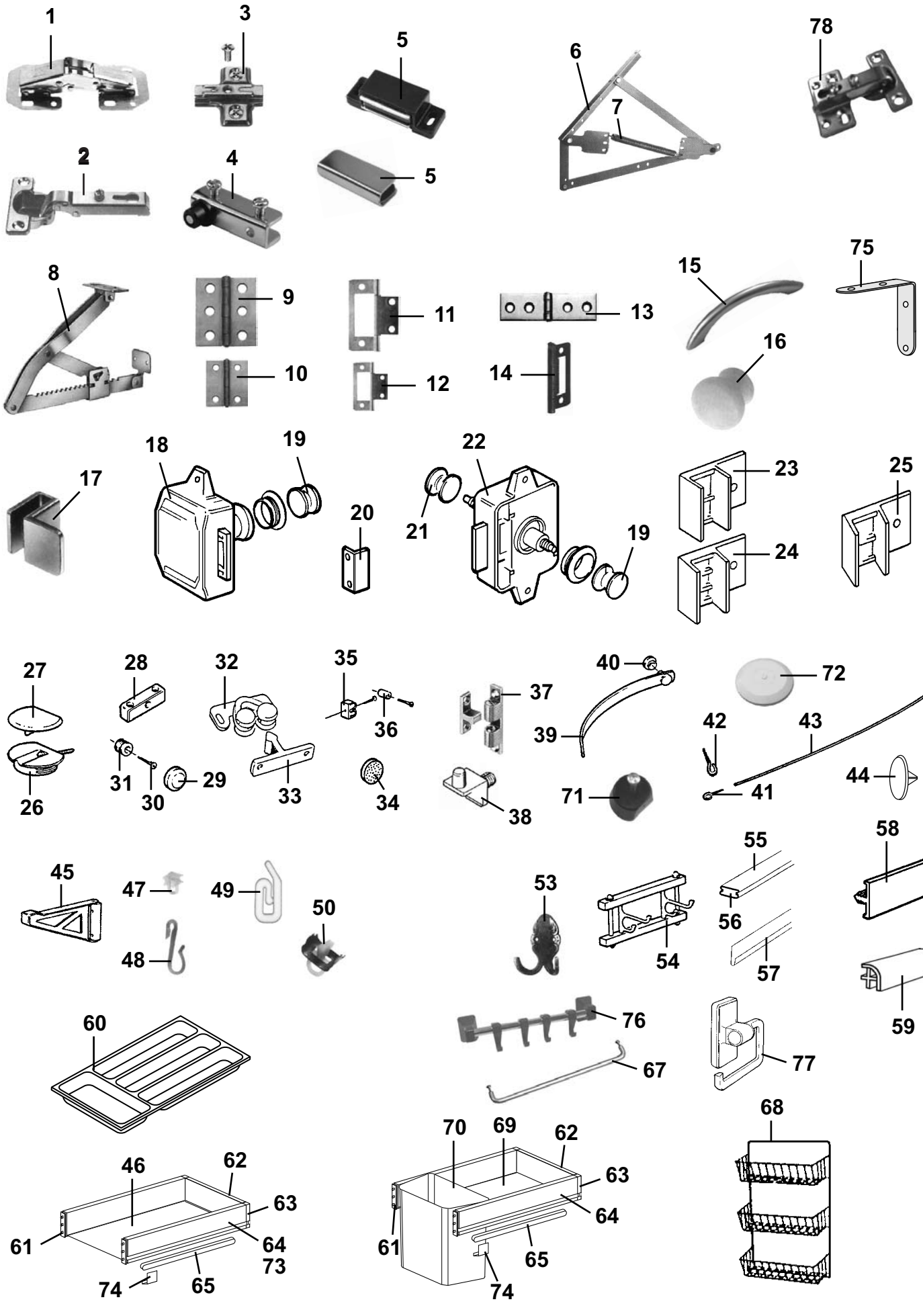
1
3
5
6
7
78
2
4
5
8
9
11
13
15
75
10
12
14
16
17
18
19
20
22
21
19
23
24
25
27
28
32
35
36
37
40
39
72
42
43
26
31
30
29
33
34
38
71
41
44
45
47
49
50
53
54
55
56
57
58
48
59
60
76
67
77
68
70
69
62
63
64
65
74
46
62
63
61
64
73
74
65

Pos Fig	Det. nr Part. No	Ingår/Fitted 520 GS LB 2,5	520 GS BKX 2,5	520 / 560 CTH 2,5	560 GS 2,5	560 GS BKX 2,5	590 E 2,5	Benämning	Description
47	315192	x	x	x	T	x	T	Glid draperiskena	Slipper, roof strip
48	800498	T	T	x	T	T	T	Krok duschdraperi	Hook shower curtain
49	315144	x	x	x	T	x	T	Krok draperi	Hook drapery
50	315193	x	x	x	T	x	T	Ändstopp draperiskena	End stop, roof strip
53	313658		x	x		x		Hängare 2 krok	Clothes hanger 2 hook
54	306550	x		x	x		x	Hängare 2 krok	Clothes hanger 2 hook
55	309970	x	x	x	x	x	x	List snäpp lock L=2379	List L=2379
56	309969	x	x	x	x	x	x	List snäpp botten L=2379	List L=2379
57	313884	x	x	x	x	x	x	List radie L=2379	List L=2379
58	860541	M	M	M	M	M	M	Kantlist	Edge list
--	320700	x	x	x	x	x	x	Kantlist, plast L=2500	Edge list, plastic L=2500
59	860590	x	x	x	x	x	x	List hörn plast L=2500	Corner strip L=2500
60	314587	x	x	x	x	x	x	Bestickslåda 220x430	Case for cutlery 220x430
61	860132	x	x	x	x	x	x	Fronttapp låda	Peg front, drawer
62	312104	x	x	x	x	x	x	Bakstycke låda	Back, drawer
63	860133	x	x	x	x	x	x	Hörn låda	Corner, drawer
64	860130	x	x	x	x	x	x	Sida låda	Side, drawer
65	860149	x	x	x	x	x	x	Glidskena låda	Slide bar, drawer
67	314088	x	x	x	x	x	x	Hängare handduk	Hanger towel
68	312162	x	x	x	x	x	x	Korg, garderob	Basket, wardrobe
69	315023	x	x	x	x	x	x	Botten låda	Bottom, drawer
70	314926	x	x	x	x	x	x	Avfallshink	Refuse bucket
71	860142							Hyllbärare plast	Rack holder plastic
72	314353	x	x	x	x	x	x	Täckplugg plast vit Ø = 29 mm	Plug cover plastic white Ø = 29 mm
73	314588	x	x	x	x	x	x	Sida låda 80x320	Side, drawer 80x320
74	860126	x	x	x	x	x	x	Stopp låda	Stop drawer
75	302980	x	x	x	x	x	x	Vinkeljärn	Angle iron
76	314712	x	x	x	x	x	x	Hängare handduk grå	Towel rail grey
--	314661	T	T	T	T	T	T	Hängare handduk vit	Towel rail white
77	312813	x	x	x	x	x	x	Hållare toapapper vit	Toilet paper-holder white
78	314663							Gångjärn inkl platta	Hinge incl. plate

M= Metervara
T= Tillbehör

M= On the metre
T= Accessory

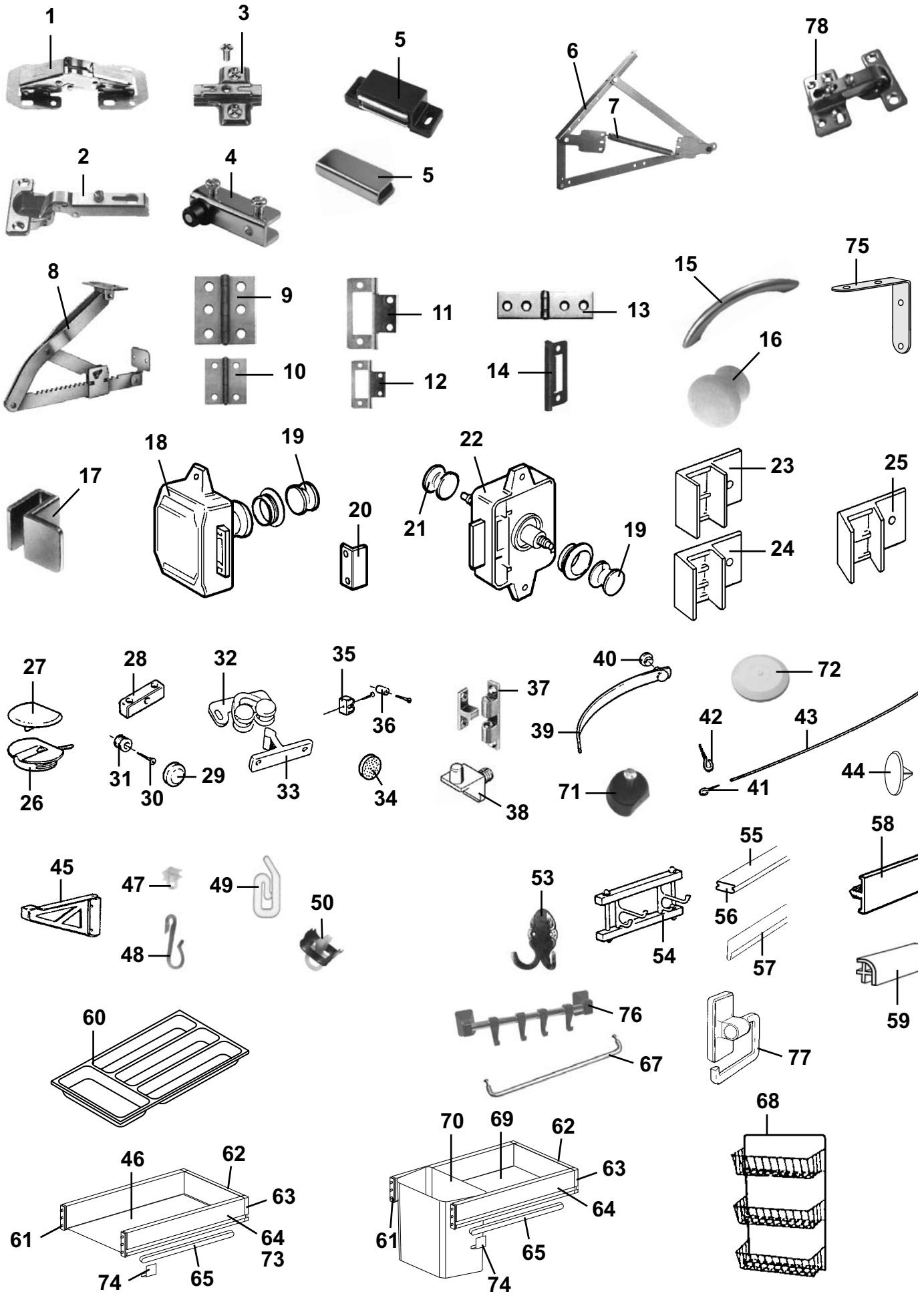
1
3
5
6
7
78
2
4
5
8
9
11
13
15
75
10
12
14
16
17
18
19
20
22
21
19
23
24
25
27
28
32
35
36
37
40
39
72
42
43
26
31
30
29
33
34
38
71
41
44
45
47
49
50
53
54
55
56
57
58
48
59
60
76
67
77
68
70
69
62
63
64
65
74
46
62
63
61
64
73
74
65

Pos Fig	Det. nr Part. No	Ingår/Fitted 620 GSE 2,5	620 CTH 2,5	620 CTX 2,5	730 GSE 2,5	730 CTX 2,5	730 GSE BKX 2,5	Benämning	Description
1	860406	x	x	x	x	x	x	Gångjärn	Hinge
2	311917	x	x	x	x	x	x	Gångjärn	Hinge
3	312588	x	x	x	x	x	x	Platta gångjärn köksskåp/diskbänk	Plate hinge
4	314351			x		x		Gångjärn barskåp (säljes i par)	Hinge (exp. in pair)
5	314350			x		x		Lås magnet barskåp	Lock magnet
--	314494			x		x		Motstycke d:o	Companion part d:o
6	314589	x	x	x	x	x	x	Gångjärn dubbelsäng (säljes i par)	Hinge double bed (exp. in pair)
7	314590	x	x	x	x	x	x	Fjäder d:o	Spring d:o
8	312596	x			x		x	Stöd säng	Support bed
9	860405	x	x	x	x	x	x	Gångjärn	Hinge
10	300354	x	x	x	x	x	x	Gångjärn	Hinge
11	860621	x			x			Gångjärn	Hinge
12	860402	x	x	x	x	x	x	Gångjärn	Hinge
13	860452	x			x		x	Gångjärn	Hinge
14	312589	x	x	x	x	x	x	Gångjärn	Hinge
15	314579	x	x	x	x	x	x	Handtag	Handle
16	312163	x	x	x	x	x	x	Knopp	Handle
17	312056	T	T	T	T	T		Handtag	Handle
18	860502	x	x	x	x	x	x	Lås inredning gard. exkl. tryckknapp	Lock without push button
19	312333	x	x	x	x	x	x	Tryckknapp + rosett	Button + rosett
20	314952	x	x	x	x	x	x	Låsbleck gard/toa	Securing plate, wardrobe/toil.
21	860499	x	x	x	x	x	x	Tryckknapp toa	Push button, toil.
22	860498	x	x	x	x	x	x	Lås inredning toa exkl. tryckknapp	Lock without push button
23	311893	x	x	x	x	x	x	Monteringsbeslag 90°	Mounting 90°
--	311894	x	x	x	x	x	x	Monteringsbeslag 90° 15mm	Mounting 90° 15mm
24	311890	x	x	x	x	x	x	Monteringsbeslag 4°	Mounting 4°
25	311892	x	x	x	x	x	x	Monteringsbeslag 25°	Mounting 25°
26	860197	x	x	x	x	x	x	Monteringskloss	Mounting
27	860198	x	x	x	x	x	x	Lock d:o, beige	Cap d:o, beige
28	303335	x	x	x	x	x	x	Monteringskloss	Mounting
29	800336	x	x	x	x	x	x	Rosetthatt, mässing	Cap, brass
30	801109	x	x	x	x	x	x	Rosettskruv	Screw
31	800343	x	x	x	x	x	x	Kabelgenomföring	Rubber bushing
32	860536	x	x	x	x	x	x	Snäppare, skåpdel	Snap
33	860535	x	x	x	x	x	x	Snäppare, luckdel	Snap
34	801100	x	x	x	x	x	x	Filttass 10x1 för luckor	Damper for doors
35	860398	x	x	x	x	x	x	Lås snäppare u. stolpe	Lock
36	860441	x	x	x	x	x	x	Stolpe till snäppare	Prop for snap
37	800639	x			x			Snäppare mässing	Snap
38	312133	x	x	x	x	x	x	Hyllbärare plast	Rack holder plastic
39	303140	x	x	x	x	x	x	Omtag läder	Leather strap
--	314511		x	x				Omtag läder L=490 mm	Leather strap L=490 mm
40	800226	x	x	x	x	x	x	Tryckknapp	Button
41	800271	x	x	x	x	x	x	Krok gardinspiral	Hook
42	801106	x	x	x	x	x	x	Krok mässing	Hook brass
43	300884	M	M	M	M	M	M	Gardinspiral	Curtain hanger
44	702213	x	x	x	x	x	x	Täckhatt, brun	Cap cover, brown
45	702205	T	T		T		x	Stöd hylla	Shelf support
46	312102	x	x	x	x	x	x	Botten låda 443x237	Bottom, drawer 443x237
--	321359	x	x	x	x	x	x	Botten låda 333x237	Bottom, drawer 333x237
								M= Metervara	M= On the metre
								T= Tillbehör	T= Accessory

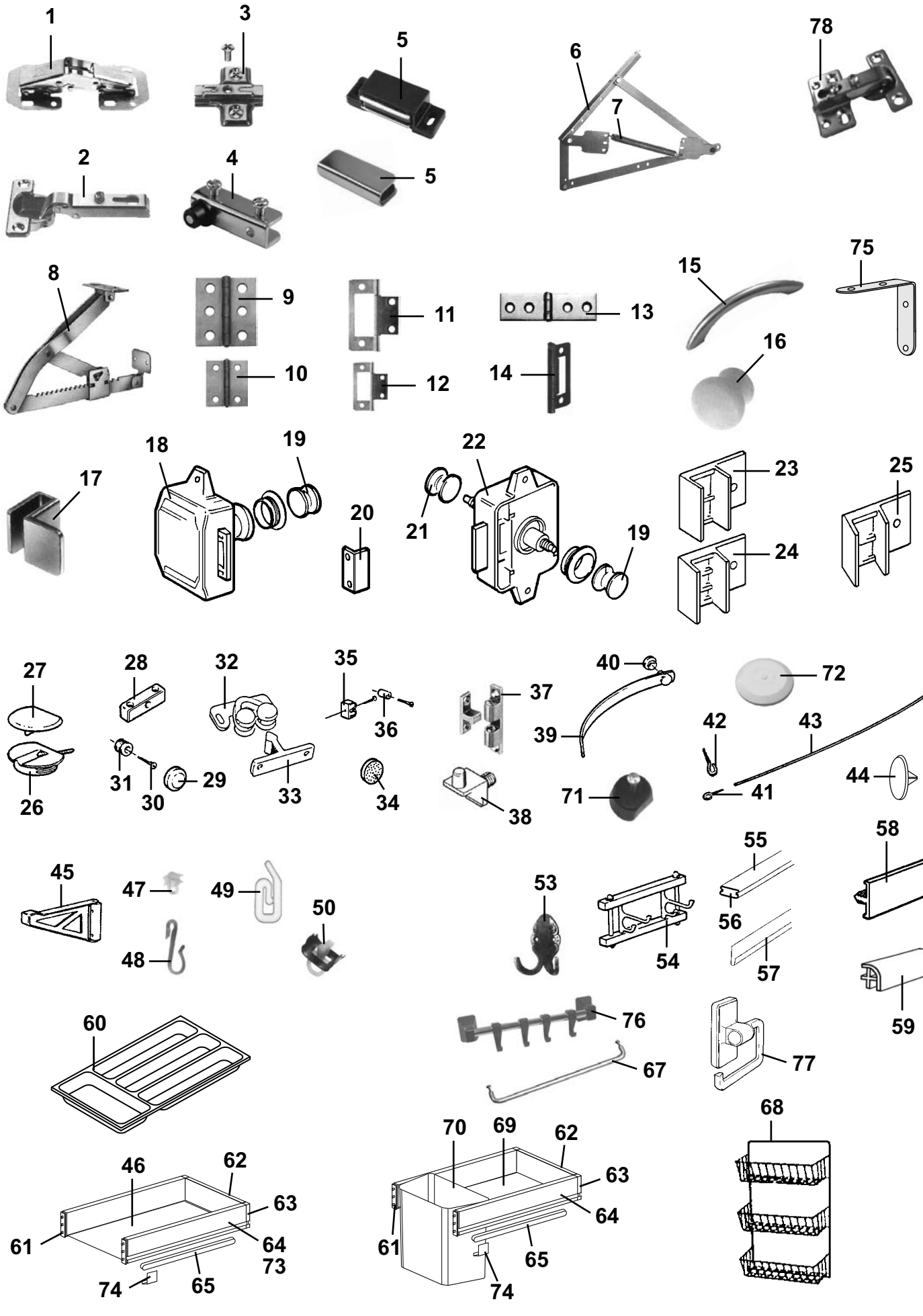
1
3
5
6
78
7
2
4
5
8
9
11
13
15
75
16
10
12
14
18
19
17
20
22
21
19
23
25
24
27
28
32
35
40
72
37
36
39
42
43
26
31
30
29
33
34
38
71
41
44
45
47
49
50
53
55
58
48
54
56
57
59
60
76
77
67
68
70
69
62
63
46
62
63
64
61
64
73
61
65
74
65
74

Pos Fig	Det. nr Part. No	Ingår/Fitted 620 GSE 2,5	620 CTH 2,5	620 CTX 2,5	730 GSE 2,5	730 CTX 2,5	730 GSE BKX 2,5	Benämning	Description
47	315192	T	x	x	x	x	x	Glid draperiskena	Slipper, roof strip
48	800498	T	x	x	x	x	T	Krok duschdraperi	Hook shower curtain
49	315144	T	x	x	x	x	x	Krok draperi	Hook drapery
50	315193	T	x	x	x	x	x	Ändstopp draperiskena	End stop, roof strip
53	313658		x				x	Hängare 2 krok	Clothes hanger 2 hook
54	306550	x	x	x				Hängare 2 krok	Clothes hanger 2 hook
55	309970	x	x	x	x	x	x	List snäpp lock L=2379	List L=2379
56	309969	x	x	x	x	x	x	List snäpp botten L=2379	List L=2379
57	313884	x	x	x	x	x	x	List radie L=2379	List L=2379
58	860541	M	M	M	M	M	M	Kantlist	Edge list
--	320700	x	x	x	x	x	x	Kantlist, plast L=2500	Edge list, plastic L=2500
59	860590	x	x	x	x	x	x	List hörn plast L=2500	Corner strip L=2500
60	314587	x	x	x	x	x	x	Bestickslåda 220x430	Case for cutlery 220x430
61	860132	x	x	x	x	x	x	Fronttapp låda	Peg front, drawer
62	312104	x	x	x	x	x	x	Bakstycke låda	Back, drawer
63	860133	x	x	x	x	x	x	Hörn låda	Corner, drawer
64	860130	x	x	x	x	x	x	Sida låda	Side, drawer
65	860149	x	x	x	x	x	x	Glidskena låda	Slide bar, drawer
67	314088	x	x	x	x	x	x	Hängare handduk	Hanger towel
68	312162	x	x	x	x	x	x	Korg, garderob	Basket, wardrobe
69	315023	x	x	x	x	x	x	Botten låda	Bottom, drawer
70	314926	x	x	x	x	x	x	Avfallshink	Refuse bucket
71	860142			x		x		Hyllbärare plast	Rack holder plastic
72	314353	x	x	x	x	x	x	Täckplugg plast vit Ø = 29 mm	Plug cover plastic white Ø = 29 mm
73	314588	x	x	x	x	x	x	Sida låda 80x320	Side, drawer 80x320
74	860126	x	x	x	x	x	x	Stopp låda	Stop drawer
75	302980	x	x	x	x	x	x	Vinkeljärn	Angle iron
76	314712	x	x	x	x	x	x	Hängare handduk grå	Towel rail grey
--	314661	T	T	T	T	T	T	Hängare handduk vit	Towel rail white
77	312813	x	x	x	x	x	x	Hållare toapapper vit	Toilet paper-holder white
78	314663		x		x	x		Gångjärn inkl platta	Hinge incl. plate

M= Metervara
T= Tillbehör

M= On the metre
T= Accessory

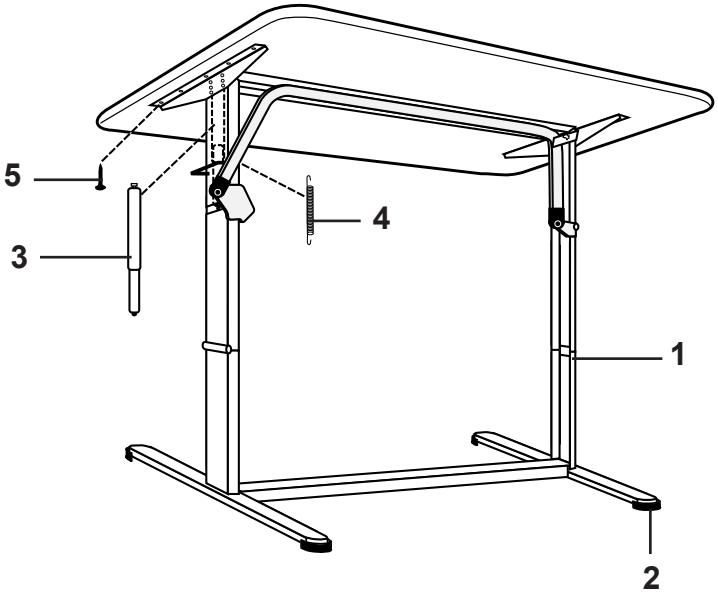
5
3
4
1
2

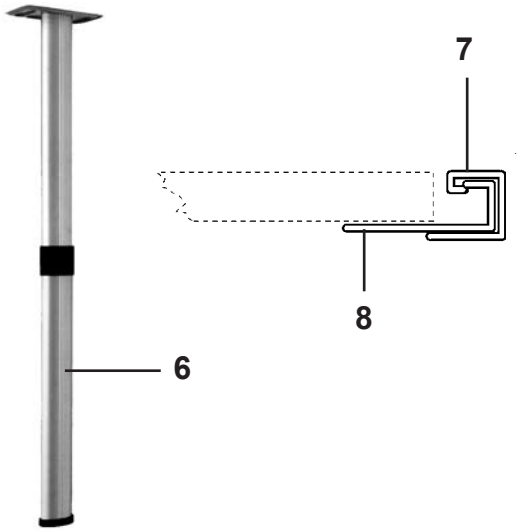
7
8
6

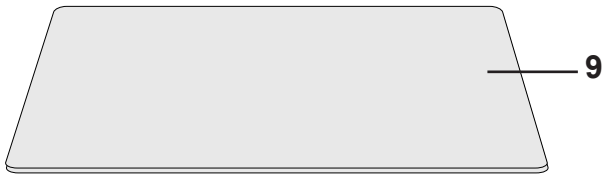
9

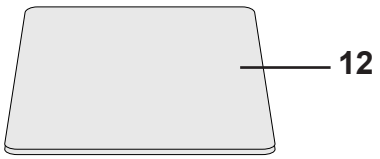
12


10

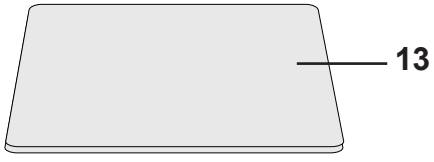
13

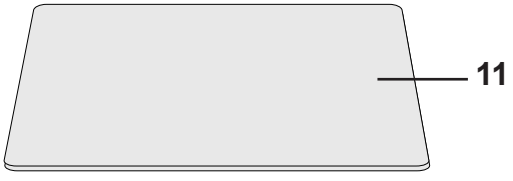
11

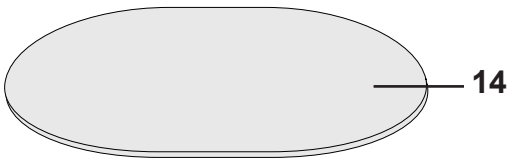
14

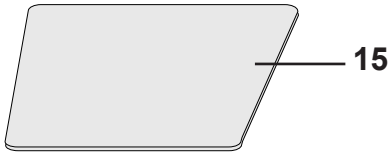
15

Pos Fig	Det. nr Part. No	Ingår/Fitted 520 GS	520 / 560 CTH	560 GS	590 E	620 GSE	620 CTX	Benämning	Description
1	313185	T	T	T	x	x	x	Bordsstativ kpl.	Table stand cpl.
2	313719	T	T	T	x	x	x	Fot	Foot
3	313663	T	T	T	x	x	x	Dämpare kpl.	Damper cpl.
4	313720	T	T	T	x	x	x	Fjäder	Spring
5	800367	T	T	T	x	x	x	Skruv 5x16	Screw 5x16
6	320711	x	x	x	x	x	x	Bordsben fällbart H=730 / 340	Table leg H=730 / 340
7	300108	x	x	x	x	x	x	List upphängning väggdel	List
8	300420	x	x	x	x	x	x	List upphängning bordsdel	List
9	313875	x	x	x	T	T	T	Bordsskiva 840x1200 sittgr fram	Table top 840x1200 couch gr. front
10	313880	T	T	T	x	x	x	Bordsskiva 740x940 rundsittgr. fram	Table top 740x940 couch gr. front
--	313880		x					Bordsskiva 740x940 sittgr bak	Table top 740x940 couch gr. rear
11	313876	x		x	x	x		Bordsskiva 840x940 sittgr bak SG	Table top 840x940 couch gr. rear SG
12	314128			x	x	x		Bordsskiva 750x600 sittgr bak DBD	Table top 750x600 couch gr. rear DBD
13	313877			x	x	x		Bordsskiva 750x750 sittgr bak BK	Table top 750x750 couch gr. rear BK
--	313877						x	Bordsskiva 750x750 mittsittgr	Table top 750x750 middle couch gr.
14	321558	T	T	T	T	T	T	Bordsskiva 750x1000 rundsittgr. fram	Table top 750x1000 couch gr. front
15	321800	x						Bordsskiva 840x840 (end. 520 LB)	Table top 840x840 (only 520 LB)

T= Tillbehör

T= Accessory

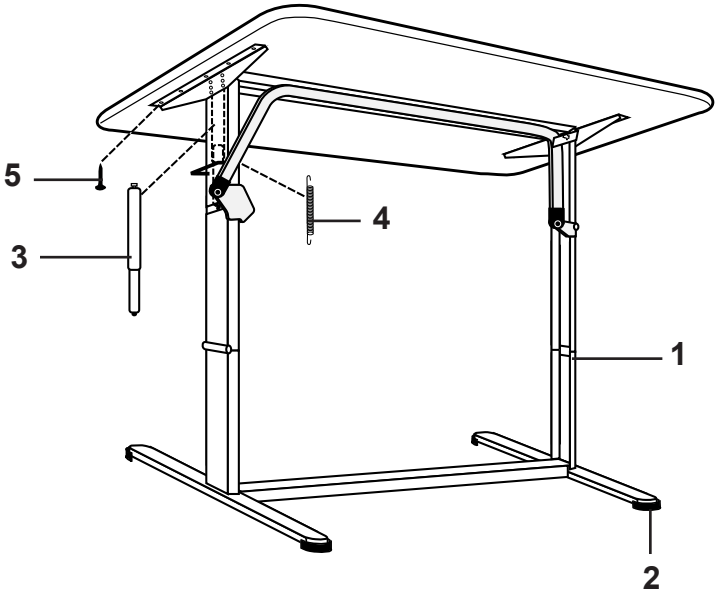
5
3
4
1
2

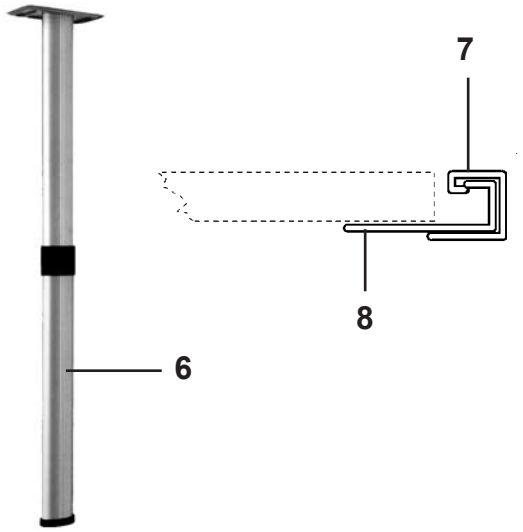
7
8
6

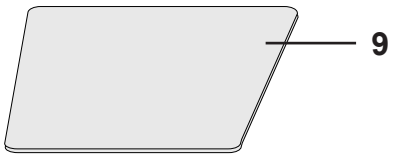
9

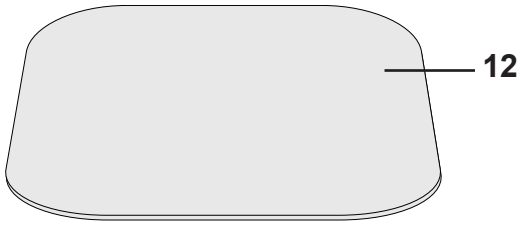
12


10


13

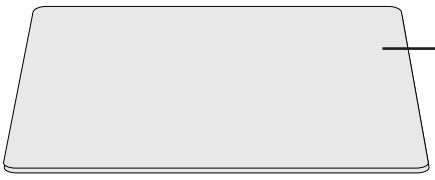
11

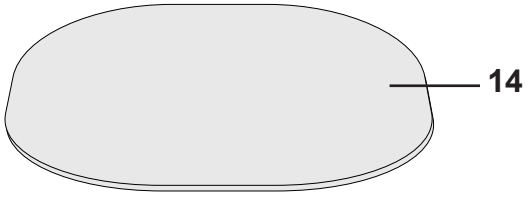
14

Pos Fig	Det. nr Part. No	Ingår/Fitted						Benämning	Description
		520 GS LB 2,5	520 GS BKX 2,5	520 / 560 CTH 2,5	560 GS 2,5	560 GS BKX 2,5	590 E 2,5		
1	313185			x	x		x	Bordsstativ kpl.	Table stand cpl.
2	313719			x	x		x	Fot	Foot
3	313663			x	x		x	Dämpare kpl.	Damper cpl.
4	313720			x	x		x	Fjäder	Spring
5	800367			x	x		x	Skruv 5x16	Screw 5x16
6	320711	x	x	x	x	x	x	Bordsben fällbart H=730 / 340	Table leg H=730 / 340
7	300108	x	x	x	x	x	x	List upphängning väggdel	List
8	300420	x	x	x	x	x	x	List upphängning bordsdel	List
9	321800	x						Bordsskiva 840x840 sittgr bak	Table top 840x840 couch gr. rear
10	321343		x	x		x		Bordsskiva 750x1100 sittgr bak	Table top 750x1100 couch gr. rear
11	313876			x	x		x	Bordsskiva 840x940 rundsittgr. fram	Table top 840x940 couch gr. front
12	321495			T	T		T	Bordsskiva 1090x990 rundsittgr. fram	Table top 1090x990 couch gr. front
13	313877				x		x	Bordsskiva 750x750 sittgr bak BK	Table top 750x750 couch gr. rear BK
--	314128				x		x	Bordsskiva 750x600 sittgr bak DBD	Table top 750x600 couch gr. rear DBD
14	321557			T	T		T	Bordsskiva 940x1000 rundsittgr. fram	Table top 940x1000 couch gr. front

T= Tillbehör

T= Accessory

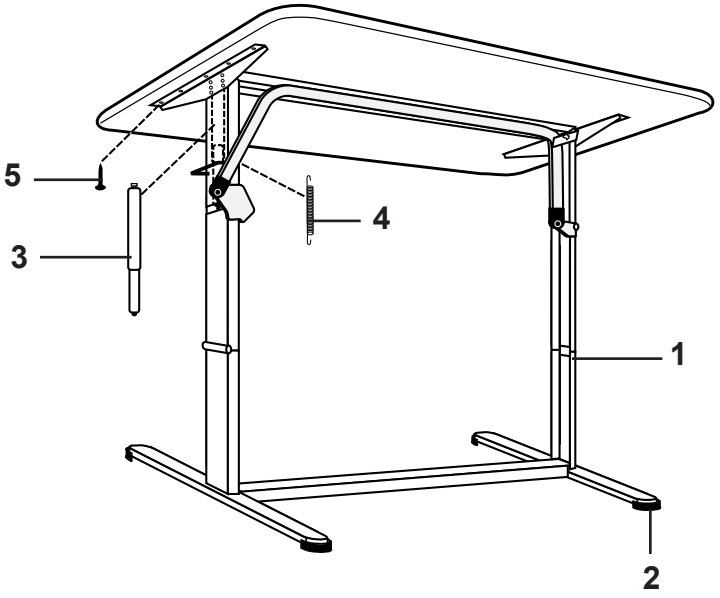
5
3
4
1
2

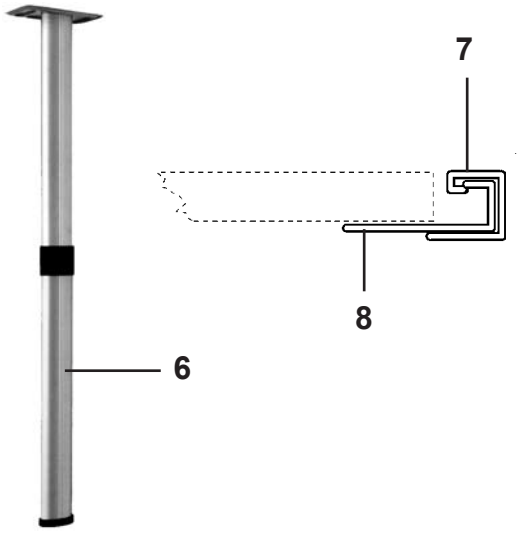
7
8
6

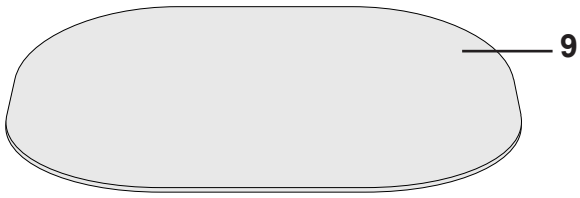
9

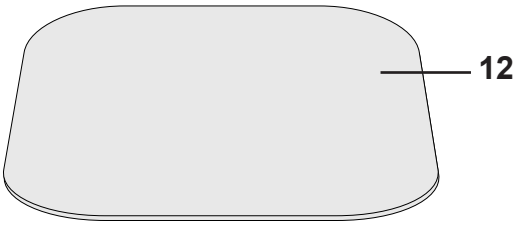
12


10


13

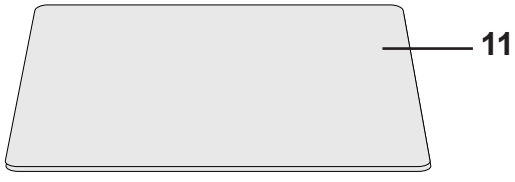
11

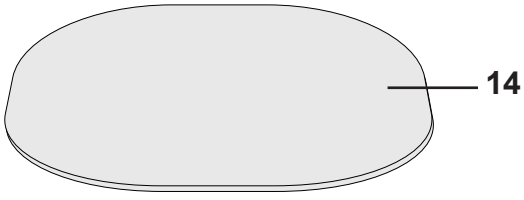
14

Pos Fig	Det. nr Part. No	Ingår/Fitted						Benämning	Description
		620 GSE 2,5	620 CTH 2,5	620 CTX 2,5	730 GSE 2,5	730 CTX 2,5	730 GSE BKX 2,5		
1	313185	x	x	x	x	x		Bordsstativ kpl.	Table stand cpl.
--	315146						x	Bordsstativ kpl.	Table stand cpl.
2	313719	x	x	x	x	x	x	Fot	Foot
3	313663	x	x	x	x	x	x	Dämpare kpl.	Damper cpl.
4	313720	x	x	x	x	x	x	Fjäder	Spring
5	800367	x	x	x	x	x	x	Skruv 5x16	Screw 5x16
6	320711	x	x	x	x	x		Bordsben fällbart H=730 / 340	Table leg H=730 / 340
7	300108	x	x	x	x	x		List upphängning väggdel	List
8	300420	x	x	x	x	x		List upphängning bordsdel	List
9	321170				x	x		Bordsskiva 940x1200 rundsittgr. fram	Table top 940x1200 couch gr. front
10	313880					x		Bordsskiva 740x940 mittsittgr	Table top 740x940 middle couch gr.
--	321343		x					Bordsskiva 750x1100 sittgr bak	Table top 750x1100 couch gr. rear
11	313876	x	x	x				Bordsskiva 840x940 rundsittgr. fram	Table top 840x940 couch gr. front
12	321495	T	T	T	T	T		Bordsskiva 1090x990 rundsittgr. fram	Table top 1090x990 couch gr. front
--	322311						x	Bordsskiva 1030x750 mittsittgr	Table top 1030x750 middle couch gr.
13	313877	x						Bordsskiva 750x750 sittgr bak BK	Table top 750x750 couch gr. rear BK
--	314128	x			x			Bordsskiva 750x600 sittgr bak DBD	Table top 750x600 couch gr. rear DBD
--	313877			x				Bordsskiva 750x750 mittsittgr	Table top 750x750 middle couch gr.
14	321557	T	T	T	T			Bordsskiva 940x1000 rundsittgr. fram	Table top 940x1000 couch gr. front
--	321558						x	Bordsskiva 750x1000 sittgr. bak	Table top 750x1000 couch gr. rear

T= Tillbehör

T= Accessory

Sittgrupp fram

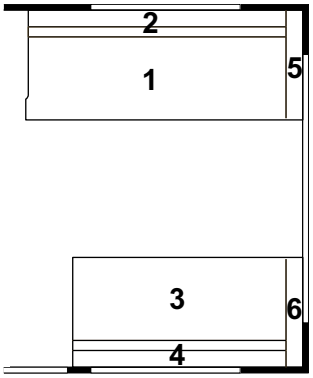

1 = 1,03 m² 4 = 0,45 m²
2 = 0,56 m² 5 = 0,23 m²
3 = 0,85 m² 6 = 0,23 m²

Rundsittgrupp fram

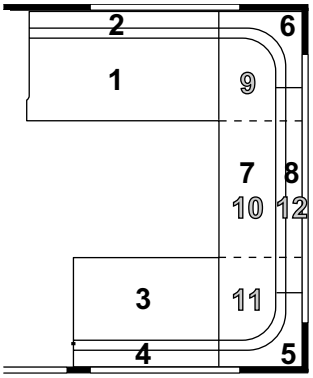

1 = 0,68 m² 7 = 1,10 m² *
2 = 0,38 m² 8 = 0,47 m² *
3 = 0,50 m² 9 = 0,35 m² **
4 = 0,28 m² 10 = 0,40 m² **
5 = Radiekudde/ Corner pillow 11 = 0,35 m² **
6 = Radiekudde/ Corner pillow 12 = 0,28 m² **

* = Dyna utgår vid tygval AX; CX; DX; MX; S1; S2.

** = Gäller vid tygval AX; CX; DX; MX; S1; S2.

Förenklad rundsittgrupp

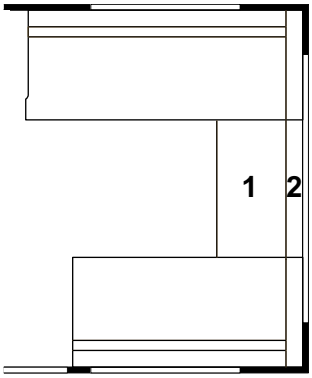

1 = 0,40 m²
2 = 0,30 m²

SG

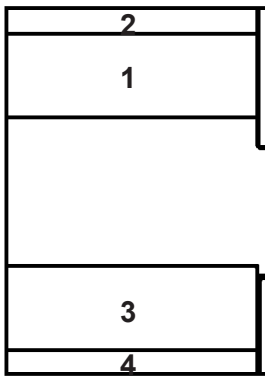

1. 0,93 m²
2. 0,52 m²
3. 0,93 m²
4. 0,52 m²

309568 Dyna överbäddskåp gav. bak (tillbeh.) Mattress upper bed gable (accessory)

520 GS LB 2,3 sittgrupp bak

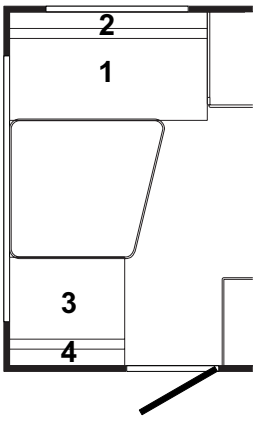

1 = 0,74 m²
2 = 0,42 m²
3 = 0,40 m²
4 = 0,23 m²

520 GS LB 2,5 sittgrupp bak

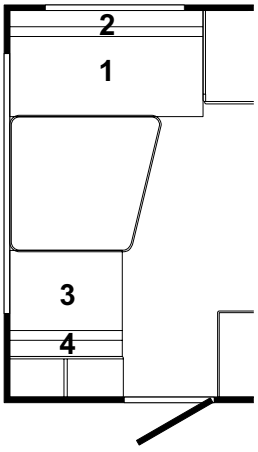

1 = 0,74 m²
2 = 0,42 m²
3 = 0,40 m²
4 = 0,23 m²

520 GS LB 2,3 fram

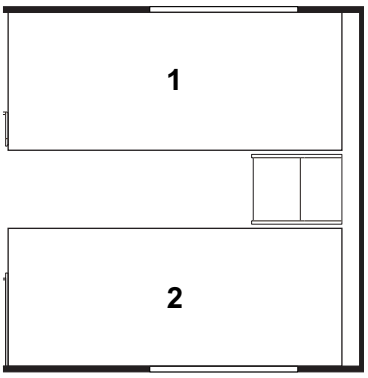

1.	313203	Dyna	Mattress
	313204	Bäddmadrass	Bed mattress
	314726	Överkast (sats H+V, ange sida samt färg)	Bedspread (set R+L, spec. side and colour)
2.	313203	Dyna	Mattress
	313204	Bäddmadrass	Bed mattress
	314726	Överkast (sats H+V, ange sida samt färg)	Bedspread (set R+L, spec. side and colour)
	313114	Överdrag spalt V-H fram (ange färg)	Covering air gap L-R front (spec. colour)
	314792	Överdrag spalt gavel fram (ange färg)	Covering air gap front (spec. colour)
	314818	Kudde 9021-3 röd/vit	Pillow 9021-3 red/white
	314819	Kudde 9365-35 röd	Pillow 9365-35 red
	314820	Kudde 9318-35 röd	Pillow 9318-35 red
	315129	Kudde 9603-4 blommig	Pillow 9603-4 flowered
	315131	Kudde 2731-88 blå/vit (rutig)	Pillow 2731-88 blue/white (checked)
	315130	Kudde 9395-77 linne	Pillow 9395-77 linen

520 GS LB 2,5 fram

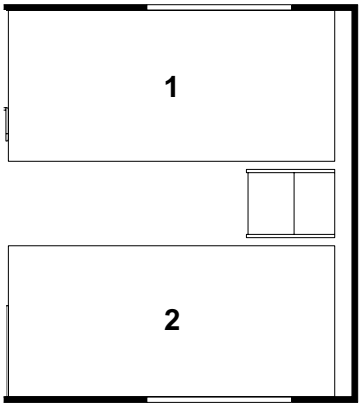

1.	314539	Dyna	Mattress
	314540	Bäddmadrass	Bed mattress
	314922	Bäddmadrass "Sensus"	Bed mattress "Sensus"
	314727	Överkast (sats H+V, ange sida samt färg)	Bedspread (set R+L, spec. side and colour)
2.	314539	Dyna	Mattress
	314540	Bäddmadrass	Bed mattress
	314922	Bäddmadrass "Sensus"	Bed mattress "Sensus"
	314727	Överkast (sats H+V, ange sida samt färg)	Bedspread (set R+L, spec. side and colour)
	313114	Överdrag spalt V-H fram (ange färg)	Covering air gap L-R front (spec. colour)
	314793	Överdrag spalt gavel fram (ange färg)	Covering air gap front (spec. colour)
	314818	Kudde 9021-3 röd/vit	Pillow 9021-3 red/white
	314819	Kudde 9365-35 röd	Pillow 9365-35 red
	314820	Kudde 9318-35 röd	Pillow 9318-35 red
	315129	Kudde 9603-4 blommig	Pillow 9603-4 flowered
	315131	Kudde 2731-88 blå/vit (rutig)	Pillow 2731-88 blue/white (checked)
	315130	Kudde 9395-77 linne	Pillow 9395-77 linen

520-560 GS BKX 2,5

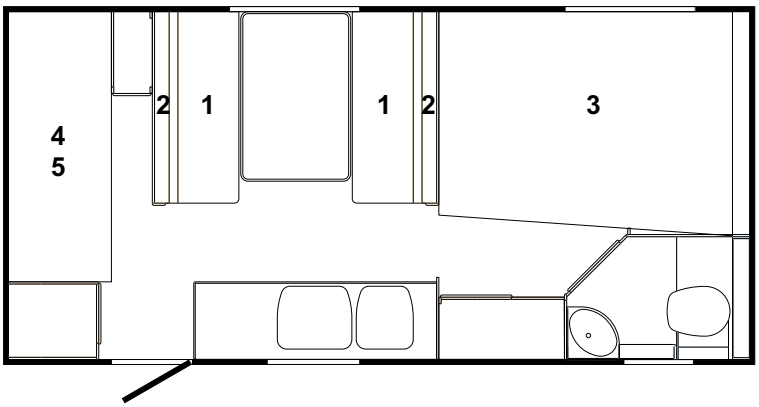

1. 0,68 m²
2. 0,43 m²

3.	314600	Dyna resår	Spring interior mattress
	313208	Bäddmadrass	Bed mattress
	314923	Bäddmadrass "Sensus"	Bed mattress "Sensus"
	315147	Överkast (ange färg)	Bedspread (specify colour)
4.	314676	Dyna säng nedre (ange färg)	Mattress bed under (specify colour)
5.	314676	Dyna säng övre (ange färg)	Mattress bed upper (specify colour)
	313114	Överdrag spalt V-fram (ange färg)	Covering air gap L-front (spec. colour)
	314791	Överdrag spalt gavel fram (ange färg)	Covering air gap front (specify colour)
	315190	Överdrag spalt undre gavel bak (ange färg)	Covering air gap under rear (spec. colour)
	315189	Överdrag spalt övre gavel bak (ange färg)	Covering air gap upper rear (spec. colour)
	315191	Överdrag spalt övre/undre V-bak (ange färg)	Covering air gap upper/under L-rear (spec. colour)
	314818	Kudde 9021-3 röd/vit	Pillow 9021-3 red/white
	314819	Kudde 9365-35 röd	Pillow 9365-35 red
	314820	Kudde 9318-35 röd	Pillow 9318-35 red
	315129	Kudde 9603-4 blommig	Pillow 9603-4 flowered
	315131	Kudde 2731-88 blå/vit (rutig)	Pillow 2731-88 blue/white (checked)
	315130	Kudde 9395-77 linne	Pillow 9395-77 linen

Sittgrupp fram

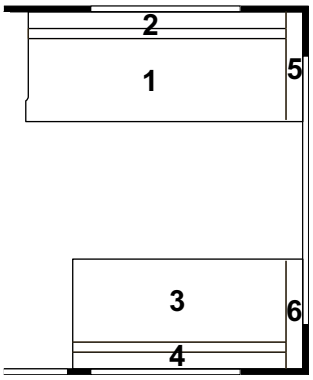

1 = 1,03 m² 4 = 0,45 m²
2 = 0,56 m² 5 = 0,23 m²
3 = 0,85 m² 6 = 0,23 m²

Rundsittgrupp fram

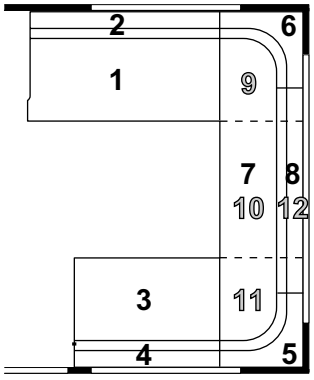

1 = 0,68 m² 7 = 1,10 m² *
2 = 0,38 m² 8 = 0,47 m² *
3 = 0,50 m² 9 = 0,35 m² **
4 = 0,28 m² 10 = 0,40 m² **
5 = Radiekudde/ Corner pillow 11 = 0,35 m² **
6 = Radiekudde/ Corner pillow 12 = 0,28 m² **

Förenklad rundsittgrupp

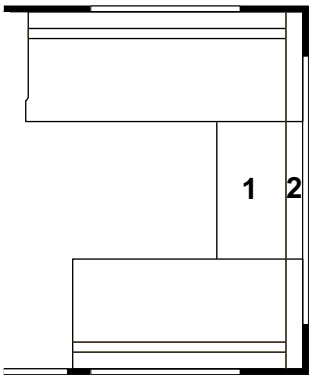

1 = 0,40 m²
2 = 0,30 m²

* = Dyna utgår vid tygval AX; CX; DX; MX; S1; S2.

** = Gäller vid tygval AX; CX; DX; MX; S1; S2.

520 CTH DB

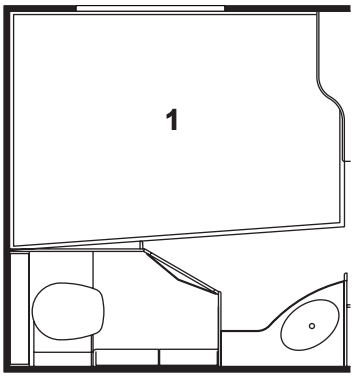

1.	313207	Dyna	Mattress
	314636	Dyna resår	Spring interior mattress
	313208	Bäddmadrass	Bed mattress
	314923	Bäddmadrass "Sensus"	Bed mattress "Sensus"
	314728	Överkast (ange färg)	Bedspread (specify colour)
	313114	Överdrag spalt V-bak (ange färg)	Covering air gap L-rear (spec. colour)
	313116	Överdrag spalt gavel bak (u. gavelfönster, ange färg)	Covering air gap rear (without window, specify colour)
	313661	Överdrag spalt gavel bak (m. gavelfönster, ange färg)	Covering air gap rear (with window, specify colour)
	314818	Kudde 9021-3 röd/vit	Pillow 9021-3 red/white
	314819	Kudde 9365-35 röd	Pillow 9365-35 red
	314820	Kudde 9318-35 röd	Pillow 9318-35 red
	315129	Kudde 9603-4 blommig	Pillow 9603-4 flowered
	315131	Kudde 2731-88 blå/vit (rutig)	Pillow 2731-88 blue/white (checked)
	315130	Kudde 9395-77 linne	Pillow 9395-77 linen
	309608	Dyna överbäddskåp V-bak (tillbehör)	Mattress upper bed L-rear (accessory)

520 CTH SG

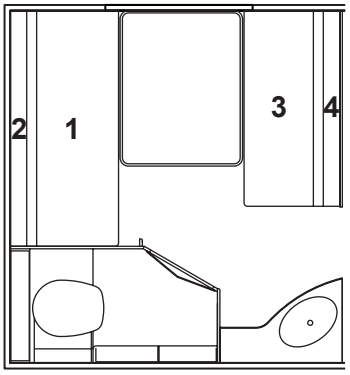

1. 0,83 m²
2. 0,52 m²
3. 0,69 m²
4. 0,43 m²

309608	Dyna överbäddskåp V-bak (tillbehör)	Mattress upper bed L-rear (accessory)

Rundsittgrupp fram 2,5

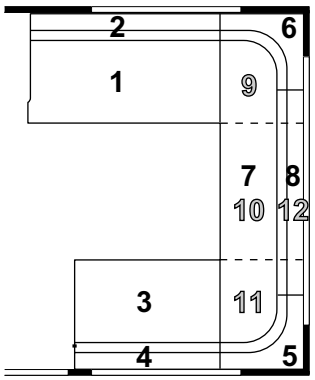

1 = 0,68 m²
2 = 0,38 m²
3 = 0,50 m²
4 = 0,28 m²
5 = Radiekudde/ Corner pillow
6 = Radiekudde/ Corner pillow
7 = 1,10 m² *
8 = 0,47 m² *
9 = 0,35 m² **
10 = 0,53 m² **
11 = 0,35 m² **
12 = 0,37 m² **

314547 Dyna bäddutfyllnad, fram — Cushion filling up, front

* = Dyna utgår vid tygval AX; CX; DX; MX; S1; S2.
** = Gäller vid tygval AX; CX; DX; MX; S1; S2.

520 CTH DB 2,5

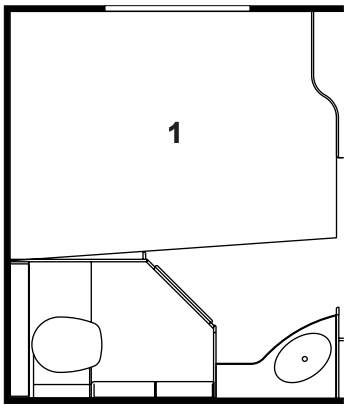

1.	314543	Dyna resår	Spring interior mattress
	314636	Dyna resår (smal säng)	Spring interior mattress (narrow bed)
	314544	Bäddmadrass	Bed mattress
	313208	Bäddmadrass (smal säng)	Bed mattress (narrow bed)
	314924	Bäddmadrass "Sensus"	Bed mattress "Sensus"
	314923	Bäddmadrass "Sensus" (smal säng)	Bed mattress "Sensus" (narrow bed)
	314731	Överkast (ange färg)	Bedspread (specify colour)
	314728	Överkast (smal säng, ange färg)	Bedspread (narrow bed, specify colour)
	313114	Överdrag spalt V-bak (ange färg)	Covering air gap L-rear (spec. colour)
	314528	Överdrag spalt gavel bak (u. gavelfönster, ange färg)	Covering air gap rear (without window, specify colour)
	314529	Överdrag spalt gavel bak (m. gavelfönster, ange färg)	Covering air gap rear (with window, specify colour)
	314818	Kudde 9021-3 röd/vit	Pillow 9021-3 red/white
	314819	Kudde 9365-35 röd	Pillow 9365-35 red
	314820	Kudde 9318-35 röd	Pillow 9318-35 red
	315129	Kudde 9603-4 blommig	Pillow 9603-4 flowered
	315131	Kudde 2731-88 blå/vit (rutig)	Pillow 2731-88 blue/white (checked)
	315130	Kudde 9395-77 linne	Pillow 9395-77 linen
	309608	Dyna överbäddskåp V-bak (tillbehör)	Mattress upper bed L-rear (accessory)

520 CTH SG 2,5

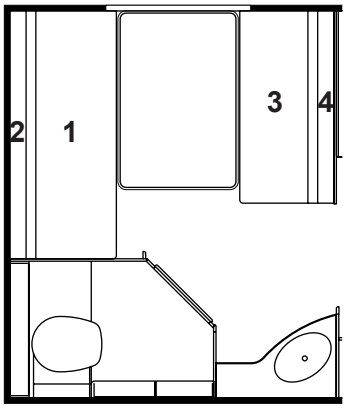

1. 0,89 m²
2. 0,56 m²
3. 0,69 m²
4. 0,43 m²

309608	Dyna överbäddskåp V-bak (tillbehör)	Mattress upper bed L-rear (accessory)

Sittgrupp fram

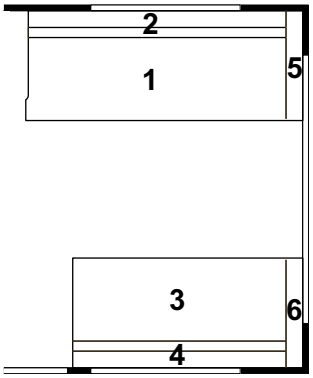

1 = 1,03 m² 4 = 0,45 m²
2 = 0,56 m² 5 = 0,23 m²
3 = 0,85 m² 6 = 0,23 m²

Rundsittgrupp fram

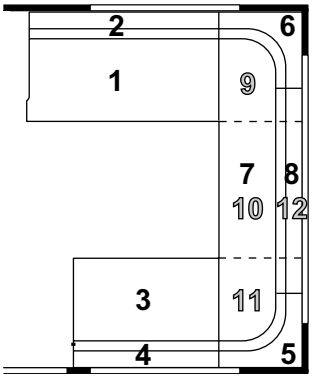

1 = 0,68 m² 7 = 1,10 m² *
2 = 0,38 m² 8 = 0,47 m² *
3 = 0,50 m² 9 = 0,35 m² **
4 = 0,28 m² 10 = 0,40 m² **
5 = Radiekudde/ Corner pillow 11 = 0,35 m² **
6 = Radiekudde/ Corner pillow 12 = 0,28 m² **

Förenklad rundsittgrupp

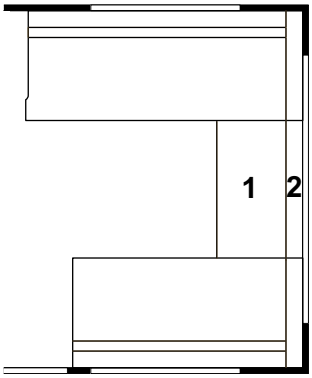

1 = 0,40 m²
2 = 0,30 m²

* = Dyna utgår vid tygval AX; CX; DX; MX; S1; S2.

** = Gäller vid tygval AX; CX; DX; MX; S1; S2.

SG

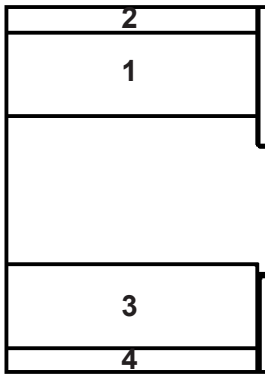

1. 0,93 m²
2. 0,52 m²
3. 0,93 m²
4. 0,52 m²

309568	Dyna överbäddskåp gav. bak (tillbeh.)	Mattress upper bed gable (accessory)
309608	Dyna överbäddskåp V-H-bak (tillbehör)	Mattress upper bed L-R-rear (accessory)

LB

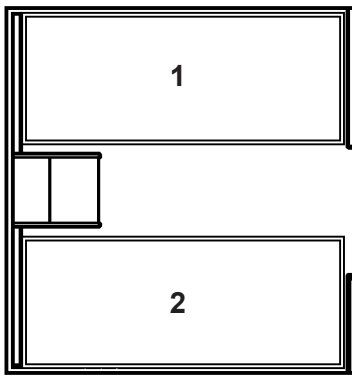

1.	313203	Dyna	Mattress
	313204	Bäddmadrass	Bed mattress
	314729	Överkast (sats H+V, ange sida samt färg)	Bedspread (set R+L, spec. side and colour)
2.	313203	Dyna	Mattress
	313204	Bäddmadrass	Bed mattress
	314729	Överkast (sats H+V, ange sida samt färg)	Bedspread (set R+L, spec. side and colour)
	313114	Överdrag spalt V-H bak (ange färg)	Covering air gap L-R rear (spec. colour)
	313121	Överdrag spalt gavel bak (u. gavelfönster, ange färg)	Covering air gap rear (without window, specify colour)
	313115	Överdrag spalt gavel bak (m. gavelfönster, ange färg)	Covering air gap rear (with window, specify colour)
	314818	Kudde 9021-3 röd/vit	Pillow 9021-3 red/white
	314819	Kudde 9365-35 röd	Pillow 9365-35 red
	314820	Kudde 9318-35 röd	Pillow 9318-35 red
	315129	Kudde 9603-4 blommig	Pillow 9603-4 flowered
	315131	Kudde 2731-88 blå/vit (rutig)	Pillow 2731-88 blue/white (checked)
	315130	Kudde 9395-77 linne	Pillow 9395-77 linen
	309568	Dyna överbäddskåp gav. bak (tillbeh.)	Mattress upper bed gable (accessory)
	309608	Dyna överbäddskåp V-H-bak (tillbehör)	Mattress upper bed L-R-rear (accessory)
	314638	Dyna fast överbädd	Mattress bunk bed
	314631	Överdrag spalt fast ö-bädd, (ange färg)	Covering air gap bunk bed (spec. colour)

BK

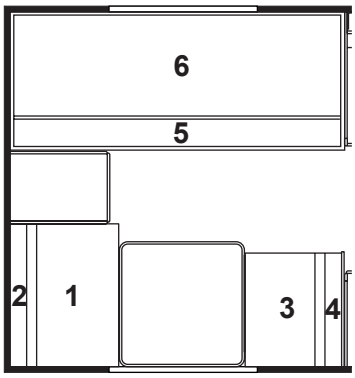

1. 0,50 m²
2. 0,31 m²
3. 0,40 m²
4. 0,25 m²
5. 1,46 m²

6. 314638	Dyna fast överbädd	Mattress bunk bed
313114	Överdrag spalt V-bak (ange färg)	Covering air gap L-rear (specify colour)
314214	Överdrag spalt gavel bak (ange färg)	Covering air gap rear (specify colour)
314631	Överdrag spalt fast ö-bädd, (ange färg)	Covering air gap bunk bed (spec. colour)
309608	Dyna överbäddskåp (tillbehör)	Mattress upper bed (accessory)

DB

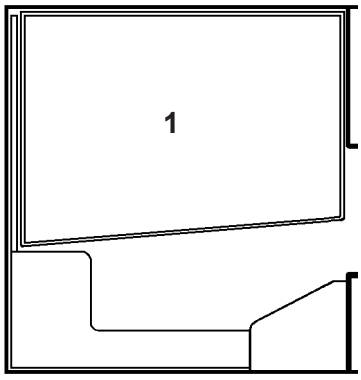

1. 313207	Dyna	Mattress
314636	Dyna resår	Spring interior mattress
313208	Bäddmadrass	Bed mattress
314923	Bäddmadrass "Sensus"	Bed mattress "Sensus"
314728	Överkast (ange färg)	Bedspread (specify colour)
313114	Överdrag spalt V-bak (ange färg)	Covering air gap L-rear (spec. colour)
313116	Överdrag spalt gavel bak (u. gavelfönster, ange färg)	Covering air gap rear (without window, specify colour)
313661	Överdrag spalt gavel bak (m. gavelfönster, ange färg)	Covering air gap rear (with window, specify colour)
314818	Kudde 9021-3 röd/vit	Pillow 9021-3 red/white
314819	Kudde 9365-35 röd	Pillow 9365-35 red
314820	Kudde 9318-35 röd	Pillow 9318-35 red
315129	Kudde 9603-4 blommig	Pillow 9603-4 flowered
315131	Kudde 2731-88 blå/vit (rutig)	Pillow 2731-88 blue/white (checked)
315130	Kudde 9395-77 linne	Pillow 9395-77 linen
309568	Dyna överbäddskåp gav. bak (tillbeh.)	Mattress upper bed gable (accessory)
309608	Dyna överbäddskåp V-H-bak (tillbehör)	Mattress upper bed L-R-rear (accessory)

DBD

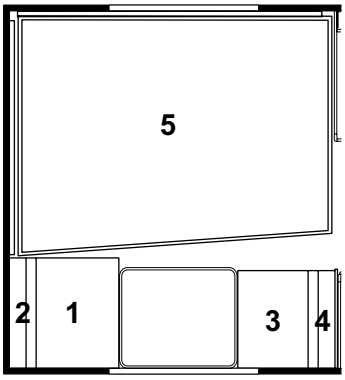

1 0,40 m² 3. 0,35 m²
2. 0,25 m² 4. 0,22 m²

5. 313207	Dyna	Mattress
314636	Dyna resår	Spring interior mattress
313208	Bäddmadrass	Bed mattress
314923	Bäddmadrass "Sensus"	Bed mattress "Sensus"
314728	Överkast (ange färg)	Bedspread (specify colour)
313114	Överdrag spalt V-bak (ange färg)	Covering air gap L-rear (spec. colour)
313116	Överdrag spalt gavel bak (u. gavelfönster, ange färg)	Covering air gap rear (without window, specify colour)
313661	Överdrag spalt gavel bak (m. gavelfönster, ange färg)	Covering air gap rear (with window, specify colour)
314818	Kudde 9021-3 röd/vit	Pillow 9021-3 red/white
314819	Kudde 9365-35 röd	Pillow 9365-35 red
314820	Kudde 9318-35 röd	Pillow 9318-35 red
315129	Kudde 9603-4 blommig	Pillow 9603-4 flowered
315131	Kudde 2731-88 blå/vit (rutig)	Pillow 2731-88 blue/white (checked)
315130	Kudde 9395-77 linne	Pillow 9395-77 linen
309568	Dyna överbäddskåp gav. bak (tillbeh.)	Mattress upper bed gable (accessory)
309608	Dyna överbäddskåp V-H-bak (tillbehör)	Mattress upper bed L-R-rear (accessory)
314638	Dyna fast överbädd	Mattress bunk bed
314631	Överdrag spalt fast ö-bädd, (ange färg)	Covering air gap bunk bed (spec. colour)

TDB

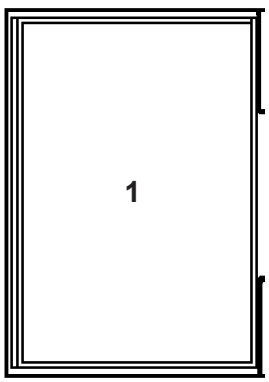

1. 313212	Dyna	Mattress
313213	Bäddmadrass	Bed mattress
314730	Överkast (ange färg)	Bedspread (specify colour)
313119	Överdrag spalt H-bak (ange färg)	Covering air gap L-rear (spec. colour)
313120	Överdrag spalt V-bak (ange färg)	Covering air gap R-rear (spec. colour)
313115	Överdrag spalt gavel bak (ange färg)	Covering air gap rear (specify colour)
314818	Kudde 9021-3 röd/vit	Pillow 9021-3 red/white
314819	Kudde 9365-35 röd	Pillow 9365-35 red
314820	Kudde 9318-35 röd	Pillow 9318-35 red
315129	Kudde 9603-4 blommig	Pillow 9603-4 flowered
315131	Kudde 2731-88 blå/vit (rutig)	Pillow 2731-88 blue/white (checked)
315130	Kudde 9395-77 linne	Pillow 9395-77 linen
309568	Dyna överbäddskåp gav. bak (tillbeh.)	Mattress upper bed gable (accessory)
309608	Dyna överbäddskåp V-H-bak (tillbehör)	Mattress upper bed L-R-rear (accessory)

Rundsittgrupp fram 2,5

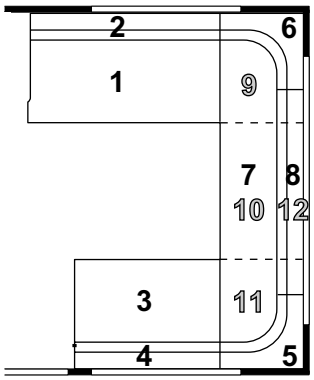

1 = 0,68 m²
2 = 0,38 m²
3 = 0,50 m²
4 = 0,28 m²
5 = Radiekudde/ Corner pillow
6 = Radiekudde/ Corner pillow
7 = 1,23 m² *
8 = 0,56 m² *
9 = 0,35 m² **
10 = 0,53 m² **
11 = 0,35 m² **
12 = 0,37 m² **

314547	Dyna bäddutfyllnad, fram	Cushion filling up, front

* = Dyna utgår vid tygval AX; CX; DX; MX; S1; S2. ** = Gäller vid tygval AX; CX; DX; MX; S1; S2.

LB 2,5

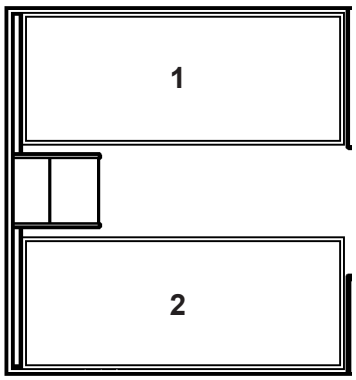

1.	314539	Dyna resår	Spring interior mattress
	314540	Bäddmadrass	Bed mattress
	314922	Bäddmadrass "Sensus"	Bed mattress "Sensus"
	314732	Överkast (sats H+V, ange sida samt färg)	Bedspread (set R+L, spec. side and colour)
2.	314539	Dyna resår	Spring interior mattress
	314540	Bäddmadrass	Bed mattress
	314922	Bäddmadrass "Sensus"	Bed mattress "Sensus"
	314732	Överkast (sats H+V, ange sida samt färg)	Bedspread (set R+L, spec. side and colour)
	313114	Överdrag spalt V-H bak (ange färg)	Covering air gap L-R rear (spec. colour)
	314525	Överdrag spalt gavel bak (u. gavelfönster, ange färg)	Covering air gap rear (without window, specify colour)
	313527	Överdrag spalt gavel bak (m. gavelfönster, ange färg)	Covering air gap rear (with window, specify colour)
	314818	Kudde 9021-3 röd/vit	Pillow 9021-3 red/white
	314819	Kudde 9365-35 röd	Pillow 9365-35 red
	314820	Kudde 9318-35 röd	Pillow 9318-35 red
	315129	Kudde 9603-4 blommig	Pillow 9603-4 flowered
	315131	Kudde 2731-88 blå/vit (rutig)	Pillow 2731-88 blue/white (checked)
	315130	Kudde 9395-77 linne	Pillow 9395-77 linen
	309608	Dyna överbäddskåp V-H-bak (tillbehör)	Mattress upper bed L-R-rear (accessory)
	314638	Dyna fast överbädd	Mattress bunk bed
	314631	Överdrag spalt fast ö-bädd, (ange färg)	Covering air gap bunk bed (spec. colour)

BK 2,5

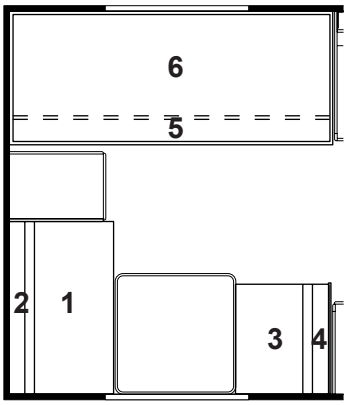

1. 0,63 m²
2. 0,40 m²
3. 0,40 m²
4. 0,25 m²
5. 1,46 m²

6.	314638	Dyna överbädd	Mattress upper bed
	313114	Överdrag spalt V-bak (ange färg)	Covering air gap L-rear (spec. colour)
	314214	Överdrag spalt gavel bak (ange färg)	Covering air gap rear (specify colour)
	314631	Överdrag spalt fast ö-bädd, (ange färg)	Covering air gap bunk bed (spec. colour)
	309608	Dyna överbäddskåp (tillbehör)	Mattress upper bed (accessory)

DB 2,5

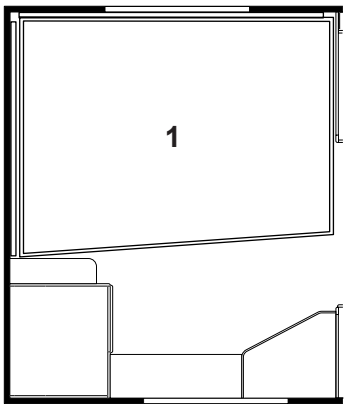

1.	314543	Dyna resår	Spring interior mattress
	314636	Dyna resår (smal säng)	Spring interior mattress (narrow bed)
	314544	Bäddmadrass	Bed mattress
	313208	Bäddmadrass (smal säng)	Bed mattress (narrow bed)
	314924	Bäddmadrass "Sensus"	Bed mattress "Sensus"
	314923	Bäddmadrass "Sensus" (smal säng)	Bed mattress "Sensus" (narrow bed)
	314731	Överkast (ange färg)	Bedspread (specify colour)
	314728	Överkast (smal säng, ange färg)	Bedspread (narrow bed, specify colour)
	313114	Överdrag spalt V-bak (ange färg)	Covering air gap L-rear (spec. colour)
	314528	Överdrag spalt gavel bak (u. gavelfönster, ange färg)	Covering air gap rear (without window, specify colour)
	314529	Överdrag spalt gavel bak (m. gavelfönster, ange färg)	Covering air gap rear (with window, specify colour)
	314818	Kudde 9021-3 röd/vit	Pillow 9021-3 red/white
	314819	Kudde 9365-35 röd	Pillow 9365-35 red
	314820	Kudde 9318-35 röd	Pillow 9318-35 red
	315129	Kudde 9603-4 blommig	Pillow 9603-4 flowered
	315131	Kudde 2731-88 blå/vit (rutig)	Pillow 2731-88 blue/white (checked)
	315130	Kudde 9395-77 linne	Pillow 9395-77 linen
	309608	Dyna överbäddskåp V-bak (tillbehör)	Mattress upper bed L-rear (accessory)

DBD 2,5

1. 0,50 m² 3. 0,40 m²
2. 0,31 m² 4. 0,25 m²

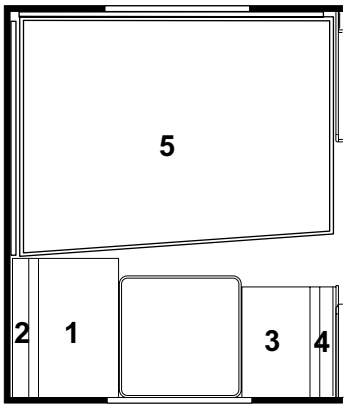

5.	314543	Dyna resår	Spring interior mattress
	314636	Dyna resår (smal säng)	Spring interior mattress (narrow bed)
	314544	Bäddmadrass	Bed mattress
	313208	Bäddmadrass (smal säng)	Bed mattress (narrow bed)
	314924	Bäddmadrass "Sensus"	Bed mattress "Sensus"
	314923	Bäddmadrass "Sensus" (smal säng)	Bed mattress "Sensus" (narrow bed)
	314731	Överkast (ange färg)	Bedspread (specify colour)
	314728	Överkast (smal säng, ange färg)	Bedspread (narrow bed, specify colour)
	313114	Överdrag spalt V-bak (ange färg)	Covering air gap L-rear (spec. colour)
	314528	Överdrag spalt gavel bak (u. gavelfönster, ange färg)	Covering air gap rear (without window, specify colour)
	314529	Överdrag spalt gavel bak (m. gavelfönster, ange färg)	Covering air gap rear (with window, specify colour)
	314818	Kudde 9021-3 röd/vit	Pillow 9021-3 red/white
	314819	Kudde 9365-35 röd	Pillow 9365-35 red
	314820	Kudde 9318-35 röd	Pillow 9318-35 red
	315129	Kudde 9603-4 blommig	Pillow 9603-4 flowered
	315131	Kudde 2731-88 blå/vit (rutig)	Pillow 2731-88 blue/white (checked)
	315130	Kudde 9395-77 linne	Pillow 9395-77 linen
	309608	Dyna överbäddskåp V-H-bak (tillbehör)	Mattress upper bed L-R-rear (accessory)
	314638	Dyna fast överbädd	Mattress bunk bed
	314631	Överdrag spalt fast ö-bädd, (ange färg)	Covering air gap bunk bed (spec. colour)

TDB 2,5 (Endast 560 GS)

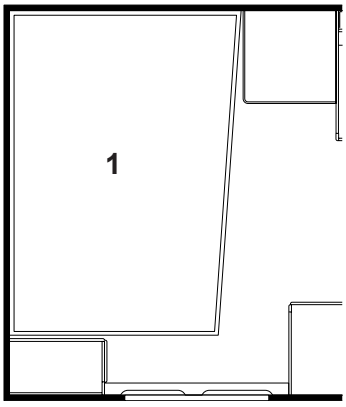

1.	314600	Dyna resår	Spring interior mattress
	313208	Bäddmadrass	Bed mattress
	314923	Bäddmadrass "Sensus"	Bed mattress "Sensus"
	314733	Överkast (ange färg)	Bedspread (specify colour)
	313119	Överdrag spalt V-bak (ange färg)	Covering air gap L-rear (spec. colour)
	314581	Överdrag spalt gavel bak (ange färg)	Covering air gap rear (specify colour)
	314818	Kudde 9021-3 röd/vit	Pillow 9021-3 red/white
	314819	Kudde 9365-35 röd	Pillow 9365-35 red
	314820	Kudde 9318-35 röd	Pillow 9318-35 red
	315129	Kudde 9603-4 blommig	Pillow 9603-4 flowered
	315131	Kudde 2731-88 blå/vit (rutig)	Pillow 2731-88 blue/white (checked)
	315130	Kudde 9395-77 linne	Pillow 9395-77 linen
	309608	Dyna överbäddskåp V-bak (tillbehör)	Mattress upper bed L-rear (accessory)

Sittgrupp fram

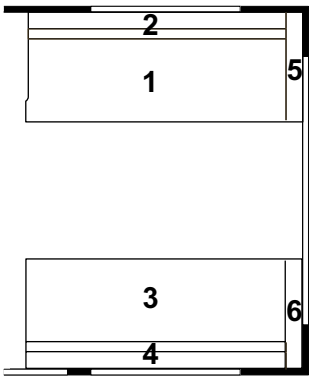

1 = 1,03 m² 4 = 0,45 m²
2 = 0,56 m² 5 = 0,23 m²
3 = 1,03 m² 6 = 0,23 m²

Rundsittgrupp fram

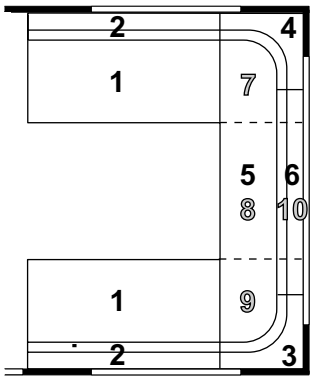

1 = 0,68 m² 5 = 1,10 m² *
2 = 0,38 m² 6 = 0,47 m² *
3 = Radiekudde/ Corner pillow 7 = 0,35 m² **
8 = 0,40 m² **
4 = Radiekudde/ Corner pillow 9 = 0,35 m² **
10 = 0,28 m² **

* = Dyna utgår vid tygval AX; CX; DX; MX; S1; S2.

Förenklad rundsittgrupp

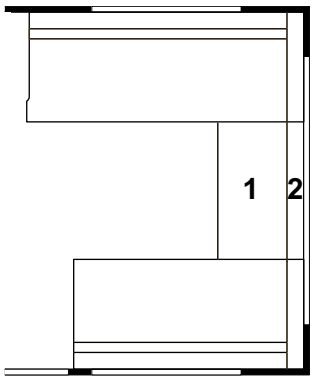

1 = 0,40 m²
2 = 0,30 m²

** = Gäller vid tygval AX; CX; DX; MX; S1; S2.

560 CTH DB

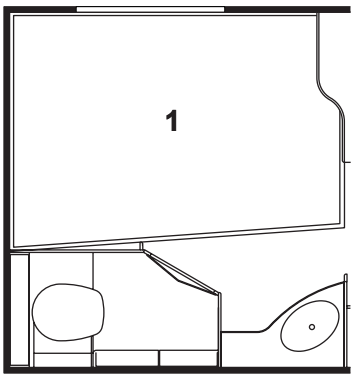

1.	313207	Dyna	Mattress
	314636	Dyna resår	Spring interior mattress
	313208	Bäddmadrass	Bed mattress
	314923	Bäddmadrass "Sensus"	Bed mattress "Sensus"
	314728	Överkast (ange färg)	Bedspread (specify colour)
	313114	Överdrag spalt V-bak (ange färg)	Covering air gap L-rear (spec. colour)
	313116	Överdrag spalt gavel bak (u. gavelfönster, ange färg)	Covering air gap rear (without window, specify colour)
	313661	Överdrag spalt gavel bak (m. gavelfönster, ange färg)	Covering air gap rear (with window, specify colour)
	314818	Kudde 9021-3 röd/vit	Pillow 9021-3 red/white
	314819	Kudde 9365-35 röd	Pillow 9365-35 red
	314820	Kudde 9318-35 röd	Pillow 9318-35 red
	315129	Kudde 9603-4 blommig	Pillow 9603-4 flowered
	315131	Kudde 2731-88 blå/vit (rutig)	Pillow 2731-88 blue/white (checked)
	315130	Kudde 9395-77 linne	Pillow 9395-77 linen
	309608	Dyna överbäddskåp V-bak (tillbehör)	Mattress upper bed L-rear (accessory)

560 CTH SG

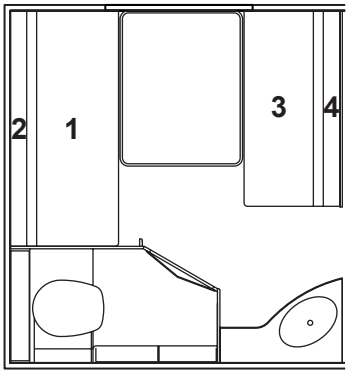

1. 0,83 m²
2. 0,52 m²
3. 0,69 m²
4. 0,43 m²

309608	Dyna överbäddskåp V-bak (tillbehör)	Mattress upper bed L-rear (accessory)

Rundsittgrupp fram 2,5

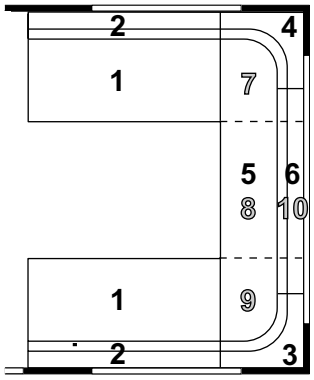

1 = 0,68 m² 5 = 1,23 m² *
2 = 0,38 m² 6 = 0,56 m² *
3 = Radiekudde/ Corner pillow 7 = 0,35 m² **
8 = 0,53 m² **
4 = Radiekudde/ Corner pillow 9 = 0,35 m² **
10 = 0,37 m² **

314547 Dyna bäddutfyllnad, fram — Cushion filling up, front

* = Dyna utgår vid tygval AX; CX; DX; MX; S1; S2. ** = Gäller vid tygval AX; CX; DX; MX; S1; S2.

560 CTH DB 2,5

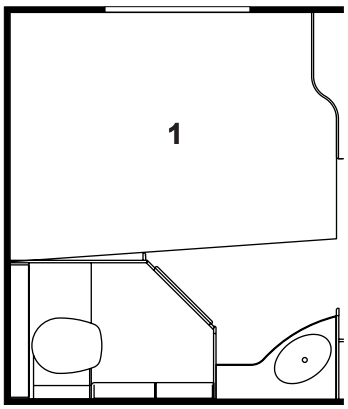

1. 314543 Dyna resår — Spring interior mattress
314636 Dyna resår (smal säng) — Spring interior mattress (narrow bed)
314544 Bäddmadrass — Bed mattress
313208 Bäddmadrass (smal säng) — Bed mattress (narrow bed)
314924 Bäddmadrass "Sensus" — Bed mattress "Sensus"
314923 Bäddmadrass "Sensus" (smal säng) — Bed mattress "Sensus" (narrow bed)
314731 Överkast (ange färg) — Bedspread (specify colour)
314728 Överkast (smal säng, ange färg) — Bedspread (narrow bed, specify colour)

313114 Överdrag spalt V-bak (ange färg) — Covering air gap L-rear (spec. colour)
314528 Överdrag spalt gavel bak (u. gavelfönster, ange färg) — Covering air gap rear (without window, specify colour)
314529 Överdrag spalt gavel bak (m. gavelfönster, ange färg) — Covering air gap rear (with window, specify colour)

314818 Kudde 9021-3 röd/vit — Pillow 9021-3 red/white
314819 Kudde 9365-35 röd — Pillow 9365-35 red
314820 Kudde 9318-35 röd — Pillow 9318-35 red
315129 Kudde 9603-4 blommig — Pillow 9603-4 flowered
315131 Kudde 2731-88 blå/vit (rutig) — Pillow 2731-88 blue/white (checked)
315130 Kudde 9395-77 linne — Pillow 9395-77 linen

309608 Dyna överbäddskåp V-bak (tillbehör) — Mattress upper bed L-rear (accessory)

560 CTH SG 2,5

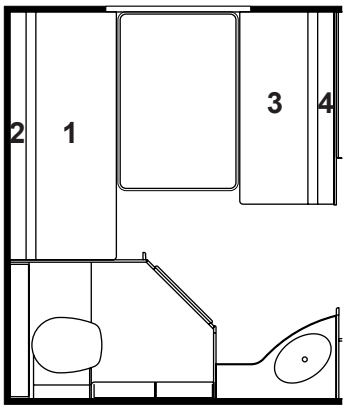

1. 0,89 m²
2. 0,56 m²
3. 0,69 m²
4. 0,43 m²

309608 Dyna överbäddskåp V-bak (tillbehör) — Mattress upper bed L-rear (accessory)

Sittgrupp fram

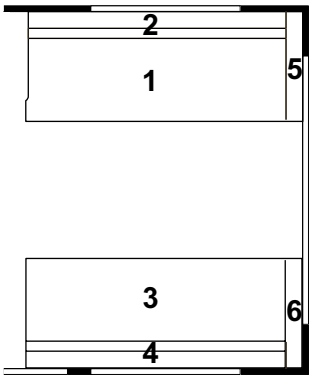

1 = 1,03 m² 4 = 0,45 m²
2 = 0,56 m² 5 = 0,23 m²
3 = 1,03 m² 6 = 0,23 m²

Rundsittgrupp fram

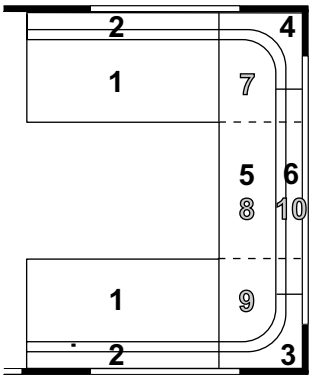

1 = 0,68 m² 5 = 1,10 m² *
2 = 0,38 m² 6 = 0,47 m² *
3 = Radiekudde/ Corner pillow 7 = 0,35 m² **
8 = 0,40 m² **
4 = Radiekudde/ Corner pillow 9 = 0,35 m² **
10 = 0,28 m² **

* = Dyna utgår vid tygval AX; CX; DX; MX; S1; S2.

** = Gäller vid tygval AX; CX; DX; MX; S1; S2.

SG

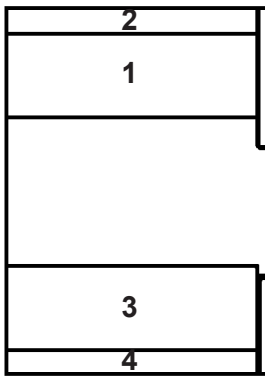

1. 0,93 m²
2. 0,52 m²
3. 0,93 m²
4. 0,52 m²

309568	Dyna överbäddskåp gav. bak (tillbeh.)	Mattress upper bed gable (accessory)
309608	Dyna överbäddskåp V-H-bak (tillbehör)	Mattress upper bed L-R-rear (accessory)

LB

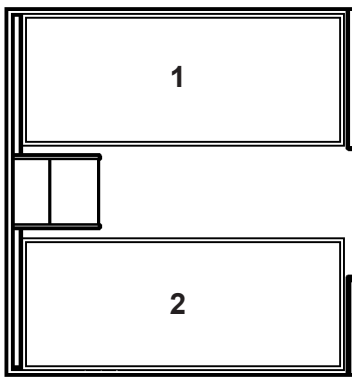

1.	313203	Dyna	Mattress
	313204	Bäddmadrass	Bed mattress
	314729	Överkast (sats H+V, ange sida samt färg)	Bedspread (set R+L, spec. side and colour)
2.	313203	Dyna	Mattress
	313204	Bäddmadrass	Bed mattress
	314729	Överkast (sats H+V, ange sida samt färg)	Bedspread (set R+L, spec. side and colour)
	313114	Överdrag spalt V-H bak (ange färg)	Covering air gap L-R rear (spec. colour)
	313121	Överdrag spalt gavel bak (u. gavelfönster, ange färg)	Covering air gap rear (without window, specify colour)
	313115	Överdrag spalt gavel bak (m. gavelfönster, ange färg)	Covering air gap rear (with window, specify colour)
	314818	Kudde 9021-3 röd/vit	Pillow 9021-3 red/white
	314819	Kudde 9365-35 röd	Pillow 9365-35 red
	314820	Kudde 9318-35 röd	Pillow 9318-35 red
	315129	Kudde 9603-4 blommig	Pillow 9603-4 flowered
	315131	Kudde 2731-88 blå/vit (rutig)	Pillow 2731-88 blue/white (checked)
	315130	Kudde 9395-77 linne	Pillow 9395-77 linen
	309568	Dyna överbäddskåp gav. bak (tillbeh.)	Mattress upper bed gable (accessory)
	309608	Dyna överbäddskåp V-H-bak (tillbehör)	Mattress upper bed L-R-rear (accessory)
	314638	Dyna fast överbädd	Mattress bunk bed
	314631	Överdrag spalt fast ö-bädd, (ange färg)	Covering air gap bunk bed (spec. colour)

BK

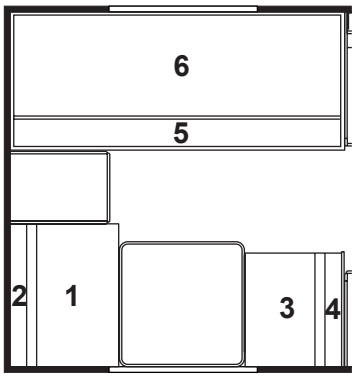

1. 0,50 m²
2. 0,31 m²
3. 0,40 m²
4. 0,25 m²
5. 1,46 m²

6. 314638	Dyna fast överbädd	Mattress bunk bed
313114	Överdrag spalt V-bak (ange färg)	Covering air gap L-rear (specify colour)
314214	Överdrag spalt gavel bak (ange färg)	Covering air gap rear (specify colour)
314631	Överdrag spalt fast ö-bädd, (ange färg)	Covering air gap bunk bed (spec. colour)
309608	Dyna överbäddskåp (tillbehör)	Mattress upper bed (accessory)

DB

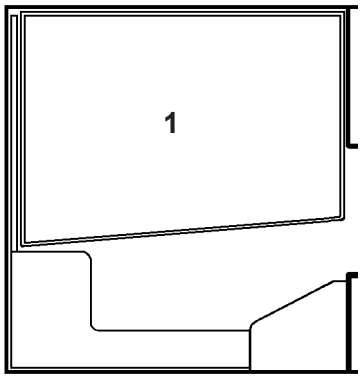

1. 313207	Dyna	Mattress
314636	Dyna resår	Spring interior mattress
313208	Bäddmadrass	Bed mattress
314923	Bäddmadrass "Sensus"	Bed mattress "Sensus"
314728	Överkast (ange färg)	Bedspread (specify colour)
313114	Överdrag spalt V-bak (ange färg)	Covering air gap L-rear (spec. colour)
313116	Överdrag spalt gavel bak (u. gavelfönster, ange färg)	Covering air gap rear (without window, specify colour)
313661	Överdrag spalt gavel bak (m. gavelfönster, ange färg)	Covering air gap rear (with window, specify colour)
314818	Kudde 9021-3 röd/vit	Pillow 9021-3 red/white
314819	Kudde 9365-35 röd	Pillow 9365-35 red
314820	Kudde 9318-35 röd	Pillow 9318-35 red
315129	Kudde 9603-4 blommig	Pillow 9603-4 flowered
315131	Kudde 2731-88 blå/vit (rutig)	Pillow 2731-88 blue/white (checked)
315130	Kudde 9395-77 linne	Pillow 9395-77 linen
309568	Dyna överbäddskåp gav. bak (tillbeh.)	Mattress upper bed gable (accessory)
309608	Dyna överbäddskåp V-H-bak (tillbehör)	Mattress upper bed L-R-rear (accessory)

DBD

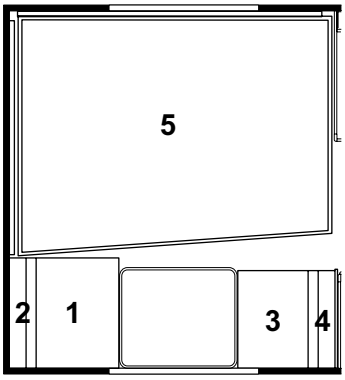

1 0,40 m² 3. 0,35 m²
2. 0,25 m² 4. 0,22 m²

5. 313207	Dyna	Mattress
314636	Dyna resår	Spring interior mattress
313208	Bäddmadrass	Bed mattress
314923	Bäddmadrass "Sensus"	Bed mattress "Sensus"
314728	Överkast (ange färg)	Bedspread (specify colour)
313114	Överdrag spalt V-bak (ange färg)	Covering air gap L-rear (spec. colour)
313116	Överdrag spalt gavel bak (u. gavelfönster, ange färg)	Covering air gap rear (without window, specify colour)
313661	Överdrag spalt gavel bak (m. gavelfönster, ange färg)	Covering air gap rear (with window, specify colour)
314818	Kudde 9021-3 röd/vit	Pillow 9021-3 red/white
314819	Kudde 9365-35 röd	Pillow 9365-35 red
314820	Kudde 9318-35 röd	Pillow 9318-35 red
315129	Kudde 9603-4 blommig	Pillow 9603-4 flowered
315131	Kudde 2731-88 blå/vit (rutig)	Pillow 2731-88 blue/white (checked)
315130	Kudde 9395-77 linne	Pillow 9395-77 linen
309568	Dyna överbäddskåp gav. bak (tillbeh.)	Mattress upper bed gable (accessory)
309608	Dyna överbäddskåp V-H-bak (tillbehör)	Mattress upper bed L-R-rear (accessory)
314638	Dyna fast överbädd	Mattress bunk bed
314631	Överdrag spalt fast ö-bädd, (ange färg)	Covering air gap bunk bed (spec. colour)

TDB

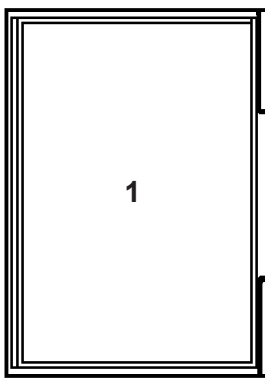

1. 313212	Dyna	Mattress
313213	Bäddmadrass	Bed mattress
314730	Överkast (ange färg)	Bedspread (specify colour)
313119	Överdrag spalt H-bak (ange färg)	Covering air gap L-rear (spec. colour)
313120	Överdrag spalt V-bak (ange färg)	Covering air gap R-rear (spec. colour)
313115	Överdrag spalt gavel bak (ange färg)	Covering air gap rear (specify colour)
314818	Kudde 9021-3 röd/vit	Pillow 9021-3 red/white
314819	Kudde 9365-35 röd	Pillow 9365-35 red
314820	Kudde 9318-35 röd	Pillow 9318-35 red
315129	Kudde 9603-4 blommig	Pillow 9603-4 flowered
315131	Kudde 2731-88 blå/vit (rutig)	Pillow 2731-88 blue/white (checked)
315130	Kudde 9395-77 linne	Pillow 9395-77 linen
309568	Dyna överbäddskåp gav. bak (tillbeh.)	Mattress upper bed gable (accessory)
309608	Dyna överbäddskåp V-H-bak (tillbehör)	Mattress upper bed L-R-rear (accessory)

Rundsittgrupp fram 2,5

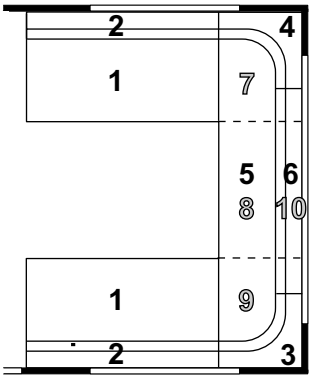

1 = 0,68 m² 5 = 1,23 m² *
2 = 0,38 m² 6 = 0,56 m² *
3 = Radiekudde/ Corner pillow 7 = 0,35 m² **
8 = 0,53 m² **
4 = Radiekudde/ Corner pillow 9 = 0,35 m² **
10 = 0,37 m² **

314547 Dyna bäddutfyllnad, fram	Cushion filling up, front

* = Dyna utgår vid tygval AX; CX; DX; MX; S1; S2. ** = Gäller vid tygval AX; CX; DX; MX; S1; S2.

LB 2,5

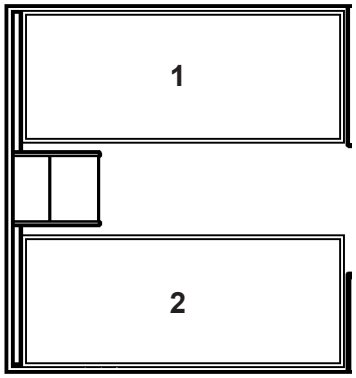

1.	314539 Dyna resår	Spring interior mattress
	314540 Bäddmadrass	Bed mattress
	314922 Bäddmadrass "Sensus"	Bed mattress "Sensus"
	314732 Överkast (sats H+V, ange sida samt färg)	Bedspread (set R+L, spec. side and colour)
2.	314539 Dyna resår	Spring interior mattress
	314540 Bäddmadrass	Bed mattress
	314922 Bäddmadrass "Sensus"	Bed mattress "Sensus"
	314732 Överkast (sats H+V, ange sida samt färg)	Bedspread (set R+L, spec. side and colour)
	313114 Överdrag spalt V-H bak (ange färg)	Covering air gap L-R rear (spec. colour)
	314525 Överdrag spalt gavel bak (u. gavelfönster, ange färg)	Covering air gap rear (without window, specify colour)
	313527 Överdrag spalt gavel bak (m. gavelfönster, ange färg)	Covering air gap rear (with window, specify colour)
	314818 Kudde 9021-3 röd/vit	Pillow 9021-3 red/white
	314819 Kudde 9365-35 röd	Pillow 9365-35 red
	314820 Kudde 9318-35 röd	Pillow 9318-35 red
	315129 Kudde 9603-4 blommig	Pillow 9603-4 flowered
	315131 Kudde 2731-88 blå/vit (rutig)	Pillow 2731-88 blue/white (checked)
	315130 Kudde 9395-77 linne	Pillow 9395-77 linen
	309608 Dyna överbäddskåp V-H-bak (tillbehör)	Mattress upper bed L-R-rear (accessory)
	314638 Dyna fast överbädd	Mattress bunk bed
	314631 Överdrag spalt fast ö-bädd, (ange färg)	Covering air gap bunk bed (spec. colour)

BK 2,5

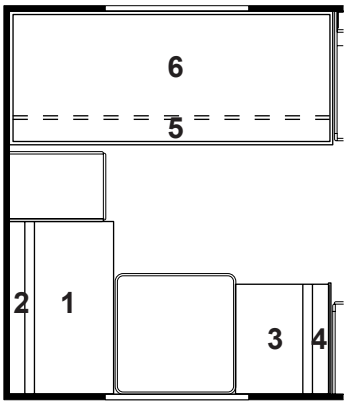

1.	0,63 m²	
2.	0,40 m²	
3.	0,40 m²	
4.	0,25 m²	
5.	1,46 m²	
6.	314638 Dyna överbädd	Mattress upper bed
	313114 Överdrag spalt V-bak (ange färg)	Covering air gap L-rear (spec. colour)
	314214 Överdrag spalt gavel bak (ange färg)	Covering air gap rear (specify colour)
	314631 Överdrag spalt fast ö-bädd, (ange färg)	Covering air gap bunk bed (spec. colour)
	309608 Dyna överbäddskåp (tillbehör)	Mattress upper bed (accessory)

DB 2,5

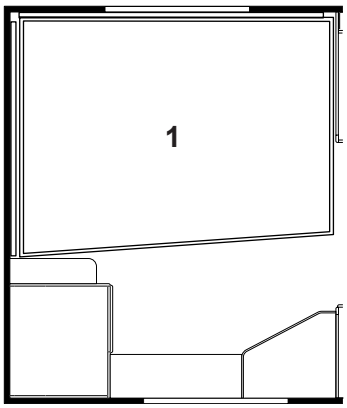

1.	314543	Dyna resår	Spring interior mattress
	314636	Dyna resår (smal säng)	Spring interior mattress (narrow bed)
	314544	Bäddmadrass	Bed mattress
	313208	Bäddmadrass (smal säng)	Bed mattress (narrow bed)
	314924	Bäddmadrass "Sensus"	Bed mattress "Sensus"
	314923	Bäddmadrass "Sensus" (smal säng)	Bed mattress "Sensus" (narrow bed)
	314731	Överkast (ange färg)	Bedspread (specify colour)
	314728	Överkast (smal säng, ange färg)	Bedspread (narrow bed, specify colour)
	313114	Överdrag spalt V-bak (ange färg)	Covering air gap L-rear (spec. colour)
	314528	Överdrag spalt gavel bak (u. gavelfönster, ange färg)	Covering air gap rear (without window, specify colour)
	314529	Överdrag spalt gavel bak (m. gavelfönster, ange färg)	Covering air gap rear (with window, specify colour)
	314818	Kudde 9021-3 röd/vit	Pillow 9021-3 red/white
	314819	Kudde 9365-35 röd	Pillow 9365-35 red
	314820	Kudde 9318-35 röd	Pillow 9318-35 red
	315129	Kudde 9603-4 blommig	Pillow 9603-4 flowered
	315131	Kudde 2731-88 blå/vit (rutig)	Pillow 2731-88 blue/white (checked)
	315130	Kudde 9395-77 linne	Pillow 9395-77 linen
	309608	Dyna överbäddskåp V-bak (tillbehör)	Mattress upper bed L-rear (accessory)

DBD 2,5

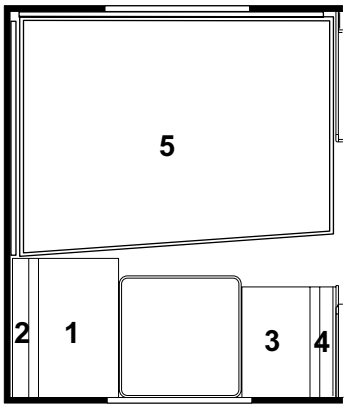

1. 0,50 m² 3. 0,40 m²
2. 0,31 m² 4. 0,25 m²

5.	314543	Dyna resår	Spring interior mattress
	314636	Dyna resår (smal säng)	Spring interior mattress (narrow bed)
	314544	Bäddmadrass	Bed mattress
	313208	Bäddmadrass (smal säng)	Bed mattress (narrow bed)
	314924	Bäddmadrass "Sensus"	Bed mattress "Sensus"
	314923	Bäddmadrass "Sensus" (smal säng)	Bed mattress "Sensus" (narrow bed)
	314731	Överkast (ange färg)	Bedspread (specify colour)
	314728	Överkast (smal säng, ange färg)	Bedspread (narrow bed, specify colour)
	313114	Överdrag spalt V-bak (ange färg)	Covering air gap L-rear (spec. colour)
	314528	Överdrag spalt gavel bak (u. gavelfönster, ange färg)	Covering air gap rear (without window, specify colour)
	314529	Överdrag spalt gavel bak (m. gavelfönster, ange färg)	Covering air gap rear (with window, specify colour)
	314818	Kudde 9021-3 röd/vit	Pillow 9021-3 red/white
	314819	Kudde 9365-35 röd	Pillow 9365-35 red
	314820	Kudde 9318-35 röd	Pillow 9318-35 red
	315129	Kudde 9603-4 blommig	Pillow 9603-4 flowered
	315131	Kudde 2731-88 blå/vit (rutig)	Pillow 2731-88 blue/white (checked)
	315130	Kudde 9395-77 linne	Pillow 9395-77 linen
	309608	Dyna överbäddskåp V-H-bak (tillbehör)	Mattress upper bed L-R-rear (accessory)
	314638	Dyna fast överbädd	Mattress bunk bed
	314631	Överdrag spalt fast ö-bädd, (ange färg)	Covering air gap bunk bed (spec. colour)

Rundsittgrupp fram 2,5

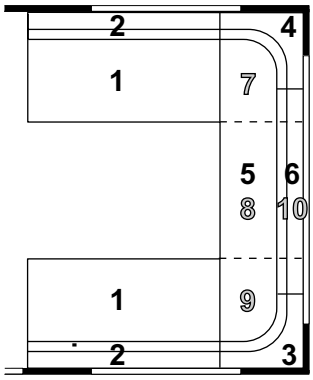

1 = 0,68 m²
2 = 0,38 m²
3 = Radiekudde/ Corner pillow
4 = Radiekudde/ Corner pillow
5 = 1,23 m² *
6 = 0,56 m² *
7 = 0,35 m² **
8 = 0,53 m² **
9 = 0,35 m² **
10 = 0,37 m² **

314547	Dyna bäddutfyllnad, fram	Cushion filling up, front

* = Dyna utgår vid tygval AX; CX; DX; MX; S1; S2. ** = Gäller vid tygval AX; CX; DX; MX; S1; S2.

620 CTH DB 2,5

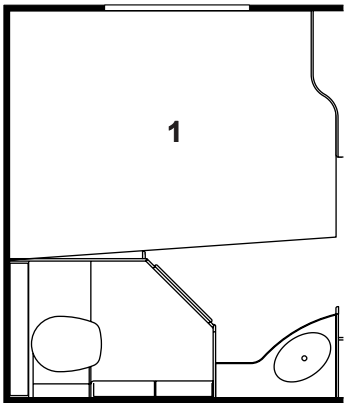

1.	314543	Dyna resår	Spring interior mattress
	314636	Dyna resår (smal säng)	Spring interior mattress (narrow bed)
	314544	Bäddmadrass	Bed mattress
	313208	Bäddmadrass (smal säng)	Bed mattress (narrow bed)
	314924	Bäddmadrass "Sensus"	Bed mattress "Sensus"
	314923	Bäddmadrass "Sensus" (smal säng)	Bed mattress "Sensus" (narrow bed)
	314731	Överkast (ange färg)	Bedspread (specify colour)
	314728	Överkast (smal säng, ange färg)	Bedspread (narrow bed, specify colour)
	313114	Överdrag spalt V-bak (ange färg)	Covering air gap L-rear (spec. colour)
	314528	Överdrag spalt gavel bak (u. gavelfönster, ange färg)	Covering air gap rear (without window, specify colour)
	314529	Överdrag spalt gavel bak (m. gavelfönster, ange färg)	Covering air gap rear (with window, specify colour)
	314818	Kudde 9021-3 röd/vit	Pillow 9021-3 red/white
	314819	Kudde 9365-35 röd	Pillow 9365-35 red
	314820	Kudde 9318-35 röd	Pillow 9318-35 red
	315129	Kudde 9603-4 blommig	Pillow 9603-4 flowered
	315131	Kudde 2731-88 blå/vit (rutig)	Pillow 2731-88 blue/white (checked)
	315130	Kudde 9395-77 linne	Pillow 9395-77 linen
	309608	Dyna överbäddskåp V-bak (tillbehör)	Mattress upper bed L-rear (accessory)

620 CTH SG 2,5

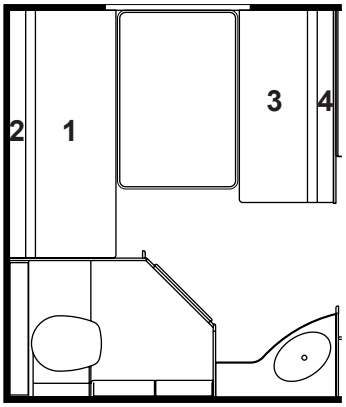

1. 0,89 m²
2. 0,56 m²
3. 0,69 m²
4. 0,43 m²

309608	Dyna överbäddskåp V-bak (tillbehör)	Mattress upper bed L-rear (accessory)

Sittgrupp fram

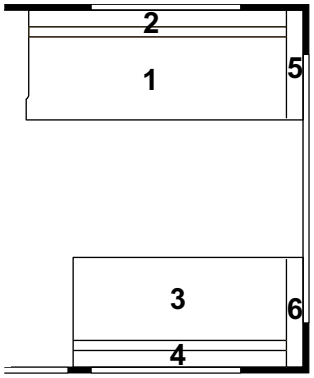

1 = 1,03 m² 4 = 0,45 m²
2 = 0,56 m² 5 = 0,23 m²
3 = 0,85 m² 6 = 0,23 m²

Rundsittgrupp fram

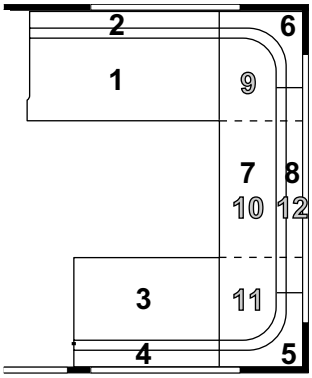

1 = 0,68 m² 7 = 1,10 m² *
2 = 0,38 m² 8 = 0,47 m² *
3 = 0,50 m² 9 = 0,35 m² **
4 = 0,28 m² 10 = 0,40 m² **
5 = Radiekudde/ Corner pillow 11 = 0,35 m² **
6 = Radiekudde/ Corner pillow 12 = 0,28 m² **

* = Dyna utgår vid tygval AX; CX; DX; MX; S1; S2.
** = Gäller vid tygval AX; CX; DX; MX; S1; S2.

620 CTX M-grupp

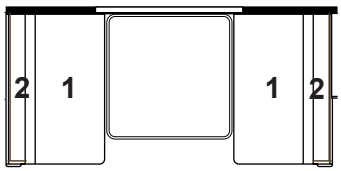

1. 0,51 m²
2. 0,32 m²

309608 Dyna överbäddskåp M-grupp (tillbehör) Mattress upper bed M-group (accessory)

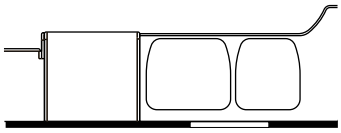

620 CTX DB

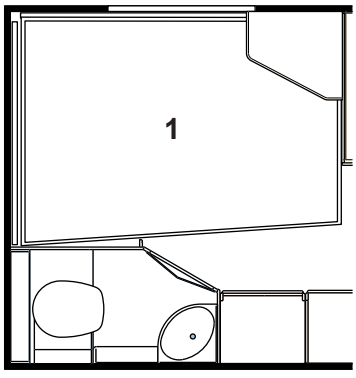

1.	313207	Dyna	Mattress
	314636	Dyna resår	Spring interior mattress
	313208	Bäddmadrass	Bed mattress
	314923	Bäddmadrass "Sensus"	Bed mattress "Sensus"
	314728	Överkast (ange färg)	Bedspread (specify colour)
	313114	Överdrag spalt V-bak (ange färg)	Covering air gap L-rear (spec. colour)
	313116	Överdrag spalt gavel bak (u. gavelfönster, ange färg)	Covering air gap rear (without window, specify colour)
	313661	Överdrag spalt gavel bak (m. gavelfönster, ange färg)	Covering air gap rear (with window, specify colour)
	314818	Kudde 9021-3 röd/vit	Pillow 9021-3 red/white
	314819	Kudde 9365-35 röd	Pillow 9365-35 red
	314820	Kudde 9318-35 röd	Pillow 9318-35 red
	315129	Kudde 9603-4 blommig	Pillow 9603-4 flowered
	315131	Kudde 2731-88 blå/vit (rutig)	Pillow 2731-88 blue/white (checked)
	315130	Kudde 9395-77 linne	Pillow 9395-77 linen
	309608	Dyna överbäddskåp V-bak (tillbehör)	Mattress upper bed L-rear (accessory)

Rundsittgrupp fram 2,5

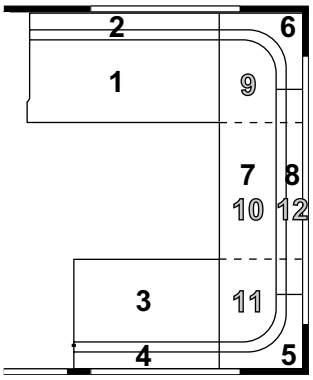

1 = 0,68 m²
2 = 0,38 m²
3 = 0,50 m²
4 = 0,28 m²
5 = Radiekudde/ Corner pillow
6 = Radiekudde/ Corner pillow
7 = 1,23 m² *
8 = 0,56 m² *
9 = 0,35 m² **
10 = 0,53 m² **
11 = 0,35 m² **
12 = 0,37 m² **

314547 Dyna bäddutfyllnad, fram — Cushion filling up, front

* = Dyna utgår vid tygval AX; CX; DX; MX; S1; S2. ** = Gäller vid tygval AX; CX; DX; MX; S1; S2.

620 CTX M-grupp

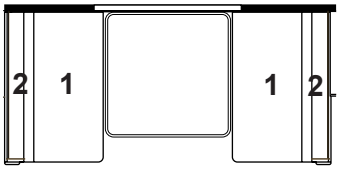

1. 0,51 m²
2. 0,32 m²

309608 Dyna överbäddskåp M-grupp (tillbehör) — Mattress upper bed M-group (accessory)

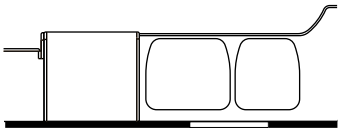

620 CTX DB 2,5

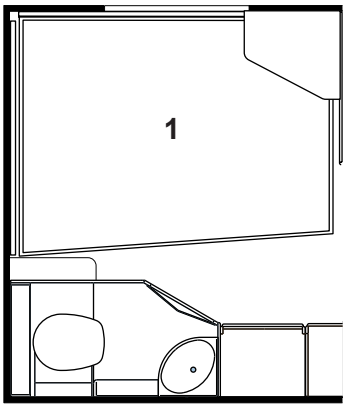

1. 314543 Dyna resår — Spring interior mattress
   314636 Dyna resår (smal säng) — Spring interior mattress (narrow bed)
   314544 Bäddmadrass — Bed mattress
   313208 Bäddmadrass (smal säng) — Bed mattress (narrow bed)
   314924 Bäddmadrass "Sensus" — Bed mattress "Sensus"
   314923 Bäddmadrass "Sensus" (smal säng) — Bed mattress "Sensus" (narrow bed)
   314731 Överkast (ange färg) — Bedspread (specify colour)
   314728 Överkast (smal säng, ange färg) — Bedspread (narrow bed, specify colour)

   313114 Överdrag spalt V-bak (ange färg) — Covering air gap L-rear (spec. colour)
   314528 Överdrag spalt gavel bak (u. gavelfönster, ange färg) — Covering air gap rear (without window, specify colour)
   314529 Överdrag spalt gavel bak (m. gavelfönster, ange färg) — Covering air gap rear (with window, specify colour)

   314818 Kudde 9021-3 röd/vit — Pillow 9021-3 red/white
   314819 Kudde 9365-35 röd — Pillow 9365-35 red
   314820 Kudde 9318-35 röd — Pillow 9318-35 red
   315129 Kudde 9603-4 blommig — Pillow 9603-4 flowered
   315131 Kudde 2731-88 blå/vit (rutig) — Pillow 2731-88 blue/white (checked)
   315130 Kudde 9395-77 linne — Pillow 9395-77 linen

   309608 Dyna överbäddskåp V-bak (tillbehör) — Mattress upper bed L-rear (accessory)

Rundsittgrupp fram 2,5

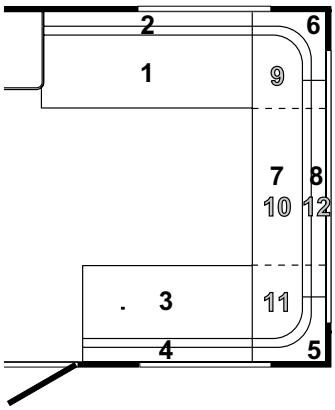

1 = 0,87 m²
2 = 0,49 m²
3 = 0,68 m²
4 = 0,38 m²
5 = Radiekudde/ Corner pillow
6 = Radiekudde/ Corner pillow
7 = 1,23 m² *
8 = 0,56 m² *
9 = 0,35 m² **
10 = 0,53 m² **
11 = 0,35 m² **
12 = 0,37 m² **

314547	Dyna bäddutfyllnad, fram	Cushion filling up, front

* = Dyna utgår vid tygval AX; CX; DX; MX; S1; S2. ** = Gäller vid tygval AX; CX; DX; MX; S1; S2.

LB 2,5

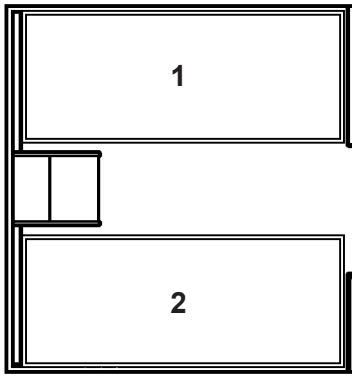

1.	314539	Dyna resår	Spring interior mattress
	314540	Bäddmadrass	Bed mattress
	314922	Bäddmadrass "Sensus"	Bed mattress "Sensus"
	314734	Överkast (sats H+V, ange sida samt färg)	Bedspread (set R+L, spec. side and colour)
2.	314539	Dyna resår	Spring interior mattress
	314540	Bäddmadrass	Bed mattress
	314922	Bäddmadrass "Sensus"	Bed mattress "Sensus"
	314734	Överkast (sats H+V, ange sida samt färg)	Bedspread (set R+L, spec. side and colour)
	313114	Överdrag spalt V-H bak (ange färg)	Covering air gap L-R rear (spec. colour)
	314525	Överdrag spalt gavel bak (u. gavelfönster, ange färg)	Covering air gap rear (without window, specify colour)
	313527	Överdrag spalt gavel bak (m. gavelfönster, ange färg)	Covering air gap rear (with window, specify colour)
	314818	Kudde 9021-3 röd/vit	Pillow 9021-3 red/white
	314819	Kudde 9365-35 röd	Pillow 9365-35 red
	314820	Kudde 9318-35 röd	Pillow 9318-35 red
	315129	Kudde 9603-4 blommig	Pillow 9603-4 flowered
	315131	Kudde 2731-88 blå/vit (rutig)	Pillow 2731-88 blue/white (checked)
	315130	Kudde 9395-77 linne	Pillow 9395-77 linen
	309608	Dyna överbäddskåp V-H-bak (tillbehör)	Mattress upper bed L-R-rear (accessory)
	314638	Dyna fast överbädd	Mattress bunk bed
	314631	Överdrag spalt fast ö-bädd, (ange färg)	Covering air gap bunk bed (spec. colour)

DS 2,5

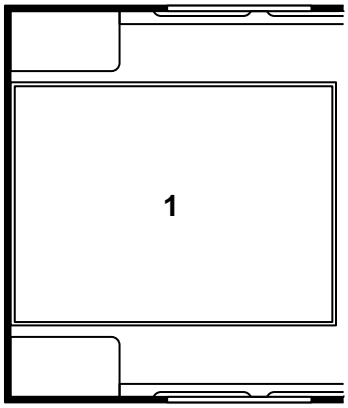

1.	314653	Dyna resår	Spring interior mattress
	314654	Bäddmadrass	Bed mattress
	314736	Överkast (ange färg)	Bedspread (specify colour)
	314652	Överdrag spalt gavel bak	Covering air gap rear
	314818	Kudde 9021-3 röd/vit	Pillow 9021-3 red/white
	314819	Kudde 9365-35 röd	Pillow 9365-35 red
	314820	Kudde 9318-35 röd	Pillow 9318-35 red
	315129	Kudde 9603-4 blommig	Pillow 9603-4 flowered
	315131	Kudde 2731-88 blå/vit (rutig)	Pillow 2731-88 blue/white (checked)
	315130	Kudde 9395-77 linne	Pillow 9395-77 linen

BK 2,5

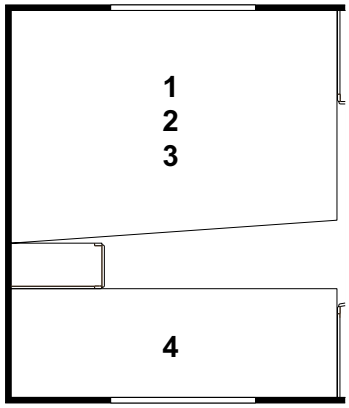

1.	314636	Dyna resår	Spring interior mattress
2.	313208	Bäddmadrass	Bed mattress
	314923	Bäddmadrass "Sensus"	Bed mattress "Sensus"
3.	314737	Överkast (smal säng, ange färg)	Bedspread (narrow bed, specify colour)
4.	314709	Dyna säng nedre (ange färg)	Mattress bed under (specify colour)
	314709	Dyna säng övre (ange färg)	Mattress bed upper (specify colour)
	313114	Överdrag spalt V-bak (ange färg)	Covering air gap L-rear (spec. colour)
	313116	Överdrag spalt gavel V-bak (ange färg)	Covering air gap L-rear (specify colour)
	315209	Överdrag spalt undre gavel bak (ange färg)	Covering air gap under rear (spec. colour)
	315191	Överdrag spalt övre gavel bak (ange färg)	Covering air gap upper rear (spec. colour)
	315208	Överdrag spalt övre/undre H-bak (ange färg)	Covering air gap upper/under R-rear (spec. colour)
	314818	Kudde 9021-3 röd/vit	Pillow 9021-3 red/white
	314819	Kudde 9365-35 röd	Pillow 9365-35 red
	314820	Kudde 9318-35 röd	Pillow 9318-35 red
	315129	Kudde 9603-4 blommig	Pillow 9603-4 flowered
	315131	Kudde 2731-88 blå/vit (rutig)	Pillow 2731-88 blue/white (checked)
	315130	Kudde 9395-77 linne	Pillow 9395-77 linen
	309608	Dyna överbäddskåp V-bak (tillbehör)	Mattress upper bed L-rear (accessory)
	315150	Dyna överbäddskåp H-bak (tillbehör)	Mattress upper bed H-rear (accessory)
	314638	Dyna fast överbädd	Mattress bunk bed
	314631	Överdrag spalt fast ö-bädd, (ange färg)	Covering air gap bunk bed (spec. colour)

DB 2,5

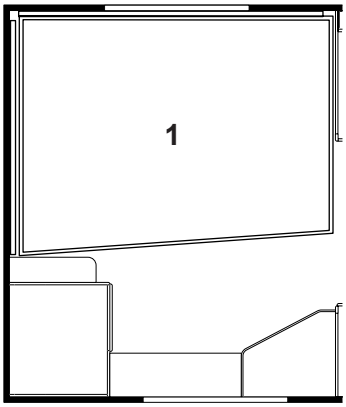

1.	314543	Dyna resår	Spring interior mattress
	314636	Dyna resår (smal säng)	Spring interior mattress (narrow bed)
	314544	Bäddmadrass	Bed mattress
	313208	Bäddmadrass (smal säng)	Bed mattress (narrow bed)
	314924	Bäddmadrass "Sensus"	Bed mattress "Sensus"
	314923	Bäddmadrass "Sensus" (smal säng)	Bed mattress "Sensus" (narrow bed)
	314735	Överkast (ange färg)	Bedspread (specify colour)
	314737	Överkast (smal säng, ange färg)	Bedspread (narrow bed, specify colour)
	313114	Överdrag spalt V-bak (ange färg)	Covering air gap L-rear (spec. colour)
	314528	Överdrag spalt gavel bak (u. gavelfönster, ange färg)	Covering air gap rear (without window, specify colour)
	314529	Överdrag spalt gavel bak (m. gavelfönster, ange färg)	Covering air gap rear (with window, specify colour)
	314818	Kudde 9021-3 röd/vit	Pillow 9021-3 red/white
	314819	Kudde 9365-35 röd	Pillow 9365-35 red
	314820	Kudde 9318-35 röd	Pillow 9318-35 red
	315129	Kudde 9603-4 blommig	Pillow 9603-4 flowered
	315131	Kudde 2731-88 blå/vit (rutig)	Pillow 2731-88 blue/white (checked)
	315130	Kudde 9395-77 linne	Pillow 9395-77 linen
	309608	Dyna överbäddskåp V-bak (tillbehör)	Mattress upper bed L-rear (accessory)

DBD 2,5

1. 0,50 m² 3. 0,40 m²
2. 0,31 m² 4. 0,25 m²

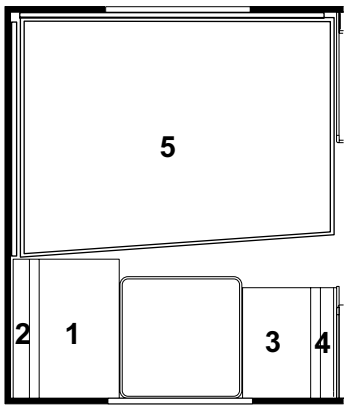

5.	314543	Dyna resår	Spring interior mattress
	314636	Dyna resår (smal säng)	Spring interior mattress (narrow bed)
	314544	Bäddmadrass	Bed mattress
	313208	Bäddmadrass (smal säng)	Bed mattress (narrow bed)
	314924	Bäddmadrass "Sensus"	Bed mattress "Sensus"
	314923	Bäddmadrass "Sensus" (smal säng)	Bed mattress "Sensus" (narrow bed)
	314735	Överkast (ange färg)	Bedspread (specify colour)
	314737	Överkast (smal säng, ange färg)	Bedspread (narrow bed, specify colour)
	313114	Överdrag spalt V-bak (ange färg)	Covering air gap L-rear (spec. colour)
	314528	Överdrag spalt gavel bak (u. gavelfönster, ange färg)	Covering air gap rear (without window, specify colour)
	314529	Överdrag spalt gavel bak (m. gavelfönster, ange färg)	Covering air gap rear (with window, specify colour)
	314818	Kudde 9021-3 röd/vit	Pillow 9021-3 red/white
	314819	Kudde 9365-35 röd	Pillow 9365-35 red
	314820	Kudde 9318-35 röd	Pillow 9318-35 red
	315129	Kudde 9603-4 blommig	Pillow 9603-4 flowered
	315131	Kudde 2731-88 blå/vit (rutig)	Pillow 2731-88 blue/white (checked)
	315130	Kudde 9395-77 linne	Pillow 9395-77 linen
	309608	Dyna överbäddskåp V-H-bak (tillbehör)	Mattress upper bed L-R-rear (accessory)
	314638	Dyna fast överbädd	Mattress bunk bed
	314631	Överdrag spalt fast ö-bädd, (ange färg)	Covering air gap bunk bed (spec. colour)

730 GSE BKX 2,5

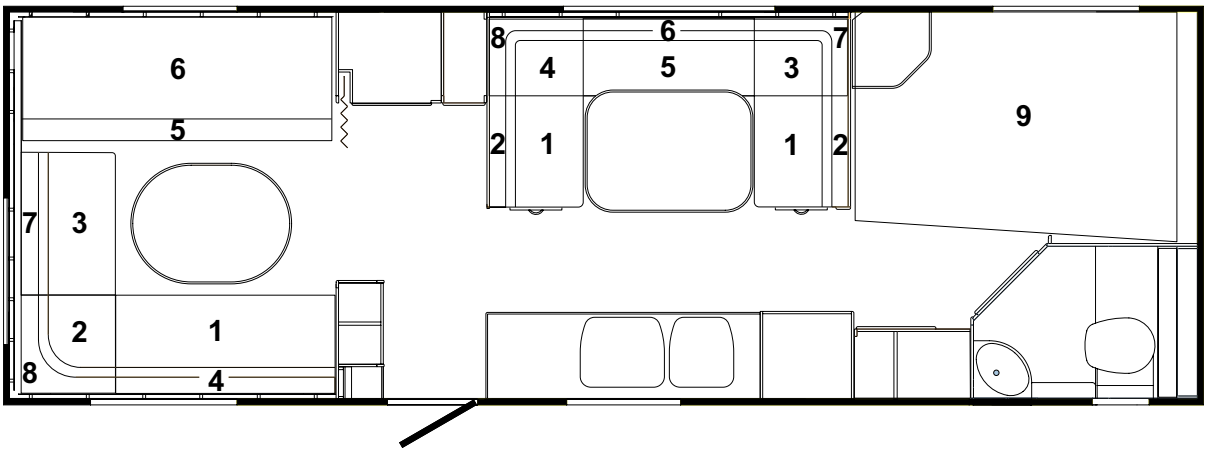

L-grupp bak	L-group rear	Mittgrupp	M-group
1 = 0,80 m²	6 = 1,33 m²	1 = 0,37 m²	6 = 0,38 m²
2 = 0,39 m²	7 = 0,31 m²	2 = 0,23 m²	7 = Radiekudde/
3 = 0,50 m²	8 = Radiekudde/	3 = 0,31 m²	Corner pillow
4 = 0,50 m²	Corner pillow	4 = 0,31 m²	8 = Radiekudde/
5 = 1,46 m²		5 = 0,55 m²	Corner pillow

	315529	Dyna bäddutfyllnad, M-grupp	Cushion filling up, M-group
9.	314600	Dyna resår	Spring interior mattress
	313208	Bäddmadrass	Bed mattress
	314923	Bäddmadrass "Sensus"	Bed mattress "Sensus"
	315147	Överkast (ange färg)	Bedspread (specify colour)
	313114	Överdrag spalt V-fram (ange färg)	Covering air gap L-front (spec. colour)
	314791	Överdrag spalt gavel fram (ange färg)	Covering air gap front (specify colour)
	314214	Överdrag spalt undre gavel bak (ange färg)	Covering air gap under rear (spec. colour)
	314631	Överdrag spalt övre gavel bak (ange färg)	Covering air gap upper rear (spec. colour)
	315489	Överdrag spalt övre V-bak (ange färg)	Covering air gap upper L-rear (spec. colour)
	313114	Överdrag spalt undre V-bak (ange färg)	Covering air gap under L-rear (spec. colour)
	314818	Kudde 9021-3 röd/vit	Pillow 9021-3 red/white
	314819	Kudde 9365-35 röd	Pillow 9365-35 red
	314820	Kudde 9318-35 röd	Pillow 9318-35 red
	315129	Kudde 9603-4 blommig	Pillow 9603-4 flowered
	315131	Kudde 2731-88 blå/vit (rutig)	Pillow 2731-88 blue/white (checked)
	315130	Kudde 9395-77 linne	Pillow 9395-77 linen

Rundsittgrupp fram 2,5

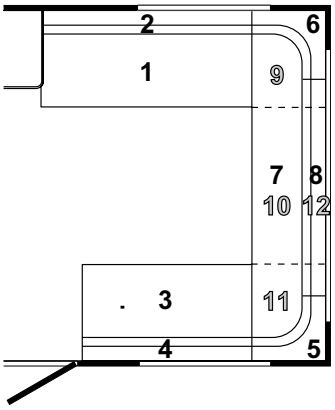

1 = 0,87 m²
2 = 0,49 m²
3 = 0,68 m²
4 = 0,38 m²
5 = Radiekudde/ Corner pillow
6 = Radiekudde/ Corner pillow
7 = 1,23 m² *
8 = 0,56 m² *
9 = 0,35 m² **
10 = 0,53 m² **
11 = 0,35 m² **
12 = 0,37 m² **

314547	Dyna bäddutfyllnad, fram	Cushion filling up, front

* = Dyna utgår vid tygval AX; CX; DX; MX; S1; S2. ** = Gäller vid tygval AX; CX; DX; MX; S1; S2.

730 CTX M-grupp

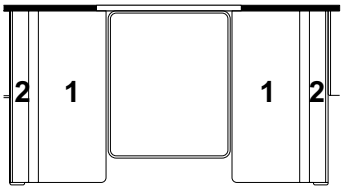

1. 0,60 m²
2. 0,38 m²

309608	Dyna överbäddskåp M-grupp (tillbehör)	Mattress upper bed M-group (accessory)

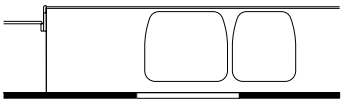

730 CTX DB 2,5

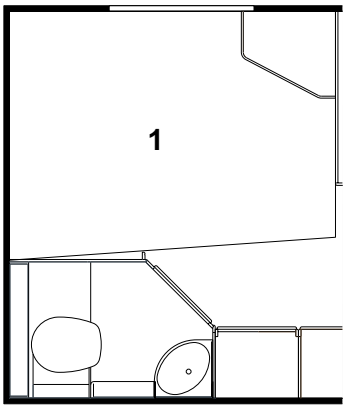

1.	314543	Dyna resår	Spring interior mattress
	314636	Dyna resår (smal säng)	Spring interior mattress (narrow bed)
	314544	Bäddmadrass	Bed mattress
	313208	Bäddmadrass (smal säng)	Bed mattress (narrow bed)
	314924	Bäddmadrass "Sensus"	Bed mattress "Sensus"
	314923	Bäddmadrass "Sensus" (smal säng)	Bed mattress "Sensus" (narrow bed)
	314735	Överkast (ange färg)	Bedspread (specify colour)
	314737	Överkast (smal säng, ange färg)	Bedspread (narrow bed, specify colour)
	313114	Överdrag spalt V-bak (ange färg)	Covering air gap L-rear (spec. colour)
	314528	Överdrag spalt gavel bak (u. gavelfönster, ange färg)	Covering air gap rear (without window, specify colour)
	314529	Överdrag spalt gavel bak (m. gavelfönster, ange färg)	Covering air gap rear (with window, specify colour)
	314818	Kudde 9021-3 röd/vit	Pillow 9021-3 red/white
	314819	Kudde 9365-35 röd	Pillow 9365-35 red
	314820	Kudde 9318-35 röd	Pillow 9318-35 red
	315129	Kudde 9603-4 blommig	Pillow 9603-4 flowered
	315131	Kudde 2731-88 blå/vit (rutig)	Pillow 2731-88 blue/white (checked)
	315130	Kudde 9395-77 linne	Pillow 9395-77 linen
	309608	Dyna överbäddskåp V-bak (tillbehör)	Mattress upper bed L-rear (accessory)

Underlag för beställning av dynor, dynöverdrag, överkast, överdrag värmespalter och gardiner till

(OBS! Vi kan inte garantera att färgnyansen på detta uppslag stämmer med verkligheten)

Polar 2003

TYGER

TYG A ESCOLYS RÖD 148-2017

ÖVERKAST	ESCOLYS 111-2017
SPALTER	ESCOLYS 111-2017
GARDINER	9021-3 RÖD/VIT
KUDDAR	9021-3 RÖD/VIT
KNAPP DYNA	ESCOLYS 111-2017

ART.NR 315159



TYG B ROMANTIC GUL 610-60003

ÖVERKAST	ROMANTIC GUL 32/25
SPALTER	ROMANTIC GUL 32/25
GARDINER	9365-35 RÖD
KUDDAR	9365-35 RÖD
KNAPP DYNA	COURTISAN 725

ART.NR 314151



TYG C ESCOLYS GRÖN 148-203

ÖVERKAST/ SPALTER	ESCOLYS 111-203
GARDINER	9318-50/35 GRÖN/RÖD
KAPPOR/ OMTAG	9239-50 RUTIG
KUDDAR	9318-35 RÖD
KNAPP DYNA	ESCOLYS 111-203

ART.NR 315160



TYG D TOKANO BLÅ 217-4019

ÖVERKAST/ SPALTER	TOKIO 213-4019
GARDINER	9603-4 BLOMMIG
KAPPOR/ OMTAG	9519-45 MARINBLÅ
KUDDAR	9603-4 BLOMMIG
KNAPP DYNA	TOKIO 213-4019

ART.NR 315530



TYG MX FAGERHULT BLÅ/VIT 88

ÖVERKAST/ SPALTER	SKEPPHULT 88
GARDINER	2430-88 BLÅ/ VIT RUTIG
KAPPOR/ OMTAG	2416-88 BLÅ
KUDDAR	2731-88 BLÅ/ VIT RUTIG
KNAPP DYNA	SKEPPHULT 88

ART.NR 315531



SKINNKLÄDSEL, SE NÄSTA SIDA

Utförande

På beställning skall anges följande:

- Dyna kompl? Eller överdrag?
- Nummer på dynan, enl. skisser under "Dynor".
- Typ av vagn, enl. skisser under "Dynor".
- Färg enl. ovan.

Exempel på beställning:
Dyna kompl nr 1, 560 GS LB/2003, färg: Tyg A, Escolys röd.

Underlag för beställning av dynor, dynöverdrag, överkast, överdrag värmespalter och gardiner till

(OBS! Vi kan inte garantera att färgnyansen på detta uppslag stämmer med verkligheten)

Polar 2003

TYGER SKINNKLÄDSEL

TYG S1 AZIAGO BLÅ

ÖVERKAST	8419-114 BLÅ MOCKA
SPALTER	OPUS 2
GARDINER	9603-4 BLOMMIG
KAPPOR/ OMTAG	9519-45 MARINBLÅ
KUDDAR	9603-4 BLOMMIG
KNAPP DYNA	AZIAGO BLÅ ART.NR 315532



TYG S2 ELMOSOFT OXBLOD 95122

ÖVERKAST	8695-86 RÖDBRUN
SPALTER	OPUS 41
GARDINER	9395-77 LINNE
KUDDAR	9395-77 LINNE
KNAPP DYNA	ELMOSOFT 95122 ART.NR 315533



Utförande

På beställning skall anges följande:

- Dyna kompl? Eller överdrag?
- Nummer på dynan, enl. skisser under "Dynor".
- Typ av vagn, enl. skisser under "Dynor".
- Färg enl. ovan.

Exempel på beställning:
Dyna kompl nr 1, 730 GSE LB/2003, färg: Tyg S1, Aziago blå.

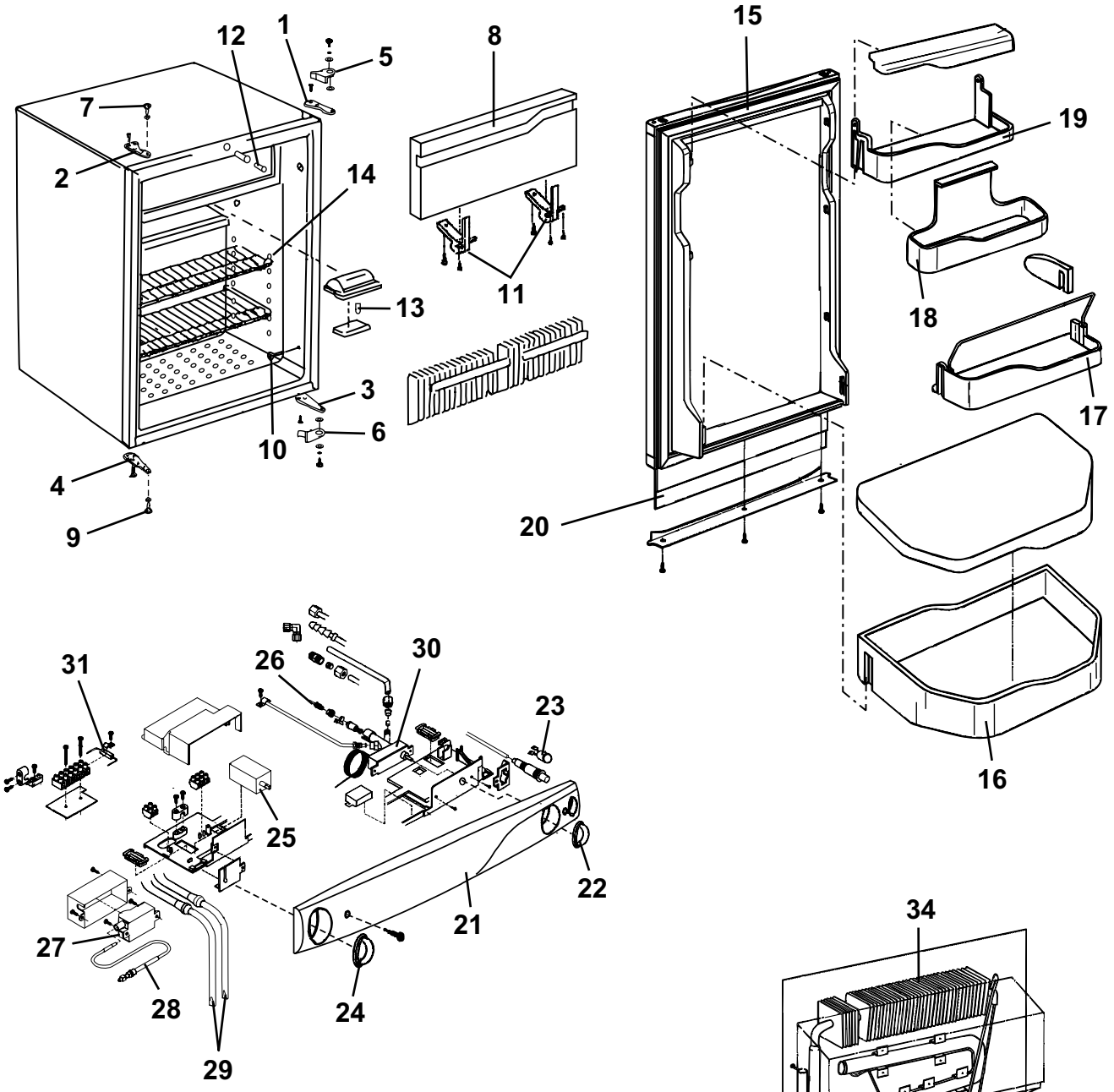
1
2
3
4
5
6
7
8
9
10
11
12
13
14
15
16
17
18
19
20
21
22
23
24
25
26
27
28
29
30
31
32
33
34

Pos Fig	Det. nr Part. No	Ingår/Fitted 520 alla mod.	560 alla utom LB	590 E alla mod.			Benämning	Description
	401477	x	x	x			Kylskåp kpl. *	Refrigerator cpl. *
1	401524	x	x	x			Gångled övre H	Hinge, upper R
2	401525	x	x	x			Gångled övre V	Hinge, upper L
3	401526	x	x	x			Gångled undre H	Hinge, under R
4	401527	x	x	x			Gångled undre V	Hinge, under L
5	401500	x	x	x			Låsregel övre	Lock bolt, upper
6	401501	x	x	x			Låsregel undre	Lock bolt, under
7	401281	x	x	x			Skruv, övre	Screw, upper
8	401528	x	x	x			Lucka kpl.	Cover cpl.
9	401282	x	x	x			Skruv, undre	Screw, under
10	401545	x	x	x			Lock	Cap
11	401529	x	x	x			Gångled	Hinge
12	401530	x	x	x			Strömställare	Switch
13	401286	x	x	x			Glödlampa	Bulb
14	401531	x	x	x			Hållare bygel	Holder
15	401532	x	x	x			Dörr kpl.	Door cpl.
16	401533	x	x	x			Hylla, grönsaker	Shelf, vegetable food
17	401534	x	x	x			Hylla undre	Shelf, under
18	401535	x	x	x			Hylla mitten	Shelf, middle
19	401536	x	x	x			Hylla övre	Shelf, upper
20	320658	x	x	x			Skiva kyl	Front
21	401537	x	x	x			Panel	Panel
22	401538	x	x	x			Ratt termostat	Knob thermostat
23	401539	x	x	x			Kontrollampa	Indicator lamp
24	401540	x	x	x			Ratt strömställare	Knob switch
25	401541	x	x	x			Strömställare, väljare gas-el	Switch
26	401294	x	x	x			Termoelement	Thermocouple
27	401413	x	x	x			Tändare	Lighter
28	401296	x	x	x			Tändkabel	Cable
29	401542	x	x	x			Elpatron 230 V	Electric heater 230 V
29	401298	x	x	x			Elpatron 12V	Electric heater 12V
30	401543	x	x	x			Armatur gas	Gas fittings
31	401544	x	x	x			Motstånd	Resistance
32	400925	x	x	x			Brännare	Burner
33	400588	x	x	x			Munstycke	Bleed
34	401302	x	x	x			Kylapparat	Cooling unit

* = Ingår inte i 560 LB / 560 LB 2,5 (se kylskåp N100E)

* = Not fitted in 560 LB / 560 LB 2,5 (see refrigerator N100E)

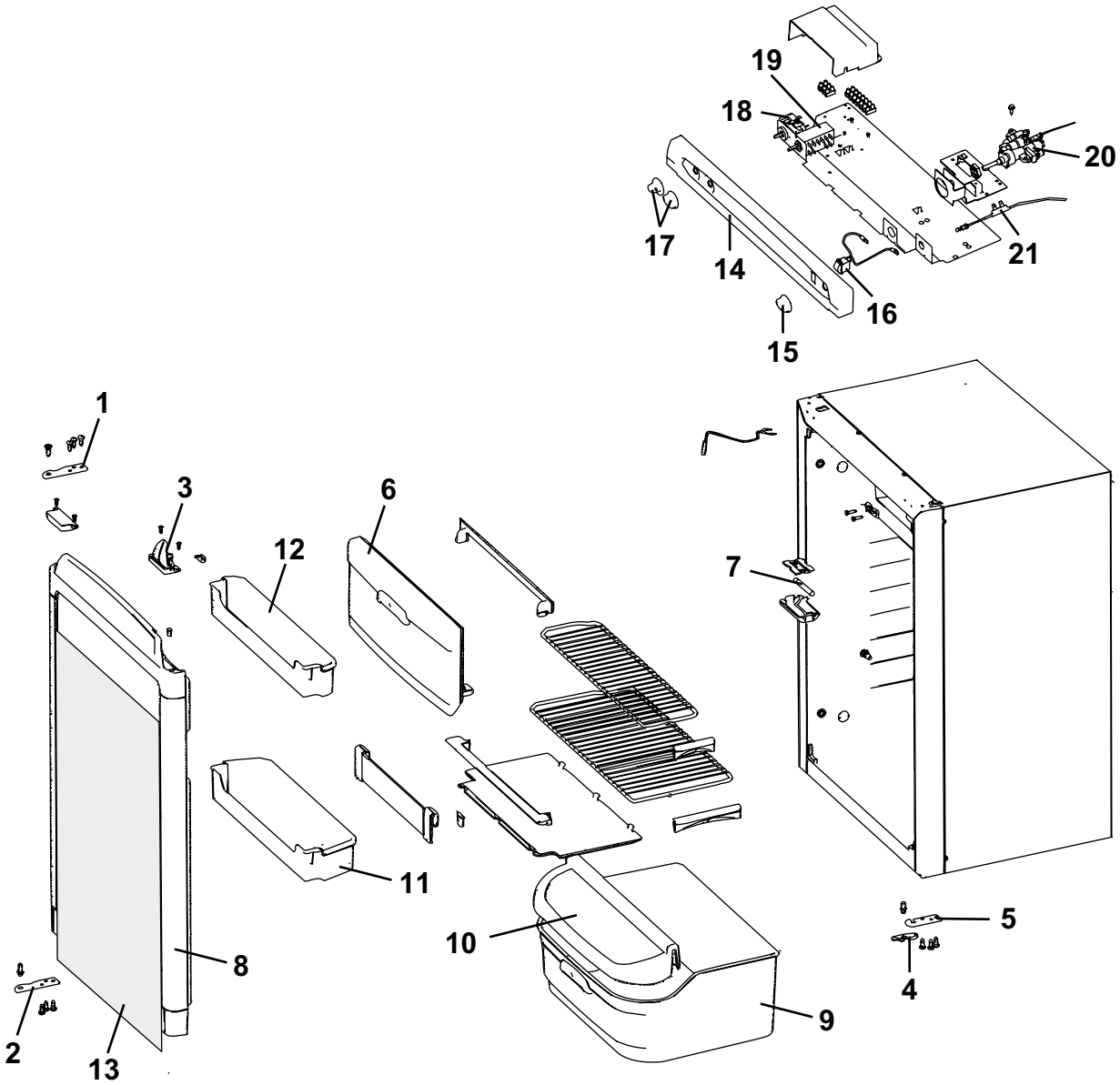
19
18
20
17
14
21
16
15
1
3
6
12
7
11
10
5
4
8
9
2
13

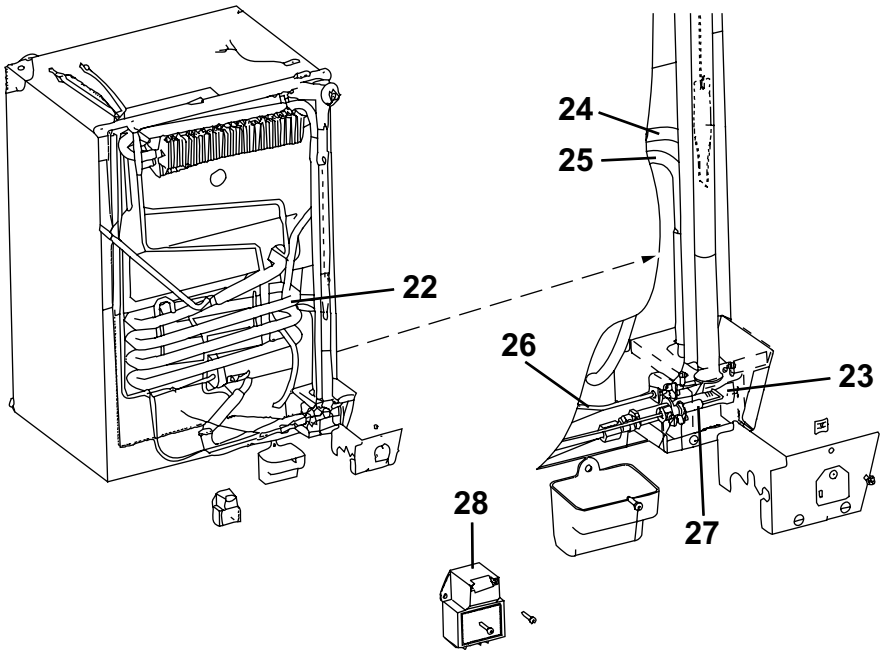
24
25
22
26
23
28
27

Pos Fig	Det. nr Part. No	Ingår/Fitted 560 LB / LB 2,5					Benämning	Description
	401497	x					Kylskåp kpl.	Refrigerator cpl.
1	401547	x					Gångjärnsplåt övre	Hinge plate, upper
2	401548	x					Gångjärnsplåt undre	Hinge plate, under
3	401549	x					Låsregel övre	Lock bolt, upper
4	401550	x					Låsregel undre	Lock bolt, under
5	401551	x					Plåt låsregel undre	Plate lock bolt, under
6	401552	x					Lucka frysfack	Freezer door
7	700524	x					Glödlampa	Bulb
8	401553	x					Dörr	Door
9	401554	x					Låda	Shelf, vegetable food
10	401555	x					Lock	Top cover
11	401556	x					Hylla undre	Shelf, under
12	401557	x					Hylla övre	Shelf, upper
13	320658	x					Skiva kyl	Front
14	401558	x					Panel	Panel
15	401559	x					Ratt gastermostat	Knob thermostat gas
16	401560	x					Flamindikator	Flame meter
17	401561	x					Ratt strömställare	Knob switch
18	401562	x					Termostat 230 V	Thermostat 230 V
19	401563	x					Strömställare, väljare gas-el	Switch
20	401564	x					Termostat gasol	Thermostat gas
21	401565	x					Brytare termoelement	Thermocouple interrupter
22	401566	x					Kylapparat	Cooling unit
23	401567	x					Brännare	Burner
24	401568	x					Elpatron 230 V	Electric heater 230 V
25	401569	x					Elpatron 12V	Electric heater 12V
26	401570	x					Termoelement	Thermocouple
27	401571	x					Tändelektrod	Spark electrode
28	401572	x					Tändmodul	Electronic ignition module

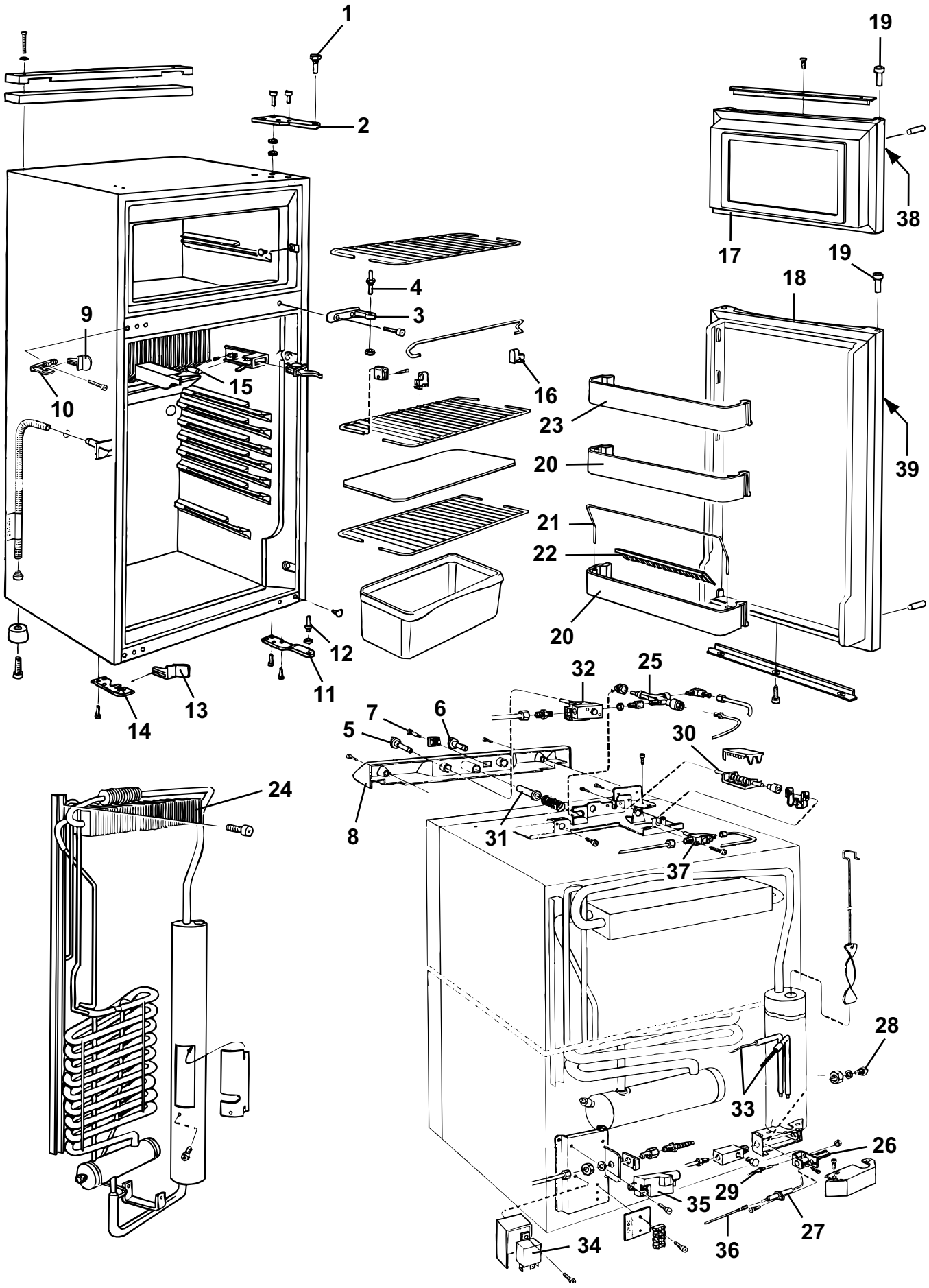
1
2
19
38
17
19
18
4
3
9
15
16
10
23
39
20
21
22
20
12
11
13
14
32
25
7
6
5
30
24
8
31
37
28
33
26
29
35
27
34
36

Pos Fig	Det. nr Part. No	Ingår/Fitted 520 CTH alla mod.	560 CTH alla mod.	560 BKX 2,5	590 E alla mod.	620 alla mod.	730 alla mod.	Benämning	Description
	401372	T	T	T	T	x	x	Kylskåp kpl.	Refrigerator cpl.
1	401379	T	T	T	T	x	x	Gångledstapp övre	Axis of a hinge, upper
2	401434	T	T	T	T	x	x	Gångled övre H	Hinge, upper R
3	401482	T	T	T	T	x	x	Gångled mittersta	Hinge, middle
4	401382	T	T	T	T	x	x	Gångledstapp mittersta	Axis of a hinge, middle
5	401483	T	T	T	T	x	x	Ratt termostat	Knob thermostat
6	401484	T	T	T	T	x	x	Ratt energiväljare	Knob energy selector
7	401425	T	T	T	T	x	x	Indikeringslampa	Indicator lamp
8	401485	T	T	T	T	x	x	Panel	Panel
9	401486	T	T	T	T	x	x	Låsregel mittersta	Lock bolt, middle
10	401487	T	T	T	T	x	x	Fäste låsregel	Bracket lock bolt
11	400389	T	T	T	T	x	x	Gångled undre H	Hinge, under R
12	401390	T	T	T	T	x	x	Gångledstapp	Axis of a hinge
13	401488	T	T	T	T	x	x	Låsregel undre V	Lock bolt, under L
14	401392	T	T	T	T	x	x	Fäste låsregel	Bracket lock bolt
15	502233	T	T	T	T	x	x	Glödlampa 5 W	Bulb 5 W
16	401393	T	T	T	T	x	x	Hållare bygel	Holder
17	401489	T	T	T	T	x	x	Dörr frys kpl.	Door freezer cpl.
18	401490	T	T	T	T	x	x	Dörr kyl kpl.	Door refrigerator cpl.
19	401491	T	T	T	T	x	x	Gångledsbussning	Bushing hinge
20	401397	T	T	T	T	x	x	Hylla	Shelf
21	401398	T	T	T	T	x	x	Hållare	Holder
22	401399	T	T	T	T	x	x	Hållare	Holder
23	401400	T	T	T	T	x	x	Hylla	Shelf
24	401401	T	T	T	T	x	x	Kylapparat	Cooling unit
25	400552	T	T	T	T	x	x	Tändsäkring	Safety valve
26	401403	T	T	T	T	x	x	Brännare	Burner
27	401404	T	T	T	T	x	x	Elektrod	Electrode
28	401405	T	T	T	T	x	x	Munstycke	Bleed
29	401427	T	T	T	T	x	x	Termoelement	Thermocouple
30	401428	T	T	T	T	x	x	Omkopplare energival	Switch energy selection
31	401492	T	T	T	T	x	x	Tryckknapp tändsäkring	Push button
32	401430	T	T	T	T	x	x	Termostat	Thermostat
33	401410	T	T	T	T	x	x	Elpatron 230 V	Electric heater 230 V
--	401411	T	T	T	T	x	x	Elpatron 12V	Electric heater 12V
34	401412	T	T	T	T	x	x	Relä	Relay
35	401413	T	T	T	T	x	x	Tändare	Lighter
36	401414	T	T	T	T	x	x	Tändkabel	Cable
37	401431	T	T	T	T	x	x	Gaskran	Gas cock
38	320577	T	T	T	T	x	x	Skiva frys	Front freezer
39	320578	T	T	T	T	x	x	Skiva kyl	Front refrigerator
								T= Tillbehör	T= Accessory

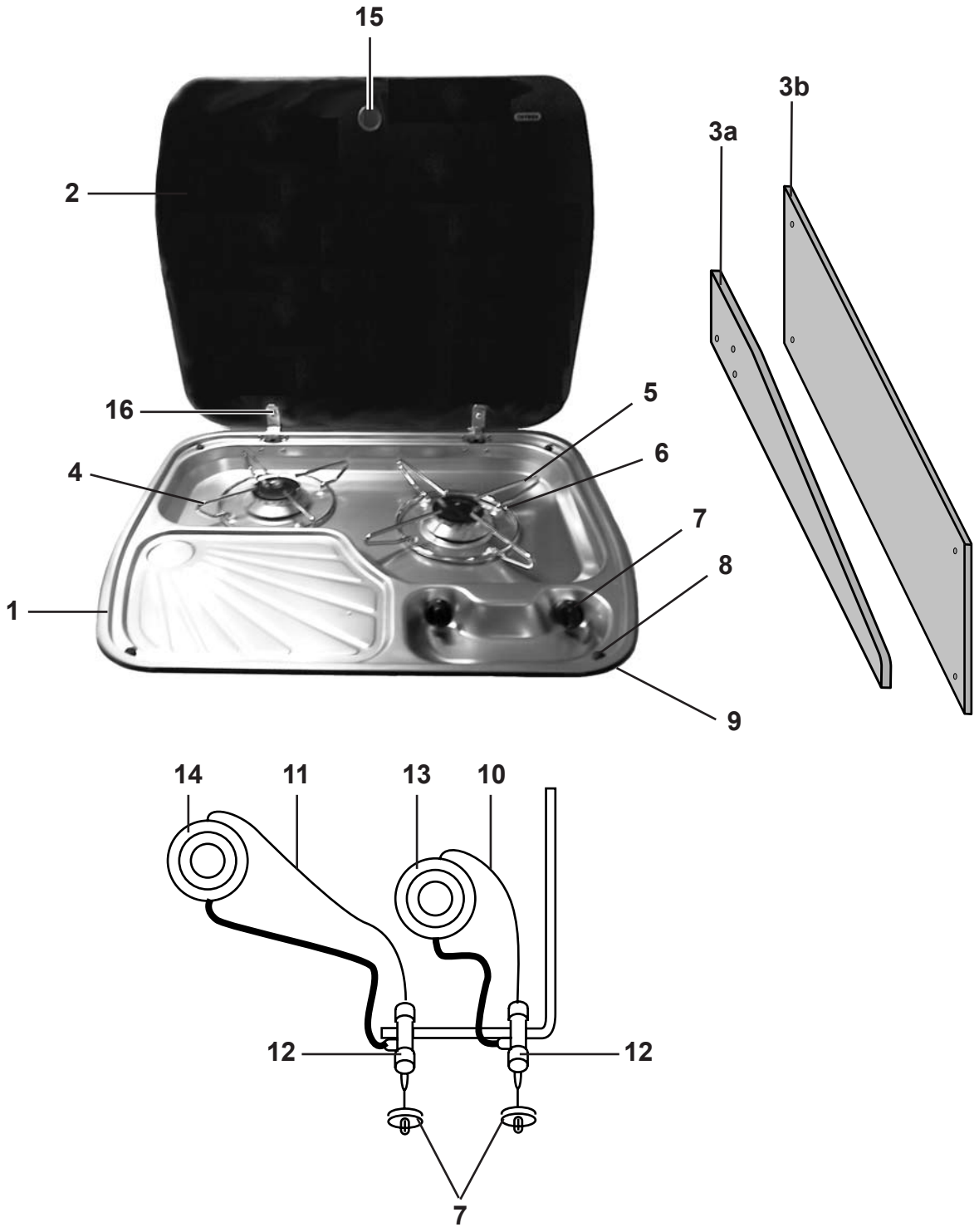
15
2
16
4
1
5
6
7
8
9
3a
3b
14
11
13
10
12
12
7

Pos Fig	Det. nr Part. No	Ingår/Fitted						Benämning	Description
		520 GS 2,3	520 / 560 CTH 2,3	560 GS 2,3	590 E 2,3	620 alla mod.	730 alla mod.		
1	401473	x	x	x	x	T	T	Spis 2-lågig kpl.	Cooker 2-burner cpl.
2	401435	x	x	x	x	x	x	Glaslock	Cover, glass
3a	401476		x					Flamskydd	Flame guard
3b	401475	x		x	x	x		Flamskydd [1]	Flame guard [1]
--	401478	x	x	x	x	x		Hylsa distans d:o	Distance sleeve d:o
--	800476	x	x	x	x	x		Skruv d:o	Screw d:o
4	401436	x	x	x	x	x	x	Rostgaller Ø=200 mm	Grate Ø=200 mm
5	401437	x	x	x	x	x	x	Rostgaller Ø=250 mm	Grate Ø=250 mm
6	401523	x	x	x	x	x	x	Fäste rostgaller	Fastener grate
7	401438	x	x	x	x	x	x	Ratt	Knob
8	401439	x	x	x	x	x	x	Fästsats	Fastening set
9	401440	M	M	M	M	M	M	List tätning	Seal strip
10	401441	x	x	x	x	x	x	Termoelement L=250 mm	Thermocouple L=250 mm
11	401442	x	x	x	x	x	x	Termoelement L=350 mm	Thermocouple L=350 mm
12	401443	x	x	x	x	x	x	Tändsäkring	Safety valve
13	401452	x	x	x	x	x	x	Brännare m. gasrör L=190 mm	Burner with gas pipe L=190 mm
14	401453	x	x	x	x	x	x	Brännare m. gasrör L=353 mm	Burner with gas pipe L=353 mm
15	401481	x	x	x	x	x	x	Gummiring	Rubber ring
16	401505	x	x	x	x	x	x	Skruv10 mm* sats inkl. gummiring	Screw 10 mm* kit incl. rubber ring
--	401506	x	x	x	x	x	x	Skruv 7 mm*	Screw 7 mm*

[1]= Ingår i alla modeller av 520-620 förutom i 520 LB

[1]= Fitting all models of 520-620 except in 520 LB

*= Två olika dimensioner har använts

*= Two different dimensions have

M= Metervara
T= Tillbehör

M= On the metre
T= Accessory

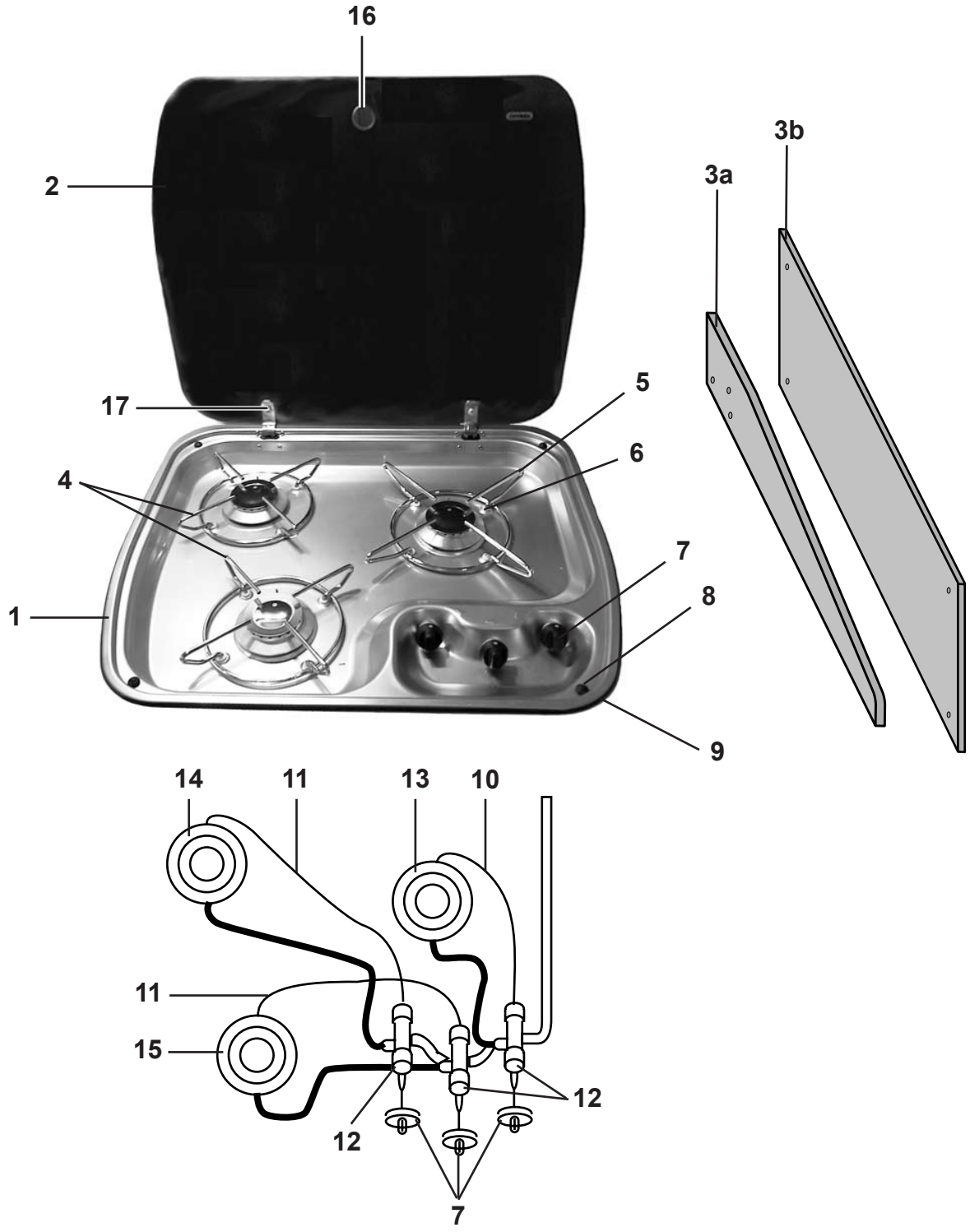
16
2
17
5
6
4
1
7
8
9
3b
3a
14
11
13
10
11
15
12
12
7

Pos Fig	Det. nr Part. No	Ingår/Fitted 520 GS 2,5	520 / 560 CTH 2,5	560 GS 2,5	590 E 2,5	620 alla mod.	730 alla mod.	Benämning	Description
1	401474	x*	x*	x*	x*	x	x	Spis 3-lågig kpl.	Cooker 3-burner cpl.
2	401435	x	x	x	x	x	x	Glaslock	Cover, glass
3a	401476		x					Flamskydd	Flame guard
3b	401475	x		x	x	x		Flamskydd [1]	Flame guard [1]
--	401478	x	x	x	x	x		Hylsa distans d:o	Distance sleeve d:o
--	800476	x	x	x	x	x		Skruv d:o	Screw d:o
4	401436	x	x	x	x	x	x	Rostgaller Ø=200 mm	Grate Ø=200 mm
5	401437	x	x	x	x	x	x	Rostgaller Ø=250 mm	Grate Ø=250 mm
6	401523	x	x	x	x	x	x	Fäste rostgaller	Fastener grate
7	401438	x	x	x	x	x	x	Ratt	Knob
8	401439	x	x	x	x	x	x	Fästsats	Fastening set
9	401440	M	M	M	M	M	M	List tätning	Seal strip
10	401441	x	x	x	x	x	x	Termoelement L=250 mm	Thermocouple L=250 mm
11	401442	x	x	x	x	x	x	Termoelement L=350 mm	Thermocouple L=350 mm
12	401443	x	x	x	x	x	x	Tändsäkring	Safety valve
13	401444	x	x	x	x	x	x	Brännare m. gasrör L=190 mm	Burner with gas pipe L=190 mm
14	401445	x	x	x	x	x	x	Brännare m. gasrör L=353 mm	Burner with gas pipe L=353 mm
15	401446	x	x	x	x	x	x	Brännare m. gasrör L=310 mm	Burner with gas pipe L=310 mm
16	401481	x	x	x	x	x	x	Gummiring	Rubber ring
17	401505	x	x	x	x	x	x	Skruv10 mm* sats inkl. gummiring	Screw 10 mm* kit incl. rubber ring
--	401506	x	x	x	x	x	x	Skruv 7 mm*	Screw 7 mm*

[1]= Ingår i alla modeller av 520-620 förutom i 520 LB, 520/560 BKX och 620 CTH

[1]= Fitting all models of 520-620 except in 520 LB, 520/560 BKX and 620 CTH

*= Två olika dimensioner har använts

*= Two different dimensions have been used

x* = Tillval i alla vagnar bredd 2,3

x* = Optional device in caravans breadth 2,3

M= Metervara
T= Tillbehör

M= On the metre
T= Accessory

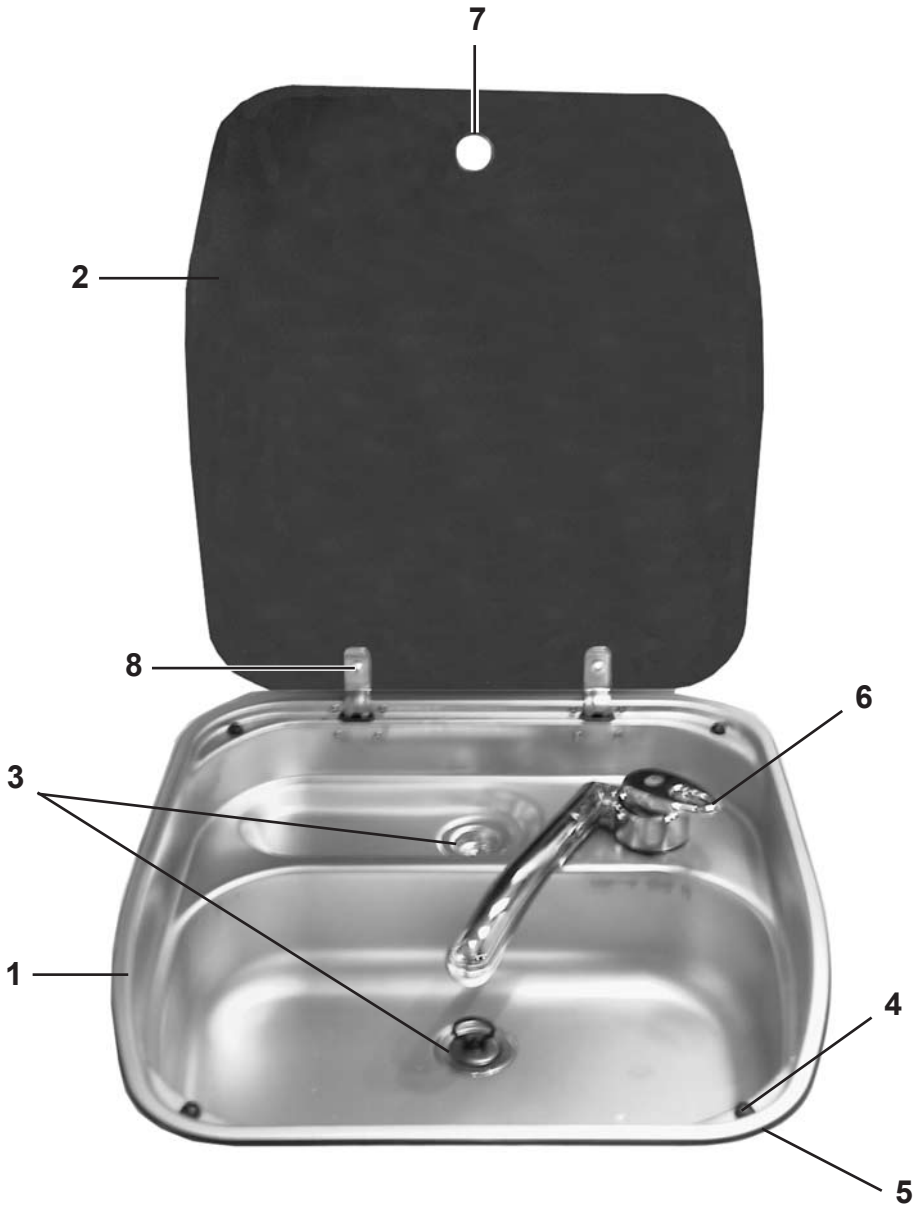
7
2
8
6
3
1
4
5

Pos Fig	Det. nr Part. No	Ingår/Fitted 520 alla mod.	560 alla mod.	590 E alla mod.	620 alla mod.	730 alla mod.	Benämning	Description
1	401375	x	x	x	x	x	Diskho kpl. m. glaslock	Sink cpl. with cover glass
2	401447	x	x	x	x	x	Glaslock	Cover, glass
3	310084	x	x	x	x	x	Avloppsförskruvning 90°	Sewage connection 90°
--	313017	x	x	x	x	x	Propp utan kedja d:o	Sink stopper without chain d:o
4	401439	x	x	x	x	x	Fästsats	Fastening set
5	401440	M	M	M	M	M	List tätning	Seal strip
6	314699	x	x	x	x	x	Blandare m. utkastarrör	Mixer with pipe
7	401481	x	x	x	x	x	Gummiring	Rubber ring
8	401505	x	x	x	x	x	Skruv10 mm* sats inkl. gummiring	Screw 10 mm* kit incl. rubber ring
--	401506	x	x	x	x	x	Skruv 7 mm*	Screw 7 mm*
							*= Två olika dimensioner har använts	*= Two different dimensions have been used
							M= Metervara	M= On the metre

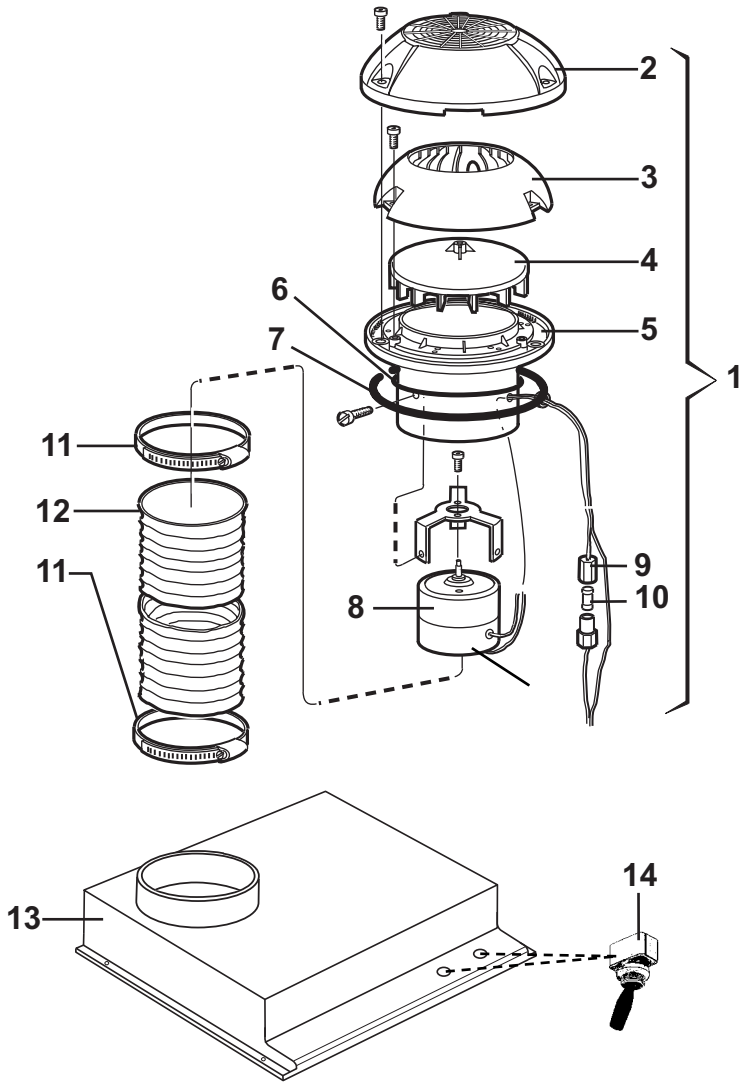
2
3
4
6
5
7
1
11
12
11
9
10
8
13
14

Pos Fig	Det. nr Part. No	Ingår/Fitted 520 alla mod.	560 alla mod.	590 E alla mod.	620 alla mod.	730 alla mod.	Benämning	Description
	401495	x	x	x	x		Motor fläkt kpl. m. slang och klammer	Motor fan cpl. with hose and clip
1	401507	x	x	x	x		Motor köksfläkt kpl.	Motor kitchen fan cpl.
2	400492	x	x	x	x		Ventilatorkåpa	Ventilator cap
3	400315	x	x	x	x		Innerkåpa	Inner cap
4	400316	x	x	x	x		Fläkthjul	Impeller
5	400317	x	x	x	x		Underdel fläkthjul	Bottom impeller
6	801009	x	x	x	x		Tätning O-ring	Sealing, O-ring
7	200156	x	x	x	x		Tätning ventilator	Sealing ventilator
8	401167	x	x	x	x		Motor m. fläkthjul och motorfäste	Motor with impeller and motor bracket
9	401508	x	x	x	x		Såkringshållare	Fuse holder
10	401509	x	x	x	x		Säkring 4 A	Fuse 4 A
11	400322	x	x	x	x		Klammer	Clip
12	400323	x	x	x	x		Slang fläkt	Hose fan
13	315020	x	x	x	x		Fläktkåpa	Fan housing
14	502571	x	x	x	x		Strömbrytare	Switch

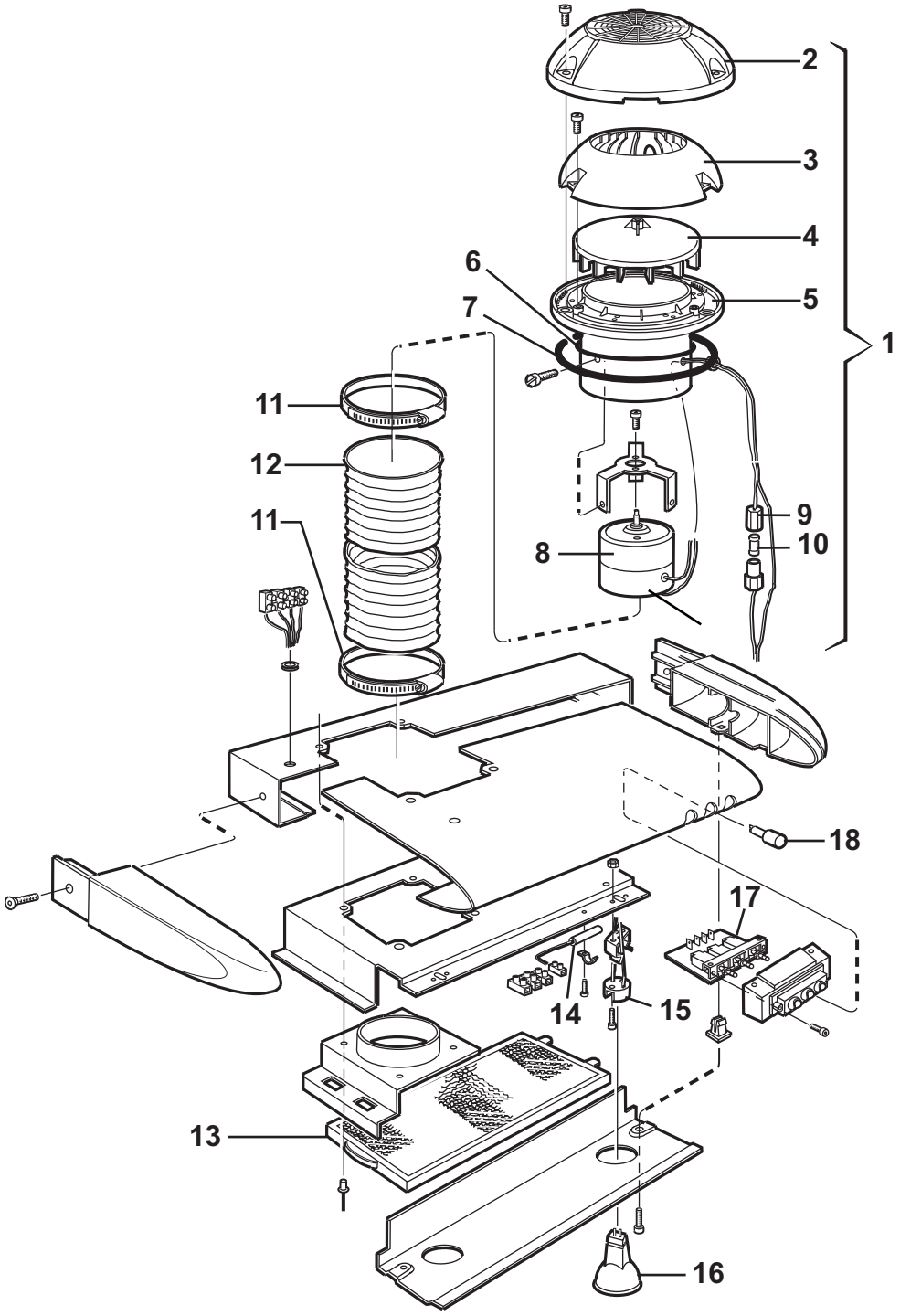
2
3
4
6
5
7
1
11
12
11
9
10
8
18
17
14
15
13
16

Pos Fig	Det. nr Part. No	Ingår/Fitted 520 alla mod.	560 alla mod.	590 E alla mod.	620 alla mod.	730 alla mod.	Benämning	Description
	401451					x	Köksfläkt kpl.	Kitchen fan cpl.
1	401507					x	Motor köksfläkt kpl.	Motor kitchen fan cpl.
2	400492					x	Ventilatorkåpa	Ventilator cap
3	400315					x	Innerkåpa	Inner cap
4	400316					x	Fläkthjul	Impeller
5	400317					x	Underdel fläkthjul	Bottom impeller
6	801009					x	Tätning O-ring	Sealing, O-ring
7	200156					x	Tätning ventilator	Sealing ventilator
8	401167					x	Motor m. fläkthjul och motorfäste	Motor with impeller and motor bracket
9	401508					x	Såkringshållare	Fuse holder
10	401509					x	Säkring 4 A	Fuse 4 A
11	400322					x	Klammer	Clip
12	400323					x	Slang fläkt	Hose fan
13	401510					x	Filter	Filter
14	401511					x	Motstånd	Resistance
15	401512					x	Hållare glödlampa	Holder bulb
16	504141					x	Glödlampa 10 W	Bulb 10 W
17	401513					x	Strömställare	Closing switch
18	401514					x	Tryckknapp	Press button

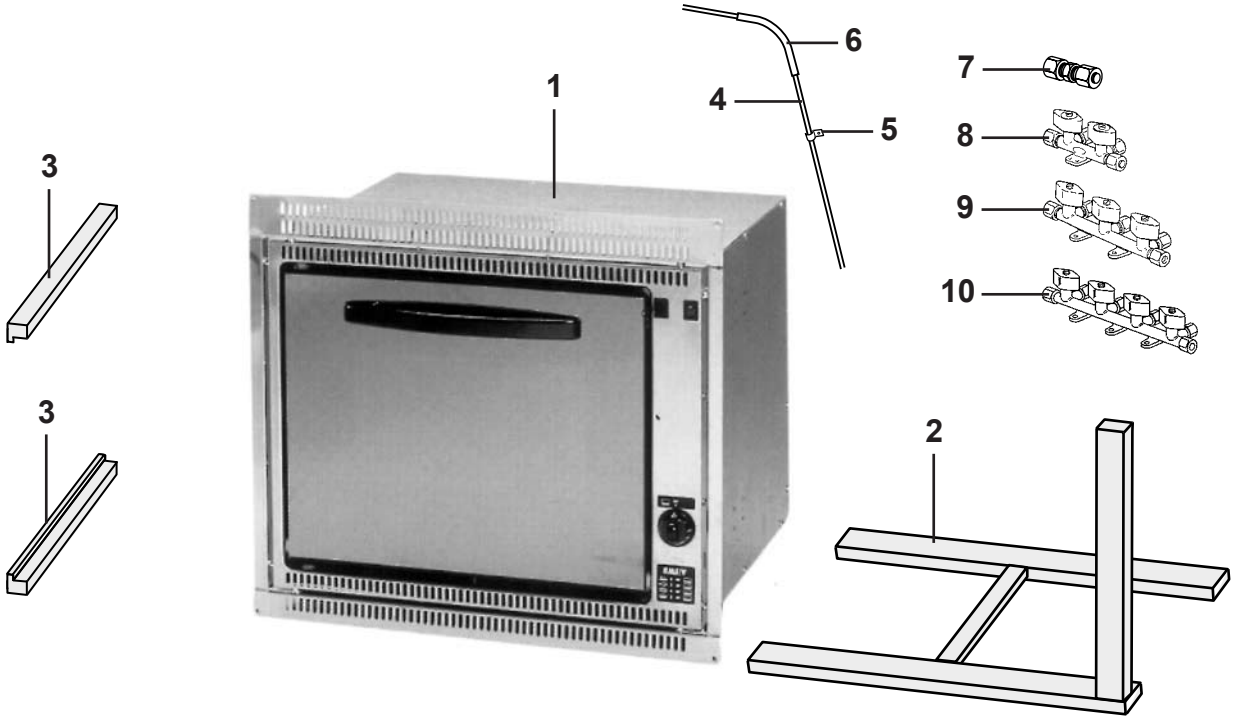
6
1
4
5
7
3
8
9
10
3
2

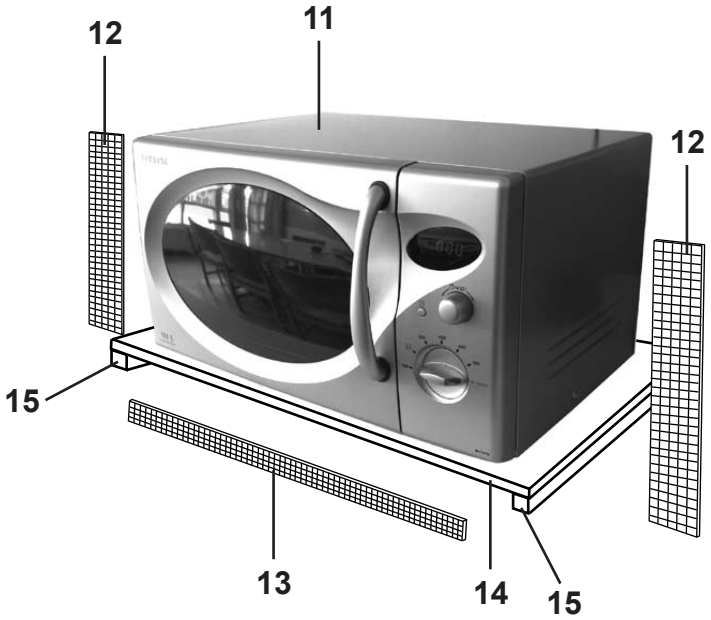
12
11
12
15
13
14
15

Pos Fig	Det. nr Part. No	Ingår/Fitted							Benämning	Description
		520 / 560 GS alla	520 / 560 CTH alla	590 E alla mod.	620 GSE alla mod.	620 CTX alla mod.	730 GSE 2,5 alla	730 CTX 2,5		
1	401449	T	T	T	T	T	T	T	Ugn	Oven
--	401450	T	T	T	T	T	T	T	Ugn m. grill	Oven with grill
2	320635	T	T	T	T	T	T	T	Monteringssats	Mounting kit
3	312602	T	T	T	T	T	T	T	List skärbräda 22x22x220	List cutting board 22x22x220
4	500279	M	M	M	M	M	M	M	Rör koppar	Pipe
--	500889	T	T	T	T	T	T	T	Instickshylsa d:o	Cage d:o
5	800448	T	T	T	T	T	T	T	Klammer gummi	Clip
6	300654	M	M	M	M	M	M	M	Slang	Hose
7	500847	T	T	T	T	T	T	T	Koppling skarv rak	Connection
8	503068	T		T	T				Ventil block 2-vägs	Valve 2-way
9	503369					T		T	Ventil block 3-vägs	Valve 3-way
10	503370		T				T		Ventil block 4-vägs	Valve 4-way
11	504236	T	T	T	T	T	x	x	Ugn mikro	Microwave
12	401493	T	T	T	T	T			Galler 273x24	Grating 273x24
13	401480						x	x	Galler 454x22	Grating 454x22
14	320459	T	T	T	T	T			Hylla	Rack
15	322132	T	T	T	T	T			Regel 17,5x40x350	Latch

M= Metervara
T= Tillbehör

M= On the metre
T= Accessory

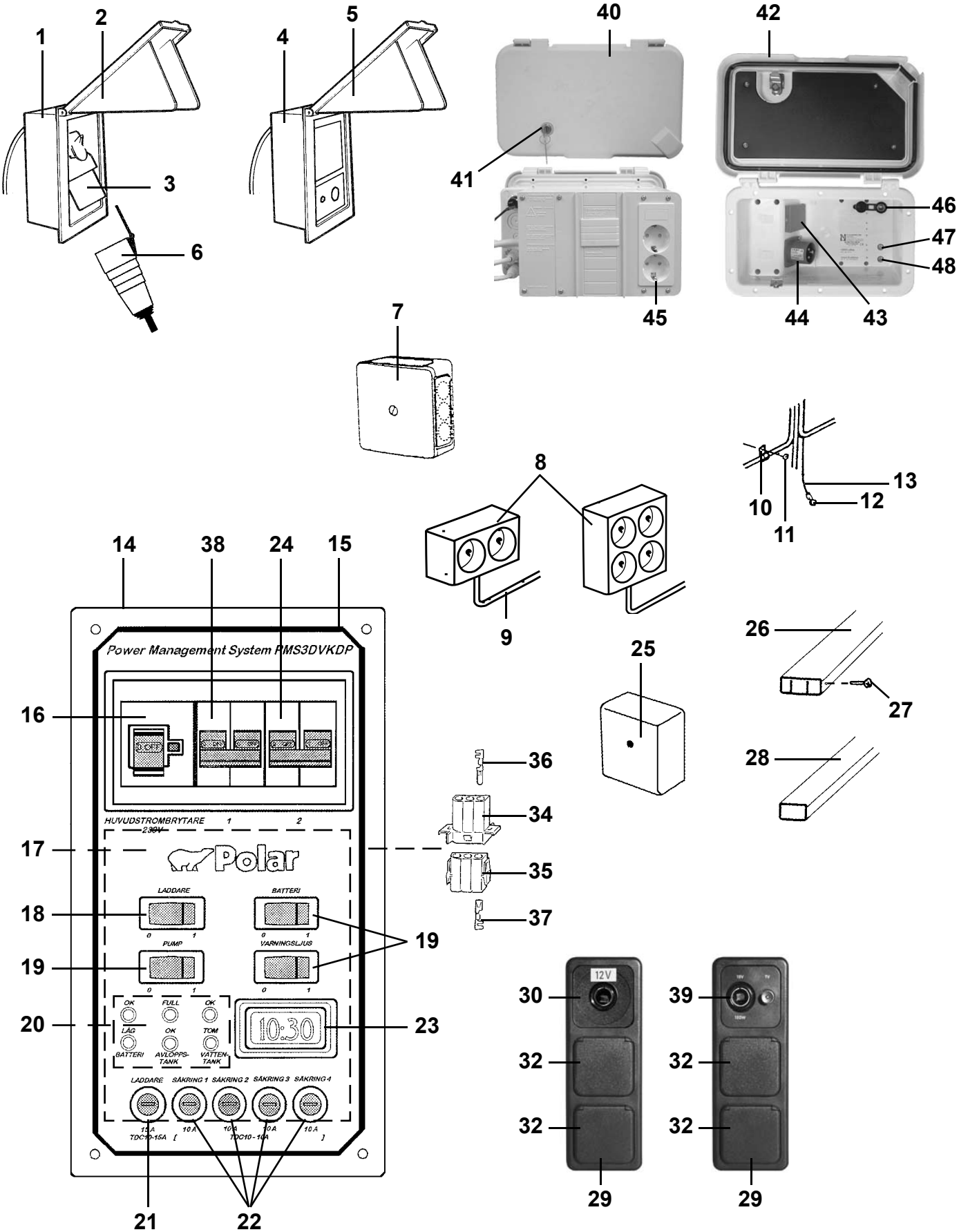
1
2
3
6
4
5
40
41
42
46
47
48
45
44
43
7
8
9
10
11
12
13
14
38
24
15
16
17
18
19
20
21
22
23
25
26
27
28
36
34
35
37
30
32
29
39
Power Management System PMS3DVKDP
HUVUDSTRÖMBRYTARE
Polar
LADDARE
BATTERI
PUMP
VARNINGSLJUS
10:30
SÄKRING 1
SÄKRING 2
SÄKRING 3
SÄKRING 4
12V

Pos Fig	Det. nr Part. No	Ingår/Fitted 520 GS LB	520 / 560 GS	520 / 560 CTH	590 E	620 GSE	620 CTX	Benämning	Description
1	503823	x	x	x				Intag 230 V	El connection 230 V
2	503868	x	x	x				Lock m. lås	Cover with lock
3	502784	x	x	x				Kontakt väggdel	Contact
4	503460	T						Kontakt uttag 12/230 V	Contact 12/230 V
5	503868	T						Lock d:o m. lås	Cover d:o with lock
6	502519	x	x	x	x	x	x	Kontakt sladdel	Connecting plug
7	500459		x		x	x	x	Dosa, koppling	Connection box
8	503110	x	x	x	x	x	x	El-uttag 230 V dubbel	El connection 230 V double
--	504289		x	x	x			El-uttag 230 V 4-vägs	El connection 230 V 4-way
9	503734	M	M	M	M	M	M	Elkabel FKK 3x1,5	El cable FKK 3x1,5
--	503964	M	M	M	M	M	M	Elkabel FKK 3x2,5	El cable FKK 3x2,5
10	800223	x	x	x	x	x	x	Klammer SC 10-14	Clip SC 10-14
--	800324	x	x	x	x	x	x	Klammer SC 14-20	Clip SC 14-20
11	800163	x	x	x	x	x	x	Skruv B8x16	Screw B8x16
12	800862	x	x	x	x	x	x	Kabelsko	Cable shoe
13	507000	M	M	M	M	M	M	Elkabel 1x4 gul/grön	El cable 1x4 yellow/green
14	504148	x	x	x	x	x	x	Elcentral 12/230 V kpl. u. frontplåt	El centr. 12/230 V cpl. without frontplate
15	504128	x	x	x	x	x	x	Frontplåt elcentral	Front plate el central
16	503847	x	x	x	x	x	x	Jordfelsbrytare	Earth leakage protection
17	503812	x	x	x	x	x	x	Kretskort laddare	Printed circuit card, charger
18	503846	x	x	x	x	x	x	Strömbrytare, laddare m. indik. lampa	Charger switch with indicator light
19	503850	x	x	x	x	x	x	Strömbrytare	Switch
20	503865	x	x	x	x	x	x	Kretskort batteri/vattenindikator	Printed circuit card battery/waterindicat.
21	503844	x	x	x	x	x	x	Säkringshållare	Fuse holder
--	503755	x	x	x	x	x	x	Säkring 15 A	Fuse 15 A
22	503844	x	x	x	x	x	x	Säkringshållare	Fuse holder
--	500575	x	x	x	x	x	x	Säkring 10 A	Fuse 10 A
23	503843	x	x	x	x	x	x	Klocka	Clock
24	503866	x	x	x	x	x	x	Säkring automat 10 A	Automatic fuse 10 A
25	503749	x	x	x	x	x	x	Dosa, koppling	Connection box
26	503743		x	x	x	x	x	List täck el-kabel B=60 L=2500	Cover strip B=60 L=2500
27	800918		x	x	x	x	x	Nit d:o nylon vit	Rivet d:o nylon white
28	503748	x	x	x	x	x	x	List täck el-kabel B=35 L=2500	Cover strip B=35 L=2500
--	503495	x	x	x	x	x	x	List täck el-kabel B=14 L=1500	Cover strip B=35 L=1500
29	503753	x	x	x	x	x	x	Ram uttag	Frame connection
30	504250		x		x	x	x	El-uttag 12 V	El connection 12 V
32	503750	x	x	x	x	x	x	El-uttag 230 V m. lock	El connection 230 V with cover
34	503825	x	x	x	x	x	x	Kontakthus 230 V handel	Contact housing 230 V
35	503826	x	x	x	x	x	x	Kontakthus 230 V hondel	Contact housing 230 V
36	503827	x	x	x	x	x	x	Stift 230 V handel	Pin 230 V
37	503828	x	x	x	x	x	x	Stift 230 V hondel	Sleeve 230 V
38	503986	x	x	x	x	x	x	Säkring automat 16 A	Automatic fuse 16 A
39	504240	x	x	x	x	x	x	El-uttag 12 V / TV-antenn	El connection 12 V / TV-aerial
40	504279		T	T	x	x	x	El-intag 230 V	El connection 230 V
41	205104		T	T	x	x	x	Lås d:o kpl. m. nyckel	Lock d:o cpl. with key
--	205105		T	T	x	x	x	Nyckel d:o	Key d:o
42	503123		T	T	x	x	x	Lock el-central	Cover
43	503124		T	T	x	x	x	El-uttag	El connection
44	503125		T	T	x	x	x	Kontakt V-del	Contakt
45	503126		T	T	x	x	x	El-uttag 230 V	El connection 230 V
46	504408		T	T	x	x	x	TV-uttag 12 V	TV-connection 12 V
47	504406		T	T	x	x	x	Kontakt TV hane	Contact pin
48	503795		T	T	x	x	x	Kontakt TV hona	Contact plug
								M= Metervara T= Tillbehör	M= On the metre T= Accessory

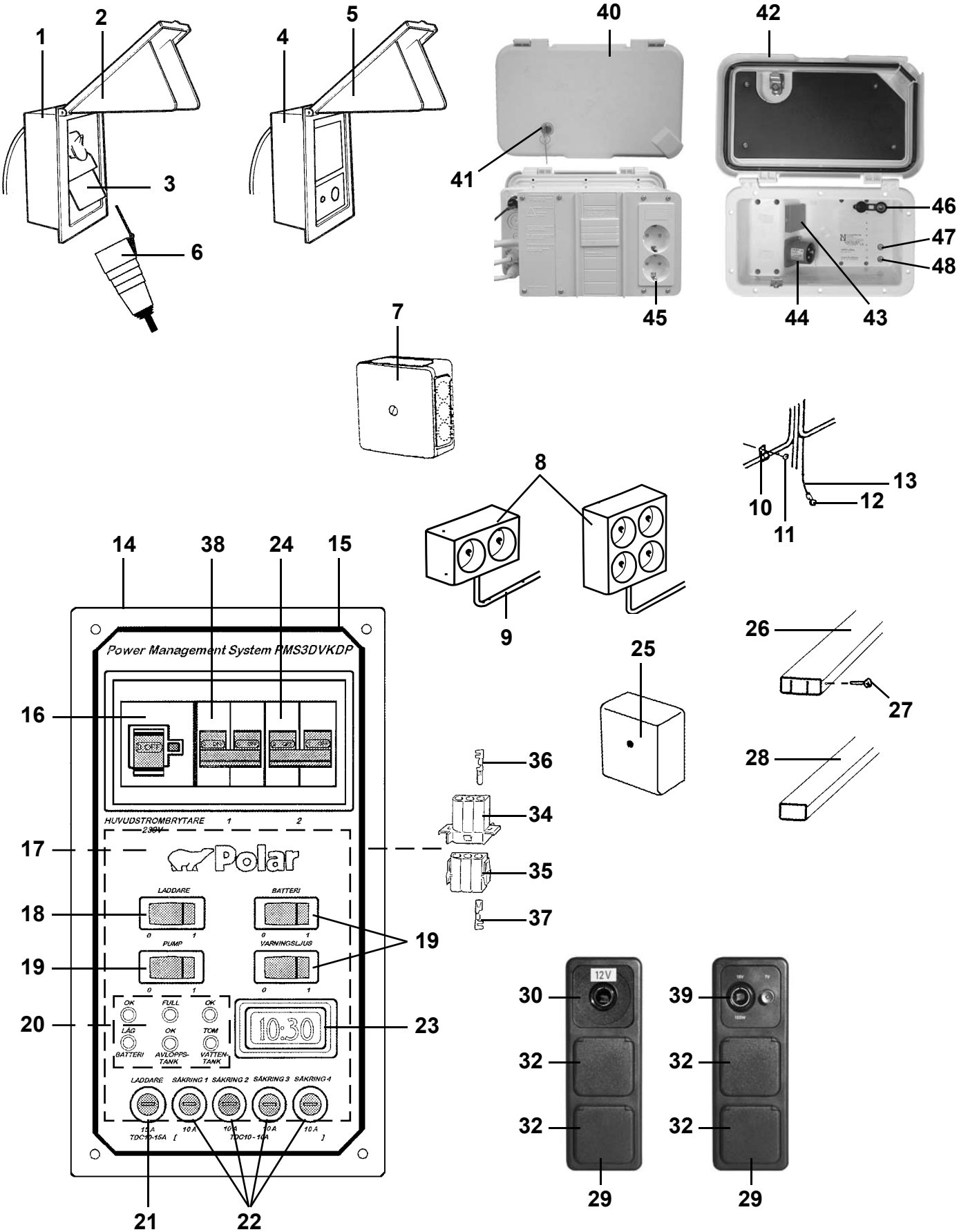
1
2
3
4
5
6
7
8
9
10
11
12
13
14
15
16
17
18
19
20
21
22
23
24
25
26
27
28
29
30
32
34
35
36
37
38
39
40
41
42
43
44
45
46
47
48
Power Management System PMS3DVKDP
HUVUDSTRÖMBRYTARE
Polar
LADDARE
BATTERI
PUMP
VARNINGSLJUS
10:30
12V

Pos Fig	Det. nr Part. No	Ingår/Fitted 520 GS LB 2,5	520 GS BKX 2,5	520 / 560 CTH 2,5	560 GS 2,5	560 GS BKX 2,5	Benämning	Description
1	503823	x					Intag 230 V	El connection 230 V
2	503868	x					Lock m. lås	Cover with lock
3	502784	x					Kontakt väggdel	Contact
4	503460	x					Kontakt uttag 12/230 V	Contact 12/230 V
5	503868	x					Lock d:o m. lås	Cover d:o with lock
6	502519	x	x	x	x	x	Kontakt sladdel	Connecting plug
7	500459				x		Dosa, koppling	Connection box
8	503110	x	x	x	x	x	El-uttag 230 V dubbel	El connection 230 V double
--	504289			x	x		El-uttag 230 V 4-vägs	El connection 230 V 4-way
9	503734	M	M	M	M	M	Elkabel FKK 3x1,5	El cable FKK 3x1,5
--	503964	M	M	M	M	M	Elkabel FKK 3x2,5	El cable FKK 3x2,5
10	800223	x	x	x	x	x	Klammer SC 10-14	Clip SC 10-14
--	800324	x	x	x	x	x	Klammer SC 14-20	Clip SC 14-20
11	800163	x	x	x	x	x	Skruv B8x16	Screw B8x16
12	800862	x	x	x	x	x	Kabelsko	Cable shoe
13	507000	M	M	M	M	M	Elkabel 1x4 gul/grön	El cable 1x4 yellow/green
14	504148	x	x	x	x	x	Elcentral 12/230 V kpl. u. frontplåt	El centr. 12/230 V cpl. without frontplate
15	504128	x	x	x	x	x	Frontplåt elcentral	Front plate el central
16	503847	x	x	x	x	x	Jordfelsbrytare	Earth leakage protection
17	503812	x	x	x	x	x	Kretskort laddare	Printed circuit card, charger
18	503846	x	x	x	x	x	Strömbrytare, laddare m. indik. lampa	Charger switch with indicator light
19	503850	x	x	x	x	x	Strömbrytare	Switch
20	503865	x	x	x	x	x	Kretskort batteri/vattenindikator	Printed circuit card battery/waterindicat.
21	503844	x	x	x	x	x	Säkringshållare	Fuse holder
--	503755	x	x	x	x	x	Säkring 15 A	Fuse 15 A
22	503844	x	x	x	x	x	Säkringshållare	Fuse holder
--	500575	x	x	x	x	x	Säkring 10 A	Fuse 10 A
23	503843	x	x	x	x	x	Klocka	Clock
24	503866	x	x	x	x	x	Säkring automat 10 A	Automatic fuse 10 A
25	503749	x	x	x	x	x	Dosa, koppling	Connection box
26	503743		x	x	x		List täck el-kabel B=60 L=2500	Cover strip B=60 L=2500
27	800918		x	x	x		Nit d:o nylon vit	Rivet d:o nylon white
28	503748	x		x	x		List täck el-kabel B=35 L=2500	Cover strip B=35 L=2500
--	503495	x	x	x	x	x	List täck el-kabel B=14 L=1500	Cover strip B=35 L=1500
29	503753	x	x	x	x	x	Ram uttag	Frame connection
30	504250				x		El-uttag 12 V	El connection 12 V
32	503750	x	x	x	x	x	El-uttag 230 V m. lock	El connection 230 V with cover
34	503825	x	x	x	x	x	Kontakthus 230 V handel	Contact housing 230 V
35	503826	x	x	x	x	x	Kontakthus 230 V hondel	Contact housing 230 V
36	503827	x	x	x	x	x	Stift 230 V handel	Pin 230 V
37	503828	x	x	x	x	x	Stift 230 V hondel	Sleeve 230 V
38	503986	x	x	x	x	x	Säkring automat 16 A	Automatic fuse 16 A
39	504240	x	x	x	x	x	El-uttag 12 V / TV-antenn	El connection 12 V / TV-aerial
40	504279		x	x	x	x	El-intag 230 V	El connection 230 V
41	205104		x	x	x	x	Lås d:o kpl. m. nyckel	Lock d:o cpl. with key
--	205105		x	x	x	x	Nyckel d:o	Key d:o
42	503123		x	x	x	x	Lock el-central	Cover
43	503124		x	x	x	x	El-uttag	El connection
44	503125		x	x	x	x	Kontakt V-del	Contakt
45	503126		x	x	x	x	El-uttag	El connection
46	504408		x	x	x	x	TV-uttag 12 V	TV-connection 12 V
47	504406		x	x	x	x	Kontakt TV hane	Contact pin
48	503795		x	x	x	x	Kontakt TV hona	Contact plug
							M= Metervara T= Tillbehör	M= On the metre T= Accessory

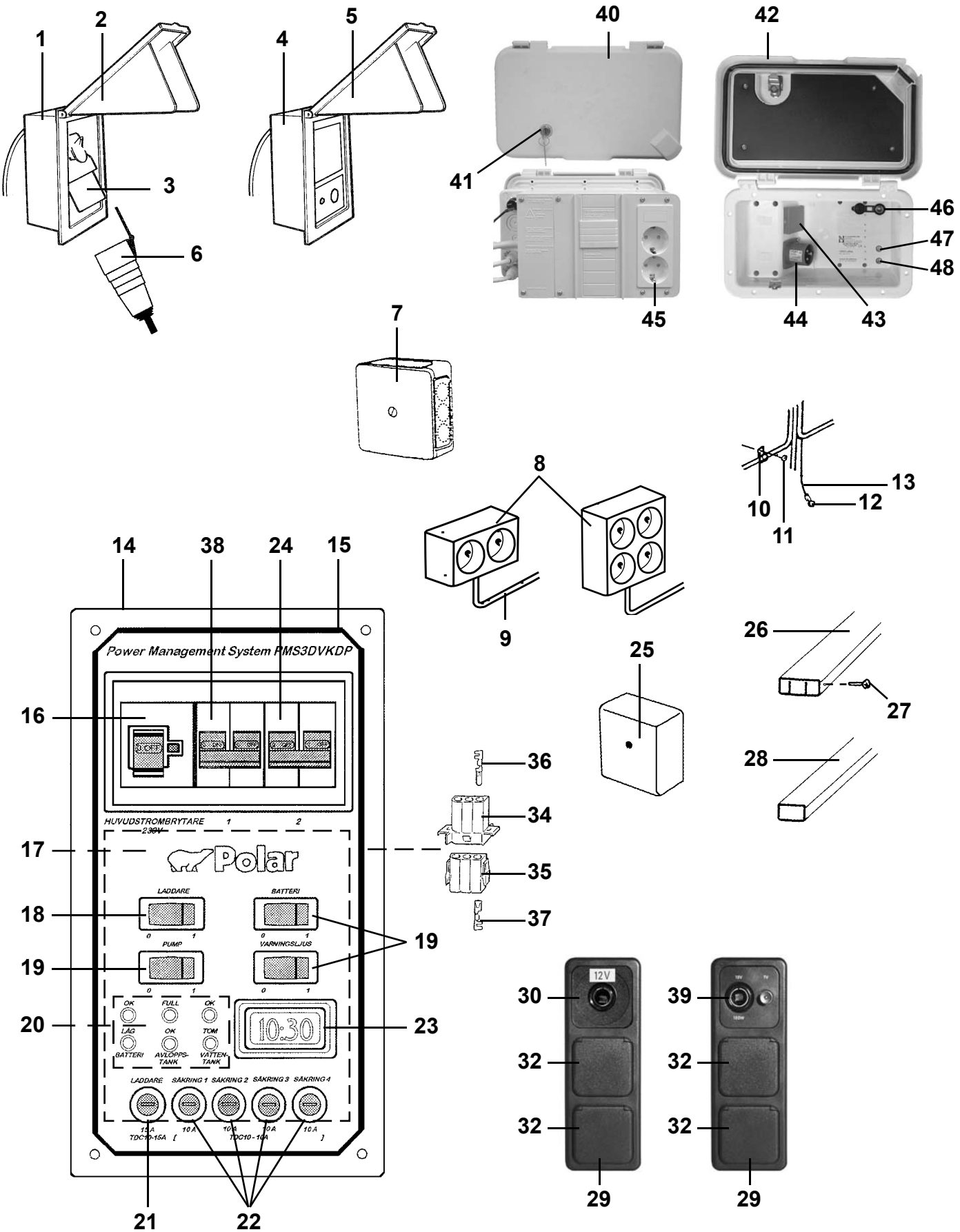
1
2
3
6
4
5
40
41
42
46
47
48
45
44
43
7
8
9
10
11
12
13
14
38
24
15
Power Management System PMS3DVKDP
16
HUVUDSTRÖMBRYTARE
Polar
17
LADDARE
BATTERI
18
PUMP
VARNINGSLJUS
19
OK
FULL
LAG
TOM
BATTERI
AVLOPPS-TANK
VATTEN-TANK
20
10:30
23
LADDARE
SÄKRING 1
SÄKRING 2
SÄKRING 3
SÄKRING 4
21
22
25
26
27
28
36
34
35
37
12V
30
32
29
39

Pos Fig	Det. nr Part. No	Ingår/Fitted 590 E 2,5	620 GSE 2,5	620 CTX 2,5	620 CTH 2,5	730 GSE 2,5	730 BKX 2,5	730 CTX 2,5	Benämning	Description
1	503823								Intag 230 V	El connection 230 V
2	503868								Lock m. lås	Cover with lock
3	502784								Kontakt väggdel	Contact
4	503460								Kontakt uttag 12/230 V	Contact 12/230 V
5	503868								Lock d:o m. lås	Cover d:o with lock
6	502519	x	x	x	x	x	x	x	Kontakt sladdel	Connecting plug
7	500459	x	x	x	x	x	x	x	Dosa, koppling	Connection box
8	503110	x	x	x	x	x	x	x	El-uttag 230 V dubbel	El connection 230 V double
--	504289	x				x		x	El-uttag 230 V 4-vägs	El connection 230 V 4-way
9	503734	M	M	M	M	M	M	M	Elkabel FKK 3x1,5	El cable FKK 3x1,5
--	503964	M	M	M	M	M	M	M	Elkabel FKK 3x2,5	El cable FKK 3x2,5
10	800223	x	x	x	x	x	x	x	Klammer SC 10-14	Clip SC 10-14
--	800324	x	x	x	x	x	x	x	Klammer SC 14-20	Clip SC 14-20
11	800163	x	x	x	x	x	x	x	Skruv B8x16	Screw B8x16
12	800862	x	x	x	x	x	x	x	Kabelsko	Cable shoe
13	507000	M	M	M	M	M	M	M	Elkabel 1x4 gul/grön	El cable 1x4 yellow/green
14	504148	x	x	x	x	x	x	x	Elcentral 12/230 V kpl. u. frontplåt	El centr. 12/230 V cpl. without frontplate
15	504128	x	x	x	x	x	x	x	Frontplåt elcentral	Front plate el central
16	503847	x	x	x	x	x	x	x	Jordfelsbrytare	Earth leakage protection
17	503812	x	x	x	x	x	x	x	Kretskort laddare	Printed circuit card, charger
18	503846	x	x	x	x	x	x	x	Strömbrytare, laddare m. indik. lampa	Charger switch with indicator light
19	503850	x	x	x	x	x	x	x	Strömbrytare	Switch
20	503865	x	x	x	x	x	x	x	Kretskort batteri/vattenindikator	Printed circuit card battery/waterindicat.
21	503844	x	x	x	x	x	x	x	Säkringshållare	Fuse holder
--	503755	x	x	x	x	x	x	x	Säkring 15 A	Fuse 15 A
22	503844	x	x	x	x	x	x	x	Säkringshållare	Fuse holder
--	500575	x	x	x	x	x	x	x	Säkring 10 A	Fuse 10 A
23	503843	x	x	x	x	x	x	x	Klocka	Clock
24	503866	x	x	x	x	x	x	x	Säkring automat 10 A	Automatic fuse 10 A
25	503749	x	x	x	x	x	x	x	Dosa, koppling	Connection box
26	503743	x	x	x	x	x		x	List täck el-kabel B=60 L=2500	Cover strip B=60 L=2500
27	800918	x	x	x	x	x		x	Nit d:o nylon vit	Rivet d:o nylon white
28	503748	x	x	x	x	x		x	List täck el-kabel B=35 L=2500	Cover strip B=35 L=2500
--	503495	x	x	x	x		x	x	List täck el-kabel B=14 L=1500	Cover strip B=35 L=1500
29	503753	x	x	x	x	x	x	x	Ram uttag	Frame connection
30	504250	x	x	x	x	x		x	El-uttag 12 V	El connection 12 V
32	503750	x	x	x	x	x	x	x	El-uttag 230 V m. lock	El connection 230 V with cover
34	503825	x	x	x	x	x	x	x	Kontakthus 230 V handel	Contact housing 230 V
35	503826	x	x	x	x	x	x	x	Kontakthus 230 V hondel	Contact housing 230 V
36	503827	x	x	x	x	x	x	x	Stift 230 V handel	Pin 230 V
37	503828	x	x	x	x	x	x	x	Stift 230 V hondel	Sleeve 230 V
38	503986	x	x	x	x	x	x	x	Säkring automat 16 A	Automatic fuse 16 A
39	504240	x	x	x	x	x	x	x	El-uttag 12 V / TV-antenn	El connection 12 V / TV-aerial
40	504279	x	x	x	x	x	x	x	El-intag 230 V	El connection 230 V
41	205104	x	x	x	x	x	x	x	Lås d:o kpl. m. nyckel	Lock d:o cpl. with key
--	205105	x	x	x	x	x	x	x	Nyckel d:o	Key d:o
42	503123	x	x	x	x	x	x	x	Lock el-central	Cover
43	503124	x	x	x	x	x	x	x	El-uttag	El connection
44	503125	x	x	x	x	x	x	x	Kontakt V-del	Contakt
45	503126	x	x	x	x	x	x	x	El-uttag	El connection
46	504408	x	x	x	x	x	x	x	TV-uttag 12 V	TV-connection 12 V
47	504406	x	x	x	x	x	x	x	Kontakt TV hane	Contact pin
48	503795	x	x	x	x	x	x	x	Kontakt TV hona	Contact plug
									M= Metervara T= Tillbehör	M= On the metre T= Accessory

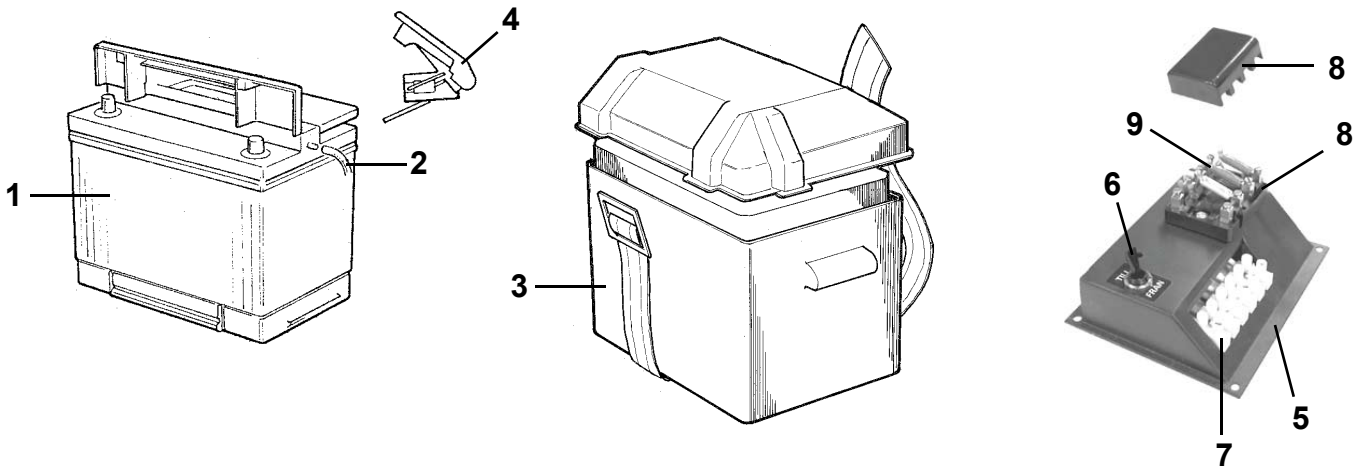
1
2
3
4
5
6
7
8
9
8


13
14

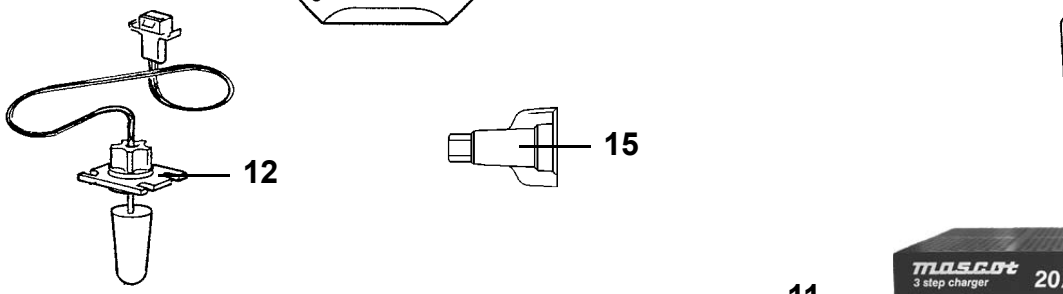
10
12
15


11
mascot
3 step charger
Type 2044
20 AMP
12V

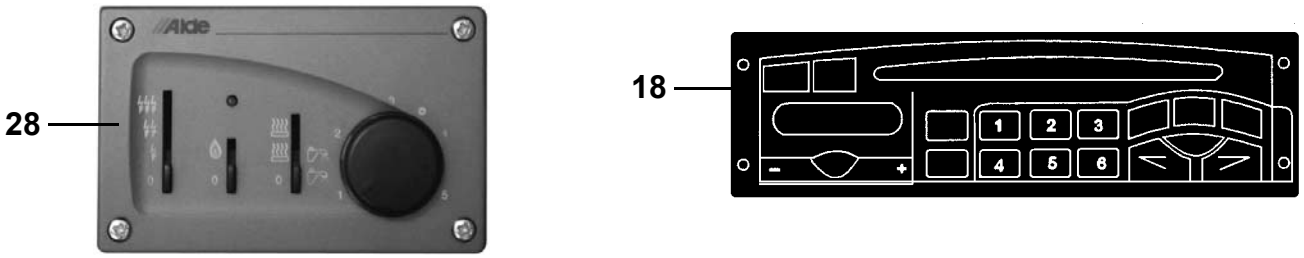
28
Alde
18
1
2
3
4
5
6

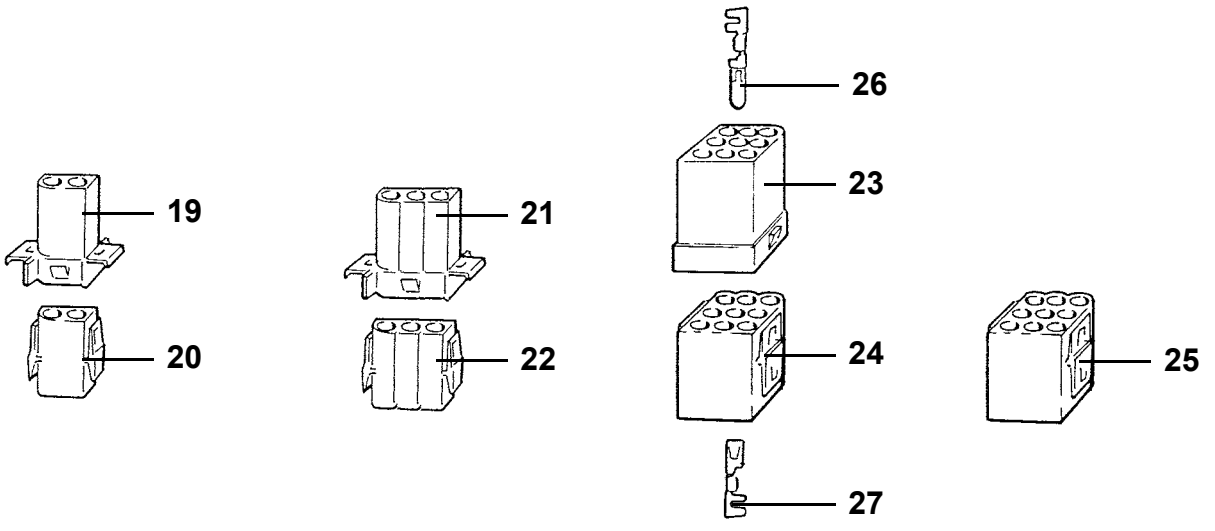
19
20
21
22
23
24
25
26
27

Pos Fig	Det. nr Part. No	Ingår/Fitted 520 alla mod.	560 alla mod.	590 alla mod.	620 alla mod.	730 alla mod.	Benämning	Description
1	503168	x	x	x	x	x	Batteri 12 V 75 Ah	Battery 12 V 75 Ah
2	600013	M	M	M	M	M	Slang plast	Plastic hose
3	500031	x	x	x	x	x	Batteribox	Battery box
4	800738	x	x	x	x	x	Kabelsko +	Cable shoe +
--	800739	x	x	x	x	x	Kabelsko -	Cable shoe -
5	502908	x	x	x	x	x	Konsol	Bracket
6	502571	x	x	x	x	x	Strömbrytare	Switch
--	503092	x	x	x	x	x	Dekal strömbrytare	Decal, switch
7	800272	x	x	x	x	x	Kopplingslist 6-10 mm	List 6-10 mm
8	504223	x	x	x	x	x	Säkringsdosa	Fuse box
9	500484	x	x	x	x	x	Säkring 16 A	Fuse 16 A
10	502647	x	x	x	x	x	Relä	Relay
11	504284			x	x	x	Batteriladdare 20 A	Battery charger 20 A
12	503260	x	x	x	x	x	Givare vattennivå	Gauge water level
13	502897	x	x	x	x	x	Högtalare 40 W	Loud speaker 40 W
14	504287	x	x		x	x	Högtalare 40 W (endast i CTH / CTX)	Loud speaker 40 W (only in CTH / CTX)
15	503235	x	x	x	x	x	Kabelsko "Torix" 1-12,5 mm^2	Cable shoe "Torix" 1-12,5 mm^2
--	504105	x	x	x	x	x	Kabelsko "Torix" 3-16 mm^2	Cable shoe "Torix" 3-16 mm^2
17	601604	x	x	x	x	x	Manöverpanel kpl.	Control panel cpl.
18	503953	T	T	T	T	T	Radio m. CD	Radio with CD
--	900675	T	T	T	T	T	Adapterkabel d:o	Adapter d:o
19	502312	x	x	x	x	x	Kontakthus 2-pol	Housing 2-pol
20	502311	x	x	x	x	x	Kontakthus 2-pol	Housing 2-pol
21	502958	x	x	x	x	x	Kontakthus 3-pol	Housing 3-pol
22	502957	x	x	x	x	x	Kontakthus 3-pol	Housing 3-pol
23	502299	x	x	x	x	x	Kontakthus 9-pol	Housing 9-pol
24	502310	x	x	x	x	x	Kontakthus 9-pol	Housing 9-pol
25	503256	x	x	x	x	x	Kontakthus 9-pol	Housing 9-pol
26	800596	x	x	x	x	x	Kabelsko stift 2-4 mm	Cable shoe pin 2-4 mm
--	800598	x	x	x	x	x	Kabelsko stift 0,5-2 mm	Cable shoe pin 0,5-2 mm
27	800595	x	x	x	x	x	Kabelsko hylsa 2-4 mm	Cable shoe sleeve 2-4 mm
--	800597	x	x	x	x	x	Kabelsko hylsa 0,5-2 mm	Cable shoe sleeve 0,5-2 mm

M= Metervara
T= Tillbehör

M= On the metre
T= Accessory

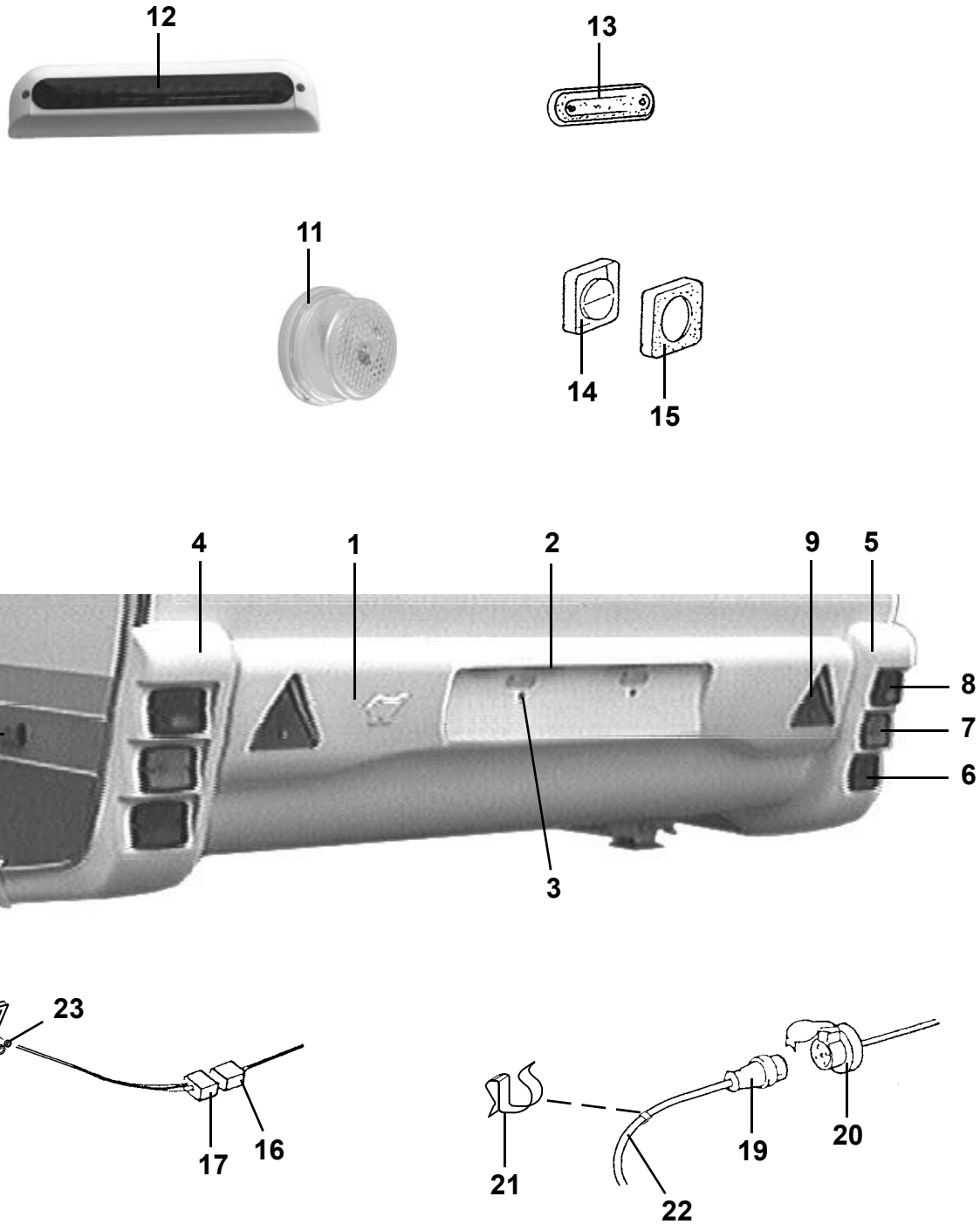
12
13
11
14
15
4
1
2
9
5
8
7
6
10
3
18
23
24
17
16
21
19
20
22

Pos Fig	Det. nr Part. No	Ingår/Fitted 520 alla mod.	560 alla mod.	590 alla mod.	620 alla mod.		Benämning	Description
1	207160	x	x	x	x		Hållare registreringsplåt	Holder numberplate
--	206842	M	M	M	M		U-list vit d:o	U-list white d:o
2	503729	x	x	x	x		Belysning skylt	Plate light
--	500158	x	x	x	x		Glödlampa d:o 5 W L=38	Bulb d:o 5 W L=38
3	800281	x	x	x	x		Mutter blindnit M6	Nut M6
4	207069	x	x	x	x		Bakljusramp vänster	Light holder left
--	206842	M	M	M	M		U-list vit d:o	U-list white d:o
--	207073	x	x	x	x		Hållare bakljusramp	Bracket light holder
5	207068	x	x	x	x		Bakljusramp höger	Light holder right
--	206842	M	M	M	M		U-list vit d:o	U-list white d:o
--	207073	x	x	x	x		Hållare bakljusramp	Bracket light holder
6	503894	x	x	x	x		Belysning baklykta	Tail lamp
--	500692	x	x	x	x		Glödlampa d:o 5 W	Bulb d:o 5 W
7	503895	x	x	x	x		Belysning blinkers	Flasher tail lamp
--	500147	x	x	x	x		Glödlampa d:o 21 W	Bulb d:o 21 W
8	503896	x	x	x	x		Belysning bromslykta	Stop tail lamp
--	500148	x	x	x	x		Glödlampa d:o 10 W	Bulb d:o 10 W
9	204977	x	x	x	x		Reflextriangel	Reflector
10	503900	x	x	x	x		Belysning sidomarkering	Side light
--	503418	x	x	x	x		Glödlampa d:o 5 W	Bulb d:o 5 W
11	504247	x	x	x	x		Belysning positionsljus	Position lamp
--	500158	x	x	x	x		Glödlampa d:o 5 W L=38	Bulb d:o 5 W L=38
12	504244	x	x	x	x		Belysning högt bromsljus	Stop tail lamp
13	503374	x	x	x	x		Belysning tält	Tent lamp
--	503700	x	x	x	x		Glödlampa d:o 5 W	Bulb d:o 5 W
14	700607	x	x	x			Strömbrytare brun 2-polig	Switch brown 2-pol
--	503923	T	T	T	x		Strömbrytare brun 1-polig	Switch brown 1-pol
15	700606	x	x	x	x		Ram strömbrytare brun	Frame switch brown
16	502299	x	x	x	x		Kontakthus 9-polig	Housing 9-pol
17	502310	x	x	x	x		Kontakthus 9-polig	Housing 9-pol
18	204523	x	x	x	x		Gavelgenomföring	Inlet gable
19	500714	x	x	x	x		Kontakt 7-polig vagnsdel	Contact 7-pol vagon
20	500026	T	T	T	T		Kontakt 7-polig bildel	Contact 7-pol car
21	801148	x	x	x	x		Klammer	Clip
22	503754	M	M	M	M		El-kabel 6x1,5 + 5x2,5	Electric cable 6x1,5 + 5x2,5
23	801314	x	x	x	x		Kabelgenomföring	Conduit entry
24	800974	x	x	x	x		Plugg täck	Plug cover

M= Metervara
T= Tillbehör

M= On the metre
T= Accessory

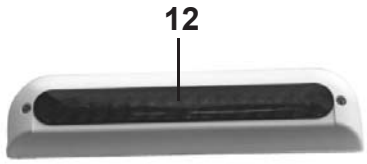
12

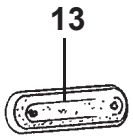
13


11

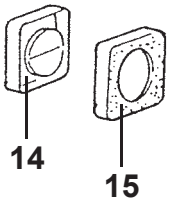
14
15

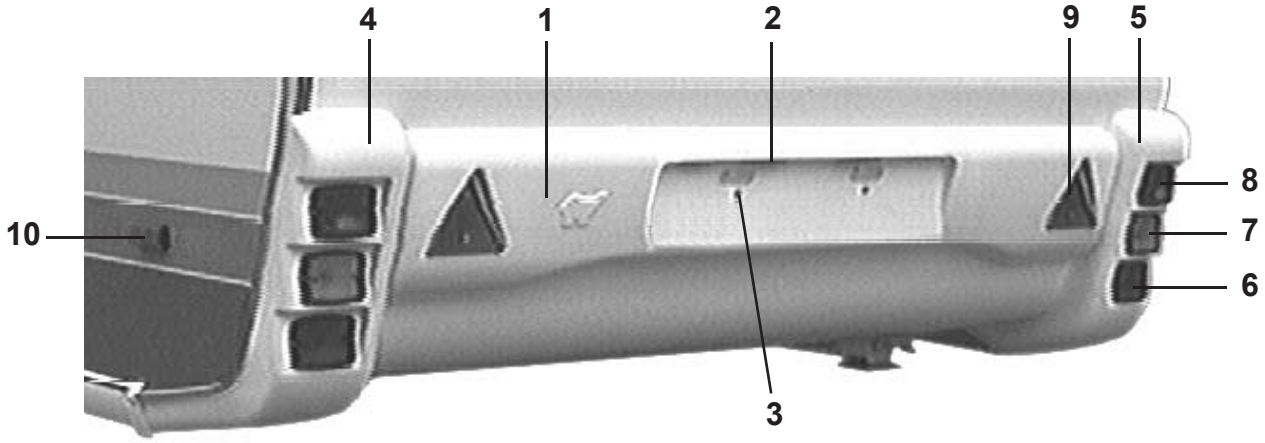
4
1
2
9
5
8
7
6
10
3

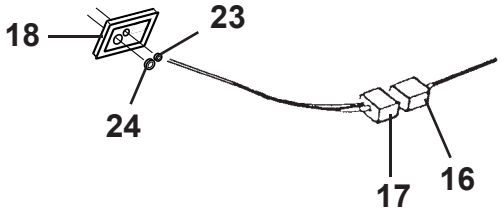
18
23
24
17
16

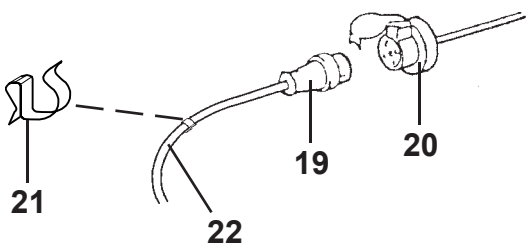
21
22
19
20

Pos Fig	Det. nr Part. No	Ingår/Fitted 520 alla mod.	560 alla mod.	590 alla mod.	620 alla mod.	730 alla mod.	Benämning	Description
1	207210	x	x	x	x	x	Hållare registreringsplåt	Holder numberplate
--	206842	M	M	M	M	M	U-list vit d:o	U-list white d:o
2	503729	x	x	x	x	x	Belysning skylt	Plate light
--	500158	x	x	x	x	x	Glödlampa d:o 5 W L=38	Bulb d:o 5 W L=38
3	800281	x	x	x	x	x	Mutter blindnit M6	Nut M6
4	207069	x	x	x	x	x	Bakljusramp vänster	Light holder left
--	206842	M	M	M	M	M	U-list vit d:o	U-list white d:o
--	207073	x	x	x	x	x	Hållare bakljusramp	Bracket light holder
5	207068	x	x	x	x	x	Bakljusramp höger	Light holder right
--	206842	M	M	M	M	M	U-list vit d:o	U-list white d:o
--	207073	x	x	x	x	x	Hållare bakljusramp	Bracket light holder
6	503894	x	x	x	x	x	Belysning baklykta	Tail lamp
--	500692	x	x	x	x	x	Glödlampa d:o 5 W	Bulb d:o 5 W
7	503895	x	x	x	x	x	Belysning blinkers	Flasher tail lamp
--	500147	x	x	x	x	x	Glödlampa d:o 21 W	Bulb d:o 21 W
8	503896	x	x	x	x	x	Belysning bromslykta	Stop tail lamp
--	500148	x	x	x	x	x	Glödlampa d:o 10 W	Bulb d:o 10 W
9	204977	x	x	x	x	x	Reflextriangel	Reflector
10	503900	x	x	x	x	x	Belysning sidomarkering	Side light
--	503418	x	x	x	x	x	Glödlampa d:o 5 W	Bulb d:o 5 W
11	504247	x	x	x	x	x	Belysning positionsljus	Position lamp
--	500158	x	x	x	x	x	Glödlampa d:o 5 W L=38	Bulb d:o 5 W L=38
12	504244	x	x	x	x	x	Belysning högt bromsljus	Stop tail lamp
13	503374	x	x	x	x	x	Belysning tält	Tent lamp
--	503700	x	x	x	x	x	Glödlampa d:o 5 W	Bulb d:o 5 W
14	503923	x	x	x	x	x	Strömbrytare brun 1-polig	Switch brown 1-pol
15	700606	x	x	x	x	x	Ram strömbrytare brun	Frame switch brown
16	502299	x	x	x	x	x	Kontakthus 9-polig	Housing 9-pol
17	502310	x	x	x	x	x	Kontakthus 9-polig	Housing 9-pol
18	204523	x	x	x	x	x	Gavelgenomföring	Inlet gable
19	500714	x	x	x	x	x	Kontakt 7-polig vagnsdel	Contact 7-pol vagon
20	500026	T	T	T	T	T	Kontakt 7-polig bildel	Contact 7-pol car
21	801148	x	x	x	x	x	Klammer	Clip
22	503754	M	M	M	M	M	El-kabel 6x1,5 + 5x2,5	Electric cable 6x1,5 + 5x2,5
23	801314	x	x	x	x	x	Kabelgenomföring	Conduit entry
24	800974	x	x	x	x	x	Plugg täck	Plug cover
							M= Metervara	M= On the metre
							T= Tillbehör	T= Accessory

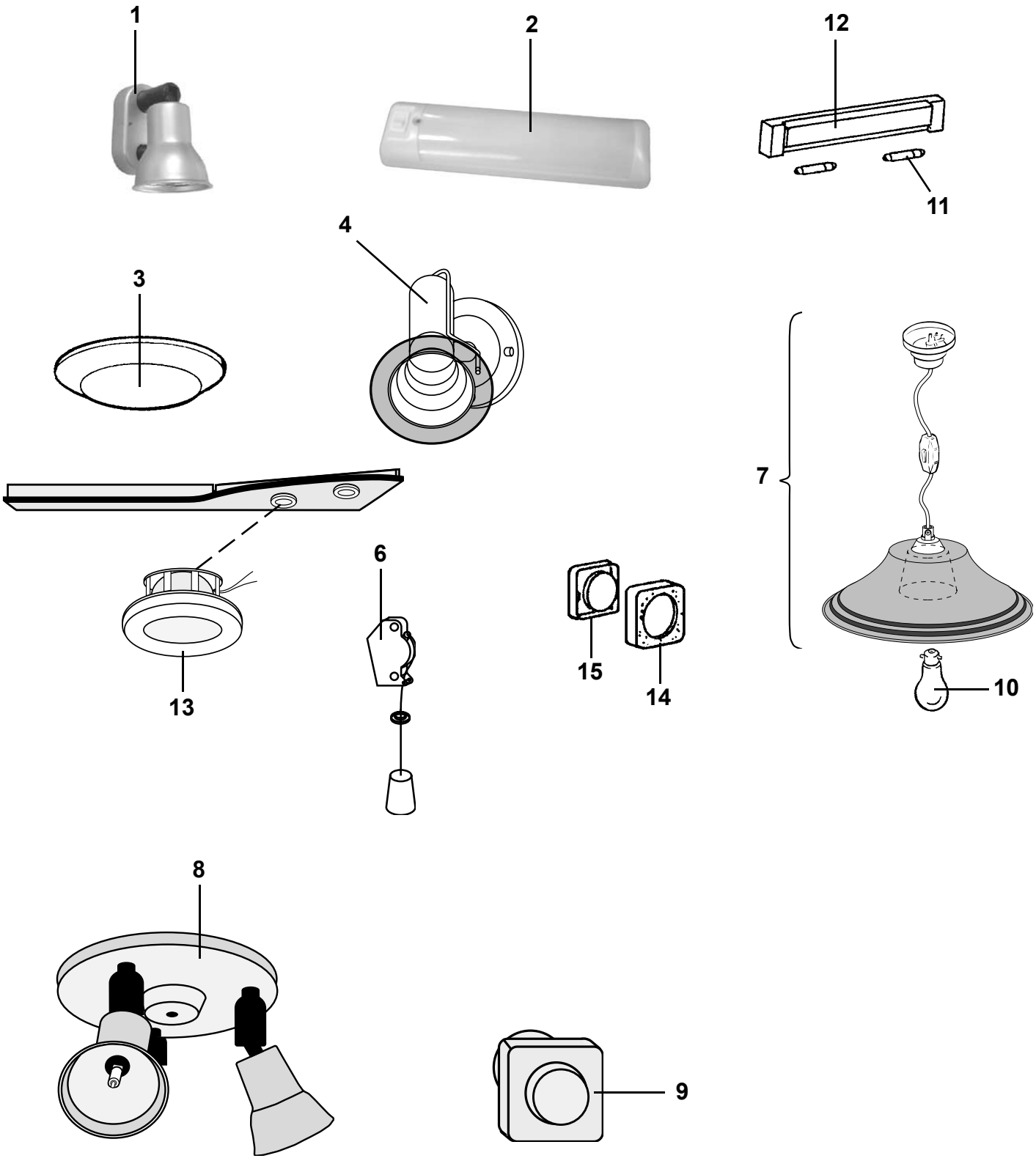
1
2
12
11
4
3
7
6
15
14
10
13
8
9

Pos Fig	Det. nr Part. No	Ingår/Fitted 520 GS	520 / 560 CTH	560 GS	590 E	620 GSE	620 CTX	Benämning	Description
1	504188	x	x	x	x	x	x	Belysning väggarmatur	Illumination
--	503700	x	x	x	x	x	x	Glödlampa 5 W d:o	Bulb 5 W d:o
2	504195	x	x	x	x	x	x	Belysning lysrör	Illumination
--	503700	x	x	x	x	x	x	Glödlampa 5 W d:o	Bulb 5 W d:o
3	503197	x	x	x	x	x	x	Belysning	Illumination
--	503700	x	x	x	x	x	x	Glödlampa 5 W d:o	Bulb 5 W d:o
4	504020	x	x	x	x	x	x	Belysning väggarmatur beige	Illumination beige
--	503700	x	x	x	x	x	x	Glödlampa 5 W d:o	Bulb 5 W d:o
6	504039		x				x	Strömbrytare drag	Cord switch
--	504040		x				x	Genomföring d:o	Inlet d:o
7	504062	x	x	x	x	T	x	Belysning kpl.	Illumination cpl.
8	504124	T	T	T	T	x	x	Belysning kpl.	Illumination cpl.
--	503700	T	T	T	T	x	x	Glödlampa 5 W d:o	Bulb 5 W d:o
9	503973	T	T	T	T	x	x	Dimmer	Dimmer
10	703112	x	x	x	x	T	x	Glödlampa 15 W	Bulb 15 W
11	500158			x	x	x		Glödlampa 5 W	Bulb 5 W
12	503317			x	x	x		Belysning spegel	Illumination mirror
13	504123	x	x	x	x	x	x	Belysning ljusramp	Illumination light holder
--	503700	x	x	x	x	x	x	Glödlampa 5 W d:o	Bulb 5 W d:o
14	700606	x	x	x	x	x	x	Ram strömbrytare brun	Frame switch brown
--	503093	x		x	x	x		Ram strömbrytare vit	Frame switch white
15	700607	x	x	x	x	T	T	Strömbrytare brun 2-polig	Switch brown 2-pol
--	503923	T	T	T	T	x	x	Strömbrytare brun 1-polig	Switch brown 1-pol
--	503047	x		x	x	x		Strömbrytare vit 1-polig	Switch white 1-pol

T= Tillbehör T= Accessory

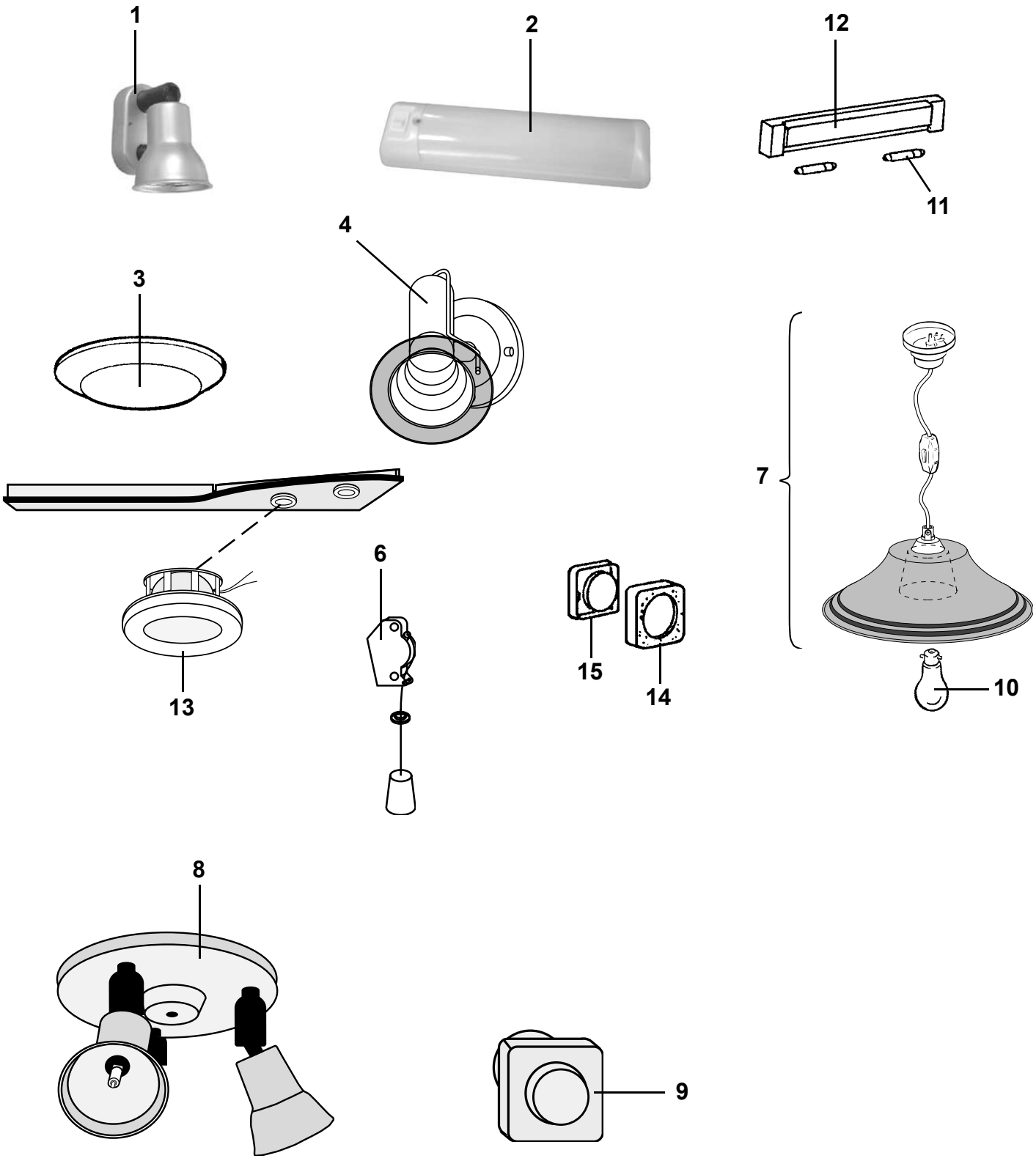
1
2
12
11
4
3
7
6
15
14
10
13
8
9

Pos Fig	Det. nr Part. No	Ingår/Fitted 520 GS LB 2,5	520 GS BKX 2,5	520 / 560 CTH 2,5	560 GS 2,5	560 GS BKX 2,5	Benämning	Description
1	504188	x	x	x	x	x	Belysning väggarmatur	Illumination
--	503700	x	x	x	x	x	Glödlampa 5 W d:o	Bulb 5 W d:o
2	504195	x	x	x	x	x	Belysning lysrör	Illumination
--	503700	x	x	x	x	x	Glödlampa 5 W d:o	Bulb 5 W d:o
3	503197	x	x	x	x	x	Belysning	Illumination
--	503700	x	x	x	x	x	Glödlampa 5 W d:o	Bulb 5 W d:o
4	504020	x	x	x	x	x	Belysning väggarmatur beige	Illumination beige
--	503700	x	x	x	x	x	Glödlampa 5 W d:o	Bulb 5 W d:o
6	504039		x	x		x	Strömbrytare drag	Cord switch
--	504040		x	x		x	Genomföring d:o	Inlet d:o
7	504062	T	T	T	T	T	Belysning kpl.	Illumination cpl.
8	504124	x	x	x	x	x	Belysning kpl.	Illumination cpl.
--	503700	x	x	x	x	x	Glödlampa 5 W d:o	Bulb 5 W d:o
9	503973	x	x	x	x	x	Dimmer	Dimmer
10	703112	T	T	T	T	T	Glödlampa 15 W	Bulb 15 W
11	500158				x		Glödlampa 5 W	Bulb 5 W
12	503317				x		Belysning spegel	Illumination mirror
13	504123	x	x	x	x	x	Belysning ljusramp	Illumination light holder
--	503700	x	x	x	x	x	Glödlampa 5 W d:o	Bulb 5 W d:o
14	700606	x	x	x	x	x	Ram strömbrytare brun	Frame switch brown
--	503093				x		Ram strömbrytare vit	Frame switch white
15	700607	T	T	T	T	T	Strömbrytare brun 2-polig	Switch brown 2-pol
--	503923	x	x	x	x	x	Strömbrytare brun 1-polig	Switch brown 1-pol
--	503047	x			x		Strömbrytare vit 1-polig	Switch white 1-pol

T= Tillbehör

T= Accessory

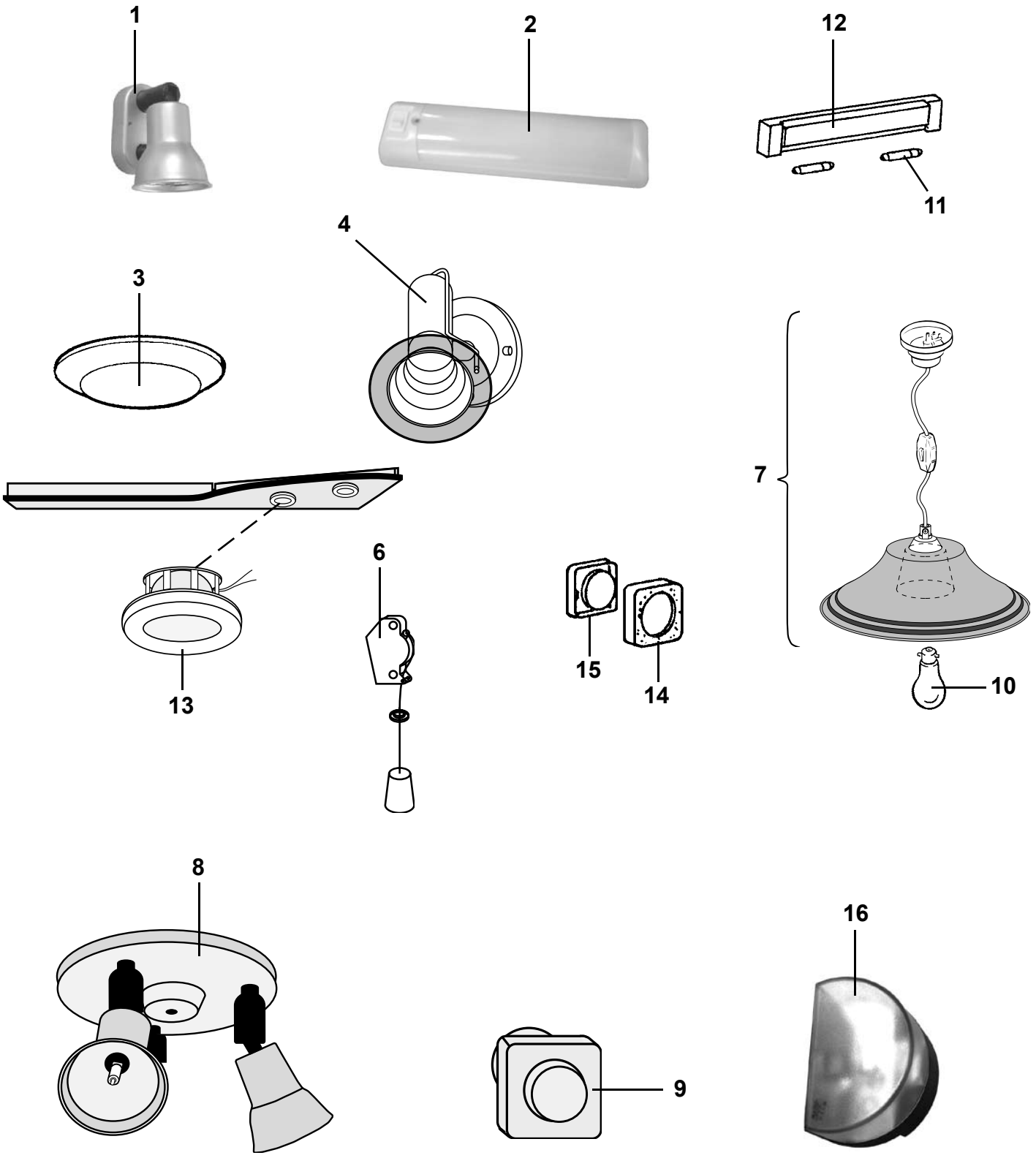
1
2
12
11
4
3
7
6
15
14
10
13
8
9
16

Pos Fig	Det. nr Part. No	Ingår/Fitted 590 E 2,5	620 GSE 2,5	620 CTX 2,5	620 CTH 2,5	730 GSE 2,5	730 BKX 2,5	730 CTX 2,5	Benämning	Description
1	504188	x	x	x	x	x	x	x	Belysning väggarmatur	Illumination
--	503700	x	x	x	x	x	x	x	Glödlampa 5 W d:o	Bulb 5 W d:o
2	504195	x	x	x	x	x	x	x	Belysning lysrör	Illumination
--	503700	x	x	x	x	x	x	x	Glödlampa 5 W d:o	Bulb 5 W d:o
3	503197	x	x	x	x	x	x	x	Belysning	Illumination
--	503700	x	x	x	x	x	x	x	Glödlampa 5 W d:o	Bulb 5 W d:o
4	504020	x	x	x	x	x	x	x	Belysning väggarmatur beige	Illumination beige
--	503700	x	x	x	x	x	x	x	Glödlampa 5 W d:o	Bulb 5 W d:o
6	504039			x	x	x	x	x	Strömbrytare drag	Cord switch
--	504040			x	x	x	x	x	Genomföring d:o	Inlet d:o
7	504062	T	T	x	T	T	T	x	Belysning kpl.	Illumination cpl.
8	504124	x	x	x	x	x	x	x	Belysning kpl.	Illumination cpl.
--	503700	x	x	x	x	x	x	x	Glödlampa 5 W d:o	Bulb 5 W d:o
9	503973	x	x	x	x	x	x	x	Dimmer	Dimmer
10	703112	T	T	x	T	T	T	x	Glödlampa 15 W	Bulb 15 W
11	500158	x	x						Glödlampa 5 W	Bulb 5 W
12	503317	x	x						Belysning spegel	Illumination mirror
13	504123	x	x	x	x	x	x	x	Belysning ljusramp	Illumination light holder
--	503700	x	x	x	x	x	x	x	Glödlampa 5 W d:o	Bulb 5 W d:o
14	700606	x	x	x	x	x	x	x	Ram strömbrytare brun	Frame switch brown
--	503093	x	x			x			Ram strömbrytare vit	Frame switch white
15	700607	T	T	T	T	T	T	T	Strömbrytare brun 2-polig	Switch brown 2-pol
--	503923	x	x	x	x	x	x	x	Strömbrytare brun 1-polig	Switch brown 1-pol
--	503047	x	x			x			Strömbrytare vit 1-polig	Switch white 1-pol
16	504152					x	x	x	Belysning garderob	Illumination wardrobe
--	503700					x	x	x	Glödlampa 5 W d:o	Bulb 5 W d:o

T= Tillbehör

T= Accessory

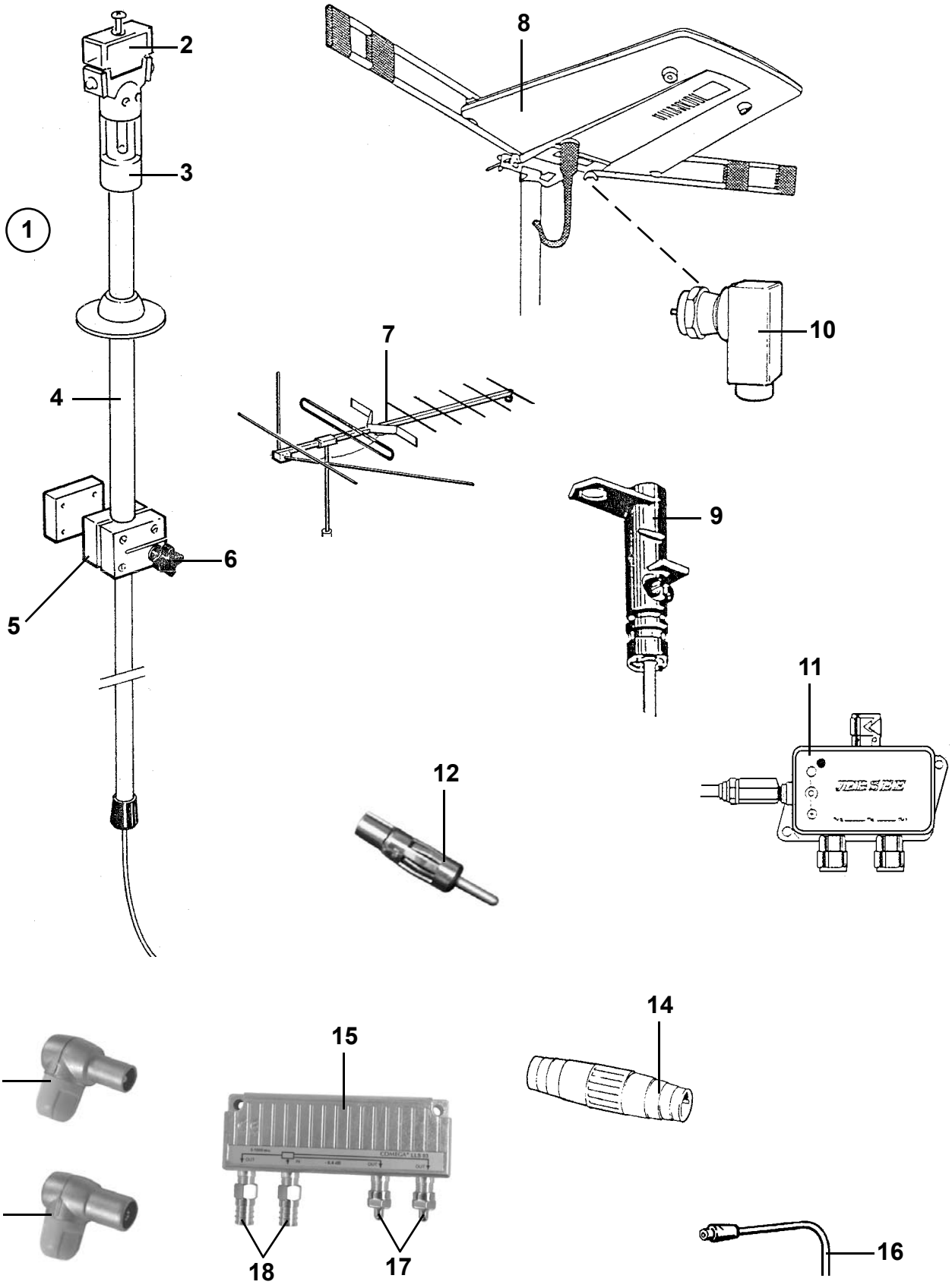
1
2
3
4
5
6
7
8
9
10
11
12
13
14
15
16
17
18
19

Pos Fig	Det. nr Part. No	Ingår/Fitted 520 alla mod.	560 alla mod.	590 alla mod.	620 alla mod.	730 alla mod.	Benämning	Description
1	503357	x	x	x	x	x	Fäste antenn kpl. m. kabel	Bracket cpl. with cable
--	503817	T	T	T	T	T	Fäste antenn DAE 100C kpl. m. kabel	Bracket DAE 100C cpl. with cable
2	503012	x	x	x	x	x	Hylsa antenn överdel	Sleeve
3	503007	x	x	x	x	x	Hylsa tätning	Sealing
4	503042	x	x	x	x	x	Väggfäste kpl.	Bracket cpl.
5	503117	x	x	x	x	x	Spännkloss	Holder
6	503008	x	x	x	x	x	Låsratt antennfäste	Handle
7	203126	T	T	T	T	T	Antenn TV OPTIMAX 10EL	Aerial TV OPTIMAX 10EL
8	205516	T	T	T	T	T	Antenn TV DAE 100C m. förstärkare	Aerial TV DAE 100C
9	503490	T	T	T	T	T	Masttopp för antenn DAE 100C	Top aerial DAE 100C
10	503491	T	T	T	T	T	Kontakt vinklad koaxial	Connection elbow coaxial
11	503488	T	T	T	T	T	Förstärkare TV-antenn DAE 100C	Amplifier TV-aerial DAE 100C
12	504255	x	x	x	x	x	Kontakt antenn radio	Contact aerial
13	504171	x	x	x	x	x	Kontakt TV hane	Contact pin
14	503478	T	T	T	T	T	Kontakt skarv koaxialkabel	Contact joint coaxialcable
15	504168	x	x	x	x	x	Dosa förgrening	Junction box
16	505001	M	M	M	M	M	Koaxialkabel	Coaxial cable
--	503735	T	T	T	T	T	Sladd skarv TV-antenn L=1,5m	Cable joint TV-aerial L=1,5m
17	504169	x	x	x	x	x	Motstånd	Resistance
18	504170	x	x	x	x	x	Kontakt	Contact
19	504286	x	x	x	x	x	Kontakt TV hona	Contact plug

M= Metervara
T= Tillbehör

M= On the metre
T= Accessory

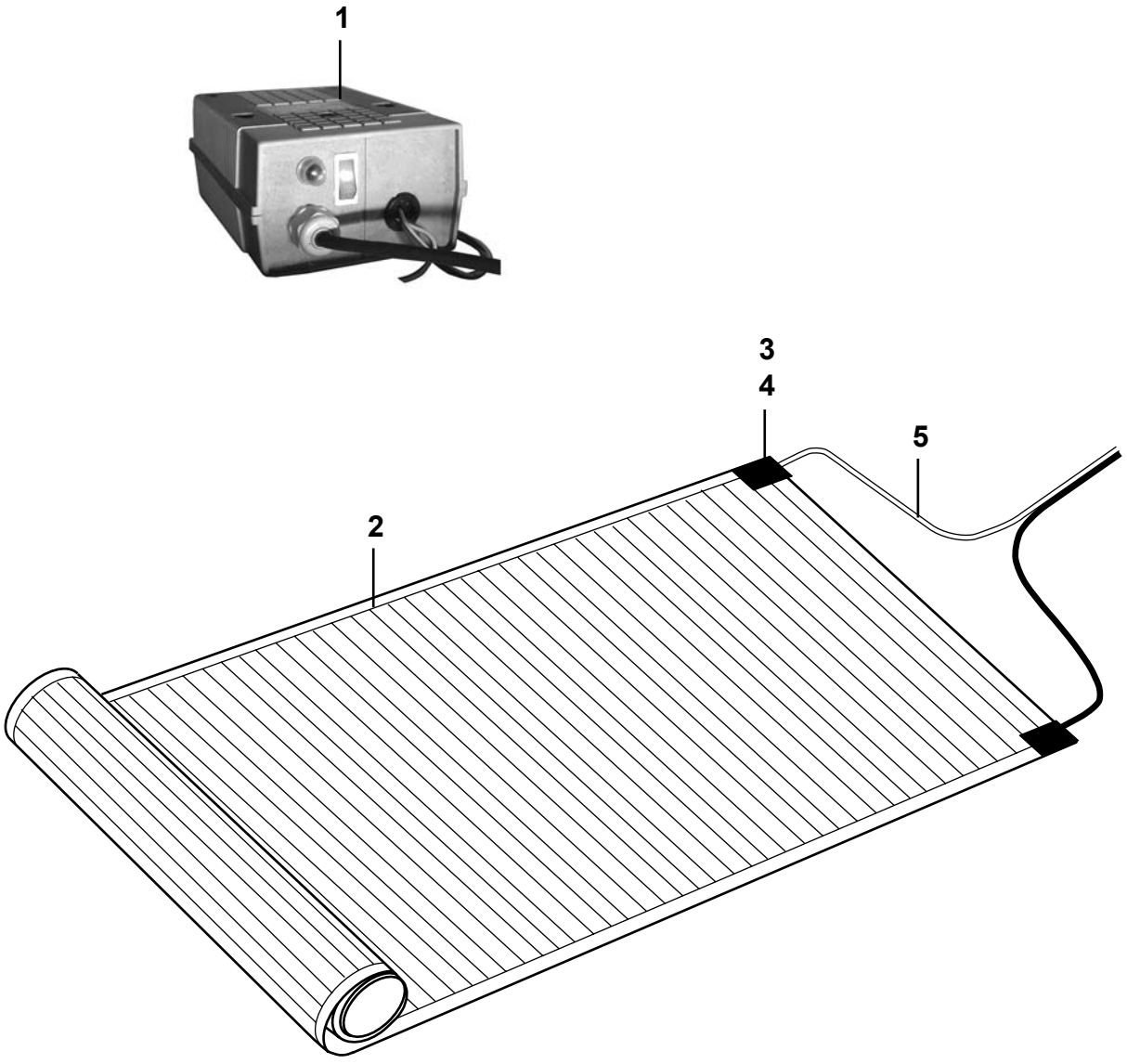
1
3
4
5
2

Pos Fig	Det. nr Part. No	Ingår/Fitted 520 alla mod.	560 alla mod.	590 alla mod.	620 alla mod.	730 alla mod.	Benämning	Description
1	503288	T	T	T	T		Transformator	Transformer
--	504305					x	Transformator	Transformer
2	601619	T	T	T	T	M	Golvvärmefolie B=690 mm	Foil underfloor heating B=690 mm
--	601618	T	T	T	T	M	Golvvärmefolie B=530 mm	Foil underfloor heating B=530 mm
--	601620	T	T	T	T	M	Golvvärmefolie B=330 mm	Foil underfloor heating B=330 mm
3	601621	T	T	T	T	x	Anslutningsklämma	Cable clip
4	601622	T	T	T	T	x	Tejp	Tape
5	503233	T	T	T	T	M	El-kabel 2x1,5 mm^2 vit/blå	Electric cable 2x1,5 mm^2 white/blue

M= Metervara
T= Tillbehör

M= On the metre
T= Accessory

	Gasolkoffert 520-620, detaljer Gas box 520-620, components	2003	Grupp Group 6	Sida Page 1

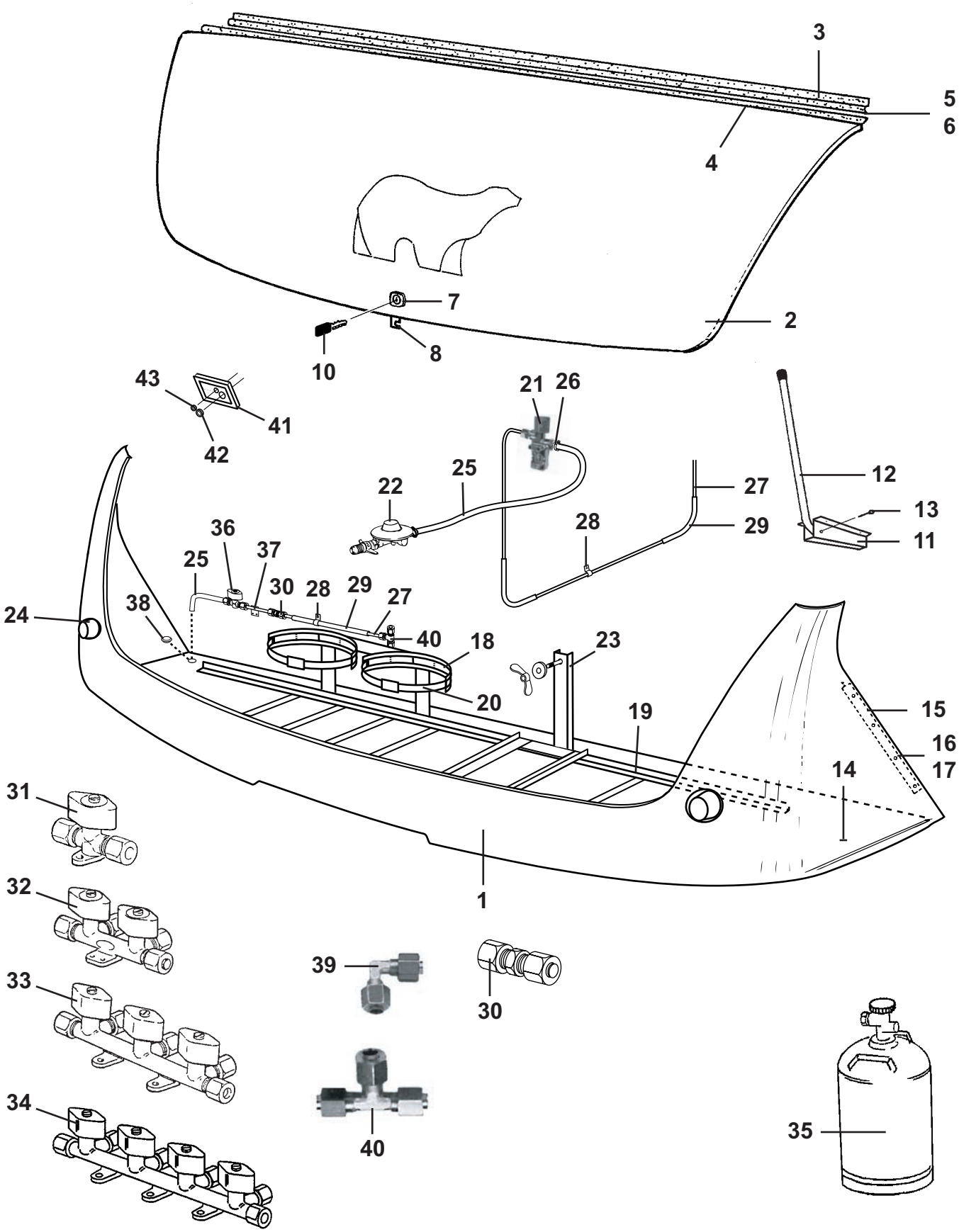

Pos Fig	Det. nr Part. No	Ingår/Fitted 520 GS	520 / 560 CTH	560 GS	590 E	620 GSE	620 CTX	Benämning	Description
1	503982	x	x	x	x	x	x	Gasolkoffert underdel	Gas box
2	503980	x	x	x	x	x	x	Lock gasolkoffert u. lås	Trunk lid gas box without lock
3	205586	x	x	x	x	x	x	List koffertlock väggdel L=2157	List trunk lid wall L=2157
--	702283	M	M	M	M	M	M	List ifyllnad vit d:o	Strip white d:o
4	207284	x	x	x	x	x	x	List koffertlock koffertdel L=1950	List trunk lid trunk part L=1950
5	801120	x	x	x	x	x	x	Stoppskruv koffertlock	Stop screw trunk lid
6	207537	x	x	x	x	x	x	Distansstång koffertlock	Distance trunk lid
7	207767	x	x	x	x	x	x	Lås gasolkoffert	Lock gas box
8	503613	x	x	x	x	x	x	Låsbleck lås gasolkoffert	Securing plate
10	207814	x	x	x	x	x	x	Nyckel lås gasolkoffert	Key lock gas box
11	207001	x	x	x	x	x	x	Hållare koffertlock kpl.	Holder trunk lid
12	207002	x	x	x	x	x	x	Rör till hållare	Pipe for hold
13	801110	x	x	x	x	x	x	Saxpinne	Split cotter
14	504185	x	x	x	x	x	x	Gasolplatta	Bottom
15	206793	x	x	x	x	x	x	List hållare koffert	List holder gas box
16	701980	x	x	x	x	x	x	Nit split	Rivet
17	801095	x	x	x	x	x	x	Hatt täck	Cap cover
18	504181	x	x	x	x	x	x	Flaskhållare plast	Bottle-holder plastic
19	504158	x	x	x	x	x	x	Gasolställ	Bracket
20	504182	x	x	x	x	x	x	Rem med spänne	Strap
21	504055	x	x	x	x	x	x	Läckindikator	Indicator leakage
--	503781	x	x	x	x	x	x	Glas d:o	Glass d:o
22	504051	x	x	x	x	x	x	Ventil reducering	Reducing valve
23	102159	T	T	T	T	T	T	Hållare reservhjul	Spare wheel carrier
--	800758	T	T	T	T	T	T	Mutter ving M10 d:o	Wing nut M10 d:o
--	801305	T	T	T	T	T	T	Bricka plast d:o	Washer plastic d:o
24	504247	x	x	x	x	x	x	Belysning positionsljus	Position lamp
--	500158	x	x	x	x	x	x	Glödlampa d:o 5 W L=38	Bulb d:o 5 W L=38
25	500068	M	M	M	M	M	M	Slang gas	Hose gas
26	800166	x	x	x	x	x	x	Klammer slang	Clip
27	500279	M	M	M	M	M	M	Rör koppar	Pipe
--	500889	x	x	x	x	x	x	Instickshylsa d:o	Cage d:o
28	800448	x	x	x	x	x	x	Klammer gummi	Clip
29	300654	M	M	M	M	M	M	Slang	Hose
30	500847	x	x	x	x	x	x	Koppling skarv rak	Connection
31	700857						x	Ventil block 1-vägs	Valve 1-way
32	503068	T		T	T	T	x	Ventil block 2-vägs	Valve 2-way
33	503369	x	x	x	x	x	T	Ventil block 3-vägs	Valve 3-way
34	503370		T					Ventil block 4-vägs	Valve 4-way
35	500204	x	x	x	x	x	x	Gasolflaska P11	Stored gas P11
36	504131	T	T	T	T	T	T	Gaskran utv. uttag	Gas tap
37	504132	T	T	T	T	T	T	Gasrör d:o	Gas pipe d:o
38	314353	x	x	x	x	x	x	Täckplugg plast vit Ø =29 mm	Plug cover plastic white Ø =29 mm
39	503043	x	T		x	x	x	Koppling vinkel	Elbow connection
40	703639	T	T	T	T	T	T	Koppling T	T-connection
41	204523	x	x	x	x	x	x	Gavelgenomföring	Inlet gable
42	801314	x	x	x	x	x	x	Kabelgenomföring	Conduit entry
43	800974	x	x	x	x	x	x	Plugg täck	Plug cover

M= Metervara
T= Tillbehör

M= On the metre
T= Accessory

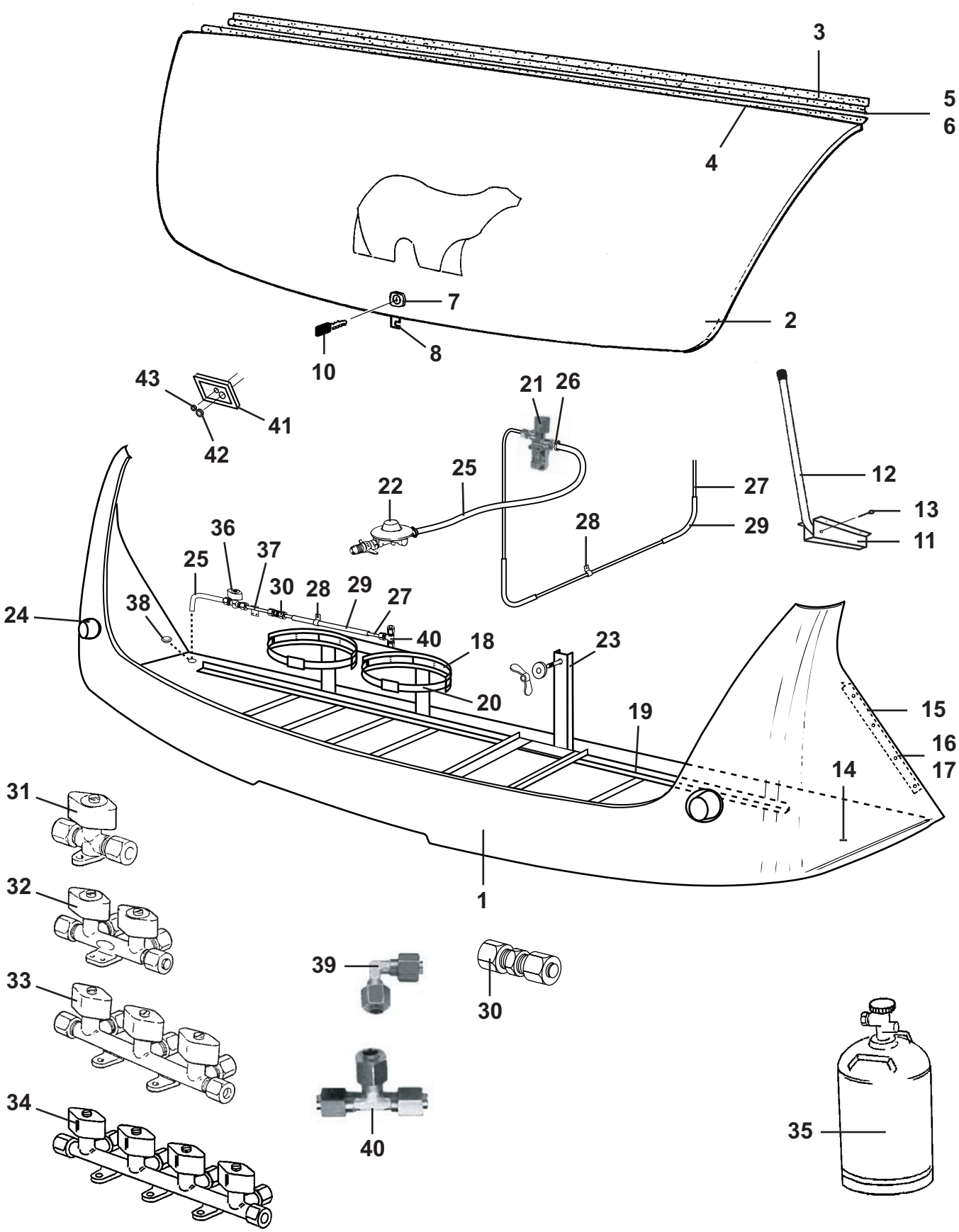
3
5
6
4
7
2
8
10
43
41
42
21
26
22
25
27
28
29
12
13
11
36
37
25
30
28
29
27
38
24
40
18
23
20
19
15
16
17
14
1
31
32
33
34
39
30
40
35

Pos Fig	Det. nr Part. No	Ingår/Fitted						Benämning	Description
		520 GS LB 2,5	520 GS BKX 2,5	520 / 560 CTH 2,5	560 GS 2,5	560 GS BKX 2,5	590 E 2,5		
1	503981	x	x	x	x	x	x	Gasolkoffert underdel	Gas box
2	503980	x	x	x	x	x	x	Lock gasolkoffert u. lås	Trunk lid gas box without lock
3	205586	x	x	x	x	x	x	List koffertlock väggdel L=2157	List trunk lid wall L=2157
--	702283	M	M	M	M	M	M	List ifyllnad vit d:o	Strip white d:o
4	207284	x	x	x	x	x	x	List koffertlock koffertdel L=1950	List trunk lid trunk part L=1950
5	801120	x	x	x	x	x	x	Stoppskruv koffertlock	Stop screw trunk lid
6	207537	x	x	x	x	x	x	Distansstång koffertlock	Distance trunk lid
7	207767	x	x	x	x	x	x	Lås gasolkoffert	Lock gas box
8	503613	x	x	x	x	x	x	Låsbleck lås gasolkoffert	Securing plate
10	207814	x	x	x	x	x	x	Nyckel lås gasolkoffert	Key lock gas box
11	207001	x	x	x	x	x	x	Hållare koffertlock kpl.	Holder trunk lid
12	207002	x	x	x	x	x	x	Rör till hållare	Pipe for hold
13	801110	x	x	x	x	x	x	Saxpinne	Split cotter
14	504165	x	x	x	x	x	x	Gasolplatta	Bottom
15	206793	x	x	x	x	x	x	List hållare koffert	List holder gas box
16	701980	x	x	x	x	x	x	Nit split	Rivet
17	801095	x	x	x	x	x	x	Hatt täck	Cap cover
18	504181	x	x	x	x	x	x	Flaskhållare plast	Bottle-holder plastic
19	504158	x	x	x	x	x	x	Gasolställ	Bracket
20	504182	x	x	x	x	x	x	Rem med spänne	Strap
21	504055	x	x	x	x	x	x	Läckindikator	Indicator leakage
--	503781	x	x	x	x	x	x	Glas d:o	Glass d:o
22	504051	x	x	x	x	x	x	Ventil reducering	Reducing valve
23	102159	T	T	T	T	T	T	Hållare reservhjul	Spare wheel carrier
--	800758	T	T	T	T	T	T	Mutter ving M10 d:o	Wing nut M10 d:o
--	801305	T	T	T	T	T	T	Bricka plast d:o	Washer plastic d:o
24	504247	x	x	x	x	x	x	Belysning positionsljus	Position lamp
--	500158	x	x	x	x	x	x	Glödlampa d:o 5 W L=38	Bulb d:o 5 W L=38
25	500068	M	M	M	M	M	M	Slang gas	Hose gas
26	800166	x	x	x	x	x	x	Klammer slang	Clip
27	500279	M	M	M	M	M	M	Rör koppar	Pipe
--	500889	x	x	x	x	x	x	Instickshylsa d:o	Cage d:o
28	800448	x	x	x	x	x	x	Klammer gummi	Clip
29	300654	M	M	M	M	M	M	Slang	Hose
30	500847	x	x	x	x	x	x	Koppling skarv rak	Connection
31	700857							Ventil block 1-vägs	Valve 1-way
32	503068	T	T		T	T	T	Ventil block 2-vägs	Valve 2-way
33	503369	x	x	x	x	x	x	Ventil block 3-vägs	Valve 3-way
34	503370			T				Ventil block 4-vägs	Valve 4-way
35	500204	x	x	x	x	x	x	Gasolflaska P11	Stored gas P11
36	504131	T	T	T	T	T	T	Gaskran utv. uttag	Gas tap
37	504132	T	T	T	T	T	T	Gasrör d:o	Gas pipe d:o
38	314353	x	x	x	x	x	x	Täckplugg plast vit Ø =29 mm	Plug cover plastic white Ø =29 mm
39	503043	x	x	T		T	x	Koppling vinkel	Elbow connection
40	703639	T	T	T	T	T	T	Koppling T	T-connection
41	204523	x	x	x	x	x	x	Gavelgenomföring	Inlet gable
42	801314	x	x	x	x	x	x	Kabelgenomföring	Conduit entry
43	800974	x	x	x	x	x	x	Plugg täck	Plug cover

M= Metervara
T= Tillbehör

M= On the metre
T= Accessory

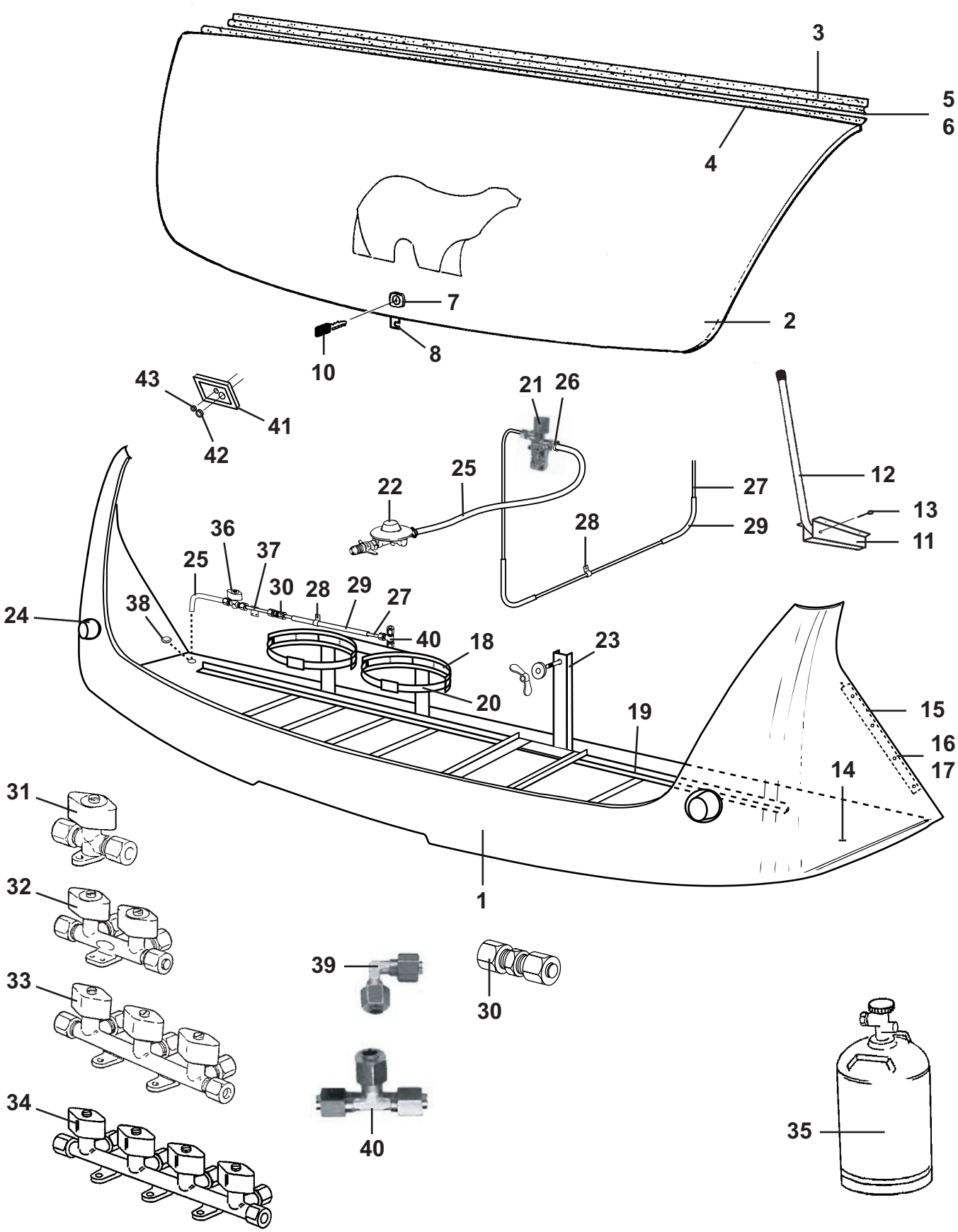
3
5
6
4
7
2
8
10
43
41
42
21
26
22
25
27
28
29
12
13
11
36
37
25
30
28
29
27
38
24
40
18
23
20
19
15
16
17
14
31
32
33
34
1
39
30
40
35

Pos Fig	Det. nr Part. No	Ingår/Fitted 620 GSE 2,5	620 CTX 2,5	620 CTH 2,5	730 GSE 2,5	730 BKX 2,5	730 CTX 2,5	Benämning	Description
1	503981	x	x	x	x	x	x	Gasolkoffert underdel	Gas box
2	503980	x	x	x	x	x	x	Lock gasolkoffert u. lås	Trunk lid gas box without lock
3	205586	x	x	x	x	x	x	List koffertlock väggdel L=2157	List trunk lid wall L=2157
--	702283	M	M	M	M	M	M	List ifyllnad vit d:o	Strip white d:o
4	207284	x	x	x	x	x	x	List koffertlock koffertdel L=1950	List trunk lid trunk part L=1950
5	801120	x	x	x	x	x	x	Stoppskruv koffertlock	Stop screw trunk lid
6	207537	x	x	x	x	x	x	Distansstång koffertlock	Distance trunk lid
7	207767	x	x	x	x	x	x	Lås gasolkoffert	Lock gas box
8	503613	x	x	x	x	x	x	Låsbleck lås gasolkoffert	Securing plate
10	207814	x	x	x	x	x	x	Nyckel lås gasolkoffert	Key lock gas box
11	207001	x	x	x	x	x	x	Hållare koffertlock kpl.	Holder trunk lid
12	207002	x	x	x	x	x	x	Rör till hållare	Pipe for hold
13	801110	x	x	x	x	x	x	Saxpinne	Split cotter
14	504165	x	x	x	x	x	x	Gasolplatta	Bottom
15	206793	x	x	x	x	x	x	List hållare koffert	List holder gas box
16	701980	x	x	x	x	x	x	Nit split	Rivet
17	801095	x	x	x	x	x	x	Hatt täck	Cap cover
18	504181	x	x	x	x	x	x	Flaskhållare plast	Bottle-holder plastic
19	504158	x	x	x	x	x	x	Gasolställ	Bracket
20	504182	x	x	x	x	x	x	Rem med spänne	Strap
21	504055	x	x	x	x	x	x	Läckindikator	Indicator leakage
--	503781	x	x	x	x	x	x	Glas d:o	Glass d:o
22	504051	x	x	x	x	x	x	Ventil reducering	Reducing valve
23	102159	T	T	T	T	T	T	Hållare reservhjul	Spare wheel carrier
--	800758	T	T	T	T	T	T	Mutter ving M10 d:o	Wing nut M10 d:o
--	801305	T	T	T	T	T	T	Bricka plast d:o	Washer plastic d:o
24	504247	x	x	x	x	x	x	Belysning positionsljus	Position lamp
--	500158	x	x	x	x	x	x	Glödlampa d:o 5 W L=38	Bulb d:o 5 W L=38
25	500068	M	M	M	M	M	M	Slang gas	Hose gas
26	800166	x	x	x	x	x	x	Klammer slang	Clip
27	500279	M	M	M	M	M	M	Rör koppar	Pipe
--	500889	x	x	x	x	x	x	Instickshylsa d:o	Cage d:o
28	800448	x	x	x	x	x	x	Klammer gummi	Clip
29	300654	M	M	M	M	M	M	Slang	Hose
30	500847	x	x	x	x	x	x	Koppling skarv rak	Connection
31	700857		x					Ventil block 1-vägs	Valve 1-way
32	503068	T	x	T			T	Ventil block 2-vägs	Valve 2-way
33	503369	x	T	x	x	x	x	Ventil block 3-vägs	Valve 3-way
34	503370				T	T		Ventil block 4-vägs	Valve 4-way
35	500204	x	x	x	x	x	x	Gasolflaska P11	Stored gas P11
36	504131	T	T	T	T	T	T	Gaskran utv. uttag	Gas tap
37	504132	T	T	T	T	T	T	Gasrör d:o	Gas pipe d:o
38	314353	x	x	x	x	x	x	Täckplugg plast vit Ø =29 mm	Plug cover plastic white Ø =29 mm
39	503043	x	x		x	x	x	Koppling vinkel	Elbow connection
40	703639	T	x	T	T	T	T	Koppling T	T-connection
41	204523	x	x	x	x	x	x	Gavelgenomföring	Inlet gable
42	801314	x	x	x	x	x	x	Kabelgenomföring	Conduit entry
43	800974	x	x	x	x	x	x	Plugg täck	Plug cover

M= Metervara
T= Tillbehör

M= On the metre
T= Accessory

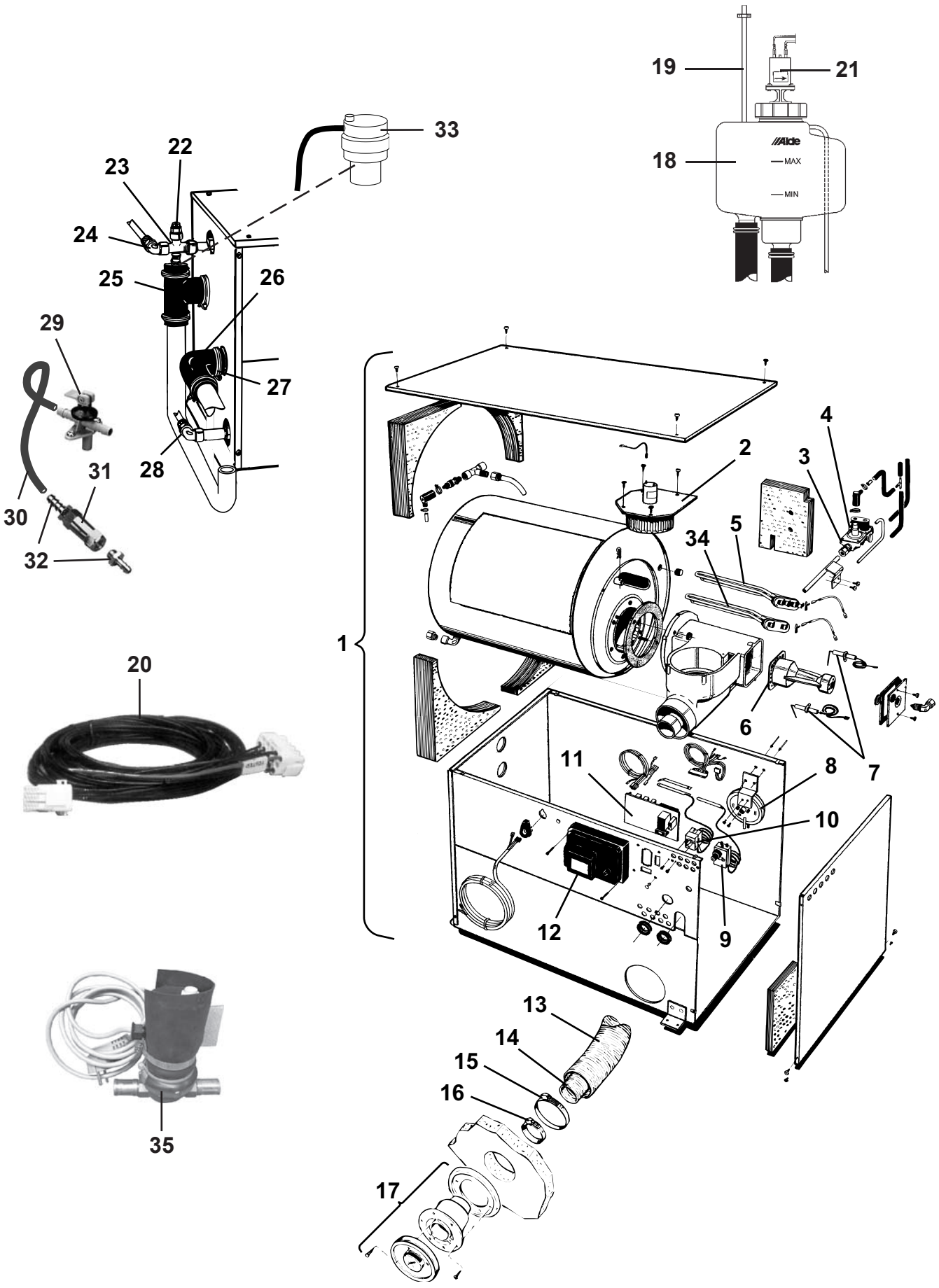
19
21
18
MAX
MIN
33
22
23
24
25
26
27
28
29
30
31
32
1
2
3
4
5
34
6
7
8
9
10
11
12
20
35
13
14
15
16
17

Pos Fig	Det. nr Part. No	Ingår/Fitted 520 alla mod.	560 alla mod.	590 alla mod.	620 alla mod.	730 alla mod.	Benämning	Description
1	601484	x	x	x	x	x	Panna kpl.	Boiler cpl.
2	601513	x	x	x	x	x	Fläkt	Fan
3	601514	x	x	x	x	x	Magnetventil kpl.	Magnetic valve cpl.
4	601515	x	x	x	x	x	Mjukstartsventil	Valve
5	601723	x	x	x	x	x	Element 2 kW	Element 2 kW
6	601520	x	x	x	x	x	Brännare kpl.	Burner cpl.
7	601518	x	x	x	x	x	Tändsats kpl. m. sensor	Firing pin with sensor
--	601517	x	x	x	x	x	Tändstift	Sparking plug
--	601519	x	x	x	x	x	Sensor	Sensor
8	601512	x	x	x	x	x	Tryckvakt	Pressure switch
9	601521	x	x	x	x	x	Överhettningsskydd	Over heating protection
10	601522	x	x	x	x	x	Termostat	Thermostat
11	601523	x	x	x	x	x	Kretskort 3 kW	Printed circuit card 3 kW
12	601524	x	x	x	x	x	Elektronik	Electronic circuitry
13	601489	x	x	x	x	x	Slang L=970 Ø=75	Hose L=970 Ø=75
14	601490	x	x	x	x	x	Slang L=970 Ø=50	Hose L=970 Ø=50
15	601494	x	x	x	x	x	Klammer slang	Hose clip
16	601493	x	x	x	x	x	Klammer slang	Hose clip
17	601486	x	x	x	x	x	Skorsten väggmontage	Chimney
18	601485	x	x	x	x	x	Expansionskärl	Expansion tank
19	600013	M	M	M	M	M	Slang ø = 6 mm	Hose ø = 6 mm
20	601605	x	x	x	x	x	Elkabel panna	Electric cable boiler
21	601488	x	x	x	x	x	Cirkulationspump kpl.	Circulating pump cpl.
--	601532	x	x	x	x	x	Motor inkl. gummikoppling	Motor incl. junction
22	601525	x	x	x	x	x	Nippel avluftning	Nipple purging
23	601526	x	x	x	x	x	Koppling T	Connection
24	306562	x	x	x	x	x	Koppling vinkel	Elbow connection
25	601527	x	x	x	x	x	Gummianslutning m. nippel	Connection rubber with nipple
26	903006	x	x	x	x	x	Slang vinkel (gummi)	Hose elbow (rubber)
27	800291	x	x	x	x	x	Klammer slang	Hose clip
28	601528	x	x	x	x	x	Rör plast vinkel	Elbow pipe plastic
29	601531	x	x	x	x	x	Ventil avtappning	Drain cock
30	301400	M	M	M	M	M	Slang	Hose
--	800166	x	x	x	x	x	Klammer d:o	Hose clip
31	313199	x	x	x	x	x	Ventil back	Non-return valve
32	310204	x	x	x	x	x	Nippel slang	Hose nipple
33	601606	x	x	x	x	x	Luftningsdosa	Valve purging
34	601724	x	x	x	x	x	Element 1 kW	Element 1 kW
35	601709	x	x	x	x	x	Cirkulationspump 230 V kpl. *	Circulating pump 230 V cpl. *
							* = Tillval i vagnar bredd 2,3	* = Accessory in caravans breadth 2,3
							M= Metervara T= Tillbehör	M= On the metre T= Accessory

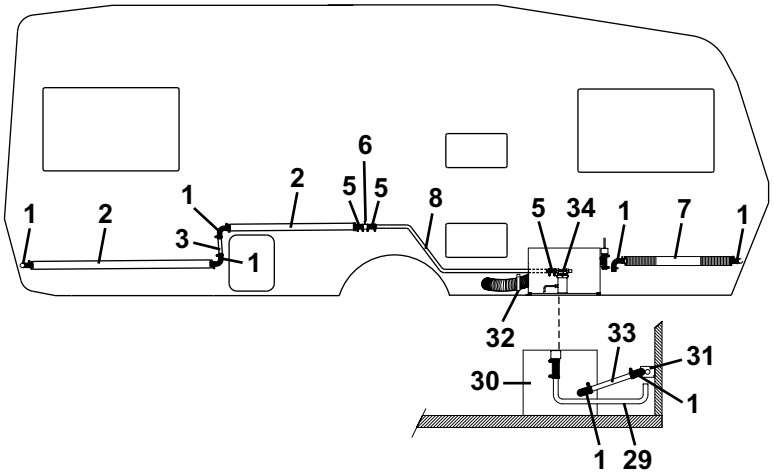
1
2
1
3
1
2
5
5
6
8
5
34
1
7
1
32
33
31
30
1
1
29

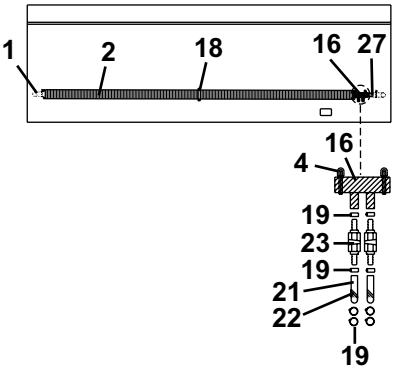
1
2
18
16
27
16
4
19
23
19
21
22
19

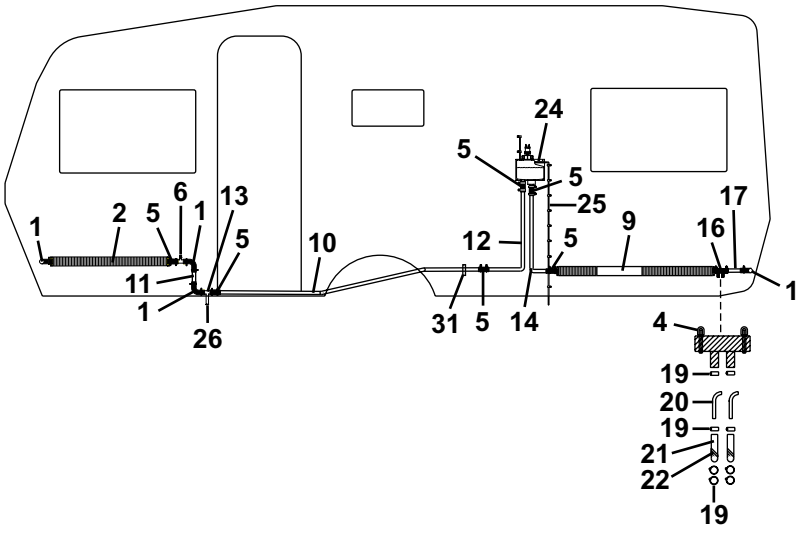
1
2
5
6
1
13
5
11
1
26
10
24
5
5
25
12
5
9
16
17
1
31
5
14
4
19
20
19
21
22
19

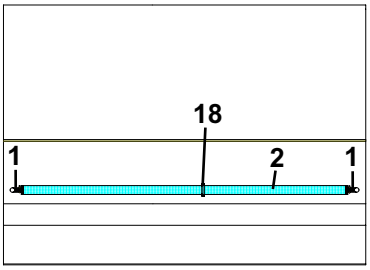
18
1
2
1

Pos Fig	Det. nr Part. No	Ingår/Fitted 520 GS SG					Benämning	Description
1	903006	x					Slang vinkel (gummi)	Hose elbow (rubber)
2	601037	x					Konvektor L=2000 mm	Convector L=2000 mm
3	601387	x					Rör värme P 376	Heat pipe P 376
4	800291	x					Klammer slang	Hose clip
5	600183	x					Slang gummi L=70 mm	Hose rubber L=70 mm
6	601697	x					Rör avluftning	Pipe purging
7	601483	x					Konvektor L=770 mm deltät	Convector L=770 mm
8	601718	x					Rör värme P 513	Heat pipe P 513
9	601456	x					Konvektor L=1100 mm deltät	Convector L=1100 mm
10	601711	x					Rör värme P 508	Heat pipe P 508
11	601769	x					Rör värme P 541	Heat pipe P 541
12	601719	x					Rör värme P 514	Heat pipe P 514
13	601696	x					Rör avtappning	Pipe drainage
14	601668	x					Rör värme P 481	Heat pipe P 481
16	601360	x					Slang gummi	Hose rubber
17	601558	x					Rör värme P 439	Heat pipe P 439
18	600801	x					Fäste konvektor	Bracket
19	800166	x					Klammer slang SMS 8-16	Hose clip SMS 8-16
20	601362	x					Rör golvvärme	Pipe floorheater
21	601361	x					Slang gummi ø = 10 mm	Hose rubber ø = 10 mm
22	500746	M					Kabelband plast	Cable belt plastic
23	311736	x					Ventil avtappning	Valve drainage
24	601485	x					Expansionskärl	Expansion tank
25	600013	M					Slang ø = 6 mm	Hose ø = 6 mm
26	601530	x					Plugg avtappning	Drain plug
27	601403	x					Rör värme P 382	Heat pipe P 382
29	601687	x					Rör värme P 500	Heat pipe P 500
30	601484	x					Panna kpl.	Boiler cpl.
31	601227	x					Fäste konvektor	Bracket
32	601510	x					Klammer avgasslang	Clip
33	601658	x					Rör värme P 472	Heat pipe P 472
34	601709	T					Cirkulationspump 230 V kpl.	Circulating pump 230 V cpl.

M= Metervara
T= Tillbehör

M= On the metre
T= Accessory

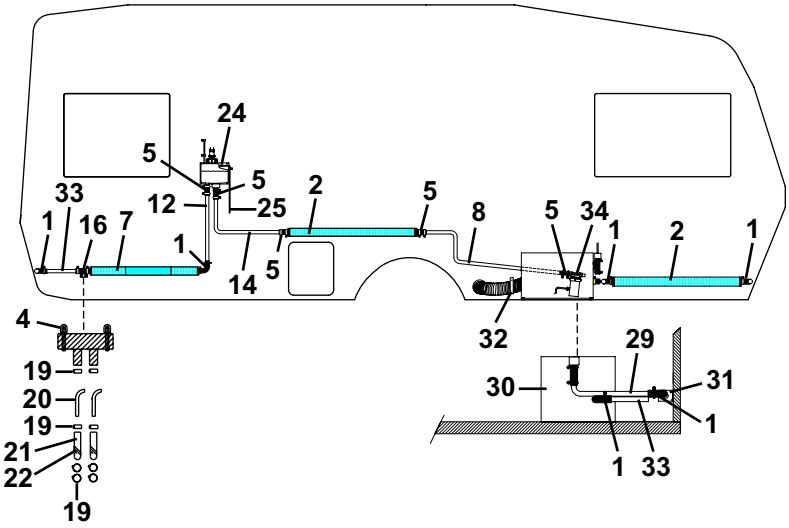
24
5
5
12
25
2
5
8
5
34
1
2
1
33
1
16
7
1
14
5
4
19
20
19
21
22
19
32
29
30
31
1
1
33

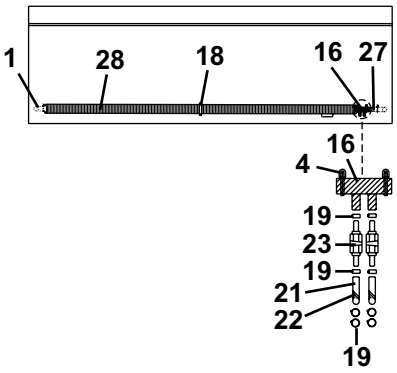
1
28
18
16
27
16
4
19
23
19
21
22
19

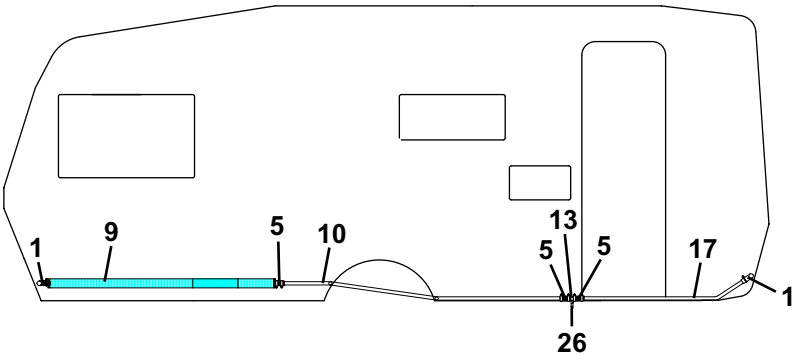
1
9
5
10
13
5
5
17
1
26

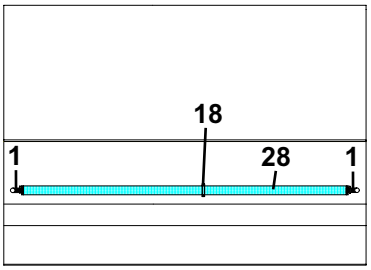
18
1
28
1

Pos Fig	Det. nr Part. No	Ingår/Fitted 520 GS LB	Ingår/Fitted 520 GS LB 2,5				Benämning	Description
1	903006	x	x				Slang vinkel (gummi)	Hose elbow (rubber)
2	601037	x	x				Konvektor L=2000 mm	Convector L=2000 mm
4	800291	x	x				Klammer slang	Hose clip
5	600183	x	x				Slang gummi L=70 mm	Hose rubber L=70 mm
7	601483	x	x				Konvektor L=770 mm deltät	Convector L=770 mm
8	601654	x					Rör värme P 468	Heat pipe P 468
--	601773	T	x				Rör värme P 543	Heat pipe P 543
9	601417	x	x				Konvektor L=1550 mm deltät	Convector L=1100 mm
10	601656	x	x				Rör värme P 470	Heat pipe P 470
12	601659	x	x				Rör värme P 473	Heat pipe P 473
13	601696	x	x				Rör avtappning	Pipe drainage
14	601657	x	x				Rör värme P 471	Heat pipe P 471
16	601360	x	x				Slang gummi	Hose rubber
17	601642	x	x				Rör värme P 462	Heat pipe P 462
18	600801	x	x				Fäste konvektor	Bracket
19	800166	x	x				Klammer slang SMS 8-16	Hose clip SMS 8-16
20	601362	x	x				Rör golvvärme	Pipe floorheater
21	601361	x	x				Slang gummi ø = 10 mm	Hose rubber ø = 10 mm
22	500746	M	M				Kabelband plast	Cable belt plastic
23	311736	x	x				Ventil avtappning	Valve drainage
24	601485	x	x				Expansionskärl	Expansion tank
25	600013	M	M				Slang ø = 6 mm	Hose ø = 6 mm
26	601530	x	x				Plugg avtappning	Drain plug
27	601403	x	x				Rör värme P 382	Heat pipe P 382
28	601037	x					Konvektor L=2000 mm	Convector L=2000 mm
--	601501		x				Konvektor L=2250 mm	Convector L=2250 mm
29	601655	x	x				Rör värme P 469	Heat pipe P 469
30	601484	x	x				Panna kpl.	Boiler cpl.
31	601227	x	x				Fäste konvektor	Bracket
32	601510	x	x				Klammer avgasslang	Clip
33	601658	x	x				Rör värme P 472	Heat pipe P 472
34	601709	T	x				Cirkulationspump 230 V kpl.	Circulating pump 230 V cpl.

M= Metervara
T= Tillbehör

M= On the metre
T= Accessory

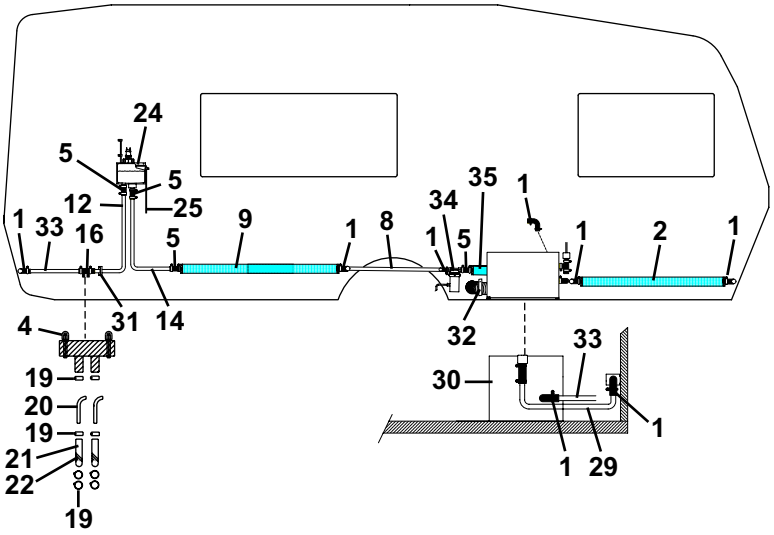
24
5
5
12
25
1
33
16
5
9
1
8
1
5
34
35
1
1
2
1
4
31
14
32
33
30
1
19
20
19
21
22
19
1
29

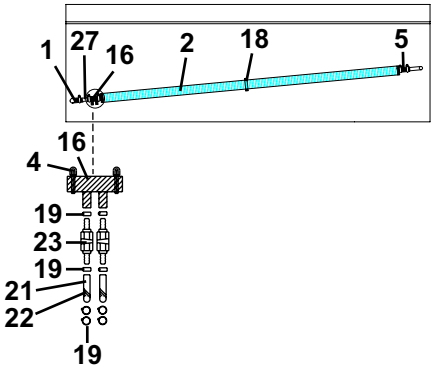
1
27
16
2
18
5
16
4
19
23
19
21
22
19

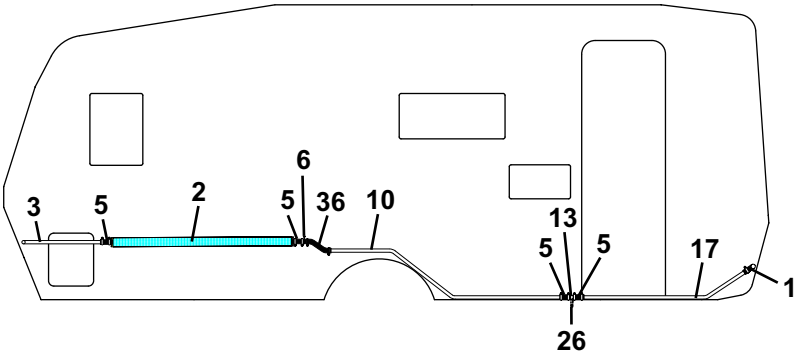
6
3
5
2
5
36
10
13
5
5
17
1
26

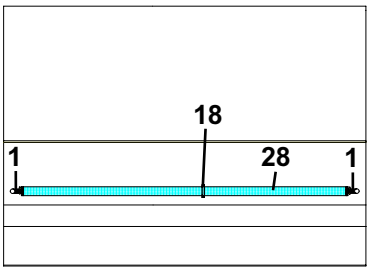
18
1
28
1

Pos Fig	Det. nr Part. No	Ingår/Fitted 520 GS BKX 2,5					Benämning	Description
1	903006	x					Slang vinkel (gummi)	Hose elbow (rubber)
2	601037	x					Konvektor L=2000 mm	Convector L=2000 mm
3	601643	x					Rör värme P 463	Heat pipe P 463
4	800291	x					Klammer slang	Hose clip
5	600183	x					Slang gummi L=70 mm	Hose rubber L=70 mm
6	601697	x					Rör avluftning	Pipe purging
8	601775	x					Rör värme P 545	Heat pipe P 545
9	601456	x					Konvektor L=1100 mm deltät	Convector L=1100 mm
10	601641	x					Rör värme P 461	Heat pipe P 461
12	601644	x					Rör värme P 464	Heat pipe P 464
13	601696	x					Rör avtappning	Pipe drainage
14	601645	x					Rör värme P 465	Heat pipe P 465
16	601360	x					Slang gummi	Hose rubber
17	601642	x					Rör värme P 462	Heat pipe P 462
18	600801	x					Fäste konvektor	Bracket
19	800166	x					Klammer slang SMS 8-16	Hose clip SMS 8-16
20	601362	x					Rör golvvärme	Pipe floorheater
21	601361	x					Slang gummi ø = 10 mm	Hose rubber ø = 10 mm
22	500746	M					Kabelband plast	Cable belt plastic
23	311736	x					Ventil avtappning	Valve drainage
24	601485	x					Expansionskärl	Expansion tank
25	600013	M					Slang ø = 6 mm	Hose ø = 6 mm
26	601530	x					Plugg avtappning	Drain plug
27	601403	x					Rör värme P 382	Heat pipe P 382
28	601501	x					Konvektor L=2250 mm	Convector L=2250 mm
29	601687	x					Rör värme P 500	Heat pipe P 500
30	601484	x					Panna kpl.	Boiler cpl.
31	601227	x					Fäste konvektor	Bracket
32	601510	x					Klammer avgasslang	Clip
33	601658	x					Rör värme P 472	Heat pipe P 472
34	601709	x					Cirkulationspump 230 V kpl.	Circulating pump 230 V cpl.
35	601226	x					Konvektor L=2000 mm tät	Convector L=2000 mm tight
36	601001	x					Slang form	Hose

M= Metervara

M= On the metre

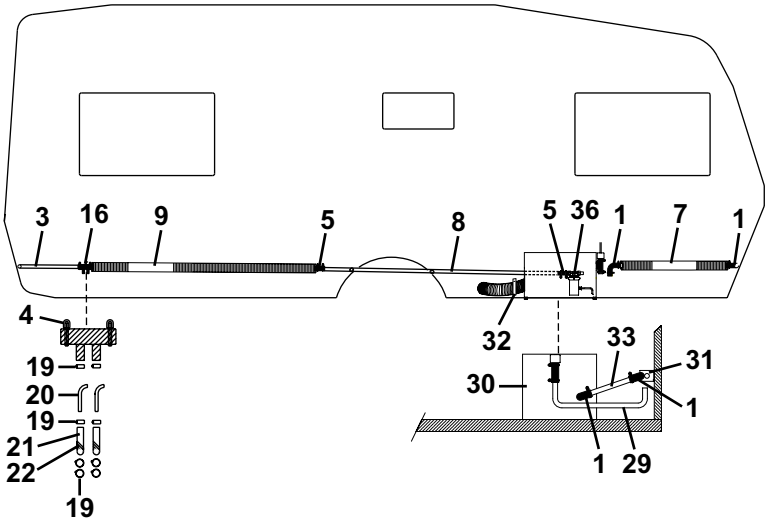
3
16
9
5
8
5
36
1
7
1
4
19
20
19
21
22
19
32
33
31
30
1
1
29

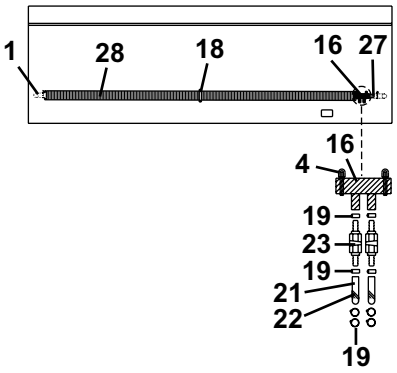
1
28
18
16
27
16
4
19
23
19
21
22
19

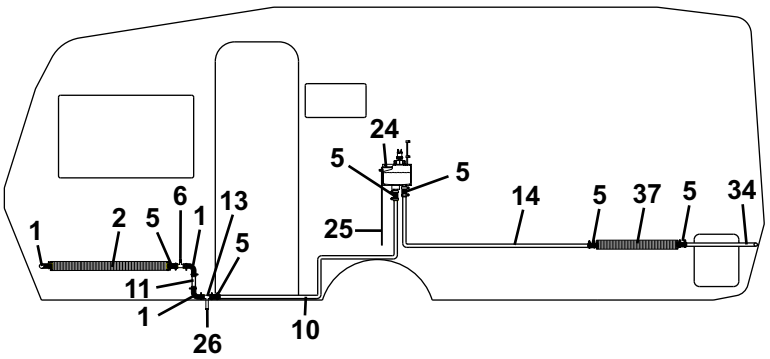
24
5
5
14
5
37
5
34
1
2
5
6
1
13
5
25
11
1
26
10

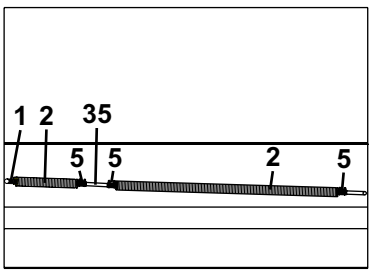
1
2
35
5
5
2
5

Pos Fig	Det. nr Part. No	Ingår/Fitted 520 CTH	520 CTH 2,5				Benämning	Description
1	903006	x	x				Slang vinkel (gummi)	Hose elbow (rubber)
2	601037	x	x				Konvektor L=2000 mm	Convector L=2000 mm
3	601472	x	x				Rör värme P 410	Heat pipe P 410
4	800291	x	x				Klammer slang	Hose clip
5	600183	x	x				Slang gummi L=70 mm	Hose rubber L=70 mm
6	601697	x	x				Rör avluftning	Pipe purging
7	601483	x	x				Konvektor L=770 mm deltät	Convector L=770 mm
8	601673	x					Rör värme P 486	Heat pipe P 486
--	601774	T	x				Rör värme P 544	Heat pipe P 544
9	601417	x	x				Konvektor L=1550 mm deltät	Convector L=1550 mm
10	601674	x	x				Rör värme P 487	Heat pipe P 487
11	601769	x	x				Rör värme P 541	Heat pipe P 541
13	601696	x	x				Rör avtappning	Pipe drainage
14	601672	x	x				Rör värme P 485	Heat pipe P 485
16	601360	x	x				Slang gummi	Hose rubber
18	600801	x	x				Fäste konvektor	Bracket
19	800166	x	x				Klammer slang SMS 8-16	Hose clip SMS 8-16
20	601362	x	x				Rör golvvärme	Pipe floorheater
21	601361	x	x				Slang gummi ø = 10 mm	Hose rubber ø = 10 mm
22	500746	M	M				Kabelband plast	Cable belt plastic
23	311736	x	x				Ventil avtappning	Valve drainage
24	601485	x	x				Expansionskärl	Expansion tank
25	600013	M	M				Slang ø = 6 mm	Hose ø = 6 mm
26	601530	x	x				Plugg avtappning	Drain plug
27	601403	x	x				Rör värme P 382	Heat pipe P 382
28	601037	x					Konvektor L=2000 mm	Convector L=2000 mm
--	601501		x				Konvektor L=2250 mm	Convector L=2250 mm
29	601687	x	x				Rör värme P 500	Heat pipe P 500
30	601484	x	x				Panna kpl.	Boiler cpl.
31	601227	x					Fäste konvektor	Bracket
32	601510	x	x				Klammer avgasslang	Clip
33	601658	x	x				Rör värme P 472	Heat pipe P 472
34	601728	x	x				Rör värme P 515	Heat pipe P 515
35	601748	x					Rör värme P 531	Heat pipe P 531
--	601740		x				Rör värme P 525	Heat pipe P 525
36	601709	T	x				Cirkulationspump 230 V kpl.	Circulating pump 230 V cpl.
37	601226	x	x				Konvektor L=2000 mm tät	Convector L=2000 mm tight

M= Metervara
T= Tillbehör

M= On the metre
T= Accessory

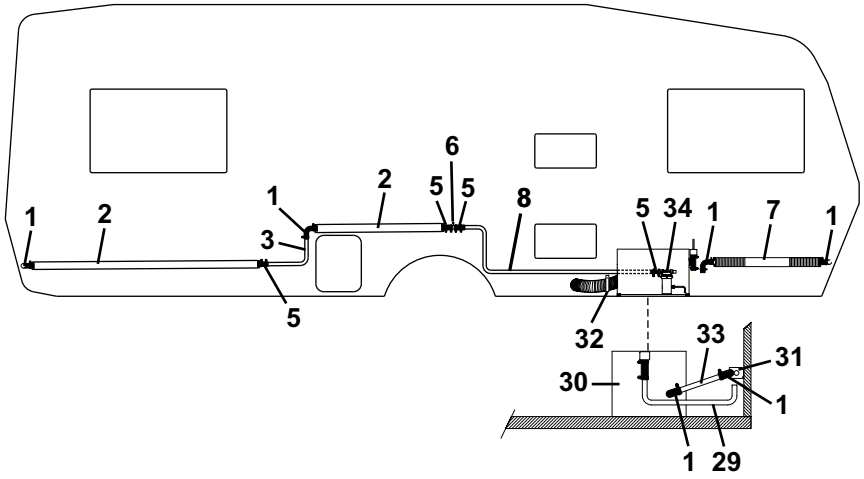
1
2
1
3
5
2
6
5
5
8
5
34
1
7
1
32
33
31
30
1
1
29

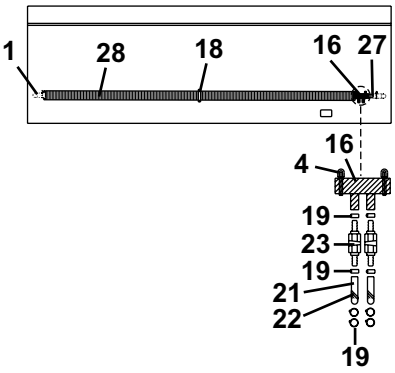
1
28
18
16
27
16
4
19
23
19
21
22
19

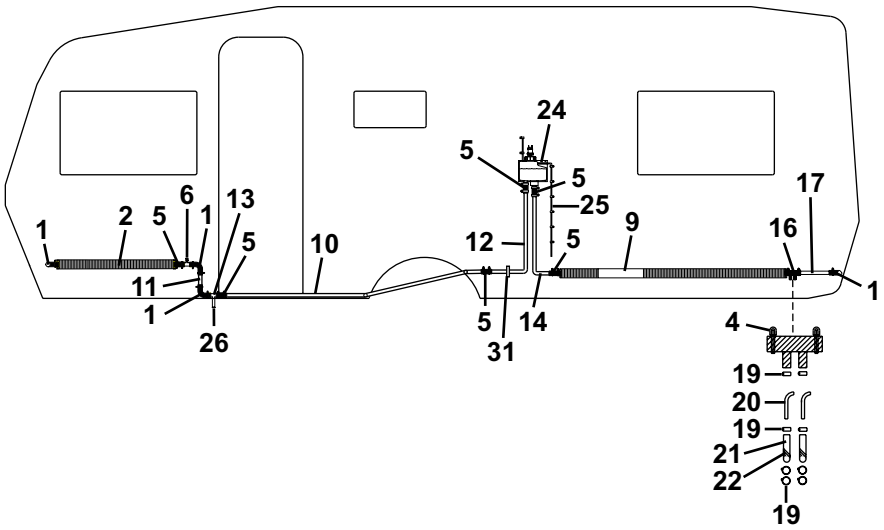
1
2
5
6
1
13
5
11
1
26
10
24
5
5
25
12
5
9
5
31
14
16
17
1
4
19
20
19
21
22
19

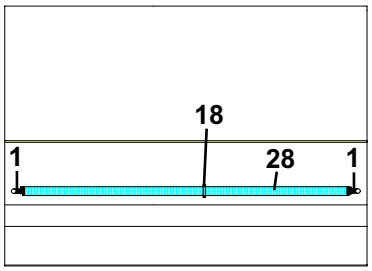
18
1
28
1

Pos Fig	Det. nr Part. No	Ingår/Fitted 560 GS	Ingår/Fitted 560 GS 2,5				Benämning	Description
1	903006	x	x				Slang vinkel (gummi)	Hose elbow (rubber)
2	601037	x	x				Konvektor L=2000 mm	Convector L=2000 mm
3	601422	x	x				Rör värme P 391	Heat pipe P 391
4	800291	x	x				Klammer slang	Hose clip
5	600183	x	x				Slang gummi L=70 mm	Hose rubber L=70 mm
6	601697	x	x				Rör avluftning	Pipe purging
7	601483	x	x				Konvektor L=770 mm deltät	Convector L=770 mm
8	601653	x					Rör värme P 467	Heat pipe P 467
--	601776	T	x				Rör värme P 546	Heat pipe P 546
9	601417	x	x				Konvektor L=1550 mm deltät [1]	Convector L=1550 mm [1]
--	601456	x	x				Konvektor L=1100 mm deltät [2]	Convector L=1100 mm [2]
10	601670	x	x				Rör värme P 483	Heat pipe P 483
11	601769	x	x				Rör värme P 541	Heat pipe P 541
12	601667	x	x				Rör värme P 480 [1]	Heat pipe P 480 [1]
--	601669	x	x				Rör värme P 482 [2]	Heat pipe P 482 [2]
13	601696	x	x				Rör avtappning	Pipe drainage
14	601668	x	x				Rör värme P 481 [1]	Heat pipe P 481 [1]
--	601671	x	x				Rör värme P 484 [2]	Heat pipe P 484 [2]
16	601360	x	x				Slang gummi	Hose rubber
17	601424	x	x				Rör värme P 393	Heat pipe P 393
18	600801	x	x				Fäste konvektor	Bracket
19	800166	x	x				Klammer slang SMS 8-16	Hose clip SMS 8-16
20	601362	x	x				Rör golvvärme	Pipe floorheater
21	601361	x	x				Slang gummi ø = 10 mm	Hose rubber ø = 10 mm
22	500746	M	M				Kabelband plast	Cable belt plastic
23	311736	x	x				Ventil avtappning	Valve drainage
24	601485	x	x				Expansionskärl	Expansion tank
25	600013	M	M				Slang ø = 6 mm	Hose ø = 6 mm
26	601530	x	x				Plugg avtappning	Drain plug
27	601403	x	x				Rör värme P 382	Heat pipe P 382
28	601037	x					Konvektor L=2000 mm	Convector L=2000 mm
--	601501		x				Konvektor L=2250 mm	Convector L=2250 mm
29	601687	x	x				Rör värme P 500	Heat pipe P 500
30	601484	x	x				Panna kpl.	Boiler cpl.
31	601227	x					Fäste konvektor	Bracket
32	601510	x	x				Klammer avgasslang	Clip
33	601658	x	x				Rör värme P 472	Heat pipe P 472
34	601709	T	x				Cirkulationspump 230 V kpl.	Circulating pump 230 V cpl.

[1]= Ingår i LB/BK/DBD
[2]= Ingår i SG/TDB/DB

[1]= Fitted in LB/BK/DBD
[2]= Fitted in SG/TDB/DB

M= Metervara
T= Tillbehör

M= On the metre
T= Accessory

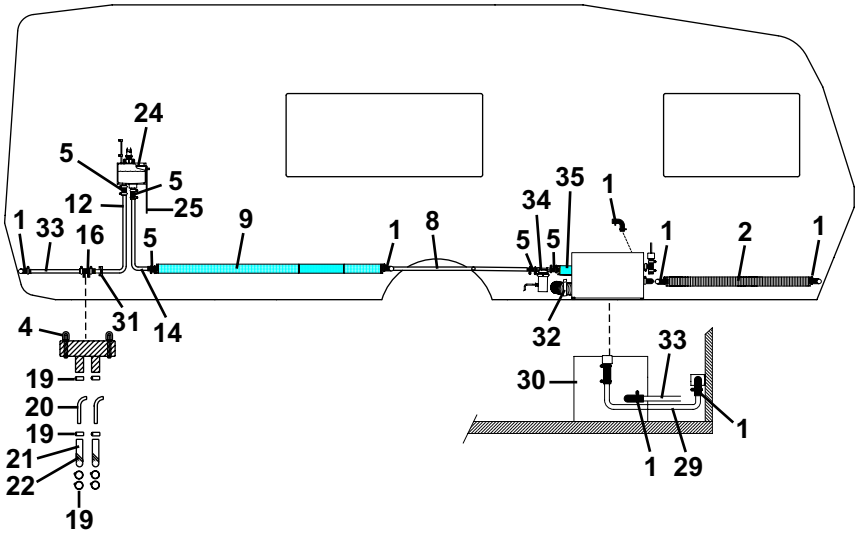
24
5
5
12
25
1
33
16
5
9
1
8
5
5
35
1
34
1
2
1
4
31
14
32
33
30
1
1
29
19
20
19
21
22
19

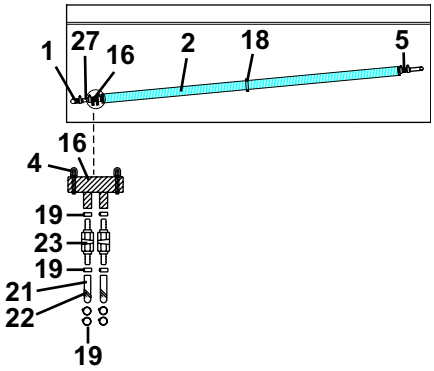
1
27
16
2
18
5
16
4
19
23
19
21
22
19

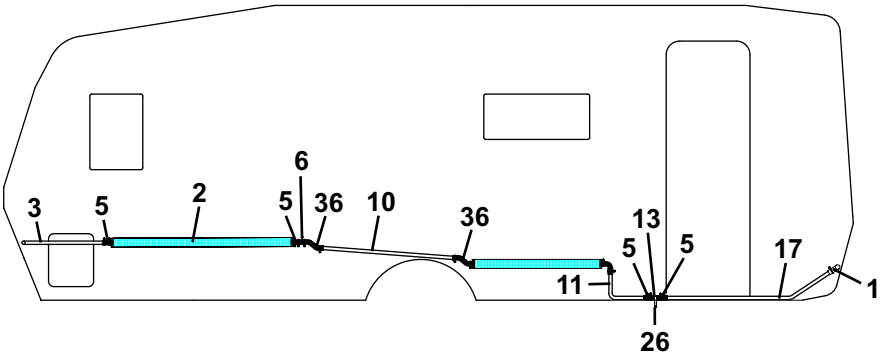
6
3
5
2
5
36
10
36
13
5
5
17
1
11
26

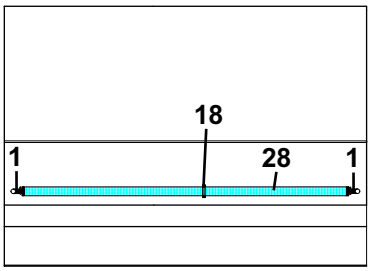
18
1
28
1

Pos Fig	Det. nr Part. No	Ingår/Fitted 560 GS BKX 2,5					Benämning	Description
1	903006	x					Slang vinkel (gummi)	Hose elbow (rubber)
2	601037	x					Konvektor L=2000 mm	Convector L=2000 mm
3	601643	x					Rör värme P 463	Heat pipe P 463
4	800291	x					Klammer slang	Hose clip
5	600183	x					Slang gummi L=70 mm	Hose rubber L=70 mm
6	601697	x					Rör avluftning	Pipe purging
8	601739	x					Rör värme P 524	Heat pipe P 524
9	601417	x					Konvektor L=1550 mm deltät	Convector L=1550 mm
10	601737	x					Rör värme P 522	Heat pipe P 522
11	601736	x					Rör värme P 521	Heat pipe P 521
12	601644	x					Rör värme P 464	Heat pipe P 464
13	601696	x					Rör avtappning	Pipe drainage
14	601738	x					Rör värme P 523	Heat pipe P 523
16	601360	x					Slang gummi	Hose rubber
17	601642	x					Rör värme P 462	Heat pipe P 462
18	600801	x					Fäste konvektor	Bracket
19	800166	x					Klammer slang SMS 8-16	Hose clip SMS 8-16
20	601362	x					Rör golvvärme	Pipe floorheater
21	601361	x					Slang gummi ø = 10 mm	Hose rubber ø = 10 mm
22	500746	M					Kabelband plast	Cable belt plastic
23	311736	x					Ventil avtappning	Valve drainage
24	601485	x					Expansionskärl	Expansion tank
25	600013	M					Slang ø = 6 mm	Hose ø = 6 mm
26	601530	x					Plugg avtappning	Drain plug
27	601403	x					Rör värme P 382	Heat pipe P 382
28	601501	x					Konvektor L=2250 mm	Convector L=2250 mm
29	601687	x					Rör värme P 500	Heat pipe P 500
30	601484	x					Panna kpl.	Boiler cpl.
31	601227	x					Fäste konvektor	Bracket
32	601510	x					Klammer avgasslang	Clip
33	601658	x					Rör värme P 472	Heat pipe P 472
34	601709	x					Cirkulationspump 230 V kpl.	Circulating pump 230 V cpl.
35	601226	x					Konvektor L=2000 mm tät	Convector L=2000 mm tight
36	601001	x					Slang form	Hose
							M= Metervara	M= On the metre

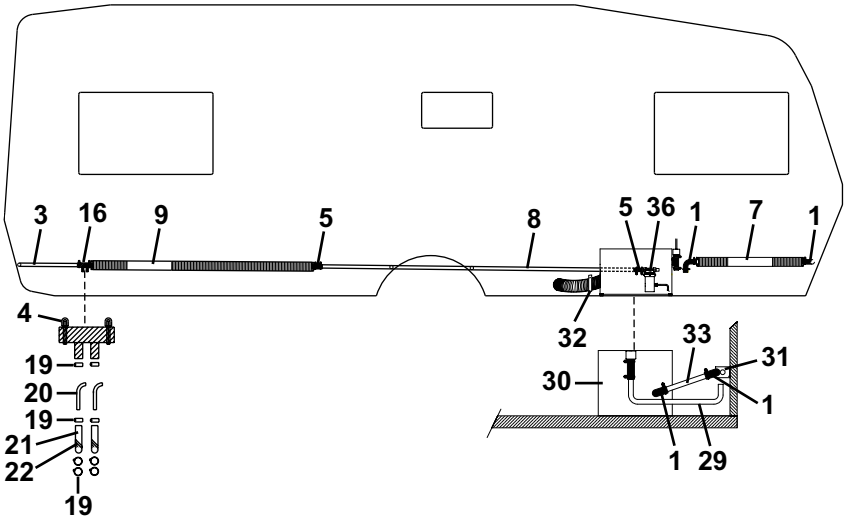
3
16
9
5
8
5
36
1
7
1
4
19
20
19
21
22
19
32
33
31
30
1
1
29

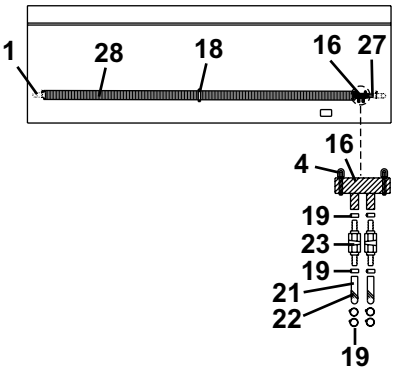
1
28
18
16
27
16
4
19
23
19
21
22
19

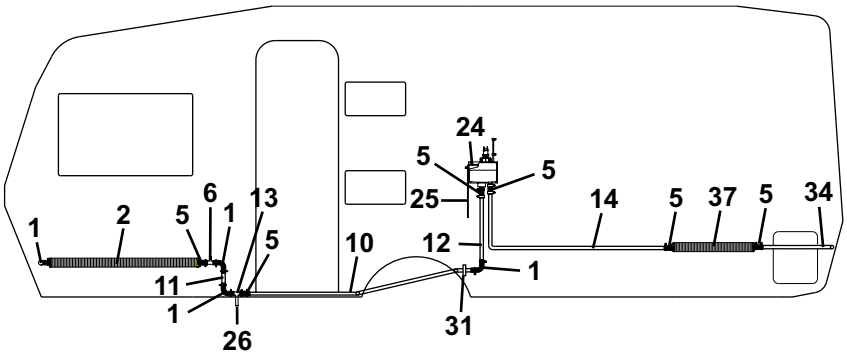
24
5
5
25
14
5
37
5
34
1
2
5
6
1
13
5
10
12
11
1
1
26
31

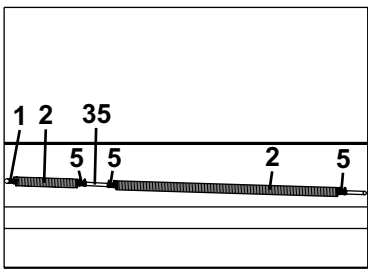
1
2
35
5
5
2
5

Pos Fig	Det. nr Part. No	Ingår/Fitted 560 CTH	560 CTH 2,5				Benämning	Description
1	903006	x	x				Slang vinkel (gummi)	Hose elbow (rubber)
2	601037	x	x				Konvektor L=2000 mm	Convector L=2000 mm
3	601472	x	x				Rör värme P 410	Heat pipe P 410
4	800291	x	x				Klammer slang	Hose clip
5	600183	x	x				Slang gummi L=70 mm	Hose rubber L=70 mm
6	601697	x	x				Rör avluftning	Pipe purging
7	601483	x	x				Konvektor L=770 mm deltät	Convector L=770 mm
8	601691	x					Rör värme P 504	Heat pipe P 504
--	601777	T	x				Rör värme P 547	Heat pipe P 547
9	601417	x	x				Konvektor L=1550 mm deltät	Convector L=1550 mm
10	601693	x	x				Rör värme P 506	Heat pipe P 506
11	601769	x	x				Rör värme P 541	Heat pipe P 541
12	601686	x	x				Rör värme P 499	Heat pipe P 499
13	601696	x	x				Rör avtappning	Pipe drainage
14	601692	x	x				Rör värme P 505	Heat pipe P 505
16	601360	x	x				Slang gummi	Hose rubber
18	600801	x	x				Fäste konvektor	Bracket
19	800166	x	x				Klammer slang SMS 8-16	Hose clip SMS 8-16
20	601362	x	x				Rör golvvärme	Pipe floorheater
21	601361	x	x				Slang gummi ø = 10 mm	Hose rubber ø = 10 mm
22	500746	M	M				Kabelband plast	Cable belt plastic
23	311736	x	x				Ventil avtappning	Valve drainage
24	601485	x	x				Expansionskärl	Expansion tank
25	600013	M	M				Slang ø = 6 mm	Hose ø = 6 mm
26	601530	x	x				Plugg avtappning	Drain plug
27	601403	x	x				Rör värme P 382	Heat pipe P 382
28	601037	x					Konvektor L=2000 mm	Convector L=2000 mm
--	601501		x				Konvektor L=2250 mm	Convector L=2250 mm
29	601687	x	x				Rör värme P 500	Heat pipe P 500
30	601484	x	x				Panna kpl.	Boiler cpl.
31	601227	x					Fäste konvektor	Bracket
32	601510	x	x				Klammer avgasslang	Clip
33	601658	x	x				Rör värme P 472	Heat pipe P 472
34	601728	x	x				Rör värme P 515	Heat pipe P 515
35	601748	x					Rör värme P 531	Heat pipe P 531
--	601740		x				Rör värme P 525	Heat pipe P 525
36	601709	T	x				Cirkulationspump 230 V kpl.	Circulating pump 230 V cpl.
37	601226	x	x				Konvektor L=2000 mm tät	Convector L=2000 mm tight

M= Metervara
T= Tillbehör

M= On the metre
T= Accessory

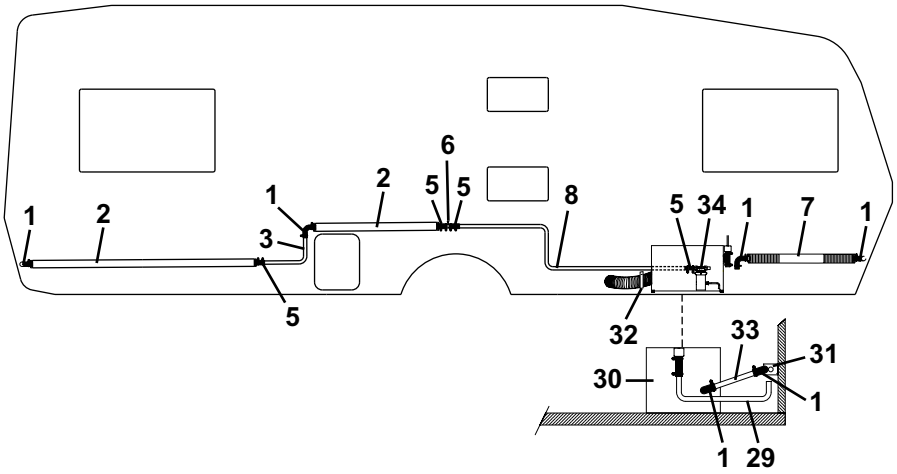
1
2
3
5
1
2
6
5
5
8
5
34
1
7
1
32
33
31
30
1
1
29

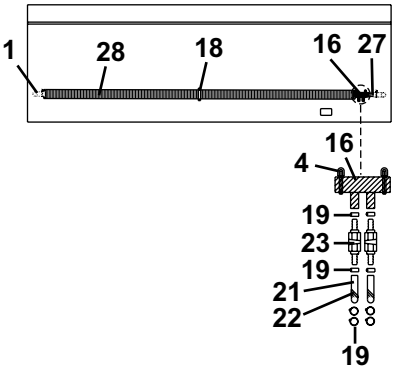
1
28
18
16
27
16
4
19
23
19
21
22
19

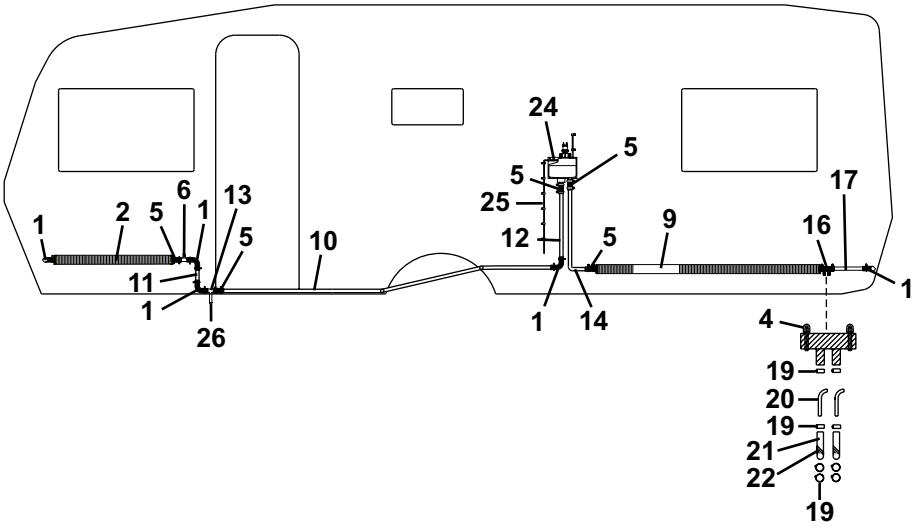
1
2
5
6
1
13
5
10
11
1
26
24
5
5
25
12
5
1
14
9
16
17
1
4
19
20
19
21
22
19

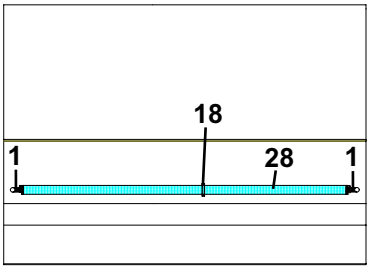
18
1
28
1

Pos Fig	Det. nr Part. No	Ingår/Fitted 590 E	590 E 2,5				Benämning	Description
1	903006	x	x				Slang vinkel (gummi)	Hose elbow (rubber)
2	601037	x	x				Konvektor L=2000 mm	Convector L=2000 mm
3	601422	x	x				Rör värme P 391	Heat pipe P 391
4	800291	x	x				Klammer slang	Hose clip
5	600183	x	x				Slang gummi L=70 mm	Hose rubber L=70 mm
6	601697	x	x				Rör avluftning	Pipe purging
7	601483	x	x				Konvektor L=770 mm deltät	Convector L=770 mm
8	601535	x					Rör värme P 427	Heat pipe P 427
--	601778	T	x				Rör värme P 548	Heat pipe P 548
9	601417	x	x				Konvektor L=1550 mm deltät	Convector L=1550 mm
10	601690	x	x				Rör värme P 503	Heat pipe P 503
11	601769	x	x				Rör värme P 541	Heat pipe P 541
12	601686	x	x				Rör värme P 499	Heat pipe P 499
13	601696	x	x				Rör avtappning	Pipe drainage
14	601689	x	x				Rör värme P502	Heat pipe P 502
16	601360	x	x				Slang gummi	Hose rubber
17	601424	x	x				Rör värme P 393	Heat pipe P 393
18	600801	x	x				Fäste konvektor	Bracket
19	800166	x	x				Klammer slang SMS 8-16	Hose clip SMS 8-16
20	601362	x	x				Rör golvvärme	Pipe floorheater
21	601361	x	x				Slang gummi ø = 10 mm	Hose rubber ø = 10 mm
22	500746	M	M				Kabelband plast	Cable belt plastic
23	311736	x	x				Ventil avtappning	Valve drainage
24	601485	x	x				Expansionskärl	Expansion tank
25	600013	M	M				Slang ø = 6 mm	Hose ø = 6 mm
26	601530	x	x				Plugg avtappning	Drain plug
27	601403	x	x				Rör värme P 382	Heat pipe P 382
28	601037	x					Konvektor L=2000 mm	Convector L=2000 mm
--	601501		x				Konvektor L=2250 mm	Convector L=2250 mm
29	601687	x	x				Rör värme P 500	Heat pipe P 500
30	601484	x	x				Panna kpl.	Boiler cpl.
31	601227	x					Fäste konvektor	Bracket
32	601510	x	x				Klammer avgasslang	Clip
33	601658	x	x				Rör värme P 472	Heat pipe P 472
34	601709	T	x				Cirkulationspump 230 V kpl.	Circulating pump 230 V cpl.

M= Metervara
T= Tillbehör

M= On the metre
T= Accessory

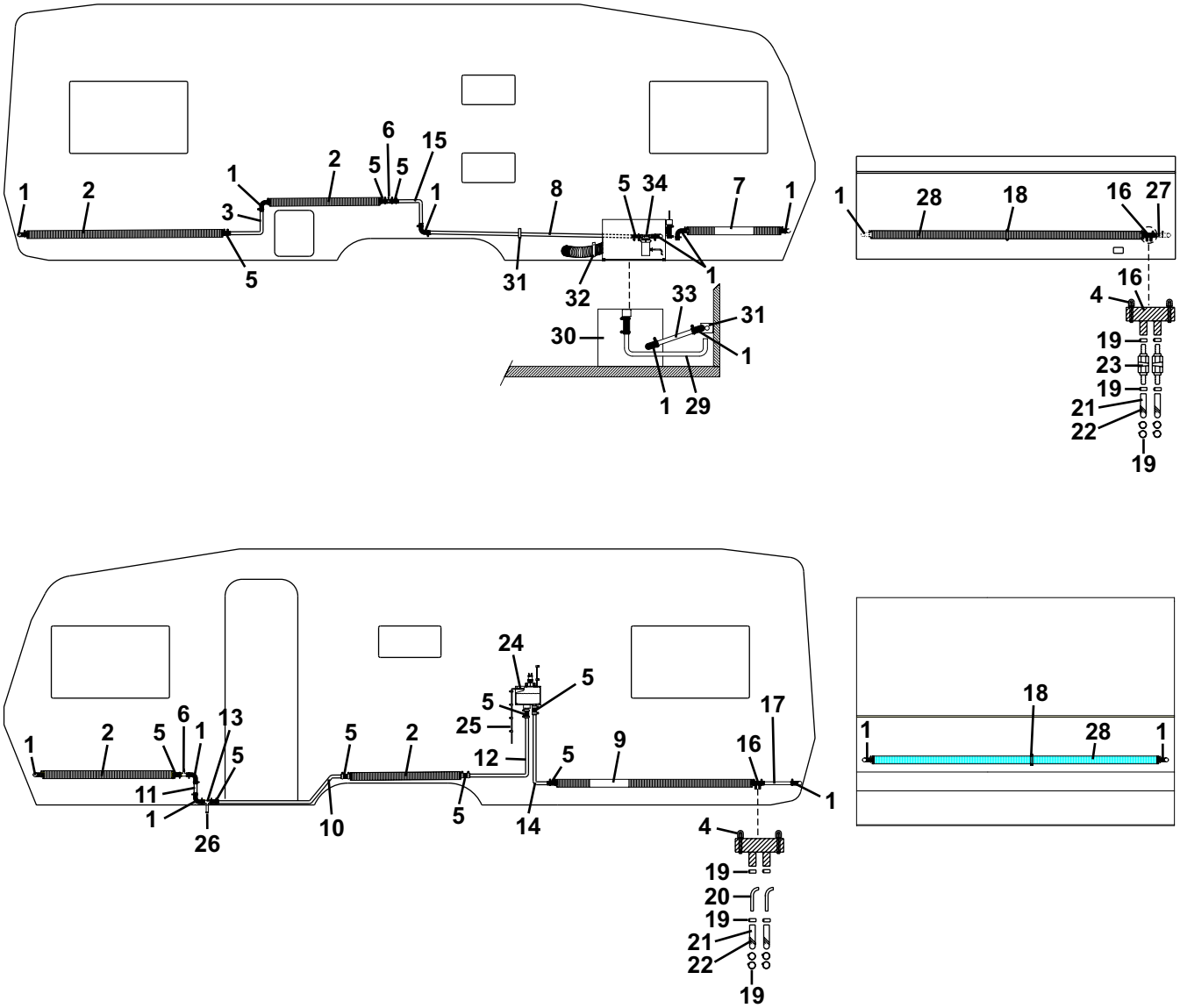
1
2
3
5
1
2
6
5
5
15
1
8
31
5
34
7
1
32
1
33
31
30
1
1
29
1
28
18
16
27
16
4
19
23
19
21
22
19
1
2
5
6
1
13
5
11
1
26
5
2
10
5
24
5
5
25
12
5
14
9
16
17
1
4
19
20
19
21
22
19
18
1
28
1

Pos Fig	Det. nr Part. No	Ingår/Fitted 620 GSE	620 GSE 2,5				Benämning	Description
1	903006	x	x				Slang vinkel (gummi)	Hose elbow (rubber)
2	601037	x	x				Konvektor L=2000 mm	Convector L=2000 mm
3	601431	x	x				Rör värme P 396	Heat pipe P 396
4	800291	x	x				Klammer slang	Hose clip
5	600183	x	x				Slang gummi L=70 mm	Hose rubber L=70 mm
6	601697	x	x				Rör avluftning	Pipe purging
7	601483	x	x				Konvektor L=770 mm deltät	Convector L=770 mm
8	601754	x	x				Rör värme P 534	Heat pipe P 534
9	601417	x	x				Konvektor L=1550 mm deltät	Convector L=1550 mm
10	601761	x	x				Rör värme P 540	Heat pipe P 540
11	601769	x	x				Rör värme P 541	Heat pipe P 541
12	601760	x	x				Rör värme P 539	Heat pipe P 539
13	601696	x	x				Rör avtappning	Pipe drainage
14	601668	x	x				Rör värme P 481	Heat pipe P 481
15	601497	x	x				Rör värme P 419	Heat pipe P 419
16	601360	x	x				Slang gummi	Hose rubber
17	601424	x	x				Rör värme P 393	Heat pipe P 393
18	600801	x	x				Fäste konvektor	Bracket
19	800166	x	x				Klammer slang SMS 8-16	Hose clip SMS 8-16
20	601362	x	x				Rör golvvärme	Pipe floorheater
21	601361	x	x				Slang gummi ø = 10 mm	Hose rubber ø = 10 mm
22	500746	M	M				Kabelband plast	Cable belt plastic
23	311736	x	x				Ventil avtappning	Valve drainage
24	601485	x	x				Expansionskärl	Expansion tank
25	600013	M	M				Slang ø = 6 mm	Hose ø = 6 mm
26	601530	x	x				Plugg avtappning	Drain plug
27	601403	x	x				Rör värme P 382	Heat pipe P 382
28	601037	x					Konvektor L=2000 mm	Convector L=2000 mm
--	601501		x				Konvektor L=2250 mm	Convector L=2250 mm
29	601687	x	x				Rör värme P 500	Heat pipe P 500
30	601484	x	x				Panna kpl.	Boiler cpl.
31	601227	x	x				Fäste konvektor	Bracket
32	601510	x	x				Klammer avgasslang	Clip
33	601658	x	x				Rör värme P 472	Heat pipe P 472
34	601709	x	x				Cirkulationspump 230 V kpl.	Circulating pump 230 V cpl.
							M= Metervara	M= On the metre

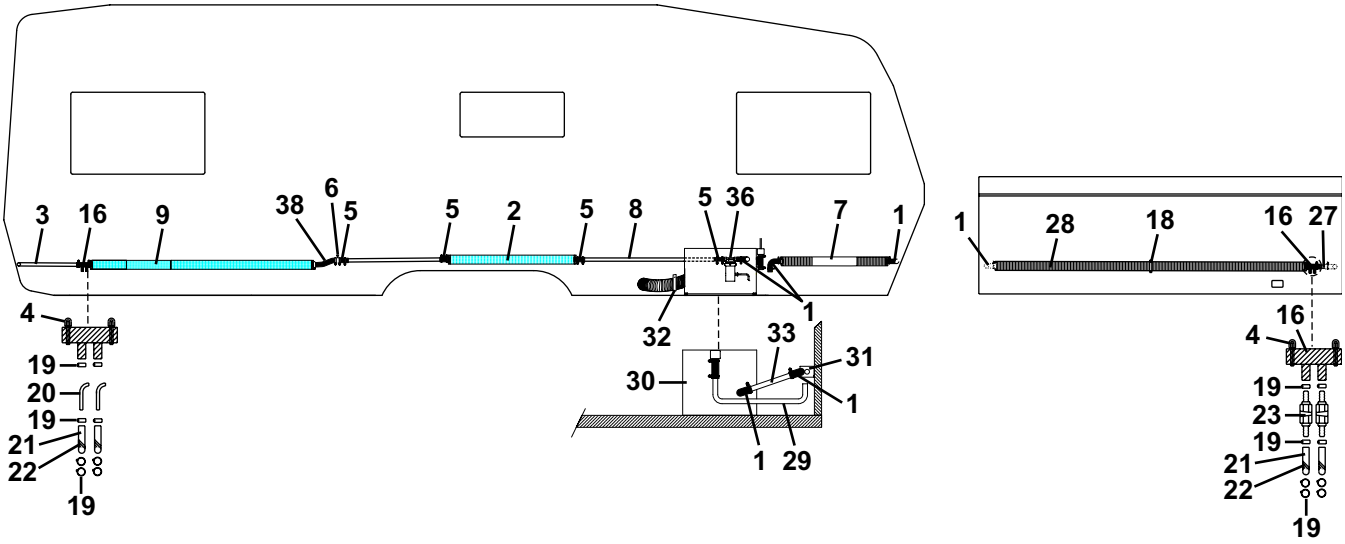
3 16 9 38 6 5 5 2 5 8 5 36 7 1
4 19 20 19 21 22 19
32 1 33 31 30 1 1 29
1 28 18 16 27
16 4 19 23 19 21 22 19

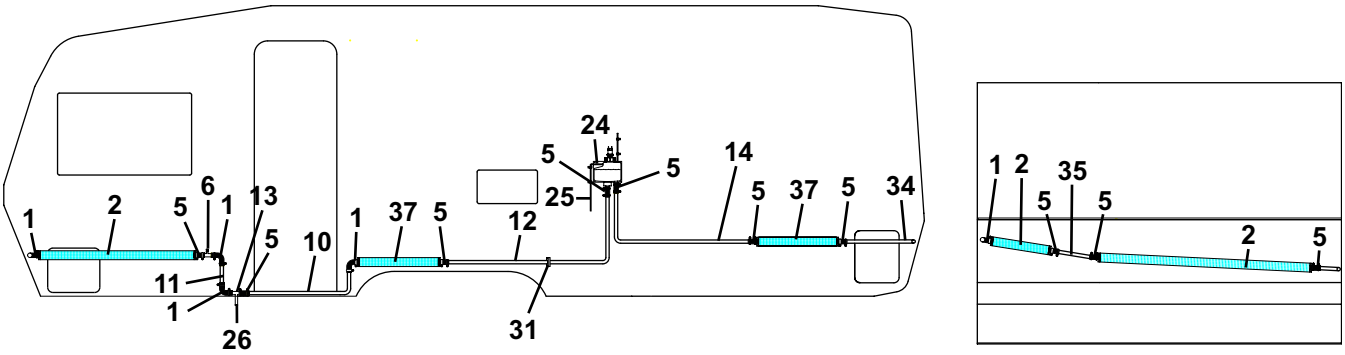
1 2 5 6 1 13 5 10 11 1 26
1 37 5 12 31
24 5 5 25 14 5 37 5 34
1 2 35 5 5 2 5

Pos Fig	Det. nr Part. No	Ingår/Fitted 620 CTH 2,5					Benämning	Description
1	903006	x					Slang vinkel (gummi)	Hose elbow (rubber)
2	601037	x					Konvektor L=2000 mm	Convector L=2000 mm
3	601472	x					Rör värme P 410	Heat pipe P 410
4	800291	x					Klammer slang	Hose clip
5	600183	x					Slang gummi L=70 mm	Hose rubber L=70 mm
6	601697	x					Rör avluftning	Pipe purging
7	601483	x					Konvektor L=770 mm deltät	Convector L=770 mm
8	601742	x					Rör värme P 527	Heat pipe P 527
9	601417	x					Konvektor L=1550 mm deltät	Convector L=1550 mm
10	601745	x					Rör värme P 530	Heat pipe P 530
11	601769	x					Rör värme P 541	Heat pipe P 541
12	601744	x					Rör värme P 529	Heat pipe P 529
13	601696	x					Rör avtappning	Pipe drainage
14	601743	x					Rör värme P 528	Heat pipe P 528
16	601360	x					Slang gummi	Hose rubber
18	600801	x					Fäste konvektor	Bracket
19	800166	x					Klammer slang SMS 8-16	Hose clip SMS 8-16
20	601362	x					Rör golvvärme	Pipe floorheater
21	601361	x					Slang gummi ø = 10 mm	Hose rubber ø = 10 mm
22	500746	M					Kabelband plast	Cable belt plastic
23	311736	x					Ventil avtappning	Valve drainage
24	601485	x					Expansionskärl	Expansion tank
25	600013	M					Slang ø = 6 mm	Hose ø = 6 mm
26	601530	x					Plugg avtappning	Drain plug
27	601403	x					Rör värme P 382	Heat pipe P 382
28	601501	x					Konvektor L=2250 mm	Convector L=2250 mm
29	601687	x					Rör värme P 500	Heat pipe P 500
30	601484	x					Panna kpl.	Boiler cpl.
31	601227	x					Fäste konvektor	Bracket
32	601510	x					Klammer avgasslang	Clip
33	601658	x					Rör värme P 472	Heat pipe P 472
34	601728	x					Rör värme P 515	Heat pipe P 515
35	601740	x					Rör värme P 525	Heat pipe P 525
36	601709	x					Cirkulationspump 230 V kpl.	Circulating pump 230 V cpl.
37	601226	x					Konvektor L=2000 mm tät	Convector L=2000 mm tight
38	601001	x					Slang form	Hose
							M= Metervara	M= On the metre

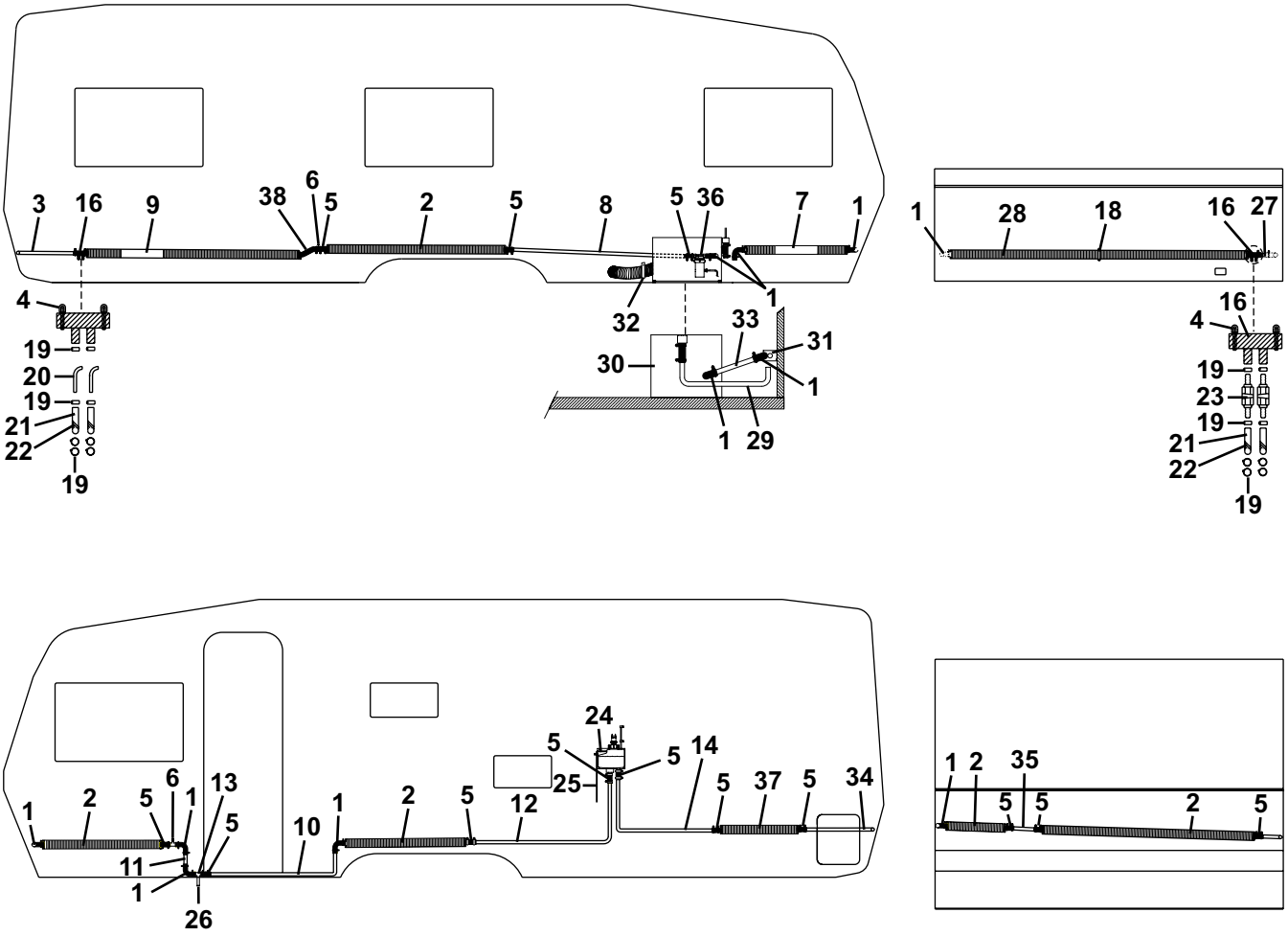
3 16 9 38 6 5 2 5 8 5 36 7 1
4 19 20 19 21 22 19
32 1 33 31 30 1 1 29
1 28 18 16 27
16 4 19 23 19 21 22 19
1 2 5 6 1 13 5 11 1 26
10 1 2 5 12 24 5 25 5 14 5 37 5 34
1 2 35 5 5 2 5

Pos Fig	Det. nr Part. No	Ingår/Fitted 620 CTX	Ingår/Fitted 620 CTX 2,5				Benämning	Description
1	903006	x	x				Slang vinkel (gummi)	Hose elbow (rubber)
2	601037	x	x				Konvektor L=2000 mm	Convector L=2000 mm
3	601472	x	x				Rör värme P 410	Heat pipe P 410
4	800291	x	x				Klammer slang	Hose clip
5	600183	x	x				Slang gummi L=70 mm	Hose rubber L=70 mm
6	601697	x	x				Rör avluftning	Pipe purging
7	601483	x	x				Konvektor L=770 mm deltät	Convector L=770 mm
8	601753	x	x				Rör värme P 533	Heat pipe P 533
9	601417	x	x				Konvektor L=1550 mm deltät	Convector L=1550 mm
10	601757	x	x				Rör värme P 536	Heat pipe P 536
11	601769	x	x				Rör värme P 541	Heat pipe P 541
12	601759	x	x				Rör värme P 538	Heat pipe P 538
13	601696	x	x				Rör avtappning	Pipe drainage
14	601758	x	x				Rör värme P 537	Heat pipe P 537
16	601360	x	x				Slang gummi	Hose rubber
18	600801	x	x				Fäste konvektor	Bracket
19	800166	x	x				Klammer slang SMS 8-16	Hose clip SMS 8-16
20	601362	x	x				Rör golvvärme	Pipe floorheater
21	601361	x	x				Slang gummi ø = 10 mm	Hose rubber ø = 10 mm
22	500746	M	M				Kabelband plast	Cable belt plastic
23	311736	x	x				Ventil avtappning	Valve drainage
24	601485	x	x				Expansionskärl	Expansion tank
25	600013	M	M				Slang ø = 6 mm	Hose ø = 6 mm
26	601530	x	x				Plugg avtappning	Drain plug
27	601403	x	x				Rör värme P 382	Heat pipe P 382
28	601037	x					Konvektor L=2000 mm	Convector L=2000 mm
--	601501		x				Konvektor L=2250 mm	Convector L=2250 mm
29	601687	x	x				Rör värme P 500	Heat pipe P 500
30	601484	x	x				Panna kpl.	Boiler cpl.
31	601227	x	x				Fäste konvektor	Bracket
32	601510	x	x				Klammer avgasslang	Clip
33	601658	x	x				Rör värme P 472	Heat pipe P 472
34	601728	x	x				Rör värme P 515	Heat pipe P 515
35	601748	x					Rör värme P 531	Heat pipe P 531
--	601740		x				Rör värme P 525	Heat pipe P 525
36	601709	x	x				Cirkulationspump 230 V kpl.	Circulating pump 230 V cpl.
37	601226	x	x				Konvektor L=2000 mm tät	Convector L=2000 mm tight
38	601001	x	x				Slang form	Hose
							M= Metervara	M= On the metre

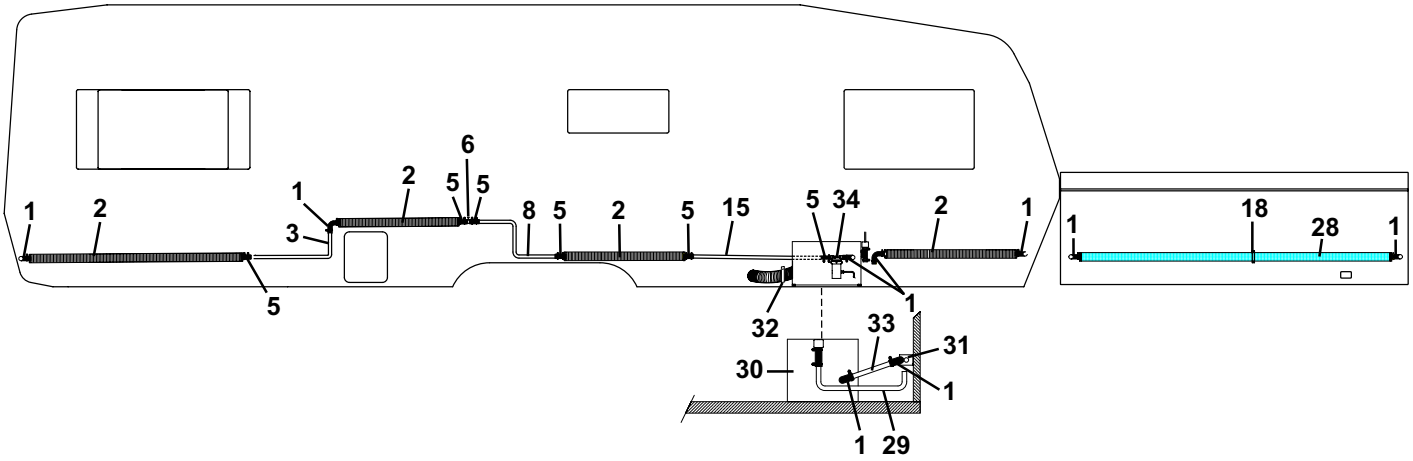
1
2
3
5
6
2
1
5
5
8
5
2
5
15
5
34
2
1
32
1
33
31
30
1
1
29
1
18
28
1

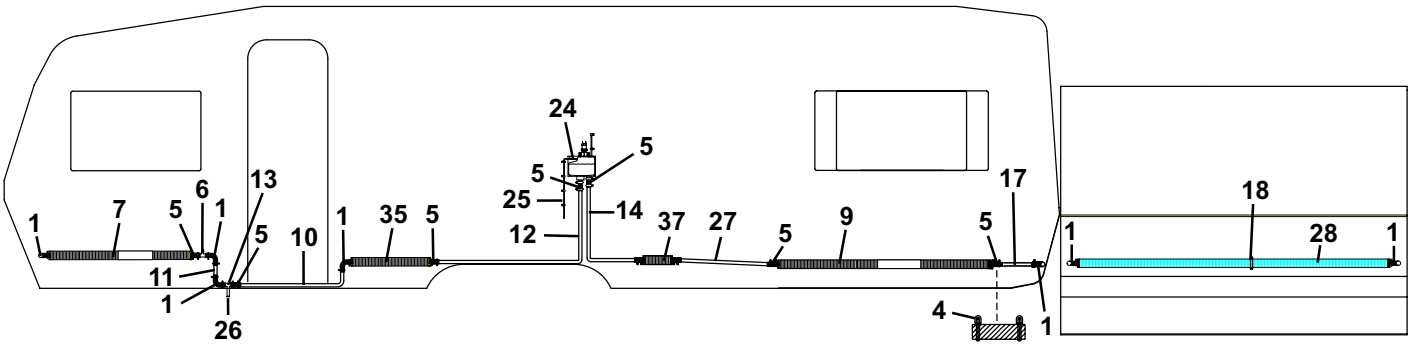
1
7
5
6
1
13
5
10
11
1
26
1
35
5
24
5
5
25
14
12
37
27
5
9
5
17
4
1
18
1
28
1

Pos Fig	Det. nr Part. No	Ingår/Fitted 730 GSE 2,5					Benämning	Description
1	903006	x					Slang vinkel (gummi)	Hose elbow (rubber)
2	601037	x					Konvektor L=2000 mm	Convector L=2000 mm
3	601609	x					Rör värme P 453	Heat pipe P 453
4	800291	x					Klammer slang	Hose clip
5	600183	x					Slang gummi L=70 mm	Hose rubber L=70 mm
6	601697	x					Rör avluftning	Pipe purging
7	601456	x					Konvektor L=1100 mm deltät	Convector L=1100 mm
8	601714	x					Rör värme P 510	Heat pipe P 510
9	601417	x					Konvektor L=1550 mm deltät	Convector L=1550 mm
10	601678	x					Rör värme P 491	Heat pipe P 491
11	601769	x					Rör värme P 541	Heat pipe P 541
12	601676	x					Rör värme P 489	Heat pipe P 489
13	601696	x					Rör avtappning	Pipe drainage
14	601675	x					Rör värme P 488	Heat pipe P 488
15	601756	x					Rör värme P 535	Heat pipe P 535
17	601614	x					Rör värme P 456	Heat pipe P 456
18	600801	x					Fäste konvektor	Bracket
24	601485	x					Expansionskärl	Expansion tank
25	600013	M					Slang ø = 6 mm	Hose ø = 6 mm
26	601530	x					Plugg avtappning	Drain plug
27	601610	x					Rör värme P 454	Heat pipe P 454
28	601501	x					Konvektor L=2250 mm	Convector L=2250 mm
29	601687	x					Rör värme P 500	Heat pipe P 500
30	601484	x					Panna kpl.	Boiler cpl.
31	601227	x					Fäste konvektor	Bracket
32	601510	x					Klammer avgasslang	Clip
33	601658	x					Rör värme P 472	Heat pipe P 472
34	601709	x					Cirkulationspump 230 V kpl.	Circulating pump 230 V cpl.
35	601226	x					Konvektor L=2000 mm tät	Convector L=2000 mm tight
37	601611	x					Fläktkonvektor L=250 mm	Fan convector L=250 mm
							M= Metervara	M= On the metre

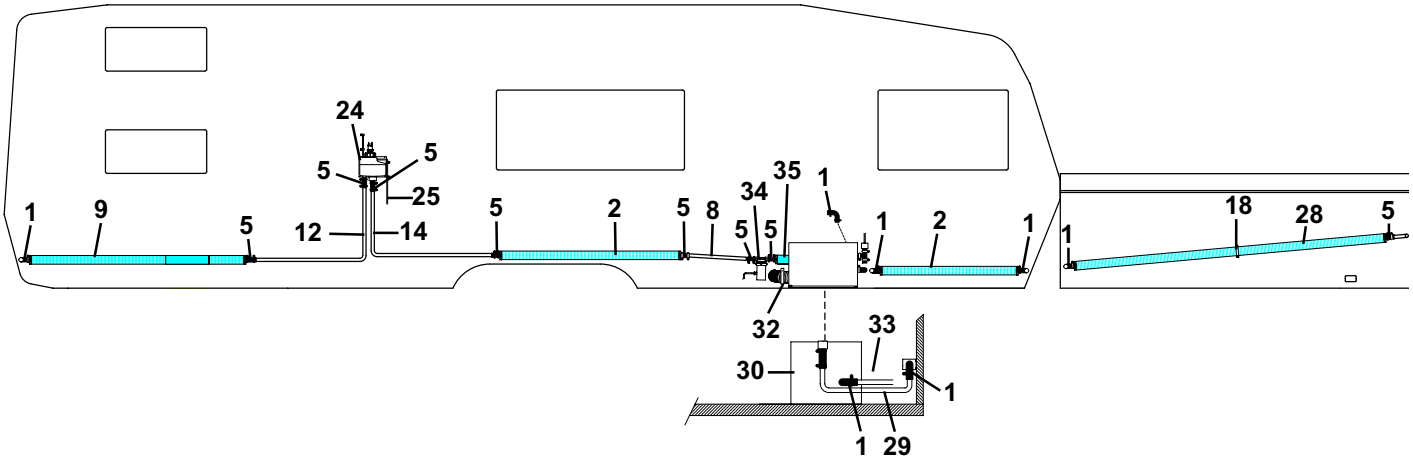
24
5
5
25
1
9
5
12
14
5
2
5
8
5
5
34
35
1
1
2
1
1
18
28
5
32
33
30
1
1
29

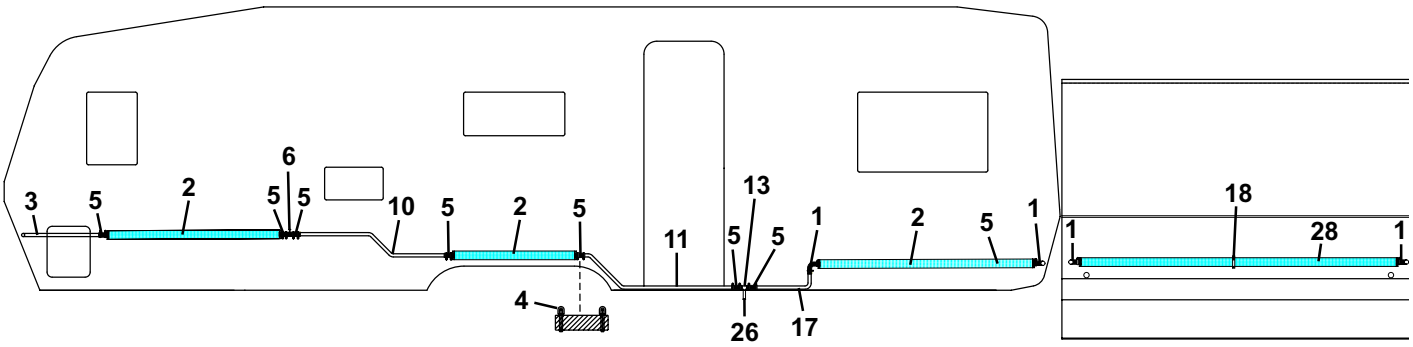
6
3
5
2
5
5
10
5
2
5
11
13
5
5
1
2
5
1
1
18
28
1
4
26
17

Pos Fig	Det. nr Part. No	Ingår/Fitted 730 BKX 2,5					Benämning	Description
1	903006	x					Slang vinkel (gummi)	Hose elbow (rubber)
2	601037	x					Konvektor L=2000 mm	Convector L=2000 mm
3	601770	x					Rör värme P 542	Heat pipe P 542
4	800291	x					Klammer slang	Hose clip
5	600183	x					Slang gummi L=70 mm	Hose rubber L=70 mm
6	601697	x					Rör avluftning	Pipe purging
8	601728	x					Rör värme P 515	Heat pipe P 515
9	601417	x					Konvektor L=1550 mm deltät	Convector L=1550 mm
10	601730	x					Rör värme P 517	Heat pipe P 517
11	601732	x					Rör värme P 519	Heat pipe P 519
12	601733	x					Rör värme P 520	Heat pipe P 520
13	601696	x					Rör avtappning	Pipe drainage
14	601731	x					Rör värme P 518	Heat pipe P 518
17	601729	x					Rör värme P 516	Heat pipe P 516
18	600801	x					Fäste konvektor	Bracket
24	601485	x					Expansionskärl	Expansion tank
25	600013	M					Slang ø = 6 mm	Hose ø = 6 mm
26	601530	x					Plugg avtappning	Drain plug
28	601501	x					Konvektor L=2250 mm	Convector L=2250 mm
29	601687	x					Rör värme P 500	Heat pipe P 500
30	601484	x					Panna kpl.	Boiler cpl.
32	601510	x					Klammer avgasslang	Clip
33	601658	x					Rör värme P 472	Heat pipe P 472
34	601709	x					Cirkulationspump 230 V kpl.	Circulating pump 230 V cpl.
35	601226	x					Konvektor L=2000 mm tät	Convector L=2000 mm tight
							M= Metervara	M= On the metre

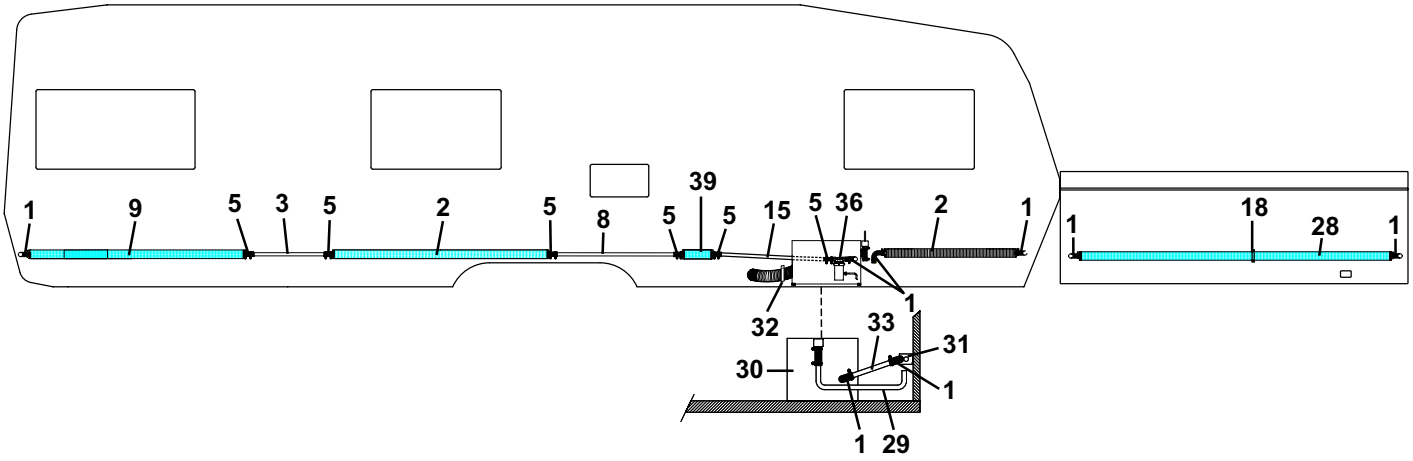
1
9
5
3
5
2
5
8
5
39
5
15
5
36
2
1
1
18
28
1
32
1
33
31
30
1
1
29

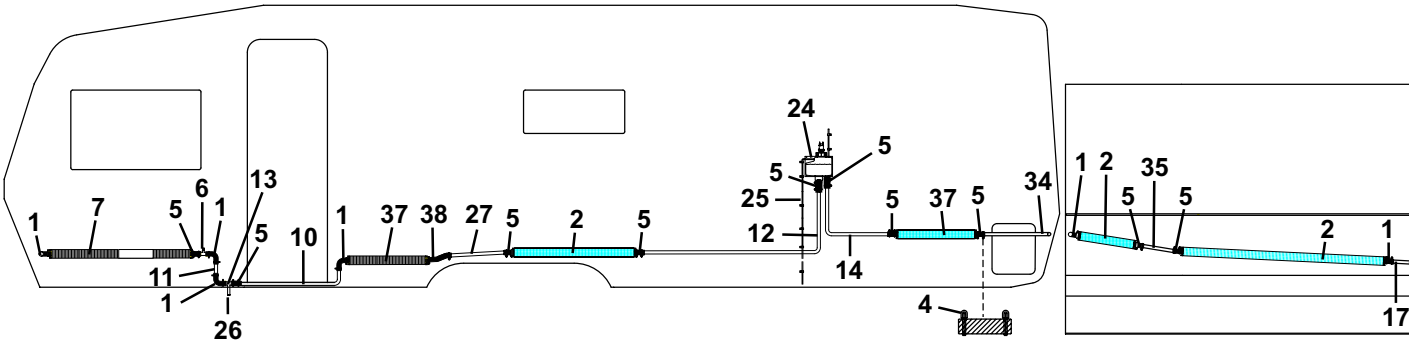
1
7
5
6
1
13
5
10
11
1
26
1
37
38
27
5
2
5
24
5
5
25
12
14
5
37
5
34
4
1
2
35
5
5
2
1
17

Pos Fig	Det. nr Part. No	Ingår/Fitted 730 CTX 2,5					Benämning	Description
1	903006	x					Slang vinkel (gummi)	Hose elbow (rubber)
2	601037	x					Konvektor L=2000 mm	Convector L=2000 mm
3	601683	x					Rör värme P 496	Heat pipe P 496
4	800291	x					Klammer slang	Hose clip
5	600183	x					Slang gummi L=70 mm	Hose rubber L=70 mm
6	601697	x					Rör avluftning	Pipe purging
7	601456	x					Konvektor L=1100 mm deltät	Convector L=1100 mm
8	601684	x					Rör värme P 497	Heat pipe P 497
9	601417	x					Konvektor L=1550 mm deltät	Convector L=1550 mm
10	601678	x					Rör värme P 491	Heat pipe P 491
11	601769	x					Rör värme P 541	Heat pipe P 541
12	601681	x					Rör värme P 494	Heat pipe P 494
13	601696	x					Rör avtappning	Pipe drainage
14	601682	x					Rör värme P 495	Heat pipe P 495
15	601752	x					Rör värme P 532	Heat pipe P 532
17	601679	x					Rör värme P 492	Heat pipe P 492
18	600801	x					Fäste konvektor	Bracket
24	601485	x					Expansionskärl	Expansion tank
25	600013	M					Slang ø = 6 mm	Hose ø = 6 mm
26	601530	x					Plugg avtappning	Drain plug
27	601713	x					Rör värme P 509	Heat pipe P 509
28	601501	x					Konvektor L=2250 mm	Convector L=2250 mm
29	601687	x					Rör värme P 500	Heat pipe P 500
30	601484	x					Panna kpl.	Boiler cpl.
31	601227	x					Fäste konvektor	Bracket
32	601510	x					Klammer avgasslang	Clip
33	601658	x					Rör värme P 472	Heat pipe P 472
34	601728	x					Rör värme P 515	Heat pipe P 515
35	601740	x					Rör värme P 525	Heat pipe P 525
36	601709	x					Cirkulationspump 230 V kpl.	Circulating pump 230 V cpl.
37	601226	x					Konvektor L=2000 mm tät	Convector L=2000 mm tight
38	601001	x					Slang form	Hose
39	601611	x					Fläktkonvektor L=250 mm	Fan convector L=250 mm
							M= Metervara	M= On the metre

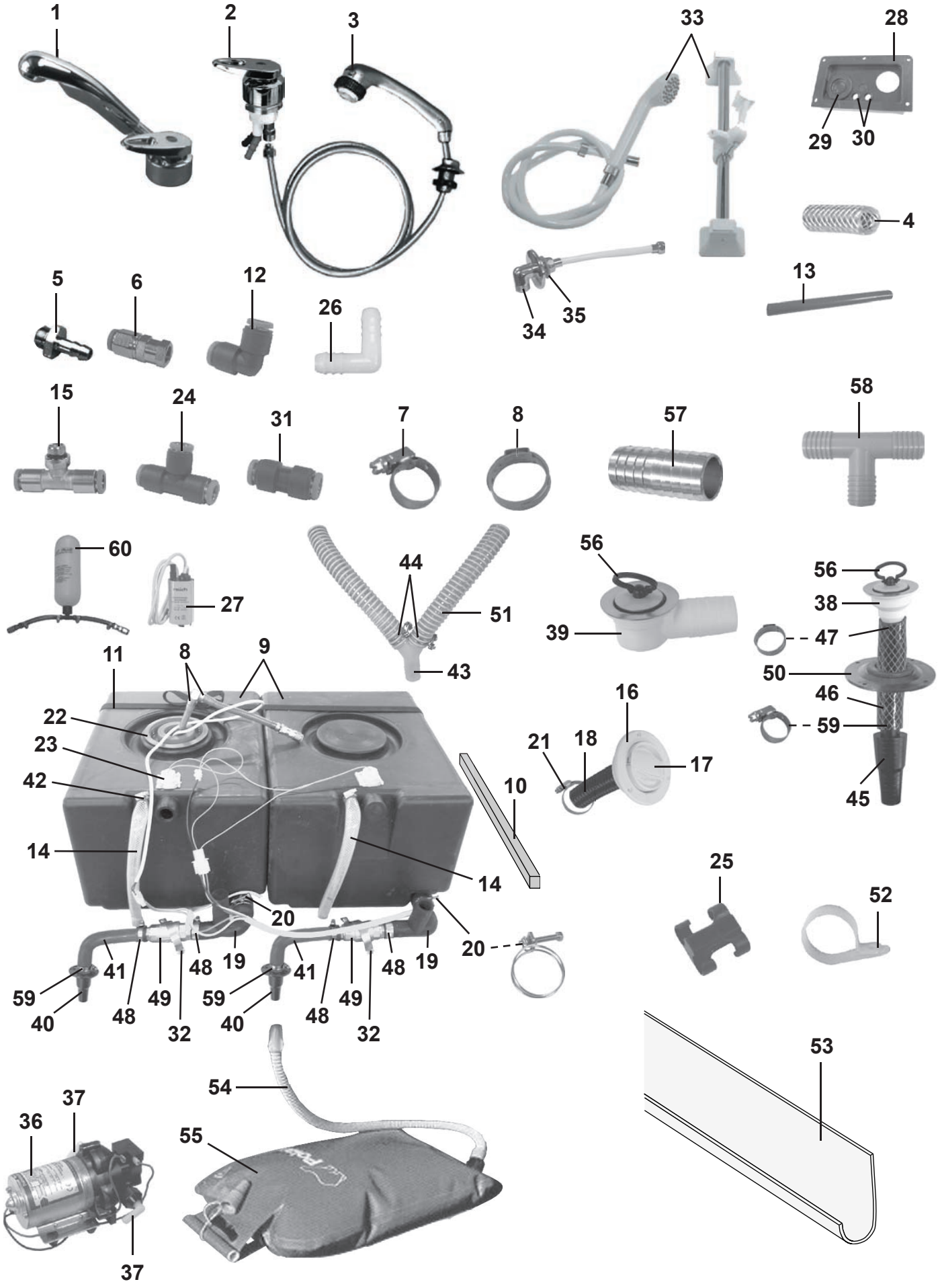
1
2
3
33
28
29
30
4
5
6
12
26
34
35
13
15
24
31
7
8
57
58
60
27
44
51
43
56
39
56
38
47
50
46
59
45
11
8
9
22
23
42
14
14
16
21
18
17
10
20
20
25
52
41
48
19
41
48
19
59
40
48
49
32
59
40
48
49
32
53
54
37
36
55
37

Pos Fig	Det. nr Part. No	Ingår/Fitted 520 GS	520 / 560 CTH	560 GS	590 E	620 GSE	620 CTX	Benämning	Description
1	314699	x	x	x	x	x	x	Blandare m. utkastarrör	Mixer with pipe
2	314950	x	x	x	x	x	x	Blandare	Mixer
3	313826	x	x	x	x	x	x	Utkastarrör m. slang	Shower incl. hose
4	301400	M	M	M	M	M	M	Slang 15,5/10 mm	Hose 15,5/10 mm
5	310204	x	x	x	x	x	x	Nippel slang	Hose nipple
6	314697	x	x	x	x	x	x	Koppling rak	Connection straight
7	800166	x	x	x	x	x	x	Klammer slang 8-16 mm	Hose clip 8-16 mm
8	800868	x	x	x	x	x	x	Klammer slang 17 mm	Hose clip 17 mm
9	314666	x	x	x	x	x	x	Vatten-/Avloppstank	Water-/Savage tank
10	321998	x	x	x	x	x	x	Regel tank	Batten tank
11	504183	x	x	x	x	x	x	Rem med spänne	Strap
12	314695	T	T	T	T	T	T	Koppling	Connection
13	311079	M	M	M	M	M	M	Slang blå 8x10	Hose blue 8x10
--	302023	M	M	M	M	M	M	Slang röd 8x10	Hose red 8x10
14	314688	M	M	M	M	M	M	Slang 16x22 mm	Hose 16x22 mm
15	314696	x	x	x	x	x	x	Koppling	Connection
16	311530	x	x	x	x	x	x	Vattenpåfyllning	Water filler
17	314698	x	x	x	x	x	x	Lock	Cap
--	---	x	x	x	x	x	x	Låskolv d:o; se "lås" grp. 2	Bolt d:o; see "locks" grp. 2
--	---	x	x	x	x	x	x	Nyckel d:o; se "lås" grp. 2	Key d:o; see "locks" grp. 2
18	309630	M	M	M	M	M	M	Slang plast	Hose plastic
19	314701	x	x	x	x	x	x	Slang gummi	Hose
20	801227	x	x	x	x	x	x	Klammer slang 38-42 mm	Hose clip 38-42 mm
21	800522	x	x	x	x	x	x	Klammer slang 32-50 mm	Hose clip 32-50 mm
22	306639	x	x	x	x	x	x	Lock vattentank	Cap water tank
23	503260	x	x	x	x	x	x	Givare	Level indicator
24	314694	x	x	x	x	x	x	Koppling T	T-connection
25	800780	x	x	x	x	x	x	Klammer	Clip
26	312172	x	x	x	x	x	x	Rör vinkel plast	Elbow pipe plastic
27	311944	x	x	x	x	x	x	Vattenpump	Water pump
28	305636	x		x	x	x	x	Genomföring toavägg	Inlet
29	800617	x		x	x	x	x	Kabelgenomföring	Condiut entry
30	800789	x		x	x	x	x	Kabelgenomföring vattenslang	Condiut entry
31	315187	T	T	T	T	T	T	Koppling rak	Connection straight
32	800699	x	x	x	x	x	x	Klammer	Hose
33	314304		x					Duschset m. handtag och slang	Shower set with handle and hose
34	313827		x					Koppling vinkel 1/2"-3/8" **	Connection elbow 1/2"-3/8"
35	313374		x					Bricka	Washer
36	311696	T	T	T	T	T	T	Vattenpump	Water pump
37	311697	T	T	T	T	T	T	Koppling	Connection
38	302302	x	x	x	x	x	x	Avloppsförskruvning rak 19mm	Sewage connection straight 19mm
39	310084	x	x	x	x	x	x	Avloppsförskruvning 90° kpl. 25mm	Sewage connection 90° cpl. 25mm
40	302954	x	x	x	x	x	x	Kona med fläns	Cone
41	600982	x	x	x	x	x	x	Slang gummi	Hose
42	800625	x	x	x	x	x	x	Klammer slang 12-22 mm	Hose clip 12-22 mm
43	307984	x	x	x	x	x	x	Rör Y plast	Y-pipe
44	801127	x	x	x	x	x	x	Klammer slang 28-31 mm	Hose clip 28-31 mm
45	300768	x	x	x	x	x	x	Kona utan fläns duschkar	Cone
46	301418	M	M	M	M	M	M	Slang	Hose
47	800869	x	x	x	x	x	x	Klammer slang 24 mm	Hose clip 24 mm
								M= Metervara T= Tillbehör	M= On the metre T= Accessory

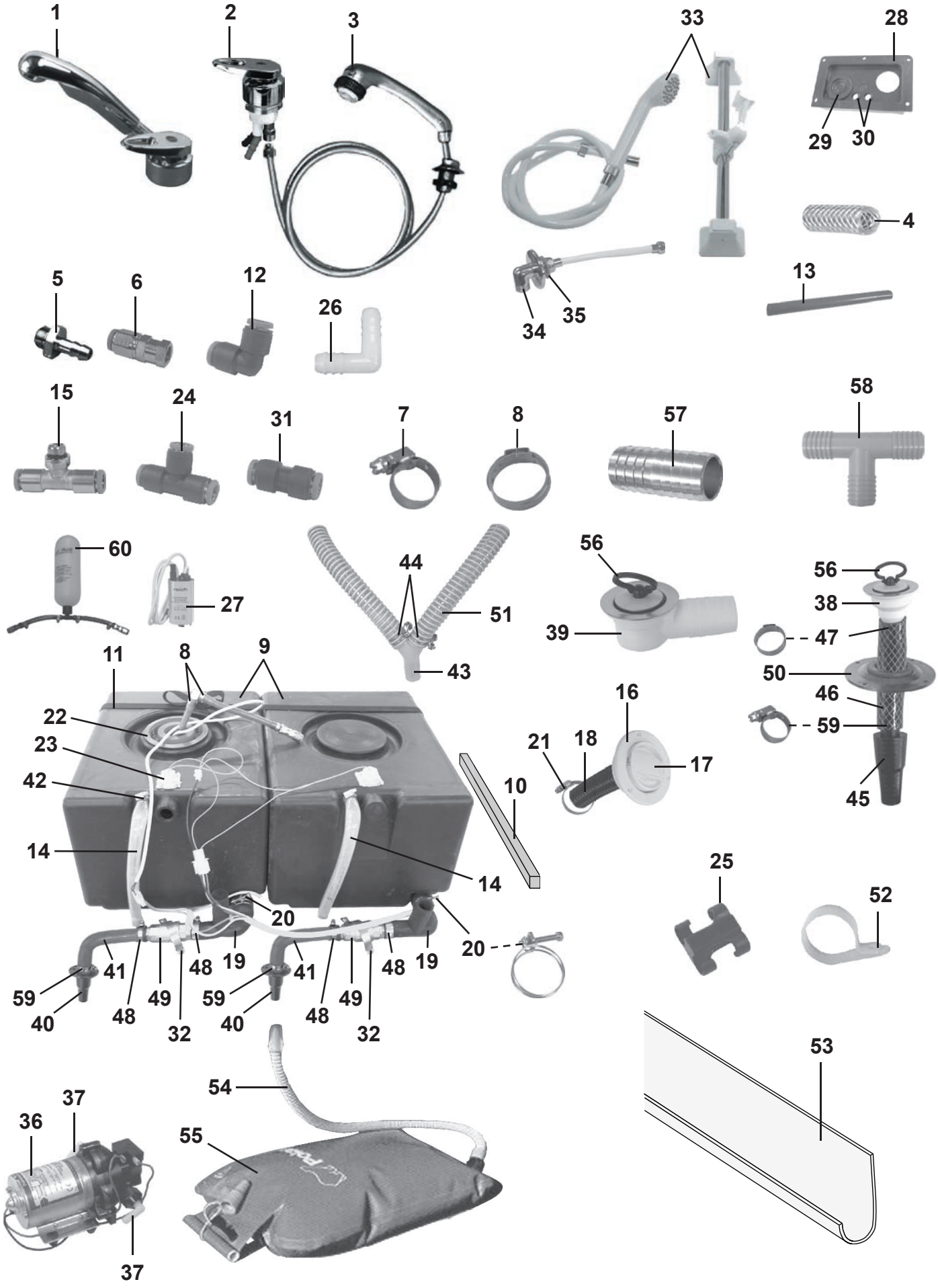
1
2
3
33
28
29
30
4
5
6
12
26
34
35
13
15
24
31
7
8
57
58
60
27
44
51
43
56
39
56
38
47
50
46
59
45
11
8
9
22
23
42
14
16
21
18
17
10
14
20
20
25
52
59
40
41
48
49
48
32
19
59
40
41
48
49
48
32
19
54
55
53
36
37
37

Pos Fig	Det. nr Part. No	Ingår/Fitted 520 GS	520 / 560 CTH	560 GS	590 E	620 GSE	620 CTX	Benämning	Description
48	800157	x	x	x	x	x	x	Klammer slang 20-32 mm	Hose clip 20-32 mm
49	307986	x	x	x	x	x	x	Ventil kul	Valve
50	204294	x	x	x	x	x	x	Täckbricka plast	Washer plastic
--	800617	x	x	x	x	x	x	Kabelgenomföring d:o	Rubber protection d:o
51	307977	M	M	M	M	M	M	Slang plast ø = 25 mm	Hose plastic ø = 25 mm
52	800924	x	x	x	x	x	x	Klammer avloppsslang	Clip sewage hose
53	307980	x	x	x	x	x	x	Hållare avloppsslang L=3000	Holder sewage hose L=3000
54	301308	x	x	x	x	x	x	Slang gummi	Hose
55	305657	x	x	x	x	x	x	Avloppssäck med slang	Sewage reservoir inkl. hose
56	313017	x	x	x	x	x	x	Propp u. kedja	Plug without chain
57	310487						x	Skarvnippel	Connection
58	312433						x	Rör T plast	T-pipe
59	800268	x	x	x	x	x	x	Klammer slang 16-27 mm	Hose clip 16-27 mm
60	314951	T	T	T	T	T	T	Tryckutjämningskärl	Overflow flask

M= Metervara
T= Tillbehör

M= On the metre
T= Accessory

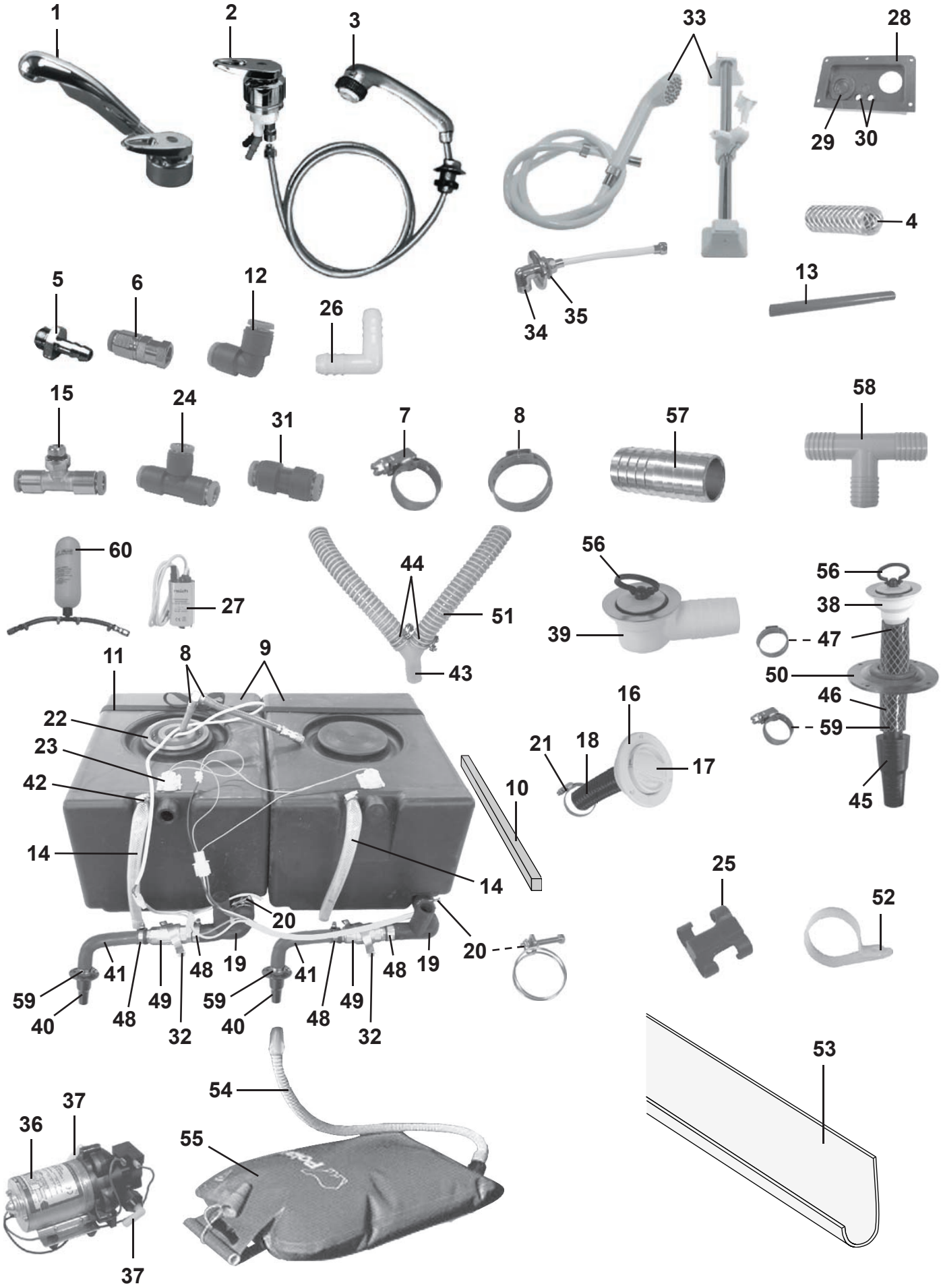
1
2
3
33
28
29
30
4
5
6
12
26
34
35
13
15
24
31
7
8
57
58
60
27
44
51
43
56
39
56
38
47
50
46
59
45
11
8
9
22
23
42
14
16
21
18
17
10
14
20
20
25
52
59
40
41
48
49
48
32
19
59
40
41
48
49
48
32
19
54
55
53
36
37
37

Pos Fig	Det. nr Part. No	Ingår/Fitted						Benämning	Description
		520 GS LB 2,5	520 GS BKX 2,5	520 / 560 CTH 2,5	560 GS 2,5	560 GS BKX 2,5	590 E 2,5		
1	314699	x	x	x	x	x	x	Blandare m. utkastarrör	Mixer with pipe
2	314950	x	x	x	x	x	x	Blandare	Mixer
3	313826	x	x	x	x	x	x	Utkastarrör m. slang	Shower incl. hose
4	301400	M	M	M	M	M	M	Slang 15,5/10 mm	Hose 15,5/10 mm
5	310204	x	x	x	x	x	x	Nippel slang	Hose nipple
6	314697	x	x	x	x	x	x	Koppling rak	Connection straight
7	800166	x	x	x	x	x	x	Klammer slang 8-16 mm	Hose clip 8-16 mm
8	800868	x	x	x	x	x	x	Klammer slang 17 mm	Hose clip 17 mm
9	314666	x	x	x	x	x	x	Vatten-/Avloppstank	Water-/Savage tank
10	321998	x	x	x	x	x	x	Regel tank	Batten tank
11	504183	x	x	x	x	x	x	Rem med spänne	Strap
12	314695	T	T	T	T	T	T	Koppling	Connection
13	311079	M	M	M	M	M	M	Slang blå 8x10	Hose blue 8x10
--	302023	M	M	M	M	M	M	Slang röd 8x10	Hose red 8x10
14	314688	M	M	M	M	M	M	Slang 16x22 mm	Hose 16x22 mm
15	314696	x	x	x	x	x	x	Koppling	Connection
16	311530	x	x	x	x	x	x	Vattenpåfyllning	Water filler
17	314698	x	x	x	x	x	x	Lock	Cap
--	---	x	x	x	x	x	x	Låskolv d:o; se "lås" grp. 2	Bolt d:o; see "locks" grp. 2
--	---	x	x	x	x	x	x	Nyckel d:o; se "lås" grp. 2	Key d:o; see "locks" grp. 2
18	309630	M	M	M	M	M	M	Slang plast	Hose plastic
19	314701	x	x	x	x	x	x	Slang gummi	Hose
20	801227	x	x	x	x	x	x	Klammer slang 38-42 mm	Hose clip 38-42 mm
21	800522	x	x	x	x	x	x	Klammer slang 32-50 mm	Hose clip 32-50 mm
22	306639	x	x	x	x	x	x	Lock vattentank	Cap water tank
23	503260	x	x	x	x	x	x	Givare	Level indicator
24	314694	x	x	x	x	x	x	Koppling T	T-connection
25	800780	x	x	x	x	x	x	Klammer	Clip
26	312172	x	x	x	x	x	x	Rör vinkel plast	Elbow pipe plastic
27	311944	x	x	x	x	x	x	Vattenpump	Water pump
28	305636				x		x	Genomföring toavägg	Inlet
29	800617				x		x	Kabelgenomföring	Condiut entry
30	800789				x		x	Kabelgenomföring vattenslang	Condiut entry
31	315187	T	T	T	T	T	T	Koppling rak	Connection straight
32	800699	x	x	x	x	x	x	Klammer	Hose
33	314304			x				Duschset m. handtag och slang	Shower set with handle and hose
34	313827			x				Koppling vinkel 1/2"-3/8" **	Connection elbow 1/2"-3/8"
35	313374			x				Bricka	Washer
36	311696	T	T	T	T	T	T	Vattenpump	Water pump
37	311697	T	T	T	T	T	T	Koppling	Connection
38	302302	x	x	x	x	x	x	Avloppsförskruvning rak 19mm	Sewage connection straight 19mm
39	310084	x	x	x	x	x	x	Avloppsförskruvning 90° kpl. 25mm	Sewage connection 90° cpl. 25mm
40	302954	x	x	x	x	x	x	Kona med fläns	Cone
41	600982	x	x	x	x	x	x	Slang gummi	Hose
42	800625	x	x	x	x	x	x	Klammer slang 12-22 mm	Hose clip 12-22 mm
43	307984	x	x	x	x	x	x	Rör Y plast	Y-pipe
44	801127	x	x	x	x	x	x	Klammer slang 28-31 mm	Hose clip 28-31 mm
45	300768	x	x	x	x	x	x	Kona utan fläns duschkar	Cone
46	301418	M	M	M	M	M	M	Slang	Hose
47	800869	x	x	x	x	x	x	Klammer slang 24 mm	Hose clip 24 mm
								M= Metervara T= Tillbehör	M= On the metre T= Accessory

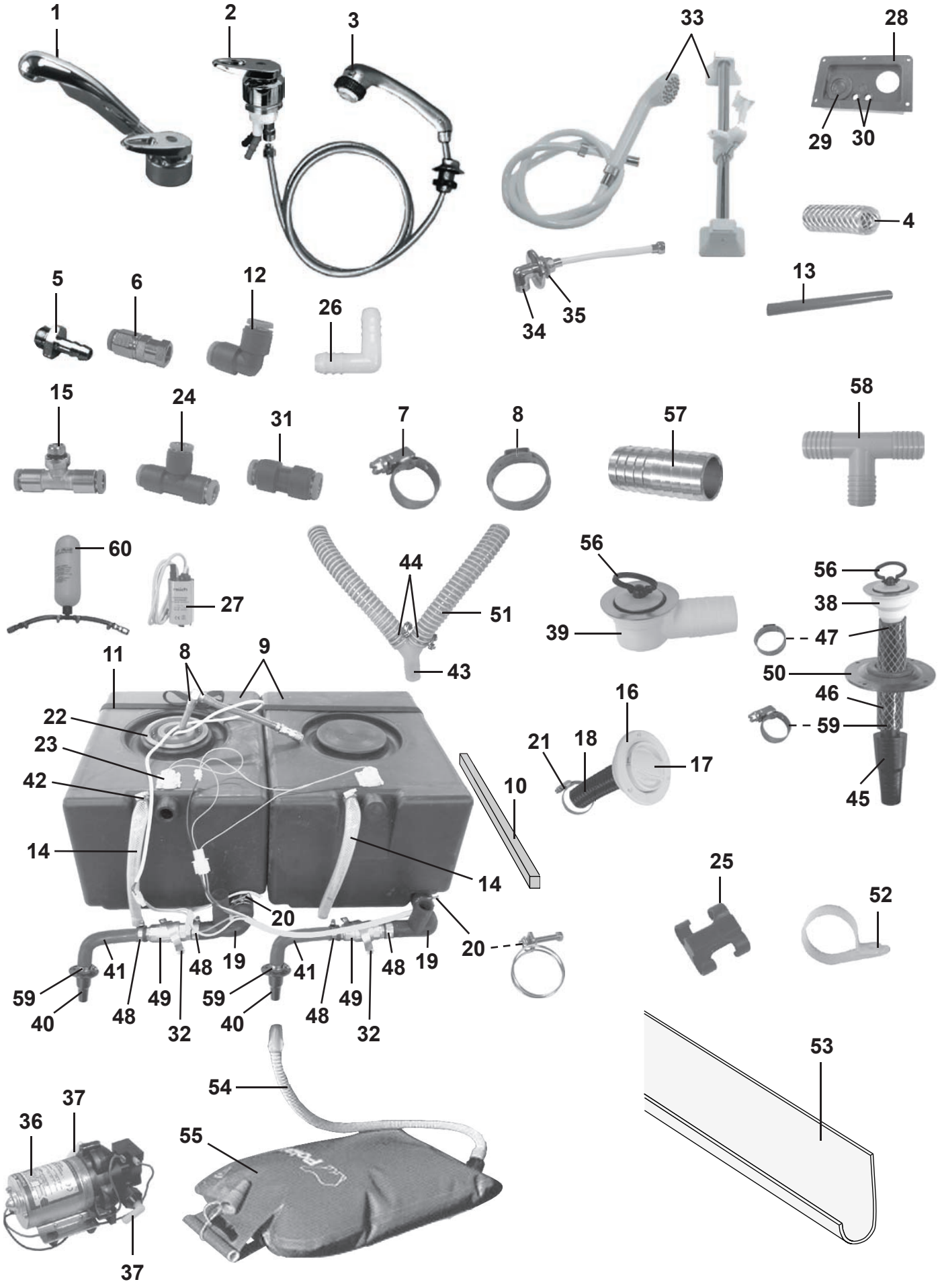
1
2
3
33
28
29
30
4
5
6
12
26
34
35
13
15
24
31
7
8
57
58
60
27
44
51
43
56
39
56
38
47
50
46
59
45
11
8
9
22
23
42
14
16
21
18
17
10
14
20
20
25
52
59
40
41
48
49
48
32
19
59
40
41
48
49
48
32
19
54
55
53
36
37
37

Pos Fig	Det. nr Part. No	Ingår/Fitted						Benämning	Description
		520 GS LB 2,5	520 GS BKX 2,5	520 / 560 CTH 2,5	560 GS 2,5	560 GS BKX 2,5	590 E 2,5		
48	800157	x	x	x	x	x	x	Klammer slang 20-32 mm	Hose clip 20-32 mm
49	307986	x	x	x	x	x	x	Ventil kul	Valve
50	204294	x	x	x	x	x	x	Täckbricka plast	Washer plastic
--	800617	x	x	x	x	x	x	Kabelgenomföring d:o	Rubber protection d:o
51	307977	M	M	M	M	M	M	Slang plast ø = 25 mm	Hose plastic ø = 25 mm
52	800924	x	x	x	x	x	x	Klammer avloppsslang	Clip sewage hose
53	307980	x	x	x	x	x	x	Hållare avloppsslang L=3000	Holder sewage hose L=3000
54	301308	x	x	x	x	x	x	Slang gummi	Hose
55	305657	x	x	x	x	x	x	Avloppssäck med slang	Sewage reservoir inkl. hose
56	313017	x	x	x	x	x	x	Propp u. kedja	Plug without chain
57	310487		x			x		Skarvnippel	Connection
58	312433		x			x		Rör T plast	T-pipe
59	800268	x	x	x	x	x	x	Klammer slang 16-27 mm	Hose clip 16-27 mm
60	314951	T	T	T	T	T	T	Tryckutjämningskärl	Overflow flask

M= Metervara
T= Tillbehör

M= On the metre
T= Accessory

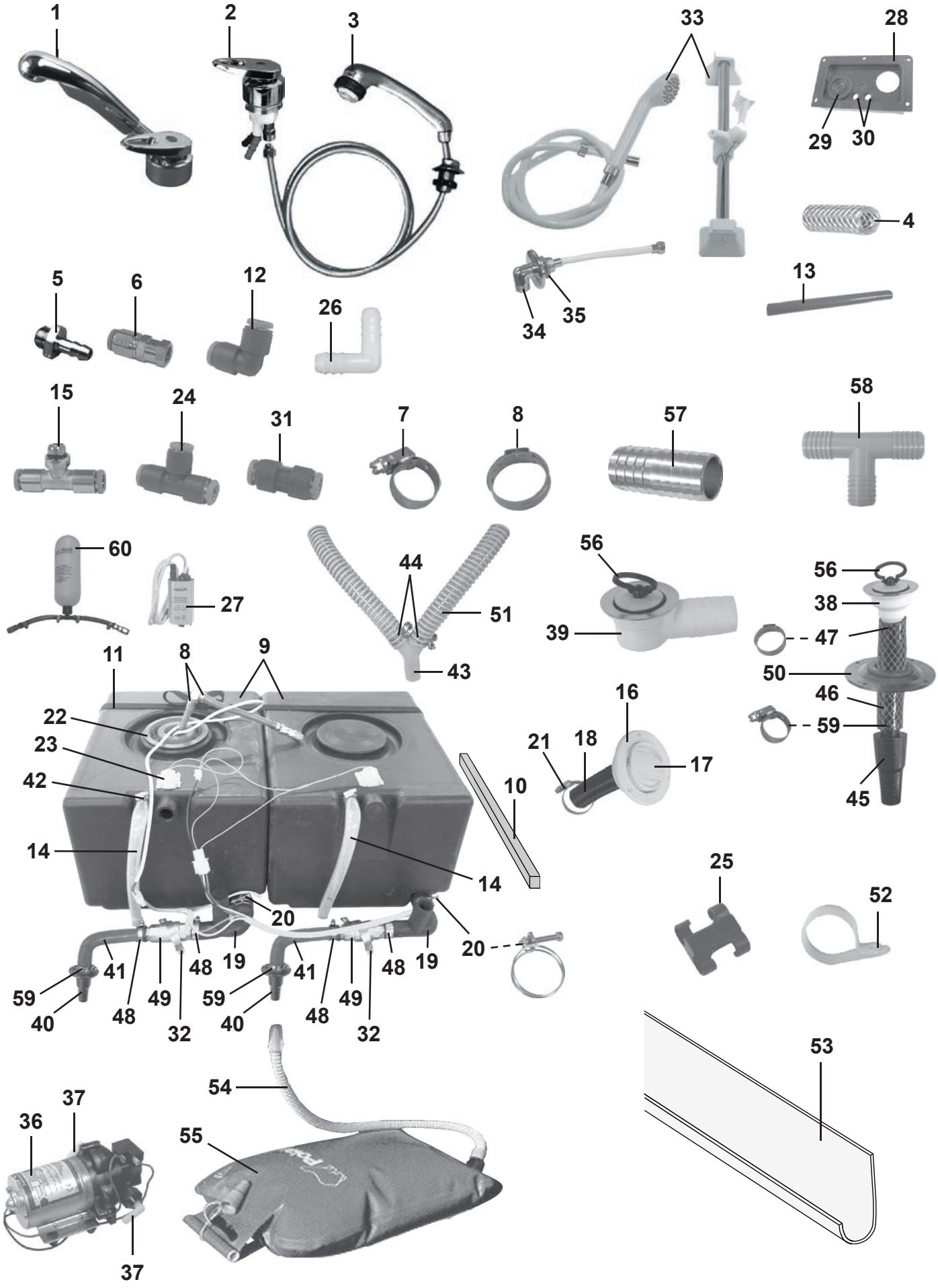
1
2
3
33
28
29
30
4
5
6
12
26
34
35
13
15
24
31
7
8
57
58
60
27
44
51
43
56
39
56
38
47
50
46
59
45
11
8
9
22
23
42
14
16
21
18
17
10
14
20
20
25
52
59
40
41
48
49
48
32
19
59
40
41
48
49
48
32
19
54
55
53
36
37
37

Pos Fig	Det. nr Part. No	Ingår/Fitted 620 GSE 2,5	620 CTX 2,5	620 CTH 2,5	730 GSE 2,5	730 BKX 2,5	730 CTX 2,5	Benämning	Description
1	314699	x	x	x	x	x	x	Blandare m. utkastarrör	Mixer with pipe
2	314950	x	x	x	x	x	x	Blandare	Mixer
3	313826	x	x	x	x	x	x	Utkastarrör m. slang	Shower incl. hose
4	301400	M	M	M	M	M	M	Slang 15,5/10 mm	Hose 15,5/10 mm
5	310204	x	x	x	x	x	x	Nippel slang	Hose nipple
6	314697	x	x	x	x	x	x	Koppling rak	Connection straight
7	800166	x	x	x	x	x	x	Klammer slang 8-16 mm	Hose clip 8-16 mm
8	800868	x	x	x	x	x	x	Klammer slang 17 mm	Hose clip 17 mm
9	314666	x	x	x	x	x	x	Vatten-/Avloppstank	Water-/Savage tank
10	321998	x	x	x	x	x	x	Regel tank	Batten tank
11	504183	x	x	x	x	x	x	Rem med spänne	Strap
12	314695	T	T	T	T	T	T	Koppling	Connection
13	311079	M	M	M	M	M	M	Slang blå 8x10	Hose blue 8x10
--	302023	M	M	M	M	M	M	Slang röd 8x10	Hose red 8x10
14	314688	M	M	M	M	M	M	Slang 16x22 mm	Hose 16x22 mm
15	314696	x	x	x	x	x	x	Koppling	Connection
16	311530	x	x	x	x	x	x	Vattenpåfyllning	Water filler
17	314698	x	x	x	x	x	x	Lock	Cap
--	---	x	x	x	x	x	x	Låskolv d:o; se "lås" grp. 2	Bolt d:o; see "locks" grp. 2
--	---	x	x	x	x	x	x	Nyckel d:o; se "lås" grp. 2	Key d:o; see "locks" grp. 2
18	309630	M	M	M	M	M	M	Slang plast	Hose plastic
19	314701	x	x	x	x	x	x	Slang gummi	Hose
20	801227	x	x	x	x	x	x	Klammer slang 38-42 mm	Hose clip 38-42 mm
21	800522	x	x	x	x	x	x	Klammer slang 32-50 mm	Hose clip 32-50 mm
22	306639	x	x	x	x	x	x	Lock vattentank	Cap water tank
23	503260	x	x	x	x	x	x	Givare	Level indicator
24	314694	x	x	x	x	x	x	Koppling T	T-connection
25	800780	x	x	x	x	x	x	Klammer	Clip
26	312172	x	x	x	x	x	x	Rör vinkel plast	Elbow pipe plastic
27	311944	x	x	x				Vattenpump	Water pump
28	305636	x			x			Genomföring toavägg	Inlet
29	800617	x			x			Kabelgenomföring	Condiut entry
30	800789	x			x			Kabelgenomföring vattenslang	Condiut entry
31	315187	T	T	T	T	T	T	Koppling rak	Connection straight
32	800699	x	x	x	x	x	x	Klammer	Hose
33	314304			x				Duschset m. handtag och slang	Shower set with handle and hose
34	313827			x				Koppling vinkel 1/2"-3/8" **	Connection elbow 1/2"-3/8"
35	313374			x				Bricka	Washer
36	311696	T	T	T	x	x	x	Vattenpump	Water pump
37	311697	T	T	T	x	x	x	Koppling	Connection
38	302302	x	x	x	x	x	x	Avloppsförskruvning rak 19mm	Sewage connection straight 19mm
39	310084	x	x	x	x	x	x	Avloppsförskruvning 90° kpl. 25mm	Sewage connection 90° cpl. 25mm
40	302954	x	x	x	x	x	x	Kona med fläns	Cone
41	600982	x	x	x	x	x	x	Slang gummi	Hose
42	800625	x	x	x	x	x	x	Klammer slang 12-22 mm	Hose clip 12-22 mm
43	307984	x	x	x	x	x	x	Rör Y plast	Y-pipe
44	801127	x	x	x	x	x	x	Klammer slang 28-31 mm	Hose clip 28-31 mm
45	300768	x	x	x	x	x	x	Kona utan fläns duschkar	Cone
46	301418	M	M	M	M	M	M	Slang	Hose
47	800869	x	x	x	x	x	x	Klammer slang 24 mm	Hose clip 24 mm
								M= Metervara T= Tillbehör	M= On the metre T= Accessory

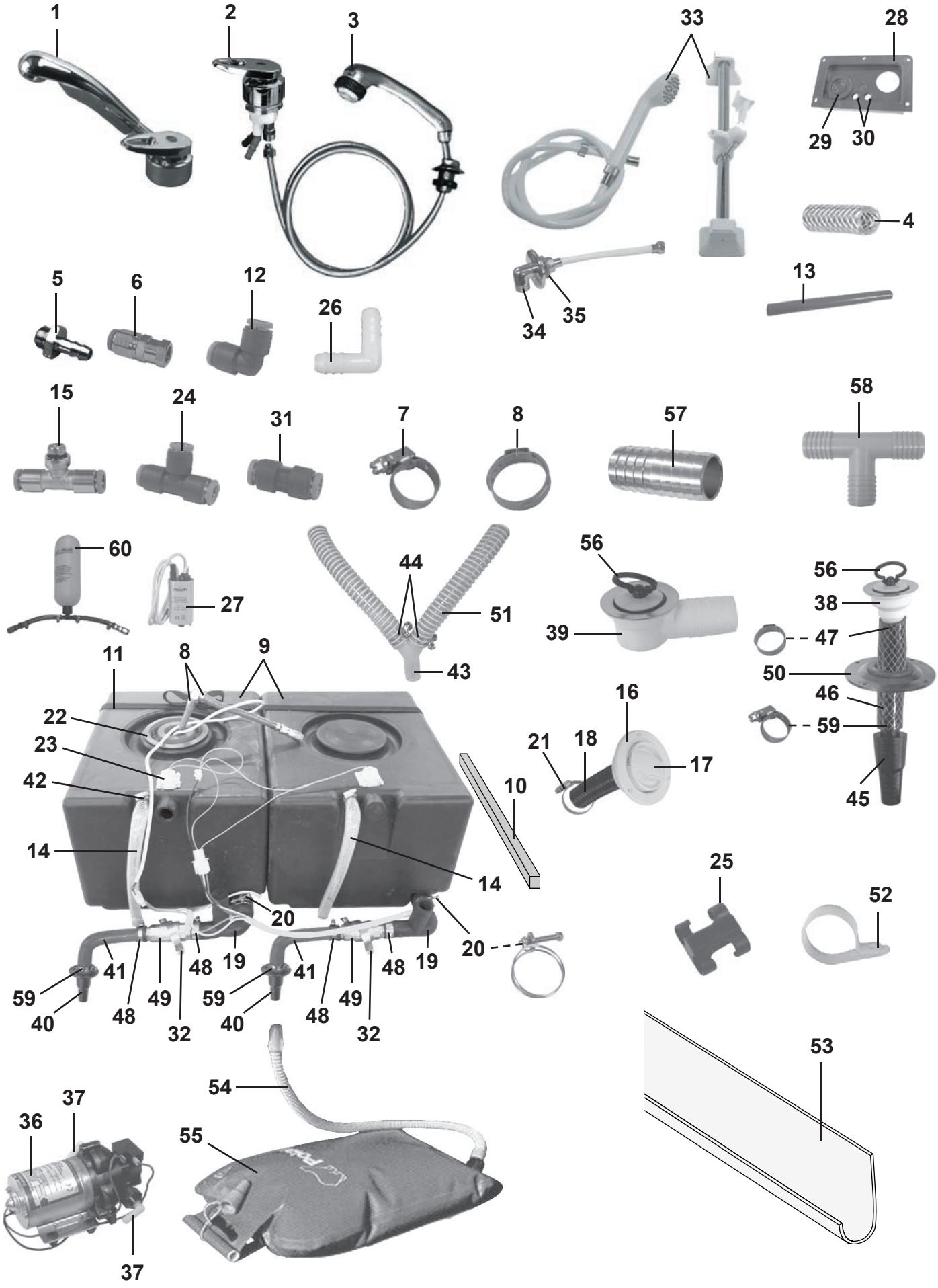
1
2
3
33
28
29
30
4
5
6
12
26
34
35
13
15
24
31
7
8
57
58
60
27
44
51
43
56
39
56
38
47
50
46
59
45
11
8
9
22
23
42
14
16
21
18
17
10
14
20
20
25
52
59
40
41
48
49
48
32
19
59
40
41
48
49
48
32
19
54
55
53
36
37
37

Pos Fig	Det. nr Part. No	Ingår/Fitted						Benämning	Description
		620 GSE 2,5	620 CTX 2,5	620 CTH 2,5	730 GSE 2,5	730 BKX 2,5	730 CTX 2,5		
48	800157	x	x	x	x	x	x	Klammer slang 20-32 mm	Hose clip 20-32 mm
49	307986	x	x	x	x	x	x	Ventil kul	Valve
50	204294	x	x	x	x	x	x	Täckbricka plast	Washer plastic
--	800617	x	x	x	x	x	x	Kabelgenomföring d:o	Rubber protection d:o
51	307977	M	M	M	M	M	M	lang plast ø = 25 mm	Hose plastic ø = 25 mm
52	800924	x	x	x	x	x	x	Klammer avloppsslang	Clip sewage hose
53	307980	x	x	x	x	x	x	Hållare avloppsslang L=3000	Holder sewage hose L=3000
54	301308	x	x	x	x	x	x	Slang gummi	Hose
55	305657	x	x	x	x	x	x	Avloppssäck med slang	Sewage reservoir inkl. hose
56	313017	x	x	x	x	x	x	Propp u. kedja	Plug without chain
57	310487		x		x	x	x	Skarvnippel	Connection
58	312433		x		x	x	x	Rör T plast	T-pipe
59	800268	x	x	x	x	x	x	Klammer slang 16-27 mm	Hose clip 16-27 mm
60	314951	T	T	T	x	x	x	Tryckutjämningskärl	Overflow flask

M= Metervara
T= Tillbehör

M= On the metre
T= Accessory

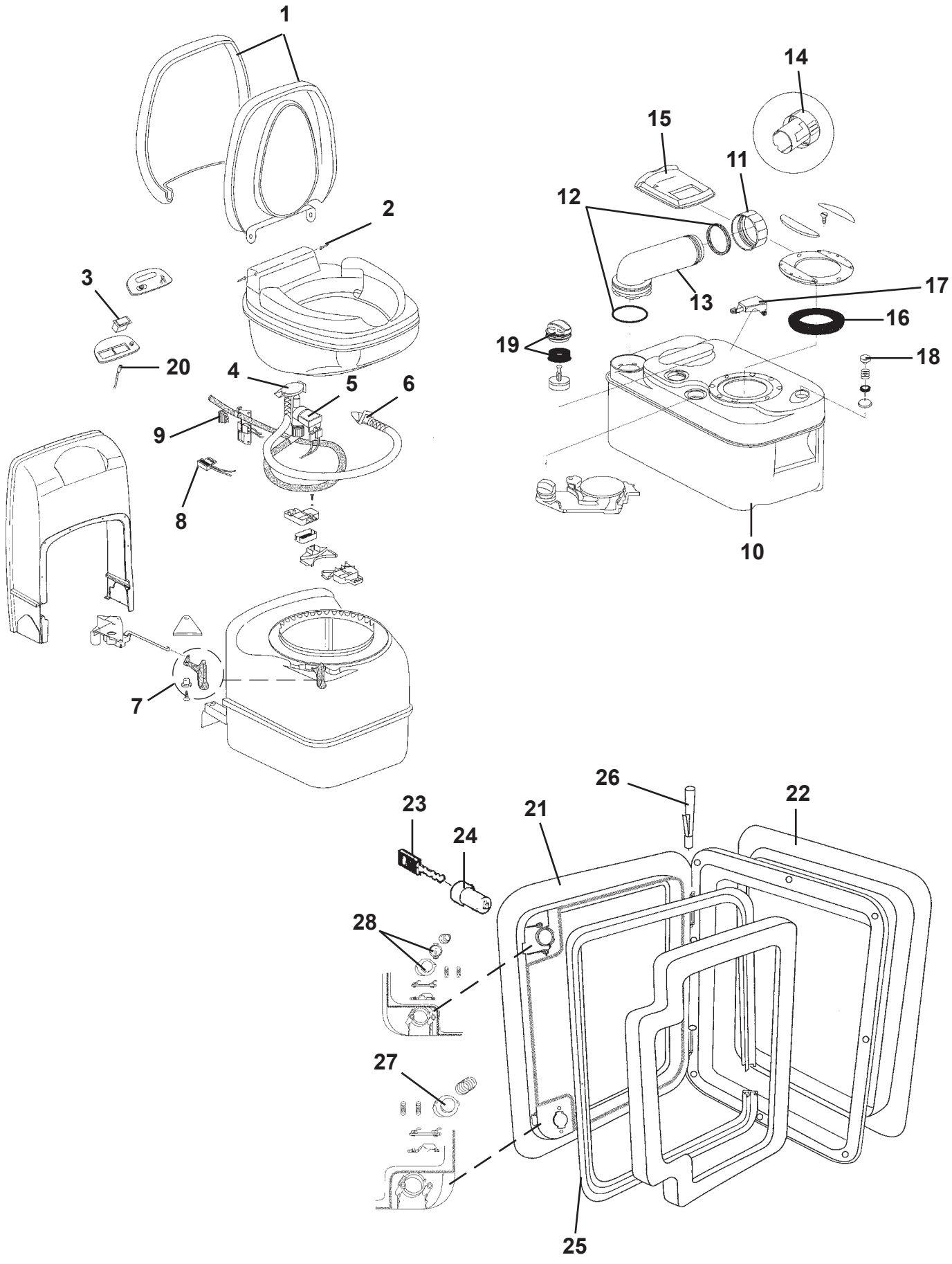
1
2
3
20
4
5
6
9
8
7
14
15
11
12
13
17
16
19
18
10
26
22
23
24
21
28
27
25

Pos Fig	Det. nr Part. No	Ingår/Fitted 520 GS	520 / 560 CTH	560 GS	590 E	620 GSE	620 CTX	Benämning	Description
	312161	x		x	x	x		Kassettoa kpl. vit	Cassette toilet cpl. white
	313603		x				x	Kassettoa kpl. vit	Cassette toilet cpl. white
1	312999	x	x	x	x	x	x	Lock med sittring	Seat and cover assembly
2	313000	x	x	x	x	x	x	Gångjärnssprint	Hinge pin
3	313001	x	x	x	x	x	x	Strömbrytare spolning	Flush switch
4	313002	x	x	x	x	x	x	Vakuumbrytare	Vacuum breaker assembly
5	313003	x	x	x	x	x	x	Ventil elektrisk	Electric valve assembly
6	313004	x	x	x	x	x	x	Spolningsmunstycke m. slang	Flush tube
7	313005	x	x	x	x	x	x	Handtag bladventil	Valve-blade handle
8	313006	x	x	x	x	x	x	Brytare	Reed switch
9	313007	x	x	x	x	x	x	Säkring 3 A	Fuse 3 A
10	313008	x	x	x	x	x	x	Avfallstank kpl.	Sewage reservoir cpl.
11	308305	x	x	x	x	x	x	Lock kpl. tömningsrör	Dump cap
12	308304	x	x	x	x	x	x	Packningssats till tömningsrör	Gasket unit
13	706069	x	x	x	x	x	x	Tömningsrör	Pipe
14	900774	x	x	x	x	x	x	Doseringskopp	Measuring cup
15	311708	x	x	x	x	x	x	Glidlock	Sliding cover
16	313009	x	x	x	x	x	x	Packning spjäll	Seal
17	313010	x	x	x	x	x	x	Flottörarm	Float arm
18	313011	x	x	x	x	x	x	Avluftningsknapp kpl.	Vent button cpl.
19	312582	x	x	x	x	x	x	Tryckutjämningsventil kpl.	Pressure valve cpl.
20	313030	x	x	x	x	x	x	Lysdiod nivåmätning	Level indicator
21	207759	x	x	x	x	x	x	Lucka m. innerram, utan spegel	Door with frame inner, without plate
22	207197	x	x	x	x	x	x	Innerram d:o	Frame inner d:o
23	---	x	x	x	x	x	x	Nyckel; se "lås" grp. 2	Key; see "locks" grp. 2
24	---	x	x	x	x	x	x	Låskolv; se "lås" grp. 2	Bolt; see "locks" grp. 2
25	314548	x	x	x	x	x	x	Packning lucka	Gasket
26	314549	x	x	x	x	x	x	Pinne gångjärn	Pin
27	314550	x	x	x	x	x	x	Tryckknapp	Push botton
28	315442	x	x	x	x	x	x	Låshus kpl. utan låskolv	Locking device cpl. without bolt

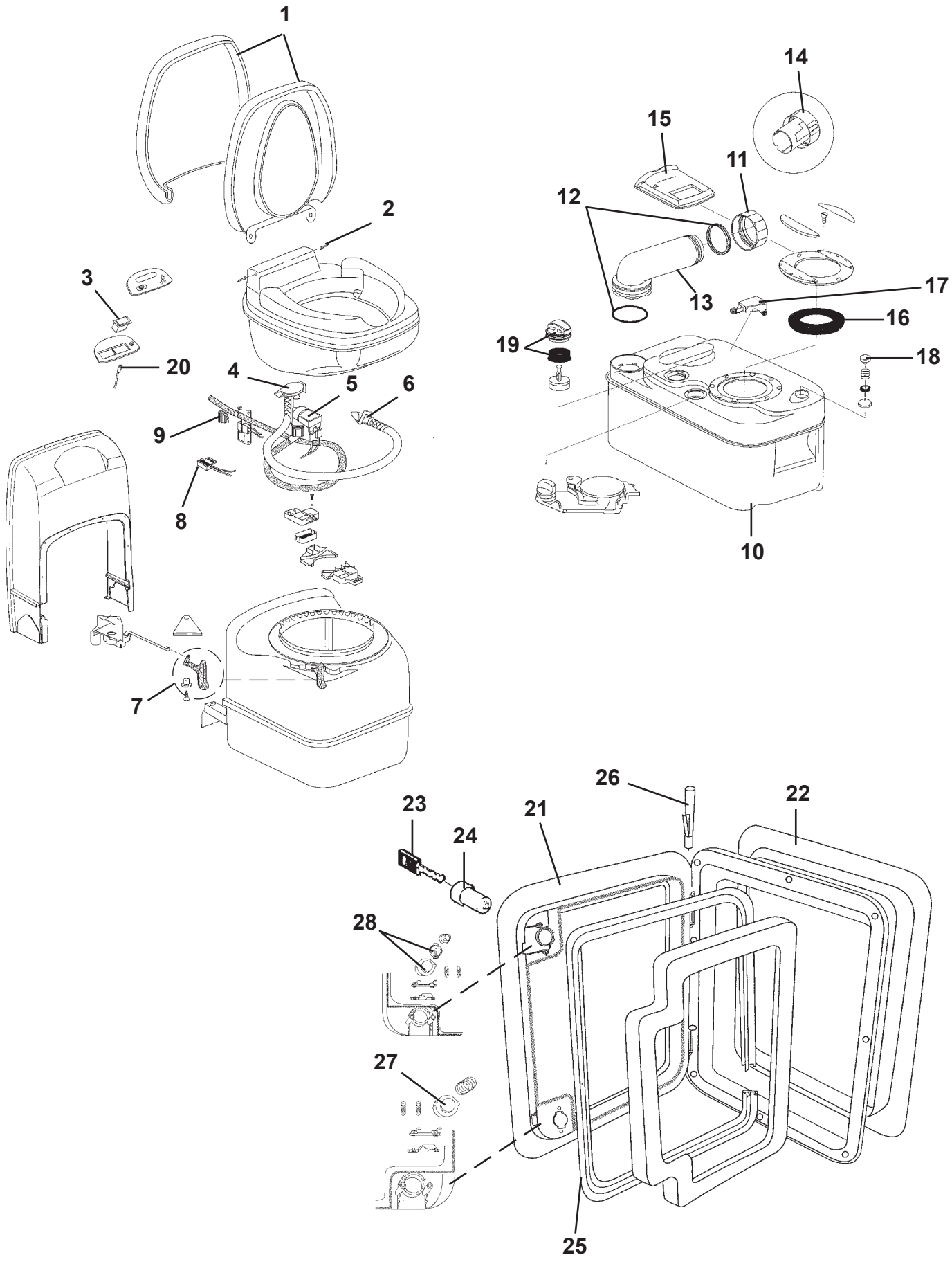
1
2
3
20
4
5
6
9
8
7
14
15
11
12
13
17
16
19
18
10
26
22
23
24
21
28
27
25

Pos Fig	Det. nr Part. No	Ingår/Fitted						Benämning	Description
		520 GS LB 2,5	520 GS BKX 2,5	520 / 560 CTH 2,5	560 GS 2,5	560 GS BKX 2,5	590 E 2,5		
	312161	x			x		x	Kassettoa kpl. vit	Cassette toilet cpl. white
	313603		x	x		x		Kassettoa kpl. vit	Cassette toilet cpl. white
1	312999	x	x	x	x	x	x	Lock med sittring	Seat and cover assembly
2	313000	x	x	x	x	x	x	Gångjärnssprint	Hinge pin
3	313001	x	x	x	x	x	x	Strömbrytare spolning	Flush switch
4	313002	x	x	x	x	x	x	Vakuumbrytare	Vacuum breaker assembly
5	313003	x	x	x	x	x	x	Ventil elektrisk	Electric valve assembly
6	313004	x	x	x	x	x	x	Spolningsmunstycke m. slang	Flush tube
7	313005	x	x	x	x	x	x	Handtag bladventil	Valve-blade handle
8	313006	x	x	x	x	x	x	Brytare	Reed switch
9	313007	x	x	x	x	x	x	Säkring 3 A	Fuse 3 A
10	313008	x	x	x	x	x	x	Avfallstank kpl.	Sewage reservoir cpl.
11	308305	x	x	x	x	x	x	Lock kpl. tömningsrör	Dump cap
12	308304	x	x	x	x	x	x	Packningssats till tömningsrör	Gasket unit
13	706069	x	x	x	x	x	x	Tömningsrör	Pipe
14	900774	x	x	x	x	x	x	Doseringskopp	Measuring cup
15	311708	x	x	x	x	x	x	Glidlock	Sliding cover
16	313009	x	x	x	x	x	x	Packning spjäll	Seal
17	313010	x	x	x	x	x	x	Flottörarm	Float arm
18	313011	x	x	x	x	x	x	Avluftningsknapp kpl.	Vent button cpl.
19	312582	x	x	x	x	x	x	Tryckutjämningsventil kpl.	Pressure valve cpl.
20	313030	x	x	x	x	x	x	Lysdiod nivåmätning	Level indicator
21	207759	x	x	x	x	x	x	Lucka m. innerram, utan spegel	Door with frame inner, without plate
22	207197	x	x	x	x	x	x	Innerram d:o	Frame inner d:o
23	---	x	x	x	x	x	x	Nyckel; se "lås" grp. 2	Key; see "locks" grp. 2
24	---	x	x	x	x	x	x	Låskolv; se "lås" grp. 2	Bolt; see "locks" grp. 2
25	314548	x	x	x	x	x	x	Packning lucka	Gasket
26	314549	x	x	x	x	x	x	Pinne gångjärn	Pin
27	314550	x	x	x	x	x	x	Tryckknapp	Push botton
28	315442	x	x	x	x	x	x	Låshus kpl. utan låskolv	Locking device cpl. without bolt

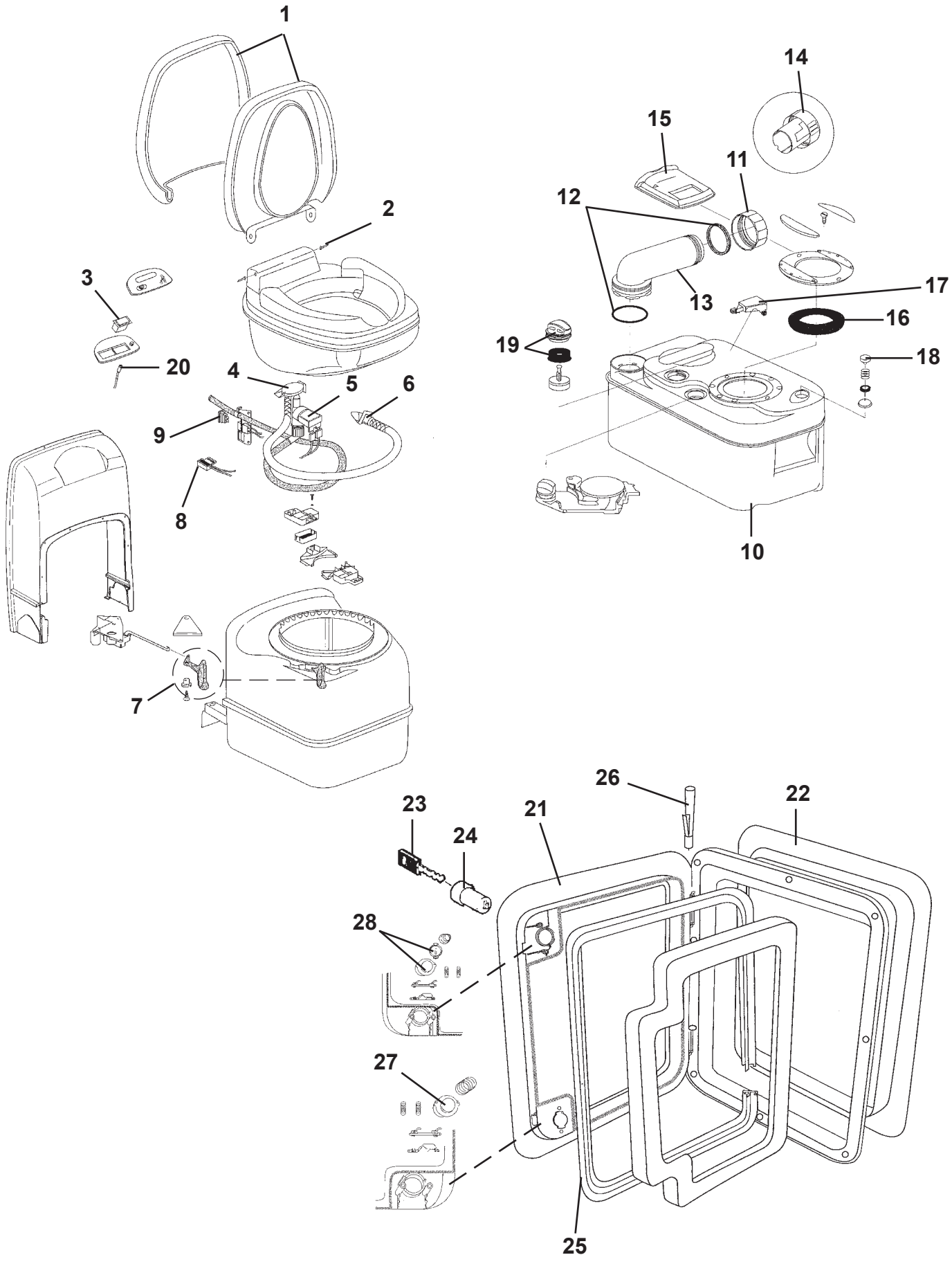
1
2
3
20
4
5
6
9
8
7
14
15
11
12
13
17
16
19
18
10
26
22
23
24
21
28
27
25

Pos Fig	Det. nr Part. No	Ingår/Fitted						Benämning	Description
		620 GSE 2,5	620 CTX 2,5	620 CTH 2,5	730 GSE 2,5	730 BKX 2,5	730 CTX 2,5		
	312161	x	x		x			Kassettoa kpl. vit	Cassette toilet cpl. white
	313603		x	x		x	x	Kassettoa kpl. vit	Cassette toilet cpl. white
1	312999	x	x	x	x	x	x	Lock med sittring	Seat and cover assembly
2	313000	x	x	x	x	x	x	Gångjärnssprint	Hinge pin
3	313001	x	x	x	x	x	x	Strömbrytare spolning	Flush switch
4	313002	x	x	x	x	x	x	Vakuumbrytare	Vacuum breaker assembly
5	313003	x	x	x	x	x	x	Ventil elektrisk	Electric valve assembly
6	313004	x	x	x	x	x	x	Spolningsmunstycke m. slang	Flush tube
7	313005	x	x	x	x	x	x	Handtag bladventil	Valve-blade handle
8	313006	x	x	x	x	x	x	Brytare	Reed switch
9	313007	x	x	x	x	x	x	Säkring 3 A	Fuse 3 A
10	313008	x	x	x	x	x	x	Avfallstank kpl.	Sewage reservoir cpl.
11	308305	x	x	x	x	x	x	Lock kpl. tömningsrör	Dump cap
12	308304	x	x	x	x	x	x	Packningssats till tömningsrör	Gasket unit
13	706069	x	x	x	x	x	x	Tömningsrör	Pipe
14	900774	x	x	x	x	x	x	Doseringskopp	Measuring cup
15	311708	x	x	x	x	x	x	Glidlock	Sliding cover
16	313009	x	x	x	x	x	x	Packning spjäll	Seal
17	313010	x	x	x	x	x	x	Flottörarm	Float arm
18	313011	x	x	x	x	x	x	Avluftningsknapp kpl.	Vent button cpl.
19	312582	x	x	x	x	x	x	Tryckutjämningsventil kpl.	Pressure valve cpl.
20	313030	x	x	x	x	x	x	Lysdiod nivåmätning	Level indicator
21	207759	x	x	x	x	x	x	Lucka m. innerram, utan spegel	Door with frame inner, without plate
22	207197	x	x	x	x	x	x	Innerram d:o	Frame inner d:o
23	---	x	x	x	x	x	x	Nyckel; se "lås" grp. 2	Key; see "locks" grp. 2
24	---	x	x	x	x	x	x	Låskolv; se "lås" grp. 2	Bolt; see "locks" grp. 2
25	314548	x	x	x	x	x	x	Packning lucka	Gasket
26	314549	x	x	x	x	x	x	Pinne gångjärn	Pin
27	314550	x	x	x	x	x	x	Tryckknapp	Push botton
28	315442	x	x	x	x	x	x	Låshus kpl. utan låskolv	Locking device cpl. without bolt


1


2

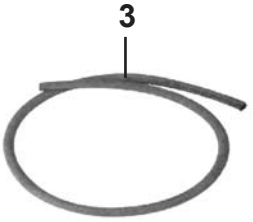
3

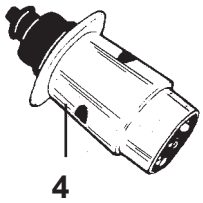
4

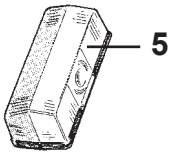
5

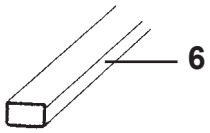
6

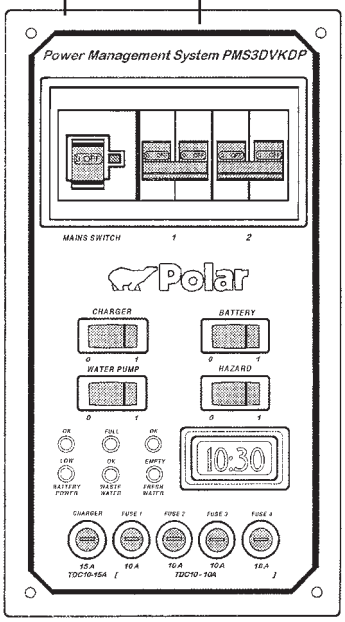
7
8
Power Management System PMS3DVKDP
MAINS SWITCH
Polar
CHARGER
BATTERY
WATER PUMP
HAZARD
10:30

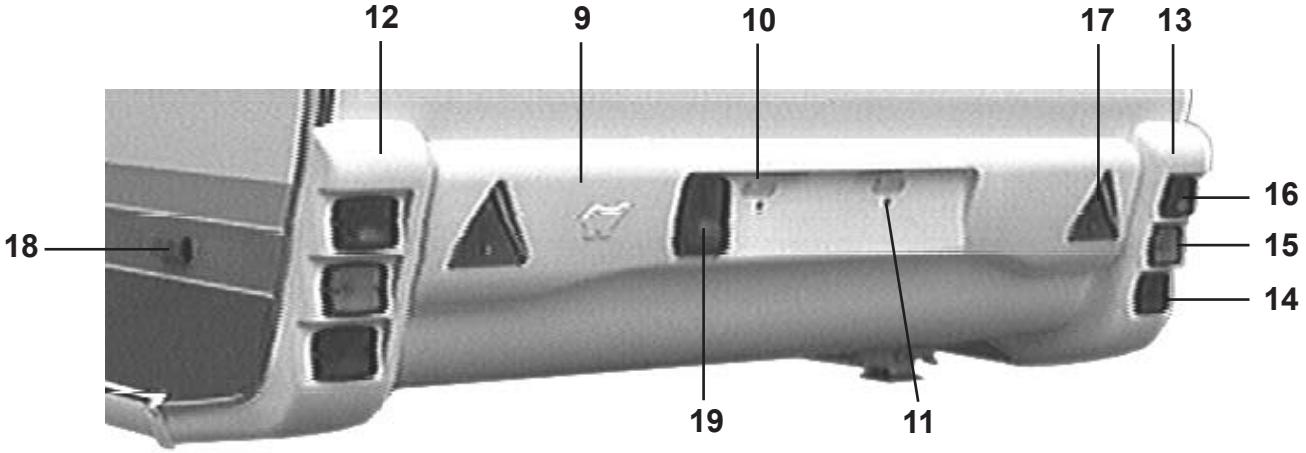
12
9
10
17
13
16
15
14
18
19
11

Pos Fig	Det. nr Part. No	Ingår/Fitted 520 alla mod.	560 alla mod.	590 alla mod.	620 alla mod.		Benämning	Description
1	504053	x	x	x	x		Ventil reducering "Click-on"	Reducing valve "Click-on"
2	504056	x	x	x	x		Läckindikator	Indicator leakage
--	503781	x	x	x	x		Glas d:o	Glass d:o
3	503149	M	M	M	M		Slang gas ø = 10 mm	Gas hose ø = 10 mm
4	500714	x	x	x	x		Kontakt 7-polig vagnsdel	Contact 7-pol vagon
5	503687	x	x	x	x		Belysning breddmarkering	Side light
--	503494	x	x	x	x		Glödlampa d:o 4 W	Bulb d:o 4 W
6	503495	x	x	x	x		List täck el-kabel B=14 L=1500	Cover strip B=14 L=1500
7	504148	x	x	x	x		Elcentral 12/230 V kpl. u. frontplåt	El centr. 12/230 V cpl. without frontplate
8	504129	x	x	x	x		Frontplåt elcentral	Front plate el central
9	207160	x	x	x	x		Hållare registreringsplåt	License plate support
--	206842	M	M	M	M		U-list vit d:o	U-list white d:o
10	503729	x	x	x	x		Belysning skylt	Plate light
--	500158	x	x	x	x		Glödlampa d:o 5 W L=38	Bulb d:o 5 W L=38
11	800281	x	x	x	x		Mutter blindnit M6	Nut M6
12	207069	x	x	x	x		Bakljusramp vänster	Light holder left
--	206842	M	M	M	M		U-list vit d:o	U-list white d:o
--	207073	x	x	x	x		Hållare bakljusramp	Bracket light holder
13	207068	x	x	x	x		Bakljusramp höger	Light holder right
--	206842	M	M	M	M		U-list vit d:o	U-list white d:o
--	207073	x	x	x	x		Hållare bakljusramp	Bracket light holder
14	503894	x	x	x	x		Belysning baklykta	Tail lamp
--	500692	x	x	x	x		Glödlampa d:o 5 W	Bulb d:o 5 W
15	503895	x	x	x	x		Belysning blinkers	Flasher tail lamp
--	500147	x	x	x	x		Glödlampa d:o 21 W	Bulb d:o 21 W
16	503896	x	x	x	x		Belysning bromslykta	Stop tail lamp
--	500148	x	x	x	x		Glödlampa d:o 10 W	Bulb d:o 10 W
17	204977	x	x	x	x		Reflextriangel	Reflector
18	503900	x	x	x	x		Belysning sidomarkering	Side light
--	503418	x	x	x	x		Glödlampa d:o 5 W	Bulb d:o 5 W
19	503745	x	x	x	x		Belysning dimbakljus	Fog lamp
--	500147	x	x	x	x		Glödlampa d:o 21 W	Bulb d:o 21 W
--	313945	x	x	x	x		Gardinlängd tyll 600 x 670	Curtain tulle 600 x 670
--	313947	x	x	x	x		Gardinlängd tyll 1450x730	Curtain tulle 1450x730
--	300884	M	M	M	M		Gardinspiral	Curtain hanger
--	800271	x	x	x	x		Krok gardinspiral	Hook, curtain hanger
							M= Metervara	M= On the metre


1


2

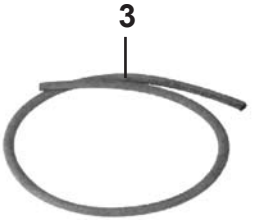
3

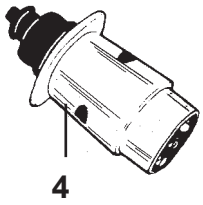
4

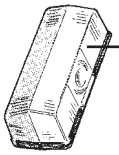
5

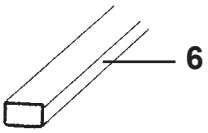
6

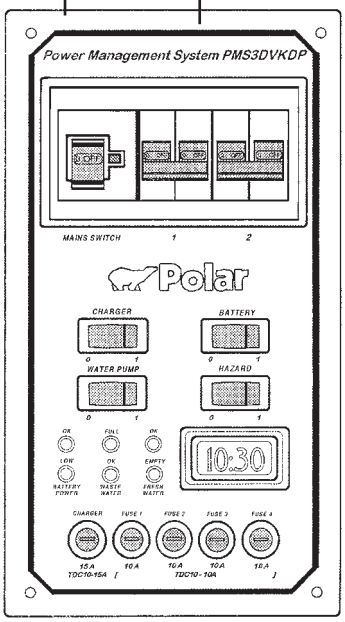
7
8
Power Management System PMS3DVKDP
MAINS SWITCH
Polar
CHARGER
BATTERY
WATER PUMP
HAZARD
10:30

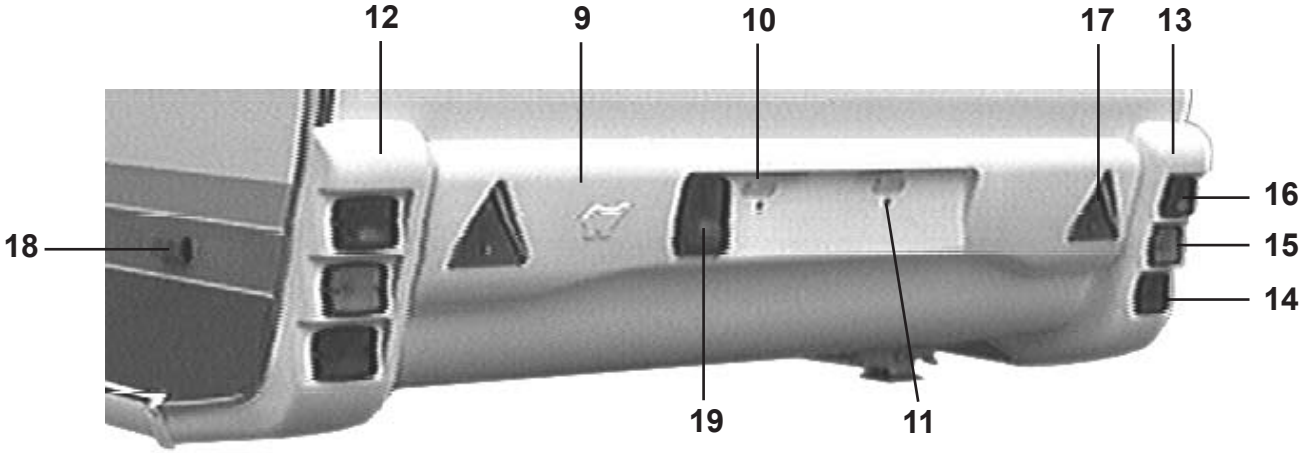
12
9
10
17
13
16
15
14
18
19
11

Pos Fig	Det. nr Part. No	Ingår/Fitted 520 alla mod.	560 alla mod.	590 alla mod.	620 alla mod.	730 alla mod.	Benämning	Description
1	504053	x	x	x	x	x	Ventil reducering "Click-on"	Reducing valve "Click-on"
2	504056	x	x	x	x	x	Läckindikator	Indicator leakage
--	503781	x	x	x	x	x	Glas d:o	Glass d:o
3	503149	M	M	M	M	M	Slang gas ø = 10 mm	Gas hose ø = 10 mm
4	500714	x	x	x	x	x	Kontakt 7-polig vagnsdel	Contact 7-pol vagon
5	503687	x	x	x	x	x	Belysning breddmarkering	Side light
--	503494	x	x	x	x	x	Glödlampa d:o 4 W	Bulb d:o 4 W
6	503495	x	x	x	x	x	List täck el-kabel B=14 L=1500	Cover strip B=14 L=1500
7	504148	x	x	x	x	x	Elcentral 12/230 V kpl. u. frontplåt	El centr. 12/230 V cpl. without frontplate
8	504129	x	x	x	x	x	Frontplåt elcentral	Front plate el central
9	207210	x	x	x	x	x	Hållare registreringsplåt	License plate support
--	206842	M	M	M	M	M	U-list vit d:o	U-list white d:o
10	503729	x	x	x	x	x	Belysning skylt	Plate light
--	500158	x	x	x	x	x	Glödlampa d:o 5 W L=38	Bulb d:o 5 W L=38
11	800281	x	x	x	x	x	Mutter blindnit M6	Nut M6
12	207069	x	x	x	x	x	Bakljusramp vänster	Light holder left
--	206842	M	M	M	M	M	U-list vit d:o	U-list white d:o
--	207073	x	x	x	x	x	Hållare bakljusramp	Bracket light holder
13	207068	x	x	x	x	x	Bakljusramp höger	Light holder right
--	206842	M	M	M	M	M	U-list vit d:o	U-list white d:o
--	207073	x	x	x	x	x	Hållare bakljusramp	Bracket light holder
14	503894	x	x	x	x	x	Belysning baklykta	Tail lamp
--	500692	x	x	x	x	x	Glödlampa d:o 5 W	Bulb d:o 5 W
15	503895	x	x	x	x	x	Belysning blinkers	Flasher tail lamp
--	500147	x	x	x	x	x	Glödlampa d:o 21 W	Bulb d:o 21 W
16	503896	x	x	x	x	x	Belysning bromslykta	Stop tail lamp
--	500148	x	x	x	x	x	Glödlampa d:o 10 W	Bulb d:o 10 W
17	204977	x	x	x	x	x	Reflextriangel	Reflector
18	503900	x	x	x	x	x	Belysning sidomarkering	Side light
--	503418	x	x	x	x	x	Glödlampa d:o 5 W	Bulb d:o 5 W
19	503745	x	x	x	x	x	Belysning dimbakljus	Fog lamp
--	500147	x	x	x	x	x	Glödlampa d:o 21 W	Bulb d:o 21 W
--	313945	x	x	x	x	x	Gardinlängd tyll 600 x 670	Curtain tulle 600 x 670
--	313947	x	x	x	x	x	Gardinlängd tyll 1450x730	Curtain tulle 1450x730
--	300884	M	M	M	M	M	Gardinspiral	Curtain hanger
--	800271	x	x	x	x	x	Krok gardinspiral	Hook, curtain hanger
							M= Metervara	M= On the metre


1


2

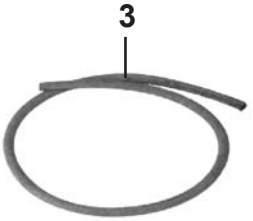
3


4

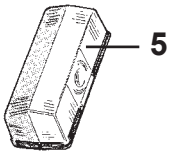
5

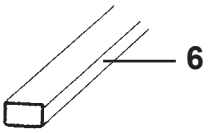
6

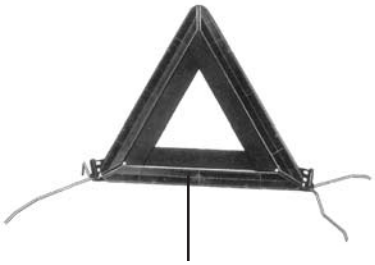
7


8

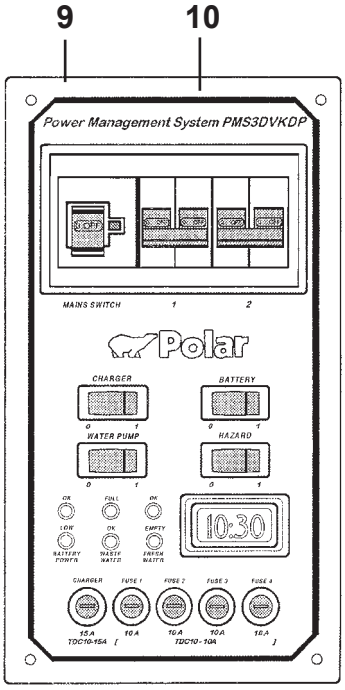
9
10
Power Management System PMS3DVKDP
MAINS SWITCH
Polar
CHARGER
BATTERY
WATER PUMP
HAZARD
10:30

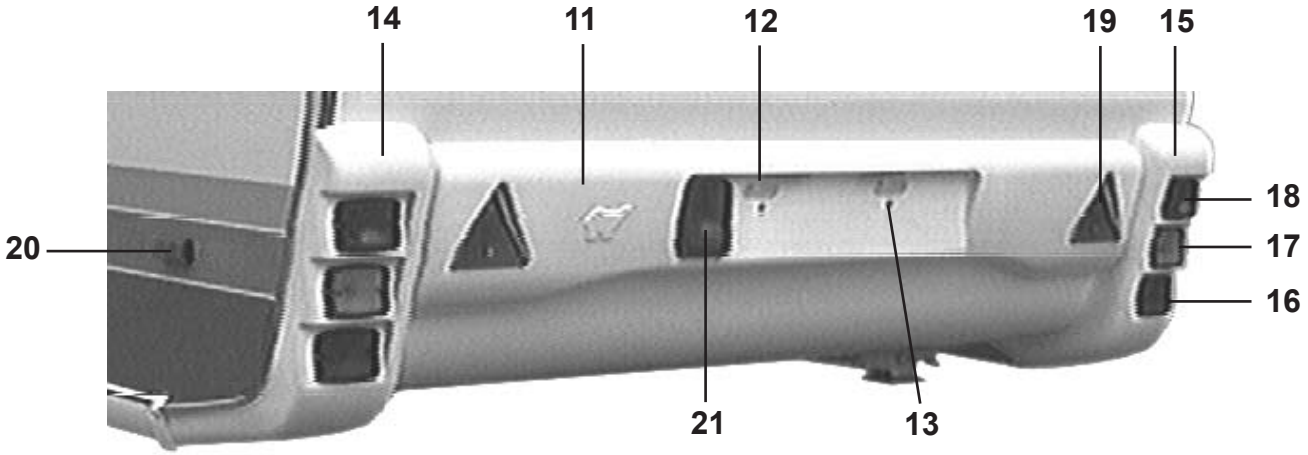
14
11
12
19
15
18
17
16
20
21
13

Pos Fig	Det. nr Part. No	Ingår/Fitted 520 alla mod.	560 alla mod.	590 alla mod.	620 alla mod.		Benämning	Description
1	504052	x	x	x	x		Ventil reducering	Reducing valve
2	504056	x	x	x	x		Läckindikator	Indicator leakage
--	503781	x	x	x	x		Glas d:o	Glass d:o
3	503149	M	M	M	M		Slang gas ø = 10 mm	Gas hose ø = 10 mm
4	503804	x	x	x	x		Kontakt 13-polig vagnsdel	Contact 13-pol vagon
5	503687	x	x	x	x		Belysning breddmarkering	Side light
--	503494	x	x	x	x		Glödlampa d:o 4 W	Bulb d:o 4 W
6	503495	x	x	x	x		List täck el-kabel B=14 L=1500	Cover strip B=14 L=1500
7	207569	x	x	x	x		Varningstriangel	Triangular warning sign
8	908188	x	x	x	x		Brandsläckare	Fire extinguisher
9	504148	x	x	x	x		Elcentral 12/230 V kpl. u. frontplåt	El centr. 12/230 V cpl. without frontplate
10	504129	x	x	x	x		Frontplåt elcentral	Front plate el central
11	207160	x	x	x	x		Hållare registreringsplåt	License plate support
--	206842	M	M	M	M		U-list vit d:o	U-list white d:o
12	503729	x	x	x	x		Belysning skylt	Plate light
--	500158	x	x	x	x		Glödlampa d:o 5 W L=38	Bulb d:o 5 W L=38
13	800281	x	x	x	x		Mutter blindnit M6	Nut M6
14	207069	x	x	x	x		Bakljusramp vänster	Light holder left
--	206842	M	M	M	M		U-list vit d:o	U-list white d:o
--	207073	x	x	x	x		Hållare bakljusramp	Bracket light holder
15	207068	x	x	x	x		Bakljusramp höger	Light holder right
--	206842	M	M	M	M		U-list vit d:o	U-list white d:o
--	207073	x	x	x	x		Hållare bakljusramp	Bracket light holder
16	503894	x	x	x	x		Belysning baklykta	Tail lamp
--	500692	x	x	x	x		Glödlampa d:o 5 W	Bulb d:o 5 W
17	503895	x	x	x	x		Belysning blinkers	Flasher tail lamp
--	500147	x	x	x	x		Glödlampa d:o 21 W	Bulb d:o 21 W
18	503896	x	x	x	x		Belysning bromslykta	Stop tail lamp
--	500148	x	x	x	x		Glödlampa d:o 10 W	Bulb d:o 10 W
19	204977	x	x	x	x		Reflextriangel	Reflector
20	503900	x	x	x	x		Belysning sidomarkering	Side light
--	503418	x	x	x	x		Glödlampa d:o 5 W	Bulb d:o 5 W
21	503745	x	x	x	x		Belysning dimbakljus	Fog lamp
--	500147	x	x	x	x		Glödlampa d:o 21 W	Bulb d:o 21 W
--	313945	x	x	x	x		Gardinlängd tyll 600 x 670	Curtain tulle 600 x 670
--	313947	x	x	x	x		Gardinlängd tyll 1450x730	Curtain tulle 1450x730
--	300884	M	M	M	M		Gardinspiral	Curtain hanger
--	800271	x	x	x	x		Krok gardinspiral	Hook, curtain hange
							M= Metervara	M= On the metre


1


2

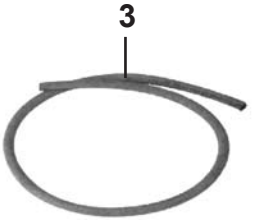
3


4

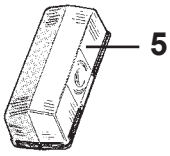
5

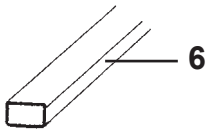
6

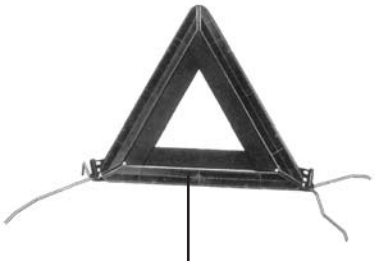
7


8

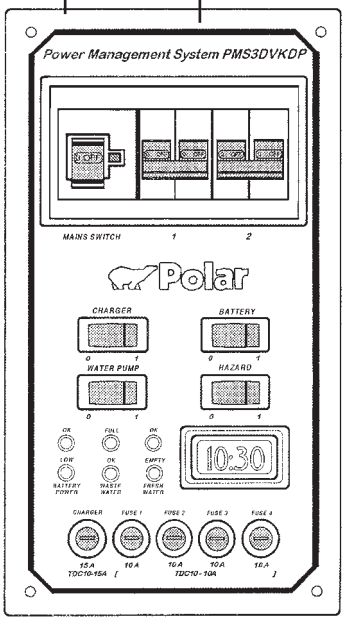
9
10
Power Management System PMS3DVKDP
MAINS SWITCH
Polar
CHARGER
BATTERY
WATER PUMP
HAZARD
10:30

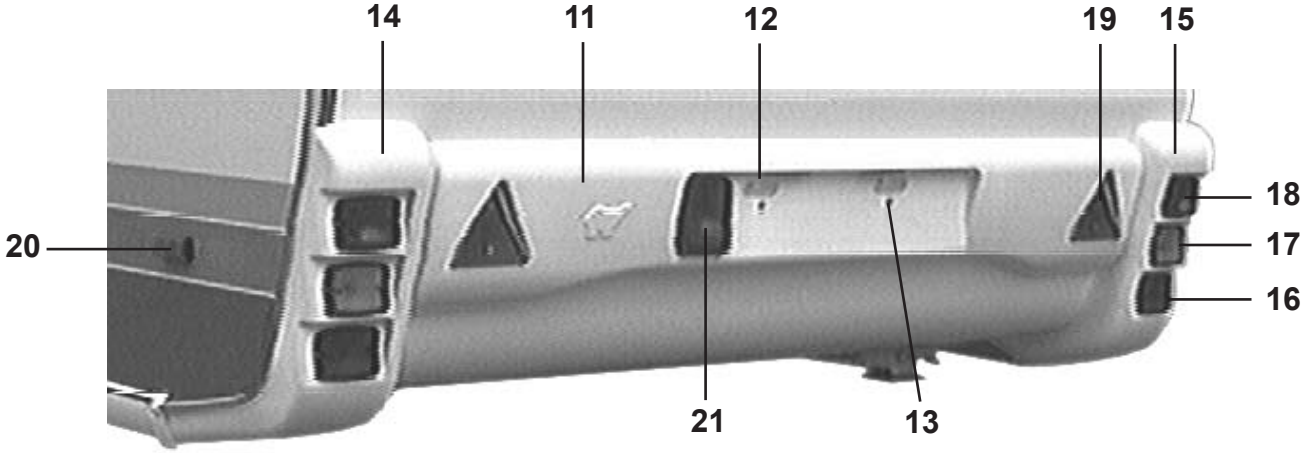
14
11
12
19
15
18
17
16
20
21
13

Pos Fig	Det. nr Part. No	Ingår/Fitted 520 alla mod.	560 alla mod.	590 alla mod.	620 alla mod.	730 alla mod.	Benämning	Description
1	504052	x	x	x	x	x	Ventil reducering	Reducing valve
2	504056	x	x	x	x	x	Läckindikator	Indicator leakage
--	503781	x	x	x	x	x	Glas d:o	Glass d:o
3	503149	M	M	M	M	M	Slang gas ø = 10 mm	Gas hose ø = 10 mm
4	503804	x	x	x	x	x	Kontakt 13-polig vagnsdel	Contact 13-pol vagon
5	503687	x	x	x	x	x	Belysning breddmarkering	Side light
--	503494	x	x	x	x	x	Glödlampa d:o 4 W	Bulb d:o 4 W
6	503495	x	x	x	x	x	List täck el-kabel B=14 L=1500	Cover strip B=14 L=1500
7	207569	x	x	x	x	x	Varningstriangel	Triangular warning sign
8	908188	x	x	x	x	x	Brandsläckare	Fire extinguisher
9	504148	x	x	x	x	x	Elcentral 12/230 V kpl. u. frontplåt	El centr. 12/230 V cpl. without frontplate
10	504129	x	x	x	x	x	Frontplåt elcentral	Front plate el central
11	207210	x	x	x	x	x	Hållare registreringsplåt	License plate support
--	206842	M	M	M	M	M	U-list vit d:o	U-list white d:o
12	503729	x	x	x	x	x	Belysning skylt	Plate light
--	500158	x	x	x	x	x	Glödlampa d:o 5 W L=38	Bulb d:o 5 W L=38
13	800281	x	x	x	x	x	Mutter blindnit M6	Nut M6
14	207069	x	x	x	x	x	Bakljusramp vänster	Light holder left
--	206842	M	M	M	M	M	U-list vit d:o	U-list white d:o
--	207073	x	x	x	x	x	Hållare bakljusramp	Bracket light holder
15	207068	x	x	x	x	x	Bakljusramp höger	Light holder right
--	206842	M	M	M	M	M	U-list vit d:o	U-list white d:o
--	207073	x	x	x	x	x	Hållare bakljusramp	Bracket light holder
16	503894	x	x	x	x	x	Belysning baklykta	Tail lamp
--	500692	x	x	x	x	x	Glödlampa d:o 5 W	Bulb d:o 5 W
17	503895	x	x	x	x	x	Belysning blinkers	Flasher tail lamp
--	500147	x	x	x	x	x	Glödlampa d:o 21 W	Bulb d:o 21 W
18	503896	x	x	x	x	x	Belysning bromslykta	Stop tail lamp
--	500148	x	x	x	x	x	Glödlampa d:o 10 W	Bulb d:o 10 W
19	204977	x	x	x	x	x	Reflextriangel	Reflector
20	503900	x	x	x	x	x	Belysning sidomarkering	Side light
--	503418	x	x	x	x	x	Glödlampa d:o 5 W	Bulb d:o 5 W
21	503745	x	x	x	x	x	Belysning dimbakljus	Fog lamp
--	500147	x	x	x	x	x	Glödlampa d:o 21 W	Bulb d:o 21 W
--	313945	x	x	x	x	x	Gardinlängd tyll 600 x 670	Curtain tulle 600 x 670
--	313947	x	x	x	x	x	Gardinlängd tyll 1450x730	Curtain tulle 1450x730
--	300884	M	M	M	M	M	Gardinspiral	Curtain hanger
--	800271	x	x	x	x	x	Krok gardinspiral	Hook, curtain hanger

M= Metervara

M= On the metre


1


2

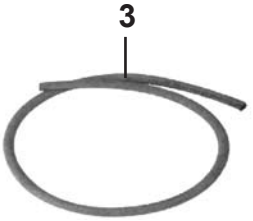
3


4

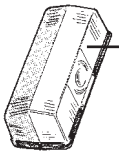
5

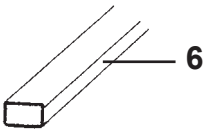
6

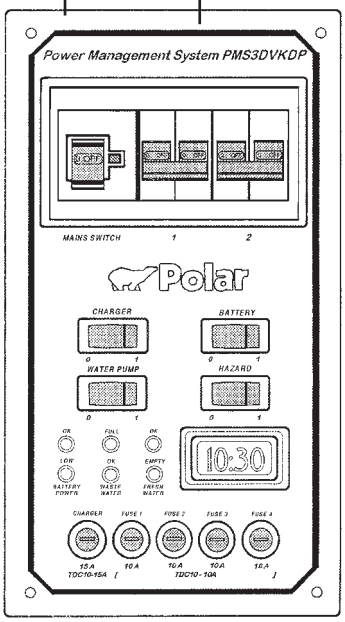
7
8
Power Management System PMS3DVKDP
MAINS SWITCH
Polar
CHARGER
BATTERY
WATER PUMP
HAZARD
10:30

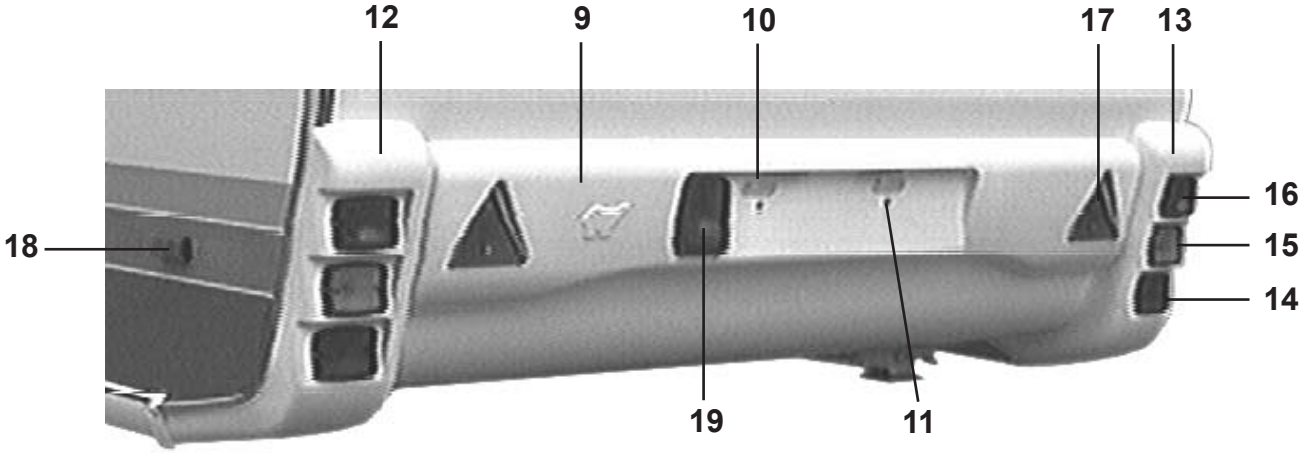
12
9
10
17
13
16
15
14
18
19
11

Pos Fig	Det. nr Part. No	Ingår/Fitted 520 alla mod.	560 alla mod.	590 alla mod.	620 alla mod.		Benämning	Description
1	504052	x	x	x	x		Ventil reducering	Reducing valve
2	504056	x	x	x	x		Läckindikator	Indicator leakage
--	503781	x	x	x	x		Glas d:o	Glass d:o
3	503149	M	M	M	M		Slang gas ø = 10 mm	Gas hose ø = 10 mm
4	503945	x	x	x	x		Kontakt 13-polig vagnsdel	Contact 13-pol vagon
5	503687	x	x	x	x		Belysning breddmarkering	Side light
--	503494	x	x	x	x		Glödlampa d:o 4 W	Bulb d:o 4 W
6	503495	x	x	x	x		List täck el-kabel B=14 L=1500	Cover strip B=14 L=1500
7	504148	x	x	x	x		Elcentral 12/230 V kpl. u. frontplåt	El centr. 12/230 V cpl. without frontplate
8	504129	x	x	x	x		Frontplåt elcentral	Front plate el central
9	207160	x	x	x	x		Hållare registreringsplåt	License plate support
--	206842	M	M	M	M		U-list vit d:o	U-list white d:o
10	503729	x	x	x	x		Belysning skylt	Plate light
--	500158	x	x	x	x		Glödlampa d:o 5 W L=38	Bulb d:o 5 W L=38
11	800281	x	x	x	x		Mutter blindnit M6	Nut M6
12	207069	x	x	x	x		Bakljusramp vänster	Light holder left
--	206842	M	M	M	M		U-list vit d:o	U-list white d:o
--	207073	x	x	x	x		Hållare bakljusramp	Bracket light holder
13	207068	x	x	x	x		Bakljusramp höger	Light holder right
--	206842	M	M	M	M		U-list vit d:o	U-list white d:o
--	207073	x	x	x	x		Hållare bakljusramp	Bracket light holder
14	503894	x	x	x	x		Belysning baklykta	Tail lamp
--	500692	x	x	x	x		Glödlampa d:o 5 W	Bulb d:o 5 W
15	503895	x	x	x	x		Belysning blinkers	Flasher tail lamp
--	500147	x	x	x	x		Glödlampa d:o 21 W	Bulb d:o 21 W
16	503896	x	x	x	x		Belysning bromslykta	Stop tail lamp
--	500148	x	x	x	x		Glödlampa d:o 10 W	Bulb d:o 10 W
17	204977	x	x	x	x		Reflextriangel	Reflector
18	503900	x	x	x	x		Belysning sidomarkering	Side light
--	503418	x	x	x	x		Glödlampa d:o 5 W	Bulb d:o 5 W
19	503745	x	x	x	x		Belysning dimbakljus	Fog lamp
--	500147	x	x	x	x		Glödlampa d:o 21 W	Bulb d:o 21 W
--	313945	x	x	x	x		Gardinlängd tyll 600 x 670	Curtain tulle 600 x 670
--	313947	x	x	x	x		Gardinlängd tyll 1450x730	Curtain tulle 1450x730
--	300884	M	M	M	M		Gardinspiral	Curtain hanger
--	800271	x	x	x	x		Krok gardinspiral	Hook, curtain hanger
							M= Metervara	M= On the metre


1


2

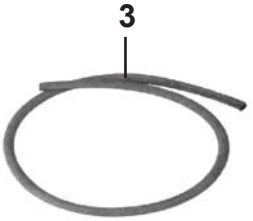
3


4

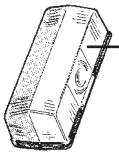
5

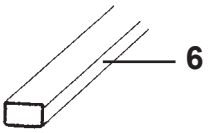
6

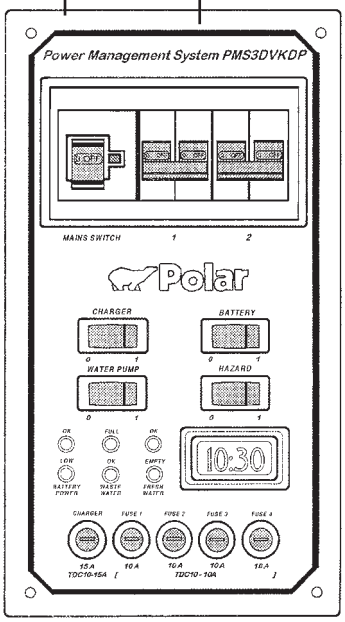
7
8
Power Management System PMS3DVKDP
MAINS SWITCH
Polar
CHARGER
BATTERY
WATER PUMP
HAZARD
10:30

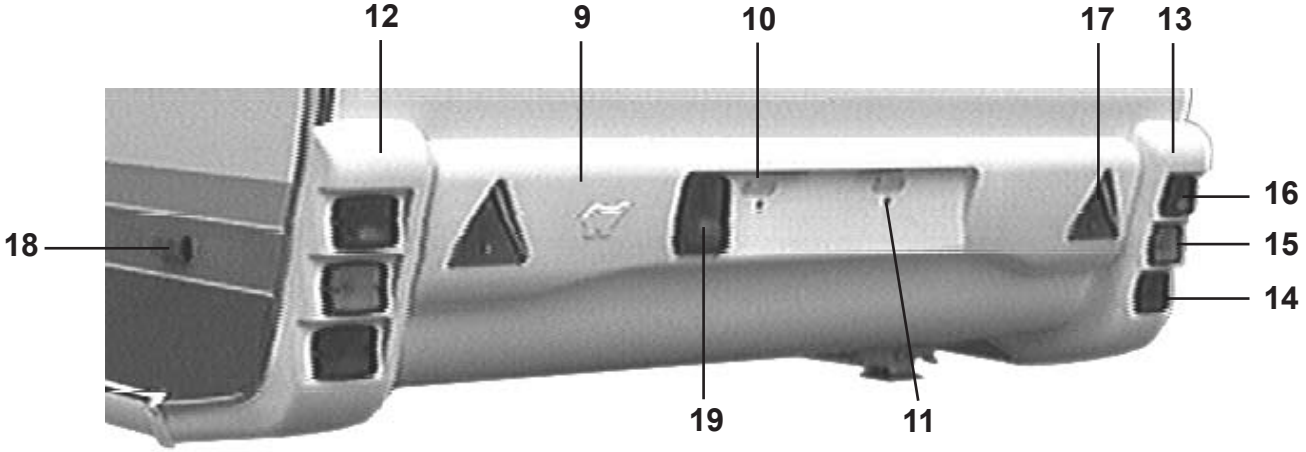
12
9
10
17
13
16
15
14
18
19
11

Pos Fig	Det. nr Part. No	Ingår/Fitted 520 alla mod.	560 alla mod.	590 alla mod.	620 alla mod.	730 alla mod.	Benämning	Description
1	504052	x	x	x	x	x	Ventil reducering	Reducing valve
2	504056	x	x	x	x	x	Läckindikator	Indicator leakage
--	503781	x	x	x	x	x	Glas d:o	Glass d:o
3	503149	M	M	M	M	M	Slang gas ø = 10 mm	Gas hose ø = 10 mm
4	503945	x	x	x	x	x	Kontakt 13-polig vagnsdel	Contact 13-pol vagon
5	503687	x	x	x	x	x	Belysning breddmarkering	Side light
--	503494	x	x	x	x	x	Glödlampa d:o 4 W	Bulb d:o 4 W
6	503495	x	x	x	x	x	List täck el-kabel B=14 L=1500	Cover strip B=14 L=1500
7	504148	x	x	x	x	x	Elcentral 12/230 V kpl. u. frontplåt	El centr. 12/230 V cpl. without frontplate
8	504129	x	x	x	x	x	Frontplåt elcentral	Front plate el central
9	207210	x	x	x	x	x	Hållare registreringsplåt	License plate support
--	206842	M	M	M	M	M	U-list vit d:o	U-list white d:o
10	503729	x	x	x	x	x	Belysning skylt	Plate light
--	500158	x	x	x	x	x	Glödlampa d:o 5 W L=38	Bulb d:o 5 W L=38
11	800281	x	x	x	x	x	Mutter blindnit M6	Nut M6
12	207069	x	x	x	x	x	Bakljusramp vänster	Light holder left
--	206842	M	M	M	M	M	U-list vit d:o	U-list white d:o
--	207073	x	x	x	x	x	Hållare bakljusramp	Bracket light holder
13	207068	x	x	x	x	x	Bakljusramp höger	Light holder right
--	206842	M	M	M	M	M	U-list vit d:o	U-list white d:o
--	207073	x	x	x	x	x	Hållare bakljusramp	Bracket light holder
14	503894	x	x	x	x	x	Belysning baklykta	Tail lamp
--	500692	x	x	x	x	x	Glödlampa d:o 5 W	Bulb d:o 5 W
15	503895	x	x	x	x	x	Belysning blinkers	Flasher tail lamp
--	500147	x	x	x	x	x	Glödlampa d:o 21 W	Bulb d:o 21 W
16	503896	x	x	x	x	x	Belysning bromslykta	Stop tail lamp
--	500148	x	x	x	x	x	Glödlampa d:o 10 W	Bulb d:o 10 W
17	204977	x	x	x	x	x	Reflextriangel	Reflector
18	503900	x	x	x	x	x	Belysning sidomarkering	Side light
--	503418	x	x	x	x	x	Glödlampa d:o 5 W	Bulb d:o 5 W
19	503745	x	x	x	x	x	Belysning dimbakljus	Fog lamp
--	500147	x	x	x	x	x	Glödlampa d:o 21 W	Bulb d:o 21 W
--	313945	x	x	x	x	x	Gardinlängd tyll 600 x 670	Curtain tulle 600 x 670
--	313947	x	x	x	x	x	Gardinlängd tyll 1450x730	Curtain tulle 1450x730
--	300884	M	M	M	M	M	Gardinspiral	Curtain hanger
--	800271	x	x	x	x	x	Krok gardinspiral	Hook, curtain hanger
							M= Metervara	M= On the metre


1


2

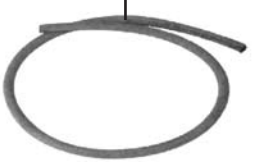
3

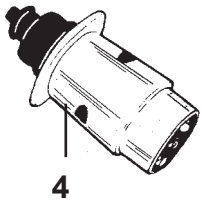
4

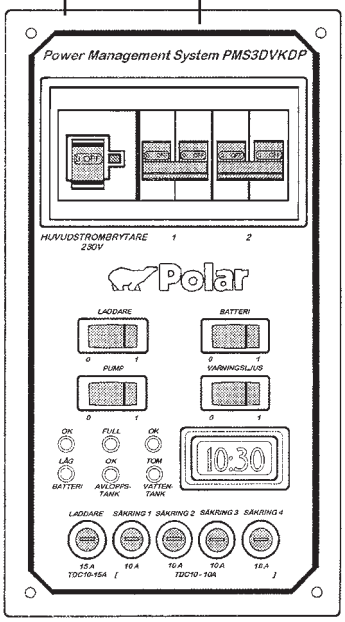
5
6
Power Management System PMS3DVKDP
HUVUDSTRÖMBRYTARE 230V
1
2
Polar
LADDARE
BATTERI
PUMP
VARNINGSLJUS
OK
FULL
OK
LÅG BATTERI
OK AVLOPPS-TANK
TOM VATTEN-TANK
10:30
LADDARE
SÄKRING 1
SÄKRING 2
SÄKRING 3
SÄKRING 4
15 A TDC10-15A
10 A
10 A TDC10 - 10A
10 A
10 A

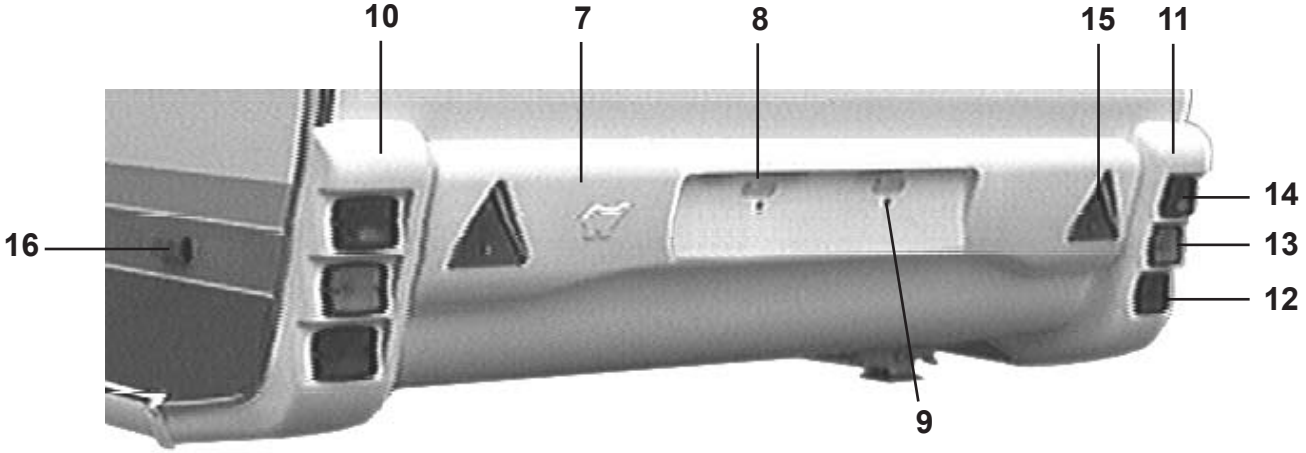
10
7
8
15
11
14
13
12
16
9

Pos Fig	Det. nr Part. No	Ingår/Fitted 520 alla mod.	560 alla mod.	590 alla mod.	620 alla mod.		Benämning	Description
1	504053	x	x	x	x		Ventil reducering "Click-on"	Reducing valve "Click-on"
2	504056	x	x	x	x		Läckindikator	Indicator leakage
--	503781	x	x	x	x		Glas d:o	Glass d:o
3	503149	M	M	M	M		Slang gas ø = 10 mm	Gas hose ø = 10 mm
4	500714	x	x	x	x		Kontakt 7-polig vagnsdel	Contact 7-pol vagon
5	504148	x	x	x	x		Elcentral 12/230 V kpl. u. frontplåt	El centr. 12/230 V cpl. without frontplate
6	504128	x	x	x	x		Frontplåt elcentral	Front plate el central
7	207160	x	x	x	x		Hållare registreringsplåt	License plate support
--	206842	M	M	M	M		U-list vit d:o	U-list white d:o
8	503729	x	x	x	x		Belysning skylt	Plate light
--	500158	x	x	x	x		Glödlampa d:o 5 W L=38	Bulb d:o 5 W L=38
9	800281	x	x	x	x		Mutter blindnit M6	Nut M6
10	207069	x	x	x	x		Bakljusramp vänster	Light holder left
--	206842	M	M	M	M		U-list vit d:o	U-list white d:o
--	207073	x	x	x	x		Hållare bakljusramp	Bracket light holder
11	207068	x	x	x	x		Bakljusramp höger	Light holder right
--	206842	M	M	M	M		U-list vit d:o	U-list white d:o
--	207073	x	x	x	x		Hållare bakljusramp	Bracket light holder
12	503894	x	x	x	x		Belysning baklykta	Tail lamp
--	500692	x	x	x	x		Glödlampa d:o 5 W	Bulb d:o 5 W
13	503895	x	x	x	x		Belysning blinkers	Flasher tail lamp
--	500147	x	x	x	x		Glödlampa d:o 21 W	Bulb d:o 21 W
14	503896	x	x	x	x		Belysning bromslykta	Stop tail lamp
--	500148	x	x	x	x		Glödlampa d:o 10 W	Bulb d:o 10 W
15	204977	x	x	x	x		Reflextriangel	Reflector
16	503900	x	x	x	x		Belysning sidomarkering	Side light
--	503418	x	x	x	x		Glödlampa d:o 5 W	Bulb d:o 5 W
--	313945	x	x	x	x		Gardinlängd tyll 600 x 670	Curtain tulle 600 x 670
--	313947	x	x	x	x		Gardinlängd tyll 1450x730	Curtain tulle 1450x730
--	300884	M	M	M	M		Gardinspiral	Curtain hanger
--	800271	x	x	x	x		Krok gardinspiral	Hook, curtain hanger
							M= Metervara	M= On the metre


1


2


3

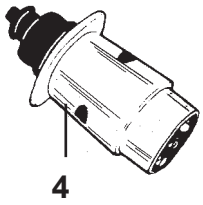
4

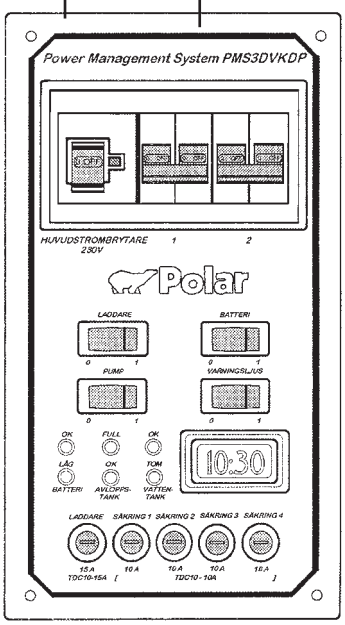
5
6
Power Management System PMS3DVKDP
HUVUDSTRÖMBRYTARE 230V
1
2
Polar
LADDARE
BATTERI
PUMP
VARNINGSLJUS
OK
FULL
OK
LÅG BATTERI
OK AVLOPPS-TANK
TOM VÄTTEN-TANK
10:30
LADDARE
SÄKRING 1
SÄKRING 2
SÄKRING 3
SÄKRING 4
15 A TDC10-15A
10 A
10 A TDC10 - 10A
10 A
10 A

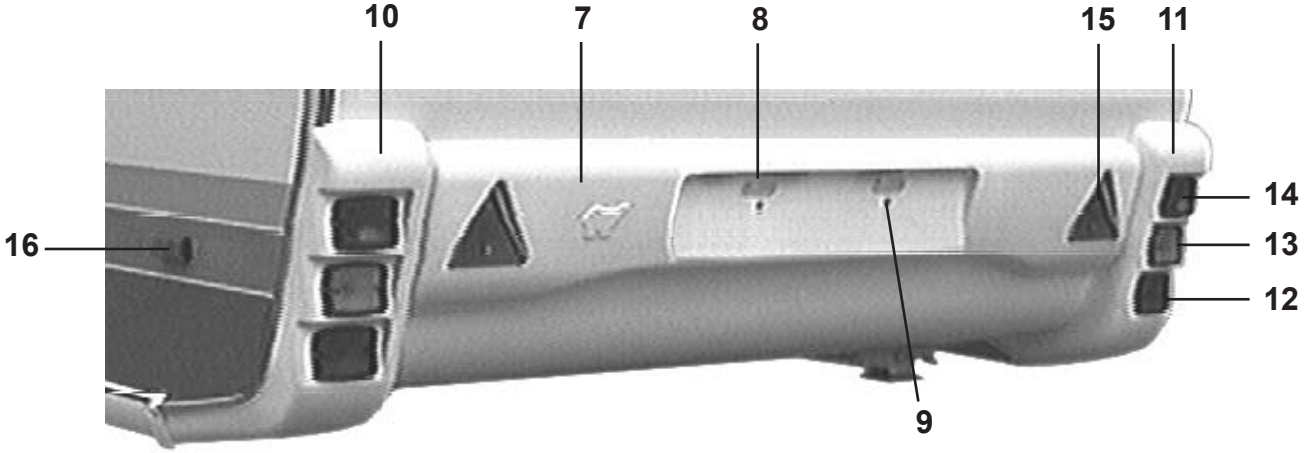
10
7
8
15
11
14
13
12
16
9

Pos Fig	Det. nr Part. No	Ingår/Fitted 520 alla mod.	560 alla mod.	590 alla mod.	620 alla mod.	730 alla mod.	Benämning	Description
1	504053	x	x	x	x	x	Ventil reducering "Click-on"	Reducing valve "Click-on"
2	504056	x	x	x	x	x	Läckindikator	Indicator leakage
--	503781	x	x	x	x	x	Glas d:o	Glass d:o
3	503149	M	M	M	M	M	Slang gas ø = 10 mm	Gas hose ø = 10 mm
4	500714	x	x	x	x	x	Kontakt 7-polig vagnsdel	Contact 7-pol vagon
5	504148	x	x	x	x	x	Elcentral 12/230 V kpl. u. frontplåt	El centr. 12/230 V cpl. without frontplate
6	504128	x	x	x	x	x	Frontplåt elcentral	Front plate el central
7	207210	x	x	x	x	x	Hållare registreringsplåt	License plate support
--	206842	M	M	M	M	M	U-list vit d:o	U-list white d:o
8	503729	x	x	x	x	x	Belysning skylt	Plate light
--	500158	x	x	x	x	x	Glödlampa d:o 5 W L=38	Bulb d:o 5 W L=38
9	800281	x	x	x	x	x	Mutter blindnit M6	Nut M6
10	207069	x	x	x	x	x	Bakljusramp vänster	Light holder left
--	206842	M	M	M	M	M	U-list vit d:o	U-list white d:o
--	207073	x	x	x	x	x	Hållare bakljusramp	Bracket light holder
11	207068	x	x	x	x	x	Bakljusramp höger	Light holder right
--	206842	M	M	M	M	M	U-list vit d:o	U-list white d:o
--	207073	x	x	x	x	x	Hållare bakljusramp	Bracket light holder
12	503894	x	x	x	x	x	Belysning baklykta	Tail lamp
--	500692	x	x	x	x	x	Glödlampa d:o 5 W	Bulb d:o 5 W
13	503895	x	x	x	x	x	Belysning blinkers	Flasher tail lamp
--	500147	x	x	x	x	x	Glödlampa d:o 21 W	Bulb d:o 21 W
14	503896	x	x	x	x	x	Belysning bromslykta	Stop tail lamp
--	500148	x	x	x	x	x	Glödlampa d:o 10 W	Bulb d:o 10 W
15	204977	x	x	x	x	x	Reflextriangel	Reflector
16	503900	x	x	x	x	x	Belysning sidomarkering	Side light
--	503418	x	x	x	x	x	Glödlampa d:o 5 W	Bulb d:o 5 W
--	313945	x	x	x	x	x	Gardinlängd tyll 600 x 670	Curtain tulle 600 x 670
--	313947	x	x	x	x	x	Gardinlängd tyll 1450x730	Curtain tulle 1450x730
--	300884	M	M	M	M	M	Gardinspiral	Curtain hanger
--	800271	x	x	x	x	x	Krok gardinspiral	Hook, curtain hanger
							M= Metervara	M= On the metre


1

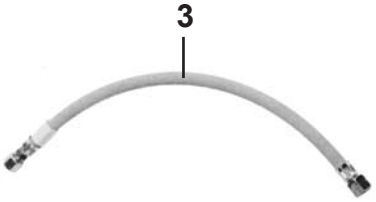
3

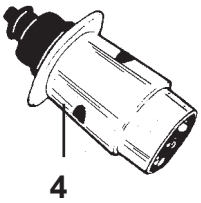
4

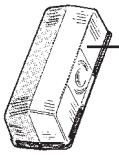
5

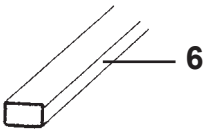
6

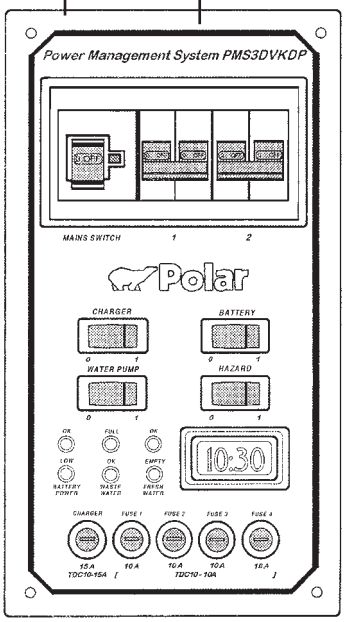
7
8
Power Management System PMS3DVKDP
MAINS SWITCH
Polar
CHARGER
BATTERY
WATER PUMP
HAZARD
10:30

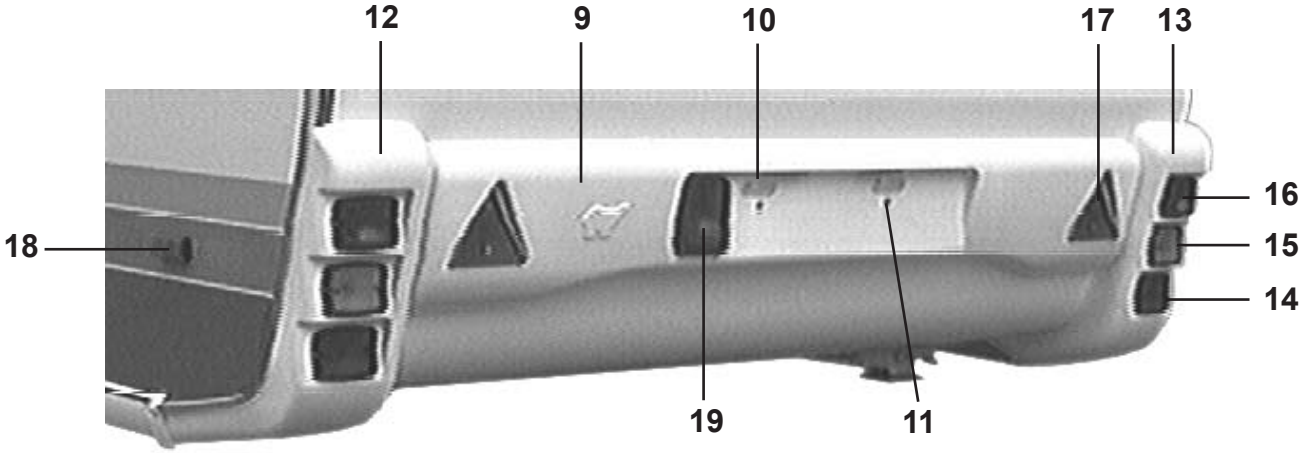
12
9
10
17
13
16
15
14
18
19
11

Pos Fig	Det. nr Part. No	Ingår/Fitted 520 alla mod.	560 alla mod.	590 alla mod.	620 alla mod.		Benämning	Description
1	504067	x	x	x	x		Ventil reducering	Reducing valve
3	500955	x	x	x	x		Slang gas ø = 8 mm	Gas hose ø = 8 mm
4	500714	x	x	x	x		Kontakt 7-polig vagnsdel	Contact 7-pol vagon
5	503687	x	x	x	x		Belysning breddmarkering	Side light
--	503494	x	x	x	x		Glödlampa d:o 4 W	Bulb d:o 4 W
6	503495	x	x	x	x		List täck el-kabel B=14 L=1500	Cover strip B=14 L=1500
7	504148	x	x	x	x		Elcentral 12/230 V kpl. u. frontplåt	El centr. 12/230 V cpl. without frontplate
8	504129	x	x	x	x		Frontplåt elcentral	Front plate el central
9	207160	x	x	x	x		Hållare registreringsplåt	License plate support
--	206842	M	M	M	M		U-list vit d:o	U-list white d:o
10	503729	x	x	x	x		Belysning skylt	Plate light
--	500158	x	x	x	x		Glödlampa d:o 5 W L=38	Bulb d:o 5 W L=38
11	800281	x	x	x	x		Mutter blindnit M6	Nut M6
12	207069	x	x	x	x		Bakljusramp vänster	Light holder left
--	206842	M	M	M	M		U-list vit d:o	U-list white d:o
--	207073	x	x	x	x		Hållare bakljusramp	Bracket light holder
13	207068	x	x	x	x		Bakljusramp höger	Light holder right
--	206842	M	M	M	M		U-list vit d:o	U-list white d:o
--	207073	x	x	x	x		Hållare bakljusramp	Bracket light holder
14	503894	x	x	x	x		Belysning baklykta	Tail lamp
--	500692	x	x	x	x		Glödlampa d:o 5 W	Bulb d:o 5 W
15	503895	x	x	x	x		Belysning blinkers	Flasher tail lamp
--	500147	x	x	x	x		Glödlampa d:o 21 W	Bulb d:o 21 W
16	503896	x	x	x	x		Belysning bromslykta	Stop tail lamp
--	500148	x	x	x	x		Glödlampa d:o 10 W	Bulb d:o 10 W
17	204977	x	x	x	x		Reflextriangel	Reflector
18	503900	x	x	x	x		Belysning sidomarkering	Side light
--	503418	x	x	x	x		Glödlampa d:o 5 W	Bulb d:o 5 W
19	503745	x	x	x	x		Belysning dimbakljus	Fog lamp
--	500147	x	x	x	x		Glödlampa d:o 21 W	Bulb d:o 21 W
--	313945	x	x	x	x		Gardinlängd tyll 600 x 670	Curtain tulle 600 x 670
--	313947	x	x	x	x		Gardinlängd tyll 1450x730	Curtain tulle 1450x730
--	300884	M	M	M	M		Gardinspiral	Curtain hanger
--	800271	x	x	x	x		Krok gardinspiral	Hook, curtain hanger
							M= Metervara	M= On the metre


1

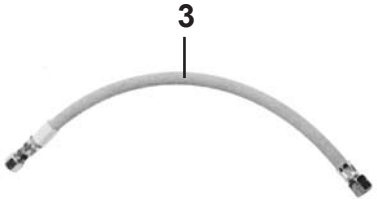
3

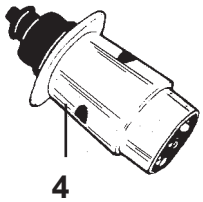
4

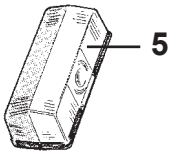
5

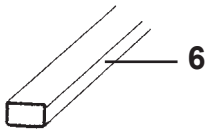
6

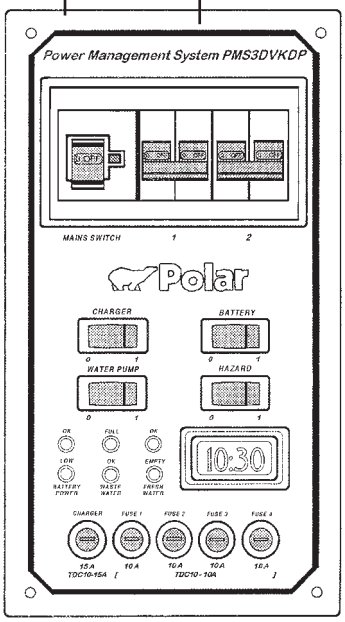
7
8
Power Management System PMS3DVKDP
MAINS SWITCH
Polar
CHARGER
BATTERY
WATER PUMP
HAZARD
10:30

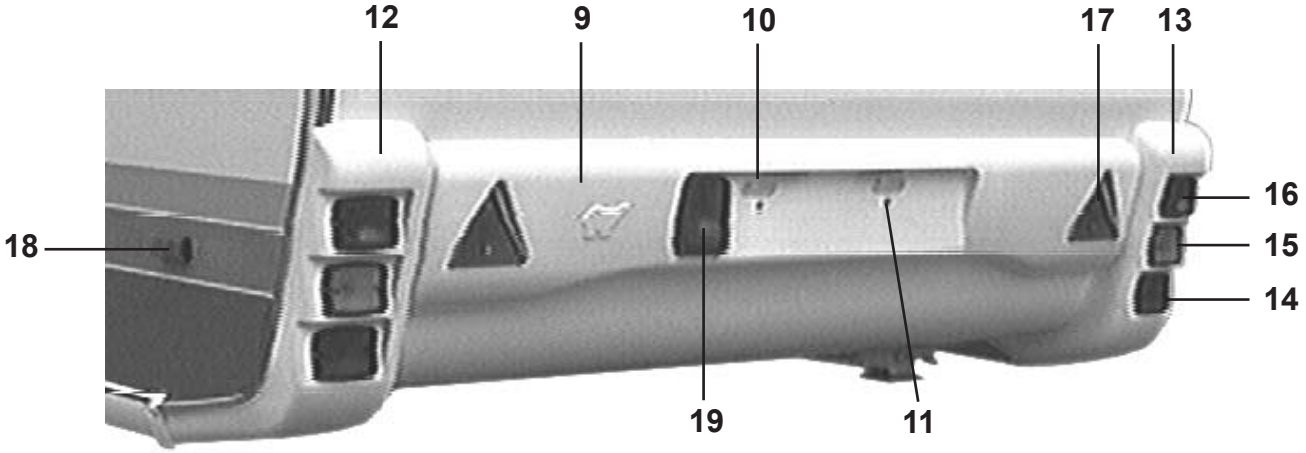
12
9
10
17
13
16
15
14
18
19
11

Pos Fig	Det. nr Part. No	Ingår/Fitted 520 alla mod.	560 alla mod.	590 alla mod.	620 alla mod.	730 alla mod.	Benämning	Description
1	504067	x	x	x	x	x	Ventil reducering	Reducing valve
3	500955	x	x	x	x	x	Slang gas ø = 8 mm	Gas hose ø = 8 mm
4	500714	x	x	x	x	x	Kontakt 7-polig vagnsdel	Contact 7-pol vagon
5	503687	x	x	x	x	x	Belysning breddmarkering	Side light
--	503494	x	x	x	x	x	Glödlampa d:o 4 W	Bulb d:o 4 W
6	503495	x	x	x	x	x	List täck el-kabel B=14 L=1500	Cover strip B=14 L=1500
7	504148	x	x	x	x	x	Elcentral 12/230 V kpl. u. frontplåt	El centr. 12/230 V cpl. without frontplate
8	504129	x	x	x	x	x	Frontplåt elcentral	Front plate el central
9	207210	x	x	x	x	x	Hållare registreringsplåt	License plate support
--	206842	M	M	M	M	M	U-list vit d:o	U-list white d:o
10	503729	x	x	x	x	x	Belysning skylt	Plate light
--	500158	x	x	x	x	x	Glödlampa d:o 5 W L=38	Bulb d:o 5 W L=38
11	800281	x	x	x	x	x	Mutter blindnit M6	Nut M6
12	207069	x	x	x	x	x	Bakljusramp vänster	Light holder left
--	206842	M	M	M	M	M	U-list vit d:o	U-list white d:o
--	207073	x	x	x	x	x	Hållare bakljusramp	Bracket light holder
13	207068	x	x	x	x	x	Bakljusramp höger	Light holder right
--	206842	M	M	M	M	M	U-list vit d:o	U-list white d:o
--	207073	x	x	x	x	x	Hållare bakljusramp	Bracket light holder
14	503894	x	x	x	x	x	Belysning baklykta	Tail lamp
--	500692	x	x	x	x	x	Glödlampa d:o 5 W	Bulb d:o 5 W
15	503895	x	x	x	x	x	Belysning blinkers	Flasher tail lamp
--	500147	x	x	x	x	x	Glödlampa d:o 21 W	Bulb d:o 21 W
16	503896	x	x	x	x	x	Belysning bromslykta	Stop tail lamp
--	500148	x	x	x	x	x	Glödlampa d:o 10 W	Bulb d:o 10 W
17	204977	x	x	x	x	x	Reflextriangel	Reflector
18	503900	x	x	x	x	x	Belysning sidomarkering	Side light
--	503418	x	x	x	x	x	Glödlampa d:o 5 W	Bulb d:o 5 W
19	503745	x	x	x	x	x	Belysning dimbakljus	Fog lamp
--	500147	x	x	x	x	x	Glödlampa d:o 21 W	Bulb d:o 21 W
--	313945	x	x	x	x	x	Gardinlängd tyll 600 x 670	Curtain tulle 600 x 670
--	313947	x	x	x	x	x	Gardinlängd tyll 1450x730	Curtain tulle 1450x730
--	300884	M	M	M	M	M	Gardinspiral	Curtain hanger
--	800271	x	x	x	x	x	Krok gardinspiral	Hook, curtain hanger
							M= Metervara	M= On the metre


1

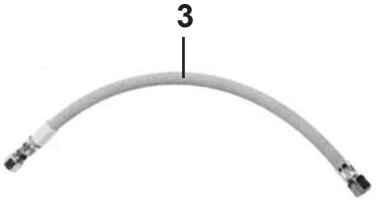
3

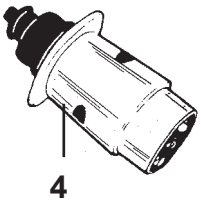
4

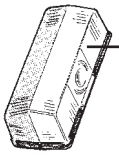
5

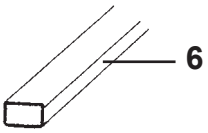
6

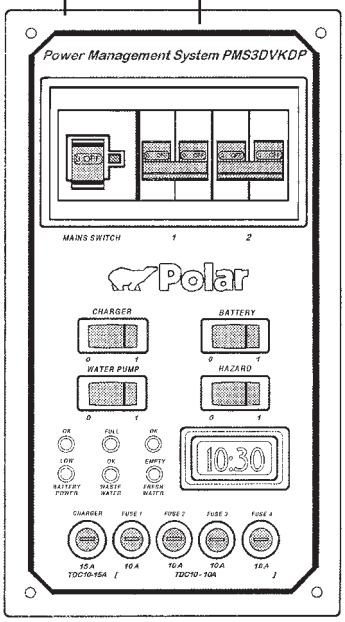
7
8
Power Management System PMS3DVKDP
MAINS SWITCH
Polar
CHARGER
BATTERY
WATER PUMP
HAZARD
10:30

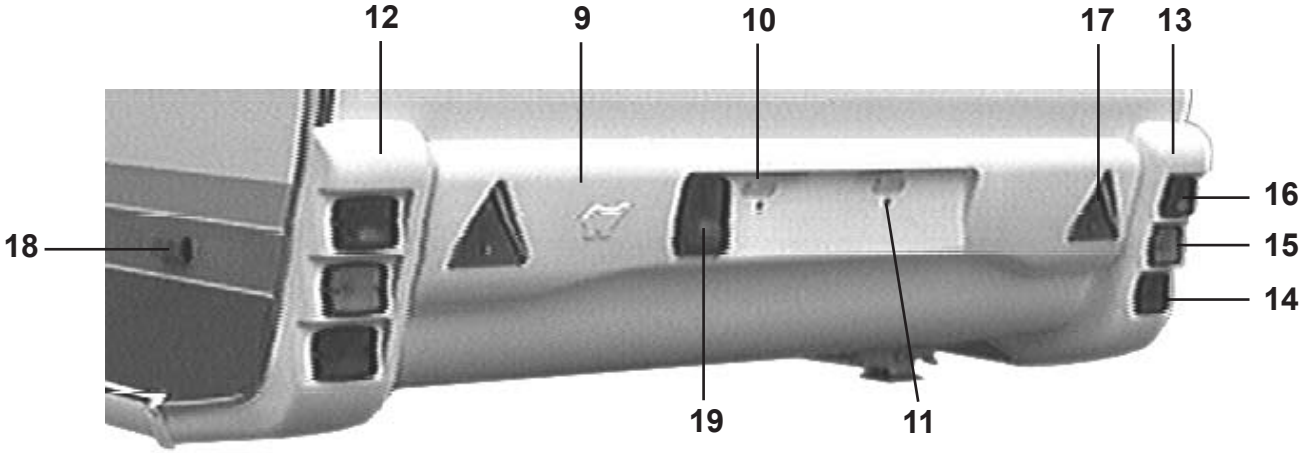
12
9
10
17
13
16
15
14
18
19
11

Pos Fig	Det. nr Part. No	Ingår/Fitted 520 alla mod.	560 alla mod.	590 alla mod.	620 alla mod.		Benämning	Description
1	504067	x	x	x	x		Ventil reducering	Reducing valve
3	500955	x	x	x	x		Slang gas ø = 8 mm	Gas hose ø = 8 mm
4	500714	x	x	x	x		Kontakt 7-polig vagnsdel	Contact 7-pol vagon
5	503687	x	x	x	x		Belysning breddmarkering	Side light
--	503494	x	x	x	x		Glödlampa d:o 4 W	Bulb d:o 4 W
6	503495	x	x	x	x		List täck el-kabel B=14 L=1500	Cover strip B=14 L=1500
7	504148	x	x	x	x		Elcentral 12/230 V kpl. u. frontplåt	El centr. 12/230 V cpl. without frontplate
8	504129	x	x	x	x		Frontplåt elcentral	Front plate el central
9	207160	x	x	x	x		Hållare registreringsplåt	License plate support
--	206842	M	M	M	M		U-list vit d:o	U-list white d:o
10	503729	x	x	x	x		Belysning skylt	Plate light
--	500158	x	x	x	x		Glödlampa d:o 5 W L=38	Bulb d:o 5 W L=38
11	800281	x	x	x	x		Mutter blindnit M6	Nut M6
12	207069	x	x	x	x		Bakljusramp vänster	Light holder left
--	206842	M	M	M	M		U-list vit d:o	U-list white d:o
--	207073	x	x	x	x		Hållare bakljusramp	Bracket light holder
13	207068	x	x	x	x		Bakljusramp höger	Light holder right
--	206842	M	M	M	M		U-list vit d:o	U-list white d:o
--	207073	x	x	x	x		Hållare bakljusramp	Bracket light holder
14	503894	x	x	x	x		Belysning baklykta	Tail lamp
--	500692	x	x	x	x		Glödlampa d:o 5 W	Bulb d:o 5 W
15	503895	x	x	x	x		Belysning blinkers	Flasher tail lamp
--	500147	x	x	x	x		Glödlampa d:o 21 W	Bulb d:o 21 W
16	503896	x	x	x	x		Belysning bromslykta	Stop tail lamp
--	500148	x	x	x	x		Glödlampa d:o 10 W	Bulb d:o 10 W
17	204977	x	x	x	x		Reflextriangel	Reflector
18	503900	x	x	x	x		Belysning sidomarkering	Side light
--	503418	x	x	x	x		Glödlampa d:o 5 W	Bulb d:o 5 W
19	503745	x	x	x	x		Belysning dimbakljus	Fog lamp
--	500147	x	x	x	x		Glödlampa d:o 21 W	Bulb d:o 21 W
--	313945	x	x	x	x		Gardinlängd tyll 600 x 670	Curtain tulle 600 x 670
--	313947	x	x	x	x		Gardinlängd tyll 1450x730	Curtain tulle 1450x730
--	300884	M	M	M	M		Gardinspiral	Curtain hanger
--	800271	x	x	x	x		Krok gardinspiral	Hook, curtain hanger
							M= Metervara	M= On the metre


1

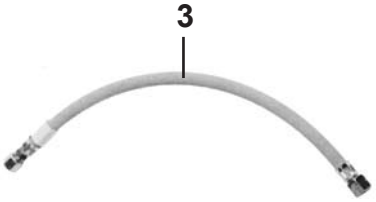
3

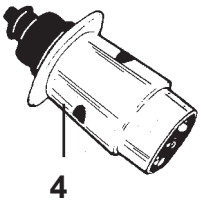
4

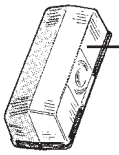
5

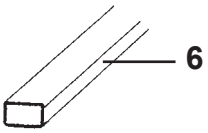
6

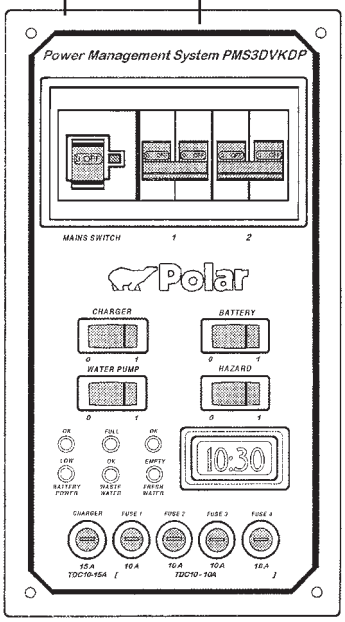
7
8
Power Management System PMS3DVKDP
MAINS SWITCH
Polar
CHARGER
BATTERY
WATER PUMP
HAZARD
10:30

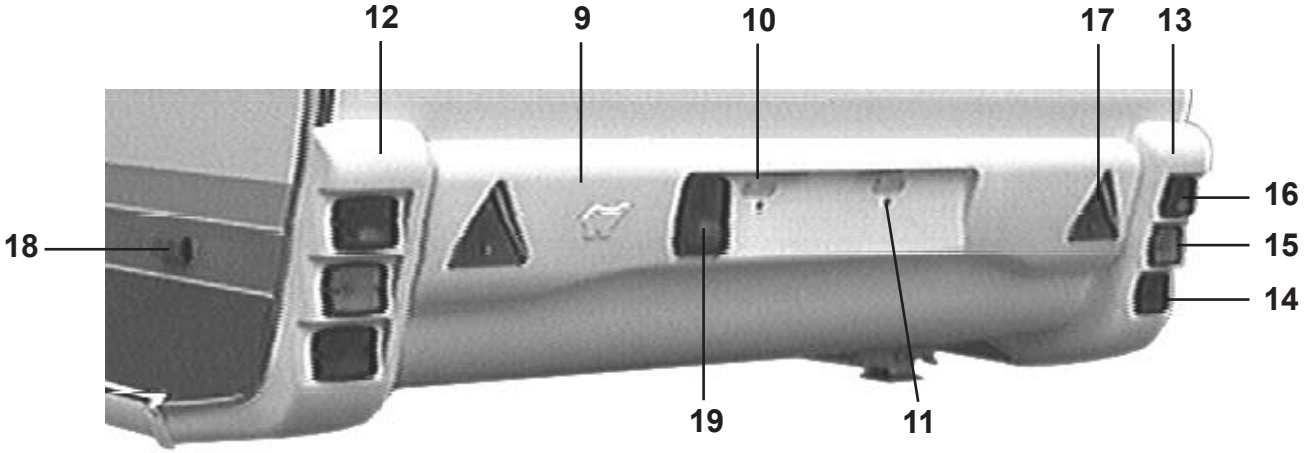
12
9
10
17
13
16
15
14
18
19
11

Pos Fig	Det. nr Part. No	Ingår/Fitted 520 alla mod.	560 alla mod.	590 alla mod.	620 alla mod.	730 alla mod.	Benämning	Description
1	504067	x	x	x	x	x	Ventil reducering	Reducing valve
3	500955	x	x	x	x	x	Slang gas ø = 8 mm	Gas hose ø = 8 mm
4	500714	x	x	x	x	x	Kontakt 7-polig vagnsdel	Contact 7-pol vagon
5	503687	x	x	x	x	x	Belysning breddmarkering	Side light
--	503494	x	x	x	x	x	Glödlampa d:o 4 W	Bulb d:o 4 W
6	503495	x	x	x	x	x	List täck el-kabel B=14 L=1500	Cover strip B=14 L=1500
7	504148	x	x	x	x	x	Elcentral 12/230 V kpl. u. frontplåt	El centr. 12/230 V cpl. without frontplate
8	504129	x	x	x	x	x	Frontplåt elcentral	Front plate el central
9	207210	x	x	x	x	x	Hållare registreringsplåt	License plate support
--	206842	M	M	M	M	M	U-list vit d:o	U-list white d:o
10	503729	x	x	x	x	x	Belysning skylt	Plate light
--	500158	x	x	x	x	x	Glödlampa d:o 5 W L=38	Bulb d:o 5 W L=38
11	800281	x	x	x	x	x	Mutter blindnit M6	Nut M6
12	207069	x	x	x	x	x	Bakljusramp vänster	Light holder left
--	206842	M	M	M	M	M	U-list vit d:o	U-list white d:o
--	207073	x	x	x	x	x	Hållare bakljusramp	Bracket light holder
13	207068	x	x	x	x	x	Bakljusramp höger	Light holder right
--	206842	M	M	M	M	M	U-list vit d:o	U-list white d:o
--	207073	x	x	x	x	x	Hållare bakljusramp	Bracket light holder
14	503894	x	x	x	x	x	Belysning baklykta	Tail lamp
--	500692	x	x	x	x	x	Glödlampa d:o 5 W	Bulb d:o 5 W
15	503895	x	x	x	x	x	Belysning blinkers	Flasher tail lamp
--	500147	x	x	x	x	x	Glödlampa d:o 21 W	Bulb d:o 21 W
16	503896	x	x	x	x	x	Belysning bromslykta	Stop tail lamp
--	500148	x	x	x	x	x	Glödlampa d:o 10 W	Bulb d:o 10 W
17	204977	x	x	x	x	x	Reflextriangel	Reflector
18	503900	x	x	x	x	x	Belysning sidomarkering	Side light
--	503418	x	x	x	x	x	Glödlampa d:o 5 W	Bulb d:o 5 W
19	503745	x	x	x	x	x	Belysning dimbakljus	Fog lamp
--	500147	x	x	x	x	x	Glödlampa d:o 21 W	Bulb d:o 21 W
--	313945	x	x	x	x	x	Gardinlängd tyll 600 x 670	Curtain tulle 600 x 670
--	313947	x	x	x	x	x	Gardinlängd tyll 1450x730	Curtain tulle 1450x730
--	300884	M	M	M	M	M	Gardinspiral	Curtain hanger
--	800271	x	x	x	x	x	Krok gardinspiral	Hook, curtain hanger
							M= Metervara	M= On the metre