Art.nr. 801232

RESERVDELAR

SPARE PARTS

Polar



2000

	Sid.nr.	
CHASSI, CHASSIE	1-4	
PÅSKJUTSBROMS, BRAKE GEAR	5-6	
AXEL, AXLE	7-14	1
BROMS, BRAKES	15-16	
DIVERSE, DIVERS	17-18	
EXTERIÖR, EXTERIOR	1-52	
BÄTTR.FÄRG, COLOUR F. RETOUCH	53-54	
YTTERDÖRR, EXTERIOR DOOR	55-56	
FÖNSTER, WINDOW	57-58	
TAKLUCKA, ROOF HATCH	59-62	2
VENTILATION, VENTILATION	63-64	
EXTERIÖR ÖVRIGT, EXTERIOR OTHERS	65-66	
LÅS / NYCKLAR, LOCKS / KEYS	67	
INTERIÖR 520, INTERIOR 520	1-28	
INTERIÖR 560, INTERIOR 560	29-108	
INTERIÖR 590, INTERIOR 590	109-164	
INTERIÖR 620, INTERIOR 620	165-234	
TVÄTTRUM, WASHROOM	235-242	3
DETALJER, COMPONENTS	243-250	
BORDSSTATIV, TABLE STAND	251-252	
LUFTSPALTER, AIR GAP	253-256	
DYNOR, BOLSTER	257-274	
KYLSKÅP, REFRIGERATOR	1-4	
GASOLSPIS, COOKING RANGE	5-8	
DISKHO, SINK	9-10	4
KÖKSFLÄKT, KITCHEN FAN	11-12	
ELEKTRISK UTRUSTNING 230 V, ELECTRIC EQUIPMENT 230 V	1-4	
ELEKTRISK UTRUSTNING 12 V, ELECTRIC EQUIPMENT 12 V	5-8	
UTVÄNDIG BELYSNING, OUTSIDE ILLUMINATION	9-12	5
INVÄNDIG BELYSNING, INSIDE ILLUMINATION	13-16	
RADIO, TV	17-18	
GASOLKOFFERT, GAS BOX	1-4	
VÄRMEPANNA, BOILER	5-8	
VÄRMESYST. , HEATING SYSTEM	9-22	
VATTENSYSTEM, WATER SYSTEM	23-26	6
AVLOPPSSYSTEM, SEWAGE SYSTEM	27-28	
KASSETTOA, CASSETTE TOILET	29-30	
EXPORTUTRUSTNING	31-54	

Chassi, enkelaxel

Chassie, single axle

2000

Grupp
Group
1

Sida
Page
1

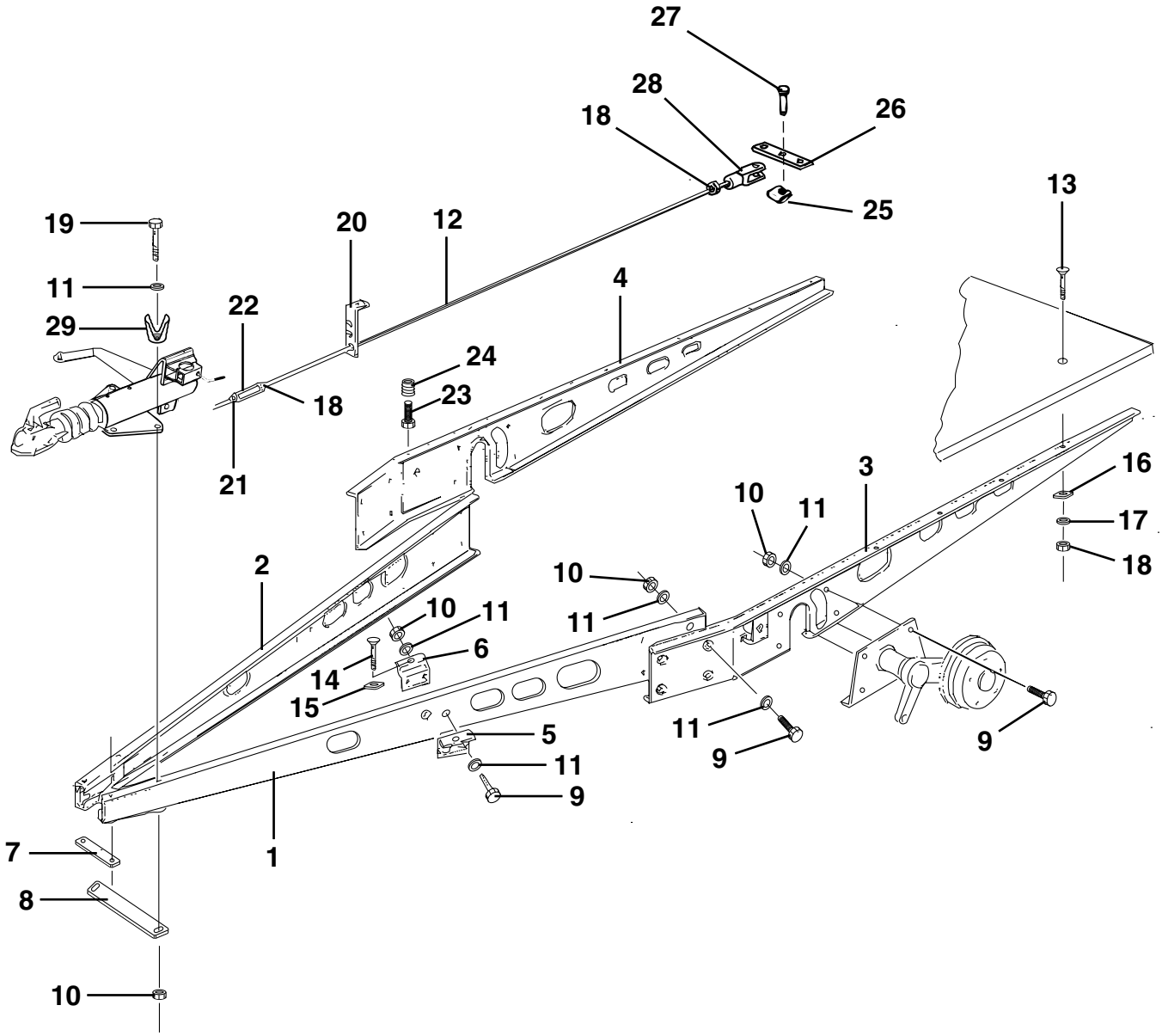

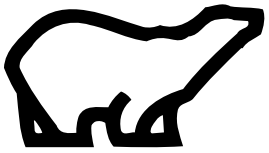

Chassi, enkelaxel

Chassie, single axle

2000

Grupp Group	Sida Page
1	2

Pos Fig	Det. nr Part. No	Ingår/Fitted					Benämning	Description
		520 GS / CTH	560 GS / CTH	560 GS / CTH 2,5	590 E	590 E 2,5		
1	102023	x	x	x	x	x	Draggrimma V L=2900	Tension bar L L=2900
2	102022	x	x	x	x	x	Draggrimma H L=2900	Tension bar R L=2900
3	102019	x					Balk ram sida V L=2045	Frame side L L=2045
--	102017		x				Balk ram sida V L=3545	Frame side L L=3545
--	102041			x			Balk ram sida V L=3565	Frame side L L=3565
--	102021				x		Balk ram sida V L=3685	Frame side L L=3685
--	102043					x	Balk ram sida V L=3685	Frame side L L=3685
4	102018	x					Balk ram sida H L=2045	Frame side R L=2045
--	102016		x				Balk ram sida H L=3545	Frame side R L=3545
--	102040			x			Balk ram sida H L=3565	Frame side R L=3565
--	102020				x		Balk ram sida H L=3685	Frame side R L=3685
--	102042					x	Balk ram sida H L=3685	Frame side R L=3685
5	102027	x	x	x	x	x	Fästvinkel yttre	Elbow bracket outer
6	102026	x	x	x	x	x	Fästvinkel inre	Elbow bracket inner
7	102003	x	x	x	x	x	Bindjärn	Iron
8	102028	x	x	x	x	x	Bindjärn bakre	Iron rear
9	800765	x	x	x	x	x	Skruv M12x30	Screw M12x30
10	800119	x	x	x	x	x	Mutter lås M12	Nut lock M12
11	101410	x	x	x	x	x	Bricka 13x26	Washer 13x26
12	102004	x					Bromsstång kpl. M10 L=3100/2560	Brake rod cpl. M10 L=3100/2560
--	102005		x	x			Bromsstång kpl. M10 L=3400/2860	Brake rod cpl. M10 L=3400/2860
--	102006				x	x	Bromsstång kpl. M10 L=3520/2980	Brake rod cpl. M10 L=3520/2980
13	800746	x	x	x	x	x	Skruv MVBFF M10x80	Screw MVBFF M10x80
14	800665	x	x	x	x	x	Skruv MVBF M10x75 fästvinkel	Screw MVBF M10x75 elbow bracket
15	101717	x	x	x	x	x	Bricka d:o	Washer d:o
16	800192	x	x	x	x	x	Bricka 11x30	Washer 11x30
17	800183	x	x	x	x	x	Bricka tagg 10,5x18	Toothed plate connector 10,5x18
18	800200	x	x	x	x	x	Mutter M10	Nut M10
19	800849	x	x	x	x	x	Skruv M12x110	Screw M12x110
20	101631	x	x	x	x	x	Hållare bromsstång	Holder brake rod
21	800280	x	x	x	x	x	Mutter M10 V-gängad	Nut M10 L-thread
22	100498	x	x	x	x	x	Vanthylsa M10	Stretching sleeve M10
23	800847	x	x	x	x	x	Skruv M10x35	Screw M10x35
24	801213	x	x	x	x	x	Mutter insats M10	Nut M10
25	100650	x	x	x	x	x	SL-säkring	Lock
26	100386	x	x	x	x	x	Bromsok	Brake yoke
27	100349	x	x	x	x	x	SX-bult	Bolt
28	100771	x	x	x	x	x	Gaffel M10	Fork M10
29	102038	x	x	x	x	x	Hållare kontakt 7-ledare	Holder

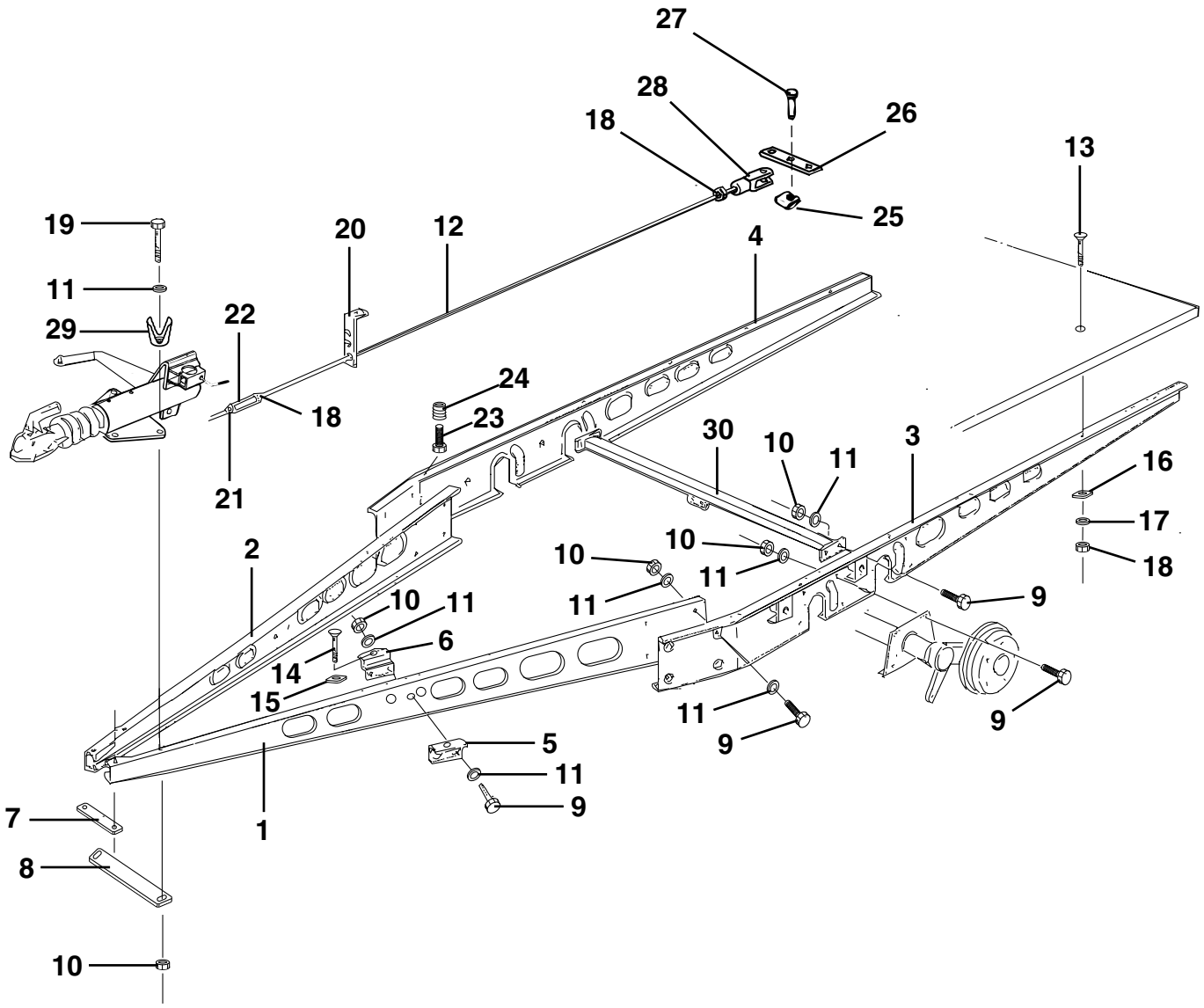
27
28
26
18
13
25
19
20
12
4
11
29
22
24
18
23
30
10
11
3
16
21
17
10
2
10
11
18
11
9
10
11
6
14
15
11
9
9
5
11
9
7
1
8
10

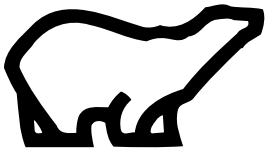

Chassi, boggiaxel

Chassie, bogie axle

2000

Grupp Group	Sida Page
1	4

Pos Fig	Det. nr Part. No	Ingår/Fitted					Benämning	Description
		590 GSE	620 GSE	620 GSB	620 CTX	620 CTX 2,5		
1	102025	x	x		x		Draggrimma V L=2900	Tension bar L L=2900
--	102037			x		x	Draggrimma V L=2900	Tension bar L L=2900
2	102024	x	x		x		Draggrimma H L=2900	Tension bar R L=2900
--	102036			x		x	Draggrimma H L=2900	Tension bar R L=2900
3	102011	x					Balk ram sida V L=3770	Frame side L L=3770
--	102013		x		x		Balk ram sida V L=4050	Frame side L L=4050
--	102034			x		x	Balk ram sida V L=4060	Frame side L L=4060
4	102010	x					Balk ram sida H L=3770	Frame side R L=3770
--	102012		x		x		Balk ram sida H L=4050	Frame side R L=4050
--	102033			x		x	Balk ram sida H L=4060	Frame side R L=4060
5	102027	x	x	x	x	x	Fästvinkel yttre	Elbow bracket outer
6	102026	x	x	x	x	x	Fästvinkel inre	Elbow bracket inner
7	102003	x	x	x	x	x	Bindjärn	Iron
8	102028	x	x	x	x	x	Bindjärn bakre	Iron rear
9	800765	x	x	x	x	x	Skruv M12x30	Screw M12x30
10	800119	x	x	x	x	x	Mutter lås M12	Nut lock M12
11	101410	x	x	x	x	x	Bricka 13x26	Washer 13x26
12	102007	x					Bromsstång kpl. M10 L=2770/2230	Brake rod cpl. M10 L=2770/2230
--	102008		x	x	x	x	Bromsstång kpl. M10 L=2910/2370	Brake rod cpl. M10 L=2910/2370
13	800746	x	x	x	x	x	Skruv MVBFF M10x80	Screw MVBFF M10x80
14	800665	x	x	x	x	x	Skruv MVBF M10x75 fästvinkel	Screw MVBF M10x75 elbow bracket
15	101717	x	x	x	x	x	Bricka d:o	Washer d:o
16	800192	x	x	x	x	x	Bricka 11x30	Washer 11x30
17	800183	x	x	x	x	x	Bricka tagg 10,5x18	Toothed plate connector 10,5x18
18	800200	x	x	x	x	x	Mutter M10	Nut M10
19	800849	x	x	x	x	x	Skruv M12x110	Screw M12x110
--	800684			x		x	Skruv M12x120	Screw M12x120
20	101631	x	x	x	x	x	Hållare bromsstång	Holder brake rod
21	800280	x	x	x	x	x	Mutter M10 V-gängad	Nut M10 L-thread
22	100498	x	x	x	x	x	Vanthylsa M10	Stretching sleeve M10
23	800847	x	x	x	x	x	Skruv M10x35	Screw M10x35
24	801213	x	x	x	x	x	Mutter insats M10	Nut M10
25	100650	x	x	x	x	x	SL-säkring	Lock
26	100386	x	x	x	x	x	Bromsok	Brake yoke
27	100349	x	x	x	x	x	SX-bult	Bolt
28	100771	x	x	x	x	x	Gaffel M10	Fork M10
29	102038	x	x	x	x	x	Hållare kontakt 7-ledare	Holder
30	101886	x	x		x		Balk med bromswirehållare L=1530	Holder brake wire L=1530
--	102032			x		x	Balk med bromswirehållare L=1780	Holder brake wire L=1780

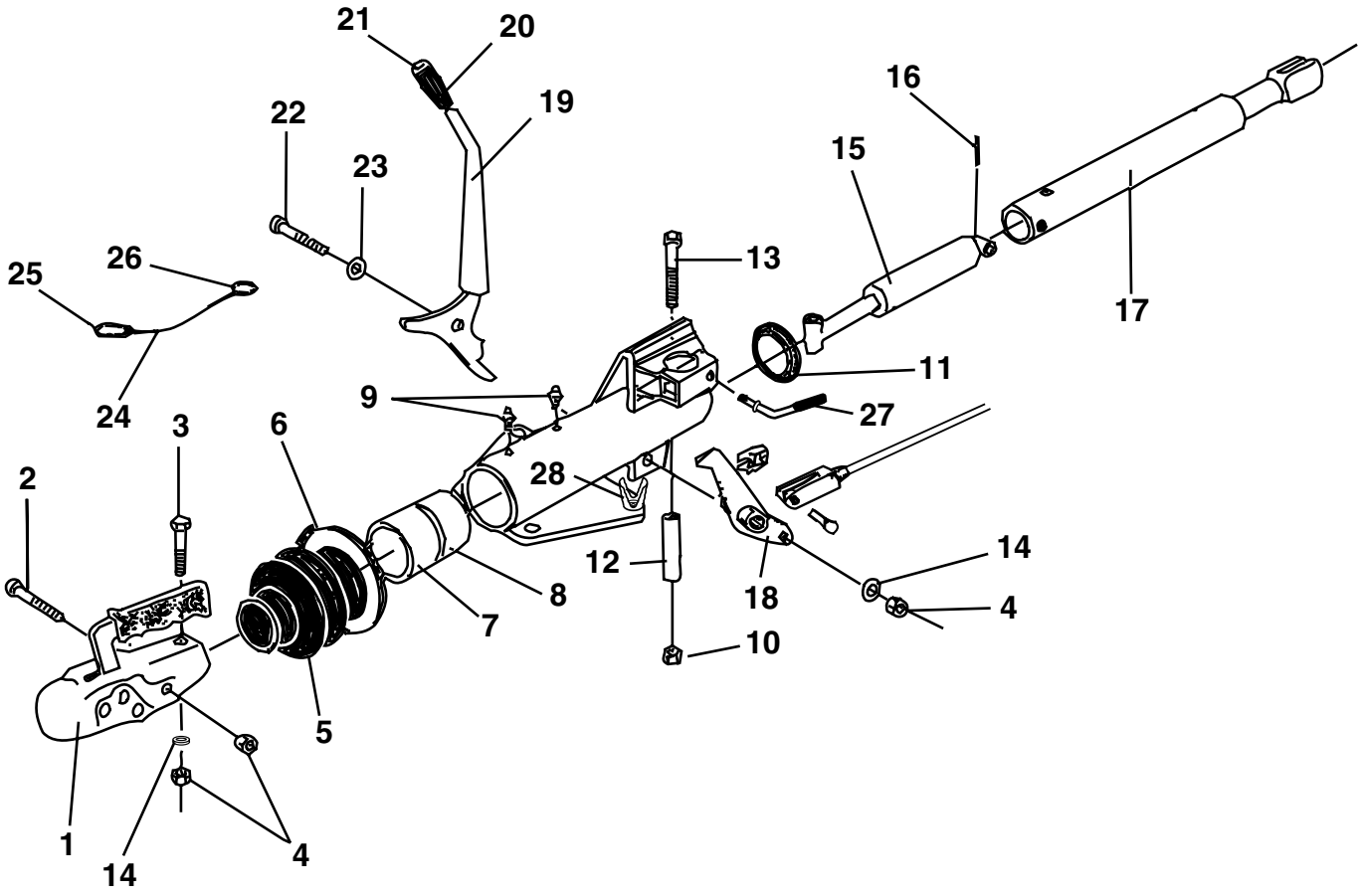
21
20
19
22
23
16
15
25
26
13
17
11
9
27
24
3
6
2
28
14
12
18
4
8
7
10
5
1
14
4

Pos Fig	Det. nr Part. No	Ingår/Fitted 520 alla mod.	560 alla mod.	590 E alla mod.	590 GSE	620 alla mod.	Benämning	Description
	102002	x	x	x	x	x	Påskjutsmekanism	Brake gear
1	900770	x	x	x	x	x	Kulkoppling	Coupling
2	800126	x	x	x	x	x	Skruv M12x80	Screw M12x80
3	800203	x	x	x	x	x	Skruv M12x75	Screw M12x75
4	800119	x	x	x	x	x	Mutter lås M12	Nut lock M12
5	102049	x	x	x	x	x	Bälg (gummi)	Rubber
6	800695	x	x	x	x	x	Klammer band	Plastic strip
7	100726	x	x	x	x	x	Bussning främre	Bushing (front)
8	100727	x	x	x	x	x	Bussning bakre	Bushing (rear)
9	100577	x	x	x	x	x	Smörjnippel	Lubricator
10	800124	x	x	x	x	x	Mutter lås M14	Nut vlock M14
11	100394	x	x	x	x	x	Lock plast	Cover plastic
12	100393	x	x	x	x	x	Hylsa	Casing
13	800122	x	x	x	x	x	Skruv M14x90	Screw M14x90
14	101410	x	x	x	x	x	Bricka 13x26	Washer 13x26
15	101922	x	x	x	x	x	Stötdämpare påskjut	Shock asorber
16	100376	x	x	x	x	x	Spännstift	Pressure pin
17	102093	x	x	x	x	x	Tryckstång	Push rod
18	102095	x	x	x	x	x	Bromsarm kpl. m. dragok	Brake arm cpl. with draw bar
19	102099	x	x	x	x	x	Handbromsspak	Hand brake lever
--	102111	x	x	x	x	x	Dämpare d:o	Damper d:o
20	102108	x	x	x	x	x	Handtag	Handle
21	102109	x	x	x	x	x	Tryckknapp	Button
--	102110	x	x	x	x	x	Fjäder d:o	Spring d:o
22	102100	x	x	x	x	x	Lagerbult	Bolt
23	101872	x	x	x	x	x	Bricka	Washer
24	101290	x	x	x	x	x	Katastrofwire kpl.	Wire cpl.
25	100525	x	x	x	x	x	Karbinhake	Carbine spring
26	100524	x	x	x	x	x	Utlösningsring	Ring
27	101969	x	x	x	x	x	Vinkelskruv	Elbow screw
28	102038	x	x	x	x	x	Hållare kontakt 7-ledare	Holder

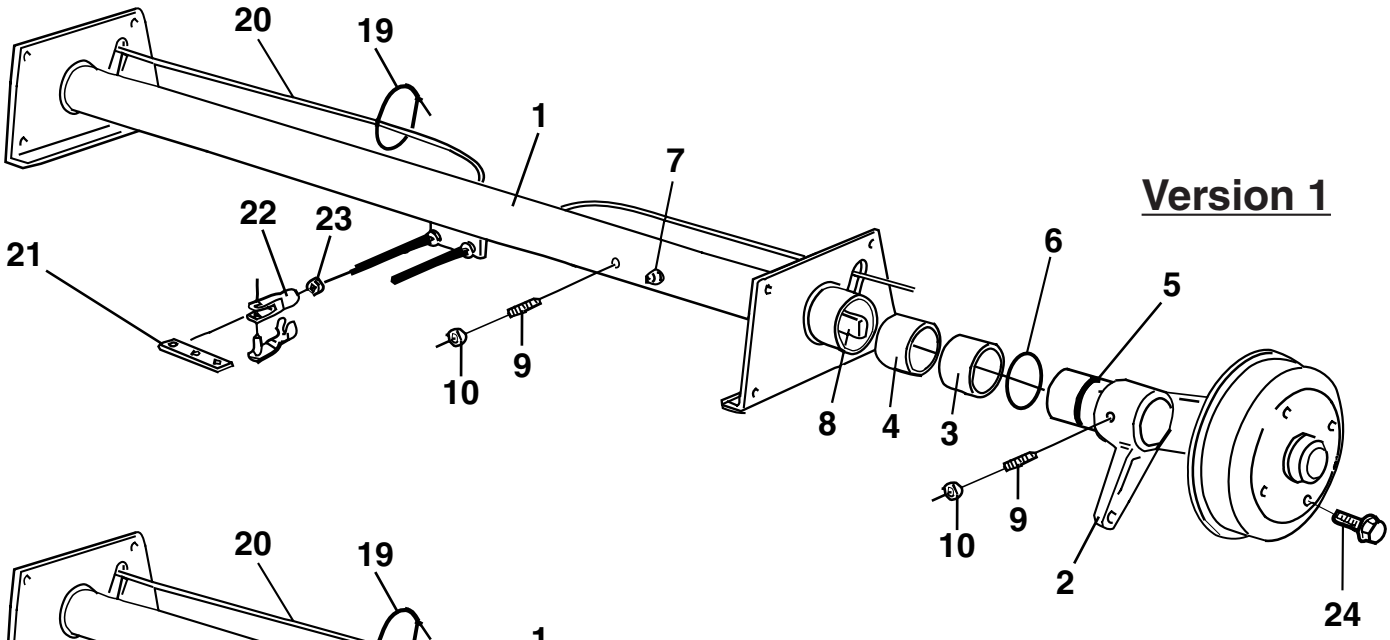

Version 1

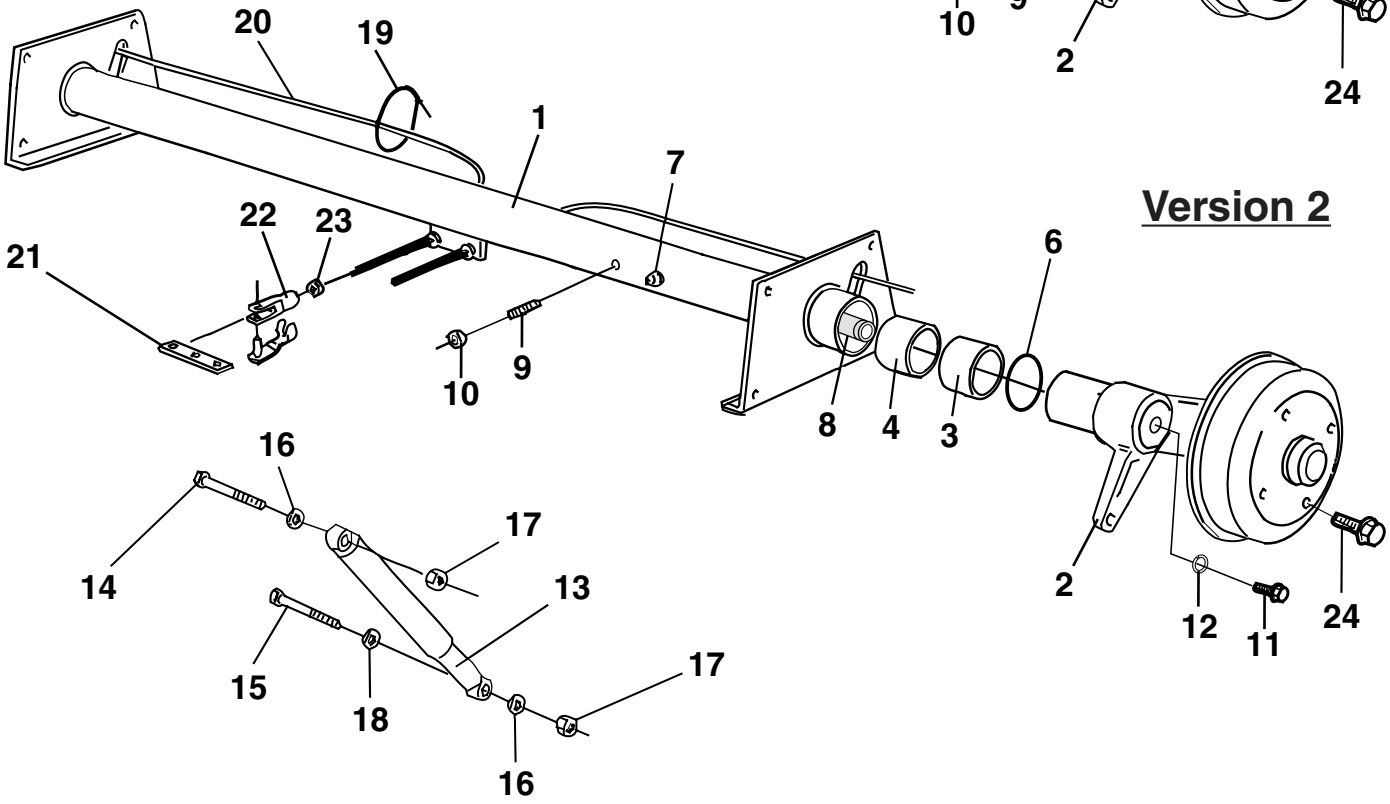

Version 2

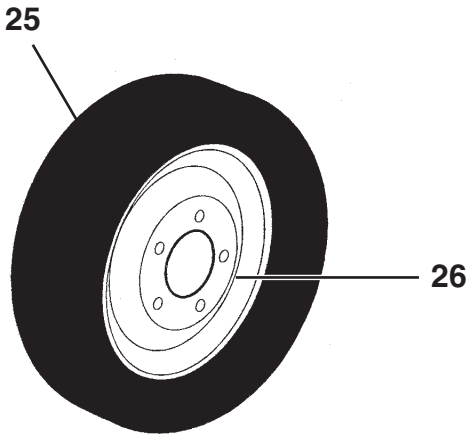

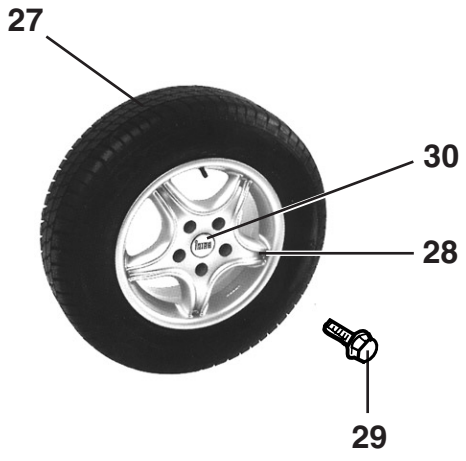

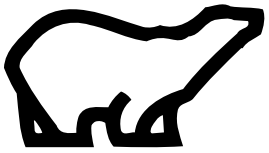

Axel, enkel

Axle, single

2000

Grupp Group	Sida Page
1	8

Pos Fig	Det. nr Part. No	Ingår/Fitted 520 GS / CTH	560 GS / CTH	560 GS / CTH 2,5	590 E	590 E 2,5	Benämning	Description
1	101998	x					Axel kpl. 1355 kg	Axle cpl. 1355 kg
--	101957	x					Axelrör d:o (70mm) [1]	Axle pipe d:o (70mm) [1]
--	102124	x					Axelrör d:o (70mm) [2]	Axle pipe d:o (70mm) [2]
1	101999		x		x		Axel kpl. 1500 kg	Axle cpl. 1500 kg
--	102051		x		x		Axelrör d:o (82mm) [1]	Axle pipe d:o (82mm) [1]
--	102129		x		x		Axelrör d:o (82mm) [2]	Axle pipe d:o (82mm) [2]
1	102039			x		x	Axel kpl. 1500 kg	Axle cpl. 1500 kg
--	102052			x		x	Axelrör d:o (82mm) [1]	Axle pipe d:o (82mm) [1]
--	102134			x		x	Axelrör d:o (82mm) [2]	Axle pipe d:o (82mm) [2]
2	102058	x					Pendelarm H med kpl. bromssköld [1]	Swing arm R with cpl. brake shield [1]
--	102126	x					Pendelarm H med kpl. bromssköld [2]	Swing arm R with cpl. brake shield [2]
--	102060		x	x	x	x	Pendelarm H med kpl. bromssköld [1]	Swing arm R with cpl. brake shield [1]
--	102131		x	x	x	x	Pendelarm H med kpl. bromssköld [2]	Swing arm R with cpl. brake shield [2]
2	102057	x					Pendelarm V med kpl. bromssköld [1]	Swing arm L with cpl. brake shield [1]
--	102125	x					Pendelarm V med kpl. bromssköld [2]	Swing arm L with cpl. brake shield [2]
--	102059		x	x	x	x	Pendelarm V med kpl. bromssköld [1]	Swing arm L with cpl. brake shield [1]
--	102130		x	x	x	x	Pendelarm V med kpl. bromssköld [2]	Swing arm L with cpl. brake shield [2]
3	102071	x					Bussning inre/yttre [1]	Bushing inner/outer [1]
--	102071	x					Bussning yttre [2]	Bushing outer [2]
--	101950		x	x	x	x	Bussning yttre [1]	Bushing outer [1]
--	102138		x	x	x	x	Bussning yttre [2]	Bushing outer [2]
4	102135	x					Bussning inre [2]	Bushing inner [2]
--	101951		x	x	x	x	Bussning inre [1]	Bushing inner [1]
--	102137		x	x	x	x	Bussning inre [2]	Bushing inner [2]
5	101961	x					Distansring [1]	Spacer ring [1]
--	101964		x	x	x	x	Distansring [1]	Spacer ring [1]
6	101962	x					O-ring [1]	O-ring [1]
--	102136	x					O-ring [2]	O-ring [2]
--	101953		x	x	x	x	O-ring [1]	O-ring [1]
--	102139		x	x	x	x	O-ring [2]	O-ring [2]
7	100578	x	x	x	x	x	Smörjnippel	Lubricator
8	101963	x					Fjäderstav [1]	Torsional spring [1]
--	102127	x					Fjäderstav V [2]	Torsional spring L [2]
--	102128	x					Fjäderstav H [2]	Torsional spring R [2]
--	101939		x		x		Fjäderstav [1]	Torsional spring [1]
--	102132		x	x	x	x	Fjäderstav V [2]	Torsional spring L [2]
--	102133		x	x	x	x	Fjäderstav H [2]	Torsional spring R [2]
--	102065			x		x	Fjäderstav [1]	Torsional spring [1]
9	101850	x					Stoppskruv M16x45 [1]	Lock screw M16x45 [1]
--	101949		x	x	x	x	Stoppskruv M16x55 [1]	Lock screw M16x55 [1]
--	101850	x	x	x	x	x	Stoppskruv M16x45 [2]	Lock screw M16x45 [2]
10	101851	x	x	x	x	x	Mutter M16x1,5	Nut M16x1,5
11	102140	x	x	x	x	x	Skruv M12x25 [2]	Screw M12x25 [2]
12	102141	x	x	x	x	x	Bricka lås [2]	Loch washer [2]
13	101446	x	x	x	x	x	Stötdämpare	Shock absorber

Två verioner av axel har använts [1]= Ingår i axel version 1 [2]= Ingår i axel version 2	Two different axle have been used [1]= Fitted in axle version 1 [2]= Fitted in axle version 2

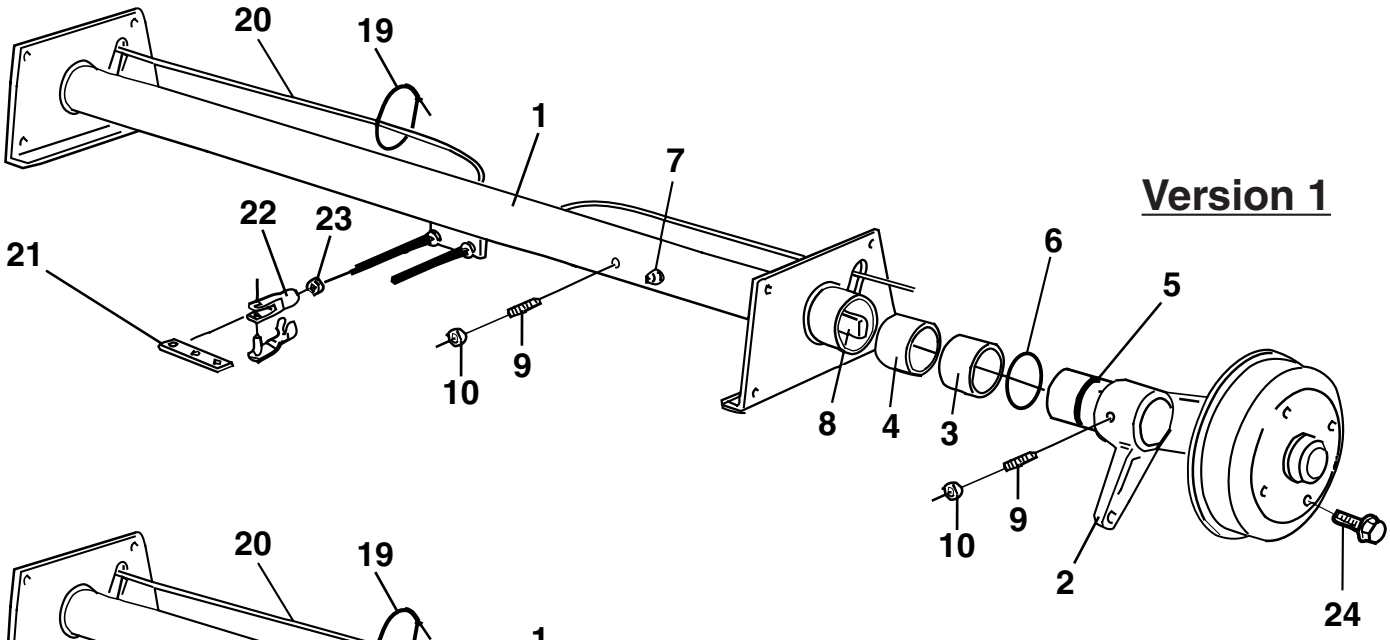

Version 1

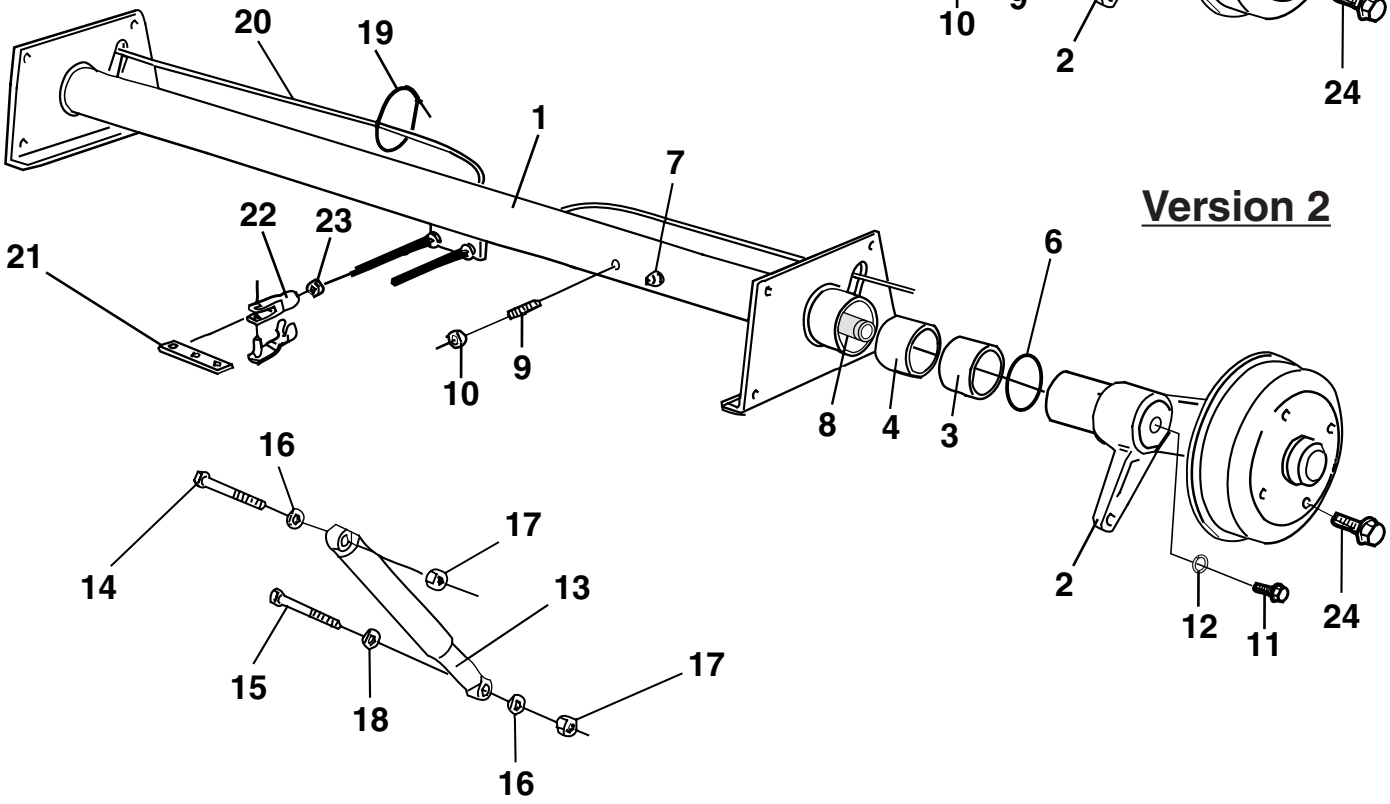

Version 2

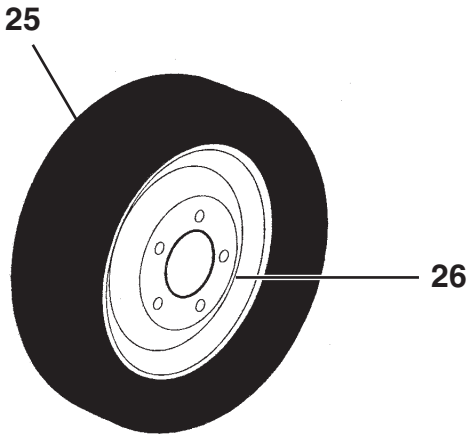

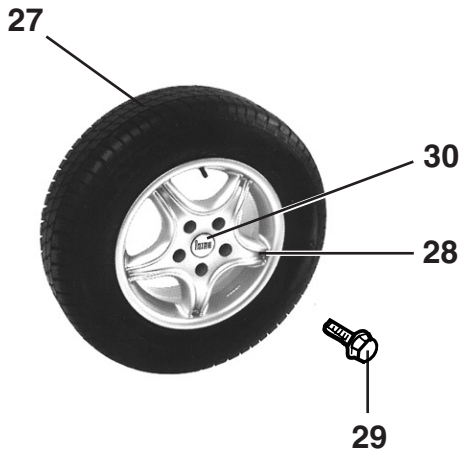

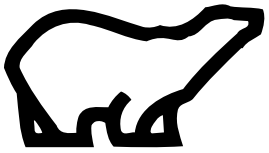

Axel, enkel

Axle, single

2000

Grupp Group	Sida Page
1	10

Pos Fig	Det. nr Part. No	Ingår/Fitted 520 GS / CTH	560 GS / CTH	560 GS / CTH 2,5	590 E	590 E 2,5	Benämning	Description
14	800849	x	x	x	x	x	Skruv M12x110	Screw M12x110
15	800848	x	x	x	x	x	Skruv M12x70	Screw M12x70
16	101411	x	x	x	x	x	Bricka	Washer
17	800119	x	x	x	x	x	Mutter lås M12x14	Lock nut M12x14
18	102029	x	x	x	x	x	Distansring 5 mm	Spacer ring 5 mm
19	100452	M	M	M	M	M	Rem nylon	Belt nylon
20	101887	x	x		x		Bromswire	Brake wire
--	102050			x		x	Bromswire	Brake wire
21	100386	x	x	x	x	x	Bromsok	Brake yoke
22	100387	x	x	x	x	x	Gaffel M8 m. bultlåsning	Fork M8 with screw retention
23	800181	x	x	x	x	x	Mutter M8	Nut M8
24	101237	x	x	x	x	x	Hjulskruv Mercedes	Wheel screw Mercedes
25	101815	x					Hjul kpl. 185x14	Wheel cpl. 185x14"
--	101739	x					Däck 185x14"	Tyre 185x14"
--	101824		x	x	x	x	Hjul kpl. 185x14" C8	Wheel cpl. 185x14" C8
--	101779		x	x	x	x	Däck 185x14" C8	Tyre 185x14" C8
26	101854	x	x	x	x	x	Fälg Mercedes 5 hål 14" vit	Rim Mercedes 5 bolt 14" white
27	102044	T	T	T	T	T	Hjul kpl. 185x14" C8 m. alumin.fälg	Wheel cpl. 185x14" C8 with rim alumin.
--	101779	T	T	T	T	T	Däck 185x14" C8	Tyre 185x14" C8
28	102045	T	T	T	T	T	Fälg aluminium 5 hål 14"	Rim aluminium 5 bolt 14"
29	102046	T	T	T	T	T	Hjulskruv d:o	Wheel screw d:o
30	102048	T	T	T	T	T	Kåpa fälg	Cap

M= Metervara
T= Tillbehör

M= On the metre
T= Accessory

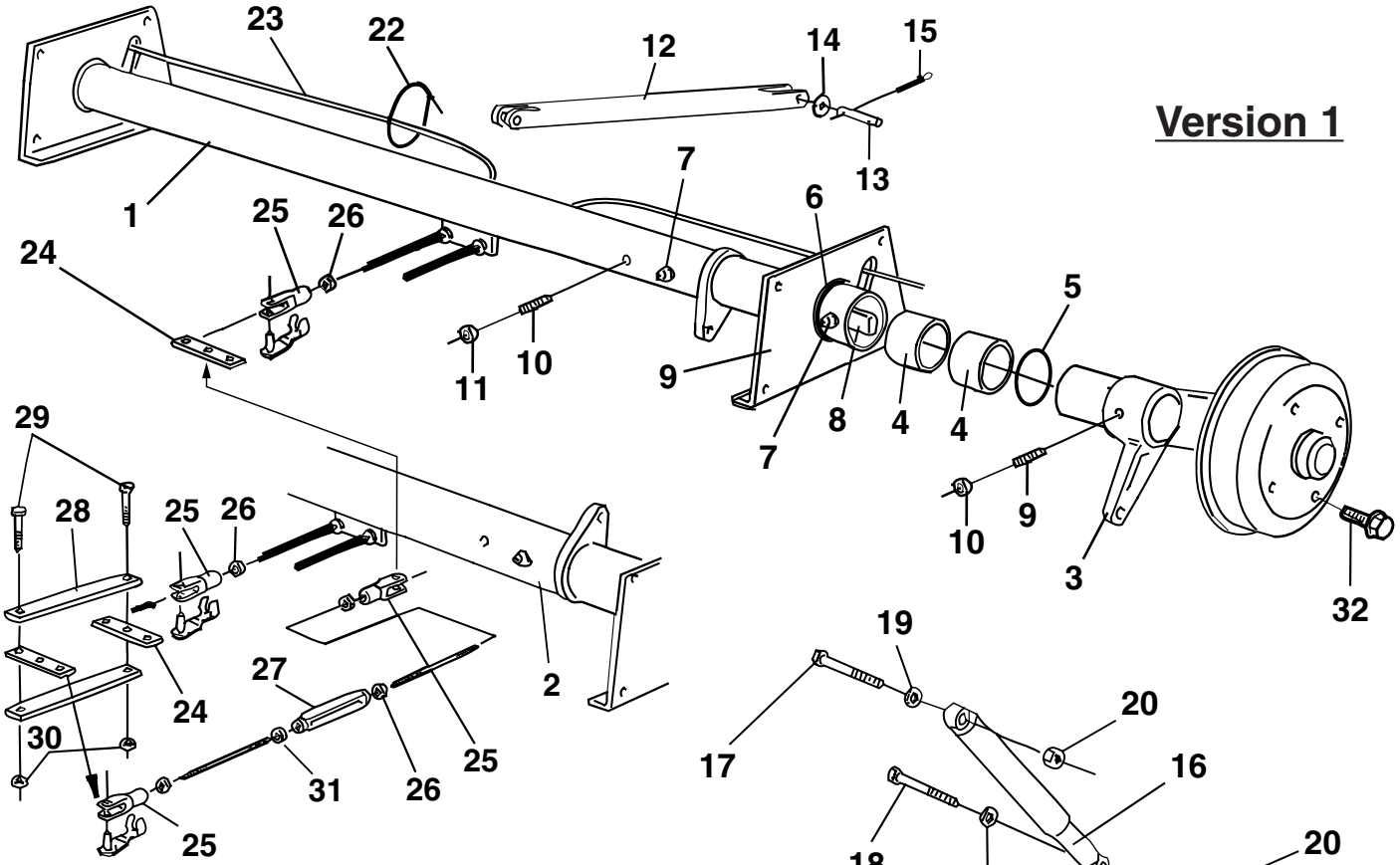
Version 1
23
22
12
14
15
1
13
7
6
25
26
24
5
11
10
9
8
4
4
7
10
9
3
32
29
28
25
26
2
24
27
30
31
26
25
25
19
20
17
16
18
21
20
19

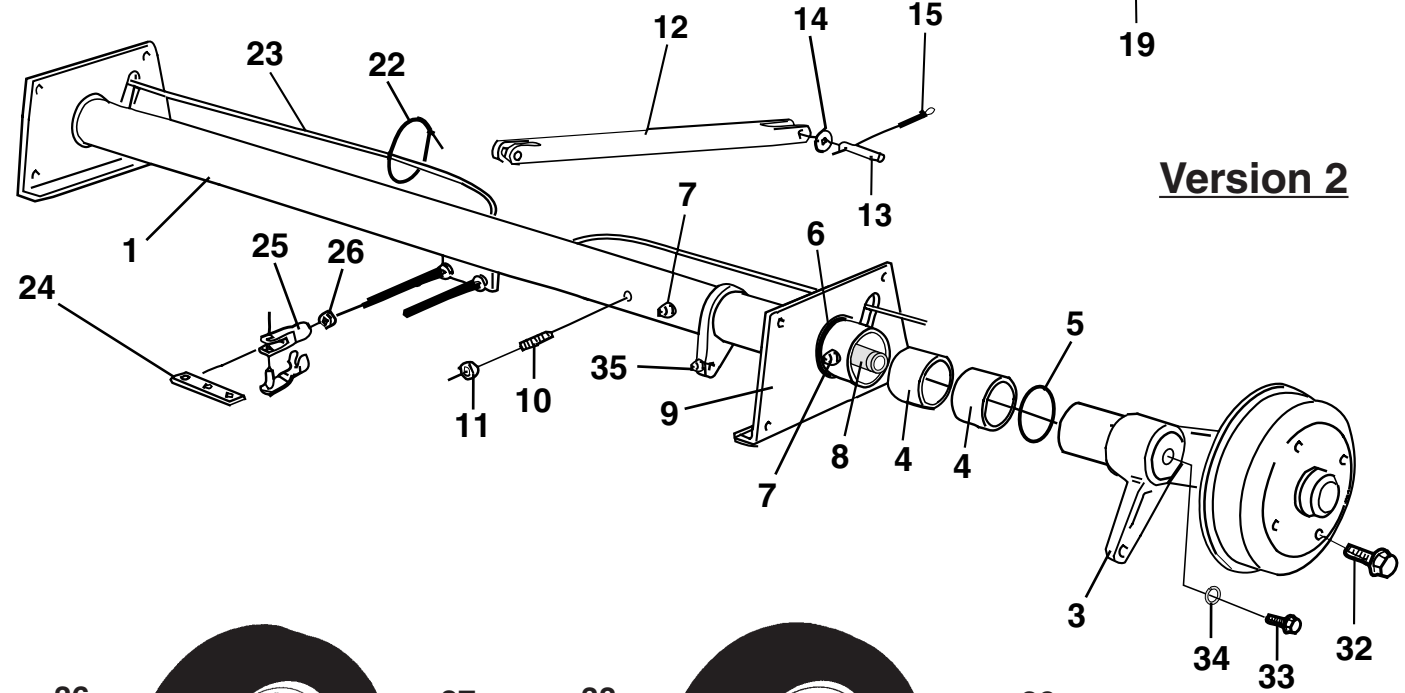
Version 2
12
14
15
23
22
1
13
7
6
25
26
24
5
35
11
10
9
8
4
4
7
3
34
33
32

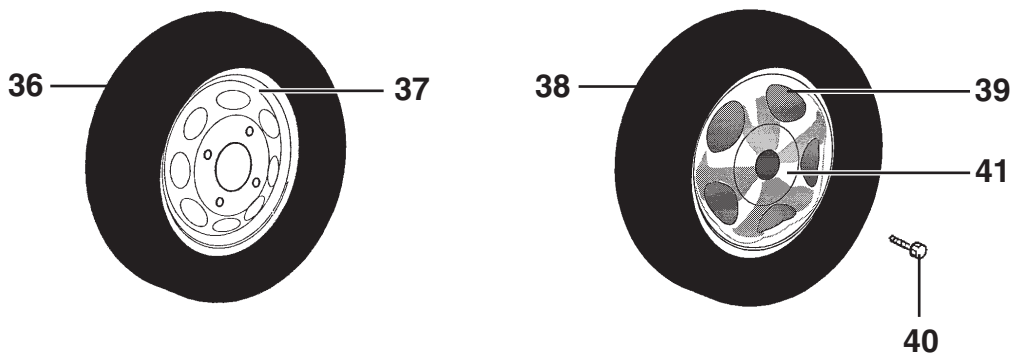
36
37
38
39
41
40

Pos Fig	Det. nr Part. No	Ingår/Fitted 590 GSE	620 GSE	620 GSB	620 CTX	620 CTX 2,5	Benämning	Description
1	102000	x	x		x		Axel bak kpl. 850 kg	Axle rear cpl. 850 kg
--	102054	x	x		x		Axelrör bak (62mm)	Axle pipe rear (62mm)
1	102030			x		x	Axel bak kpl. 1050 kg	Axle rear cpl. 1050 kg
--	102056			x		x	Axelrör bak (70mm) [1]	Axle pipe rear (70mm) [1]
--	102143			x		x	Axelrör bak (70mm) [2]	Axle pipe rear (70mm) [2]
2	102001	x	x		x		Axel fram kpl. 850 kg	Axle front cpl. 850 kg
--	102053	x	x		x		Axelrör fram (62mm)	Axle pipe front (62mm)
2	102031			x		x	Axel fram kpl. 1050 kg	Axle front cpl. 1050 kg
--	102055			x		x	Axelrör fram (70mm) [1]	Axle pipe front (70mm) [1]
--	102142			x		x	Axelrör fram (70mm) [2]	Axle pipe front (70mm) [2]
3	102062	x	x		x		Pendelarm H med kpl. bromssköld	Swing arm R with cpl. brake shield
--	102064			x		x	Pendelarm H med kpl. bromssköld [1]	Swing arm R with cpl. brake shield [1]
--	102145			x		x	Pendelarm H med kpl. bromssköld [2]	Swing arm R with cpl. brake shield [2]
3	102061	x	x		x		Pendelarm V med kpl. bromssköld	Swing arm L with cpl. brake shield
--	102063			x		x	Pendelarm V med kpl. bromssköld [1]	Swing arm L with cpl. brake shield [1]
--	102144			x		x	Pendelarm V med kpl. bromssköld [2]	Swing arm L with cpl. brake shield [2]
4	101952	x	x		x		Bussning yttre/inre	Bushing outer/inner
--	102071			x		x	Bussning yttre/inre	Bushing outer/inner
5	102151	x	x		x		O-ring axelrör	O-ring axle pipe
--	101962			x		x	O-ring axelrör	O-ring axle pipe
6	101461	x	x		x		O-ring lagerbock	O-ring bracket
--	102072			x		x	O-ring lagerbock	O-ring bracket
7	100578	x	x	x	x	x	Smörjnippel	Lubricator
8	101938	x	x		x		Fjäderstav	Torsional spring
--	102066			x		x	Fjäderstav [1]	Torsional spring [1]
--	102146			x		x	Fjäderstav V [2]	Torsional spring L [2]
--	102147			x		x	Fjäderstav H [2]	Torsional spring R [2]
9	102068	x	x		x		Lagerbock V kpl.	Bracket L cpl.
--	102070			x		x	Lagerbock V kpl.	Bracket L cpl.
9	102067	x	x		x		Lagerbock H kpl.	Bracket R cpl.
--	102069			x		x	Lagerbock H kpl.	Bracket R cpl.
10	101850	x	x	x	x	x	Stoppskruv M16x45	Lock screw M16x45
11	101851	x	x	x	x	x	Mutter M16x1,5	Nut M16x1,5
12	101632	x	x	x	x	x	Utjämningsstag	Balancing lever
13	100488	x	x	x	x	x	Bult	Bolt
14	100814	x	x	x	x	x	Bricka	Washer
15	100815	x	x	x	x	x	Saxpinne 4x30	Cotter pin 4x30
16	100476	x	x	x	x	x	Stötdämpare	Shock absorber
17	800849	x	x	x	x	x	Skruv M12x110	Screw M12x110
18	800848	x	x	x	x	x	Skruv M12x70	Screw M12x70
19	101411	x	x	x	x	x	Bricka	Washer
20	800119	x	x	x	x	x	Mutter lås M12x14	Lock nut M12x14
21	102029	x	x	x	x	x	Distansring 5 mm	Spacer ring 5 mm
22	100452	M	M	M	M	M	Rem nylon	Belt nylon
23	101887	x	x		x		Bromswire	Brake wire

Två verioner av axel har använts [1]= Ingår i axel version 1 [2]= Ingår i axel version 2	Two different axle have been used [1]= Fitted in axle version 1 [2]= Fitted in axle version 2
M= Metervara	M= On the metre

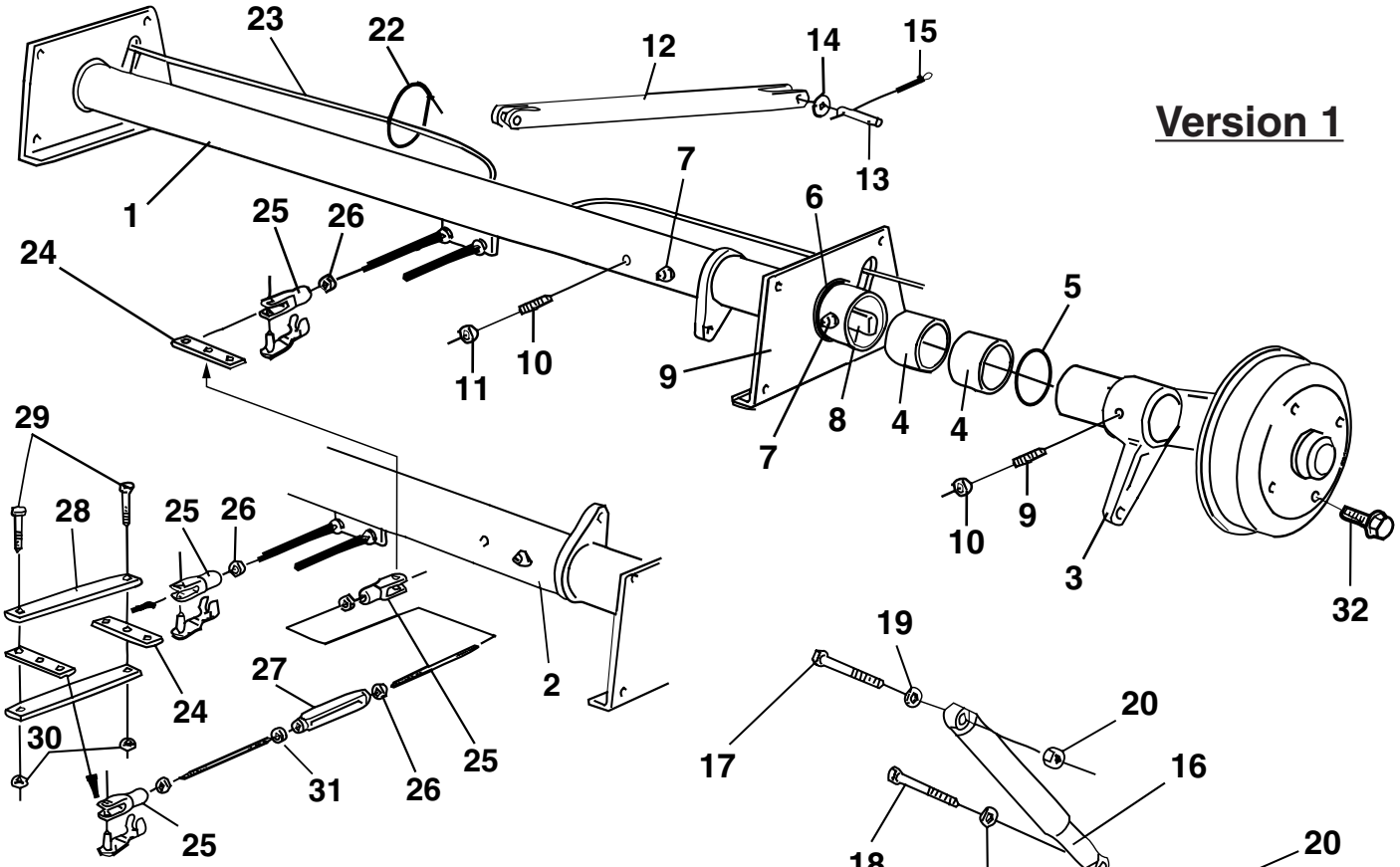
Version 1
23
22
12
14
15
1
13
7
6
25
26
24
5
11
10
9
8
4
4
7
10
9
3
32
29
28
25
26
2
24
27
30
31
26
25
25
19
20
17
16
18
21
20
19

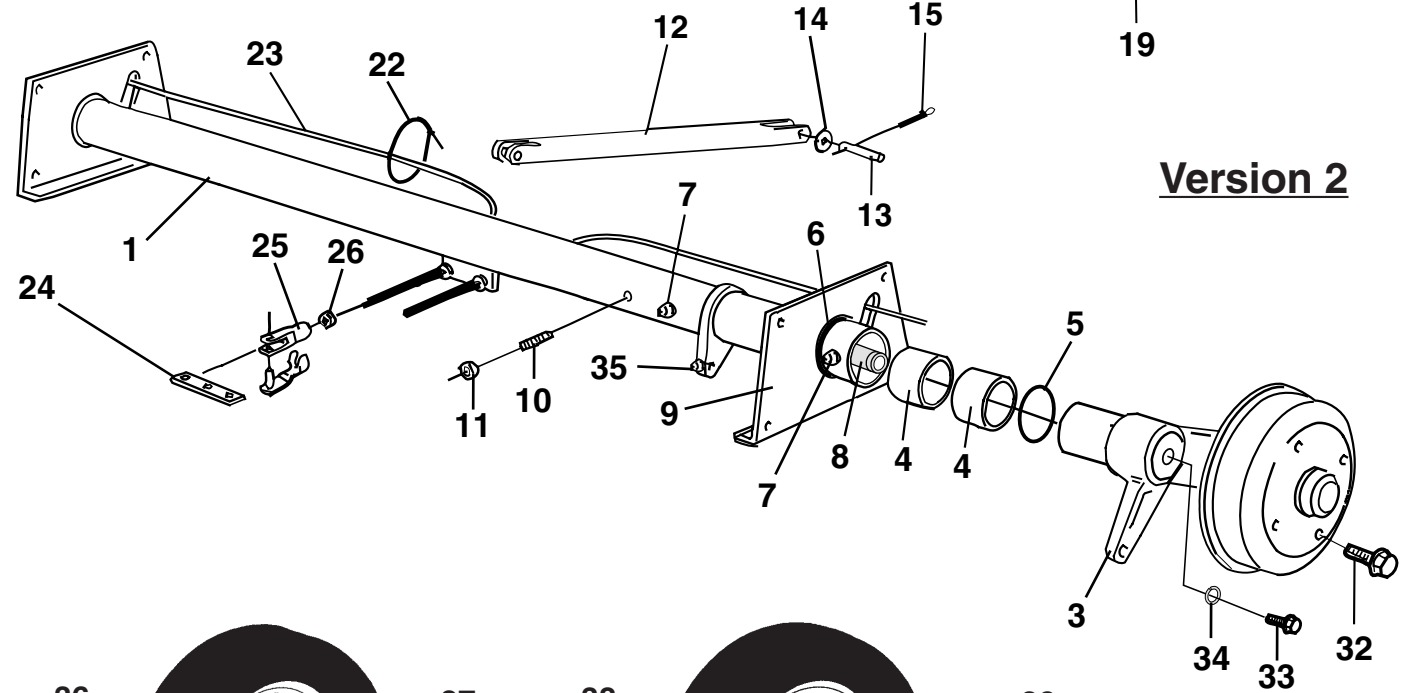
Version 2
12
14
15
23
22
1
13
7
6
25
26
24
5
35
11
10
9
8
4
4
7
3
34
33
32

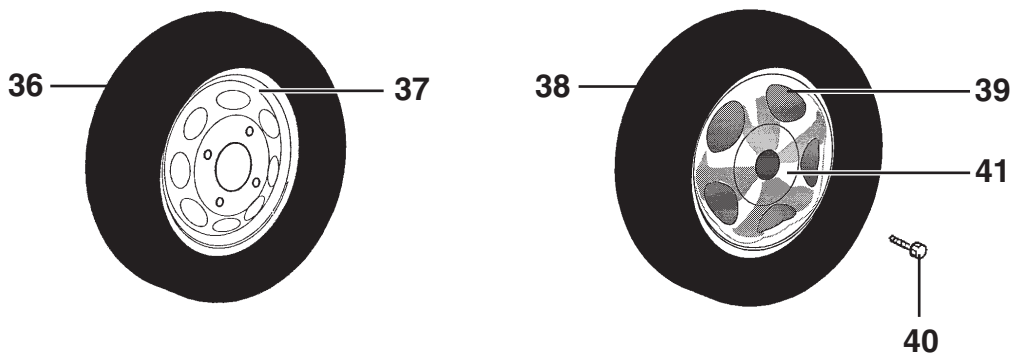
36
37
38
39
41
40

Pos Fig	Det. nr Part. No	Ingår/Fitted 590 GSE	620 GSE	620 GSB	620 CTX	620 CTX 2,5	Benämning	Description
--	102050			x		x	Bromswire	Brake wire
24	100386	x	x	x	x	x	Bromsok	Brake yoke
25	100387	x	x	x	x	x	Gaffel M8 m. bultlåsning	Fork M8 with screw retention
26	800181	x	x	x	x	x	Mutter M8	Nut M8
27	100361	x	x	x	x	x	Vanthylsa M8	Stretching sleeve
28	101667	x	x	x	x	x	Dragjärn	Iron
29	800275	x	x	x	x	x	Skruv M8x20	Screw M8x20
30	800877	x	x	x	x	x	Mutter lås M8	Nut lock M8
31	800273	x	x	x	x	x	Mutter M8 V-gängad	Nut M8 L-tread
32	101024	x	x	x	x	x	Hjulskruv Opel	Wheel screw Opel
33	102140			x		x	Skruv M12x25 [2]	Screw M12x25 [2]
34	102141			x		x	Bricka lås [2]	Loch washer [2]
35	102148			x		x	Smörjnippel vinkel [2]	Lubricator angle [2]
36	101874	x	x	x	x	x	Hjul kpl. 155x13"	Wheel cpl. 155x13"
--	100719	x	x	x	x	x	Däck 155x13"	Tyre 155x13"
37	101875	x	x	x	x	x	Fälg Opel 4 hål 13" vit	Rim Opel 4 bolt 13" white
38	101919	T	T	T	T	T	Hjul kpl. 155x13" m. aluminiumfälg	Wheel cpl. 155x13" with rim alumin.
--	100719	T	T	T	T	T	Däck 155x13"	Tyre 155x13"
39	101937	T	T	T	T	T	Fälg aluminium 4 hål 13"	Rim aluminium 4 bolt 13"
40	102035	T	T	T	T	T	Hjulskruv d:o	Wheel screw d:o
41	101968	T	T	T	T	T	Kåpa fälg	Cap

Två verioner av axel har använts
[1]= Ingår i axel version 1
[2]= Ingår i axel version 2

Two different axle have been used
[1]= Fitted in axle version 1
[2]= Fitted in axle version 2

T= Tillbehör

T= Accessory

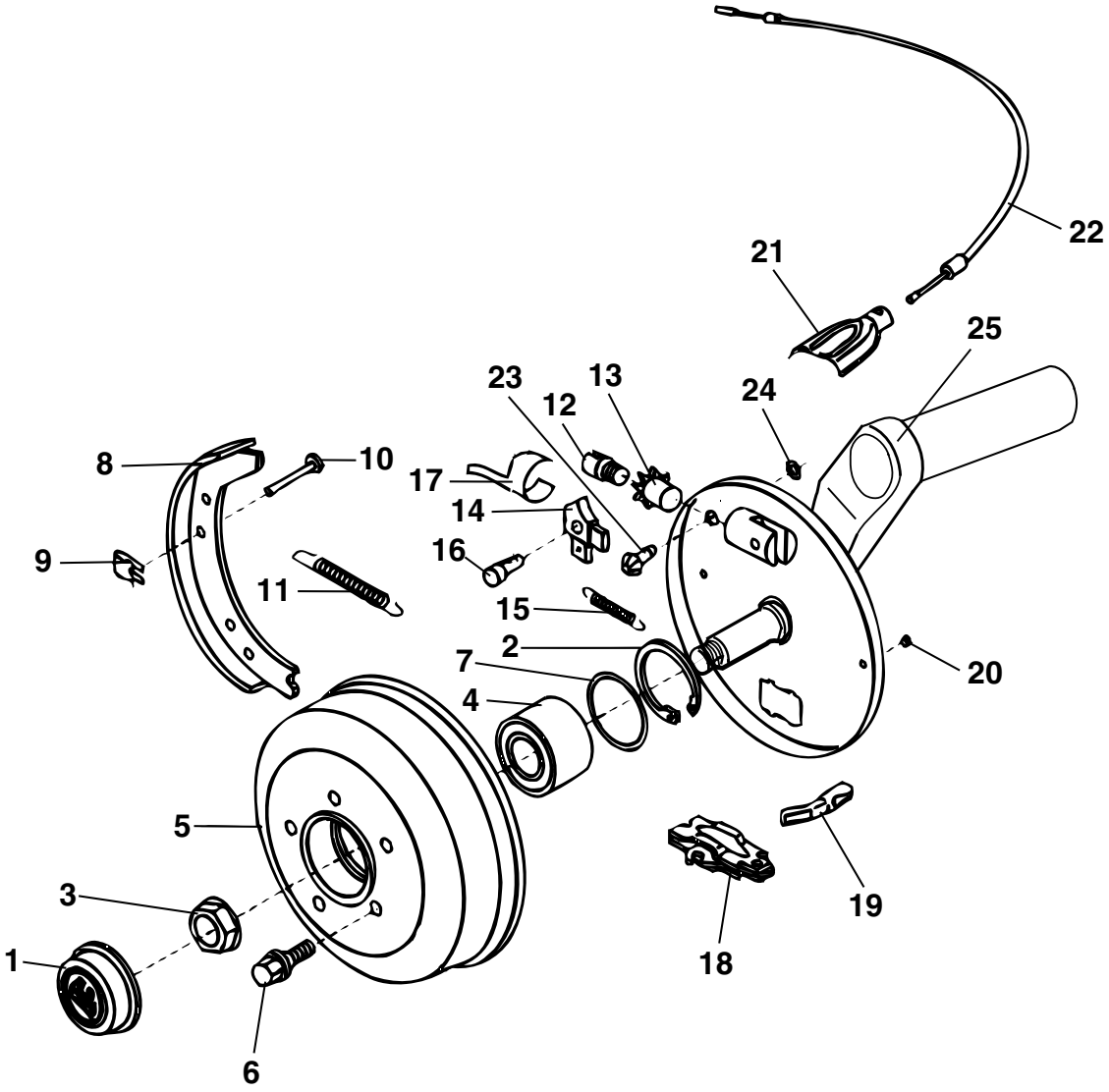
22
21
25
23
13
12
24
8
10
17
14
9
16
11
15
2
7
20
4
5
3
19
1
18
6

Pos Fig	Det. nr Part. No	Ingår/Fitted 520 alla mod.	560 alla mod.	590 E alla mod.	590 GSE	620 alla mod.	Benämning	Description
1	102075	x	x	x	x	x	Navkåpa	Cap
2	101901	x			x	x	Ring säkring	Ring lock
--	102076		x	x			Ring säkring	Ring lock
3	102073	x			x	x	Mutter säkring	Nut lock
--	102074		x	x			Mutter säkring	Nut lock
4	101902	x			x	x	Lager kompakt	Wheel bearing
--	102077		x	x			Lager kompakt	Wheel bearing
5	102078	x					Bromstrumma 5 hål (Merc.)	Brake drum 5 hole (Merc.)
--	102079		x	x			Bromstrumma 5 hål (Merc.)	Brake drum 5 hole (Merc.)
--	102080				x	x	Bromstrumma 4 hål (Opel)	Brake drum 4 hole (Opel)
6	101237	x	x	x			Hjulskruv (Merc.)	Wheel screw (Merc.)
--	102046	T	T	T			Hjulskruv 14" aluminiumfälg	Wheel screw 14" rim aluminium
--	101024				x	x	Hjulskruv (Opel)	Wheel screw (Opel)
--	102035				T	T	Hjulskruv 13" aluminiumfälg	Wheel screw 13" rim aluminium
7	102081		x	x			Ring distans	Ring distance
8	102082	x	x	x	x	x	Bromsback	Brake block
9	101301	x	x	x	x	x	Låsbleck	Lock
10	100135	x	x	x	x	x	Låspinne	Lock pin
11	102083	x	x	x	x	x	Fjäder retur	Spring
12	101310	x	x	x	x	x	Justerskruv	Adjusting screw
13	101306	x	x	x	x	x	Justermutter	Adjusting nut
14	102084	x	x	x	x	x	Nock (V)	Cam (L)
---	102085	x	x	x	x	x	Nock (H)	Cam (R)
15	102086	x	x	x	x	x	Fjäder drag för nock	Spring
16	102087	x	x	x	x	x	Nockbult	Bolt
17	102088	x	x	x	x	x	Bladfjäder	Plate spring
18	102089	x	x	x	x	x	Expandermekanism	Expander mechanism
19	101914	x	x	x	x	x	Dragstycke	Draw yoke
20	102090	x	x	x	x	x	Plugg för bromssköld	Plug for brake shield
21	101916	x	x	x	x	x	Hållarhalva bromswire	Cover for wirebracket
22	101887	x	x	x	x	x	Bromswire	Brake wire
--	102050		x	x		x	Bromswire *	Brake wire *
23	102092	x	x	x	x	x	Justerskruv	Adjusting screw
24	102091	x	x	x	x	x	Ring säkring	Ring lock
25	102058	x					Pendelarm H med kpl. bromssköld [1]	Swing arm R with cpl. brake shield [1]
--	102126	x					Pendelarm H med kpl. bromssköld [2]	Swing arm R with cpl. brake shield [2]
--	102060		x	x			Pendelarm H med kpl. bromssköld [1]	Swing arm R with cpl. brake shield [1]
--	102131		x	x			Pendelarm H med kpl. bromssköld [2]	Swing arm R with cpl. brake shield [2]
--	102062				x	x	Pendelarm H med kpl. bromssköld	Swing arm R with cpl. brake shield
--	102064					x	Pendelarm H med kpl. bromssköld [1] *	Swing arm R with cpl. brake shield [1] *
--	102145					x	Pendelarm H med kpl. bromssköld [2] *	Swing arm R with cpl. brake shield [2] *
25	102057	x					Pendelarm V med kpl. bromssköld [1]	Swing arm L with cpl. brake shield [1]
--	102125	x					Pendelarm V med kpl. bromssköld [2]	Swing arm L with cpl. brake shield [2]
--	102059		x	x			Pendelarm V med kpl. bromssköld [1]	Swing arm L with cpl. brake shield [1]
--	102130		x	x			Pendelarm V med kpl. bromssköld [2]	Swing arm L with cpl. brake shield [2]
--	102061				x	x	Pendelarm V med kpl. bromssköld	Swing arm L with cpl. brake shield
--	102063					x	Pendelarm V med kpl. bromssköld [1] *	Swing arm L with cpl. brake shield [1] *
--	102144					x	Pendelarm V med kpl. bromssköld [2] *	Swing arm L with cpl. brake shield [2] *

*= För vagnar bredd 2,5	*= For caravans breadth 2,5
Två verioner av axel har använts	Two different axle have been used
[1]= Ingår i axel version 1	[1]= Fitted in axle version 1
[2]= Ingår i axel version 2	[2]= Fitted in axle version 2
T= Tillbehör	T= Accessory

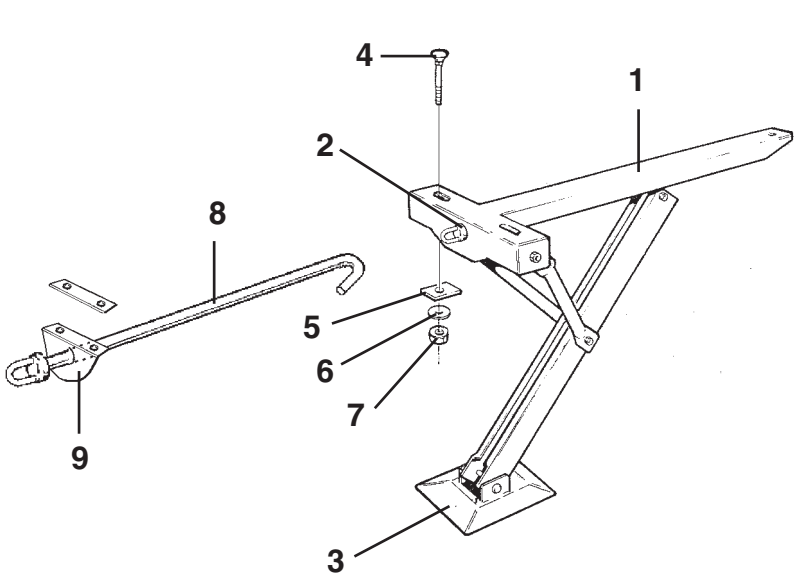
4
1
2
8
5
6
7
9
3

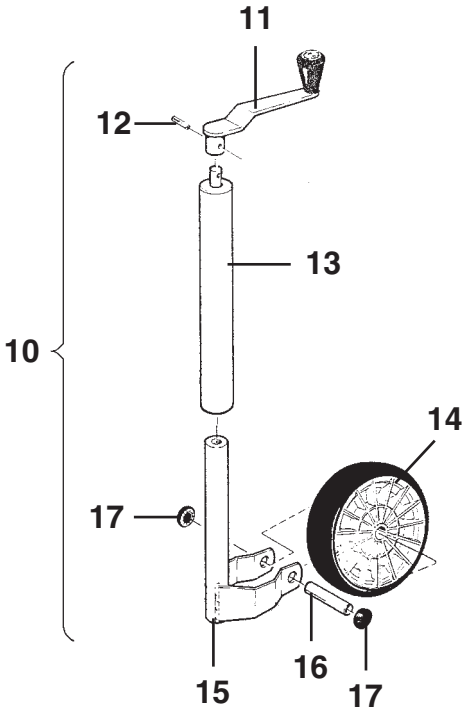
11
12
13
10
14
17
15
16
17

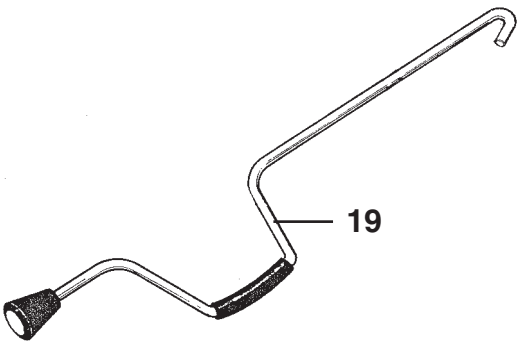
19

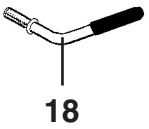
18

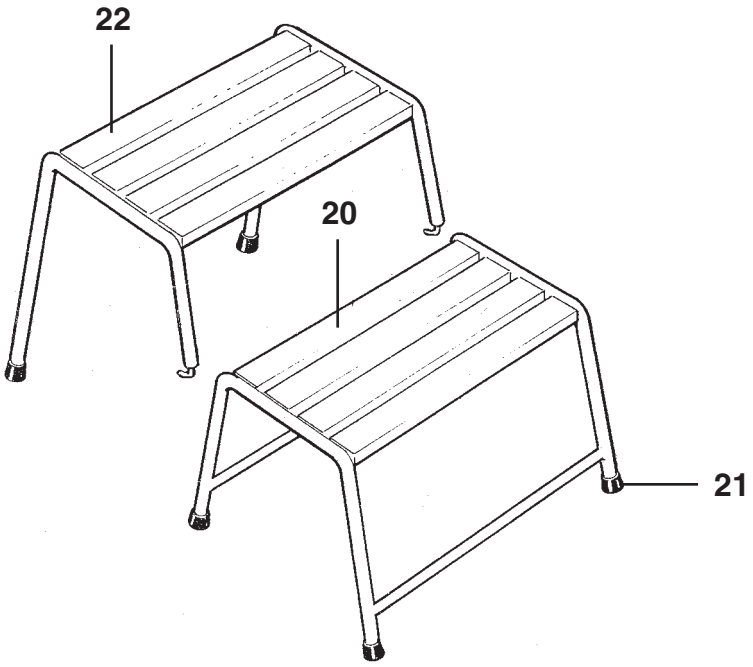
22
20
21

Pos Fig	Det. nr Part. No	Ingår/Fitted 520 alla mod.	560 alla mod.	590 E alla mod.	590 GSE	620 alla mod.	Benämning	Description
1	101773	x	x	x	x	x	Stödben kpl.	Brace cpl.
2	101707	x	x	x	x	x	Bricka nylon	Washer nylon
3	101612	x	x	x	x	x	Markplatta med nit	Plate incl. rivet
4	800746	x	x	x	x	x	Skruv MVBFF M10x80	Screw MVBFF M10x80
5	800192	x	x	x	x	x	Bricka	Washer
6	800183	x	x	x	x	x	Bricka tagg 10,5x18	Toothed plate connector 10,5x18
7	800200	x	x	x	x	x	Mutter M10	Nut M10
8	207304	x	x	x	x	x	Förlängare stödben fram L=340 mm	Extender brace front L=340 mm
9	206836	x	x	x	x	x	Hållare förlängare stödben inkl. bricka	Bracket extender incl. washer
--	800347	x	x	x	x	x	Skruv d:o M6x20	Screw d:o M6x20
--	800505	x	x	x	x	x	Mutter lås d:o M6	Nut lock d:o M6
10	101926	x	x	x	x	x	Stödhjul kpl.	Trailing wheel cpl.
11	101527	x	x	x	x	x	Vev med knopp	Crank
12	101528	x	x	x	x	x	Spännstift 5x20	Pin 5x20
13	101641	x	x	x	x	x	Överdel stödhjul	Top brace
14	101556	x	x	x	x	x	Hjul massivt gummi	Wheel solid rubber
15	101642	x	x	x	x	x	Gaffel	Fork
16	101526	x	x	x	x	x	Axel	Pivot bolt
17	100425	x	x	x	x	x	Låskapsel	Lock cap
18	101969	x	x	x	x	x	Vinkelskruv	Elbow screw
19	101516	x	x	x	x	x	Stödbensvev	Brace crank
20	101535	x	x	x	x	x	Fotpall	Foot plate
21	101610	x	x	x	x	x	Plugg fot plast	Plug foot plastic
22	101536	T	T	T	T	T	Fotpall överdel	Foot plate top

T= Tillbehör

T= Accessory

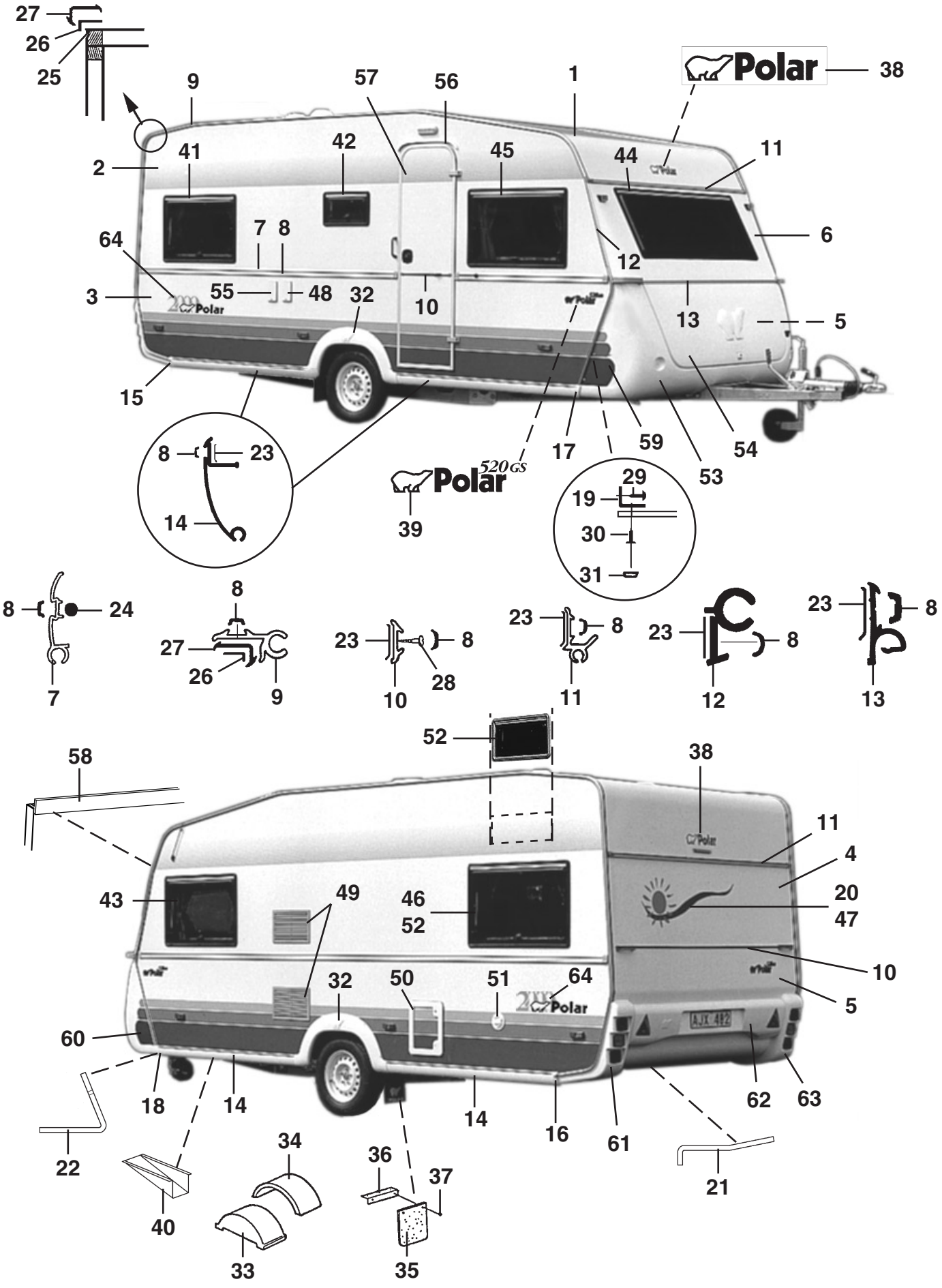
27
26
25
9
57
56
1
Polar
38
2
41
42
45
44
11
64
7
8
6
3
55
48
32
10
12
13
5
15
8
23
14
Polar 520 GS
39
17
59
53
54
29
19
30
31
8
24
7
8
27
26
9
23
8
28
10
23
8
11
23
8
12
23
8
13
52
58
38
11
4
43
49
46
52
20
47
10
32
50
51
64
5
60
18
14
14
16
61
62
63
22
40
34
33
36
37
35
21

Pos Fig	Det. nr Part. No	Ingår/Fitted 520 Sittgr.	520 BK	520 DB			Benämning	Description
1	206589	x	x	x			Plåt tak 7210x2225	Roofing plate 7210x2225
2	207489	x	x	x			Plåt sida övre 1285x6300	Side plate upper 1285x6300
3	207255	x	x	x			Plåt sida undre 800x6300	Side plate lower 800x6300
4	206604	x	x	x			Plåt gavel övre 642x2240	Gable plate upper 642x2240
5	205525	x	x	x			Plåt gavel undre 2240x1580	Gable plate lower 2240x1580
6	207488	x	x	x			Gavel fram övre	Gable front upper
7	206089	x	x	x			List midja L=5853	List L=5853
8	202656	M	M	M			List dekor, svart	List decor, black
9	203600	x	x	x			List tält L=5000	List L=5000
10	205579	x	x	x			List dekor alu. L=2390	List decor alu. L=2390
11	203320	x	x	x			List markis L=2140	List L=2140
12	206288	x	x	x			List front H	List front R
--	206287	x	x	x			List front V	List front L
13	205586	x	x	x			List koffertlock väggdel L=2157	List trunk lid wall L=2157
--	702283	M	M	M			List ifyllnad vit d:o	Strip white d:o
--	207284	x	x	x			List koffertlock koffertdel L=1950	List trunk lid trunk part L=1950
14	207105	x	x	x			List avbärare spoiler L=2275	List L=2275
15	206778	x	x	x			Ändavslutning H-bak kjollist	End protection R rear
16	206781	x	x	x			Ändavslutning V-bak kjollist	End protection L rear
17	206780	x	x	x			Ändavslutning H-fram kjollist	End protection R front
18	206779	x	x	x			Ändavslutning V-fram kjollist	End protection L front
19	206793	x	x	x			List hållare koffert L=700	List holder L=700
20	207218	x	x	x			Dekal	Decal
21	206792	x	x	x			List gavel-golv bak L=2150	List gable-floor rear L=2150
--	800626	x	x	x			Skruv d:o B10x25 rostfri	Screw d:o B10x25 rustless
22	206791	x	x	x			List gavel-golv fram L=2127	List gable-floor front L=2127
--	800626	x	x	x			Skruv d:o B10x25 rostfri	Screw d:o B10x25 rustless
23	200015	M	M	M			Tätning Bostik profil 15x2 rulle 200 m	Seal strip Bostik 15x2 roll 200 m
24	206728	M	M	M			Tätning Bostik profil Ø=7 mm rulle 83 m	Seal strip Bostik Ø=7mm roll 83 m
25	204113	M	M	M			Tätn. Bostik profil Ø=5 mm rulle 120 m	Seal strip Bostik Ø=5mm roll 120 m
26	204456	M	M	M			Tätning Bostik profil 40x1 rulle 100 m	Seal strip Bostik 40x1 roll 100 m
27	203230	M	M	M			List tätning "Glazepta" (rulle)	Seal strip "Glazepta" (roll)
28	800433	x	x	x			Skruv FXT 3,5x25 ABC-Spax 1000 st	Screw FXT 3,5x25 ABC-Spax 1000 pcs
29	800626	x	x	x			Skruv B10x25 rostfri	Screw B10x25 rustless
30	701980	x	x	x			Nit split	Rivet
31	801095	x	x	x			Hatt	Cap
32	206736	x	x	x			Hjulhusbreddare	Mudguard
33	206747	x	x	x			Hjulhus	Wheel housing
34	205342	x	x	x			Isolering hjulhus	Insulation wheel housing
35	100950	x	x	x			Stänkskydd	Splash guard
							M= Metervara	M= On the metre
							T= Tillbehör	T= Accessory

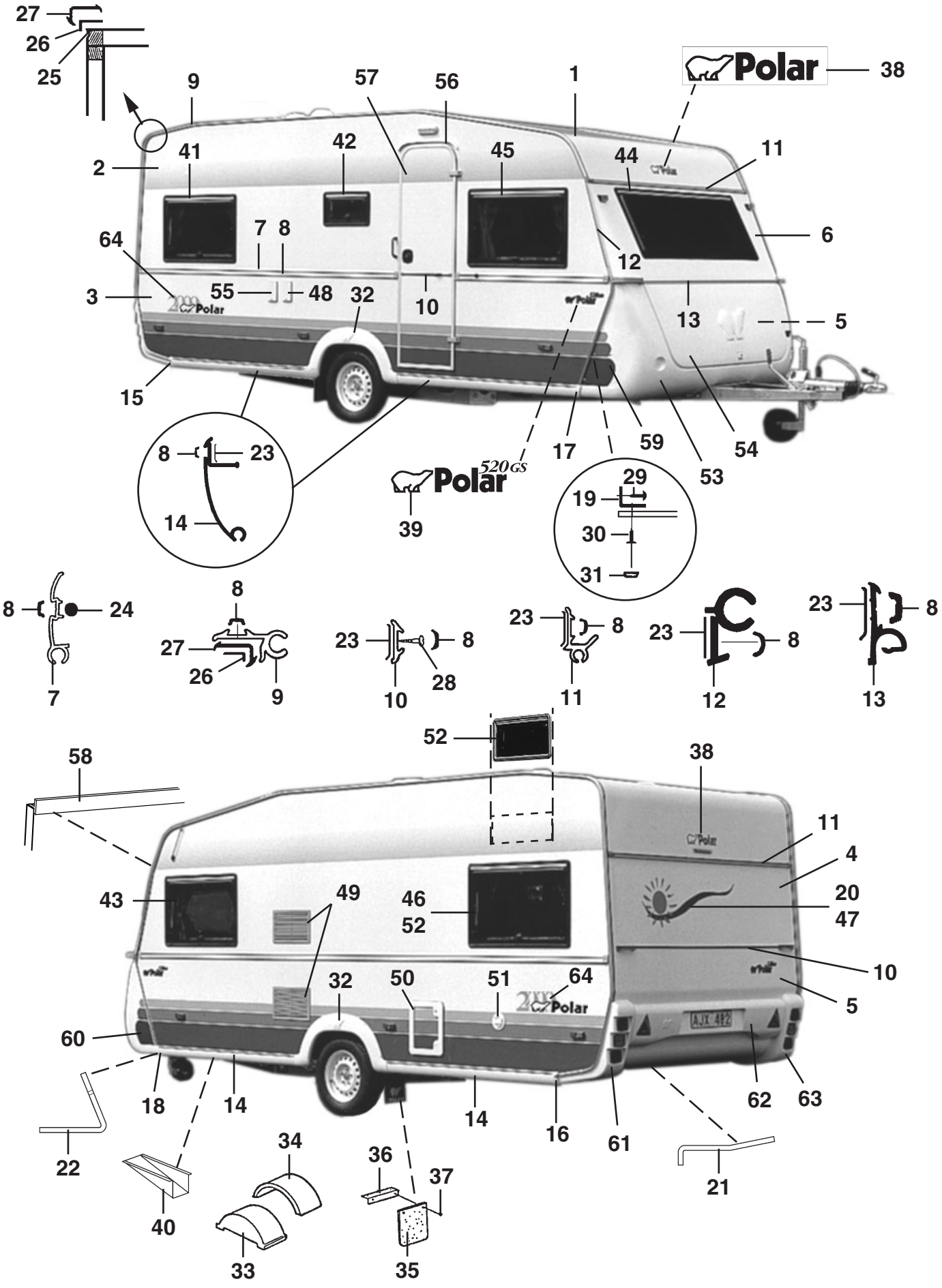
27
26
25
9
57
56
1
Polar
38
2
41
42
45
44
11
64
7
8
6
12
3
55
48
32
10
13
5
15
8
23
14
17
59
54
53
Polar
520GS
39
29
19
30
31
8
24
7
8
27
26
9
23
8
10
28
23
8
11
23
8
12
23
8
13
52
58
38
11
4
43
49
46
52
20
47
10
32
50
51
64
5
60
18
14
14
16
61
62
63
22
21
34
36
37
40
33
35

Pos Fig	Det. nr Part. No	Ingår/Fitted 520 Sittgr.	520 BK	520 DB			Benämning	Description
36	101223	x	x	x			Fäste stänkskydd	Bracket splash guard
37	800118	x	x	x			Skruv	Screw
38	207234	x	x	x			Dekal	Decal
39	206826	x	x	x			Emblem 520 GS 2-delad	Emblem 520 GS 2-devided
40	200877	x	x	x			Dammskydd	Dust cover
41	207177	x		x			Fönster H.B. öppn.bart 900x550 kpl.	Window R.R. 900x550 cpl.
--	207257	x		x			Ruta lös u. karm 900x550 d:o	Pane without frame 900x550 d:o
42	207178	x	x	x			Fönster öppn.bart 475x240 pentry kpl.	Window 475x240 pentry cpl.
--	207258	x	x	x			Ruta lös u. karm 475x240 d:o	Pane without frame 475x240 d:o
43	207176	x	x	x			Fönster V.F. fast 900x550 kpl.	Window L.F. fixed 900x550 cpl.
--	207257	x	x	x			Ruta lös u. karm 900x550 d:o	Pane without frame 900x550 d:o
44	207179	x	x	x			Fönster fast 1600x550 kpl.	Window fixed 1600x550 cpl.
--	207259	x	x	x			Ruta lös u. karm 1600x550 d:o	Pane without frame 1600x550 d:o
45	207177	x	x	x			Fönster H.F. öppn.bart 900x550 kpl.	Window R.F. 900x550 cpl.
--	207257	x	x	x			Ruta lös u. karm 900x550 d:o	Pane without frame 900x550 d:o
46	207177	x					Fönster V.B. öppn.bart 900x550 kpl.	Window L.R. 900x550 cpl.
--	207257	x					Ruta lös u. karm 900x550 d:o	Pane without frame 900x550 d:o
47	207179	T		T			Fönster fast 1600x550 kpl.	Window fixed 1600x550 cpl.
--	207259	T		T			Ruta lös u. karm 1600x550 d:o	Pane without frame 1600x550 d:o
48	503823	x	x	x			Intag 230 V	Electric connection 230 V
49	206795	x	x	x			Galler ventilation kyl 400x220	Louvre ventilation 400x220
50	207196	x	x	x			Lucka m. innerram, utan spegel	Door with frame inner, without plate
--	207197	x	x	x			Innerram d:o	Frame inner d:o
51	311530	x	x	x			Vattenpåfyllning	Water filler
52	207178		x				Fönster V.B. öppn.bart 475x240 kpl.	Window L.R. 475x240 cpl.
--	207258		x				Ruta lös u. karm 475x240 d:o	Pane without frame 475x240 d:o
53	503982	x	x	x			Gasolkoffert underdel	Gas box
54	503980	x	x	x			Lock gasolkoffert u. lås	Trunk lid gas box without lock
55	503460	T	T	T			Kontakt uttag 12/230 V	Contact 12/230 V
56	206825	x	x	x			Droppränna vit, över ytterdörr	Drip list, white
57	207532	x	x	x			Dörrblad utan lås och gångjärn	Door plate excl. lock and hinge
58	207131	x	x	x			List skarv L=2125	List L=2125
59	313913	x	x	x			Dekal H	Decal R
60	313914	x	x	x			Dekal V	Decal L
61	207069	x	x	x			Bakljusramp vänster	Light holder left
62	207160	x	x	x			Hållare registreringsplåt	License plate support
63	207068	x	x	x			Bakljusramp höger	Light holder right
64	207449	x	x	x			Dekal	Decal
							T= Tillbehör	T= Accessory

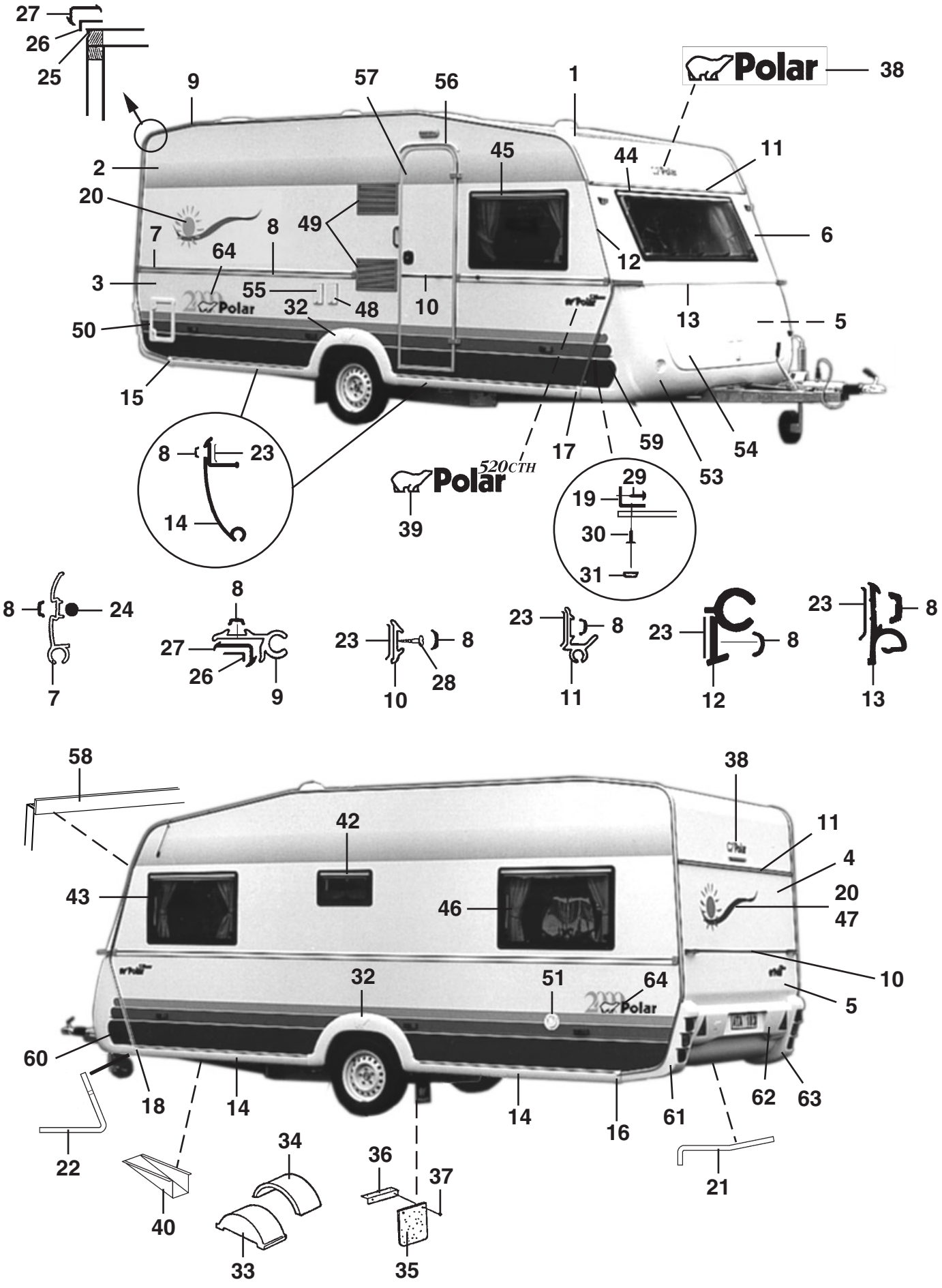
27
26
25
9
57
56
1
Polar
38
2
20
7
64
8
49
45
44
11
6
12
3
55
32
48
10
13
5
50
15
8
23
14
Polar
520CTH
39
17
59
53
54
29
19
30
31
8
24
7
8
27
26
9
23
8
28
10
23
8
11
23
8
12
23
8
13
58
42
38
11
4
43
46
20
47
10
32
51
64
Polar
5
60
18
14
22
40
34
33
36
37
35
14
16
61
62
63
21

Pos Fig	Det. nr Part. No	Ingår/Fitted 520 CTH					Benämning	Description
1	206589	x					Plåt tak 7210x2225	Roofing plate 7210x2225
2	207489	x					Plåt sida övre 1285x6300	Side plate upper 1285x6300
3	207255	x					Plåt sida undre 800x6300	Side plate lower 800x6300
4	206604	x					Plåt gavel övre 642x2240	Gable plate upper 642x2240
5	205525	x					Plåt gavel undre 2240x1580	Gable plate lower 2240x1580
6	207488	x					Gavel fram övre	Gable front upper
7	206089	x					List midja L=5853	List L=5853
8	202656	M					List dekor, svart	List decor, black
9	203600	x					List tält L=5000	List L=5000
10	205579	x					List dekor alu. L=2390	List decor alu. L=2390
11	203320	x					List markis L=2140	List L=2140
12	206288	x					List front H	List front R
--	206287	x					List front V	List front L
13	205586	x					List koffertlock väggdel L=2157	List trunk lid wall L=2157
--	702283	M					List ifyllnad vit d:o	Strip white d:o
--	207284	x					List koffertlock koffertdel L=1950	List trunk lid trunk part L=1950
14	207105	x					List avbärare spoiler L=2275	List L=2275
15	206778	x					Ändavslutning H-bak kjollist	End protection R rear
16	206781	x					Ändavslutning V-bak kjollist	End protection L rear
17	206780	x					Ändavslutning H-fram kjollist	End protection R front
18	206779	x					Ändavslutning V-fram kjollist	End protection L front
19	206793	x					List hållare koffert L=700	List holder L=700
20	207218	x					Dekal	Decal
21	206792	x					List gavel-golv bak L=2150	List gable-floor rear L=2150
--	800626	x					Skruv d:o B10x25 rostfri	Screw d:o B10x25 rustless
22	206791	x					List gavel-golv fram L=2127	List gable-floor front L=2127
--	800626	x					Skruv d:o B10x25 rostfri	Screw d:o B10x25 rustless
23	200015	M					Tätning Bostik profil 15x2 rulle 200 m	Seal strip Bostik 15x2 roll 200 m
24	206728	M					Tätning Bostik profil Ø=7 mm rulle 83 m	Seal strip Bostik Ø=7mm roll 83 m
25	204113	M					Tätn. Bostik profil Ø=5 mm rulle 120 m	Seal strip Bostik Ø=5mm roll 120 m
26	204456	M					Tätning Bostik profil 40x1 rulle 100 m	Seal strip Bostik 40x1 roll 100 m
27	203230	M					List tätning "Glazepta" (rulle)	Seal strip "Glazepta" (roll)
28	800433	x					Skruv FXT 3,5x25 ABC-Spax 1000 st	Screw FXT 3,5x25 ABC-Spax 1000 pcs
29	800626	x					Skruv B10x25 rostfri	Screw B10x25 rustless
30	701980	x					Nit split	Rivet
31	801095	x					Hatt	Cap
32	206736	x					Hjulhusbreddare	Mudguard
33	206747	x					Hjulhus	Wheel housing
34	205342	x					Isolering hjulhus	Insulation wheel housing
35	100950	x					Stänkskydd	Splash guard
							M= Metervara	M= On the metre
							T= Tillbehör	T= Accessory

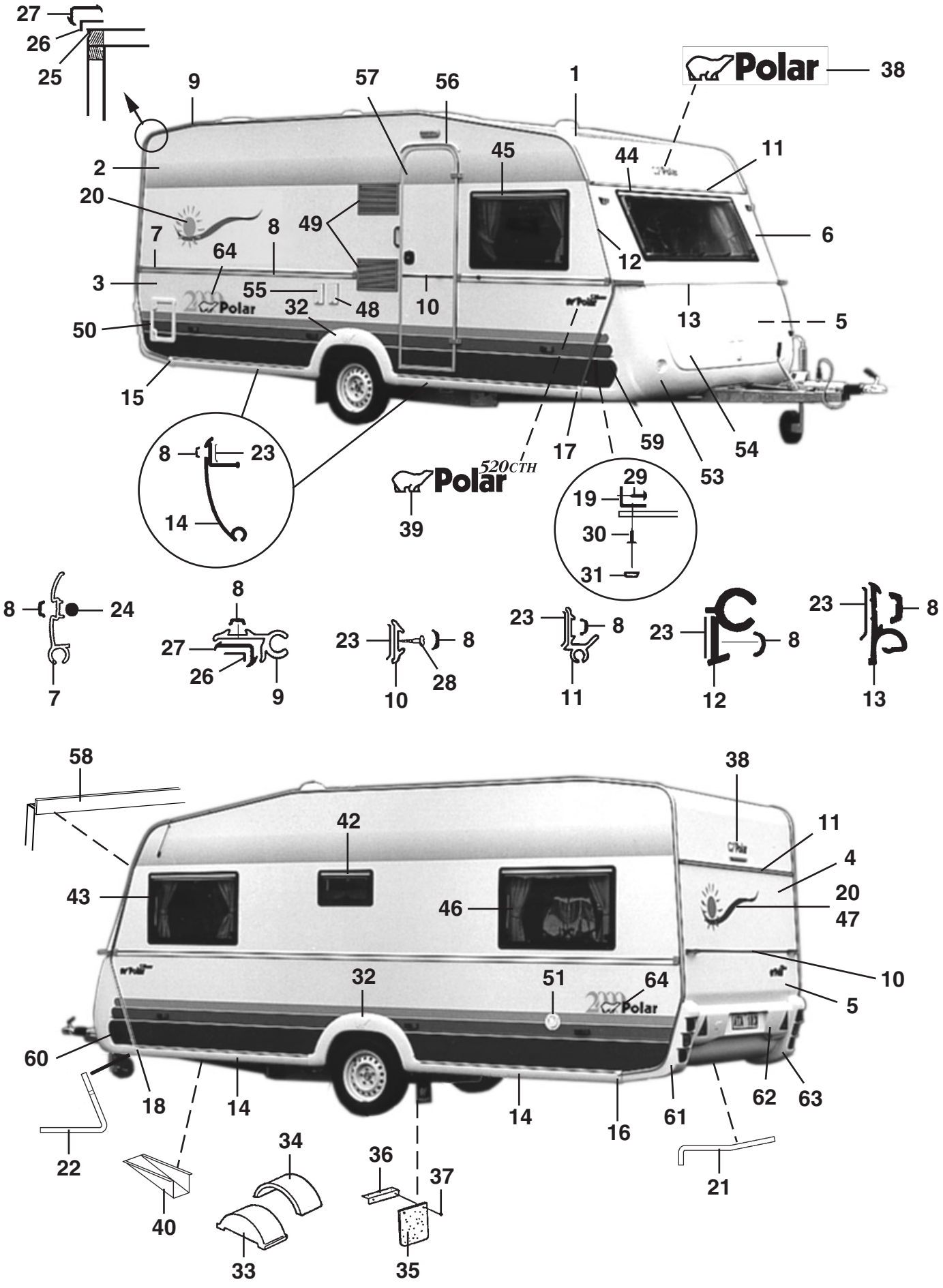
27
26
25
9
57
56
1
Polar
38
2
20
45
44
11
7
8
49
6
64
12
3
55
10
13
5
50
32
48
15
17
59
54
53
8
23
14
Polar
520CTH
39
29
19
30
31
8
24
7
8
27
26
9
23
8
10
28
23
8
11
23
8
12
23
8
13
58
38
42
11
4
43
46
20
47
32
51
64
10
5
60
18
14
14
16
61
62
63
22
21
34
36
37
40
33
35

Pos Fig	Det. nr Part. No	Ingår/Fitted 520 CTH					Benämning	Description
36	101223	x					Fäste stänkskydd	Bracket splash guard
37	800118	x					Skruv	Screw
38	207234	x					Dekal	Decal
39	207132	x					Emblem 520 CTH 2-delad	Emblem 520 CTH 2-devided
40	200877	x					Dammskydd	Dust cover
42	207178	x					Fönster öppn.bart 475x240 pentry kpl.	Window 475x240 pentry cpl.
--	207258	x					Ruta lös u. karm 475x240 d:o	Pane without frame 475x240 d:o
43	207176	x					Fönster V.F. fast 900x550 kpl.	Window L.F. fixed 900x550 cpl.
--	207257	x					Ruta lös u. karm 900x550 d:o	Pane without frame 900x550 d:o
44	207179	x					Fönster fast 1600x550 kpl.	Window fixed 1600x550 cpl.
--	207259	x					Ruta lös u. karm 1600x550	Pane without frame 1600x550 d:o
45	207177	x					Fönster H.F. öppn.bart 900x550 kpl.	Window R.F. 900x550 cpl.
--	207257	x					Ruta lös u. karm 900x550 d:o	Pane without frame 900x550 d:o
46	207177	x					Fönster V.B. öppn.bart 900x550 kpl.	Window L.R. 900x550 cpl.
--	207257	x					Ruta lös u. karm 900x550 d:o	Pane without frame 900x550 d:o
47	207177	T					Fönster öppn.bart 900x550 kpl.	Window 900x550 cpl.
--	207257	T					Ruta lös u. karm 900x550 d:o	Pane without frame 900x550 d:o
48	503823	x					Intag 230 V	Electric connection 230 V
49	206795	x					Galler ventilation kyl 400x220	Louvre ventilation 400x220
50	207196	x					Lucka m. innerram, utan spegel	Door with frame inner, without plate
--	207197	x					Innerram d:o	Frame inner d:o
51	311530	x					Vattenpåfyllning	Water filler
53	503982	x					Gasolkoffert underdel	Gas box
54	503980	x					Lock gasolkoffert u. lås	Trunk lid gas box without lock
55	503460	T					Kontakt uttag 12/230 V	Contact 12/230 V
56	206825	x					Droppränna vit, över ytterdörr	Drip list, white
57	207532	x					Dörrblad utan lås och gångjärn	Door plate excl. lock and hinge
58	207131	x					List skarv L=2125	List L=2125
59	313913	x					Dekal H	Decal R
60	313914	x					Dekal V	Decal L
61	207069	x					Bakljusramp vänster	Light holder left
62	207160	x					Hållare registreringsplåt	License plate support
63	207068	x					Bakljusramp höger	Light holder right
64	207449	x					Dekal	Decal

T= Tillbehör

T= Accessory

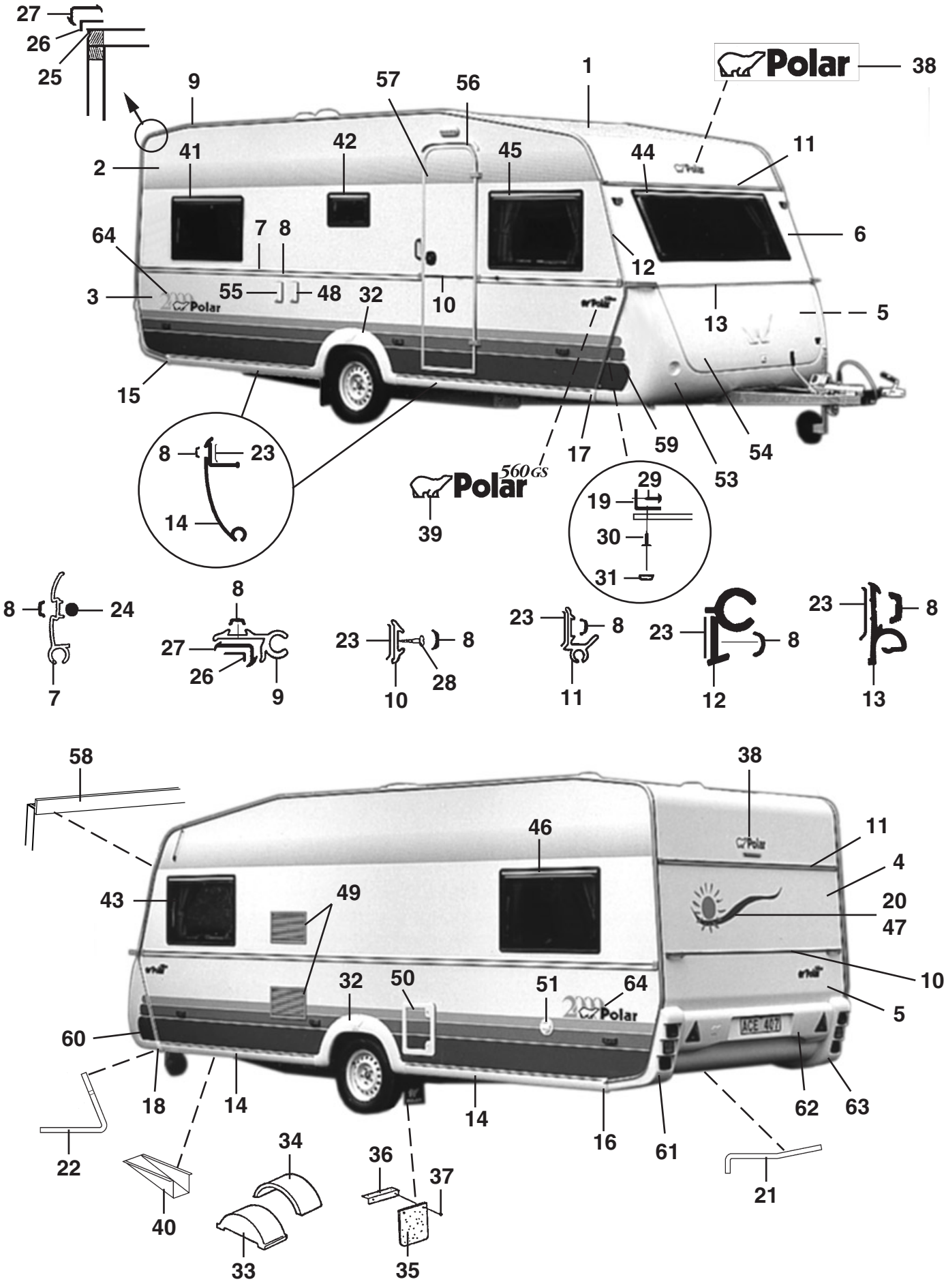
27
26
25
9
57
56
1
Polar
38
2
41
42
45
44
11
64
7
8
6
12
3
55
48
32
10
13
5
15
8
23
17
59
54
53
560 GS
Polar
29
19
14
39
30
31
8
24
7
8
27
26
9
23
8
10
28
23
8
11
23
8
12
23
8
13
58
38
46
11
4
43
49
20
47
32
50
51
64
10
5
60
18
14
14
16
61
62
63
22
34
36
37
21
40
33
35

Pos Fig	Det. nr Part. No	Ingår/Fitted 560 Sittgr.	560 Sovrum	560 BK	560 DB / NS	560 TDB	Benämning	Description
1	206589	x	x	x	x	x	Plåt tak 7210x2225	Roofing plate 7210x2225
2	207489	x	x	x	x	x	Plåt sida övre 1285x6300	Side plate upper 1285x6300
3	207255	x	x	x	x	x	Plåt sida undre 800x6300	Side plate lower 800x6300
4	206604	x	x	x	x	x	Plåt gavel övre 642x2240	Gable plate upper 642x2240
5	205525	x	x	x	x	x	Plåt gavel undre 2240x1580	Gable plate lower 2240x1580
6	207488	x	x	x	x	x	Gavel fram övre	Gable front upper
7	206089	x	x	x	x	x	List midja L=5853	List L=5853
8	202656	M	M	M	M	M	List dekor, svart	List decor, black
9	203600	x	x	x	x	x	List tält L=5000	List L=5000
10	205579	x	x	x	x	x	List dekor alu. L=2390	List decor alu. L=2390
11	203320	x	x	x	x	x	List markis L=2140	List L=2140
12	206288	x	x	x	x	x	List front H	List front R
--	206287	x	x	x	x	x	List front V	List front L
13	205586	x	x	x	x	x	List koffertlock väggdel L=2157	List trunk lid wall L=2157
--	702283	M	M	M	M	M	List ifyllnad vit d:o	Strip white d:o
--	207284	x	x	x	x	x	List koffertlock koffertdel L=1950	List trunk lid trunk part L=1950
14	207105	x	x	x	x	x	List avbärare spoiler L=2275	List L=2275
15	206778	x	x	x	x	x	Ändavslutning H-bak kjollist	End protection R rear
16	206781	x	x	x	x	x	Ändavslutning V-bak kjollist	End protection L rear
17	206780	x	x	x	x	x	Ändavslutning H-fram kjollist	End protection R front
18	206779	x	x	x	x	x	Ändavslutning V-fram kjollist	End protection L front
19	206793	x	x	x	x	x	List hållare koffert L=700	List holder L=700
20	207218	x	x	x	x	x	Dekal	Decal
21	206792	x	x	x	x	x	List gavel-golv bak L=2150	List gable-floor rear L=2150
--	800626	x	x	x	x	x	Skruv d:o B10x25 rostfri	Screw d:o B10x25 rustless
22	206791	x	x	x	x	x	List gavel-golv fram L=2127	List gable-floor front L=2127
--	800626	x	x	x	x	x	Skruv d:o B10x25 rostfri	Screw d:o B10x25 rustless
23	200015	M	M	M	M	M	Tätning Bostik profil 15x2 rulle 200 m	Seal strip Bostik 15x2 roll 200 m
24	206728	M	M	M	M	M	Tätning Bostik profil Ø=7 mm rulle 83 m	Seal strip Bostik Ø=7mm roll 83 m
25	204113	M	M	M	M	M	Tätn. Bostik profil Ø=5 mm rulle 120 m	Seal strip Bostik Ø=5mm roll 120 m
26	204456	M	M	M	M	M	Tätning Bostik profil 40x1 rulle 100 m	Seal strip Bostik 40x1 roll 100 m
27	203230	M	M	M	M	M	List tätning "Glazepta" (rulle)	Seal strip "Glazepta" (roll)
28	800433	x	x	x	x	x	Skruv FXT 3,5x25 ABC-Spax 1000 st	Screw FXT 3,5x25 ABC-Spax 1000 pcs
29	800626	x	x	x	x	x	Skruv B10x25 rostfri	Screw B10x25 rustless
30	701980	x	x	x	x	x	Nit split	Rivet
31	801095	x	x	x	x	x	Hatt	Cap
32	206736	x	x	x	x	x	Hjulhusbreddare	Mudguard
33	206747	x	x	x	x	x	Hjulhus	Wheel housing
34	205342	x	x	x	x	x	Isolering hjulhus	Insulation wheel housing
35	100950	x	x	x	x	x	Stänkskydd	Splash guard
							M= Metervara	M= On the metre
							T= Tillbehör	T= Accessory

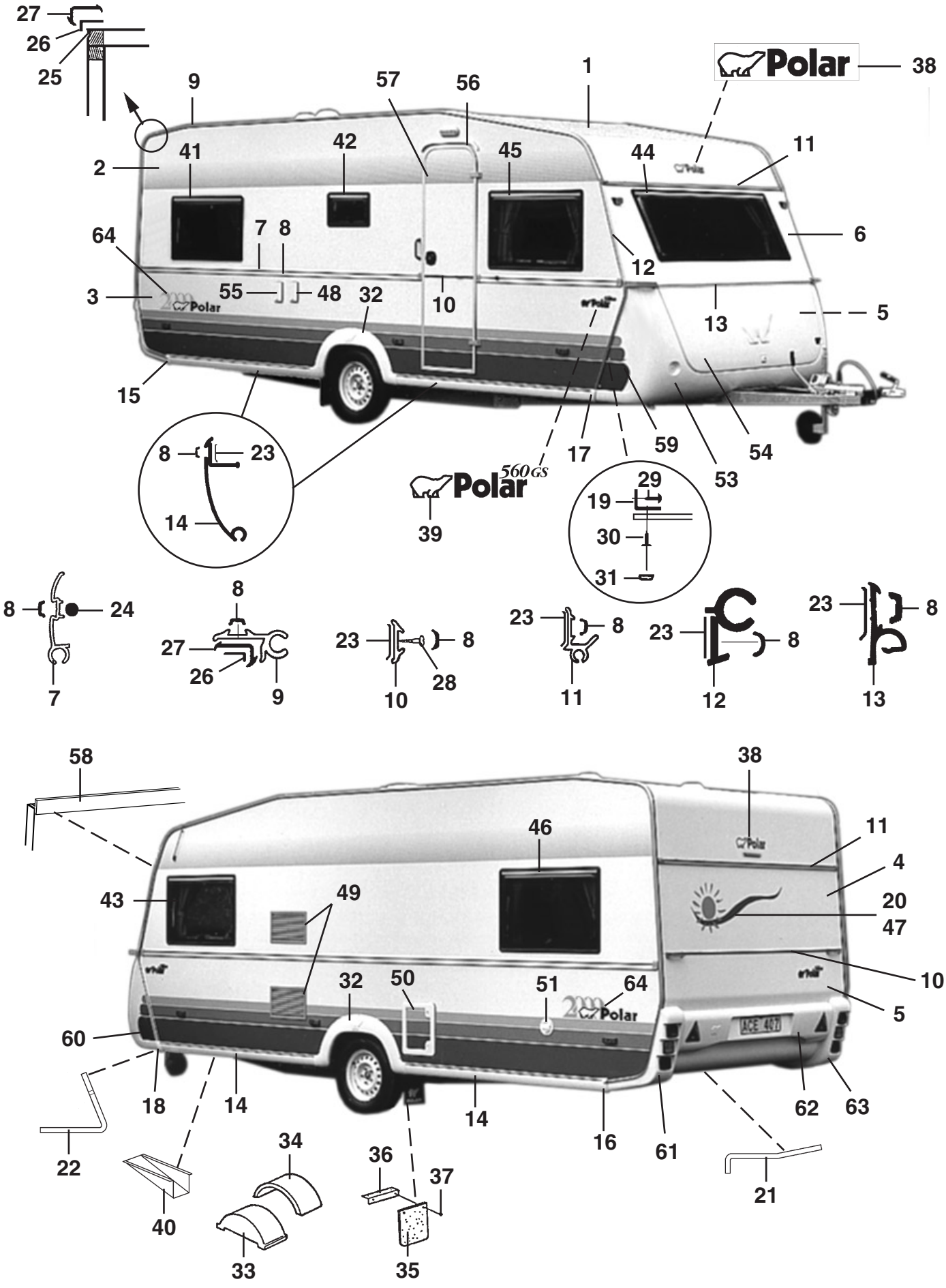
27
26
25
9
57
56
1
Polar
38
2
41
42
45
44
11
64
7
8
6
3
55
48
32
10
12
13
5
15
17
59
54
53
8
23
14
Polar 560 GS
39
29
19
30
31
8
24
7
8
27
26
9
23
8
10
28
23
8
11
23
8
12
23
8
13
58
38
46
11
4
43
49
20
47
10
32
50
51
64
5
60
18
14
14
16
61
62
63
22
40
34
33
36
37
35
21

Pos Fig	Det. nr Part. No	Ingår/Fitted 560 Sittgr.	560 Sovrum	560 BK	560 DB / NS	560 TDB	Benämning	Description
36	101223	x	x	x	x	x	Fäste stänkskydd	Bracket splash guard
37	800118	x	x	x	x	x	Skruv	Screw
38	207234	x	x	x	x	x	Dekal	Decal
39	206827	x	x	x	x	x	Emblem 560 GS 2-delad	Emblem 560 GS 2-devided
40	200877	x	x	x	x	x	Dammskydd	Dust cover
41	207177	x	x	x	x		Fönster H.B. öppn.bart 900x550 kpl.	Window R.R. 900x550 cpl.
--	207257	x	x	x	x		Ruta lös u. karm 900x550 d:o	Pane without frame 900x550 d:o
42	207178	x	x	x	x	x	Fönster öppn.bart 475x240 pentry kpl.	Window 475x240 pentry cpl.
--	207258	x	x	x	x	x	Ruta lös u. karm 475x240 d:o	Pane without frame 475x240 d:o
43	207176	x	x	x	x	x	Fönster V.F. fast 900x550 kpl.	Window L.F. fixed 900x550 cpl.
--	207257	x	x	x	x	x	Ruta lös u. karm 900x550 d:o	Pane without frame 900x550 d:o
44	207179	x	x	x	x	x	Fönster fast 1600x550 kpl.	Window fixed 1600x550 cpl.
--	207259	x	x	x	x	x	Ruta lös u. karm 1600x550 d:o	Pane without frame 1600x550 d:o
45	207177	x	x	x	x	x	Fönster H.F. öppn.bart 900x550 kpl.	Window R.F. 900x550 cpl.
--	207257	x	x	x	x	x	Ruta lös u. karm 900x550 d:o	Pane without frame 900x550 d:o
46	207177	x	x	x	x	x	Fönster V.B. öppn.bart 900x550 kpl.	Window L.R. 900x550 cpl.
--	207257	x	x	x	x	x	Ruta lös u. karm 900x550 d:o	Pane without frame 900x550 d:o
47	207179	T	T			T	Fönster fast 1600x550 kpl.	Window fixed 1600x550 cpl.
--	207259	T	T			T	Ruta lös u. karm 1600x550 d:o	Pane without frame 1600x550 d:o
48	503823	x	x	x	x	x	Intag 230 V	Electric connection 230 V
49	206795	x	x	x	x	x	Galler ventilation kyl 400x220	Louvre ventilation 400x220
50	207196	x	x	x	x	x	Lucka m. innerram, utan spegel	Door with frame inner, without plate
--	207197	x	x	x	x	x	Innerram d:o	Frame inner d:o
51	311530	x	x	x	x	x	Vattenpåfyllning	Water filler
53	503982	x	x	x	x	x	Gasolkoffert underdel	Gas box
54	503980	x	x	x	x	x	Lock gasolkoffert u. lås	Trunk lid gas box without lock
55	503460	x	x	x	x	x	Kontakt uttag 12/230 V	Contact 12/230 V
56	206825	x	x	x	x	x	Droppränna vit, över ytterdörr	Drip list, white
57	207532	x	x	x	x	x	Dörrblad utan lås och gångjärn	Door plate excl. lock and hinge
58	207131	x	x	x	x	x	List skarv L=2125	List L=2125
59	313913	x	x	x	x	x	Dekal H	Decal R
60	313914	x	x	x	x	x	Dekal V	Decal L
61	207069	x	x	x	x	x	Bakljusramp vänster	Light holder left
62	207160	x	x	x	x	x	Hållare registreringsplåt	License plate support
63	207068	x	x	x	x	x	Bakljusramp höger	Light holder right
64	207449	x	x	x	x	x	Dekal	Decal
							T= Tillbehör	T= Accessory

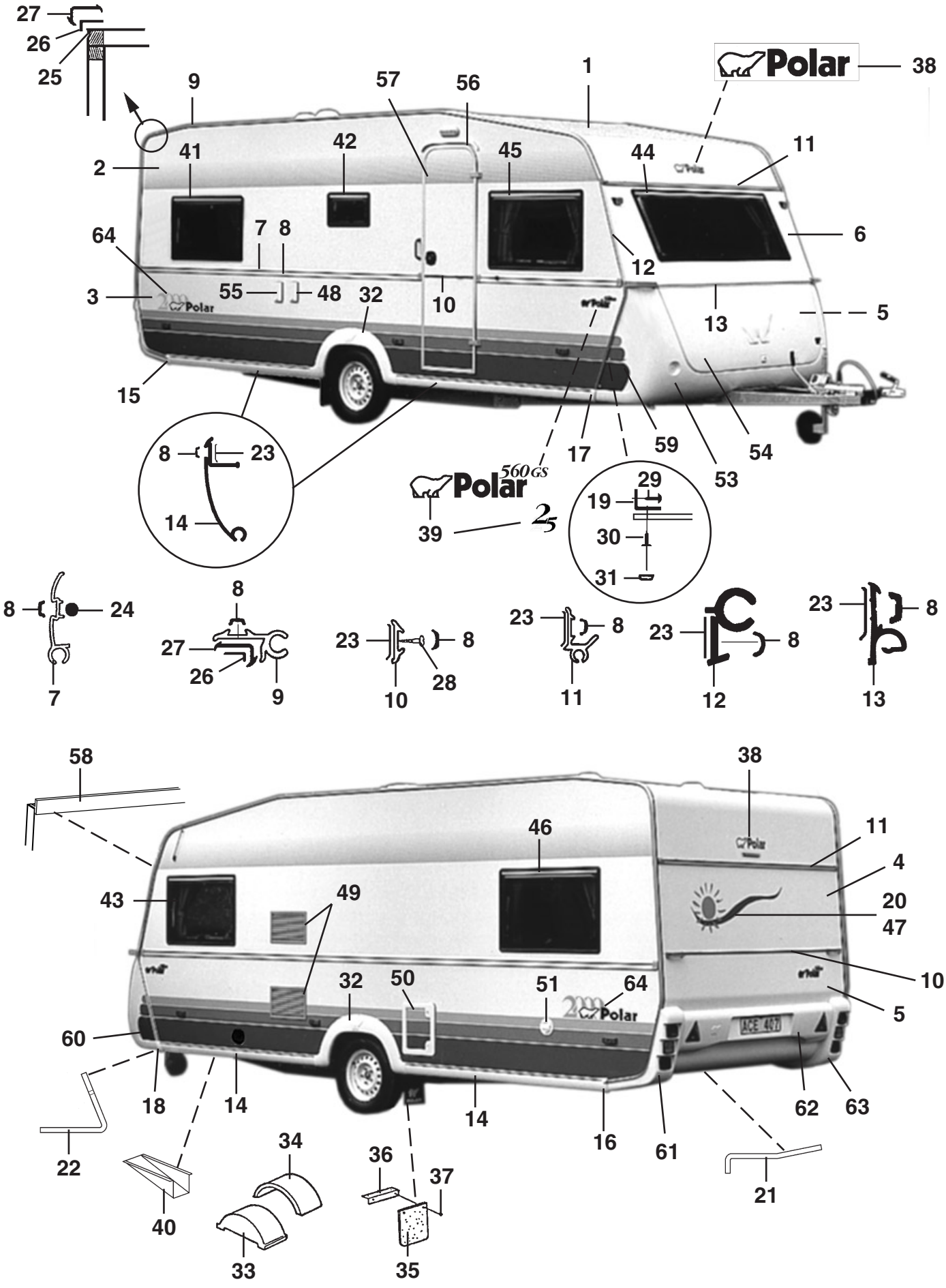
27
26
25
9
57
56
1
Polar
38
2
41
42
45
44
11
64
7
8
6
12
3
55
48
32
10
13
5
15
8
23
17
59
54
53
560 GS
Polar
29
19
14
39
30
31
8
24
7
8
27
26
9
23
8
10
28
23
8
11
23
8
12
23
8
13
58
38
46
11
4
43
49
20
47
32
50
51
64
10
5
60
18
14
14
16
61
62
63
22
34
36
37
21
40
33
35

Pos Fig	Det. nr Part. No	Ingår/Fitted 560 Sovrum	560 BK	560 DB	560 NS	560 TDB	Benämning	Description
1	207421	x	x	x	x	x	Plåt tak 7210x2475	Roofing plate 7210x2475
2	207489	x	x	x	x	x	Plåt sida övre 1285x6300	Side plate upper 1285x6300
3	207255	x	x	x	x	x	Plåt sida undre 800x6300	Side plate lower 800x6300
4	207420	x	x	x	x	x	Plåt gavel övre 2461x1185	Gable plate upper 642x2240
5	207420	x	x	x	x	x	Plåt gavel undre 2461x1185	Gable plate lower 2240x1580
6	207422	x	x	x	x	x	Gavel fram övre	Gable front upper
7	206089	x	x	x	x	x	List midja L=5853	List L=5853
8	202656	M	M	M	M	M	List dekor, svart	List decor, black
9	203600	x	x	x	x	x	List tält L=5000	List L=5000
10	205579	x	x	x	x	x	List dekor alu. L=2390	List decor alu. L=2390
11	207200	x	x	x	x	x	List markis L=2390	List L=2390
12	206288	x	x	x	x	x	List front H	List front R
--	206287	x	x	x	x	x	List front V	List front L
13	205586	x	x	x	x	x	List koffertlock väggdel L=2157	List trunk lid wall L=2157
--	702283	M	M	M	M	M	List ifyllnad vit d:o	Strip white d:o
--	207284	x	x	x	x	x	List koffertlock koffertdel L=1950	List trunk lid trunk part L=1950
14	207105	x	x	x	x	x	List avbärare spoiler L=2275	List L=2275
15	206778	x	x	x	x	x	Ändavslutning H-bak kjollist	End protection R rear
16	206781	x	x	x	x	x	Ändavslutning V-bak kjollist	End protection L rear
17	206780	x	x	x	x	x	Ändavslutning H-fram kjollist	End protection R front
18	206779	x	x	x	x	x	Ändavslutning V-fram kjollist	End protection L front
19	206793	x	x	x	x	x	List hållare koffert L=700	List holder L=700
20	207218	x	x	x	x	x	Dekal	Decal
21	207198	x	x	x	x	x	List gavel-golv bak L=2385	List gable-floor rear L=2385
--	800626	x	x	x	x	x	Skruv d:o B10x25 rostfri	Screw d:o B10x25 rustless
22	207199	x	x	x	x	x	List gavel-golv fram L=2377	List gable-floor front L=2377
--	800626	x	x	x	x	x	Skruv d:o B10x25 rostfri	Screw d:o B10x25 rustless
23	200015	M	M	M	M	M	Tätning Bostik profil 15x2 rulle 200 m	Seal strip Bostik 15x2 roll 200 m
24	206728	M	M	M	M	M	Tätning Bostik profil Ø=7 mm rulle 83 m	Seal strip Bostik Ø=7mm roll 83 m
25	204113	M	M	M	M	M	Tätn. Bostik profil Ø=5 mm rulle 120 m	Seal strip Bostik Ø=5mm roll 120 m
26	204456	M	M	M	M	M	Tätning Bostik profil 40x1 rulle 100 m	Seal strip Bostik 40x1 roll 100 m
27	203230	M	M	M	M	M	List tätning "Glazepta" (rulle)	Seal strip "Glazepta" (roll)
28	800433	x	x	x	x	x	Skruv FXT 3,5x25 ABC-Spax 1000 st	Screw FXT 3,5x25 ABC-Spax 1000 pcs
29	800626	x	x	x	x	x	Skruv B10x25 rostfri	Screw B10x25 rustless
30	701980	x	x	x	x	x	Nit split	Rivet
31	801095	x	x	x	x	x	Hatt	Cap
32	206736	x	x	x	x	x	Hjulhusbreddare	Mudguard
33	206747	x	x	x	x	x	Hjulhus	Wheel housing
34	205342	x	x	x	x	x	Isolering hjulhus	Insulation wheel housing
35	100950	x	x	x	x	x	Stänkskydd	Splash guard
							M= Metervara	M= On the metre
							T= Tillbehör	T= Accessory

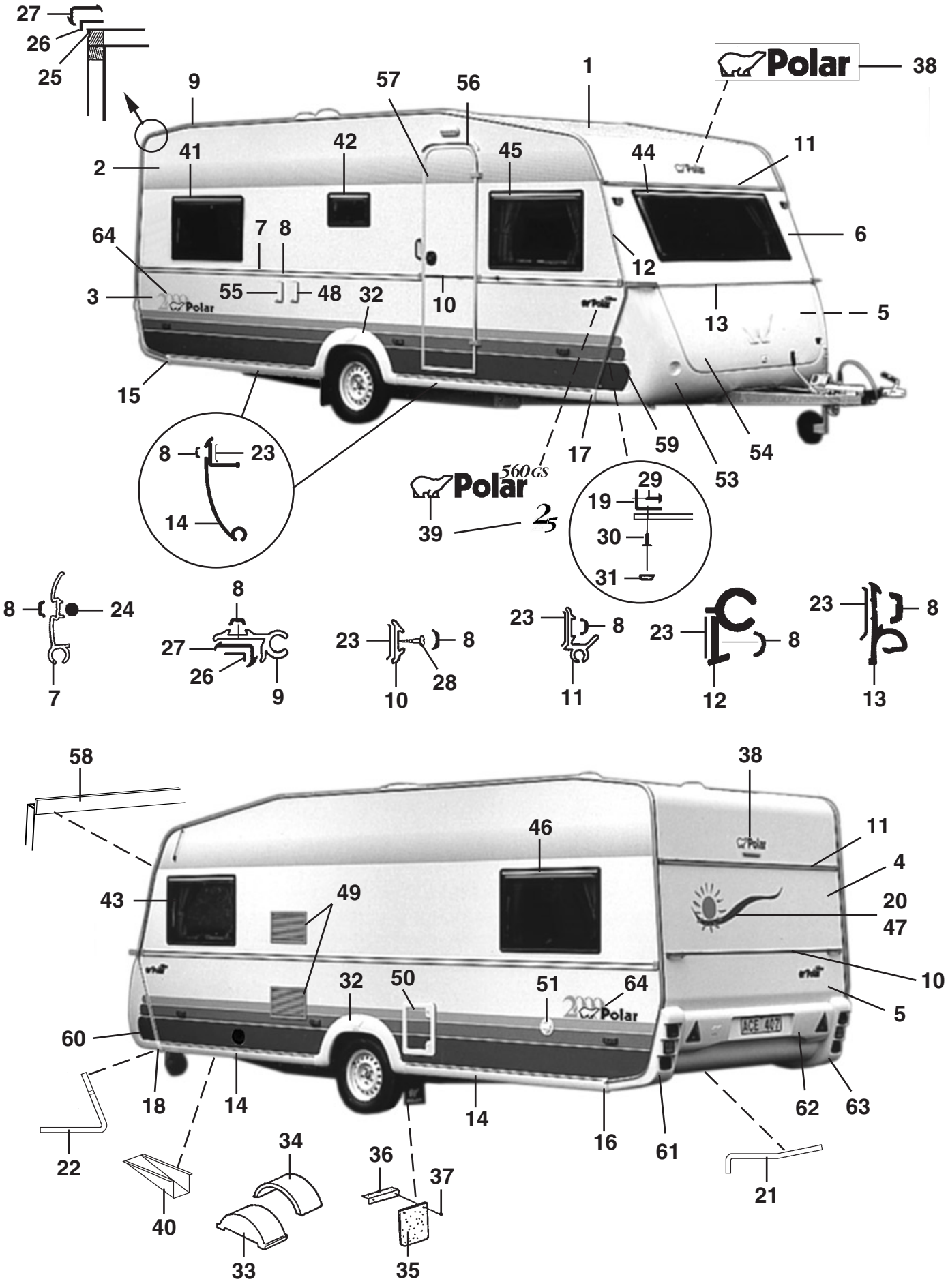
27
26
25
9
57
56
1
38
2
41
42
45
44
11
64
7
8
6
3
55
48
32
10
12
13
5
15
8
23
14
17
59
54
53
39
29
19
30
31
8
24
7
8
27
26
9
23
8
10
28
23
8
11
23
8
12
23
8
13
58
38
46
11
4
43
49
20
47
10
32
50
51
64
5
60
18
14
14
16
61
62
63
22
40
34
33
36
37
35
21

Pos Fig	Det. nr Part. No	Ingår/Fitted 560 Sovrum	560 BK	560 DB	560 NS	560 TDB	Benämning	Description
36	101223	x	x	x	x	x	Fäste stänkskydd	Bracket splash guard
37	800118	x	x	x	x	x	Skruv	Screw
38	207234	x	x	x	x	x	Dekal	Decal
39	206827	x	x	x	x	x	Emblem 560 GS 2-delad	Emblem 560 GS 2-devided
--	207271	x	x	x	x	x	Emblem Polar "2,5"	Emblem Polar "2,5"
40	200877	x	x	x	x	x	Dammskydd	Dust cover
41	207177	x	x	x	x		Fönster H.B. öppn.bart 900x550 kpl.	Window R.R. 900x550 cpl.
--	207257	x	x	x	x		Ruta lös u. karm 900x550 d:o	Pane without frame 900x550 d:o
42	207178	x	x	x	x	x	Fönster öppn.bart 475x240 pentry kpl.	Window 475x240 pentry cpl.
--	207258	x	x	x	x	x	Ruta lös u. karm 475x240 d:o	Pane without frame 475x240 d:o
43	207176	x	x	x	x	x	Fönster V.F. fast 900x550 kpl.	Window L.F. fixed 900x550 cpl.
--	207257	x	x	x	x	x	Ruta lös u. karm 900x550 d:o	Pane without frame 900x550 d:o
44	207263	x	x	x	x	x	Fönster fast 1800x550 kpl.	Window fixed 1800x550 cpl.
--	207303	x	x	x	x	x	Ruta lös u. karm 1800x550 d:o	Pane without frame 1800x550 d:o
45	207177	x	x	x	x	x	Fönster H.F. öppn.bart 900x550 kpl.	Window R.F. 900x550 cpl.
--	207257	x	x	x	x	x	Ruta lös u. karm 900x550 d:o	Pane without frame 900x550 d:o
46	207177	x	x	x	x	x	Fönster V.B. öppn.bart 900x550 kpl.	Window L.R. 900x550 cpl.
--	207257	x	x	x	x	x	Ruta lös u. karm 900x550 d:o	Pane without frame 900x550 d:o
47	207263	T					Fönster fast 1800x550 kpl.	Window fixed 1800x550 cpl.
--	207303	T					Ruta lös u. karm 1800x550 d:o	Pane without frame 1800x550 d:o
--	207177			T	T	T	Fönster öppn.bart 900x550 kpl.	Window 900x550 cpl.
--	207257			T	T	T	Ruta lös u. karm 900x550 d:o	Pane without frame 900x550 d:o
48	503823	x	x	x	x	x	Intag 230 V	Electric connection 230 V
49	206795	x	x	x	x	x	Galler ventilation kyl 400x220	Louvre ventilation 400x220
50	207196	x	x	x	x	x	Lucka m. innerram, utan spegel	Door with frame inner, without plate
--	207197	x	x	x	x	x	Innerram d:o	Frame inner d:o
51	311530	x	x	x	x	x	Vattenpåfyllning	Water filler
53	503981	x	x	x	x	x	Gasolkoffert underdel	Gas box
54	503980	x	x	x	x	x	Lock gasolkoffert u. lås	Trunk lid gas box without lock
55	503460	x	x	x	x	x	Kontakt uttag 12/230 V	Contact 12/230 V
56	206825	x	x	x	x	x	Droppränna vit, över ytterdörr	Drip list, white
57	207532	x	x	x	x	x	Dörrblad utan lås och gångjärn	Door plate excl. lock and hinge
58	207206	x	x	x	x	x	List skarv L=2375	List L=2375
59	313913	x	x	x	x	x	Dekal H	Decal R
60	313914	x	x	x	x	x	Dekal V	Decal L
61	207069	x	x	x	x	x	Bakljusramp vänster	Light holder left
62	207210	x	x	x	x	x	Hållare registreringsplåt	License plate support
63	207068	x	x	x	x	x	Bakljusramp höger	Light holder right
64	207449	x	x	x	x	x	Dekal	Decal
							T= Tillbehör	T= Accessory

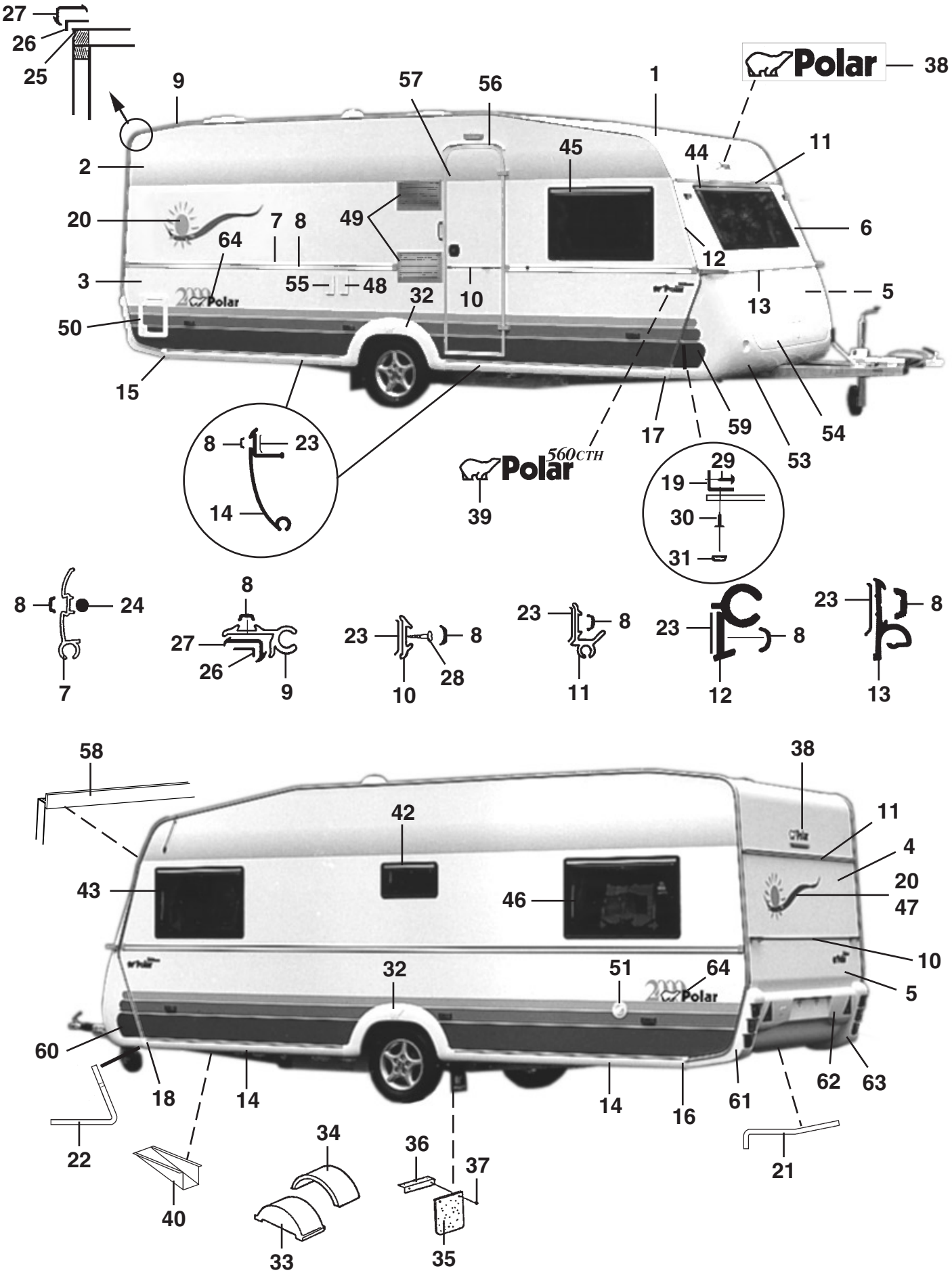
27
26
25
9
57
56
1
Polar
38
2
45
44
11
20
7
8
49
6
64
12
3
55
48
32
10
13
5
50
15
17
59
54
53
8
23
14
Polar
560CTH
39
29
19
30
31
8
24
7
8
27
26
9
23
8
10
28
23
8
11
23
8
12
23
8
13
58
38
42
11
4
43
46
20
47
10
32
51
64
5
60
18
14
14
16
61
62
63
22
21
34
36
37
40
33
35

Pos Fig	Det. nr Part. No	Ingår/Fitted 560 CTH					Benämning	Description
1	206589	x					Plåt tak 7210x2225	Roofing plate 7210x2225
2	207489	x					Plåt sida övre 1285x6300	Side plate upper 1285x6300
3	207255	x					Plåt sida undre 800x6300	Side plate lower 800x6300
4	206604	x					Plåt gavel övre 642x2240	Gable plate upper 642x2240
5	205525	x					Plåt gavel undre 2240x1580	Gable plate lower 2240x1580
6	207488	x					Gavel fram övre	Gable front upper
7	206089	x					List midja L=5853	List L=5853
8	202656	M					List dekor, svart	List decor, black
9	203600	x					List tält L=5000	List L=5000
10	205579	x					List dekor alu. L=2390	List decor alu. L=2390
11	203320	x					List markis L=2140	List L=2140
12	206288	x					List front H	List front R
--	206287	x					List front V	List front L
13	205586	x					List koffertlock väggdel L=2157	List trunk lid wall L=2157
--	702283	M					List ifyllnad vit d:o	Strip white d:o
--	207284	x					List koffertlock koffertdel L=1950	List trunk lid trunk part L=1950
14	207105	x					List avbärare spoiler L=2275	List L=2275
15	206778	x					Ändavslutning H-bak kjollist	End protection R rear
16	206781	x					Ändavslutning V-bak kjollist	End protection L rear
17	206780	x					Ändavslutning H-fram kjollist	End protection R front
18	206779	x					Ändavslutning V-fram kjollist	End protection L front
19	206793	x					List hållare koffert L=700	List holder L=700
20	207218	x					Dekal	Decal
21	206792	x					List gavel-golv bak L=2150	List gable-floor rear L=2150
--	800626	x					Skruv d:o B10x25 rostfri	Screw d:o B10x25 rustless
22	206791	x					List gavel-golv fram L=2127	List gable-floor front L=2127
--	800626	x					Skruv d:o B10x25 rostfri	Screw d:o B10x25 rustless
23	200015	M					Tätning Bostik profil 15x2 rulle 200 m	Seal strip Bostik 15x2 roll 200 m
24	206728	M					Tätning Bostik profil Ø=7 mm rulle 83 m	Seal strip Bostik Ø=7mm roll 83 m
25	204113	M					Tätn. Bostik profil Ø=5 mm rulle 120 m	Seal strip Bostik Ø=5mm roll 120 m
26	204456	M					Tätning Bostik profil 40x1 rulle 100 m	Seal strip Bostik 40x1 roll 100 m
27	203230	M					List tätning "Glazepta" (rulle)	Seal strip "Glazepta" (roll)
28	800433	x					Skruv FXT 3,5x25 ABC-Spax 1000 st	Screw FXT 3,5x25 ABC-Spax 1000 pcs
29	800626	x					Skruv B10x25 rostfri	Screw B10x25 rustless
30	701980	x					Nit split	Rivet
31	801095	x					Hatt	Cap
32	206736	x					Hjulhusbreddare	Mudguard
33	206747	x					Hjulhus	Wheel housing
34	205342	x					Isolering hjulhus	Insulation wheel housing
35	100950	x					Stänkskydd	Splash guard
							M= Metervara	M= On the metre
							T= Tillbehör	T= Accessory

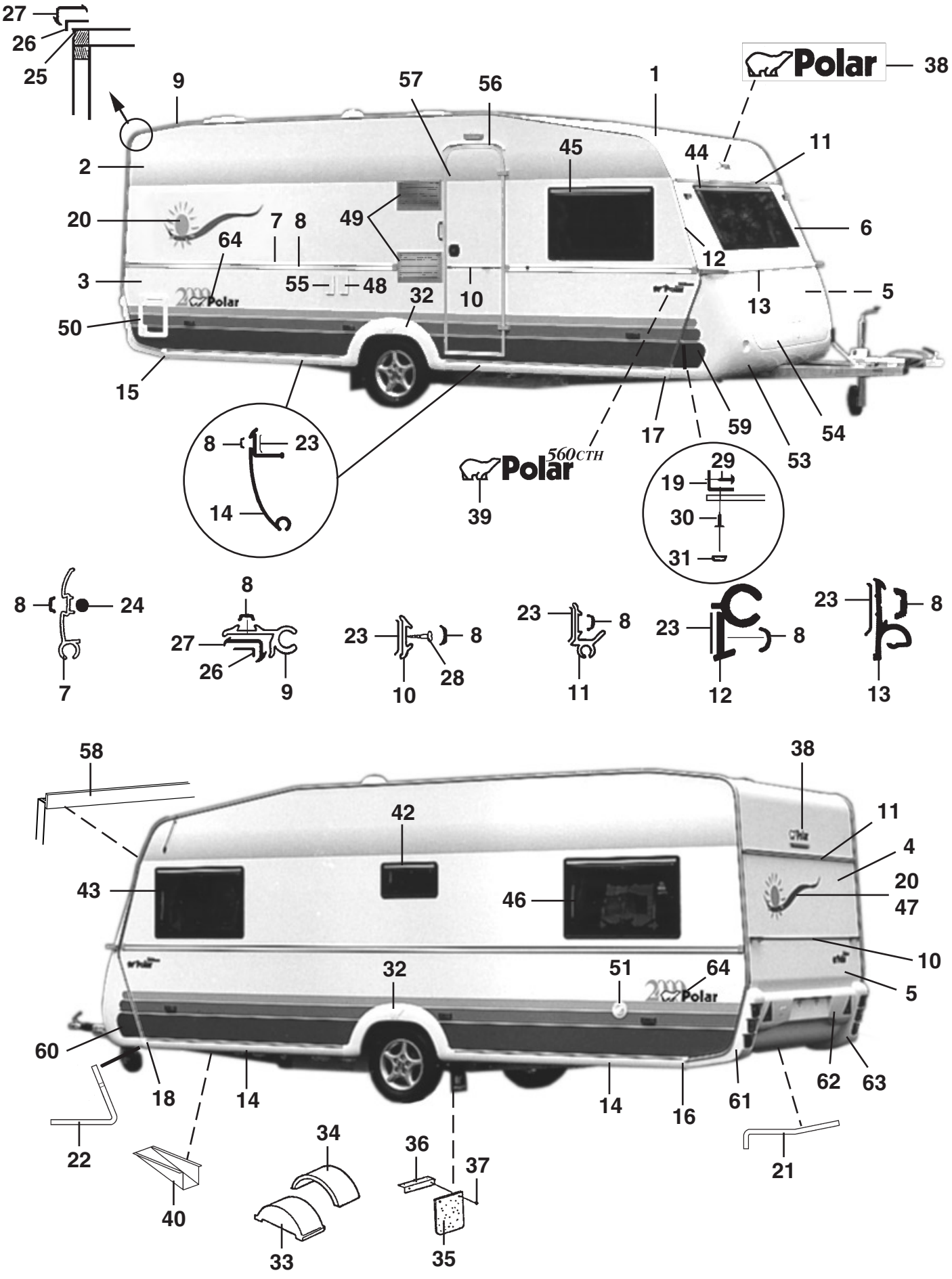
27
26
25
9
57
56
1
Polar
38
2
45
44
11
20
7
8
49
64
6
12
3
55
48
32
10
13
5
50
15
17
59
54
53
Polar 560CTH
39
8
23
14
29
19
30
31
8
24
7
8
27
26
9
23
8
10
28
23
8
11
23
8
12
23
8
13
58
42
38
11
4
43
46
20
47
10
32
51
64
5
60
18
14
14
16
61
62
63
22
40
34
33
36
37
35
21

Pos Fig	Det. nr Part. No	Ingår/Fitted 560 CTH					Benämning	Description
36	101223	x					Fäste stänkskydd	Bracket splash guard
37	800118	x					Skruv	Screw
38	207234	x					Dekal	Decal
39	207207	x					Emblem 560 CTH 2-delad	Emblem 560 CTH 2-devided
40	200877	x					Dammskydd	Dust cover
42	207178	x					Fönster öppn.bart 475x240 pentry kpl.	Window 475x240 pentry cpl.
--	207258	x					Ruta lös u. karm 475x240 d:o	Pane without frame 475x240 d:o
43	207176	x					Fönster V.F. fast 900x550 kpl.	Window L.F. fixed 900x550 cpl.
--	207257	x					Ruta lös u. karm 900x550 d:o	Pane without frame 900x550 d:o
44	207179	x					Fönster fast 1600x550 kpl.	Window fixed 1600x550 cpl.
--	207259	x					Ruta lös u. karm 1600x550	Pane without frame 1600x550 d:o
45	207177	x					Fönster H.F. öppn.bart 900x550 kpl.	Window R.F. 900x550 cpl.
--	207257	x					Ruta lös u. karm 900x550 d:o	Pane without frame 900x550 d:o
46	207177	x					Fönster V.B. öppn.bart 900x550 kpl.	Window L.R. 900x550 cpl.
--	207257	x					Ruta lös u. karm 900x550 d:o	Pane without frame 900x550 d:o
47	207177	T					Fönster öppn.bart 900x550 kpl.	Window 900x550 cpl.
--	207257	T					Ruta lös u. karm 900x550 d:o	Pane without frame 900x550 d:o
48	503823	x					Intag 230 V	Electric connection 230 V
49	206795	x					Galler ventilation kyl 400x220	Louvre ventilation 400x220
50	207196	x					Lucka m. innerram, utan spegel	Door with frame inner, without plate
--	207197	x					Innerram d:o	Frame inner d:o
51	311530	x					Vattenpåfyllning	Water filler
53	503982	x					Gasolkoffert underdel	Gas box
54	503980	x					Lock gasolkoffert u. lås	Trunk lid gas box without lock
55	503460	T					Kontakt uttag 12/230 V	Contact 12/230 V
56	206825	x					Droppränna vit, över ytterdörr	Drip list, white
57	207532	x					Dörrblad utan lås och gångjärn	Door plate excl. lock and hinge
58	207131	x					List skarv L=2125	List L=2125
59	313913	x					Dekal H	Decal R
60	313914	x					Dekal V	Decal L
61	207069	x					Bakljusramp vänster	Light holder left
62	207160	x					Hållare registreringsplåt	License plate support
63	207068	x					Bakljusramp höger	Light holder right
64	207449	x					Dekal	Decal

T= Tillbehör

T= Accessory

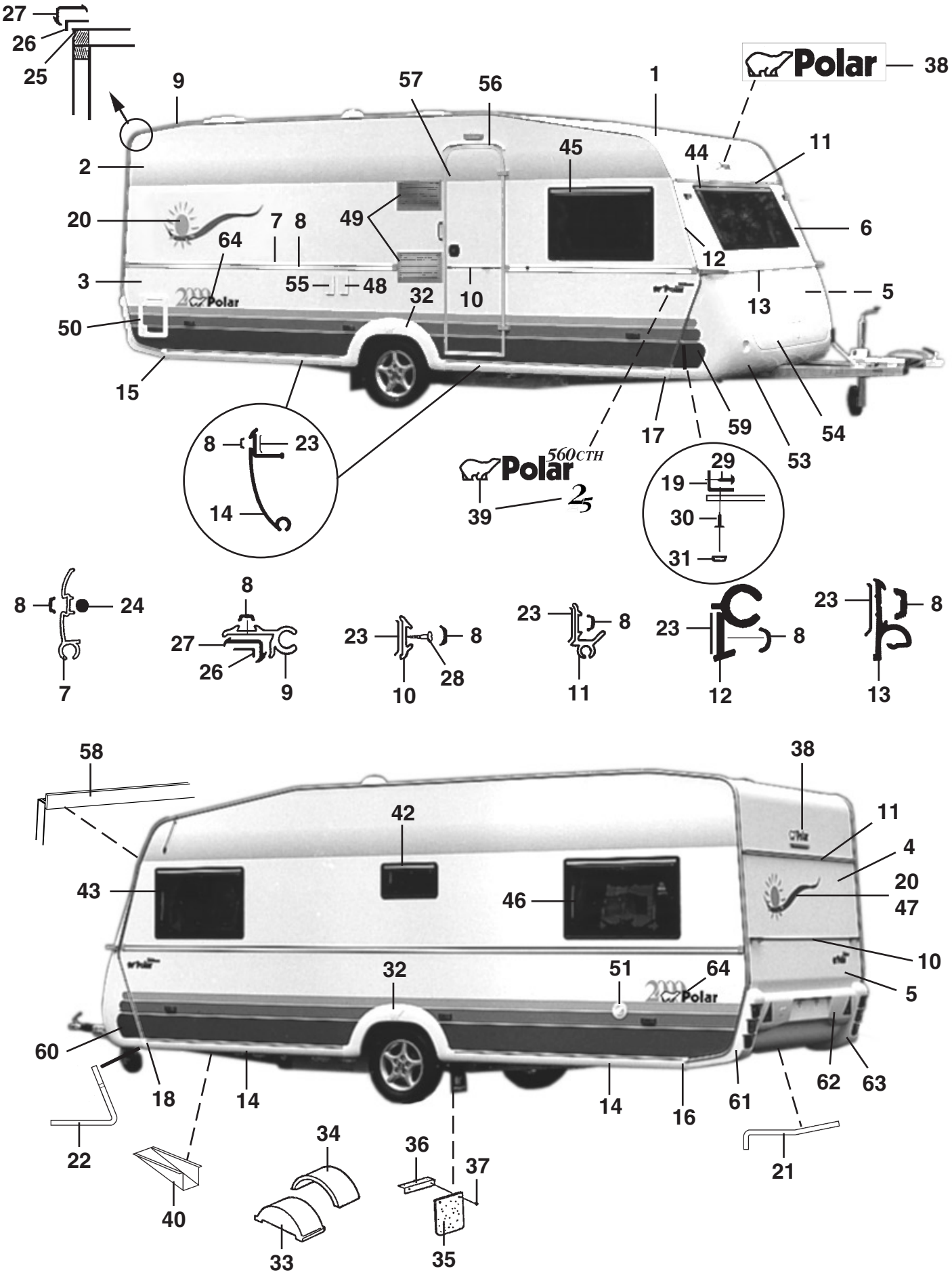
27
26
25
9
57
56
1
Polar
38
2
45
44
11
20
7
8
49
6
64
12
3
55
48
32
10
13
5
50
15
17
59
54
53
8
23
14
Polar
560CTH
2,5
39
29
19
30
31
8
24
7
8
27
26
9
23
8
10
28
23
8
11
23
8
12
23
8
13
58
38
42
11
4
43
46
20
47
10
32
51
64
5
60
18
14
14
16
61
62
63
22
21
34
36
37
40
33
35

Pos Fig	Det. nr Part. No	Ingår/Fitted 560 CTH					Benämning	Description
1	207421	x					Plåt tak 7210x2475	Roofing plate 7210x2475
2	207489	x					Plåt sida övre 1285x6300	Side plate upper 1285x6300
3	207255	x					Plåt sida undre 800x6300	Side plate lower 800x6300
4	207420	x					Plåt gavel övre 2461x1185	Gable plate upper 2461x1185
5	207420	x					Plåt gavel undre 2461x1185	Gable plate lower 2461x1185
6	207422	x					Gavel fram övre	Gable front upper
7	206089	x					List midja L=5853	List L=5853
8	202656	M					List dekor, svart	List decor, black
9	203600	x					List tält L=5000	List L=5000
10	205579	x					List dekor alu. L=2390	List decor alu. L=2390
11	207200	x					List markis L=2390	List L=2390
12	206288	x					List front H	List front R
--	206287	x					List front V	List front L
13	205586	x					List koffertlock väggdel L=2157	List trunk lid wall L=2157
--	702283	M					List ifyllnad vit d:o	Strip white d:o
--	207284	x					List koffertlock koffertdel L=1950	List trunk lid trunk part L=1950
14	207105	x					List avbärare spoiler L=2275	List L=2275
15	206778	x					Ändavslutning H-bak kjollist	End protection R rear
16	206781	x					Ändavslutning V-bak kjollist	End protection L rear
17	206780	x					Ändavslutning H-fram kjollist	End protection R front
18	206779	x					Ändavslutning V-fram kjollist	End protection L front
19	206793	x					List hållare koffert L=700	List holder L=700
20	207218	x					Dekal	Decal
21	207198	x					List gavel-golv bak L=2385	List gable-floor rear L=2385
--	800626	x					Skruv d:o B10x25 rostfri	Screw d:o B10x25 rustless
22	207199	x					List gavel-golv fram L=2377	List gable-floor front L=2377
--	800626	x					Skruv d:o B10x25 rostfri	Screw d:o B10x25 rustless
23	200015	M					Tätning Bostik profil 15x2 rulle 200 m	Seal strip Bostik 15x2 roll 200 m
24	206728	M					Tätning Bostik profil Ø=7 mm rulle 83 m	Seal strip Bostik Ø=7mm roll 83 m
25	204113	M					Tätn. Bostik profil Ø=5 mm rulle 120 m	Seal strip Bostik Ø=5mm roll 120 m
26	204456	M					Tätning Bostik profil 40x1 rulle 100 m	Seal strip Bostik 40x1 roll 100 m
27	203230	M					List tätning "Glazepta" (rulle)	Seal strip "Glazepta" (roll)
28	800433	x					Skruv FXT 3,5x25 ABC-Spax 1000 st	Screw FXT 3,5x25 ABC-Spax 1000 pcs
29	800626	x					Skruv B10x25 rostfri	Screw B10x25 rustless
30	701980	x					Nit split	Rivet
31	801095	x					Hatt	Cap
32	206736	x					Hjulhusbreddare	Mudguard
33	206747	x					Hjulhus	Wheel housing
34	205342	x					Isolering hjulhus	Insulation wheel housing
35	100950	x					Stänkskydd	Splash guard
							M= Metervara	M= On the metre
							T= Tillbehör	T= Accessory

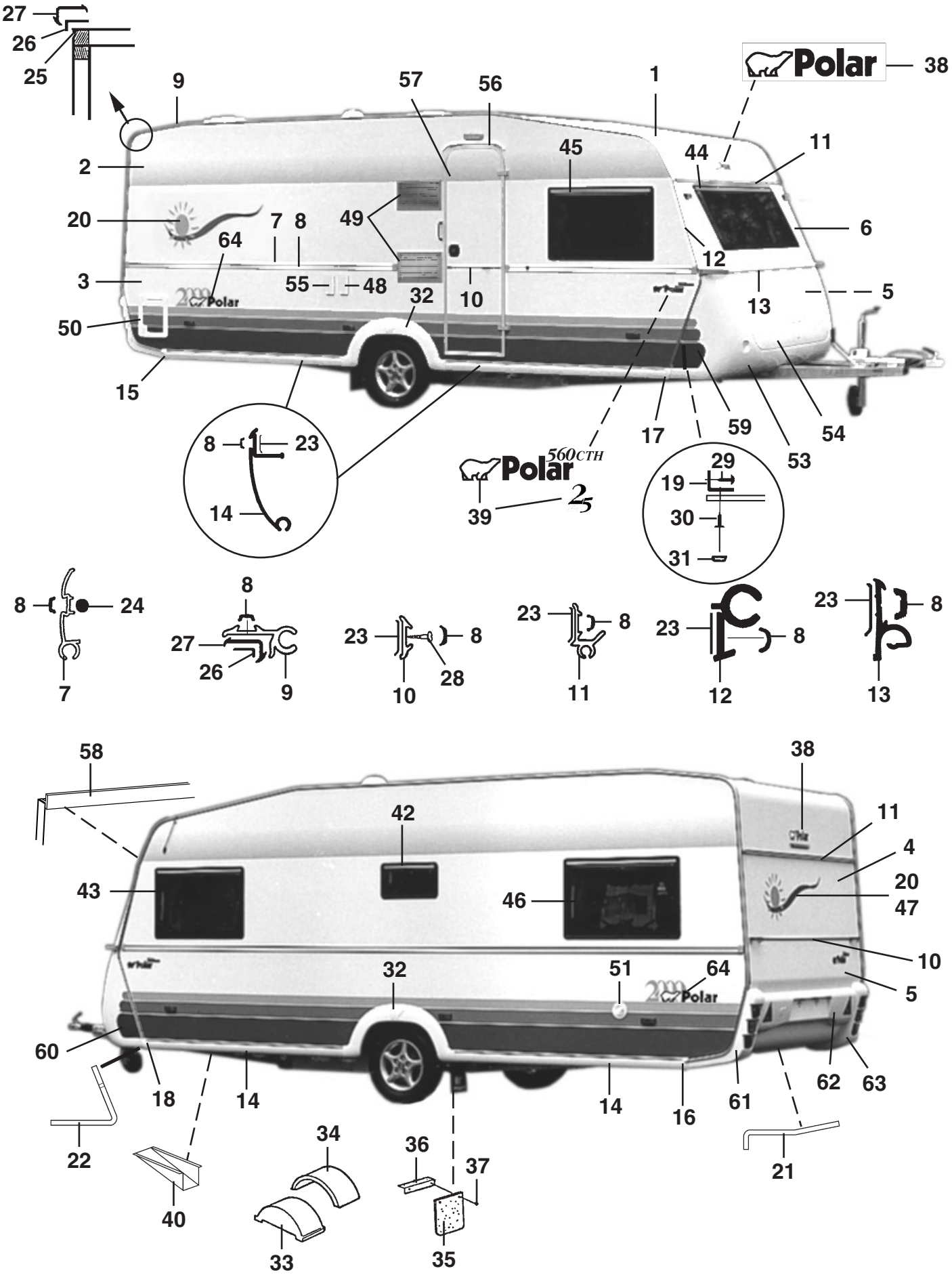
27
26
25
9
57
56
1
Polar
38
2
45
44
11
20
7
8
49
6
64
12
3
55
48
32
10
13
5
50
15
17
59
54
53
8
23
14
Polar
560CTH
2,5
39
29
19
30
31
8
24
7
8
27
26
9
23
8
10
28
23
8
11
23
8
12
23
8
13
58
38
42
11
4
43
46
20
47
10
32
51
64
5
60
18
14
14
16
61
62
63
22
21
34
36
37
40
33
35

Pos Fig	Det. nr Part. No	Ingår/Fitted 560 CTH					Benämning	Description
36	101223	x					Fäste stänkskydd	Bracket splash guard
37	800118	x					Skruv	Screw
38	207234	x					Dekal	Decal
39	207207	x					Emblem 560 CTH 2-delad	Emblem 560 CTH 2-devided
--	207271	x					Emblem Polar "2,5"	Emblem Polar "2,5"
40	200877	x					Dammskydd	Dust cover
42	207178	x					Fönster öppn.bart 475x240 pentry kpl.	Window 475x240 pentry cpl.
--	207258	x					Ruta lös u. karm 475x240 d:o	Pane without frame 475x240 d:o
43	207176	x					Fönster V.F. fast 900x550 kpl.	Window L.F. fixed 900x550 cpl.
--	207257	x					Ruta lös u. karm 900x550 d:o	Pane without frame 900x550 d:o
44	207263	x					Fönster fast 1800x550 kpl.	Window fixed 1800x550 cpl.
--	207303	x					Ruta lös u. karm 1800x550 d:o	Pane without frame 1800x550 d:o
45	207177	x					Fönster H.F. öppn.bart 900x550 kpl.	Window R.F. 900x550 cpl.
--	207257	x					Ruta lös u. karm 900x550 d:o	Pane without frame 900x550 d:o
46	207177	x					Fönster V.B. öppn.bart 900x550 kpl.	Window L.R. 900x550 cpl.
--	207257	x					Ruta lös u. karm 900x550 d:o	Pane without frame 900x550 d:o
47	207177	T					Fönster öppn.bart 900x550 kpl.	Window 900x550 cpl.
--	207257	T					Ruta lös u. karm 900x550 d:o	Pane without frame 900x550 d:o
48	503823	x					Intag 230 V	Electric connection 230 V
49	206795	x					Galler ventilation kyl 400x220	Louvre ventilation 400x220
50	207196	x					Lucka m. innerram, utan spegel	Door with frame inner, without plate
--	207197	x					Innerram d:o	Frame inner d:o
51	311530	x					Vattenpåfyllning	Water filler
53	503981	x					Gasolkoffert underdel	Gas box
54	503980	x					Lock gasolkoffert u. lås	Trunk lid gas box without lock
55	503460	T					Kontakt uttag 12/230 V	Contact 12/230 V
56	206825	x					Droppränna vit, över ytterdörr	Drip list, white
57	207532	x					Dörrblad utan lås och gångjärn	Door plate excl. lock and hinge
58	207206	x					List skarv L=2375	List L=2375
59	313913	x					Dekal H	Decal R
60	313914	x					Dekal V	Decal L
61	207069	x					Bakljusramp vänster	Light holder left
62	207210	x					Hållare registreringsplåt	License plate support
63	207068	x					Bakljusramp höger	Light holder right
64	207449	x					Dekal	Decal
							T= Tillbehör	T= Accessory

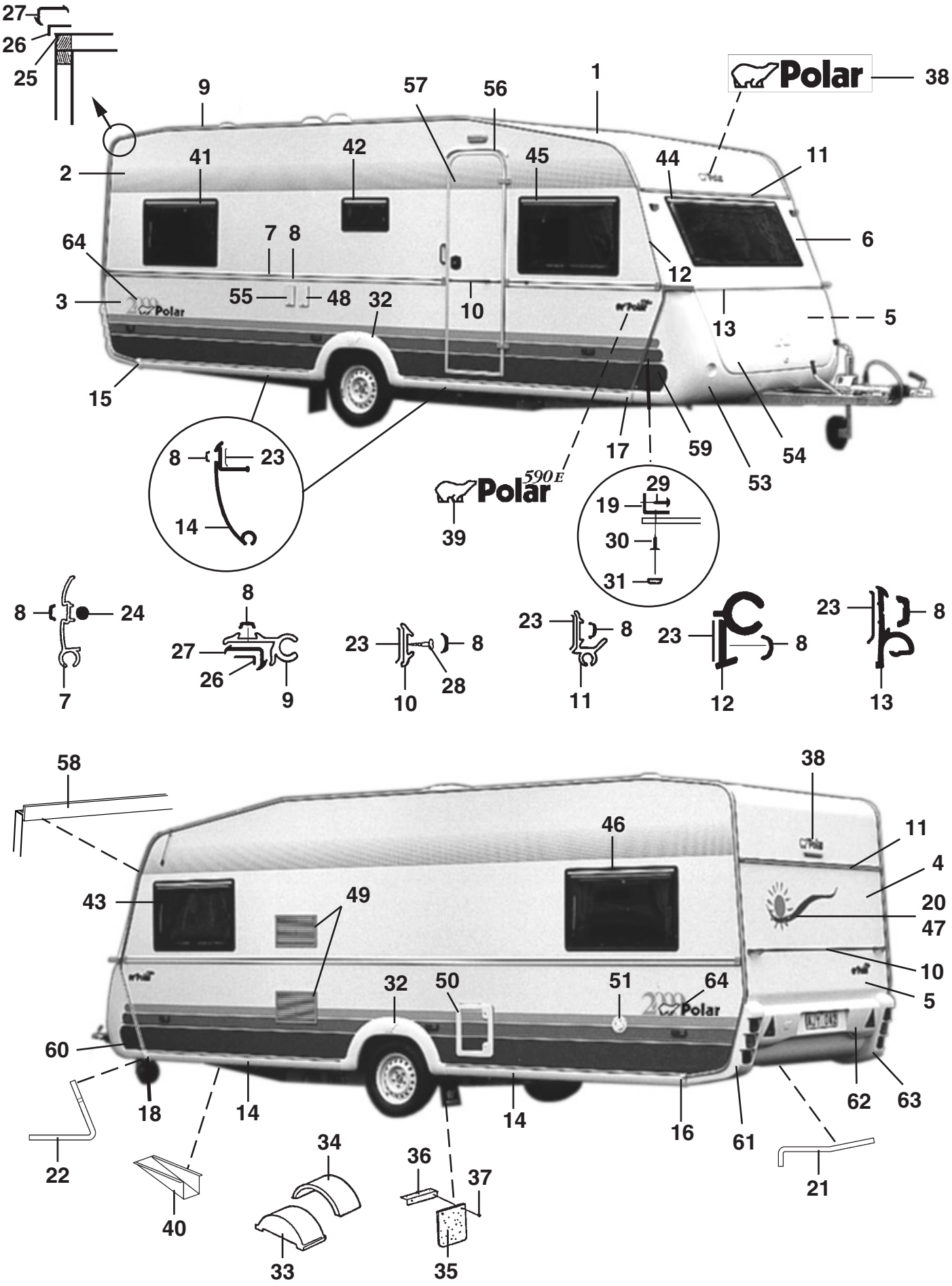
27
26
25
9
57
56
1
Polar
38
2
41
42
45
44
11
64
7
8
6
3
55
48
32
10
12
13
5
15
17
59
54
53
8
23
14
Polar 590E
39
29
19
30
31
8
24
7
8
27
26
9
23
8
10
28
23
8
11
23
8
12
23
8
13
58
38
46
11
4
43
49
20
47
10
32
50
51
64
5
60
18
14
14
16
61
62
63
22
40
34
33
36
37
35
21

Pos Fig	Det. nr Part. No	Ingår/Fitted 590 Sittgr.	590 Sovrum	590 BK	590 DB / NS	590 TDB	Benämning	Description
1	206589	x	x	x	x	x	Plåt tak 7210x2225	Roofing plate 7210x2225
2	207489	x	x	x	x	x	Plåt sida övre 1285x6300	Side plate upper 1285x6300
3	207255	x	x	x	x	x	Plåt sida undre 800x6300	Side plate lower 800x6300
4	206604	x	x	x	x	x	Plåt gavel övre 642x2240	Gable plate upper 642x2240
5	205525	x	x	x	x	x	Plåt gavel undre 2240x1580	Gable plate lower 2240x1580
6	207488	x	x	x	x	x	Gavel fram övre	Gable front upper
7	206089	x	x	x	x	x	List midja L=5853	List L=5853
8	202656	M	M	M	M	M	List dekor, svart	List decor, black
9	203600	x	x	x	x	x	List tält L=5000	List L=5000
10	205579	x	x	x	x	x	List dekor alu. L=2390	List decor alu. L=2390
11	203320	x	x	x	x	x	List markis L=2140	List L=2140
12	206288	x	x	x	x	x	List front H	List front R
--	206287	x	x	x	x	x	List front V	List front L
13	205586	x	x	x	x	x	List koffertlock väggdel L=2157	List trunk lid wall L=2157
--	702283	M	M	M	M	M	List ifyllnad vit d:o	Strip white d:o
--	207284	x	x	x	x	x	List koffertlock koffertdel L=1950	List trunk lid trunk part L=1950
14	207105	x	x	x	x	x	List avbärare spoiler L=2275	List L=2275
15	206778	x	x	x	x	x	Ändavslutning H-bak kjollist	End protection R rear
16	206781	x	x	x	x	x	Ändavslutning V-bak kjollist	End protection L rear
17	206780	x	x	x	x	x	Ändavslutning H-fram kjollist	End protection R front
18	206779	x	x	x	x	x	Ändavslutning V-fram kjollist	End protection L front
19	206793	x	x	x	x	x	List hållare koffert L=700	List holder L=700
20	207218	x	x	x	x	x	Dekal	Decal
21	206792	x	x	x	x	x	List gavel-golv bak L=2150	List gable-floor rear L=2150
--	800626	x	x	x	x	x	Skruv d:o B10x25 rostfri	Screw d:o B10x25 rustless
22	206791	x	x	x	x	x	List gavel-golv fram L=2127	List gable-floor front L=2127
--	800626	x	x	x	x	x	Skruv d:o B10x25 rostfri	Screw d:o B10x25 rustless
23	200015	M	M	M	M	M	Tätning Bostik profil 15x2 rulle 200 m	Seal strip Bostik 15x2 roll 200 m
24	206728	M	M	M	M	M	Tätning Bostik profil Ø=7 mm rulle 83 m	Seal strip Bostik Ø=7mm roll 83 m
25	204113	M	M	M	M	M	Tätn. Bostik profil Ø=5 mm rulle 120 m	Seal strip Bostik Ø=5mm roll 120 m
26	204456	M	M	M	M	M	Tätning Bostik profil 40x1 rulle 100 m	Seal strip Bostik 40x1 roll 100 m
27	203230	M	M	M	M	M	List tätning "Glazepta" (rulle)	Seal strip "Glazepta" (roll)
28	800433	x	x	x	x	x	Skruv FXT 3,5x25 ABC-Spax 1000 st	Screw FXT 3,5x25 ABC-Spax 1000 pcs
29	800626	x	x	x	x	x	Skruv B10x25 rostfri	Screw B10x25 rustless
30	701980	x	x	x	x	x	Nit split	Rivet
31	801095	x	x	x	x	x	Hatt	Cap
32	206736	x	x	x	x	x	Hjulhusbreddare	Mudguard
33	206747	x	x	x	x	x	Hjulhus	Wheel housing
34	205342	x	x	x	x	x	Isolering hjulhus	Insulation wheel housing
35	100950	x	x	x	x	x	Stänkskydd	Splash guard
							M= Metervara	M= On the metre
							T= Tillbehör	T= Accessory

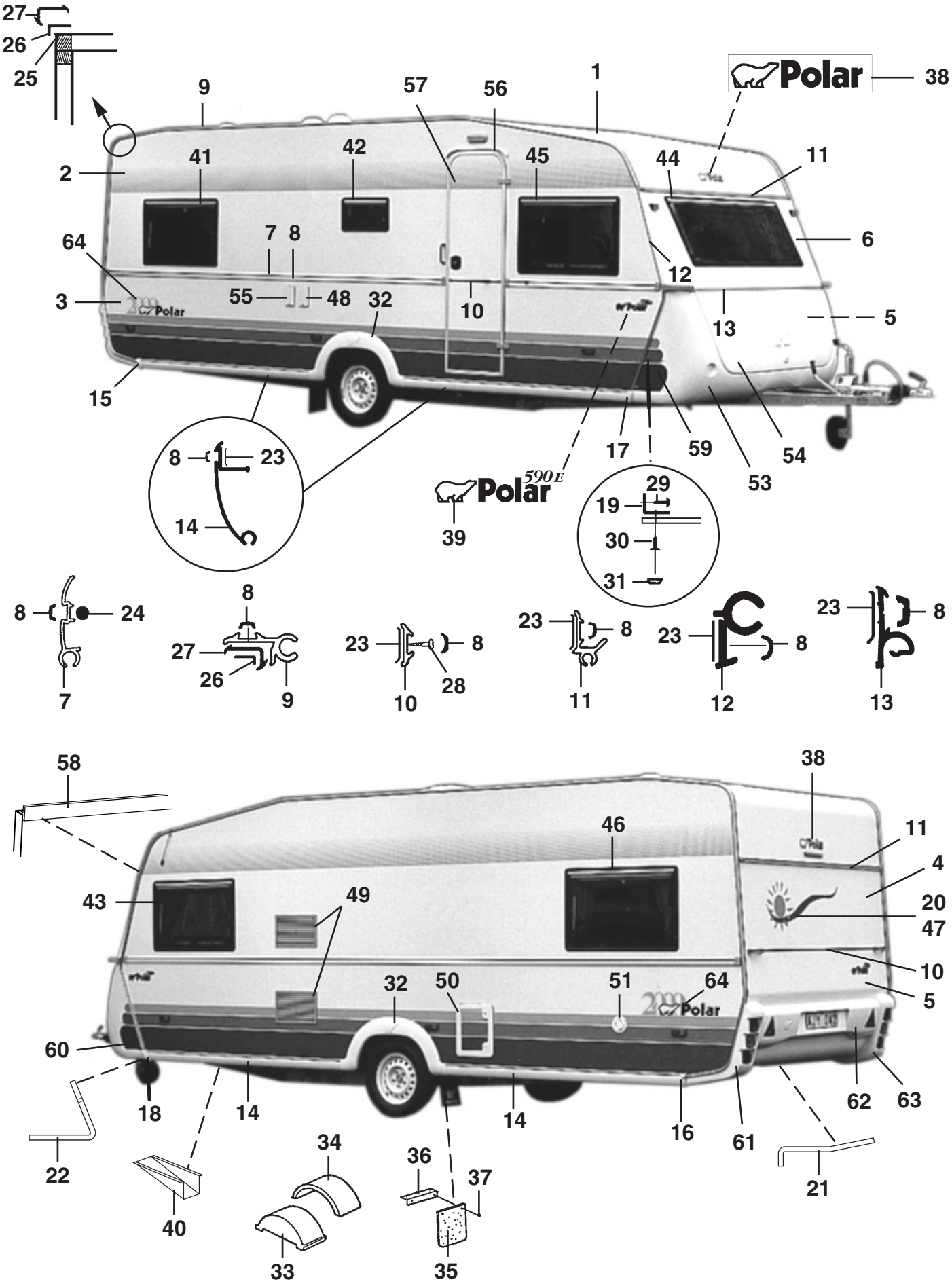
27
26
25
9
57
56
1
Polar
38
2
41
42
45
44
11
64
7
8
6
3
55
48
32
10
12
13
5
15
17
59
54
53
8
23
14
Polar 590E
39
29
19
30
31
8
24
7
8
27
26
9
23
8
10
28
23
8
11
23
8
12
23
8
13
58
38
46
11
4
43
49
20
47
10
32
50
51
64
5
60
18
14
14
16
61
62
63
22
40
34
33
36
37
35
21

Pos Fig	Det. nr Part. No	Ingår/Fitted 590 Sittgr.	590 Sovrum	590 BK	590 DB / NS	590 TDB	Benämning	Description
36	101223	x	x	x	x	x	Fäste stänkskydd	Bracket splash guard
37	800118	x	x	x	x	x	Skruv	Screw
38	207234	x	x	x	x	x	Dekal	Decal
39	207108	x	x	x	x	x	Emblem 590 E 2-delad	Emblem 590 E 2-devided
40	200877	x	x	x	x	x	Dammskydd	Dust cover
41	207177	x	x	x	x	x	Fönster H.B. öppn.bart 900x550 kpl.	Window R.R. 900x550 cpl.
--	207257	x	x	x	x	x	Ruta lös u. karm 900x550 d:o	Pane without frame 900x550 d:o
42	207178	x	x	x	x	x	Fönster öppn.bart 475x240 pentry kpl.	Window 475x240 pentry cpl.
--	207258	x	x	x	x	x	Ruta lös u. karm 475x240 d:o	Pane without frame 475x240 d:o
43	207176	x	x	x	x	x	Fönster V.F. fast 900x550 kpl.	Window L.F. fixed 900x550 cpl.
--	207257	x	x	x	x	x	Ruta lös u. karm 900x550 d:o	Pane without frame 900x550 d:o
44	207179	x	x	x	x	x	Fönster fast 1600x550 kpl.	Window fixed 1600x550 cpl.
--	207259	x	x	x	x	x	Ruta lös u. karm 1600x550 d:o	Pane without frame 1600x550 d:o
45	207177	x	x	x	x	x	Fönster H.F. öppn.bart 900x550 kpl.	Window R.F. 900x550 cpl.
--	207257	x	x	x	x	x	Ruta lös u. karm 900x550 d:o	Pane without frame 900x550 d:o
46	207177	x	x	x	x		Fönster V.B. öppn.bart 900x550 kpl.	Window L.R. 900x550 cpl.
--	207257	x	x	x	x		Ruta lös u. karm 900x550 d:o	Pane without frame 900x550 d:o
47	207179	T	T			T	Fönster fast 1600x550 kpl.	Window fixed 1600x550 cpl.
--	207259	T	T			T	Ruta lös u. karm 1600x550 d:o	Pane without frame 1600x550 d:o
48	503823	x	x	x	x	x	Intag 230 V	Electric connection 230 V
49	206795	x	x	x	x	x	Galler ventilation kyl 400x220	Louvre ventilation 400x220
50	207196	x	x	x	x	x	Lucka m. innerram, utan spegel	Door with frame inner, without plate
--	207197	x	x	x	x	x	Innerram d:o	Frame inner d:o
51	311530	x	x	x	x	x	Vattenpåfyllning	Water filler
53	503982	x	x	x	x	x	Gasolkoffert underdel	Gas box
54	503980	x	x	x	x	x	Lock gasolkoffert u. lås	Trunk lid gas box without lock
55	503460	x	x	x	x	x	Kontakt uttag 12/230 V	Contact 12/230 V
56	206825	x	x	x	x	x	Droppränna vit, över ytterdörr	Drip list, white
57	207532	x	x	x	x	x	Dörrblad utan lås och gångjärn	Door plate excl. lock and hinge
58	207131	x	x	x	x	x	List skarv L=2125	List L=2125
59	313913	x	x	x	x	x	Dekal H	Decal R
60	313914	x	x	x	x	x	Dekal V	Decal L
61	207069	x	x	x	x	x	Bakljusramp vänster	Light holder left
62	207160	x	x	x	x	x	Hållare registreringsplåt	License plate support
63	207068	x	x	x	x	x	Bakljusramp höger	Light holder right
64	207449	x	x	x	x	x	Dekal	Decal
							T= Tillbehör	T= Accessory

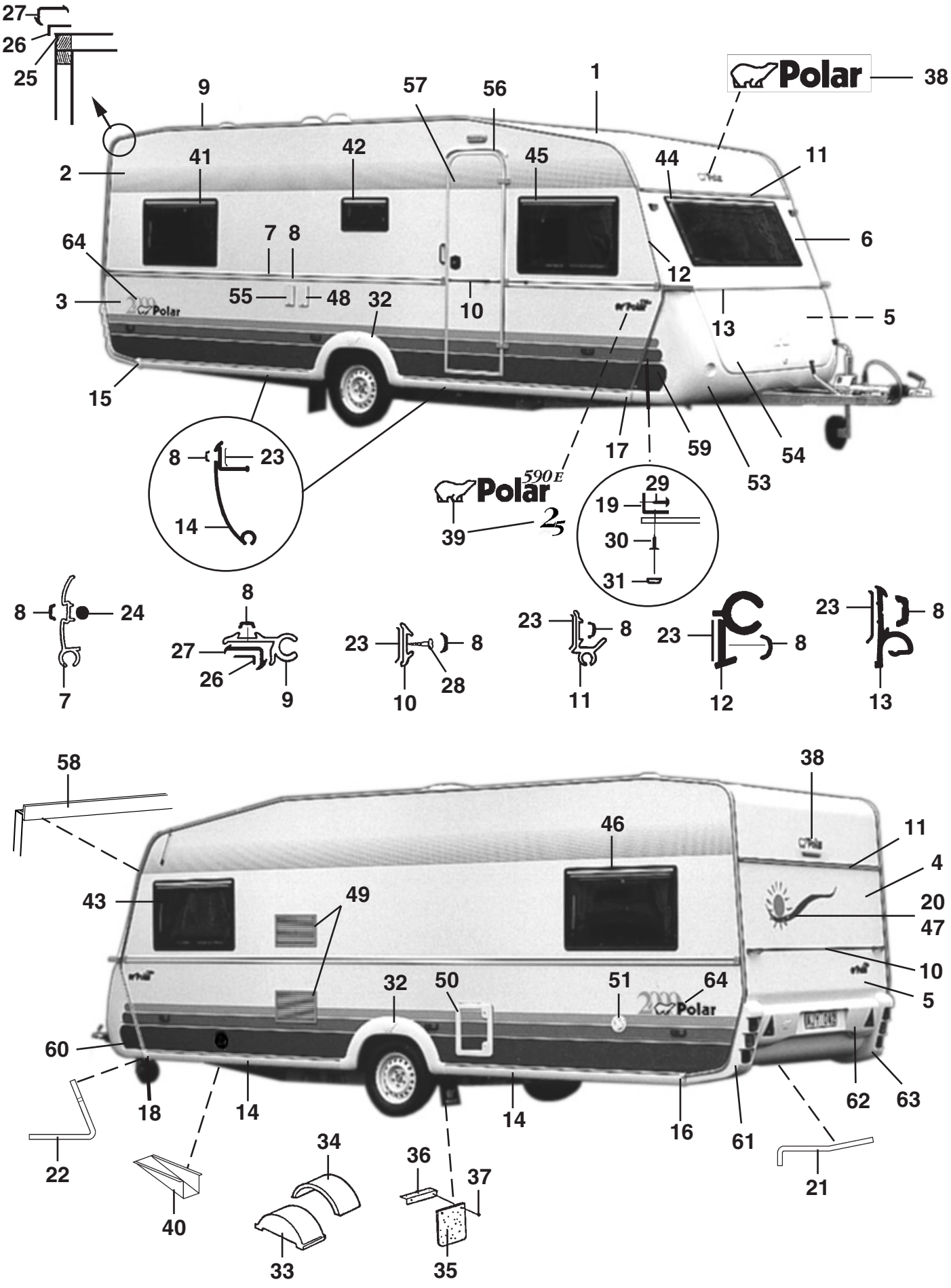
27
26
25
9
57
56
1
Polar
38
2
41
42
45
44
11
64
7
8
6
3
55
48
32
10
12
13
5
15
17
59
54
53
8
23
14
Polar 590E 2,5
39
29
19
30
31
8
24
7
8
27
26
9
23
8
10
28
23
8
11
23
8
12
23
8
13
58
38
46
11
4
43
49
20
47
10
32
50
51
64
5
60
18
14
14
16
61
62
63
22
40
34
33
36
37
35
21

Pos Fig	Det. nr Part. No	Ingår/Fitted 560 Sovrum	590 BK	590 DB	590 NS		Benämning	Description
1	207421	x	x	x	x		Plåt tak 7210x2475	Roofing plate 7210x2475
2	207489	x	x	x	x		Plåt sida övre 1285x6300	Side plate upper 1285x6300
3	207255	x	x	x	x		Plåt sida undre 800x6300	Side plate lower 800x6300
4	207420	x	x	x	x		Plåt gavel övre 2461x1185	Gable plate upper 2461x1185
5	207420	x	x	x	x		Plåt gavel undre 2461x1185	Gable plate lower 2461x1185
6	207422	x	x	x	x		Gavel fram övre	Gable front upper
7	206089	x	x	x	x		List midja L=5853	List L=5853
8	202656	M	M	M	M		List dekor, svart	List decor, black
9	203600	x	x	x	x		List tält L=5000	List L=5000
10	205579	x	x	x	x		List dekor alu. L=2390	List decor alu. L=2390
11	207200	x	x	x	x		List markis L=2390	List L=2390
12	206288	x	x	x	x		List front H	List front R
--	206287	x	x	x	x		List front V	List front L
13	205586	x	x	x	x		List koffertlock väggdel L=2157	List trunk lid wall L=2157
--	702283	M	M	M	M		List ifyllnad vit d:o	Strip white d:o
--	207284	x	x	x	x		List koffertlock koffertdel L=1950	List trunk lid trunk part L=1950
14	207105	x	x	x	x		List avbärare spoiler L=2275	List L=2275
15	206778	x	x	x	x		Ändavslutning H-bak kjollist	End protection R rear
16	206781	x	x	x	x		Ändavslutning V-bak kjollist	End protection L rear
17	206780	x	x	x	x		Ändavslutning H-fram kjollist	End protection R front
18	206779	x	x	x	x		Ändavslutning V-fram kjollist	End protection L front
19	206793	x	x	x	x		List hållare koffert L=700	List holder L=700
20	207218	x	x	x	x		Dekal	Decal
21	207198	x	x	x	x		List gavel-golv bak L=2385	List gable-floor rear L=2385
--	800626	x	x	x	x		Skruv d:o B10x25 rostfri	Screw d:o B10x25 rustless
22	207199	x	x	x	x		List gavel-golv fram L=2377	List gable-floor front L=2377
--	800626	x	x	x	x		Skruv d:o B10x25 rostfri	Screw d:o B10x25 rustless
23	200015	M	M	M	M		Tätning Bostik profil 15x2 rulle 200 m	Seal strip Bostik 15x2 roll 200 m
24	206728	M	M	M	M		Tätning Bostik profil Ø=7 mm rulle 83 m	Seal strip Bostik Ø=7mm roll 83 m
25	204113	M	M	M	M		Tätn. Bostik profil Ø=5 mm rulle 120 m	Seal strip Bostik Ø=5mm roll 120 m
26	204456	M	M	M	M		Tätning Bostik profil 40x1 rulle 100 m	Seal strip Bostik 40x1 roll 100 m
27	203230	M	M	M	M		List tätning "Glazepta" (rulle)	Seal strip "Glazepta" (roll)
28	800433	x	x	x	x		Skruv FXT 3,5x25 ABC-Spax 1000 st	Screw FXT 3,5x25 ABC-Spax 1000 pcs
29	800626	x	x	x	x		Skruv B10x25 rostfri	Screw B10x25 rustless
30	701980	x	x	x	x		Nit split	Rivet
31	801095	x	x	x	x		Hatt	Cap
32	206736	x	x	x	x		Hjulhusbreddare	Mudguard
33	206747	x	x	x	x		Hjulhus	Wheel housing
34	205342	x	x	x	x		Isolering hjulhus	Insulation wheel housing
35	100950	x	x	x	x		Stänkskydd	Splash guard
							M= Metervara	M= On the metre
							T= Tillbehör	T= Accessory

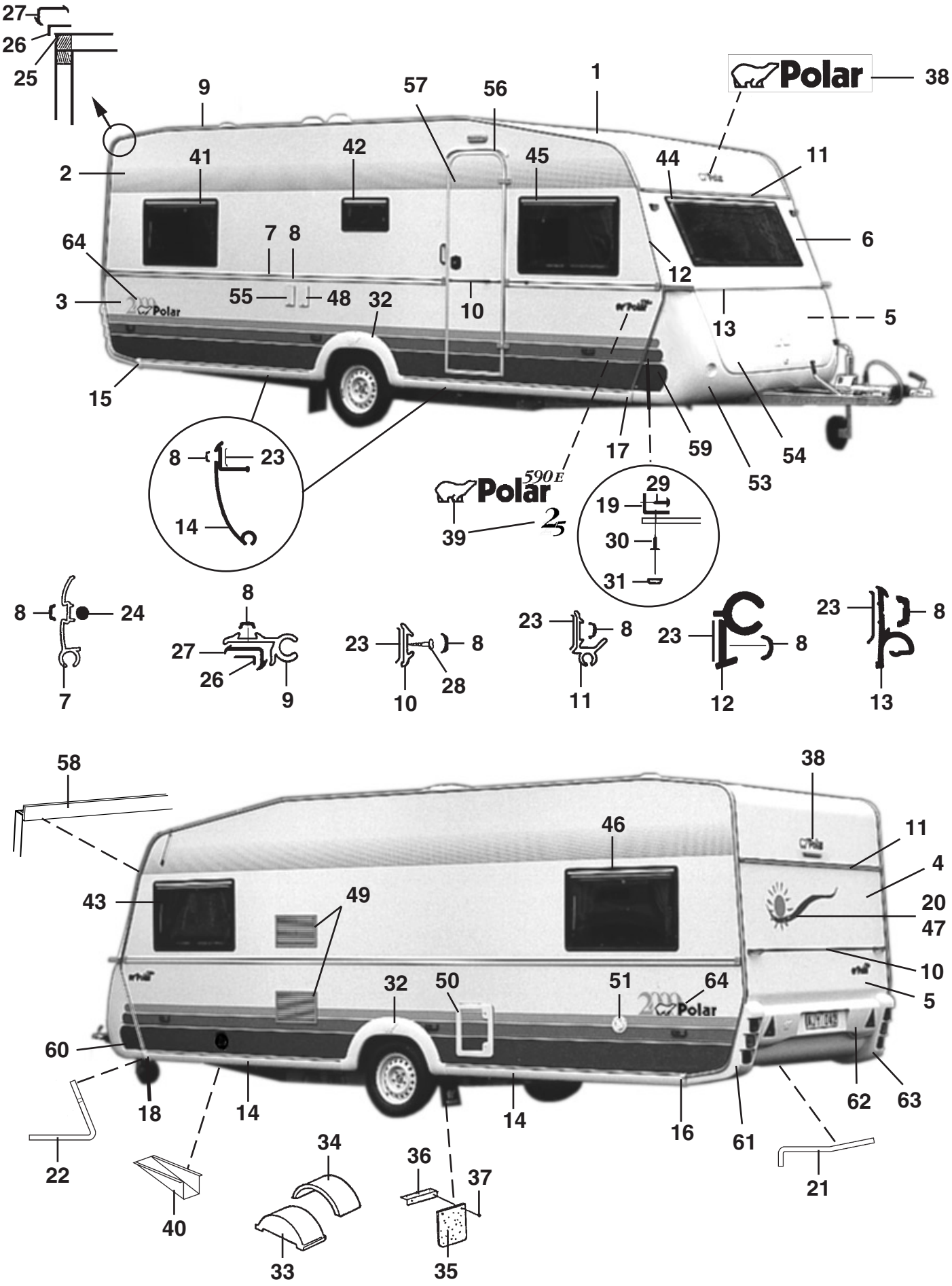
27
26
25
9
57
56
1
Polar
38
2
41
42
45
44
11
64
7
8
6
3
55
48
32
10
12
13
5
15
17
59
54
53
8
23
14
Polar 590E 2,5
39
29
19
30
31
8
24
7
8
27
26
9
23
8
10
28
23
8
11
23
8
12
23
8
13
58
46
38
11
4
43
49
20
47
10
32
50
51
64
5
60
18
14
14
16
61
62
63
22
40
34
33
36
37
35
21

Pos Fig	Det. nr Part. No	Ingår/Fitted 560 Sovrum	590 BK	590 DB	590 NS		Benämning	Description
36	101223	x	x	x	x		Fäste stänkskydd	Bracket splash guard
37	800118	x	x	x	x		Skruv	Screw
38	207234	x	x	x	x		Dekal	Decal
39	207108	x	x	x	x		Emblem 590 E 2-delad	Emblem 590 E 2-devided
--	207271	x	x	x	x		Emblem Polar "2,5"	Emblem Polar "2,5"
40	200877	x	x	x	x		Dammskydd	Dust cover
41	207177	x	x	x	x		Fönster H.B. öppn.bart 900x550 kpl.	Window R.R. 900x550 cpl.
--	207257	x	x	x	x		Ruta lös u. karm 900x550 d:o	Pane without frame 900x550 d:o
42	207178	x	x	x	x		Fönster öppn.bart 475x240 pentry kpl.	Window 475x240 pentry cpl.
--	207258	x	x	x	x		Ruta lös u. karm 475x240 d:o	Pane without frame 475x240 d:o
43	207176	x	x	x	x		Fönster V.F. fast 900x550 kpl.	Window L.F. fixed 900x550 cpl.
--	207257	x	x	x	x		Ruta lös u. karm 900x550 d:o	Pane without frame 900x550 d:o
44	207263	x	x	x	x		Fönster fast 1800x550 kpl.	Window fixed 1800x550 cpl.
--	207303	x	x	x	x		Ruta lös u. karm 1800x550 d:o	Pane without frame 1800x550 d:o
45	207177	x	x	x	x		Fönster H.F. öppn.bart 900x550 kpl.	Window R.F. 900x550 cpl.
--	207257	x	x	x	x		Ruta lös u. karm 900x550 d:o	Pane without frame 900x550 d:o
46	207177	x	x	x	x		Fönster V.B. öppn.bart 900x550 kpl.	Window L.R. 900x550 cpl.
--	207257	x	x	x	x		Ruta lös u. karm 900x550 d:o	Pane without frame 900x550 d:o
47	207263	T					Fönster fast 1800x550 kpl.	Window fixed 1800x550 cpl.
--	207303	T					Ruta lös u. karm 1800x550 d:o	Pane without frame 1800x550 d:o
--	207177			T	T		Fönster öppn.bart 900x550 kpl.	Window 900x550 cpl.
--	207257			T	T		Ruta lös u. karm 900x550 d:o	Pane without frame 900x550 d:o
48	503823	x	x	x	x		Intag 230 V	Electric connection 230 V
49	206795	x	x	x	x		Galler ventilation kyl 400x220	Louvre ventilation 400x220
50	207196	x	x	x	x		Lucka m. innerram, utan spegel	Door with frame inner, without plate
--	207197	x	x	x	x		Innerram d:o	Frame inner d:o
51	311530	x	x	x	x		Vattenpåfyllning	Water filler
53	503981	x	x	x	x		Gasolkoffert underdel	Gas box
54	503980	x	x	x	x		Lock gasolkoffert u. lås	Trunk lid gas box without lock
55	503460	x	x	x	x		Kontakt uttag 12/230 V	Contact 12/230 V
56	206825	x	x	x	x		Droppränna vit, över ytterdörr	Drip list, white
57	207532	x	x	x	x		Dörrblad utan lås och gångjärn	Door plate excl. lock and hinge
58	207206	x	x	x	x		List skarv L=2375	List L=2375
59	313913	x	x	x	x		Dekal H	Decal R
60	313914	x	x	x	x		Dekal V	Decal L
61	207069	x	x	x	x		Bakljusramp vänster	Light holder left
62	207210	x	x	x	x		Hållare registreringsplåt	License plate support
63	207068	x	x	x	x		Bakljusramp höger	Light holder right
64	207449	x	x	x	x		Dekal	Decal
							T= Tillbehör	T= Accessory

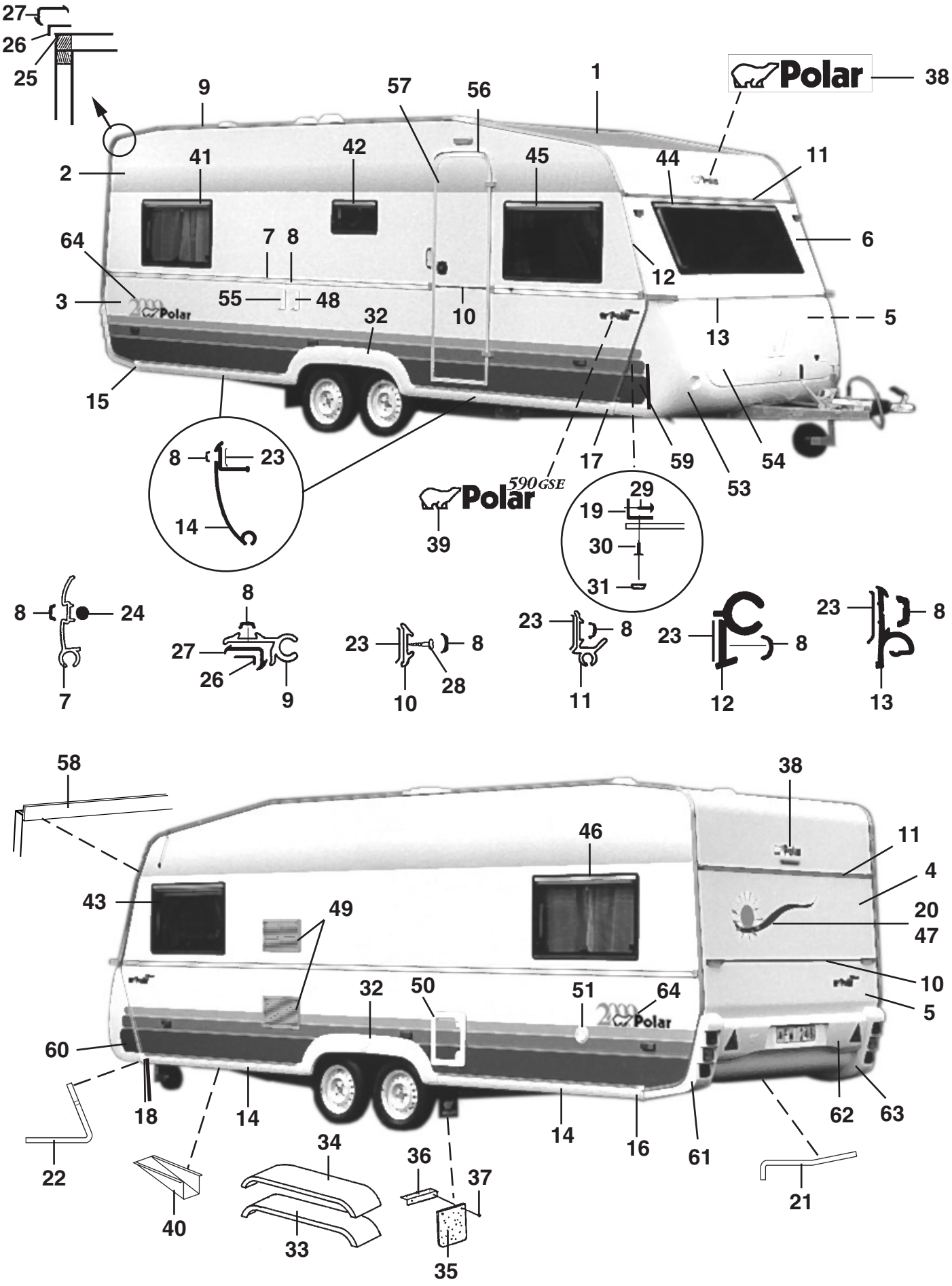
27
26
25
9
57
56
1
Polar
38
2
41
42
45
44
11
64
7
8
6
12
3
55
48
32
10
5
13
15
8
23
17
59
54
53
14
590GSE
Polar
39
29
19
30
31
8
24
7
8
27
26
9
23
8
10
28
23
8
11
23
8
12
23
8
13
58
38
46
11
4
43
49
20
47
10
32
50
51
64
5
60
18
14
14
16
61
62
63
22
34
36
37
21
40
33
35

Pos Fig	Det. nr Part. No	Ingår/Fitted 590 Sittgr.	590 Sovrum	590 BK	590 DB / NS	590 TDB	Benämning	Description
1	206589	x	x	x	x	x	Plåt tak 7210x2225	Roofing plate 7210x2225
2	207489	x	x	x	x	x	Plåt sida övre 1285x6300	Side plate upper 1285x6300
3	207255	x	x	x	x	x	Plåt sida undre 800x6300	Side plate lower 800x6300
4	206604	x	x	x	x	x	Plåt gavel övre 642x2240	Gable plate upper 642x2240
5	205525	x	x	x	x	x	Plåt gavel undre 2240x1580	Gable plate lower 2240x1580
6	207488	x	x	x	x	x	Gavel fram övre	Gable front upper
7	206089	x	x	x	x	x	List midja L=5853	List L=5853
8	202656	M	M	M	M	M	List dekor, svart	List decor, black
9	203600	x	x	x	x	x	List tält L=5000	List L=5000
10	205579	x	x	x	x	x	List dekor alu. L=2390	List decor alu. L=2390
11	203320	x	x	x	x	x	List markis L=2140	List L=2140
12	206288	x	x	x	x	x	List front H	List front R
--	206287	x	x	x	x	x	List front V	List front L
13	205586	x	x	x	x	x	List koffertlock väggdel L=2157	List trunk lid wall L=2157
--	702283	M	M	M	M	M	List ifyllnad vit d:o	Strip white d:o
--	207284	x	x	x	x	x	List koffertlock koffertdel L=1950	List trunk lid trunk part L=1950
14	207105	x	x	x	x	x	List avbärare spoiler L=2275	List L=2275
15	206778	x	x	x	x	x	Ändavslutning H-bak kjollist	End protection R rear
16	206781	x	x	x	x	x	Ändavslutning V-bak kjollist	End protection L rear
17	206780	x	x	x	x	x	Ändavslutning H-fram kjollist	End protection R front
18	206779	x	x	x	x	x	Ändavslutning V-fram kjollist	End protection L front
19	206793	x	x	x	x	x	List hållare koffert L=700	List holder L=700
20	207218	x	x	x	x	x	Dekal	Decal
21	206792	x	x	x	x	x	List gavel-golv bak L=2150	List gable-floor rear L=2150
--	800626	x	x	x	x	x	Skruv d:o B10x25 rostfri	Screw d:o B10x25 rustless
22	206791	x	x	x	x	x	List gavel-golv fram L=2127	List gable-floor front L=2127
--	800626	x	x	x	x	x	Skruv d:o B10x25 rostfri	Screw d:o B10x25 rustless
23	200015	M	M	M	M	M	Tätning Bostik profil 15x2 rulle 200 m	Seal strip Bostik 15x2 roll 200 m
24	206728	M	M	M	M	M	Tätning Bostik profil Ø=7 mm rulle 83 m	Seal strip Bostik Ø=7mm roll 83 m
25	204113	M	M	M	M	M	Tätn. Bostik profil Ø=5 mm rulle 120 m	Seal strip Bostik Ø=5mm roll 120 m
26	204456	M	M	M	M	M	Tätning Bostik profil 40x1 rulle 100 m	Seal strip Bostik 40x1 roll 100 m
27	203230	M	M	M	M	M	List tätning "Glazepta" (rulle)	Seal strip "Glazepta" (roll)
28	800433	x	x	x	x	x	Skruv FXT 3,5x25 ABC-Spax 1000 st	Screw FXT 3,5x25 ABC-Spax 1000 pcs
29	800626	x	x	x	x	x	Skruv B10x25 rostfri	Screw B10x25 rustless
30	701980	x	x	x	x	x	Nit split	Rivet
31	801095	x	x	x	x	x	Hatt	Cap
32	206768	x	x	x	x	x	Hjulhusbreddare	Mudguard
33	206777	x	x	x	x	x	Hjulhus	Wheel housing
34	206830	x	x	x	x	x	Isolering hjulhus	Insulation wheel housing
35	100950	x	x	x	x	x	Stänkskydd	Splash guard
							M= Metervara	M= On the metre
							T= Tillbehör	T= Accessory

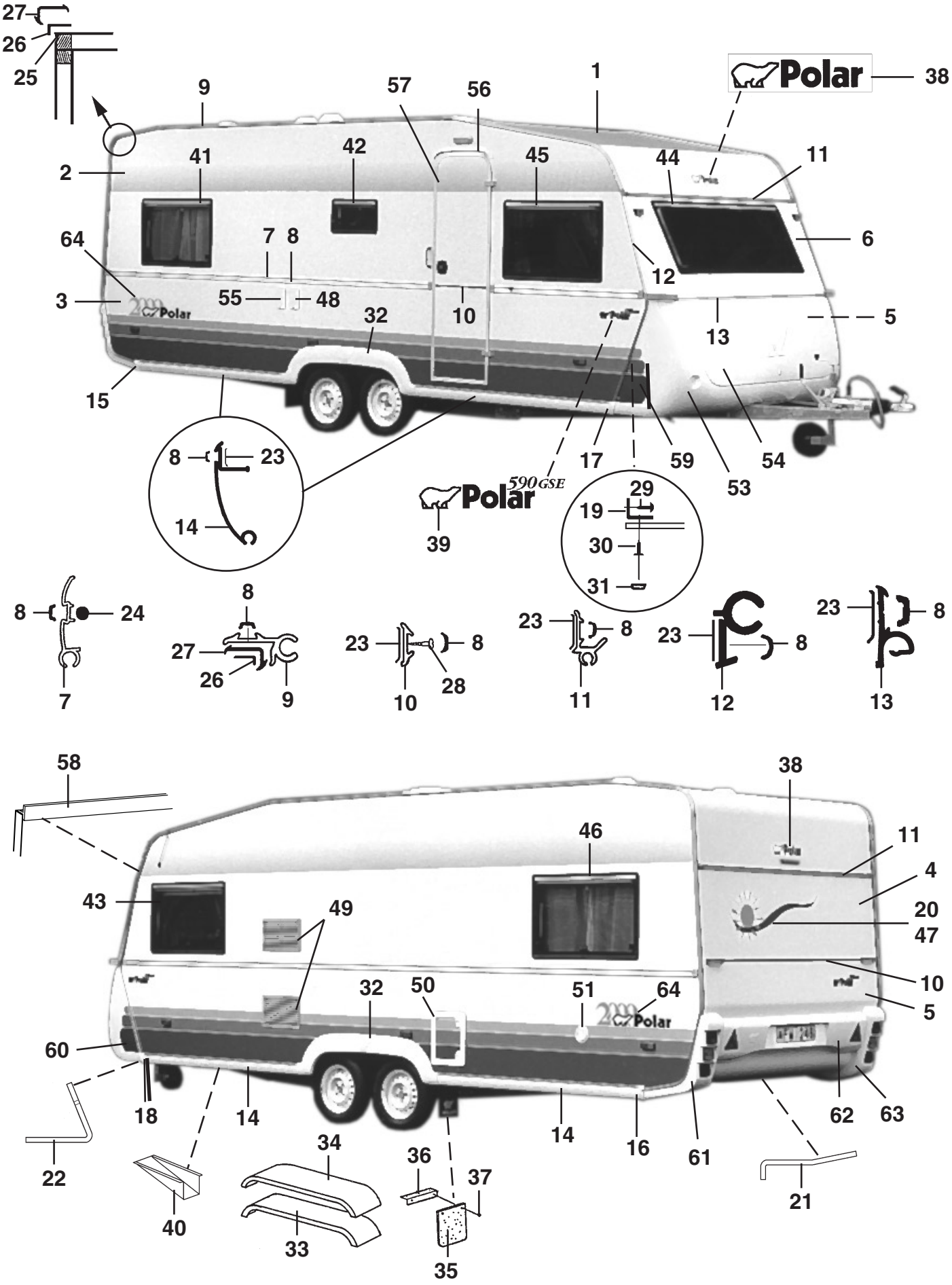
27
26
25
9
57
56
1
Polar
38
2
41
42
45
44
11
64
7
8
6
12
3
55
48
32
10
5
13
15
8
23
17
59
54
53
14
590GSE
Polar
39
29
19
30
31
8
24
7
8
27
26
9
23
8
10
28
23
8
11
23
8
12
23
8
13
58
38
46
11
4
43
49
20
47
10
32
50
51
64
5
60
18
14
14
16
61
62
63
22
34
36
37
21
40
33
35

Pos Fig	Det. nr Part. No	Ingår/Fitted 590 Sittgr.	590 Sovrum	590 BK	590 DB / NS	590 TDB	Benämning	Description
36	101223	x	x	x	x	x	Fäste stänkskydd	Bracket splash guard
37	800118	x	x	x	x	x	Skruv	Screw
38	207234	x	x	x	x	x	Dekal	Decal
39	206828	x	x	x	x	x	Emblem 590 GSE 2-delad	Emblem 590 GSE 2-devided
40	200877	x	x	x	x	x	Dammskydd	Dust cover
41	207177	x	x	x	x	x	Fönster H.B. öppn.bart 900x550 kpl.	Window R.R. 900x550 cpl.
--	207257	x	x	x	x	x	Ruta lös u. karm 900x550 d:o	Pane without frame 900x550 d:o
42	207178	x	x	x	x	x	Fönster öppn.bart 475x240 pentry kpl.	Window 475x240 pentry cpl.
--	207258	x	x	x	x	x	Ruta lös u. karm 475x240 d:o	Pane without frame 475x240 d:o
43	207176	x	x	x	x	x	Fönster V.F. fast 900x550 kpl.	Window L.F. fixed 900x550 cpl.
--	207257	x	x	x	x	x	Ruta lös u. karm 900x550 d:o	Pane without frame 900x550 d:o
44	207179	x	x	x	x	x	Fönster fast 1600x550 kpl.	Window fixed 1600x550 cpl.
--	207259	x	x	x	x	x	Ruta lös u. karm 1600x550 d:o	Pane without frame 1600x550 d:o
45	207177	x	x	x	x	x	Fönster H.F. öppn.bart 900x550 kpl.	Window R.F. 900x550 cpl.
--	207257	x	x	x	x	x	Ruta lös u. karm 900x550 d:o	Pane without frame 900x550 d:o
46	207177	x	x	x	x		Fönster V.B. öppn.bart 900x550 kpl.	Window L.R. 900x550 cpl.
--	207257	x	x	x	x		Ruta lös u. karm 900x550 d:o	Pane without frame 900x550 d:o
47	207179	T	T			T	Fönster fast 1600x550 kpl.	Window fixed 1600x550 cpl.
--	207259	T	T			T	Ruta lös u. karm 1600x550 d:o	Pane without frame 1600x550 d:o
48	503823	x	x	x	x	x	Intag 230 V	Electric connection 230 V
49	206795	x	x	x	x	x	Galler ventilation kyl 400x220	Louvre ventilation 400x220
50	207196	x	x	x	x	x	Lucka m. innerram, utan spegel	Door with frame inner, without plate
--	207197	x	x	x	x	x	Innerram d:o	Frame inner d:o
51	311530	x	x	x	x	x	Vattenpåfyllning	Water filler
53	503982	x	x	x	x	x	Gasolkoffert underdel	Gas box
54	503980	x	x	x	x	x	Lock gasolkoffert u. lås	Trunk lid gas box without lock
55	503460	x	x	x	x	x	Kontakt uttag 12/230 V	Contact 12/230 V
56	206825	x	x	x	x	x	Droppränna vit, över ytterdörr	Drip list, white
57	207532	x	x	x	x	x	Dörrblad utan lås och gångjärn	Door plate excl. lock and hinge
58	207131	x	x	x	x	x	List skarv L=2125	List L=2125
59	313913	x	x	x	x	x	Dekal H	Decal R
60	313914	x	x	x	x	x	Dekal V	Decal L
61	207069	x	x	x	x	x	Bakljusramp vänster	Light holder left
62	207160	x	x	x	x	x	Hållare registreringsplåt	License plate support
63	207068	x	x	x	x	x	Bakljusramp höger	Light holder right
64	207449	x	x	x	x	x	Dekal	Decal
							T= Tillbehör	T= Accessory

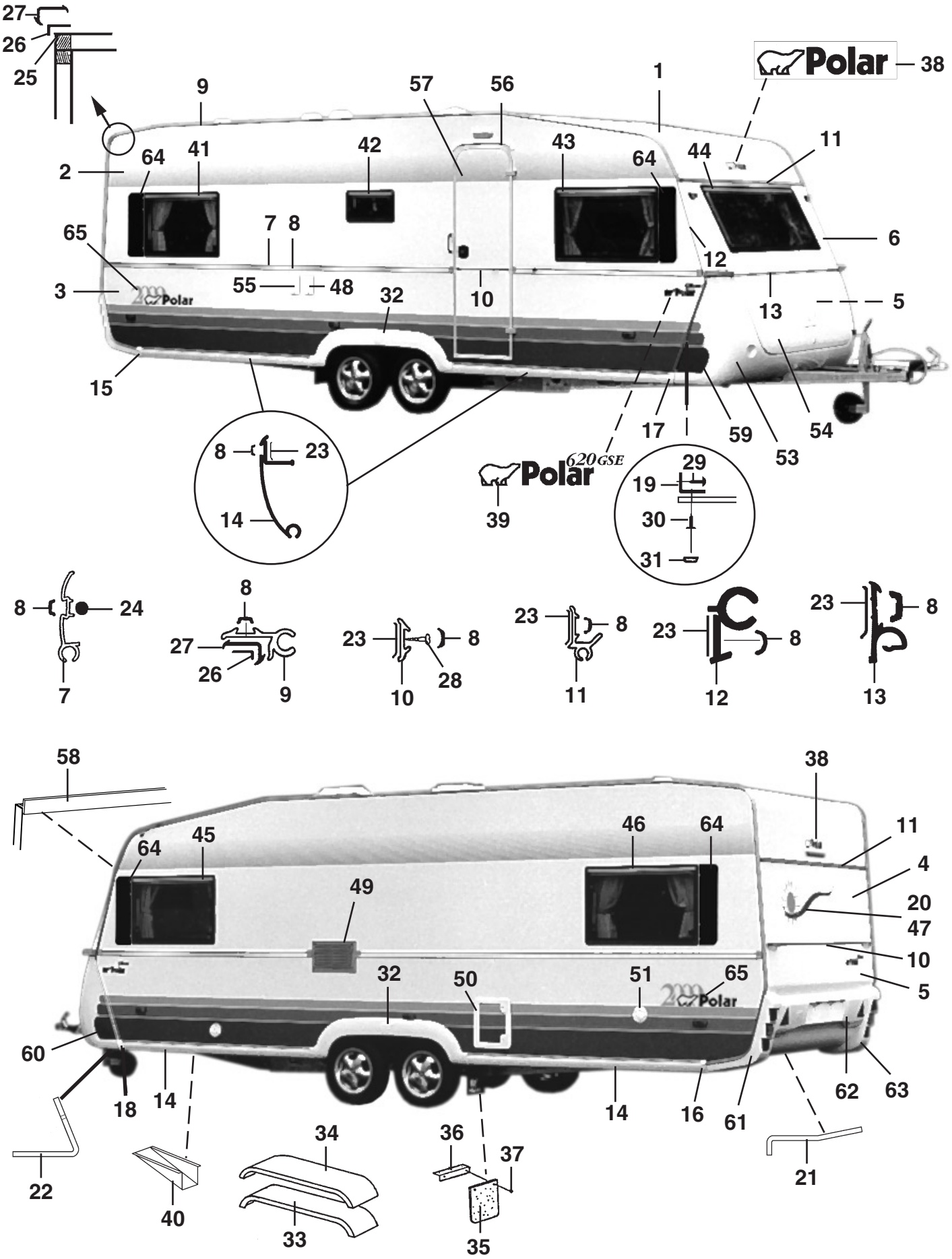
27
26
25
9
57
56
1
Polar
38
2
64
41
42
43
64
44
11
65
7
8
6
12
3
55
48
32
10
13
5
15
17
59
53
54
8
23
14
620GSE
39
29
19
30
31
8
24
7
8
27
26
9
23
8
10
28
23
8
11
23
8
12
23
8
13
58
38
64
45
46
64
11
4
49
20
47
10
32
50
51
65
5
60
18
14
14
16
61
62
63
22
40
34
33
36
37
35
21

Pos Fig	Det. nr Part. No	Ingår/Fitted 620 Sittgr.	620 Sovrum	620 BK	620 DB / NS	620 TDB	Benämning	Description
1	206589	x	x	x	x	x	Plåt tak 7210x2225	Roofing plate 7210x2225
2	207489	x	x	x	x	x	Plåt sida övre 1285x6300	Side plate upper 1285x6300
3	207255	x	x	x	x	x	Plåt sida undre 800x6300	Side plate lower 800x6300
4	206604	x	x	x	x	x	Plåt gavel övre 642x2240	Gable plate upper 642x2240
5	205525	x	x	x	x	x	Plåt gavel undre 2240x1580	Gable plate lower 2240x1580
6	207488	x	x	x	x	x	Gavel fram övre	Gable front upper
7	206089	x	x	x	x	x	List midja L=5853	List L=5853
8	202656	M	M	M	M	M	List dekor, svart	List decor, black
9	203600	x	x	x	x	x	List tält L=5000	List L=5000
10	205579	x	x	x	x	x	List dekor alu. L=2390	List decor alu. L=2390
11	203320	x	x	x	x	x	List markis L=2140	List L=2140
12	206288	x	x	x	x	x	List front H	List front R
--	206287	x	x	x	x	x	List front V	List front L
13	205586	x	x	x	x	x	List koffertlock väggdel L=2157	List trunk lid wall L=2157
--	702283	M	M	M	M	M	List ifyllnad vit d:o	Strip white d:o
--	207284	x	x	x	x	x	List koffertlock koffertdel L=1950	List trunk lid trunk part L=1950
14	207105	x	x	x	x	x	List avbärare spoiler L=2275	List L=2275
15	206778	x	x	x	x	x	Ändavslutning H-bak kjollist	End protection R rear
16	206781	x	x	x	x	x	Ändavslutning V-bak kjollist	End protection L rear
17	206780	x	x	x	x	x	Ändavslutning H-fram kjollist	End protection R front
18	206779	x	x	x	x	x	Ändavslutning V-fram kjollist	End protection L front
19	206793	x	x	x	x	x	List hållare koffert L=700	List holder L=700
20	207218	x	x	x	x	x	Dekal	Decal
21	206792	x	x	x	x	x	List gavel-golv bak L=2150	List gable-floor rear L=2150
--	800626	x	x	x	x	x	Skruv d:o B10x25 rostfri	Screw d:o B10x25 rustless
22	206791	x	x	x	x	x	List gavel-golv fram L=2127	List gable-floor front L=2127
--	800626	x	x	x	x	x	Skruv d:o B10x25 rostfri	Screw d:o B10x25 rustless
23	200015	M	M	M	M	M	Tätning Bostik profil 15x2 rulle 200 m	Seal strip Bostik 15x2 roll 200 m
24	206728	M	M	M	M	M	Tätning Bostik profil Ø=7 mm rulle 83 m	Seal strip Bostik Ø=7mm roll 83 m
25	204113	M	M	M	M	M	Tätn. Bostik profil Ø=5 mm rulle 120 m	Seal strip Bostik Ø=5mm roll 120 m
26	204456	M	M	M	M	M	Tätning Bostik profil 40x1 rulle 100 m	Seal strip Bostik 40x1 roll 100 m
27	203230	M	M	M	M	M	List tätning "Glazepta" (rulle)	Seal strip "Glazepta" (roll)
28	800433	x	x	x	x	x	Skruv FXT 3,5x25 ABC-Spax 1000 st	Screw FXT 3,5x25 ABC-Spax 1000 pcs
29	800626	x	x	x	x	x	Skruv B10x25 rostfri	Screw B10x25 rustless
30	701980	x	x	x	x	x	Nit split	Rivet
31	801095	x	x	x	x	x	Hatt	Cap
32	206768	x	x	x	x	x	Hjulhusbreddare	Mudguard
33	206777	x	x	x	x	x	Hjulhus	Wheel housing
34	206830	x	x	x	x	x	Isolering hjulhus	Insulation wheel housing
35	100950	x	x	x	x	x	Stänkskydd	Splash guard
							M= Metervara	M= On the metre
							T= Tillbehör	T= Accessory

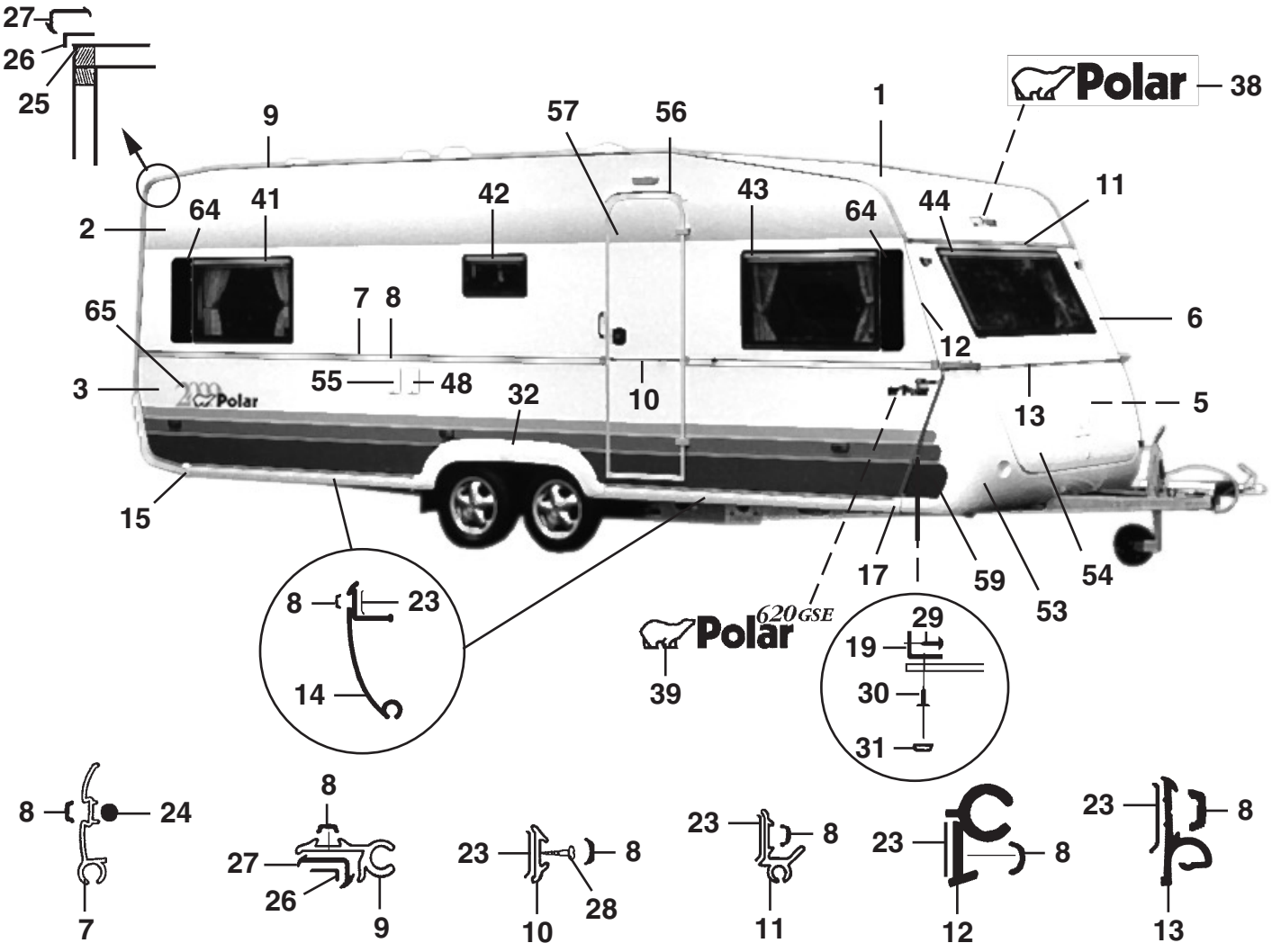
27
26
25
9
57
56
1
Polar
38
2
64
41
42
43
64
44
11
65
7
8
6
12
3
55
48
32
10
13
5
15
17
59
53
54
8
23
14
620GSE
29
19
30
31
39

8
24
7
8
27
26
9
23
8
10
28
23
8
11
23
8
12
23
8
13

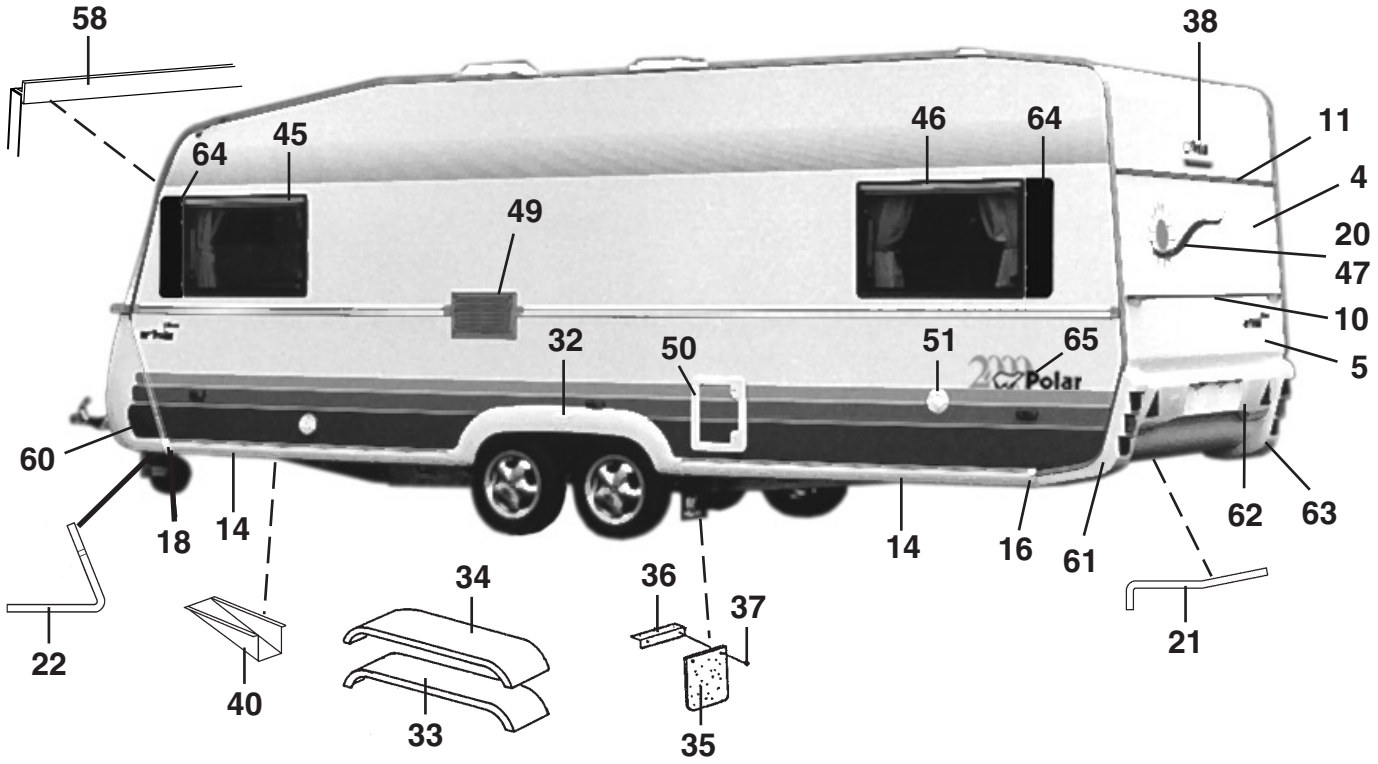
58
38
64
45
46
64
11
4
49
20
47
10
32
50
51
65
Polar
5
60
18
14
14
16
61
62
63
22
40
34
33
36
37
35
21

Pos Fig	Det. nr Part. No	Ingår/Fitted 620 Sittgr.	620 Sovrum	620 BK	620 DB / NS	620 TDB	Benämning	Description
36	101223	x	x	x	x	x	Fäste stänkskydd	Bracket splash guard
37	800118	x	x	x	x	x	Skruv	Screw
38	207234	x	x	x	x	x	Dekal	Decal
39	207208	x	x	x	x	x	Emblem 620 GSE 2-delad	Emblem 620 GSE 2-devided
40	200877	x	x	x	x	x	Dammskydd	Dust cover
41	207177	x	x	x	x	x	Fönster H.B. öppn.bart 900x550 kpl.	Window R.R. 900x550 cpl.
--	207257	x	x	x	x	x	Ruta lös u. karm 900x550 d:o	Pane without frame 900x550 d:o
42	207178	x	x	x	x	x	Fönster öppn.bart 475x240 pentry kpl.	Window 475x240 pentry cpl.
--	207258	x	x	x	x	x	Ruta lös u. karm 475x240 d:o	Pane without frame 475x240 d:o
43	207176	x	x	x	x	x	Fönster H.F. fast 900x550 kpl.	Window R.F. fixed 900x550 cpl.
--	207257	x	x	x	x	x	Ruta lös u. karm 900x550 d:o	Pane without frame 900x550 d:o
44	207179	x	x	x	x	x	Fönster fast 1600x550 kpl.	Window fixed 1600x550 cpl.
--	207259	x	x	x	x	x	Ruta lös u. karm 1600x550 d:o	Pane without frame 1600x550 d:o
45	207177	x	x	x	x	x	Fönster V.F. öppn.bart 900x550 kpl.	Window L.F. 900x550 cpl.
--	207257	x	x	x	x	x	Ruta lös u. karm 900x550 d:o	Pane without frame 900x550 d:o
46	207177	x	x	x	x		Fönster V.B. öppn.bart 900x550 kpl.	Window L.R. 900x550 cpl.
--	207257	x	x	x	x		Ruta lös u. karm 900x550 d:o	Pane without frame 900x550 d:o
47	207179	T	T			T	Fönster fast 1600x550 kpl.	Window fixed 1600x550 cpl.
--	207259	T	T			T	Ruta lös u. karm 1600x550 d:o	Pane without frame 1600x550 d:o
48	503823	x	x	x	x	x	Intag 230 V	Electric connection 230 V
49	206795	x	x	x	x	x	Galler ventilation kyl 400x220	Louvre ventilation 400x220
50	207196	x	x	x	x	x	Lucka m. innerram, utan spegel	Door with frame inner, without plate
--	207197	x	x	x	x	x	Innerram d:o	Frame inner d:o
51	311530	x	x	x	x	x	Vattenpåfyllning	Water filler
53	503982	x	x	x	x	x	Gasolkoffert underdel	Gas box
54	503980	x	x	x	x	x	Lock gasolkoffert u. lås	Trunk lid gas box without lock
55	503460	x	x	x	x	x	Kontakt uttag 12/230 V	Contact 12/230 V
56	206825	x	x	x	x	x	Droppränna vit, över ytterdörr	Drip list, white
57	207532	x	x	x	x	x	Dörrblad utan lås och gångjärn	Door plate excl. lock and hinge
58	207131	x	x	x	x	x	List skarv L=2125	List L=2125
59	313913	x	x	x	x	x	Dekal H	Decal R
60	313914	x	x	x	x	x	Dekal V	Decal L
61	207069	x	x	x	x	x	Bakljusramp vänster	Light holder left
62	207160	x	x	x	x	x	Hållare registreringsplåt	License plate support
63	207068	x	x	x	x	x	Bakljusramp höger	Light holder right
64	206684	x	x	x	x	x	Dekorplatta svart H=585	Decor plate black H=585
65	207449	x	x	x	x	x	Dekal	Decal
							T= Tillbehör	T= Accessory

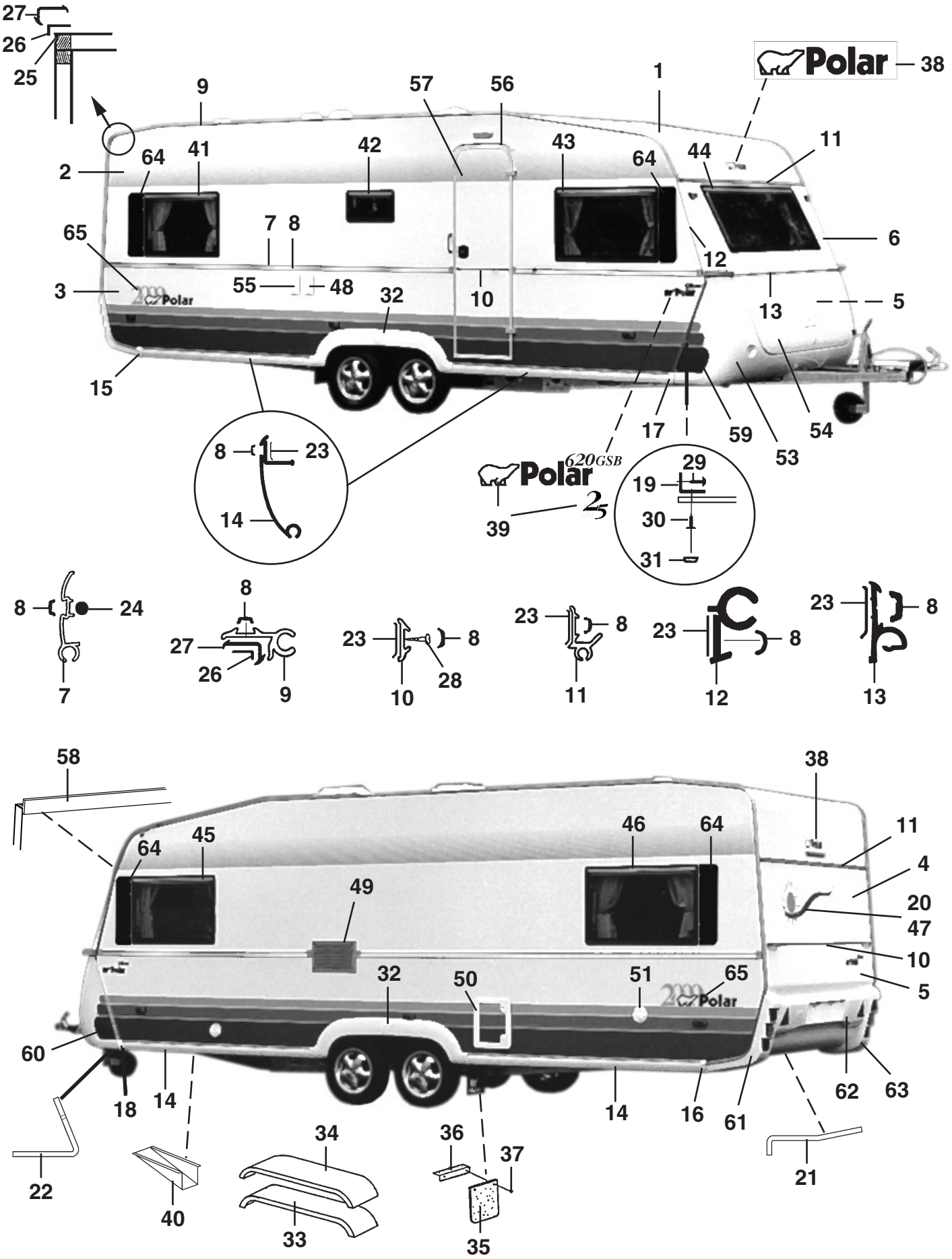
27
26
25
9
57
56
1
Polar
38
2
64
41
42
43
64
44
11
65
7
8
6
12
3
55
48
32
10
13
5
15
17
59
53
54
8
23
14
620GSB
29
19
30
31
39
8
24
7
8
27
26
9
23
8
10
28
23
8
11
23
8
12
23
8
13
58
64
45
46
64
38
11
4
49
20
47
10
32
50
51
65
5
60
18
14
14
16
61
62
63
22
40
34
33
36
37
35
21

Pos Fig	Det. nr Part. No	Ingår/Fitted 620 Sovrum	620 BK	620 DB	620 NS		Benämning	Description
1	207421	x	x	x	x		Plåt tak 7210x2475	Roofing plate 7210x2475
2	207489	x	x	x	x		Plåt sida övre 1285x6300	Side plate upper 1285x6300
3	207255	x	x	x	x		Plåt sida undre 800x6300	Side plate lower 800x6300
4	207420	x	x	x	x		Plåt gavel övre 2461x1185	Gable plate upper 2461x1185
5	207420	x	x	x	x		Plåt gavel undre 2461x1185	Gable plate lower 2461x1185
6	207422	x	x	x	x		Gavel fram övre	Gable front upper
7	206089	x	x	x	x		List midja L=5853	List L=5853
8	202656	M	M	M	M		List dekor, svart	List decor, black
9	203600	x	x	x	x		List tält L=5000	List L=5000
10	205579	x	x	x	x		List dekor alu. L=2390	List decor alu. L=2390
11	207200	x	x	x	x		List markis L=2390	List L=2390
12	206288	x	x	x	x		List front H	List front R
--	206287	x	x	x	x		List front V	List front L
13	205586	x	x	x	x		List koffertlock väggdel L=2157	List trunk lid wall L=2157
--	702283	M	M	M	M		List ifyllnad vit d:o	Strip white d:o
--	207284	x	x	x	x		List koffertlock koffertdel L=1950	List trunk lid trunk part L=1950
14	207105	x	x	x	x		List avbärare spoiler L=2275	List L=2275
15	206778	x	x	x	x		Ändavslutning H-bak kjollist	End protection R rear
16	206781	x	x	x	x		Ändavslutning V-bak kjollist	End protection L rear
17	206780	x	x	x	x		Ändavslutning H-fram kjollist	End protection R front
18	206779	x	x	x	x		Ändavslutning V-fram kjollist	End protection L front
19	206793	x	x	x	x		List hållare koffert L=700	List holder L=700
20	207218	x	x	x	x		Dekal	Decal
21	207198	x	x	x	x		List gavel-golv bak L=2385	List gable-floor rear L=2385
--	800626	x	x	x	x		Skruv d:o B10x25 rostfri	Screw d:o B10x25 rustless
22	207199	x	x	x	x		List gavel-golv fram L=2377	List gable-floor front L=2377
--	800626	x	x	x	x		Skruv d:o B10x25 rostfri	Screw d:o B10x25 rustless
23	200015	M	M	M	M		Tätning Bostik profil 15x2 rulle 200 m	Seal strip Bostik 15x2 roll 200 m
24	206728	M	M	M	M		Tätning Bostik profil Ø=7 mm rulle 83 m	Seal strip Bostik Ø=7mm roll 83 m
25	204113	M	M	M	M		Tätn. Bostik profil Ø=5 mm rulle 120 m	Seal strip Bostik Ø=5mm roll 120 m
26	204456	M	M	M	M		Tätning Bostik profil 40x1 rulle 100 m	Seal strip Bostik 40x1 roll 100 m
27	203230	M	M	M	M		List tätning "Glazepta" (rulle)	Seal strip "Glazepta" (roll)
28	800433	x	x	x	x		Skruv FXT 3,5x25 ABC-Spax 1000 st	Screw FXT 3,5x25 ABC-Spax 1000 pcs
29	800626	x	x	x	x		Skruv B10x25 rostfri	Screw B10x25 rustless
30	701980	x	x	x	x		Nit split	Rivet
31	801095	x	x	x	x		Hatt	Cap
32	206768	x	x	x	x		Hjulhusbreddare	Mudguard
33	206777	x	x	x	x		Hjulhus	Wheel housing
34	206830	x	x	x	x		Isolering hjulhus	Insulation wheel housing
35	100950	x	x	x	x		Stänkskydd	Splash guard
							M= Metervara	M= On the metre
							T= Tillbehör	T= Accessory

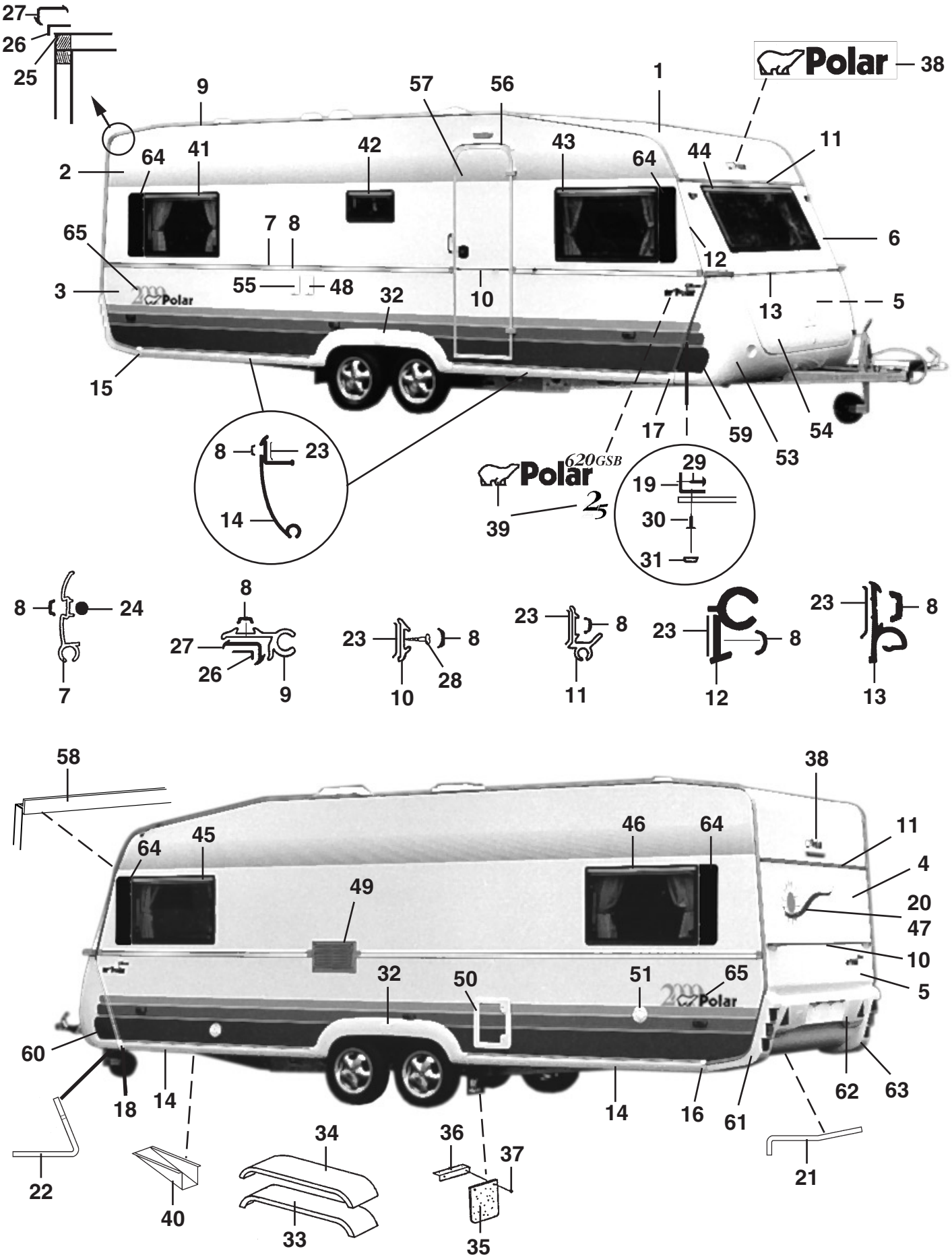
27
26
25
9
57
56
1
Polar
38
2
64
41
42
43
64
44
11
65
7
8
6
12
3
55
48
32
10
13
5
15
17
59
53
54
8
23
14
Polar
620GSB
2.5
39
29
19
30
31
8
24
7
8
27
26
9
23
8
10
28
23
8
11
23
8
12
23
8
13
58
38
64
45
46
64
11
4
49
20
47
10
32
50
51
65
5
60
18
14
14
16
61
62
63
22
40
34
33
36
37
35
21

Pos Fig	Det. nr Part. No	Ingår/Fitted 620 Sovrum	620 BK	620 DB	620 NS		Benämning	Description
36	101223	x	x	x	x		Fäste stänkskydd	Bracket splash guard
37	800118	x	x	x	x		Skruv	Screw
38	207234	x	x	x	x		Dekal	Decal
39	207267	x	x	x	x		Emblem 620 GSB 2-delad	Emblem 620 GSB 2-devided
--	207271	x	x	x	x		Emblem Polar "2,5"	Emblem Polar "2,5"
40	200877	x	x	x	x		Dammskydd	Dust cover
41	207177	x	x	x	x		Fönster H.B. öppn.bart 900x550 kpl.	Window R.R. 900x550 cpl.
--	207257	x	x	x	x		Ruta lös u. karm 900x550 d:o	Pane without frame 900x550 d:o
42	207178	x	x	x	x		Fönster öppn.bart 475x240 pentry kpl.	Window 475x240 pentry cpl.
--	207258	x	x	x	x		Ruta lös u. karm 475x240 d:o	Pane without frame 475x240 d:o
43	207176	x	x	x	x		Fönster H.F. fast 900x550 kpl.	Window R.F. fixed 900x550 cpl.
--	207257	x	x	x	x		Ruta lös u. karm 900x550 d:o	Pane without frame 900x550 d:o
44	207263	x	x	x	x		Fönster fast 1800x550 kpl.	Window fixed 1800x550 cpl.
--	207303	x	x	x	x		Ruta lös u. karm 1800x550 d:o	Pane without frame 1800x550 d:o
45	207177	x	x	x	x		Fönster V.F. öppn.bart 900x550 kpl.	Window L.F. 900x550 cpl.
--	207257	x	x	x	x		Ruta lös u. karm 900x550 d:o	Pane without frame 900x550 d:o
46	207177	x	x	x	x		Fönster V.B. öppn.bart 900x550 kpl.	Window L.R. 900x550 cpl.
--	207257	x	x	x	x		Ruta lös u. karm 900x550 d:o	Pane without frame 900x550 d:o
47	207263	T					Fönster fast 1800x550 kpl.	Window fixed 1800x550 cpl.
--	207303	T					Ruta lös u. karm 1800x550 d:o	Pane without frame 1800x550 d:o
--	207177			T	T		Fönster öppn.bart 900x550 kpl.	Window 900x550 cpl.
--	207257			T	T		Ruta lös u. karm 900x550 d:o	Pane without frame 900x550 d:o
48	503823	x	x	x	x		Intag 230 V	Electric connection 230 V
49	206795	x	x	x	x		Galler ventilation kyl 400x220	Louvre ventilation 400x220
50	207196	x	x	x	x		Lucka m. innerram, utan spegel	Door with frame inner, without plate
--	207197	x	x	x	x		Innerram d:o	Frame inner d:o
51	311530	x	x	x	x		Vattenpåfyllning	Water filler
53	503981	x	x	x	x		Gasolkoffert underdel	Gas box
54	503980	x	x	x	x		Lock gasolkoffert u. lås	Trunk lid gas box without lock
55	503460	x	x	x	x		Kontakt uttag 12/230 V	Contact 12/230 V
56	206825	x	x	x	x		Droppränna vit, över ytterdörr	Drip list, white
57	207532	x	x	x	x		Dörrblad utan lås och gångjärn	Door plate excl. lock and hinge
58	207206	x	x	x	x		List skarv L=2375	List L=2375
59	313913	x	x	x	x		Dekal H	Decal R
60	313914	x	x	x	x		Dekal V	Decal L
61	207069	x	x	x	x		Bakljusramp vänster	Light holder left
62	207210	x	x	x	x		Hållare registreringsplåt	License plate support
63	207068	x	x	x	x		Bakljusramp höger	Light holder right
64	206684	x	x	x	x		Dekorplatta svart H=585	Decor plate black H=585
65	207449	x	x	x	x	x	Dekal	Decal
							T= Tillbehör	T= Accessory

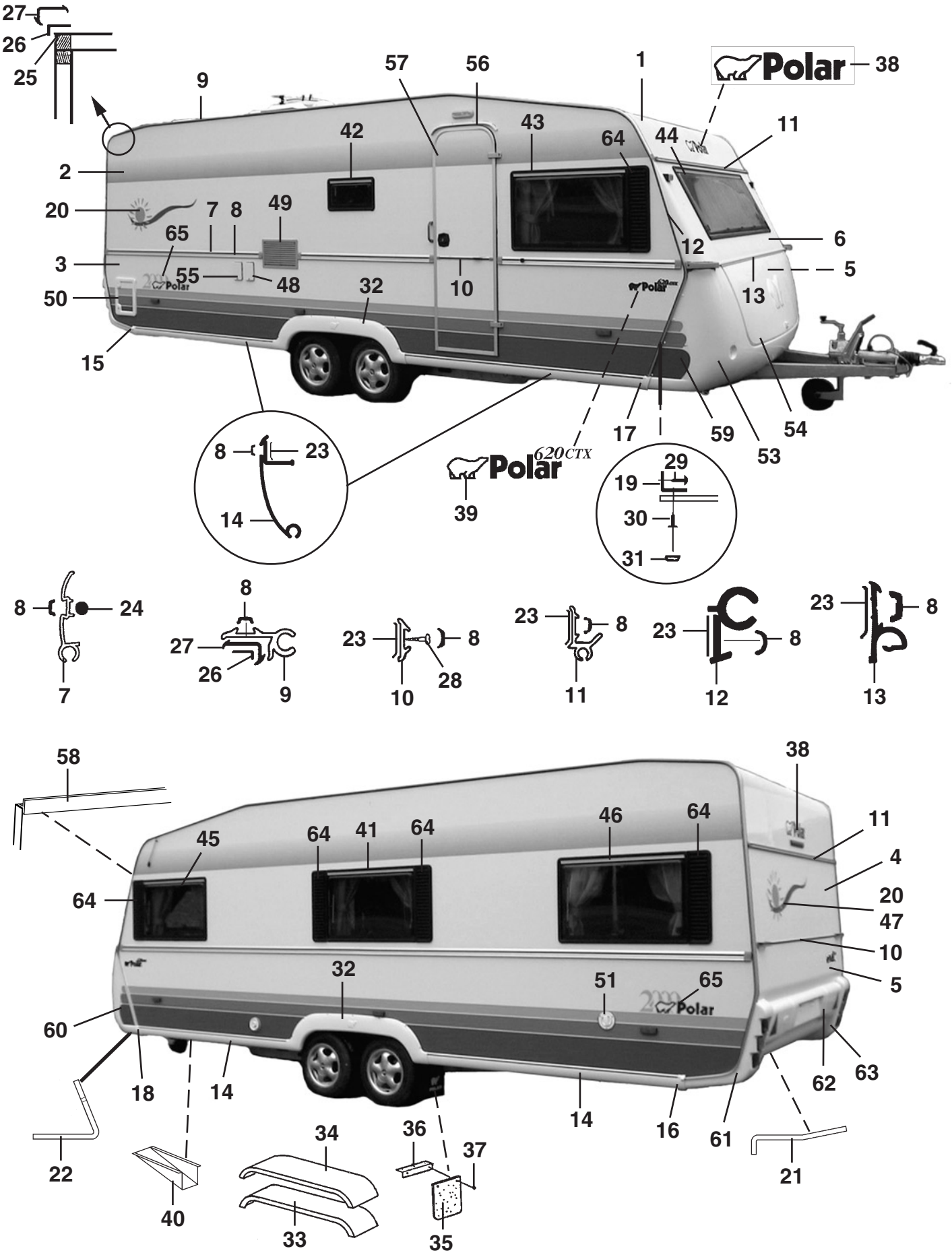
27
26
25
9
57
56
1
Polar
38
42
43
64
44
11
2
20
7
8
49
65
12
6
3
55
48
32
10
13
5
50
15
17
59
53
54
8
23
14
Polar 620CTX
39
29
19
30
31
8
24
7
8
27
26
9
23
8
10
28
23
8
11
23
8
12
23
8
13
58
45
64
41
64
46
64
38
11
4
20
47
10
5
32
51
65
60
18
14
14
16
61
62
63
22
40
34
33
36
37
35
21

Pos Fig	Det. nr Part. No	Ingår/Fitted 620 CTX					Benämning	Description
1	206589	x					Plåt tak 7210x2225	Roofing plate 7210x2225
2	207489	x					Plåt sida övre 1285x6300	Side plate upper 1285x6300
3	207255	x					Plåt sida undre 800x6300	Side plate lower 800x6300
4	206604	x					Plåt gavel övre 642x2240	Gable plate upper 642x2240
5	205525	x					Plåt gavel undre 2240x1580	Gable plate lower 2240x1580
6	207488	x					Gavel fram övre	Gable front upper
7	207424	x					List midja L=6130	List L=6130
8	202656	M					List dekor, svart	List decor, black
9	203600	x					List tält L=5000	List L=5000
10	205579	x					List dekor alu. L=2390	List decor alu. L=2390
11	203320	x					List markis L=2140	List L=2140
12	206288	x					List front H	List front R
--	206287	x					List front V	List front L
13	205586	x					List koffertlock väggdel L=2157	List trunk lid wall L=2157
--	702283	M					List ifyllnad vit d:o	Strip white d:o
--	207284	x					List koffertlock koffertdel L=1950	List trunk lid trunk part L=1950
14	207105	x					List avbärare spoiler L=2275	List L=2275
15	206778	x					Ändavslutning H-bak kjollist	End protection R rear
16	206781	x					Ändavslutning V-bak kjollist	End protection L rear
17	206780	x					Ändavslutning H-fram kjollist	End protection R front
18	206779	x					Ändavslutning V-fram kjollist	End protection L front
19	206793	x					List hållare koffert L=700	List holder L=700
20	207218	x					Dekal	Decal
21	206792	x					List gavel-golv bak L=2150	List gable-floor rear L=2150
--	800626	x					Skruv d:o B10x25 rostfri	Screw d:o B10x25 rustless
22	206791	x					List gavel-golv fram L=2127	List gable-floor front L=2127
--	800626	x					Skruv d:o B10x25 rostfri	Screw d:o B10x25 rustless
23	200015	M					Tätning Bostik profil 15x2 rulle 200 m	Seal strip Bostik 15x2 roll 200 m
24	206728	M					Tätning Bostik profil Ø=7 mm rulle 83 m	Seal strip Bostik Ø=7mm roll 83 m
25	204113	M					Tätn. Bostik profil Ø=5 mm rulle 120 m	Seal strip Bostik Ø=5mm roll 120 m
26	204456	M					Tätning Bostik profil 40x1 rulle 100 m	Seal strip Bostik 40x1 roll 100 m
27	203230	M					List tätning "Glazepta" (rulle)	Seal strip "Glazepta" (roll)
28	800433	x					Skruv FXT 3,5x25 ABC-Spax 1000 st	Screw FXT 3,5x25 ABC-Spax 1000 pcs
29	800626	x					Skruv B10x25 rostfri	Screw B10x25 rustless
30	701980	x					Nit split	Rivet
31	801095	x					Hatt	Cap
32	206768	x					Hjulhusbreddare	Mudguard
33	206777	x					Hjulhus	Wheel housing
34	206830	x					Isolering hjulhus	Insulation wheel housing
35	100950	x					Stänkskydd	Splash guard
							M= Metervara	M= On the metre
							T= Tillbehör	T= Accessory

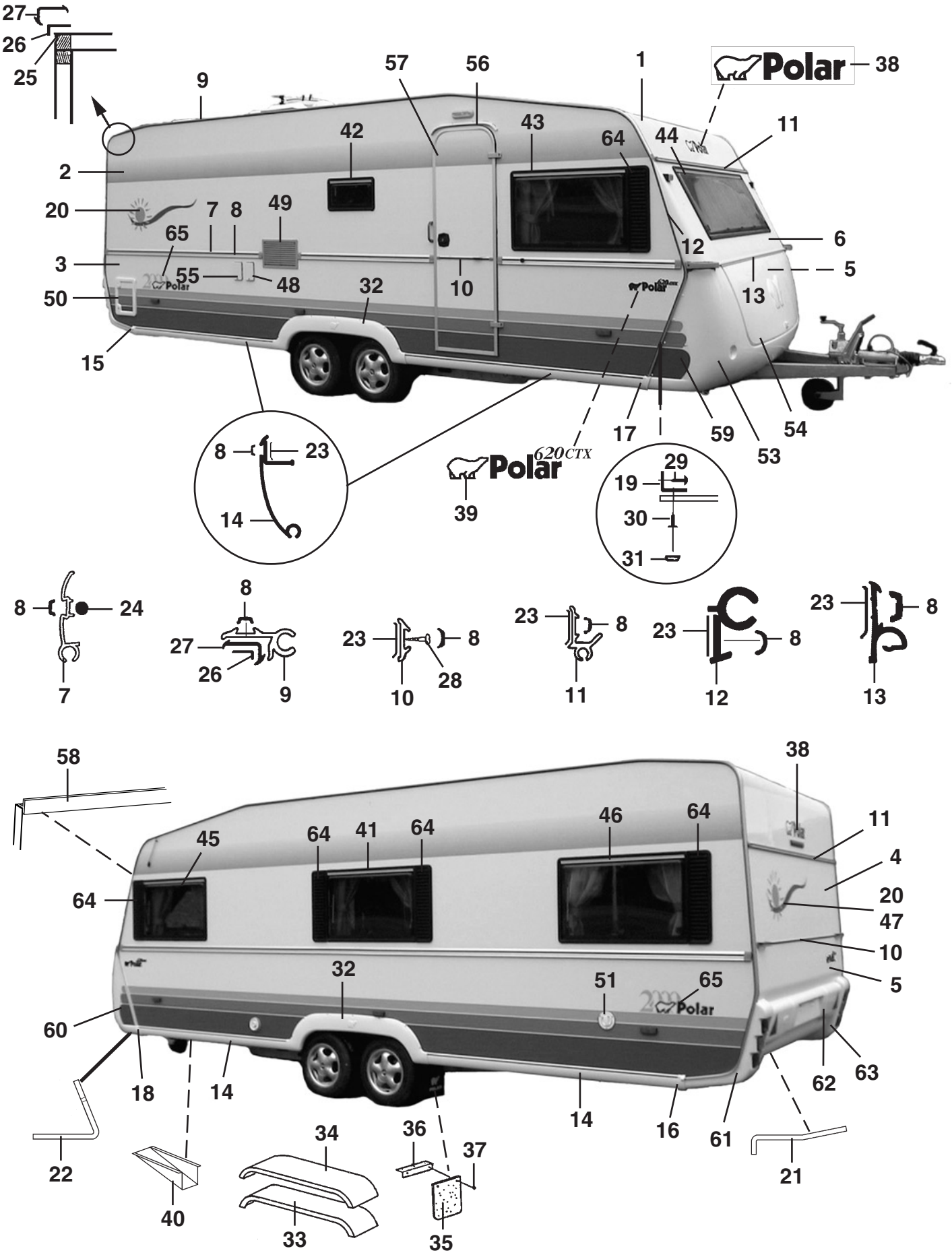
27
26
25
9
57
56
1
Polar
38
42
43
64
44
11
2
20
7
8
49
65
12
6
3
55
48
32
10
13
5
50
15
17
59
53
54
8
23
14
Polar 620CTX
39
29
19
30
31
8
24
7
8
27
26
9
23
8
10
28
23
8
11
23
8
12
23
8
13
58
45
64
41
64
46
64
38
11
4
20
47
10
5
32
51
65
60
18
14
14
16
61
62
63
22
40
34
33
36
37
35
21

Pos Fig	Det. nr Part. No	Ingår/Fitted 620 CTX					Benämning	Description
36	101223	x					Fäste stänkskydd	Bracket splash guard
37	800118	x					Skruv	Screw
38	207234	x					Dekal	Decal
39	207270	x					Emblem 620 CTX 2-delad	Emblem 620 CTX 2-devided
40	200877	x					Dammskydd	Dust cover
41	207177	x					Fönster öppn.bart 900x550 kpl.	Window 900x550 cpl.
--	207257	x					Ruta lös u. karm 900x550 d:o	Pane without frame 900x550 d:o
42	207178	x					Fönster öppn.bart 475x240 pentry kpl.	Window 475x240 pentry cpl.
--	207258	x					Ruta lös u. karm 475x240 d:o	Pane without frame 475x240 d:o
43	207176	x					Fönster H.F. fast 900x550 kpl.	Window R.F. fixed 900x550 cpl.
--	207257	x					Ruta lös u. karm 900x550 d:o	Pane without frame 900x550 d:o
44	207179	x					Fönster fast 1600x550 kpl.	Window fixed 1600x550 cpl.
--	207259	x					Ruta lös u. karm 1600x550 d:o	Pane without frame 1600x550 d:o
45	207177	x					Fönster V.F. öppn.bart 900x550 kpl.	Window L.F. 900x550 cpl.
--	207257	x					Ruta lös u. karm 900x550 d:o	Pane without frame 900x550 d:o
46	207177	x					Fönster V.B. öppn.bart 900x550 kpl.	Window L.R. 900x550 cpl.
--	207257	x					Ruta lös u. karm 900x550 d:o	Pane without frame 900x550 d:o
47	207177	T					Fönster öppn.bart 900x550 kpl.	Window 900x550 cpl.
--	207257	T					Ruta lös u. karm 900x550 d:o	Pane without frame 900x550 d:o
48	503823	x					Intag 230 V	Electric connection 230 V
49	206795	x					Galler ventilation kyl 400x220	Louvre ventilation 400x220
50	207196	x					Lucka m. innerram, utan spegel	Door with frame inner, without plate
--	207197	x					Innerram d:o	Frame inner d:o
51	311530	x					Vattenpåfyllning	Water filler
53	503982	x					Gasolkoffert underdel	Gas box
54	503980	x					Lock gasolkoffert u. lås	Trunk lid gas box without lock
55	503460	x					Kontakt uttag 12/230 V	Contact 12/230 V
56	206825	x					Droppränna vit, över ytterdörr	Drip list, white
57	207532	x					Dörrblad utan lås och gångjärn	Door plate excl. lock and hinge
58	207131	x					List skarv L=2125	List L=2125
59	313913	x					Dekal H	Decal R
60	313914	x					Dekal V	Decal L
61	207069	x					Bakljusramp vänster	Light holder left
62	207160	x					Hållare registreringsplåt	License plate support
63	207068	x					Bakljusramp höger	Light holder right
64	206684	x					Dekorplatta svart H=585	Decor plate black H=585
65	207449	x					Dekal	Decal

T= Tillbehör | T= Accessory

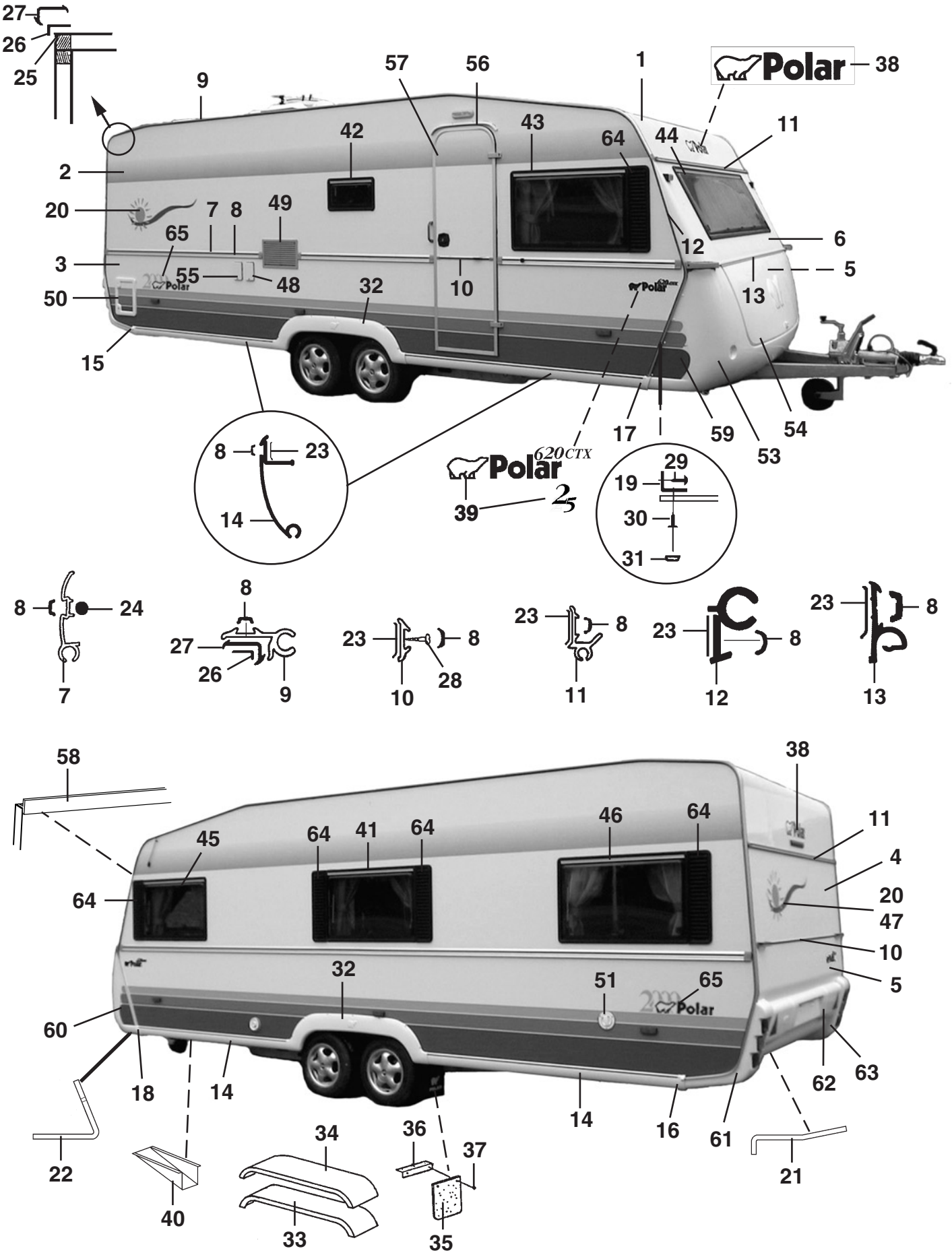
27
26
25
9
57
56
1
Polar
38
42
43
64
44
11
2
20
7
8
49
65
12
6
3
55
48
32
10
13
5
50
15
17
59
53
54
8
23
14
Polar 620CTX 2,5
39
29
19
30
31
8
24
7
8
27
26
9
23
8
10
28
23
8
11
23
8
12
23
8
13
58
45
64
41
64
46
64
38
11
4
20
47
10
5
32
51
65
60
18
14
14
16
61
62
63
22
40
34
33
36
37
35
21

Pos Fig	Det. nr Part. No	Ingår/Fitted 620 CTX					Benämning	Description
1	207421	x					Plåt tak 7210x2475	Roofing plate 7210x2475
2	207489	x					Plåt sida övre 1285x6300	Side plate upper 1285x6300
3	207255	x					Plåt sida undre 800x6300	Side plate lower 800x6300
4	207420	x					Plåt gavel övre 2461x1185	Gable plate upper 2461x1185
5	207420	x					Plåt gavel undre 2461x1185	Gable plate lower 2461x1185
6	207422	x					Gavel fram övre	Gable front upper
7	207424	x					List midja L=6130	List L=6130
8	202656	M					List dekor, svart	List decor, black
9	203600	x					List tält L=5000	List L=5000
10	205579	x					List dekor alu. L=2390	List decor alu. L=2390
11	207200	x					List markis L=2390	List L=2390
12	206288	x					List front H	List front R
--	206287	x					List front V	List front L
13	205586	x					List koffertlock väggdel L=2157	List trunk lid wall L=2157
--	702283	M					List ifyllnad vit d:o	Strip white d:o
--	207284	x					List koffertlock koffertdel L=1950	List trunk lid trunk part L=1950
14	207105	x					List avbärare spoiler L=2275	List L=2275
15	206778	x					Ändavslutning H-bak kjollist	End protection R rear
16	206781	x					Ändavslutning V-bak kjollist	End protection L rear
17	206780	x					Ändavslutning H-fram kjollist	End protection R front
18	206779	x					Ändavslutning V-fram kjollist	End protection L front
19	206793	x					List hållare koffert L=700	List holder L=700
20	207218	x					Dekal	Decal
21	207198	x					List gavel-golv bak L=2385	List gable-floor rear L=2385
--	800626	x					Skruv d:o B10x25 rostfri	Screw d:o B10x25 rustless
22	207199	x					List gavel-golv fram L=2377	List gable-floor front L=2377
--	800626	x					Skruv d:o B10x25 rostfri	Screw d:o B10x25 rustless
23	200015	M					Tätning Bostik profil 15x2 rulle 200 m	Seal strip Bostik 15x2 roll 200 m
24	206728	M					Tätning Bostik profil Ø=7 mm rulle 83 m	Seal strip Bostik Ø=7mm roll 83 m
25	204113	M					Tätn. Bostik profil Ø=5 mm rulle 120 m	Seal strip Bostik Ø=5mm roll 120 m
26	204456	M					Tätning Bostik profil 40x1 rulle 100 m	Seal strip Bostik 40x1 roll 100 m
27	203230	M					List tätning "Glazepta" (rulle)	Seal strip "Glazepta" (roll)
28	800433	x					Skruv FXT 3,5x25 ABC-Spax 1000 st	Screw FXT 3,5x25 ABC-Spax 1000 pcs
29	800626	x					Skruv B10x25 rostfri	Screw B10x25 rustless
30	701980	x					Nit split	Rivet
31	801095	x					Hatt	Cap
32	206768	x					Hjulhusbreddare	Mudguard
33	206777	x					Hjulhus	Wheel housing
34	206830	x					Isolering hjulhus	Insulation wheel housing
35	100950	x					Stänkskydd	Splash guard
							M= Metervara	M= On the metre
							T= Tillbehör	T= Accessory

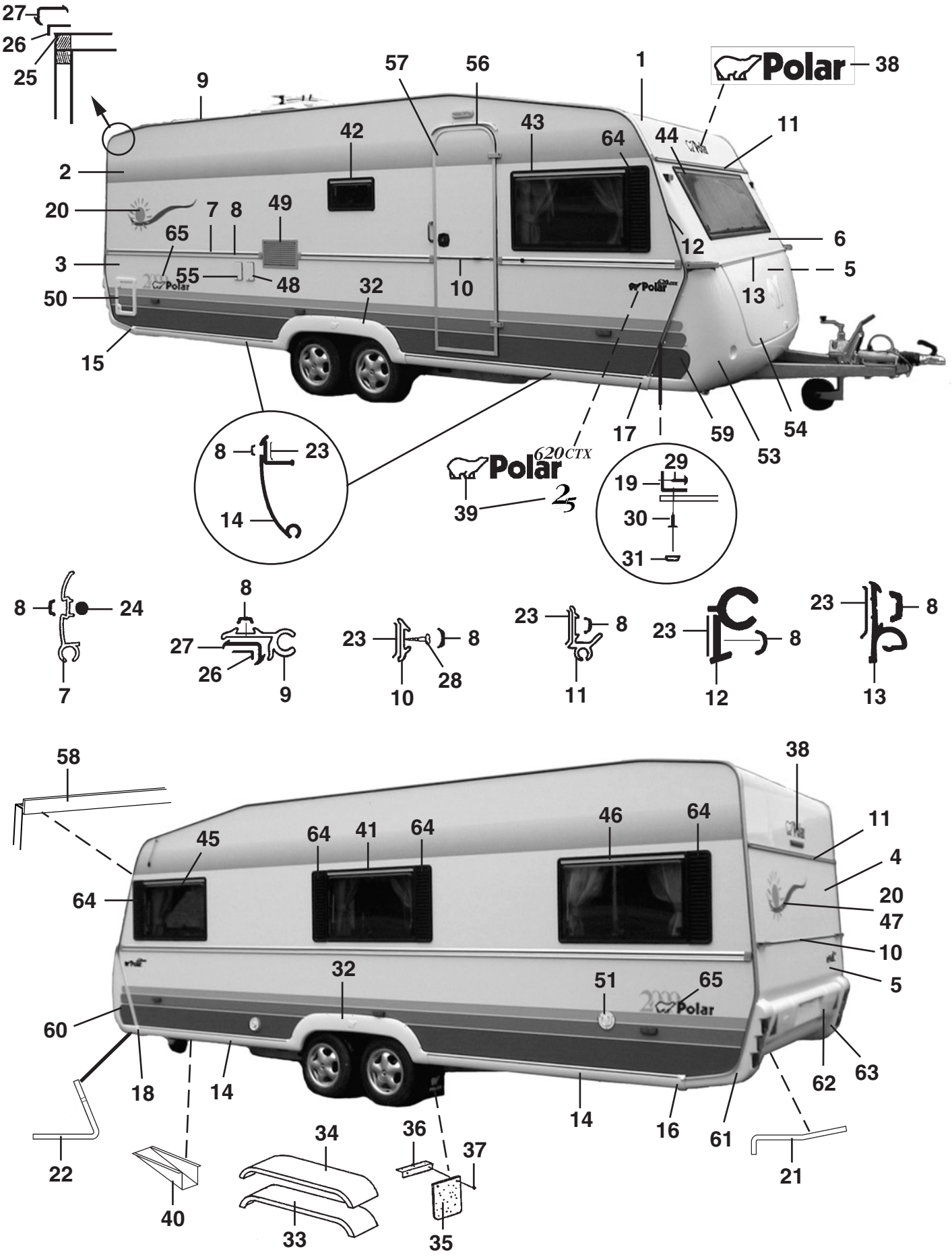
27
26
25
9
57
56
1
Polar
38
42
43
64
44
11
2
20
7
8
49
65
3
55
48
32
10
12
6
5
50
13
15
17
59
54
53
8
23
14
Polar 620CTX 2,5
39
29
19
30
31
8
24
7
8
27
26
9
23
8
10
28
23
8
11
23
8
12
23
8
13
58
45
64
41
64
46
64
38
11
4
20
47
10
5
32
51
65
60
18
14
14
16
61
62
63
22
40
34
33
36
37
35
21

Pos Fig	Det. nr Part. No	Ingår/Fitted 620 CTX					Benämning	Description
36	101223	x					Fäste stänkskydd	Bracket splash guard
37	800118	x					Skruv	Screw
38	207234	x					Dekal	Decal
39	207270	x					Emblem 620 CTX 2-delad	Emblem 620 CTX 2-devided
--	207271	x					Emblem Polar "2,5"	Emblem Polar "2,5"
40	200877	x					Dammskydd	Dust cover
41	207177	x					Fönster öppn.bart 900x550 kpl.	Window 900x550 cpl.
--	207257	x					Ruta lös u. karm 900x550 d:o	Pane without frame 900x550 d:o
42	207178	x					Fönster öppn.bart 475x240 pentry kpl.	Window 475x240 pentry cpl.
--	207258	x					Ruta lös u. karm 475x240 d:o	Pane without frame 475x240 d:o
43	207176	x					Fönster H.F. fast 900x550 kpl.	Window R.F. fixed 900x550 cpl.
--	207257	x					Ruta lös u. karm 900x550 d:o	Pane without frame 900x550 d:o
44	207263	x					Fönster fast 1800x550 kpl.	Window fixed 1800x550 cpl.
--	207303	x					Ruta lös u. karm 1800x550 d:o	Pane without frame 1800x550 d:o
45	207177	x					Fönster V.F. öppn.bart 900x550 kpl.	Window L.F. 900x550 cpl.
--	207257	x					Ruta lös u. karm 900x550 d:o	Pane without frame 900x550 d:o
46	207177	x					Fönster V.B. öppn.bart 900x550 kpl.	Window L.R. 900x550 cpl.
--	207257	x					Ruta lös u. karm 900x550 d:o	Pane without frame 900x550 d:o
47	207177	T					Fönster öppn.bart 900x550 kpl.	Window 900x550 cpl.
--	207257	T					Ruta lös u. karm 900x550 d:o	Pane without frame 900x550 d:o
48	503823	x					Intag 230 V	Electric connection 230 V
49	206795	x					Galler ventilation kyl 400x220	Louvre ventilation 400x220
50	207196	x					Lucka m. innerram, utan spegel	Door with frame inner, without plate
--	207197	x					Innerram d:o	Frame inner d:o
51	311530	x					Vattenpåfyllning	Water filler
53	503981	x					Gasolkoffert underdel	Gas box
54	503980	x					Lock gasolkoffert u. lås	Trunk lid gas box without lock
55	503460	x					Kontakt uttag 12/230 V	Contact 12/230 V
56	206825	x					Droppränna vit, över ytterdörr	Drip list, white
57	207532	x					Dörrblad utan lås och gångjärn	Door plate excl. lock and hinge
58	207206	x					List skarv L=2375	List L=2375
59	313913	x					Dekal H	Decal R
60	313914	x					Dekal V	Decal L
61	207069	x					Bakljusramp vänster	Light holder left
62	207210	x					Hållare registreringsplåt	License plate support
63	207068	x					Bakljusramp höger	Light holder right
64	206684	x					Dekorplatta svart H=585	Decor plate black H=585
65	207449	x					Dekal	Decal

T= Tillbehör | T= Accessory


1
2
1


1
5
4
3
2

Pos Fig	Det. nr Part. No	Ingår/Fitted 520 alla mod.	560 alla mod.	590 E alla mod.	590 GSE	620 alla mod.	Benämning	Description
1	205941	x	x	x	x	x	Färg vit NCS 0502-Y, 0,3 l spray	Colour white NCS 0502-Y, 0,3 l spray
2	206894	x	x	x	x	x	Färg blå NCS 4050 R80B, 0,125 l	Colour blue NCS 4050 R80B, 0,125 l
3	207243	x	x	x	x	x	Färg guld, 0,125 l	Colour gold, 0,125 l
4	207242	x	x	x	x	x	Färg blå NCS 3050 R80B, 0,125 l	Colour blue NCS 3050 R80B, 0,125 l
5	207241	x	x	x	x	x	Färg blå NCS 1050 R80B, 0,125 l	Colour blue NCS 1050 R80B, 0,125 l

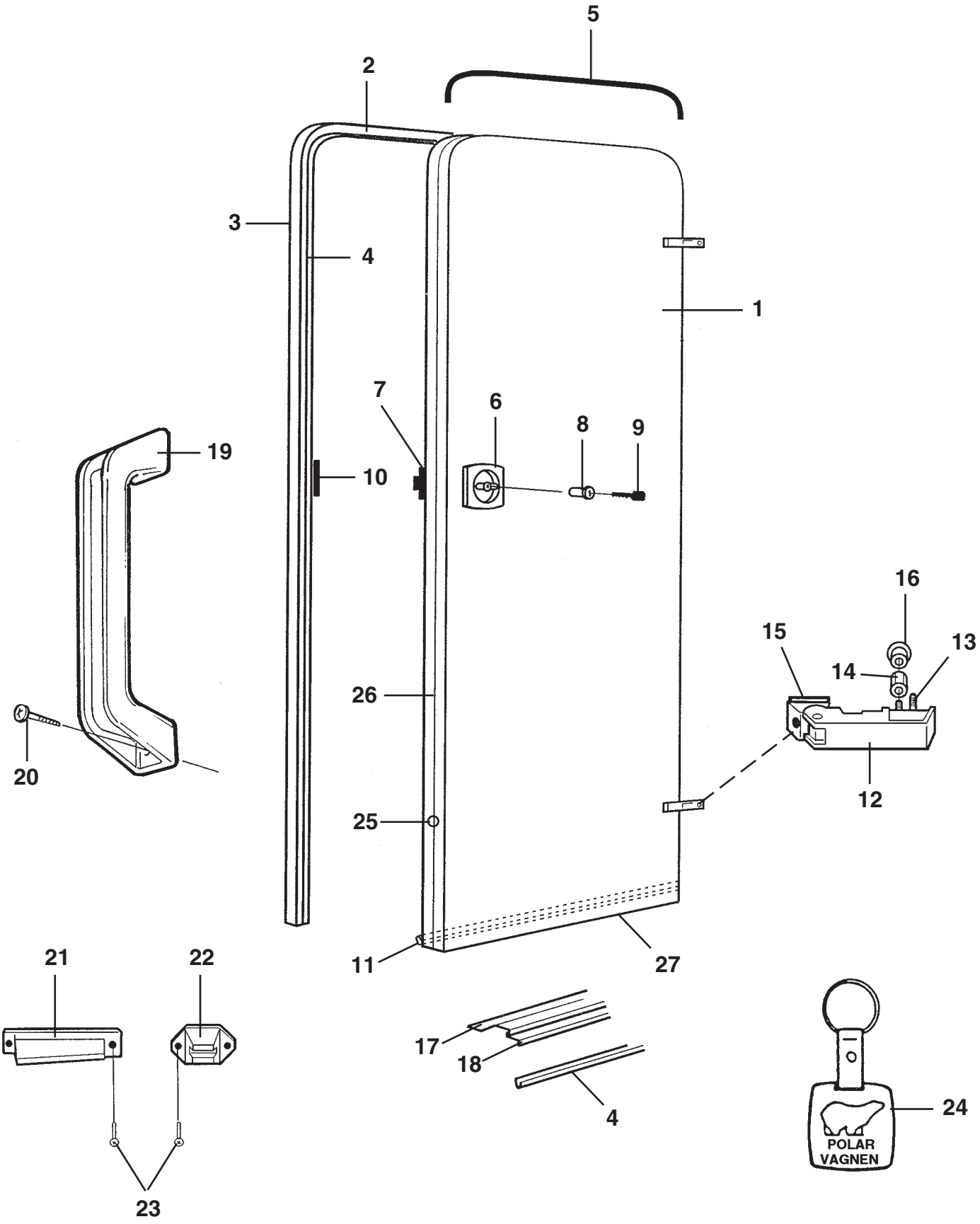
5
2
3
4
1
7
6
8
9
19
10
16
15
13
14
26
20
12
25
11
27
21
22
17
18
4
24
POLAR
VAGNEN
23

Pos Fig	Det. nr Part. No	Ingår/Fitted 520 alla mod.	560 alla mod.	590 E alla mod.	590 GSE	620 alla mod.	Benämning	Description
1	207532	x	x	x	x	x	Dörrblad utan lås och gångjärn	Door plate excl. lock and hinge
2	206985	x	x	x	x	x	Karm dörr kpl. m. gummilist	Frame door cpl. incl. seal strip
3	206732	M	M	M	M	M	List tätning	Seal strip
4	206733	M	M	M	M	M	List tätning EPDM	Seal strip EPDM
5	206825	x	x	x	x	x	Droppränna vit, över ytterdörr	Drip list, white
6	207061	x	x	x	x	x	Lås ytterdörr H-hängd	Lock outer door L
7	206821	x	x	x	x	x	Distans dörrlås 2 mm	Spacer 2 mm, lock
--	206822						Distans dörrlås 3 mm	Spacer 3 mm, lock
8	---	x	x	x	x	x	Låskolv; se "lås" grp. 2	Bolt; see "locks" grp. 2
9	---	x	x	x	x	x	Nyckel; se "lås" grp. 2	Key; see "locks" grp. 2
10	206735	x	x	x	x	x	Låsbleck	Securing plate
11	200228	M	M	M	M	M	List tätning	Seal strip
12	200313	x	x	x	x	x	Gångjärn	Hinge
13	800193	x	x	x	x	x	Pinnbult M6x35	Pin screw M6x35
14	206856	x	x	x	x	x	Distans gångjärn	Spacer, hinge
15	206734	x	x	x	x	x	Underlägg gångjärn	Cushion, hinge
16	200176	x	x	x	x	x	Mutter plast M6	Plastic nut M6
17	312957	x	x	x	x	x	Tröskel L= 850 mm	Threshold L= 850 mm
18	206721	x	x	x	x	x	List Alu tröskel	Strip Alu threshold
19	202452	x	x	x	x	x	Handtag insida dörr	Handle inside door
20	800367	x	x	x	x	x	Skruv B10x16	Screw B10x16
21	201821	x	x	x	x	x	Hållare dörr, dörrdel	Door holder
22	201822	x	x	x	x	x	Hållare dörr, väggdel	Door holder
23	800631	x	x	x	x	x	Skruv B6x25 rostfri	Screw B6x25 rustless
24	200727	x	x	x	x	x	Nyckelhållare	Key holder
25	801101	x	x	x	x	x	Skruv list dörrblad	Screw list door plate
26	207086	x	x	x	x	x	List dörrblad	List door plate
27	206725	x	x	x	x	x	List under dörrblad L=510	List under door plate L=510
							M= Metervara	M= On the metre

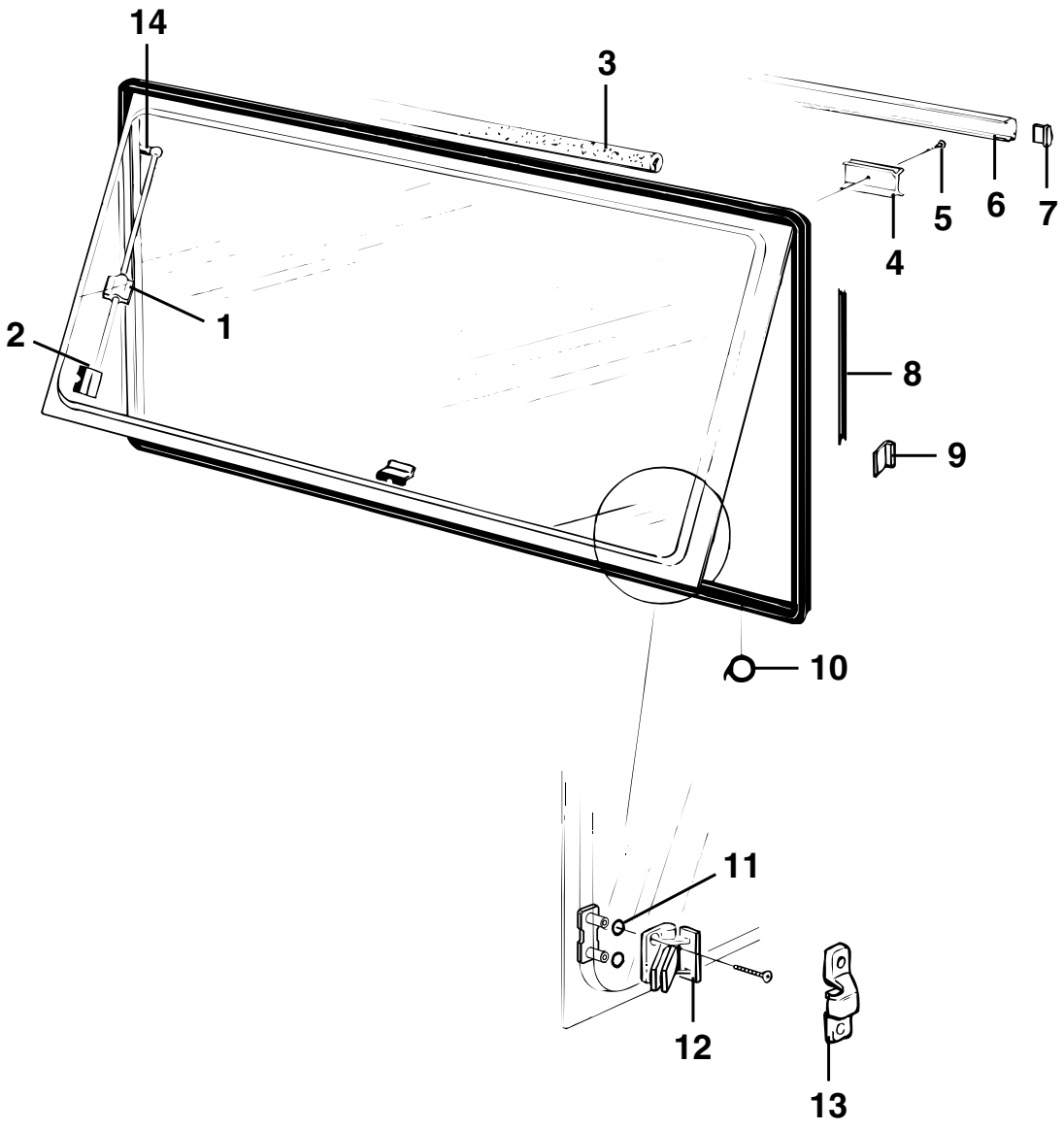
14
3
5
6
7
4
1
2
8
9
10
11
12
13

Pos Fig	Det. nr Part. No	Ingår/Fitted 520 alla mod.	560 alla mod.	590 E alla mod.	590 GSE	620 alla mod.	Benämning	Description
1	203432	x	x	x	x	x	Hållare fönster	Bracket window
--	203451	x	x	x	x	x	Hållare pentryfönster	Bracket window pentry
2	800221	x	x	x	x	x	Skruv 1"x5	Screw 1"x5
3	206629	M	M	M	M	M	List tätning	Sealing strip
4	203385	x	x	x	x	x	Klämkloss	Clip
5	800730	x	x	x	x	x	Skruv KFXS B8x22	Screw KFXS B8x22
6	203388	x	x	x	x	x	Foder fönster brun plast	Strip brown plastic
7	203390	x	x	x	x	x	Ändavslutning brun plast	End, brown plastic
8	204994	M	M	M	M	M	List tätning	Sealing strip
9	203276	x	x	x	x	x	Distans plast	Spacer
10	203946	M	M	M	M	M	List tätning	Sealing strip
11	201161	x	x	x	x	x	Bricka gummi	Gasket
12	204056	x	x	x	x	x	Lås fönster kpl. med fästsats	Lock cpl. incl. mounting kit
13	206693	x	x	x	x	x	Fästhake, fönster fast	Hook bracket, window fixed
14	700722	x	x	x	x	x	Ledtapp	Pivot pin

M= Metervara

M= On the metre

Version 1

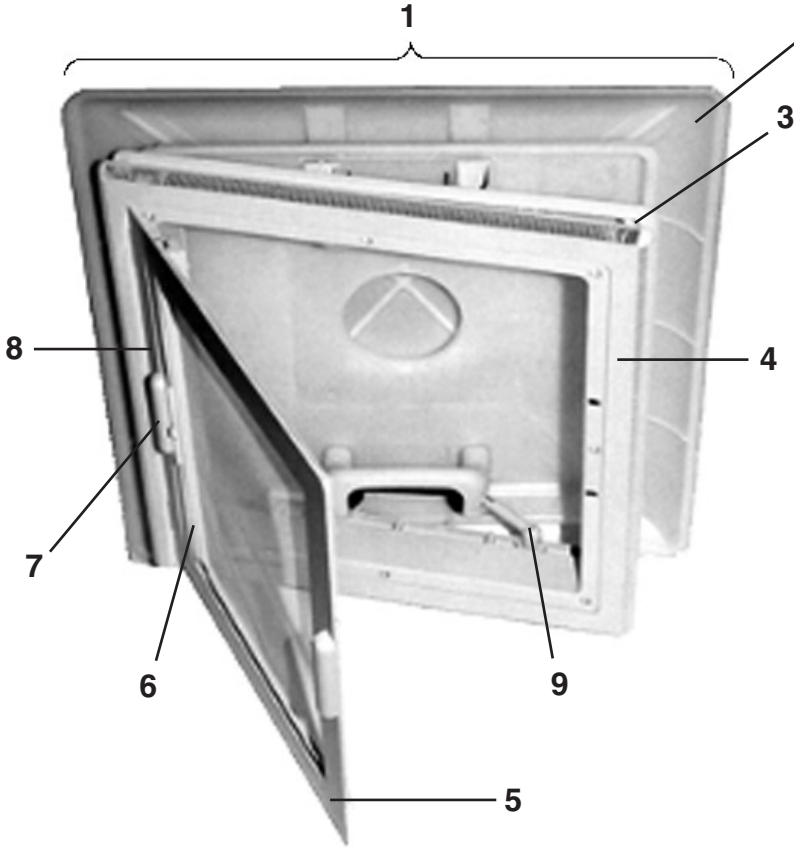

Version 2

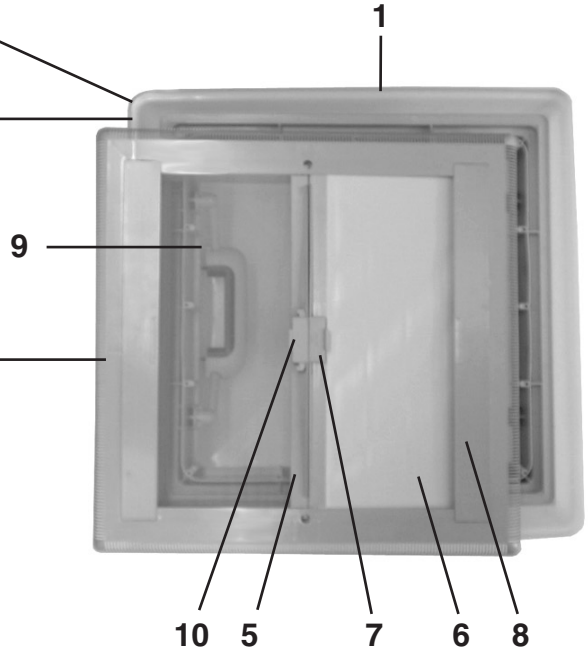

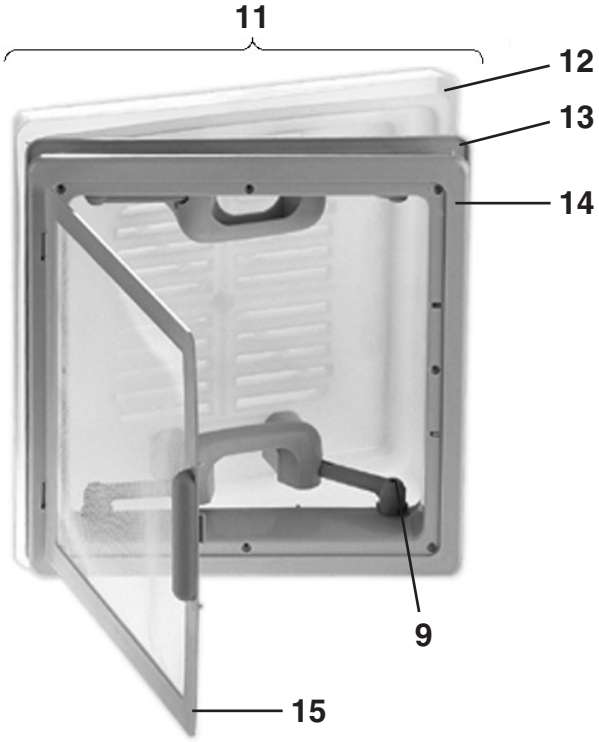

Pos Fig	Det. nr Part. No	Ingår/Fitted 520 alla mod.	560 alla mod.	590 E alla mod.	590 GSE	620 alla mod.	Benämning	Description
1	207212	x	x	x	x	x	Taklucka 400x400 kpl. rumsdel	Roof hatch 400x400 cpl.
2	207277	x	x	x	x	x	Huv inkl. handtag	Hood incl. handles
3	207279	x	x	x	x	x	Ram yttre	Frame outer
4	207278	x	x	x	x	x	Ram inre [1]	Frame inner [1]
--	207634	x	x	x	x	x	Ram inre [2]	Frame inner [2]
5	207283	x	x	x	x	x	Myggnät [1]	Mosquito net [1]
--	207636	x	x	x	x	x	Myggnät [2]	Mosquito net [2]
6	207281	x	x	x	x	x	Rullgardin [1]	Blind [1]
--	207635	x	x	x	x	x	Rullgardin [2]	Blind [2]
7	207280	x	x	x	x	x	Draghandtag rullgardin, 2 delar [1]	Handle blind, 2 parts [1]
--	207638	x	x	x	x	x	Draghandtag rullgardin, 2 delar [2]	Handle blind, 2 parts [2]
8	207282	x	x	x	x	x	Täcklist rullgardin [1]	List cover blind [1]
--	207637	x	x	x	x	x	Täcklist rullgardin [2]	List cover blind [2]
9	207276	x	x	x	x	x	Skruv handtag	Screw handle
10	207639	x	x	x	x	x	Draghandtag myggnät [2]	Handle mosquito net [2]
11	207211	x	x	x	x	x	Taklucka 280x280 kpl. tvättrum	Roof hatch 280x280 cpl. washing room
12	207272	x	x	x	x	x	Huv inkl. handtag	Hood incl. handles
13	207273	x	x	x	x	x	Ram yttre	Frame outer
14	207274	x	x	x	x	x	Ram inre	Frame inner
15	207275	x	x	x	x	x	Myggnät	Mosquito net
							Två verioner av takluckor har använts	Two different roof hatch have been used
							[1]= Ingår i taklucka version 1	[1]= Fitted in roof hatch version 1
							[2]= Ingår i taklucka version 2	[2]= Fitted in roof hatch version 2

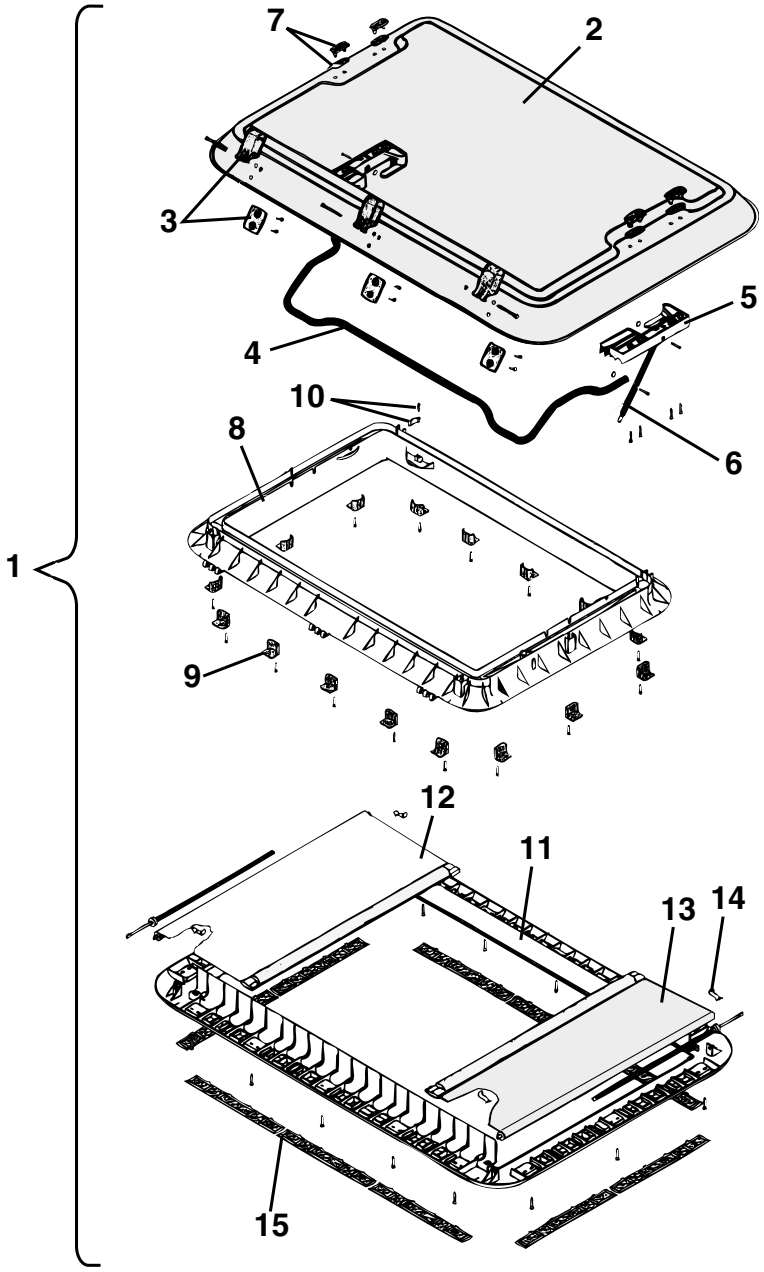
1
2
3
4
5
6
7
8
9
10
11
12
13
14
15

Pos Fig	Det. nr Part. No	Ingår/Fitted 560 GS 2,5	560 CTH 2,5	590 E 2,5	620 GSB 2,5	620 CTX 2,5	Benämning	Description
1	207265	T	T	T	T	T	Taklucka 960x655 kpl.	Roof hatch 960x655 cpl.
2	207463	T	T	T	T	T	Huv taklucka	Hood roof hattch
3	207464	T	T	T	T	T	Gångjärn kpl.	Hinge cpl.
4	207465	T	T	T	T	T	Bygel kpl.	Clamp cpl.
5	207466	T	T	T	T	T	Hållare V-H kpl. u. dämpare	Holder L-R cpl. without damper
6	207467	T	T	T	T	T	Dämpare kpl.	Damper cpl.
7	207468	T	T	T	T	T	Täckhatt	Cover
8	207469	T	T	T	T	T	Ram yttre	Frame outer
9	207470	T	T	T	T	T	Monteringsbeslag m. skruv	Mounting bracket with screw
10	207471	T	T	T	T	T	Låshake	Lock fittings
11	207472	T	T	T	T	T	Ram inre m. fästskruvar	Frame inner with screws
12	207473	T	T	T	T	T	Myggnät rullgardin kpl.	Mosquito net roller blind cpl.
13	207474	T	T	T	T	T	Rullgardin kpl.	Roller blind cpl.
14	207475	T	T	T	T	T	Fjäderklämma	Spring clip
15	207476	T	T	T	T	T	Galler ventilation	Ventilator grill

T= Tillbehör

T= Accessory

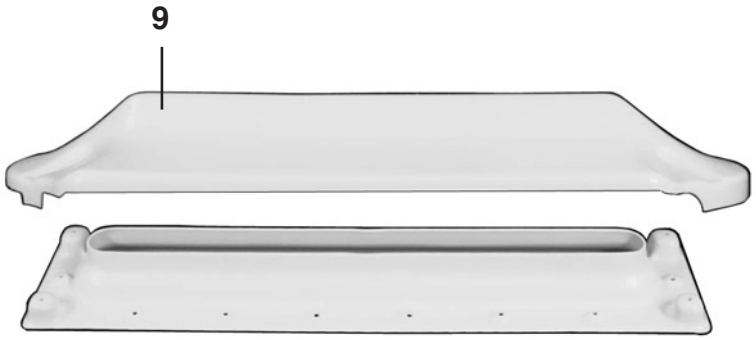
9

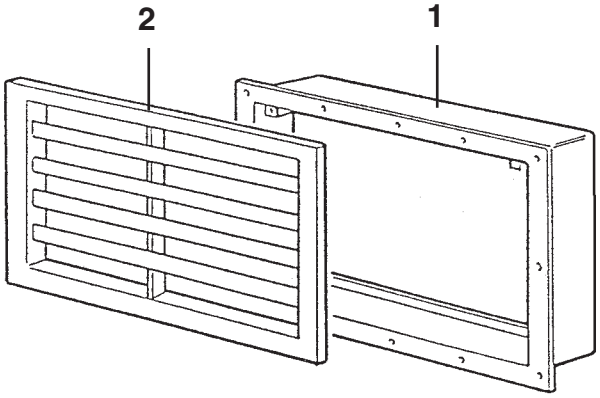
2
1

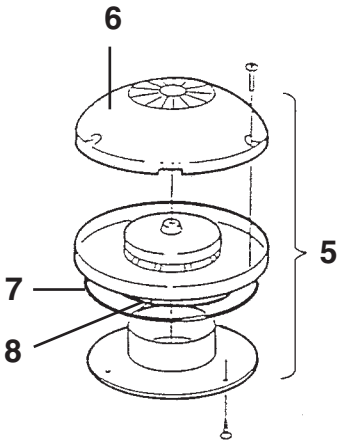
6
5
7
8

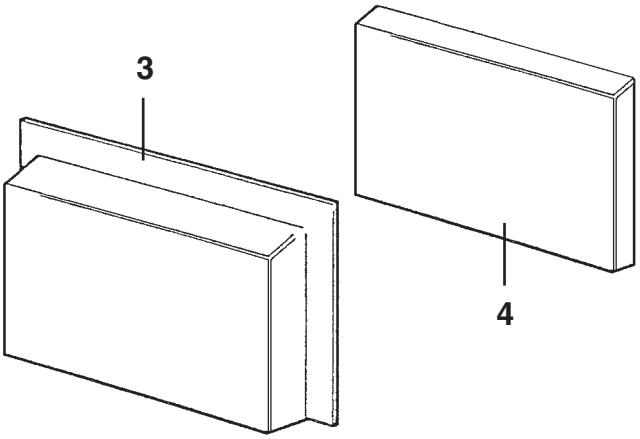
3
4

Pos Fig	Det. nr Part. No	Ingår/Fitted 520 alla mod.	560 alla mod.	590 E alla mod.	590 GSE	620 alla mod.	Benämning	Description
1	204334	x	x	x	x	x	Sarg ventilation kyl 400x220	Rim ventilation 400x220
--	800631	x	x	x	x	x	Skruv d:o B6x25	Screw d:o B6x25
2	206795	x	x	x	x	x	Galler ventilation kyl 400x220	Ventilator grill 400x220
--	801037	x	x	x	x	x	Skruv M4x10	Screw M4x10
3	206796	x	x	x	x	x	Lucka vinter kylsk. vent. oisolerad	Cover ventilation without insulation
4	206729	x	x	x	x	x	Isolering vinterlucka	Insulation cover
5	205808	x	x	x	x	x	Ventilator kpl.	Ventilator cpl.
6	400492	x	x	x	x	x	Ventilatorkåpa	Cap ventilator
7	200156	x	x	x	x	x	Tätning ventilator	Sealing ventilator
8	801009	x	x	x	x	x	Tätning O-ring	Sealing O-ring
9	207209	T*	T*	T	T	x	Ventil tak för kyl	Ventilator roof for refrigerator
							* = Endast 520 / 560 CTH	* = Only 520 / 560 CTH
							T= Tillbehör	T= Accessory

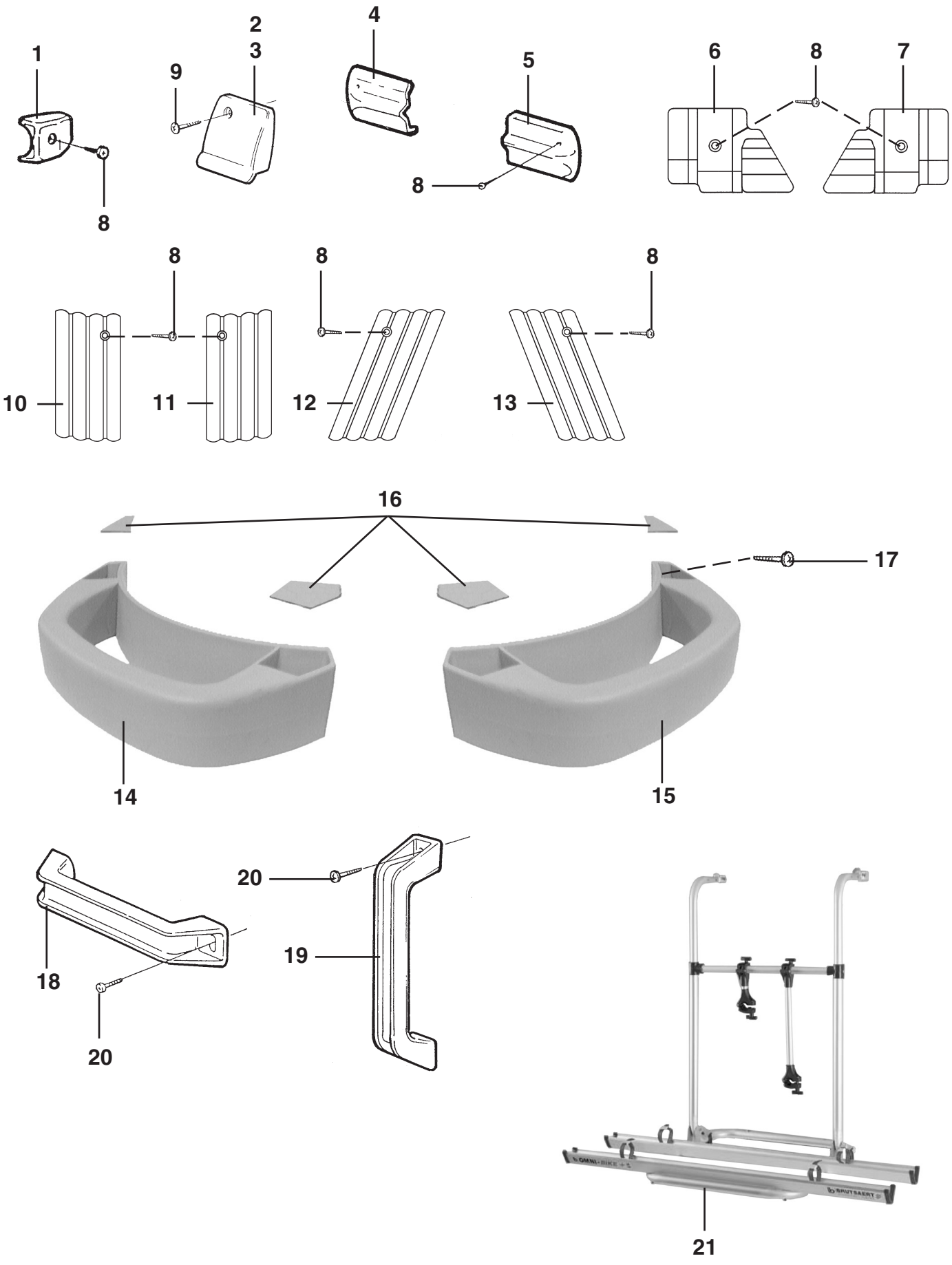
1
8
2
3
9
4
5
8
6
8
7
8
10
8
11
8
12
8
13
16
17
14
15
18
20
20
19
21

Pos Fig	Det. nr Part. No	Ingår/Fitted 520 alla mod.	560 alla mod.	590 E alla mod.	590 GSE	620 alla mod.	Benämning	Description
1	206801	x	x	x	x	x	Ändavslutning dörr	End cap door
2	205630	x	x	x	x	x	Ändavslutning H midjelist	End protection R tent list
3	205631	x	x	x	x	x	Ändavslutning V midjelist	End protection L tent list
4	206803	x	x	x	x	x	Ändavslutning V markislist bak	End protection L awning list rear
5	206802	x	x	x	x	x	Ändavslutning H markislist bak	End protection R awning list rear
6	206783	x	x	x	x	x	Ändavslutning V markislist fram	End protection L awning list front
7	206782	x	x	x	x	x	Ändavslutning H markislist fram	End protection R awning list front
8	800631	x	x	x	x	x	Skruv B6x25 rostfri	Screw B6x25 rustless
9	800640	x	x	x	x	x	Skruv B8x13 rostfri	Screw B8x13 rustless
10	206778	x	x	x	x	x	Ändavslutning H-bak kjollist	End protection R rear
11	206781	x	x	x	x	x	Ändavslutning V-bak kjollist	End protection L rear
12	206780	x	x	x	x	x	Ändavslutning H-fram kjollist	End protection R front
13	206779	x	x	x	x	x	Ändavslutning V-fram kjollist	End protection L front
14	206766	x	x	x	x	x	Draghandtag H-fram	Draw handle R front
15	206767	x	x	x	x	x	Draghandtag V-fram	Draw handle L front
16	206892	x	x	x	x	x	Täckpluggsats till 2 handtag	Cover set for 2 draw handle
17	801105	x	x	x	x	x	Skruv B10x50 rostfri	Screw B10x50 rustless
18	206804	x	x	x	x	x	Draghandtag bak	Draw handle rear
19	206881	x	x	x	x	x	Draghandtag grå, vid ytterdörr	Draw handle grey, beside out door
20	800626	x	x	x	x	x	Skruv B10x25 rostfri	Screw B10x25 rustless
21	207545	T	T	T	T	T	Cykelhållare, 2 cyklar *	Bicycle stand, 2 bicycles *
--	207633	T	T	T	T	T	Cykelhållare, 3 cyklar *	Bicycle stand, 3 bicycles *
							*= Rekommenderas endast till vagnar efter vagn nr. 400	*= Recommend only for caravans after caravan nr. 400
							T= Tillbehör	T= Accessory

Pos Fig	Det. nr Part. No	Ingår/Fitted 520 alla mod.	560 alla mod.	590 alla mod.	590 GSE	620 alla mod.	Benämning	Description
	801150	x	x	x	x	x	Låskolv nr. 0 *	Bolt No. 0 *
	801151	x	x	x	x	x	Låskolv nr. 1 *	Bolt No. 1 *
	801152	x	x	x	x	x	Låskolv nr. 2 *	Bolt No. 2 *
	801153	x	x	x	x	x	Låskolv nr. 3 *	Bolt No. 3 *
	801154	x	x	x	x	x	Låskolv nr. 4 *	Bolt No. 4 *
	801155	x	x	x	x	x	Låskolv nr. 5 *	Bolt No. 5 *
	801156	x	x	x	x	x	Låskolv nr. 6 *	Bolt No. 6 *
	801157	x	x	x	x	x	Låskolv nr. 7 *	Bolt No. 7 *
	801158	x	x	x	x	x	Låskolv nr. 8 *	Bolt No. 8 *
	801159	x	x	x	x	x	Låskolv nr. 9 *	Bolt No. 9 *
	801160	x	x	x	x	x	Låskolv nr. 10 *	Bolt No. 10 *
	801161	x	x	x	x	x	Låskolv nr. 11 *	Bolt No. 11 *
	801162	x	x	x	x	x	Låskolv nr. 12 *	Bolt No. 12 *
	801163	x	x	x	x	x	Låskolv nr. 13 *	Bolt No. 13 *
	801164	x	x	x	x	x	Låskolv nr. 14 *	Bolt No. 14 *
	801165	x	x	x	x	x	Låskolv nr. 15 *	Bolt No. 15 *
	801166	x	x	x	x	x	Låskolv nr. 16 *	Bolt No. 16 *
	801167	x	x	x	x	x	Låskolv nr. 17 *	Bolt No. 17 *
	801168	x	x	x	x	x	Låskolv nr. 18 *	Bolt No. 18 *
	801169	x	x	x	x	x	Låskolv nr. 19 *	Bolt No. 19 *
	801250	x	x	x	x	x	Nyckel nr. 0 *	Key No. 0 *
	801251	x	x	x	x	x	Nyckel nr. 1 *	Key No. 1 *
	801252	x	x	x	x	x	Nyckel nr. 2 *	Key No. 2 *
	801253	x	x	x	x	x	Nyckel nr. 3 *	Key No. 3 *
	801254	x	x	x	x	x	Nyckel nr. 4 *	Key No. 4 *
	801255	x	x	x	x	x	Nyckel nr. 5 *	Key No. 5 *
	801256	x	x	x	x	x	Nyckel nr. 6 *	Key No. 6 *
	801257	x	x	x	x	x	Nyckel nr. 7 *	Key No. 7 *
	801258	x	x	x	x	x	Nyckel nr. 8 *	Key No. 8 *
	801259	x	x	x	x	x	Nyckel nr. 9 *	Key No. 9 *
	801260	x	x	x	x	x	Nyckel nr. 10 *	Key No. 10 *
	801261	x	x	x	x	x	Nyckel nr. 11 *	Key No. 11 *
	801262	x	x	x	x	x	Nyckel nr. 12 *	Key No. 12 *
	801263	x	x	x	x	x	Nyckel nr. 13 *	Key No. 13 *
	801264	x	x	x	x	x	Nyckel nr. 14 *	Key No. 14 *
	801265	x	x	x	x	x	Nyckel nr. 15 *	Key No. 15 *
	801266	x	x	x	x	x	Nyckel nr. 16 *	Key No. 16 *
	801267	x	x	x	x	x	Nyckel nr. 17 *	Key No. 17 *
	801268	x	x	x	x	x	Nyckel nr. 18 *	Key No. 18 *
	801269	x	x	x	x	x	Nyckel nr. 19 *	Key No. 19 *
							*= Ange nummer vid order	*= State No. when ordering

	Interiör, 520 GS Barnkammare Interior, 520 GS Nursery	**2000**	Grupp / Group 3 — Sida / Page 1

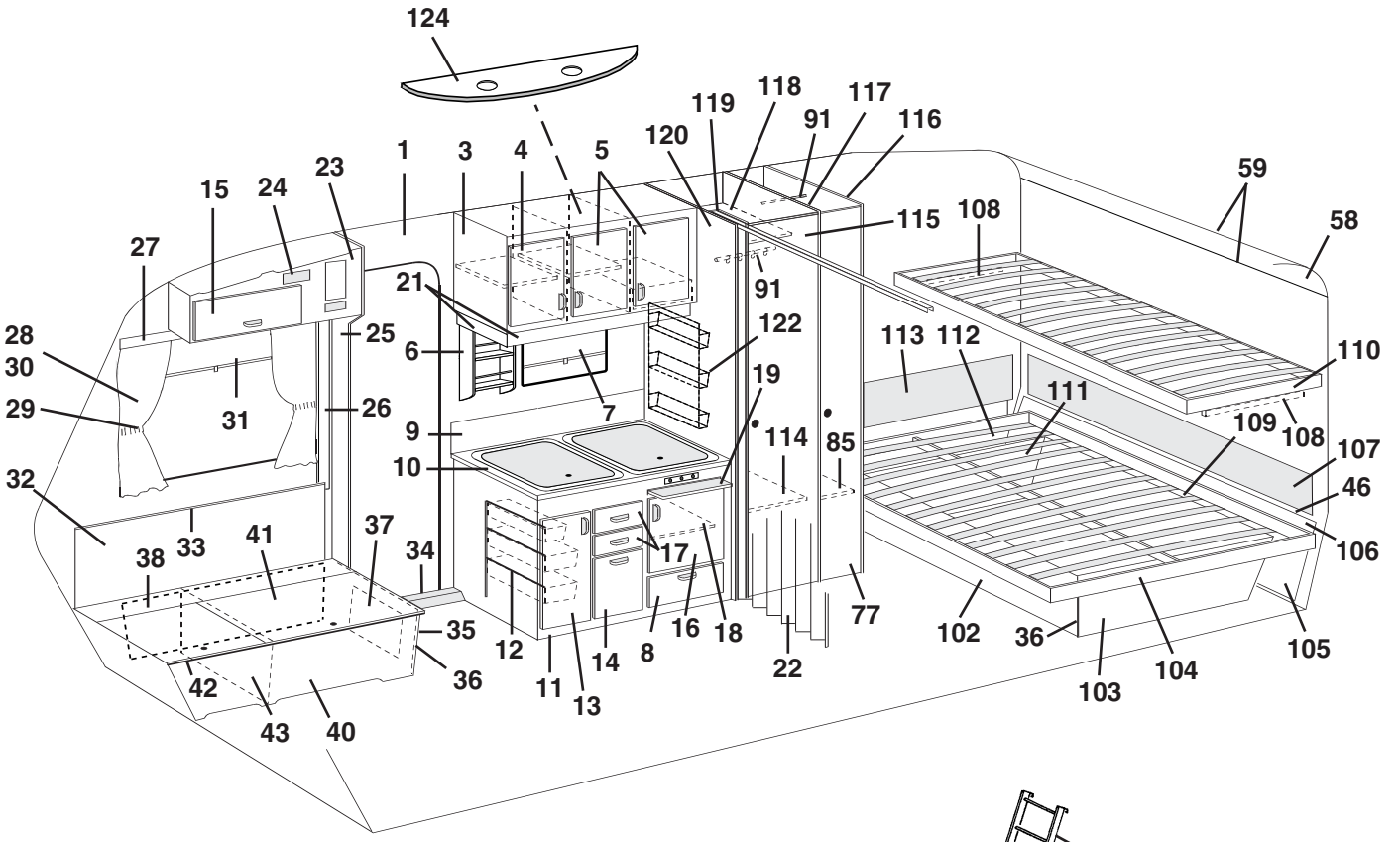

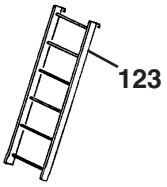

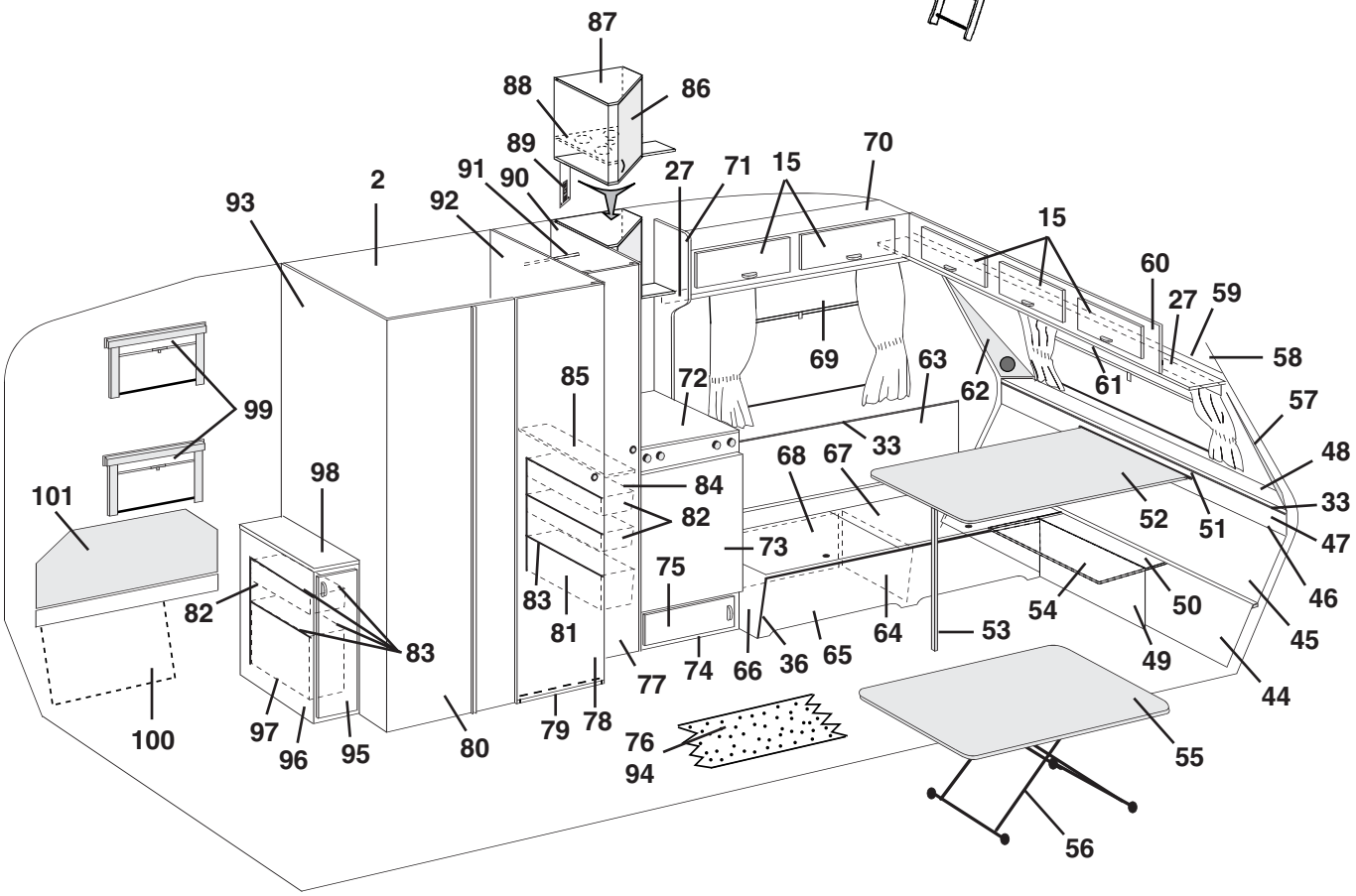

Pos Fig	Det. nr Part. No	Ingår Fitted	Benämning	Description
1	312219	M	Tapet, vägg/tak	Wall paper
--	312220	x	Tejp tapet, vägg 25m/rulle	Tape, wall paper 25m/roll
2	314524	M	Tapet, vägg tvättrum	Wall paper, washroom
3	320016	x	Skåp kök kpl. m. luckor/beslag	Cupboard kitchen cpl. with doors/holders
4	320686	x	Lucka V u. handtag/gångjärn	Door L without handle/hinge
--	311917	x	Gångjärn d:o	Hinge d:o
--	312588	x	Platta gångjärn	Plate hinge
5	320685	x	Lucka H u. handtag/gångjärn	Door R without handle/hinge
--	311917	x	Gångjärn d:o	Hinge d:o
--	312588	x	Platta gångjärn	Plate hinge
6	320307	x	Kryddhylla	Spice rack
7	312768	x	Rullgardin/myggnät kassett L=475	Blind/mosquito net cassette L=475
--	207309	x	Dragläpp rullgardin/myggnät kassett	Drawstring blind/mosquito net cassette
--	312771	T	Rullgardin L=525	Blind L=525
8	320007	x	Lucka u. handtag/gångjärn.	Door without handle/hinge
--	312589	x	Gångjärn d:o	Hinge d:o
9	313997	x	Flamskydd	Flame guard
10	320787	x	Skiva diskbänk	Board
11	320450	x	Diskbänk trädel u. skiva och luckor/lådor	Kitchen sink without board and doors/drawers
--	312173	x	Plåt skydd under spis	Plate cover under fireplace
12	312106	x	Bänkutdragssats kpl.	Extensible basket
13	320690	x	Lucka V u. handtag/gångjärn	Door L without handle/hinge
--	311917	x	Gångjärn d:o	Hinge d:o
--	312588	x	Platta gångjärn	Plate hinge
14	320691	x	Lucka u. handtag	Door without handle
15	320007	x	Lucka u. handtag/gångjärn.	Door without handle/hinge
--	860406	x	Gångjärn d:o	Hinge d:o
16	320683	x	Lucka H u. handtag/gångjärn	Door R without handle/hinge
--	311917	x	Gångjärn d:o	Hinge d:o
--	312588	x	Platta gångjärn	Plate hinge
17	320464	x	Låda kpl. med handtag	Drawer cpl. with handle
--	320696	x	Lådförstycke u. handtag	Drawer front without handle
18	320460	x	Hylla övre	Rack upper
19	312064	x	Skärbräda	Cutting board
21	320702	x	List folierad L=2440	Strip L=2440
22	320709	x	Vikdörr inkl. takskena	Folding door incl. roofstrip
23	320065	x	Skåp övre H.F. kpl. m. lucka/beslag	Cupboard upper R.F. cpl. with door/holders
24	312404	x	Täckfront radiourtag	Cover radio recess
25	320620	x	Stolpe förstärkning	Support bar
26	503743	x	List täck el-kabel B=60 L=2500	Cover strip B=60 L=2500
--	800918	x	Nit d:o nylon vit	Rivet d:o nylon white
27	320705	x	List folierad L=2440	Strip L=2440
28	314364	x	Gardinsats kpl. m. kappa 8695-6 gul	Curtain kit cpl. 8695-6 yellow
--	314365	x	Gardinsats kpl. m. kappa 8695-35 roströd	Curtain kit cpl. 8695-35 rust-red
--	314366	x	Gardinsats kpl. m. kappa 8695-62 aprikos	Curtain kit cpl. 8695-62 aprikot
--	314367	x	Gardinsats kpl. m. kappa 8419-119 br. (mocka)	Curtain kit cpl. 8419-119 brown (suede)
--	314368	x	Gardinsats kpl. m. kappa 8695-89 brun	Curtain kit cpl. 8695-89 brown
--	314400	x	Gardinlängd H=750 (u. omtag) 8695-6 gul	Curtain H=750 (ex. band) 8695-6 yellow
--	314405	x	Gardinlängd H=750 (u. omtag) 8695-35 roströd	Curtain H=750 (ex. band) 8695-35 rust-red
--	314410	x	Gardinlängd H=750 (u. omtag) 8695-62 aprikos	Curtain H=750 (ex. band) 8695-62 aprikot
--	314415	x	Gardinlängd H=750 (u. omt.) 8419-119 br. (mocka)	Curtain H=750 (ex. band) 8419-119 br. (suede)
			M= Metervara	M= On the metre
			T= Tillbehör	T= Accessory

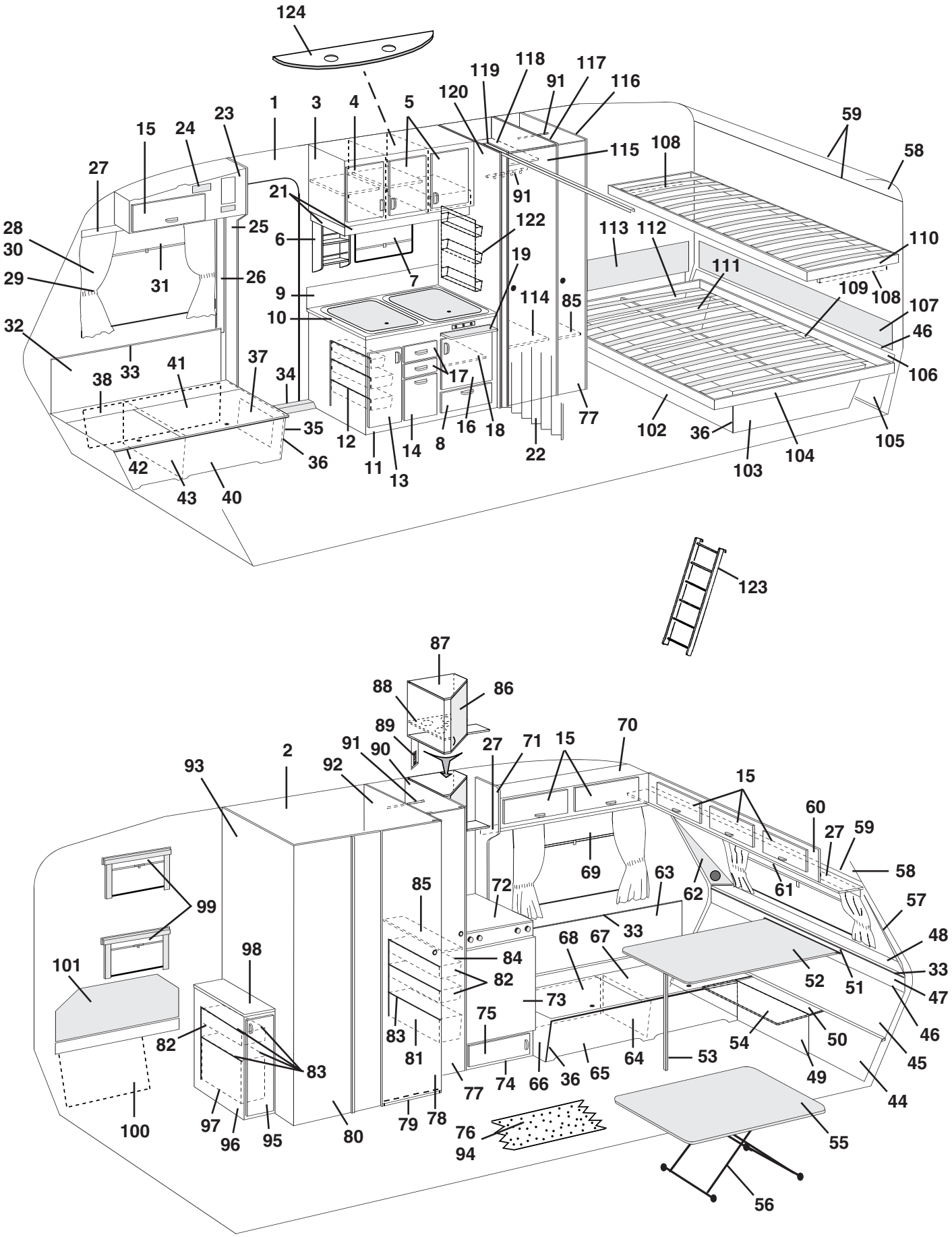
124
119
118
117
91
116
120
1
3
4
5
23
15
24
27
115
108
59
58
21
91
28
30
25
6
122
113
112
110
29
31
26
7
19
111
9
114
85
109
108
107
10
46
32
33
41
37
34
17
106
38
35
12
16
18
77
102
36
105
42
36
11
14
8
22
103
104
13
43
40
123
87
88
86
89
91
90
27
71
15
70
93
2
92
15
60
27
59
58
69
63
62
61
57
99
85
72
33
48
98
84
68
67
101
82
52
51
33
73
47
75
83
81
54
50
46
82
83
64
53
45
77
74
66
36
65
49
44
100
97
96
95
80
79
78
76
94
55
56

Pos Fig	Det. nr Part. No	Ingår Fitted	Benämning	Description
--	314420	x	Gardinlängd H=750 (u. omtag) linne (för 314415)	Curtain H=750 (ex. band) linen (for 314415)
--	314422	x	Gardinlängd H=750 (u. omtag) 8695-89 brun	Curtain H=750 (ex. band) 8695-89 brown
--	314399	x	Gardinlängd H=670 (u. omtag) 8695-6 gul	Curtain H=670 (ex. band) 8695-6 yellow
--	314404	x	Gardinlängd H=670 (u. omtag) 8695-35 roströd	Curtain H=670 (ex. band) 8695-35 rust-red
--	314409	x	Gardinlängd H=670 (u. omtag) 8695-62 aprikos	Curtain H=670 (ex. band) 8695-62 aprikot
--	314414	x	Gardinlängd H=670 (u. omt.) 8419-119 br. (mocka)	Curtain H=670 (ex. band) 8419-119 br. (suede)
--	314421	x	Gardinlängd H=670 (u. omtag) 8695-89 brun	Curtain H=670 (ex. band) 8695-89 brown
--	300884	M	Gardinspiral d:o	Curtain hanger d:o
--	314402	x	Gardinkappa L=1910 8695-6 gul	Valance L=1910 8695-6 yellow
--	314407	x	Gardinkappa L=1910 8695-35 roströd	Valance L=1910 8695-35 rust-red
--	314412	x	Gardinkappa L=1910 8695-62 aprikos	Valance L=1910 8695-62 aprikot
--	314417	x	Gardinkappa L=1910 8419-119 brun (mocka)	Valance L=1910 8419-119 brown (suede)
--	314425	x	Gardinkappa L=1910 74074 rutig	Valance L=1910 74074 checked
--	314401	x	Gardinkappa L=1060 8695-6 gul	Valance L=1060 8695-6 yellow
--	314406	x	Gardinkappa L=1060 8695-35 roströd	Valance L=1060 8695-35 rust-red
--	314411	x	Gardinkappa L=1060 8695-62 aprikos	Valance L=1060 8695-62 aprikot
--	314416	x	Gardinkappa L=1060 8419-119 brun (mocka)	Valance L=1060 8419-119 brown (suede)
--	314426	x	Gardinkappa L=1060 74074 rutig	Valance L=1060 74074 checked
--	309768	M	Band kardborre d:o B=16 mm	Band with teasel fastening d:o
29	314403	x	Omtagsband färg 8695-6 gul	Band for curtain 8695-6 yellow
--	314408	x	Omtagsband färg 8695-35 roströd	Band for curtain 8695-35 rust-red
--	314413	x	Omtagsband färg 8695-62 aprikos	Band for curtain 8695-62 aprikot
--	314418	x	Omtagsband färg 8419-119 brun (mocka)	Band for curtain 8419-119 brown (suede)
--	314427	x	Omtagsband färg 74074 rutig	Band for curtain 74074 checked
--	309768	M	Band kardborre d:o B=16 mm	Band with teasel fastening d:o
30	313945	T	Gardinlängd tyll 600x670	Curtain tulle 600x670
--	313947	T	Gardinlängd tyll 1450x730	Curtain tulle 1450x730
31	312770	x	Rullgardin L=950	Blind L=950
--	307216	x	Styrskena, rullgardin	Guide rail, blind
32	320330	x	Värmespalt H.F.	Air gap R.F.
33	860423	M	List kant ljusbrun	Strip, light brown
34	312957	x	Tröskel aluminium L=850	Threshold aluminum L=850
35	320385	x	Gavel bäddlåda H.F. u. lucka	Gable bed box R.F. without door
36	860590	x	List hörn plast L=2500	Corner strip L=2500
37	320005	x	Lucka u. handtag/gångjärn	Door without handle/hinge
--	312589	x	Gångjärn d:o	Hinge d:o
38	320435	x	Värmespalt förlängning	Air gap
40	320388	x	Front bäddlåda H.F.	Front bed box R.F.
41	312154	x	Lock bäddlåda H.F.	Cover bed box R.F.
42	860562	x	List bädd plast L=2500	List bed plastic L=2500
43	312825	x	Stöd bäddlåda H.F.	Support bed box R.F.
44	320429	x	Värmespalt förlängning	Air gap
45	320339	x	Värmespalt nedre	Air gap under
46	308928	x	List plast L=2020	List plastic L=2020
47	320337	x	Värmespalt övre	Air gap upper
48	320654	x	Hylla front	Shelf front
49	320390	x	Front bäddlåda gavel	Front bed box gable
50	320394	x	Skiva gavel	Sheet gable
51	300108	x	List bord väggdel	List wall
52	313875	x	Bordsskiva 1200x840	Table top 1200x840
--	300420	x	List bord bordsdel	List board
			M= Metervara	M= On the metre
			T= Tillbehör	T= Accessory

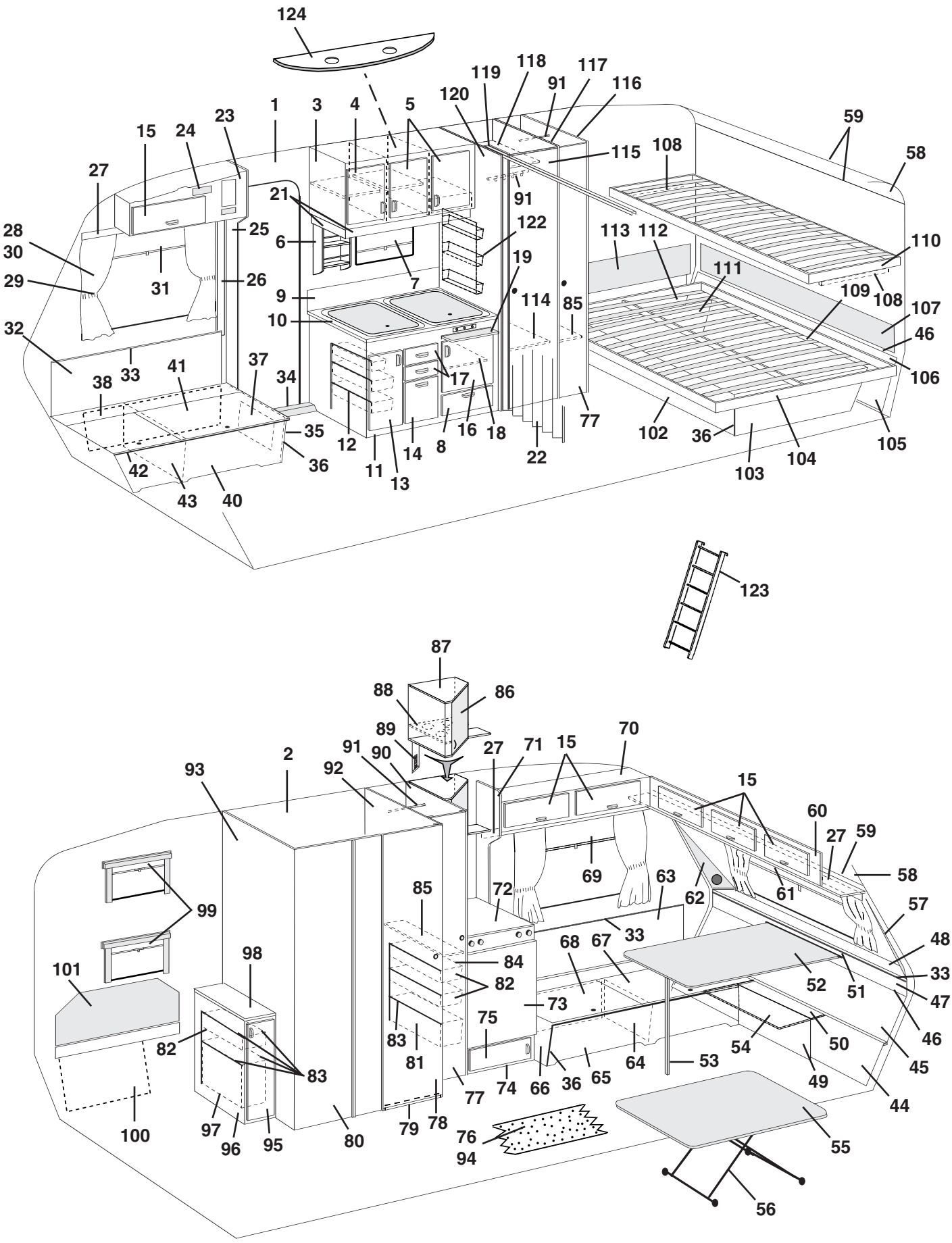
124
119
118
117
91
116
120
1
3
4
5
23
15
24
27
115
108
59
58
21
91
28
30
25
6
122
113
112
110
29
31
26
7
19
111
9
114
85
109
108
107
10
46
32
33
41
37
34
17
106
38
35
12
16
18
77
102
36
105
42
36
11
14
8
22
103
104
13
43
40
123
87
88
86
89
91
90
27
71
15
70
93
2
92
15
60
27
59
58
69
63
62
61
57
99
85
72
33
48
98
84
68
67
101
82
52
51
33
73
47
75
83
81
54
50
46
82
83
64
53
45
77
74
66
36
65
49
44
100
97
96
95
80
79
78
76
94
55
56

Pos Fig	Det. nr Part. No	Ingår Fitted	Benämning	Description
53	320711	x	Bordsben fällbart H=730	Table leg H=730
54	320409	T	Skiva rundsittgrupp	Sheet seat
55	313880	T	Bordsskiva 940x740	Table top 940x740
56	313185	T	Bordsstativ	Table stand
57	320628	x	Front högtalare H	Front loudspeaker R
58	309974	x	Skiva plast	Plastic sheet
59	309973	x	List radie L=2129	List L=2129
60	320119	x	Skåp gavel kpl. m. luckor/beslag	Cupboard cpl. with doors/holders
61	312769	x	Rullgardin L=1650	Blind L=1650
--	307216	x	Styrskena, rullgardin	Guide rail, blind
62	320629	x	Front högtalare V	Front loudspeaker L
63	320332	x	Värmespalt V.F.	Air gap L.F.
64	312826	x	Stöd bäddlåda V.F.	Support bed box L.F.
65	320386	x	Front bäddlåda V.F.	Front bed box L.F.
66	320392	x	Gavel bäddlåda V.F.	Gable bed box L.F.
67	320897	x	Lock bäddlåda V.F.	Cover bed box L.F.
68	320436	x	Värmespalt förlängning	Air gap
69	204583	x	Rullgardin/myggnät kassett L=900	Blind/mosquito net cassette L=900
--	207309	x	Dragläpp rullgardin/myggnät kassett	Drawstring blind/mosquito net cassette
--	312770	T	Rullgardin L=950	Blind L=950
--	307216	T	Styrskena, rullgardin	Guide rail, blind
70	320054	x	Skåp övre V.F. kpl. m. luckor/beslag	Cupboard upper L.F. cpl. with doors/holders
71	320622	x	Gavel mot överskåp	Gable cupboard
72	313874	x	Skiva kylskåpsbänk	Board
73	320658	x	Skiva kyl	Sheet refrigerator
74	320647	x	Kylskåpsbänk kpl. u. skiva	Cupboard cpl. without board
75	320653	x	Lucka utan handtag/gångjärn	Door without handle/hinge
--	311917	x	Gångjärn d:o	Hinge d:o
--	312588	x	Platta gångjärn	Plate hinge
76	312226	M	Matta golv	Carpet floor
77	320002	x	Dörr utan lås/gångjärn	Door without lock/hinge
--	311917	x	Gångjärn d:o	Hinge d:o
--	312588	x	Platta gångjärn	Plate hinge
--	314523	x	Rätningslist d:o L=1760	List d:o L=1760
78	320001	x	Dörr utan lås/gångjärn	Door without lock/hinge
--	311917	x	Gångjärn d:o	Hinge d:o
--	312588	x	Platta gångjärn	Plate hinge
--	320637	x	Rätningslist d:o L=1790	List d:o L=1790
79	320646	x	Tröskel tvättrum	Treshold washroom
--	860541	M	Kantlist d:o	List d:o
80	320498	x	Vägg tvättrum yttre	Wall washroom outer
81	309010	x	Trådback 227x527x185	Tray 227x527x185
82	309009	x	Trådback 227x527x85	Tray 227x527x85
83	312158	x	Glidlist trådback V	Sliding strip tray L
84	312159	x	Glidlist trådback H	Sliding strip tray R
85	320601	x	Hylla backskåp	Rack cupboard
86	320916	x	Skiva akryl (lucka barskåp) u. handtag/gångjärn	Pane acryl (door) without handle/hinge
--	314351	x	Gångjärn d:o	Hinge d:o
--	314350	x	Lås magnet d:o	Lock magnet d:o
87	320900	x	Skåp bar kpl. m. lucka/beslag	Coctail cabinet cpl. with door/holder
88	320917	x	Hållare flaskor d:o	Bottle holder d:o
			M= Metervara	M= On the metre
			T= Tillbehör	T= Accessory

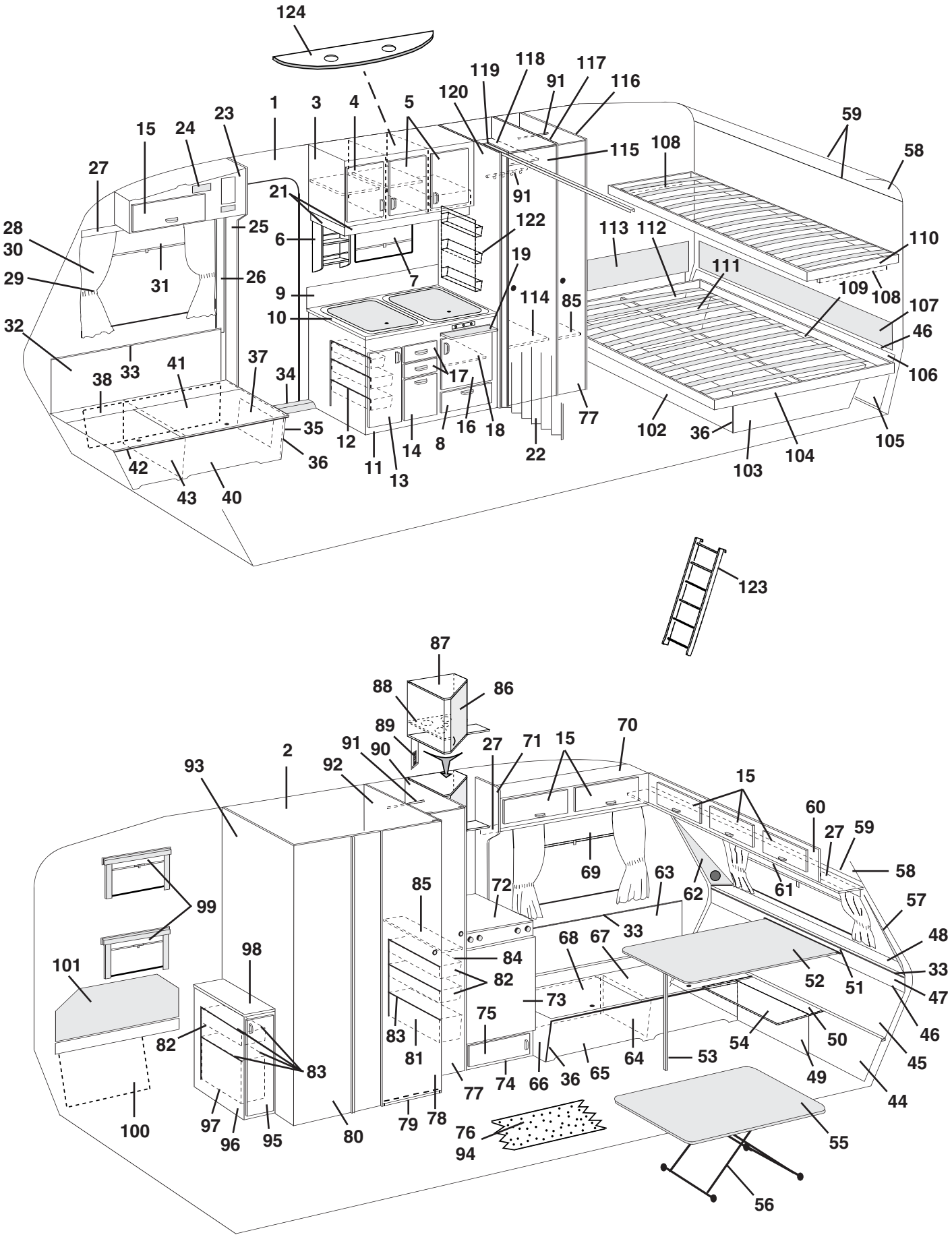
124
119
118
117
91
116
120
1
3
4
5
23
15
24
27
115
108
59
58
21
91
28
30
25
6
122
113
112
110
29
31
26
7
19
111
9
114
85
109
108
107
10
46
32
33
41
37
34
17
106
38
35
12
16
18
77
102
36
105
36
14
8
22
104
42
11
13
103
43
40
123
87
88
86
89
91
90
27
71
15
70
93
2
92
15
60
27
59
58
69
63
62
61
57
99
85
72
33
48
98
84
68
67
101
82
52
51
33
73
47
75
83
81
54
50
46
82
83
64
53
45
77
74
66
36
65
49
44
100
97
96
95
80
79
78
76
94
55
56

Pos Fig	Det. nr Part. No	Ingår Fitted	Benämning	Description
--	801035	x	Hylsa för hållare flaskor	Cage for bottle holder
89	320623	x	Front el-uttag	Front outlet
90	320519	x	Vägg backskåp H kpl.	Wall cupboard R cpl.
91	312053	x	Galgstång L=780	Clothes hanger L=780
92	320504	x	Vägg tvättrum H kpl.	Wall washroom R cpl.
93	320501	x	Vägg tvättrum V kpl.	Wall washroom L cpl.
94	312717	T	Matta heltäckning (ange färg)	Carpet (specify colour)
95	320689	x	Lucka H u. handtag/gångjärn	Door R without handle/hinge
--	311917	x	Gångjärn d:o	Hinge d:o
--	312588	x	Platta gångjärn	Plate hinge
96	320595	x	Backskåp kpl. utan skiva/trådbackar	Cupboard cpl. without board/trays
97	312157	x	Trådback 227x527x360	Tray 227x527x360
98	313879	x	Skiva backskåp	Board cupboard
99	312768	x	Rullgardin/myggnät kassett L=475	Blind/mosquito net cassette L=475
--	207309	x	Dragläpp rullgardin/myggnät kassett	Drawstring blind/mosquito net cassette
100	320436	x	Värmespalt förlängning	Air gap
101	312245	x	Värmespalt V.B. u. överdrag	Air gap L. rear without covering
---	313118	x	Överdrag d:o (ange färg, se tygprover)	Covering d:o (specify colour,see textiles)
102	320374	x	Front säng	Front bed
103	320378	x	Gavel säng V	Gable bed L
104	312849	x	Sängram nedre utan ribbor	Bed bottom under without laths
---	312237	x	Ribba d:o L=1040	Lath d:o L=1040
---	312046	x	Band till ribbotten	Band for laths bottom
105	320428	x	Värmespalt förlängning	Air gap
106	320334	x	Värmespalt nedre	Air gap under
107	312011	x	Värmespalt övre u. överdrag	Air gap upper without covering
---	313115	x	Överdrag d:o (ange färg, se tygprover)	Covering d:o (specify colour,see textiles)
108	312313	x	Bärregel	Bearing rail
109	312861	x	List furu 17,5x55x1200	Wood lath pine 17,5x55x1200
110	312186	x	Sängram övre utan ribbor	Bed bottom upper without laths
---	311985	x	Ribba d:o L=720	Lath d:o L=720
---	312046	x	Band till ribbotten	Band for laths bottom
111	320376	x	Gavel säng H	Gable bed R
112	320434	x	Värmespalt förlängning	Air gap
113	312242	x	Värmespalt H.B. u. överdrag	Air gap R. rear without covering
---	313117	x	Överdrag d:o (ange färg, se tygprover)	Covering d:o (specify colour,see textiles)
114	320604	x	Hylla garderob nedre	Rack wardrobe under
115	320000	x	Dörr utan lås/gångjärn	Door without lock/hinge
---	311917	x	Gångjärn d:o	Hinge d:o
---	312588	x	Platta gångjärn	Plate hinge
---	320637	x	Rätningslist d:o L=1790	List d:o L=1790
116	320522	x	Vägg garderob H kpl.	Wall wardrobe R cpl.
117	320529	x	Vägg garderob H kpl.	Wall wardrobe R cpl.
---	320702	x	List folierad d:o L=2440	Strip d:o L=2440
118	320607	x	Hylla garderob övre	Rack wardrobe upper
119	320582	x	Nisch vikdörr	Niche folding door
120	320532	x	Vägg garderob V kpl.	Wall wardrobe L cpl.
122	312162	x	Korg	Basket
123	312613	T	Stege kpl. med krokar	Ladder cpl. with hooks
---	860426	T	Krok till stege	Hook for ladder
124	320953	T	Ljusramp köksskåp	Light holder
			M= Metervara	M= On the metre
			T= Tillbehör	T= Accessory

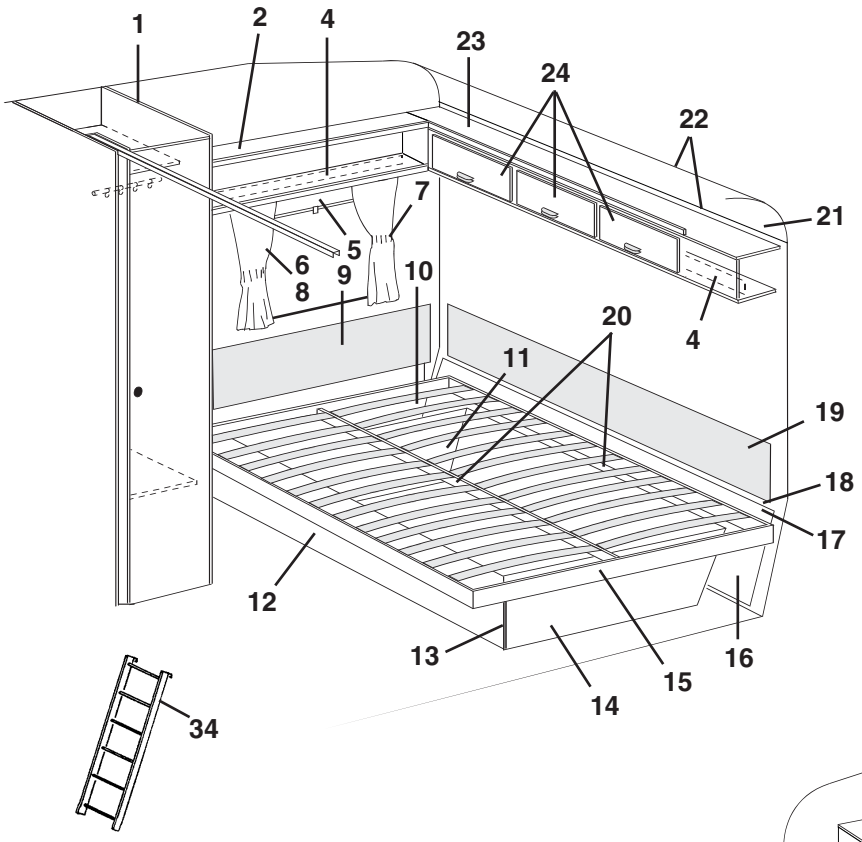
1
2
4
23
24
22
21
7
5
6
8
9
10
20
11
4
19
18
17
12
13
14
15
16
34

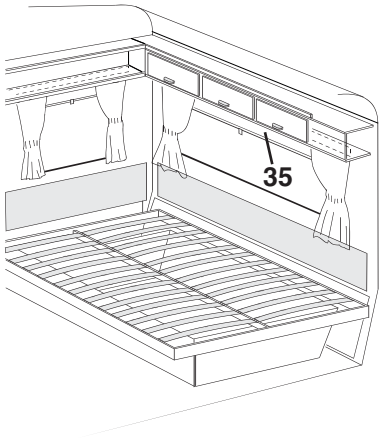
35

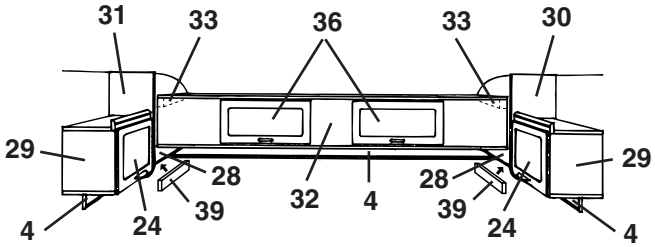
31
33
36
33
30
29
28
32
4
28
29
4
39
24
39
24
4

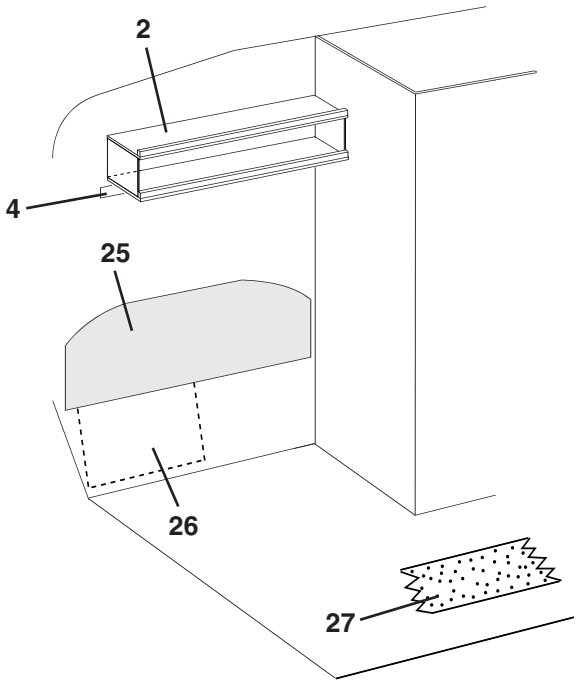
2
4
25
26
27

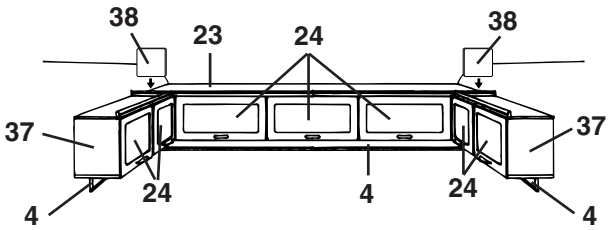
38
23
24
38
37
37
24
4
24
4
4

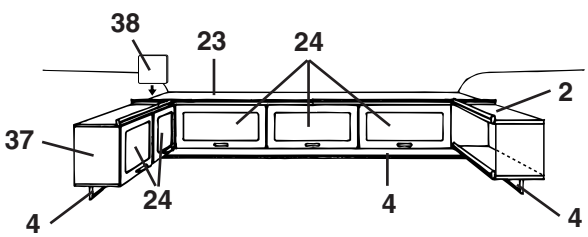
38
23
24
2
37
24
4
4
4

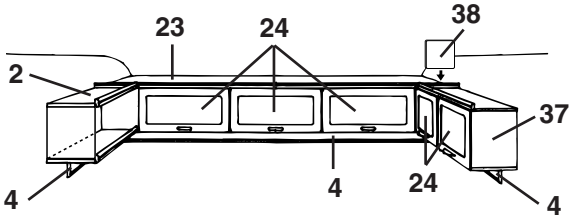
23
24
38
2
37
4
24
4
4

Pos Fig	Det. nr Part. No	Ingår Fitted	Benämning	Description
1	320527	x	Vägg garderob H kpl.	Wall wardrobe R cpl.
2	321001	x	Hylla kpl. V-H bak	Rack cpl. L-R rear
4	320705	x	List folierad L=2440	Strip L=2440
5	204583	x	Rullgardin/myggnät kassett L=900	Blind/mosquito net cassette L=900
--	207309	x	Dragläpp rullgardin/myggnät kassett	Drawstring blind/mosquito net cassette
--	312770	T	Rullgardin L=950	Blind L=950
--	307216	T	Styrskena, rullgardin	Guide rail, blind
6	314369	x	Gardinsats kpl. m. kappa 8695-6 u. gav. fönst.	Curtain kit cpl. 8695-6
--	314374	T	Gardinsats kpl. m. kappa 8695-6 m. gav. fönst.	Curtain kit cpl. 8695-6 (gable window)
--	314370	x	Gardinsats kpl. m. kappa 8695-35 u. gav. fönst.	Curtain kit cpl. 8695-35
--	314375	T	Gardinsats kpl. m. kappa 8695-35 m. gav. fönst.	Curtain kit cpl. 8695-35 (gable window)
--	314371	x	Gardinsats kpl. m. kappa 8695-62 u. gav. fönst.	Curtain kit cpl. 8695-62
--	314376	T	Gardinsats kpl. m. kappa 8695-62 m. gav. fönst.	Curtain kit cpl. 8695-62 (gable window)
--	314372	x	Gardinsats kpl. m. kappa 8419-119 u. gav. fönst.	Curtain kit cpl. 8419-119
--	314377	T	Gardinsats kpl. m. kappa 8419-119 m. gav. fönst.	Curtain kit cpl. 8419-119 (gable window)
--	314373	x	Gardinsats kpl. m. kappa 8695-89 u. gav. fönst.	Curtain kit cpl. 8695-89
--	314378	T	Gardinsats kpl. m. kappa 8695-89 m. gav. fönst.	Curtain kit cpl. 8695-89 (gable window)
--	314400	x	Gardinlängd H=750 (u. omtag) 8695-6 gul	Curtain H=750 (ex. band) 8695-6 yellow
--	314405	x	Gardinlängd H=750 (u. omtag) 8695-35 roströd	Curtain H=750 (ex. band) 8695-35 rust-red
--	314410	x	Gardinlängd H=750 (u. omtag) 8695-62 aprikos	Curtain H=750 (ex. band) 8695-62 aprikot
--	314415	x	Gardinlängd H=750 (u. omt.) 8419-119 br. (mocka)	Curtain H=750 (ex. band) 8419-119 br. (suede)
--	314420	x	Gardinlängd H=750 (u. omtag) linne (för 314415)	Curtain H=750 (ex. band) linen (for 314415)
--	314422	x	Gardinlängd H=750 (u. omtag) 8695-89 brun	Curtain H=750 (ex. band) 8695-89 brown
--	314399	x	Gardinlängd H=670 (u. omtag) 8695-6 gul	Curtain H=670 (ex. band) 8695-6 yellow
--	314404	x	Gardinlängd H=670 (u. omtag) 8695-35 roströd	Curtain H=670 (ex. band) 8695-35 rust-red
--	314409	x	Gardinlängd H=670 (u. omtag) 8695-62 aprikos	Curtain H=670 (ex. band) 8695-62 aprikot
--	314414	x	Gardinlängd H=670 (u. omt.) 8419-119 br. (mocka)	Curtain H=670 (ex. band) 8419-119 br. (suede)
--	314419	x	Gardinlängd H=670 (u. omtag) linne (för 314414)	Curtain H=750 (ex. band) linen (for 314414)
--	314421	x	Gardinlängd H=670 (u. omtag) 8695-89 brun	Curtain H=670 (ex. band) 8695-89 brown
--	300884	M	Gardinspiral d:o	Curtain hanger d:o
--	314402	x	Gardinkappa L=1910 8695-6 gul	Valance L=1910 8695-6 yellow
--	314407	x	Gardinkappa L=1910 8695-35 roströd	Valance L=1910 8695-35 rust-red
--	314412	x	Gardinkappa L=1910 8695-62 aprikos	Valance L=1910 8695-62 aprikot
--	314417	x	Gardinkappa L=1910 8419-119 brun (mocka)	Valance L=1910 8419-119 brown (suede)
--	314428	x	Gardinkappa L=1910 8695-89 brun	Valance L=1910 8695-89 brown
--	314425	x	Gardinkappa L=1910 74074 rutig	Valance L=1910 74074 checked
--	314401	x	Gardinkappa L=1060 8695-6 gul	Valance L=1060 8695-6 yellow
--	314406	x	Gardinkappa L=1060 8695-35 roströd	Valance L=1060 8695-35 rust-red
--	314411	x	Gardinkappa L=1060 8695-62 aprikos	Valance L=1060 8695-62 aprikot
--	314416	x	Gardinkappa L=1060 8419-119 brun (mocka)	Valance L=1060 8419-119 brown (suede)
--	314423	x	Gardinkappa L=1060 8695-89 brun	Valance L=1060 8695-89 brown
--	314426	x	Gardinkappa L=1060 74074 rutig	Valance L=1060 74074 checked
--	309768	M	Band kardborre d:o B=16 mm	Band with teasel fastening d:o
7	314403	x	Omtagsband färg 8695-6 gul	Band for curtain 8695-6 yellow
--	314408	x	Omtagsband färg 8695-35 roströd	Band for curtain 8695-35 rust-red
--	314413	x	Omtagsband färg 8695-62 aprikos	Band for curtain 8695-62 aprikot
--	314418	x	Omtagsband färg 8419-119 brun (mocka)	Band for curtain 8419-119 brown (suede)
--	314424	x	Omtagsband färg 8695-89 brun	Band for curtain 8695-89 brown
--	314427	x	Omtagsband färg 74074 rutig	Band for curtain 74074 checked
--	309768	M	Band kardborre d:o B=16 mm	Band with teasel fastening d:o
			M= Metervara	M= On the metre
			T= Tillbehör	T= Accessory

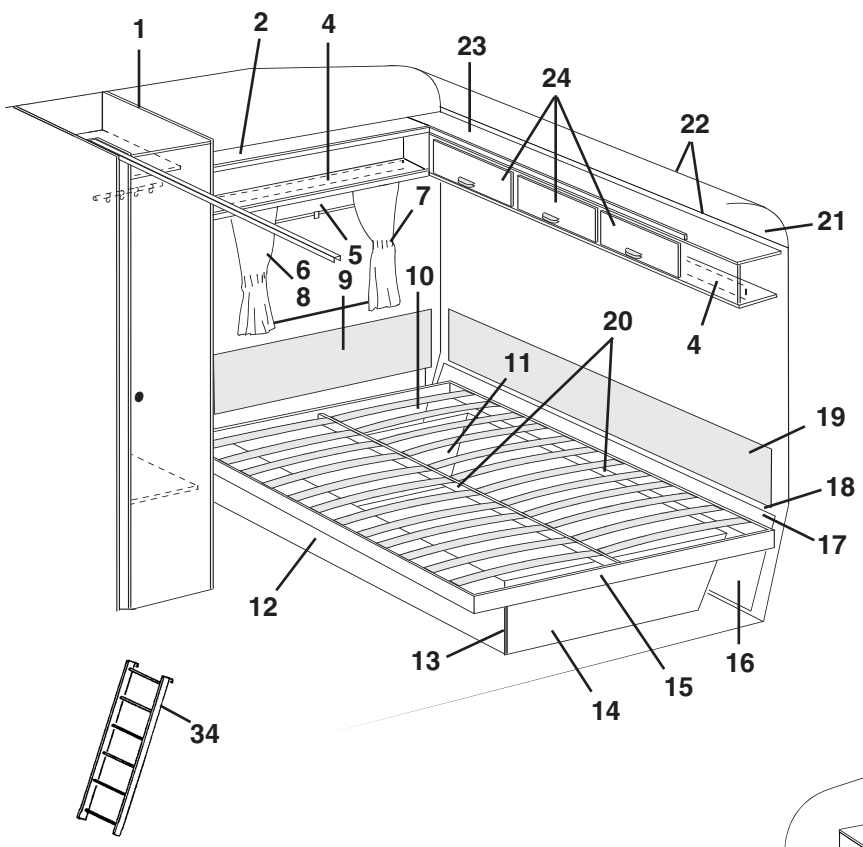
1
2
4
23
24
22
21
7
5
6
8
9
10
20
11
4
19
18
17
12
13
14
15
16

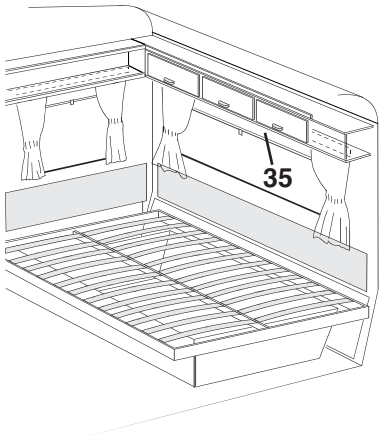
35

34

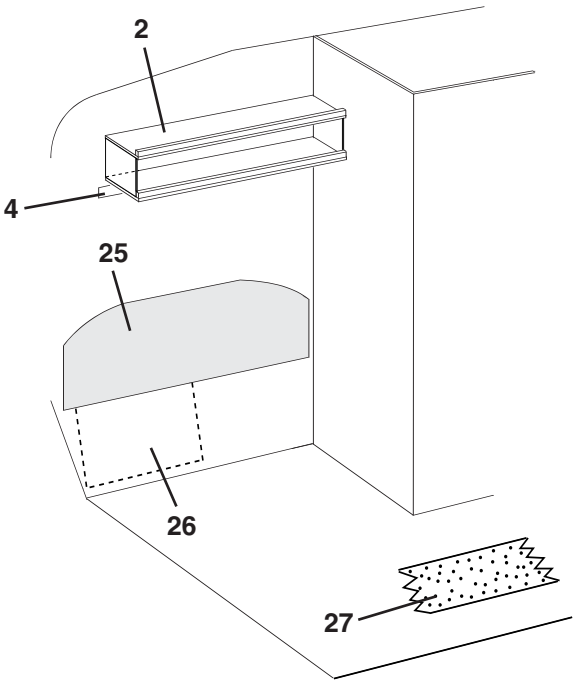
2
4
25
26
27

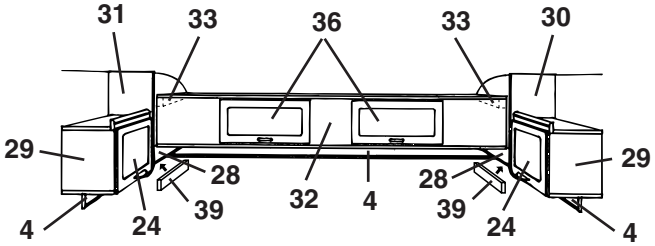
31
33
36
33
30
29
28
39
32
4
28
39
24
29
4
24
4

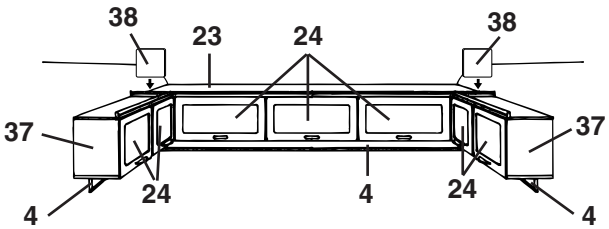
38
23
24
38
37
24
4
24
37
4
4

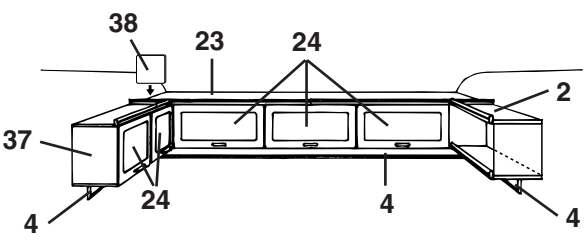
38
23
24
2
37
24
4
4
4

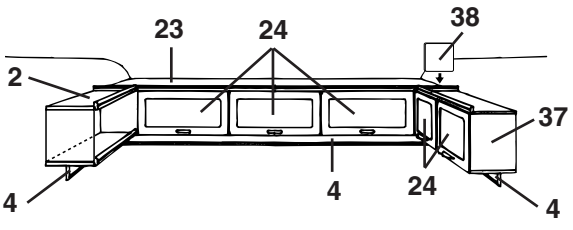
23
24
38
2
37
4
24
4
4

Pos Fig	Det. nr Part. No	Ingår Fitted	Benämning	Description
8	313945	x	Gardinlängd tyll 600x670	Curtain tulle 600x670
--	313946	T	Gardinlängd tyll 1450x670 (endast gavelfönster)	Curtain tulle 1450x670 (only gable window)
9	312462	x	Värmespalt H.B. u. överdrag	Air gap R. rear without covering
--	313120	x	Överdrag d:o (ange färg, se tygprover)	Covering d:o (specify colour,see textiles)
10	320433	x	Värmespalt förlängning	Air gap
11	320380	x	Gavel säng H	Gable bed R
12	320374	x	Front säng	Front bed
13	860590	x	List hörn plast L=2500	Corner strip L=2500
14	320382	x	Gavel säng V	Gable bed L
15	312846	x	Sängram utan ribbor	Bed bottom without laths
--	311985	x	Ribba d:o L=720	Lath d:o L=720
--	312046	x	Band till ribbotten	Band for laths bottom
16	320428	x	Värmespalt förlängning	Air gap
17	320334	x	Värmespalt nedre	Air gap under
18	308928	x	List plast L=2020	List plastic L=2020
19	312011	x	Värmespalt övre u. överdrag	Air gap upper without covering
--	313115	x	Överdrag d:o (ange färg, se tygprover)	Covering d:o (specify colour,see textiles)
20	312861	x	List furu 17,5x55x1200	Wood lath pine 17,5x55x1200
21	309974	x	Skiva plast	Plastic sheet
22	309973	x	List radie L=2129	List L=2129
23	320112	x	Skåp gavel kpl. m. luckor/beslag	Cupboard cpl. with doors/holders
24	320007	x	Lucka u. handtag/gångjärn.	Door without handle/hinge
--	860406	x	Gångjärn d:o	Hinge d:o
25	312459	x	Värmespalt V.B. u. överdrag	Air gap L. rear without covering
--	313119	x	Överdrag d:o (ange färg, se tygprover)	Covering d:o (specify colour,see textiles)
26	320436	x	Värmespalt förlängning	Air gap
27	312721	T	Matta heltäckning (ange färg)	Carpet (specify colour)
28	320300	T	Hylla V-H bak utan beslag	Rack L-R rear without holders
29	320080	T	Skåp V-H bak kpl. m. lucka/beslag	Cupboard L-R rear cpl. with door/holders
30	320085	T	Gavel H yttre	Gable R outer
31	320086	T	Gavel V yttre	Gable L outer
32	320106	T	Överbäddsskåp kpl. m. luckor/beslag	Upper bed cpl. with doors/holders
33	309617	T	Fästkloss	Clamp
34	312613	T	Stege kpl. med krokar	Ladder cpl. with hooks
--	860426	T	Krok till stege	Hook for ladder
35	312769	T	Rullgardin L=1650	Blind L=1650
--	307216	T	Styrskena, rullgardin	Guide rail, blind
36	320007	T	Lucka u. handtag/gångjärn.	Door without handle/hinge
--	860402	T	Gångjärn d:o	Hinge d:o
37	320095	T	Skåp V-H bak kpl. m. lucka/beslag	Cupboard L-R rear cpl. with door/holders
38	320094	T	Passbit	Distance
39	320702	T	List folierad L=2440	Strip L=2440

M= Metervara
T= Tillbehör

M= On the metre
T= Accessory

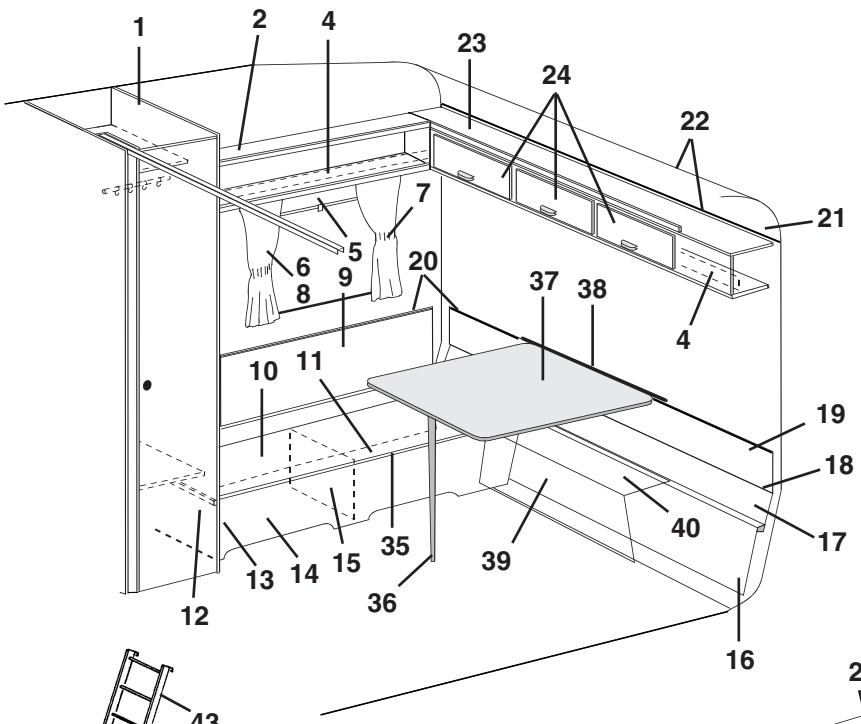
1
2
4
23
24
22
21
7
5
6
8
9
20
37
38
4
10
11
19
18
40
17
35
39
13
14
15
36
12
16

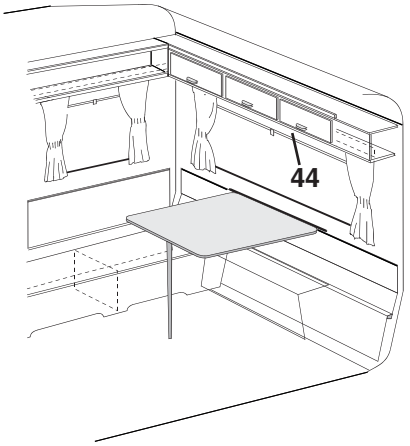
44

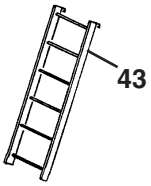
43

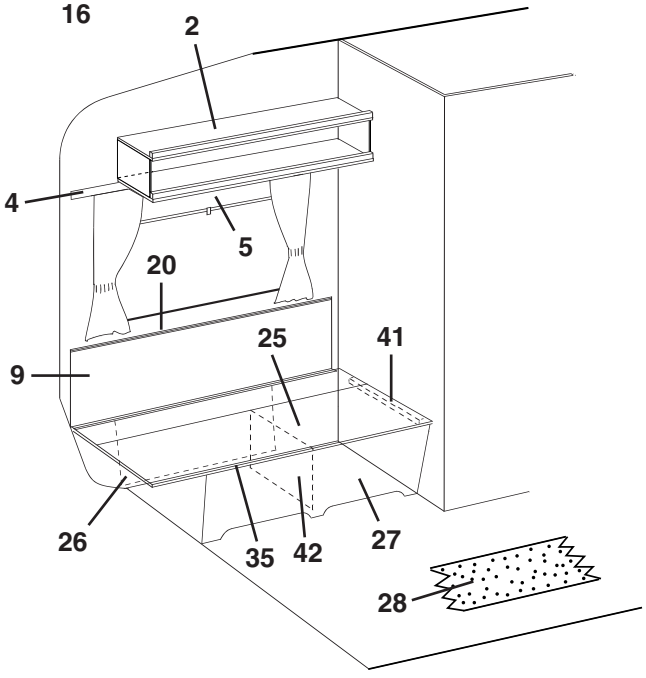
2
4
5
20
25
41
9
26
35
42
27
28

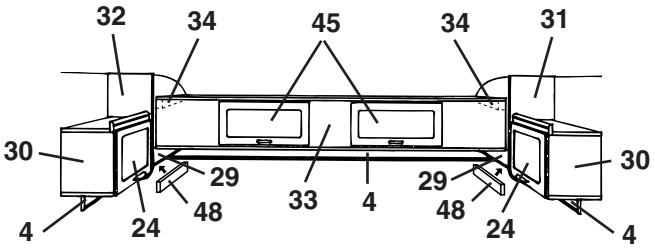
32
34
45
34
31
30
29
33
4
29
30
4
48
24
48
24
4

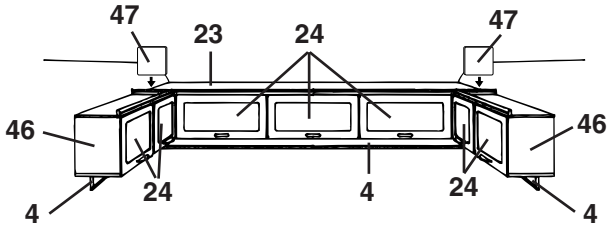
47
23
24
47
46
24
4
24
46
4
4

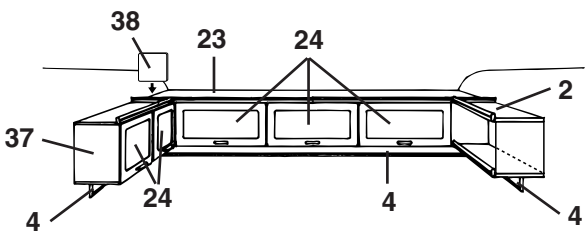
38
23
24
2
37
24
4
4
4

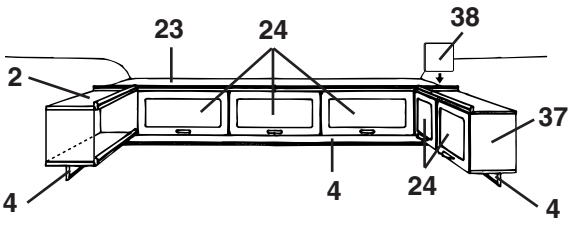
23
24
38
2
37
4
24
4
4

Pos Fig	Det. nr Part. No	Ingår Fitted	Benämning	Description
1	320527	x	Vägg garderob H utan beslag	Wall wardrobe R without holders
2	321001	x	Hylla kpl. V-H bak	Rack cpl. L-R rear
4	320705	x	List folierad L=2440	Strip L=2440
5	204583	x	Rullgardin/myggnät kassett L=900	Blind/mosquito net cassette L=900
--	207309	x	Dragläpp rullgardin/myggnät kassett	Drawstring blind/mosquito net cassette
--	312770	T	Rullgardin L=950	Blind L=950
--	307216	T	Styrskena, rullgardin	Guide rail, blind
6	314354	x	Gardinsats kpl. m. kappa 8695-6 u. gav. fönst.	Curtain kit cpl. 8695-6
--	314359	T	Gardinsats kpl. m. kappa 8695-6 m. gav. fönst.	Curtain kit cpl. 8695-6 (gable window)
--	314355	x	Gardinsats kpl. m. kappa 8695-35 u. gav. fönst.	Curtain kit cpl. 8695-35
--	314360	T	Gardinsats kpl. m. kappa 8695-35 m. gav. fönst.	Curtain kit cpl. 8695-35 (gable window)
--	314356	x	Gardinsats kpl. m. kappa 8695-62 u. gav. fönst.	Curtain kit cpl. 8695-62
--	314361	T	Gardinsats kpl. m. kappa 8695-62 m. gav. fönst.	Curtain kit cpl. 8695-62 (gable window)
--	314357	x	Gardinsats kpl. m. kappa 8419-119 u. gav. fönst.	Curtain kit cpl. 8419-119
--	314362	T	Gardinsats kpl. m. kappa 8419-119 m. gav. fönst.	Curtain kit cpl. 8419-119 (gable window)
--	314358	x	Gardinsats kpl. m. kappa 8695-89 u. gav. fönst.	Curtain kit cpl. 8695-89
--	314363	T	Gardinsats kpl. m. kappa 8695-89 m. gav. fönst.	Curtain kit cpl. 8695-89 (gable window)
--	314400	x	Gardinlängd H=750 (u. omtag) 8695-6 gul	Curtain H=750 (ex. band) 8695-6 yellow
--	314405	x	Gardinlängd H=750 (u. omtag) 8695-35 roströd	Curtain H=750 (ex. band) 8695-35 rust-red
--	314410	x	Gardinlängd H=750 (u. omtag) 8695-62 aprikos	Curtain H=750 (ex. band) 8695-62 aprikot
--	314415	x	Gardinlängd H=750 (u. omt.) 8419-119 br. (mocka)	Curtain H=750 (ex. band) 8419-119 br. (suede)
--	314420	x	Gardinlängd H=750 (u. omtag) linne (för 314415)	Curtain H=750 (ex. band) linen (for 314415)
--	314422	x	Gardinlängd H=750 (u. omtag) 8695-89 brun	Curtain H=750 (ex. band) 8695-89 brown
--	314399	x	Gardinlängd H=670 (u. omtag) 8695-6 gul	Curtain H=670 (ex. band) 8695-6 yellow
--	314404	x	Gardinlängd H=670 (u. omtag) 8695-35 roströd	Curtain H=670 (ex. band) 8695-35 rust-red
--	314409	x	Gardinlängd H=670 (u. omtag) 8695-62 aprikos	Curtain H=670 (ex. band) 8695-62 aprikot
--	314414	x	Gardinlängd H=670 (u. omt.) 8419-119 br. (mocka)	Curtain H=670 (ex. band) 8419-119 br. (suede)
--	314419	x	Gardinlängd H=670 (u. omtag) linne (för 314414)	Curtain H=750 (ex. band) linen (for 314414)
--	314421	x	Gardinlängd H=670 (u. omtag) 8695-89 brun	Curtain H=670 (ex. band) 8695-89 brown
--	300884	M	Gardinspiral d:o	Curtain hanger d:o
--	314402	x	Gardinkappa L=1910 8695-6 gul	Valance L=1910 8695-6 yellow
--	314407	x	Gardinkappa L=1910 8695-35 roströd	Valance L=1910 8695-35 rust-red
--	314412	x	Gardinkappa L=1910 8695-62 aprikos	Valance L=1910 8695-62 aprikot
--	314417	x	Gardinkappa L=1910 8419-119 brun (mocka)	Valance L=1910 8419-119 brown (suede)
--	314428	x	Gardinkappa L=1910 8695-89 brun	Valance L=1910 8695-89 brown
--	314425	x	Gardinkappa L=1910 74074 rutig	Valance L=1910 74074 checked
--	314401	x	Gardinkappa L=1060 8695-6 gul	Valance L=1060 8695-6 yellow
--	314406	x	Gardinkappa L=1060 8695-35 roströd	Valance L=1060 8695-35 rust-red
--	314411	x	Gardinkappa L=1060 8695-62 aprikos	Valance L=1060 8695-62 aprikot
--	314416	x	Gardinkappa L=1060 8419-119 brun (mocka)	Valance L=1060 8419-119 brown (suede)
--	314423	x	Gardinkappa L=1060 8695-89 brun	Valance L=1060 8695-89 brown
--	314426	x	Gardinkappa L=1060 74074 rutig	Valance L=1060 74074 checked
--	309768	M	Band kardborre d:o B=16 mm	Band with teasel fastening d:o
7	314403	x	Omtagsband färg 8695-6 gul	Band for curtain 8695-6 yellow
--	314408	x	Omtagsband färg 8695-35 roströd	Band for curtain 8695-35 rust-red
--	314413	x	Omtagsband färg 8695-62 aprikos	Band for curtain 8695-62 aprikot
--	314418	x	Omtagsband färg 8419-119 brun (mocka)	Band for curtain 8419-119 brown (suede)
--	314424	x	Omtagsband färg 8695-89 brun	Band for curtain 8695-89 brown
--	314427	x	Omtagsband färg 74074 rutig	Band for curtain 74074 checked
--	309768	M	Band kardborre d:o B=16 mm	Band with teasel fastening d:o
			M= Metervara	M= On the metre
			T= Tillbehör	T= Accessory

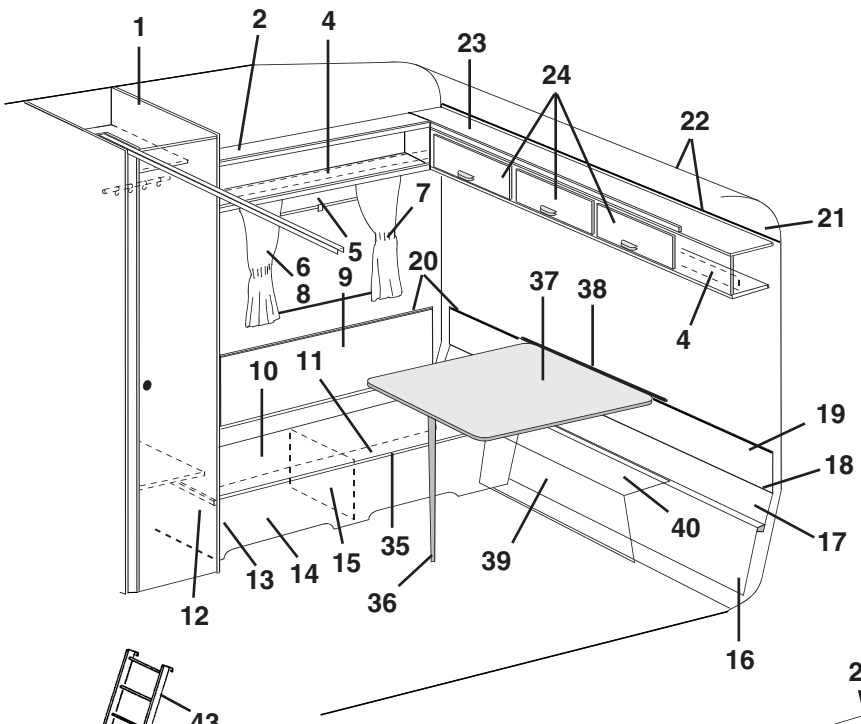
1
2
4
23
24
22
21
7
5
6
8
9
20
37
38
4
10
11
19
18
40
17
35
39
13
14
15
36
12
16

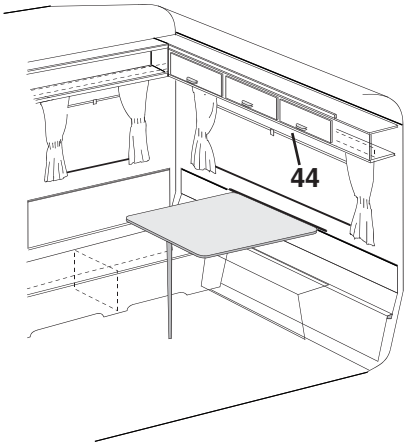
44

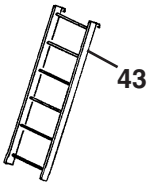
43

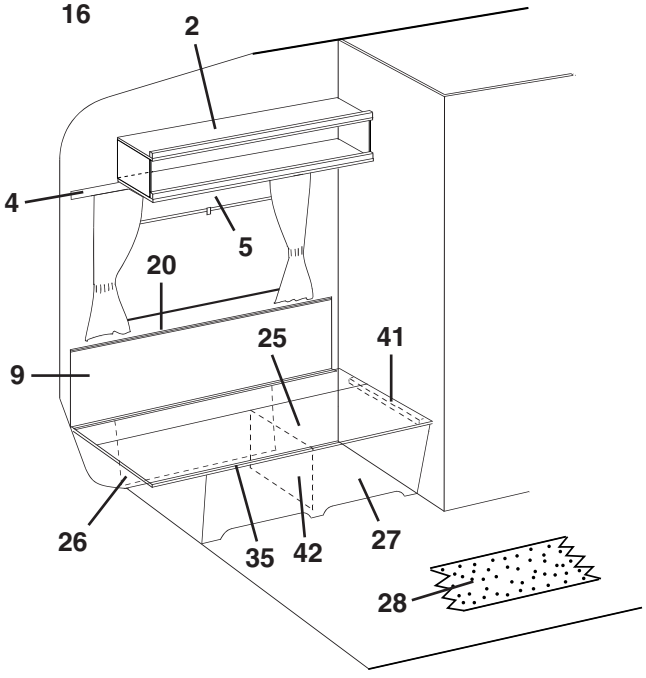
2
4
5
20
9
25
41
26
35
42
27
28

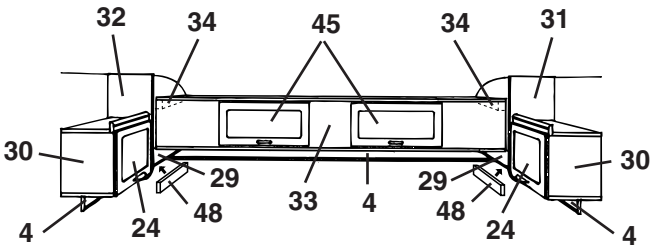
32
34
45
34
31
30
29
33
4
29
30
4
24
48
48
24
4

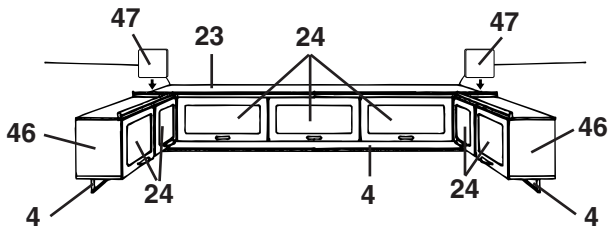
47
23
24
47
46
24
4
24
46
4
4

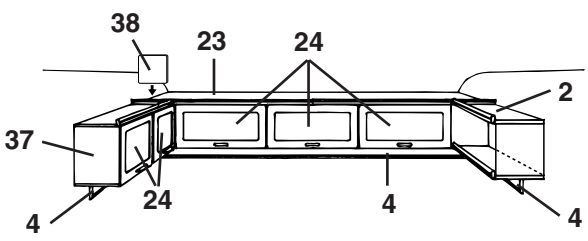
38
23
24
2
37
24
4
4
4

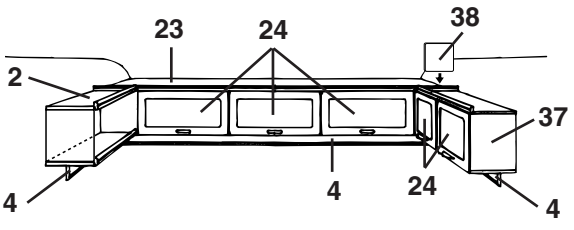
23
24
38
2
37
4
24
4
4

Pos Fig	Det. nr Part. No	Ingår Fitted	Benämning	Description
8	313945	x	Gardinlängd tyll 600x670	Curtain tulle 600x670
--	313946	T	Gardinlängd tyll 1450x670 (endast gavelfönster)	Curtain tulle 1450x670 (only gable window)
9	320349	x	Värmespalt V-H bak	Air gap L-R rear
10	320432	x	Värmespalt förlängning	Air gap
11	312615	x	Lock bäddlåda H.B.	Cover bed box R.R.
12	320392	x	Gavel bäddlåda	Gable bed box
13	860590	x	List hörn plast L=2500	Corner strip L=2500
14	320413	x	Front bäddlåda H.B.	Front bed box R.R.
15	312826	x	Stöd bäddlåda	Support bed box
16	320428	x	Värmespalt förlängning	Air gap
17	320334	x	Värmespalt nedre	Air gap under
18	308928	x	List plast L=2020	List plastic L=2020
19	320347	x	Värmespalt övre	Air gap upper
20	860423	M	List kant ljusbrun	Strip, light brown
21	309974	x	Skiva plast	Plastic sheet
22	309973	x	List radie L=2129	List L=2129
23	320112	x	Skåp gavel kpl. m. luckor/beslag	Cupboard cpl. with doors/holders
24	320007	x	Lucka u. handtag/gångjärn.	Door without handle/hinge
--	860406	x	Gångjärn d:o	Hinge d:o
25	312614	x	Lock bäddlåda V.B.	Cover bed box L.R.
26	320436	x	Värmespalt förlängning	Air gap
27	320411	x	Front bäddlåda V.B.	Front bed box L.R.
28	312722	T	Matta heltäckning (ange färg)	Carpet (specify colour)
29	320300	T	Hylla V-H bak utan beslag	Rack L-R rear without holders
30	320080	T	Skåp V-H bak kpl. m. lucka/beslag	Cupboard L-R rear cpl. with door/holders
31	320085	T	Gavel H yttre	Gable R outer
32	320086	T	Gavel V yttre	Gable L outer
33	320106	T	Överbäddsskåp kpl. m. luckor/beslag	Upper bed cpl. with doors/holders
34	309617	T	Fästkloss	Clamp
35	860562	x	List bädd plast L=2500	List bed plastic L=2500
36	320711	x	Bordsben fällbart H=730	Table leg H=730
37	313876	x	Bordsskiva 940x840	Table top 940x840
--	300420	x	List bord bordsdel	List board
38	312660	x	Fästregel bord	Bracket
--	300108	x	List bord väggdel, plast	List wall, plastic
39	320390	x	Front bäddlåda gavel	Front bed box gable
40	320415	x	Skiva gavel	Sheet gable
41	660470	x	List bäddlåda	List bed box
42	312876	x	Stöd bäddlåda	Support bed box
43	312613	T	Stege kpl. med krokar	Ladder cpl. with hooks
--	860426	T	Krok till stege	Hook for ladder
44	312769	T	Rullgardin L=1650	Blind L=1650
--	307216	T	Styrskena, rullgardin	Guide rail, blind
45	320007	T	Lucka u. handtag/gångjärn.	Door without handle/hinge
--	860402	T	Gångjärn d:o	Hinge d:o
46	320095	T	Skåp V-H bak kpl. m. lucka/beslag	Cupboard L-R rear cpl. with door/holders
47	320094	T	Passbit	Distance
48	320702	T	List folierad L=2440	Strip L=2440
			M= Metervara	M= On the metre
			T= Tillbehör	T= Accessory

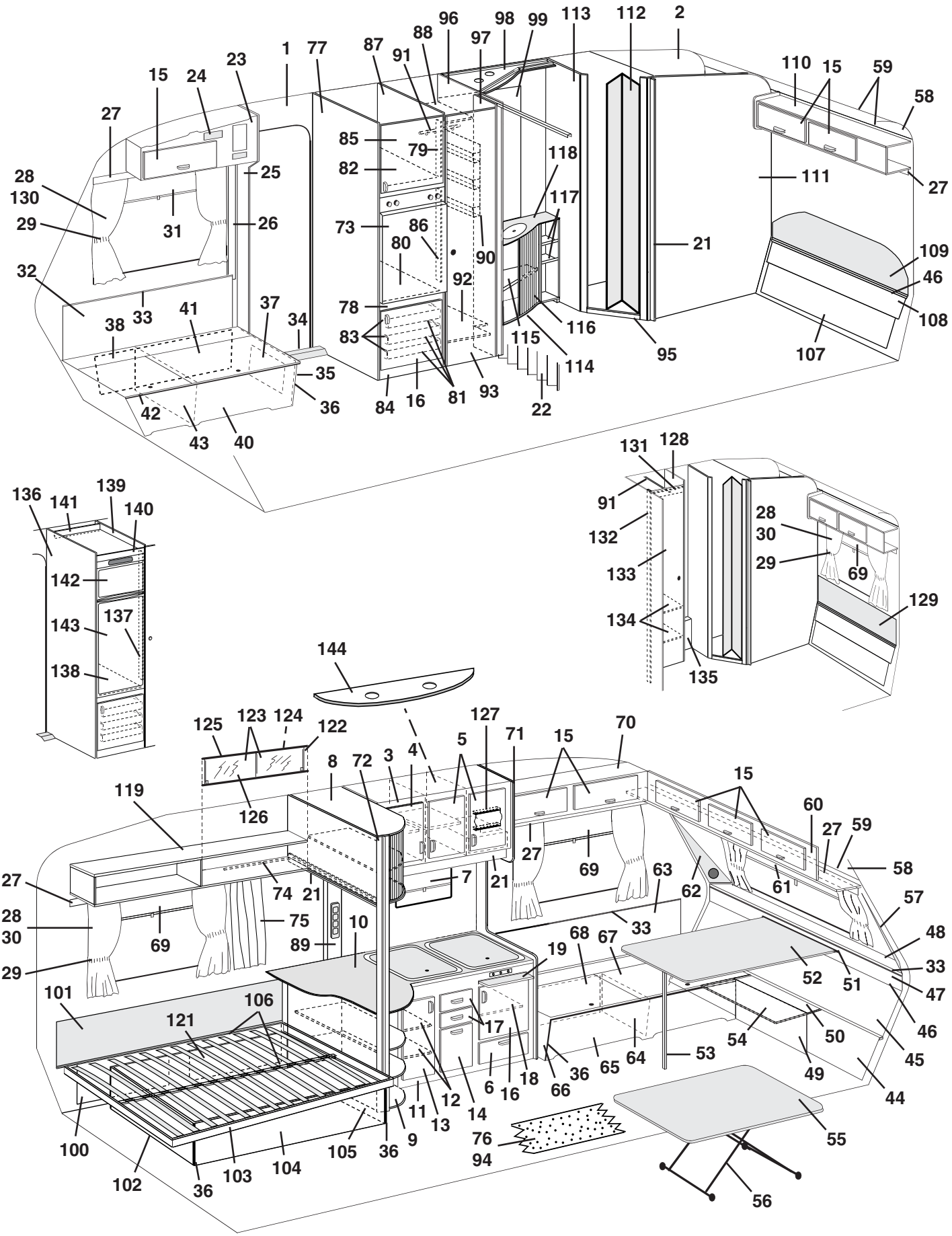
1
2
3
4
5
6
7
8
9
10
11
12
13
14
15
16
17
18
19
21
22
23
24
25
26
27
28
29
30
31
32
33
34
35
36
37
38
40
41
42
43
44
45
46
47
48
49
50
51
52
53
54
55
56
57
58
59
60
61
62
63
64
65
66
67
68
69
70
71
72
73
74
75
76
77
78
79
80
81
82
83
84
85
86
87
88
89
90
91
92
93
94
95
96
97
98
99
100
101
102
103
104
105
106
107
108
109
110
111
112
113
114
115
116
117
118
119
121
122
123
124
125
126
127
128
129
130
131
132
133
134
135
136
137
138
139
140
141
142
143
144

Pos Fig	Det. nr Part. No	Ingår Fitted	Benämning	Description
1	312219	M	Tapet, vägg/tak	Wall paper
--	312220	x	Tejp tapet, vägg 25m/rulle	Tape, wall paper 25m/roll
2	314524	M	Tapet, vägg tvättrum	Wall paper, washroom
--	314344	x	Tejp tapet, vägg tvättrum 25m/rulle	Tape, wall paper washroom 25m/roll
3	320032	x	Skåp kök utan luckor/beslag	Cupboard kitchen without doors/holders
4	320686	x	Lucka V u. handtag/gångjärn	Door L without handle/hinge
--	311917	x	Gångjärn d:o	Hinge d:o
--	312588	x	Platta gångjärn	Plate hinge
5	320685	x	Lucka H u. handtag/gångjärn	Door R without handle/hinge
--	311917	x	Gångjärn d:o	Hinge d:o
--	312588	x	Platta gångjärn	Plate hinge
6	320007	x	Lucka H u. handtag/gångjärn	Door R without handle/hinge
--	312589	x	Gångjärn d:o	Hinge d:o
7	312768	x	Rullgardin/myggnät kassett L=475	Blind/mosquito net cassette L=475
--	207309	x	Dragläpp rullgardin/myggnät kassett	Drawstring blind/mosquito net cassette
--	312771	T	Rullgardin L=525	Blind L=525
8	320035	x	Skåp utskjut köksskåp kpl.	Cupboard projecting cpl.
--	320037	x	Jalusi d:o	Jalousie d:o
9	320482	x	Utskjut diskbänk utan skiva	Projecting kitchen sink without board
10	320789	x	Skiva diskbänk	Board
11	320451	x	Diskbänk trädel u. skiva och luckor/beslag	Kitchen sink without board and doors/holders
--	312173	x	Plåt skydd under spis	Plate cover under fireplace
12	320479	x	Hylla	Rack
13	320690	x	Lucka V u. handtag/gångjärn	Door L without handle/hinge
--	311917	x	Gångjärn d:o	Hinge d:o
--	312588	x	Platta gångjärn	Plate hinge
14	320691	x	Lucka u. handtag	Door without handle
--	312107	x	Soppåshållare	Refuse sack holder
15	320007	x	Lucka u. handtag/gångjärn.	Door without handle/hinge
--	860406	x	Gångjärn d:o	Hinge d:o
16	320683	x	Lucka H u. handtag/gångjärn	Door R without handle/hinge
--	311917	x	Gångjärn d:o	Hinge d:o
--	312588	x	Platta gångjärn	Plate hinge
17	320464	x	Låda kpl. med handtag	Drawer cpl. with handle
--	320696	x	Lådförstycke u. handtag	Drawer front without handle
18	320460	x	Hylla övre	Rack upper
19	312064	x	Skärbräda	Cutting board
21	320702	x	List folierad L=2440	Strip L=2440
22	320709	x	Vikdörr inkl. takskena	Folding door incl. roofstrip
23	320065	x	Skåp övre H.F. kpl. m. lucka/beslag	Cupboard upper R.F. cpl. with door/holders
24	312404	x	Täckfront radiourtag	Cover radio recess
25	320620	x	Stolpe förstärkning	Support bar
26	503743	x	List täck el-kabel B=60 L=2500	Cover strip B=60 L=2500
--	800918	x	Nit d:o nylon vit	Rivet d:o nylon white
27	320705	x	List folierad L=2440	Strip L=2440
28	314369	x	Gardinsats kpl. m. kappa 8695-6 u. gav. fönst.	Curtain kit cpl. 8695-6
--	314379	T	Gardinsats kpl. m. kappa 8695-6 m. gav. fönst.	Curtain kit cpl. 8695-6 (gable window)
--	314370	x	Gardinsats kpl. m. kappa 8695-35 u. gav. fönst.	Curtain kit cpl. 8695-35
--	314380	T	Gardinsats kpl. m. kappa 8695-35 m. gav. fönst.	Curtain kit cpl. 8695-35 (gable window)
--	314371	x	Gardinsats kpl. m. kappa 8695-62 u. gav. fönst.	Curtain kit cpl. 8695-62
			M= Metervara	M= On the metre
			T= Tillbehör	T= Accessory

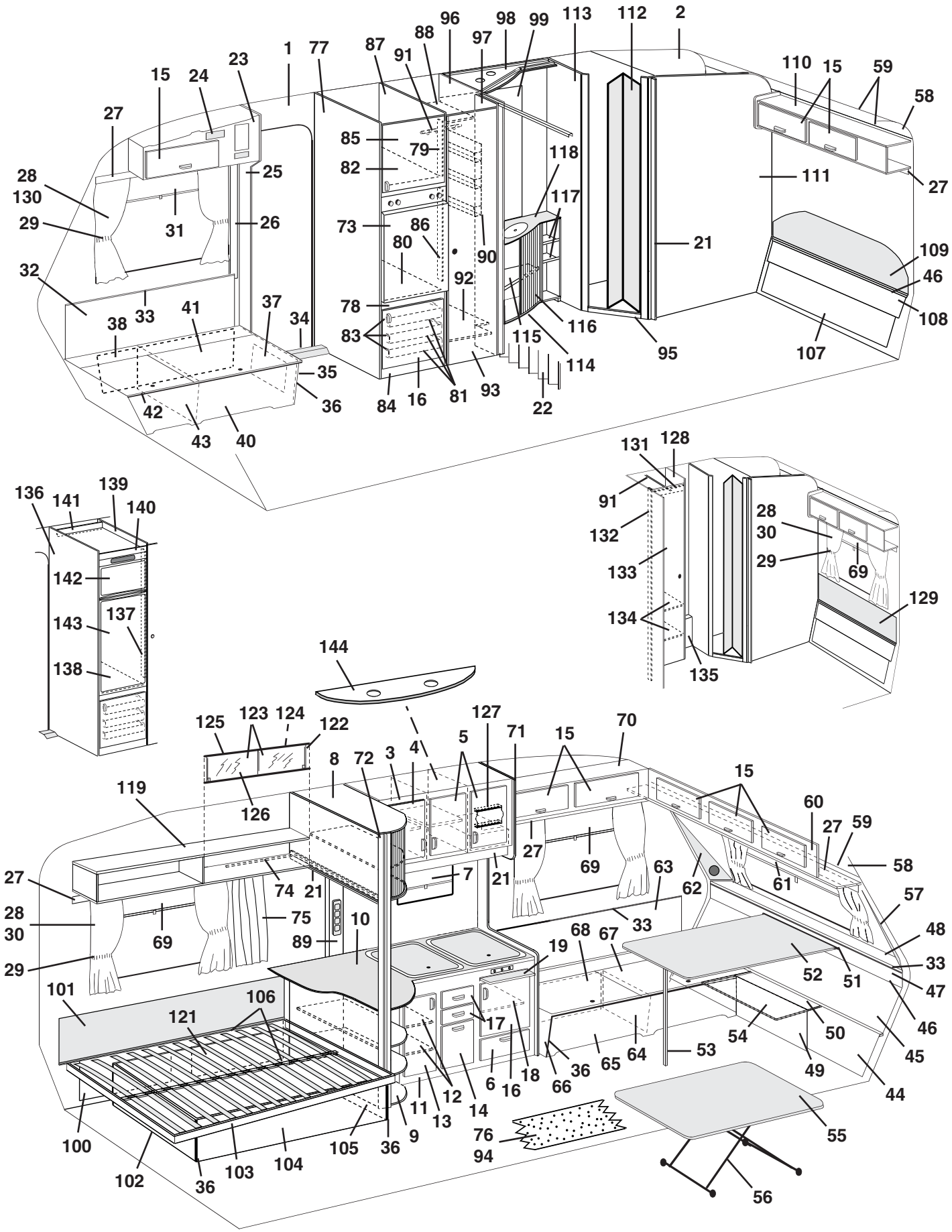
1
2
3
4
5
6
7
8
9
10
11
12
13
14
15
16
17
18
19
21
22
23
24
25
26
27
28
29
30
31
32
33
34
35
36
37
38
40
41
42
43
44
45
46
47
48
49
50
51
52
53
54
55
56
57
58
59
60
61
62
63
64
65
66
67
68
69
70
71
72
73
74
75
76
77
78
79
80
81
82
83
84
85
86
87
88
89
90
91
92
93
94
95
96
97
98
99
100
101
102
103
104
105
106
107
108
109
110
111
112
113
114
115
116
117
118
119
121
122
123
124
125
126
127
128
129
130
131
132
133
134
135
136
137
138
139
140
141
142
143
144

Pos Fig	Det. nr Part. No	Ingår Fitted	Benämning	Description
--	314381	T	Gardinsats kpl. m. kappa 8695-62 m. gav. fönst.	Curtain kit cpl. 8695-62 (gable window)
--	314372	x	Gardinsats kpl. m. kappa 8419-119 u. gav. fönst.	Curtain kit cpl. 8419-119
--	314382	T	Gardinsats kpl. m. kappa 8419-119 m. gav. fönst.	Curtain kit cpl. 8419-119 (gable window)
--	314373	x	Gardinsats kpl. m. kappa 8695-89 u. gav. fönst.	Curtain kit cpl. 8695-89
--	314383	T	Gardinsats kpl. m. kappa 8695-89 m. gav. fönst.	Curtain kit cpl. 8695-89 (gable window)
--	314400	x	Gardinlängd H=750 (u. omtag) 8695-6 gul	Curtain H=750 (ex. band) 8695-6 yellow
--	314405	x	Gardinlängd H=750 (u. omtag) 8695-35 roströd	Curtain H=750 (ex. band) 8695-35 rust-red
--	314410	x	Gardinlängd H=750 (u. omtag) 8695-62 aprikos	Curtain H=750 (ex. band) 8695-62 aprikot
--	314415	x	Gardinlängd H=750 (u. omt.) 8419-119 br. (mocka)	Curtain H=750 (ex. band) 8419-119 br. (suede)
--	314420	x	Gardinlängd H=750 (u. omtag) linne (för 314415)	Curtain H=750 (ex. band) linen (for 314415)
--	314422	x	Gardinlängd H=750 (u. omtag) 8695-89 brun	Curtain H=750 (ex. band) 8695-89 brown
--	314399	x	Gardinlängd H=670 (u. omtag) 8695-6 gul	Curtain H=670 (ex. band) 8695-6 yellow
--	314404	x	Gardinlängd H=670 (u. omtag) 8695-35 roströd	Curtain H=670 (ex. band) 8695-35 rust-red
--	314409	x	Gardinlängd H=670 (u. omtag) 8695-62 aprikos	Curtain H=670 (ex. band) 8695-62 aprikot
--	314414	x	Gardinlängd H=670 (u. omt.) 8419-119 br. (mocka)	Curtain H=670 (ex. band) 8419-119 br. (suede)
--	314419	x	Gardinlängd H=670 (u. omtag) linne (för 314414)	Curtain H=750 (ex. band) linen (for 314414)
--	314421	x	Gardinlängd H=670 (u. omtag) 8695-89 brun	Curtain H=670 (ex. band) 8695-89 brown
--	300884	M	Gardinspiral d:o	Curtain hanger d:o
--	314402	x	Gardinkappa L=1910 8695-6 gul	Valance L=1910 8695-6 yellow
--	314407	x	Gardinkappa L=1910 8695-35 roströd	Valance L=1910 8695-35 rust-red
--	314412	x	Gardinkappa L=1910 8695-62 aprikos	Valance L=1910 8695-62 aprikot
--	314417	x	Gardinkappa L=1910 8419-119 brun (mocka)	Valance L=1910 8419-119 brown (suede)
--	314425	x	Gardinkappa L=1910 74074 rutig	Valance L=1910 74074 checked
--	314401	x	Gardinkappa L=1060 8695-6 gul	Valance L=1060 8695-6 yellow
--	314406	x	Gardinkappa L=1060 8695-35 roströd	Valance L=1060 8695-35 rust-red
--	314411	x	Gardinkappa L=1060 8695-62 aprikos	Valance L=1060 8695-62 aprikot
--	314416	x	Gardinkappa L=1060 8419-119 brun (mocka)	Valance L=1060 8419-119 brown (suede)
--	314423	x	Gardinkappa L=1060 8695-89 brun	Valance L=1060 8695-89 brown
--	314426	x	Gardinkappa L=1060 74074 rutig	Valance L=1060 74074 checked
--	309768	M	Band kardborre d:o B=16 mm	Band with teasel fastening d:o
29	314403	x	Omtagsband färg 8695-6 gul	Band for curtain 8695-6 yellow
--	314408	x	Omtagsband färg 8695-35 roströd	Band for curtain 8695-35 rust-red
--	314413	x	Omtagsband färg 8695-62 aprikos	Band for curtain 8695-62 aprikot
--	314418	x	Omtagsband färg 8419-119 brun (mocka)	Band for curtain 8419-119 brown (suede)
--	314424	x	Omtagsband färg 8695-89 brun	Band for curtain 8695-89 brown
--	314427	x	Omtagsband färg 74074 rutig	Band for curtain 74074 checked
--	309768	M	Band kardborre d:o B=16 mm	Band with teasel fastening d:o
30	313945	x	Gardinlängd tyll 600x670	Curtain tulle 600x670
31	312770	x	Rullgardin L=950	Blind L=950
--	307216	x	Styrskena, rullgardin	Guide rail, blind
32	320330	x	Värmespalt H.F.	Air gap R.F.
33	860423	M	List kant ljusbrun	Strip, light brown
34	312957	x	Tröskel aluminium L=850	Threshold aluminum L=850
35	320385	x	Gavel bäddlåda H.F. u. lucka	Gable bed box R.F. without door
36	860590	x	List hörn plast L=2500	Corner strip L=2500
37	320005	x	Lucka u. handtag/gångjärn	Door without handle/hinge
--	312589	x	Gångjärn d:o	Hinge d:o
38	320435	x	Värmespalt förlängning	Air gap
40	320388	x	Front bäddlåda H.F.	Front bed box R.F.
41	312154	x	Lock bäddlåda H.F.	Cover bed box R.F.
			M= Metervara	M= On the metre
			T= Tillbehör	T= Accessory

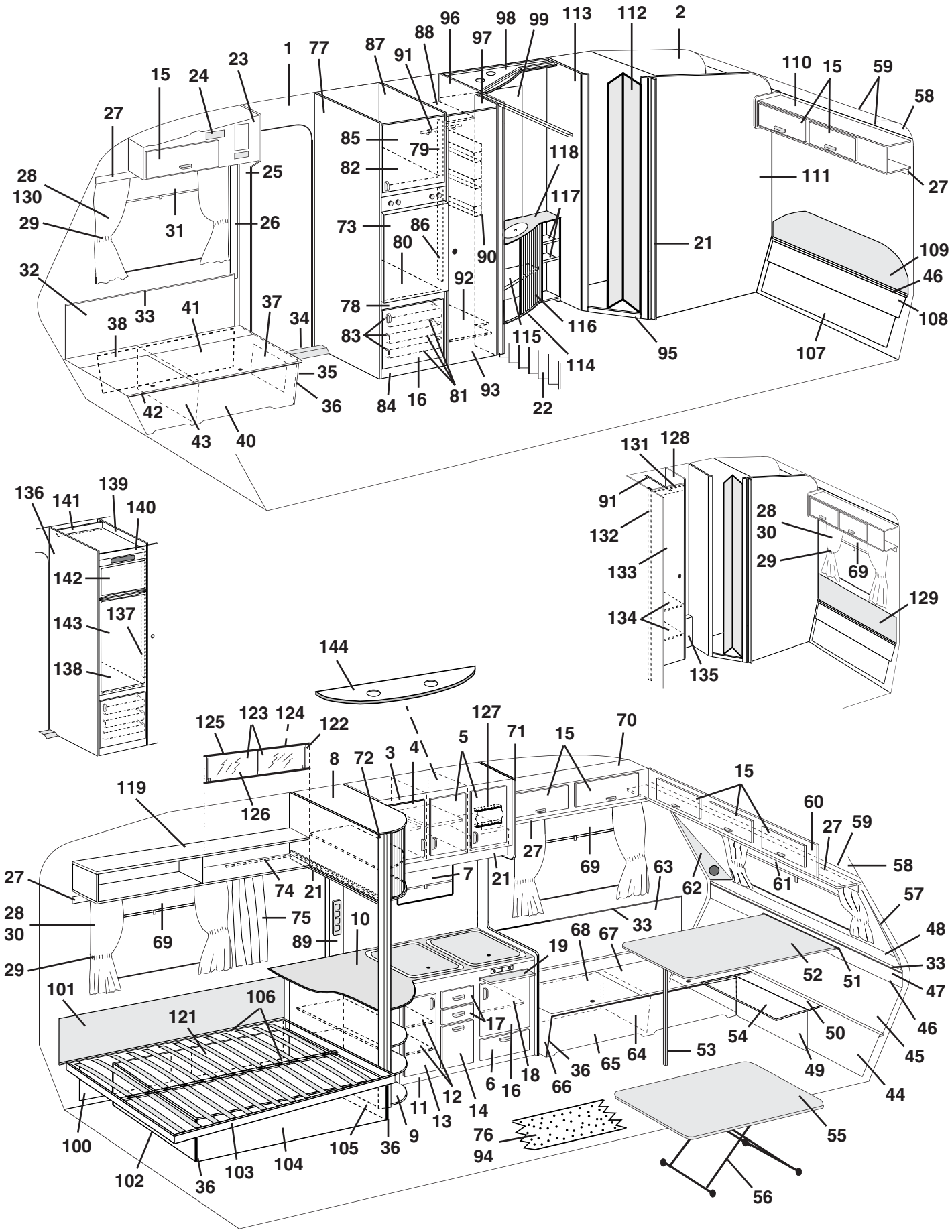
1 2 15 21 22 23 24 25 26 27 28 29 30 31 32 33 34 35 36 37 38 40 41 42 43 46 58 59 73 74 75 76 77 78 79 80 81 82 83 84 85 86 87 88 89 90 91 92 93 94 95 96 97 98 99 100 101 102 103 104 105 106 107 108 109 110 111 112 113 114 115 116 117 118 119 120 121 122 123 124 125 126 127 128 129 130 131 132 133 134 135 136 137 138 139 140 141 142 143 144

Pos Fig	Det. nr Part. No	Ingår Fitted	Benämning	Description
42	860562	x	List bädd plast L=2500	List bed plastic L=2500
43	312825	x	Stöd bäddlåda H.F.	Support bed box R.F.
44	320429	x	Värmespalt förlängning	Air gap
45	320339	x	Värmespalt nedre	Air gap under
46	308928	x	List plast L=2020	List plastic L=2020
47	320337	x	Värmespalt övre	Air gap upper
48	320654	x	Hylla front	Shelf front
49	320390	x	Front bäddlåda gavel	Front bed box gable
50	320394	x	Skiva gavel	Sheet gable
51	300108	x	List bord väggdel	List wall
52	313875	x	Bordsskiva 1200x840	Table top 1200x840
--	300420	x	List bord bordsdel	List board
53	320711	x	Bordsben fällbart H=730	Table leg H=730
54	320409	T	Skiva rundsittgrupp	Sheet seat
55	313880	T	Bordsskiva 940x740	Table top 940x740
56	313185	T	Bordsstativ	Table stand
57	320628	x	Front högtalare H	Front loudspeaker R
58	309974	x	Skiva plast	Plastic sheet
59	309973	x	List radie L=2129	List L=2129
60	320119	x	Skåp gavel kpl. m. luckor/beslag	Cupboard cpl. with doors/holders
61	312769	x	Rullgardin L=1650	Blind L=1650
--	307216	x	Styrskena, rullgardin	Guide rail, blind
62	320629	x	Front högtalare V	Front loudspeaker L
63	320332	x	Värmespalt V.F.	Air gap L.F.
64	312826	x	Stöd bäddlåda V.F.	Support bed box L.F.
65	320386	x	Front bäddlåda V.F.	Front bed box L.F.
66	320392	x	Gavel bäddlåda V.F.	Gable bed box L.F.
67	320897	x	Lock bäddlåda V.F.	Cover bed box L.F.
68	320436	x	Värmespalt förlängning	Air gap
69	204583	x	Rullgardin/myggnät kassett L=900	Blind/mosquito net cassette L=900
--	207309	x	Dragläpp rullgardin/myggnät kassett	Drawstring blind/mosquito net cassette
--	312770	T	Rullgardin L=950	Blind L=950
--	307216	T	Styrskena, rullgardin	Guide rail, blind
70	320054	x	Skåp övre V.F. kpl. m. luckor/beslag	Cupboard upper L.F. cpl. with doors/holders
71	320495	x	Vägg vid diskbänk kpl.	Wall cpl.
72	320497	x	Stolpe utskjut	Support bar
73	320658	x	Skiva kyl	Sheet refrigerator
74	313646	x	Skena draperi	Roof strip, drapery
--	313794	x	Glid med klämma d:o	Slipper with holder d:o
--	905193	x	Ändstopp draperiskena	End stop, roof strip
75	314063	x	Draperi 8695-6 gul	Drapery 8695-6 yellow
--	314429	x	Draperi 8695-35 rosröd	Drapery 8695-35 rust-red
--	314430	x	Draperi 8695-62 aprikos	Drapery 8695-62 aprikot
--	314431	x	Draperi 8419-119 brun (mocka)	Drapery 8419-119 brown (suede)
--	314432	x	Draperi 8695-89 brun	Drapery 8695-89 brown
76	312226	M	Matta golv	Carpet floor
77	320560	x	Vägg kyl V kpl.	Wall cupboard L cpl.
78	320665	x	Front hylla	Front rack
79	320664	x	List 493x45	List 493x45
80	320655	x	Hylla under kyl	Rack under refrigerator
			M= Metervara	M= On the metre
			T= Tillbehör	T= Accessory

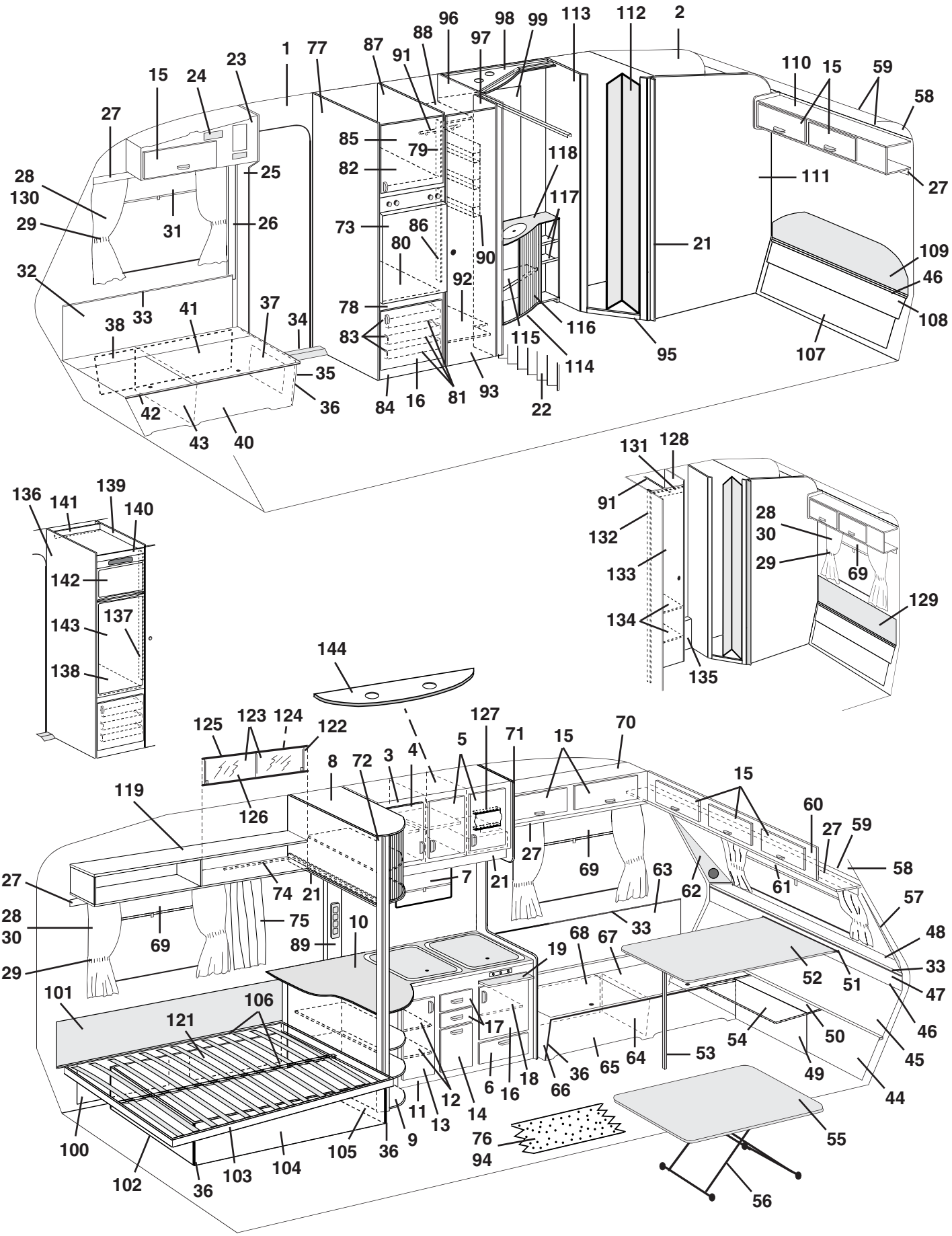
1
2
3
4
5
6
7
8
9
10
11
12
13
14
15
16
17
18
19
21
22
23
24
25
26
27
28
29
30
31
32
33
34
35
36
37
38
40
41
42
43
44
45
46
47
48
49
50
51
52
53
54
55
56
57
58
59
60
61
62
63
64
65
66
67
68
69
70
71
72
73
74
75
76
77
78
79
80
81
82
83
84
85
86
87
88
89
90
91
92
93
94
95
96
97
98
99
100
101
102
103
104
105
106
107
108
109
110
111
112
113
114
115
116
117
118
119
121
122
123
124
125
126
127
128
129
130
131
132
133
134
135
136
137
138
139
140
141
142
143
144

Pos Fig	Det. nr Part. No	Ingår Fitted	Benämning	Description
81	310325	x	Trådback 427x427x85	Tray 427x427x85
82	320656	x	Hylla över kyl	Rack over refrigerator
83	312712	x	Glidlist trådback (säljes i par)	Sliding strip tray (pair)
84	320657	x	Front kylskåpsskåp	Front cupboard
85	320684	x	Lucka V utan handtag/gångjärn	Door L without handle/hinge
--	311917	x	Gångjärn d:o	Hinge d:o
--	312588	x	Platta gångjärn	Plate hinge
86	320660	x	List 807x45	List 807x45
87	320558	x	Vägg kyl H kpl.	Wall cupboard R cpl.
88	320607	x	Hylla garderob övre	Rack wardrobe upper
89	320617	x	Front el-uttag	Front outlet
90	312162	x	Korg	Basket
91	312053	x	Galgstång L=780	Clothes hanger L=780
92	320613	x	Hylla garderob nedre	Rack wardrobe under
93	320000	x	Dörr utan lås/gångjärn	Door without lock/hinge
--	311917	x	Gångjärn d:o	Hinge d:o
--	312588	x	Platta gångjärn	Plate hinge
--	320637	x	Rätningslist d:o L=1790	List d:o L=1790
94	313706	T	Matta heltäckning (ange färg)	Carpet (specify colour)
95	320490	x	Tröskel tvättrum	Treshold washroom
--	314510	x	List aluminium d:o L=435	List aluminium d:o L=435
96	320525	x	Vägg garderob H kpl.	Wall wardrobe R cpl.
97	320579	x	Nisch vikdörr	Niche folding door
98	320638	x	Ljusramp	Light holder
99	313265	x	Spegel	Mirror
100	320436	x	Värmespalt förlängning	Air gap
101	312006	x	Värmespalt V.B. u. överdrag	Air gap L. rear without covering
---	313114	x	Överdrag d:o (ange färg, se tygprover)	Covering d:o (specify colour,see textiles)
102	320370	x	Gavel säng V	Gable bed L
103	312336	x	Sängram utan ribbor	Bed bottom without laths
---	311985	x	Ribba d:o L=720	Lath d:o L=720
---	312046	x	Band till ribbotten	Band for laths bottom
104	320679	x	Front säng	Front bed
105	320368	x	Gavel säng H	Gable bed R
106	312335	x	List furu 17,5x55x1510	Wood lath pine 17,5x55x1510
107	320431	x	Värmespalt förlängning	Air gap
108	320351	x	Värmespalt nedre	Air gap under
109	312369	x	Värmespalt övre u. överdrag	Air gap upper without covering
---	313116	x	Överdrag d:o (ange färg, se tygprover)	Covering d:o (specify colour,see textiles)
110	320126	x	Skåp övre kpl. m. luckor/beslag	Cupboard upper cpl. with doors/holders
111	320491	x	Vägg tvättrum bakre kpl.	Wall washroom cpl.
112	313630	x	Vikdörr kpl.	Folding door cpl
113	320486	x	Vägg tvättrum främre kpl.	Wall washroom cpl.
114	320239	x	Skåp tvättställ kpl. m. skiva/jalusi	Cupboard wash basin cpl. with board/jalousie
115	320253	x	Hylla	Rack
116	320243	x	Jalusi	Jalousie
117	320247	x	Hylla övre	Rack upper
---	320256	x	Hylla undre	Rack under
118	313882	x	Skiva skåp tvättställ	Board cupboard wash basin
119	320258	x	Hylla V-H bak kpl.	Rack L-R rear cpl.
			M= Metervara	M= On the metre
			T= Tillbehör	T= Accessory

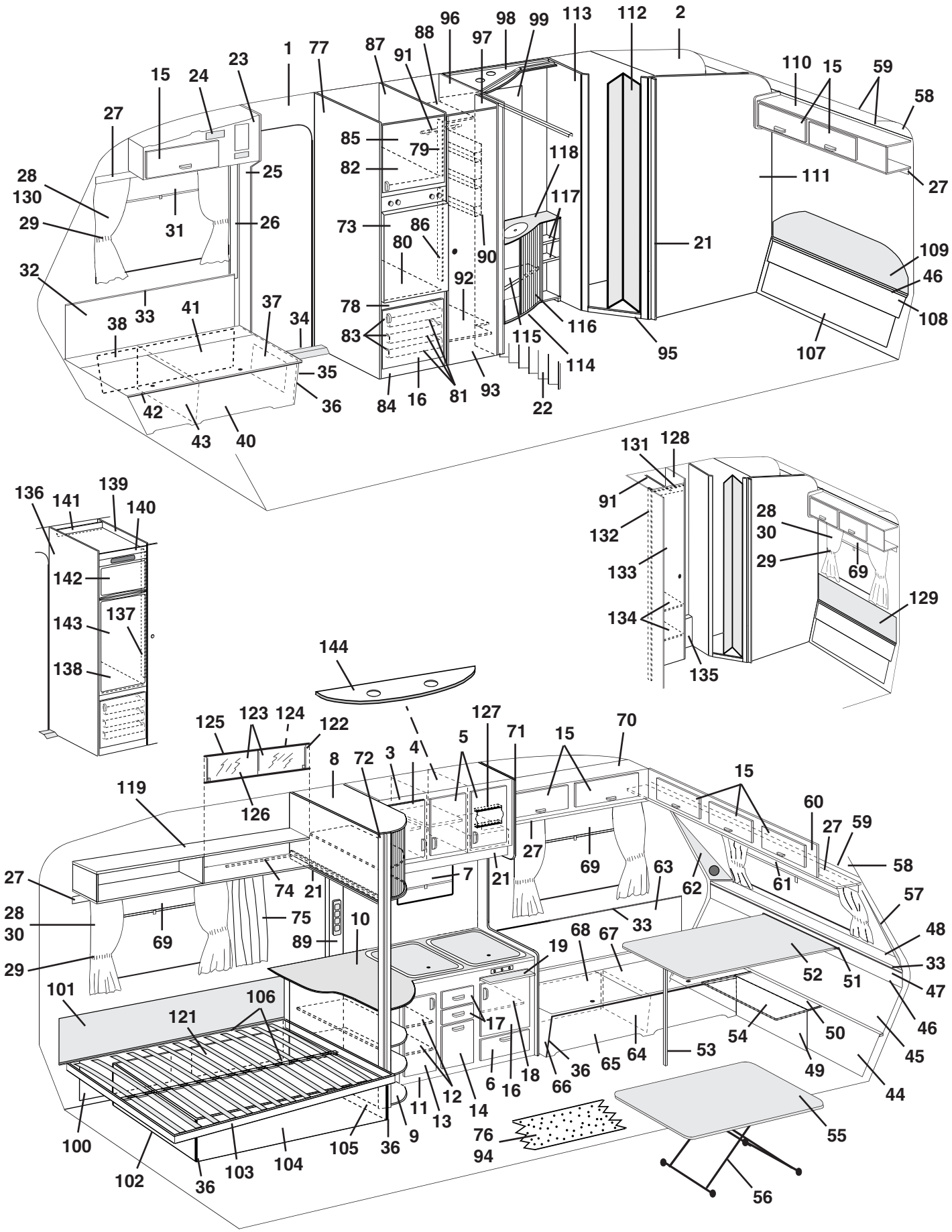
1
2
3
4
5
6
7
8
9
10
11
12
13
14
15
16
17
18
19
21
22
23
24
25
26
27
28
29
30
31
32
33
34
35
36
37
38
40
41
42
43
44
45
46
47
48
49
50
51
52
53
54
55
56
57
58
59
60
61
62
63
64
65
66
67
68
69
70
71
72
73
74
75
76
77
78
79
80
81
82
83
84
85
86
87
88
89
90
91
92
93
94
95
96
97
98
99
100
101
102
103
104
105
106
107
108
109
110
111
112
113
114
115
116
117
118
119
121
122
123
124
125
126
127
128
129
130
131
132
133
134
135
136
137
138
139
140
141
142
143
144

Pos Fig	Det. nr Part. No	Ingår Fitted	Benämning	Description
121	320437	x	Värmespalt förlängning	Air gap
122	313215	T	Skjutlucka kpl. m. spegel/glidlister	Sliding lid cpl. with mirror/sliding strip
123	312606	T	Lucka skjut u. handtag	Sliding lid without handle
---	312056	T	Handtag d:o	Handle d:o
124	312605	T	Spegel 833x240	Mirror 833x240
125	313146	T	Glidlist övre al. L=845	Sliding strip upper al. L=845
126	313147	T	Glidlist undre al. inkl. list ilägg L=845	Sliding strip under al. incl. filling list L=845
---	312059	T	List ilägg d:o plast L=2000	Filling list d:o plastic L=2000
127	312227	x	Kryddhylla	Spice rack
128	320555	T	Vägg garderob H kpl.	Wall wardrobe R cpl.
129	313647	T	Värmespalt övre u. överdrag	Air gap upper without covering
---	313661	T	Överdrag d:o (ange färg, se tygprover)	Covering d:o (specify colour,see textiles)
130	313945	T	Gardinlängd tyll 600x670	Curtain tulle 600x670
---	313947	T	Gardinlängd tyll 1450x730	Curtain tulle 1450x730
131	320667	T	Överbit garderob	Overlap wardrobe
132	320668	T	List folierad L=1948	Strip L=1948
133	320001	T	Dörr utan lås/gångjärn	Door without lock/hinge
---	311917	T	Gångjärn d:o	Hinge d:o
---	312588	T	Platta gångjärn	Plate hinge
---	320637	T	Rätningslist d:o L=1790	List d:o L=1790
134	320615	T	Hylla garderob	Rack wardrobe
135	320643	T	Front	Front
136	320882	T	Vägg kyl V kpl.	Wall cupboard L cpl.
137	320576	T	List 1315x45	List 1315x45
138	320666	T	Hylla under kyl	Rack under refrigerator
139	320887	T	Vägg kyl H kpl.	Wall cupboard R cpl.
140	320574	T	Front kylskåpsskåp	Front cupboard
141	320575	T	Bakstycke kylskåpsskåp	Back cupboard
142	320577	T	Skiva frys	Sheet freezer
143	320578	T	Skiva kyl	Sheet refrigerator
144	320953	T	Ljusramp köksskåp	Light holder

M= Metervara
T= Tillbehör

M= On the metre
T= Accessory

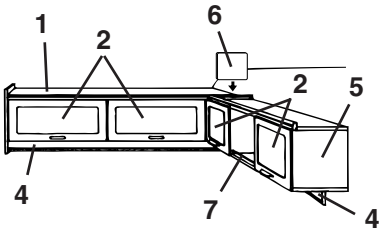
1
2
6
2
5
4
7
4

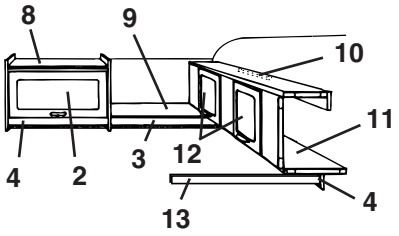
8
9
10
11
4
2
3
12
13
4


14

Pos Fig	Det. nr Part. No	Ingår Fitted	Benämning	Description
1	320126	x	Skåp övre kpl. m. luckor/beslag	Cupboard upper cpl. with doors/holders
2	320007	x	Lucka u. handtag/gångjärn.	Door without handle/hinge
--	860406	x	Gångjärn d:o	Hinge d:o
3	320702	x	List folierad L=2440	Strip L=2440
4	320705	x	List folierad L=2440	Strip L=2440
5	320087	x	Skåp övre kpl. m. luckor/beslag	Cupboard cpl. with doors/holders
6	320094	x	Passbit	Distance
7	314573	x	Rasskydd al. rör Ø=8 L=556	Pipe al. Ø=8 L=556
--	800242	x	Plugg plast brun	Plug plastic brown
8	320124	x	Skåp övre kpl. m. lucka/beslag	Cupboard upper cpl. with door/holders
9	320267	x	Hylla gavel bak	Rack gable rear
10	312233	x	Regel låsning	Lock bar
11	320100	x	Överbäddsskåp kpl. m. luckor/beslag	Upper bed cpl. with doors/holders
12	320007	x	Lucka u. handtag/gångjärn.	Door without handle/hinge
--	860402	x	Gångjärn d:o	Hinge d:o
13	313780	x	Bärregel	Bearing rail
14	312613	T	Stege kpl. med krokar	Ladder cpl. with hooks
--	860426	T	Krok till stege	Hook for ladder

T= Tillbehör

T= Accessory

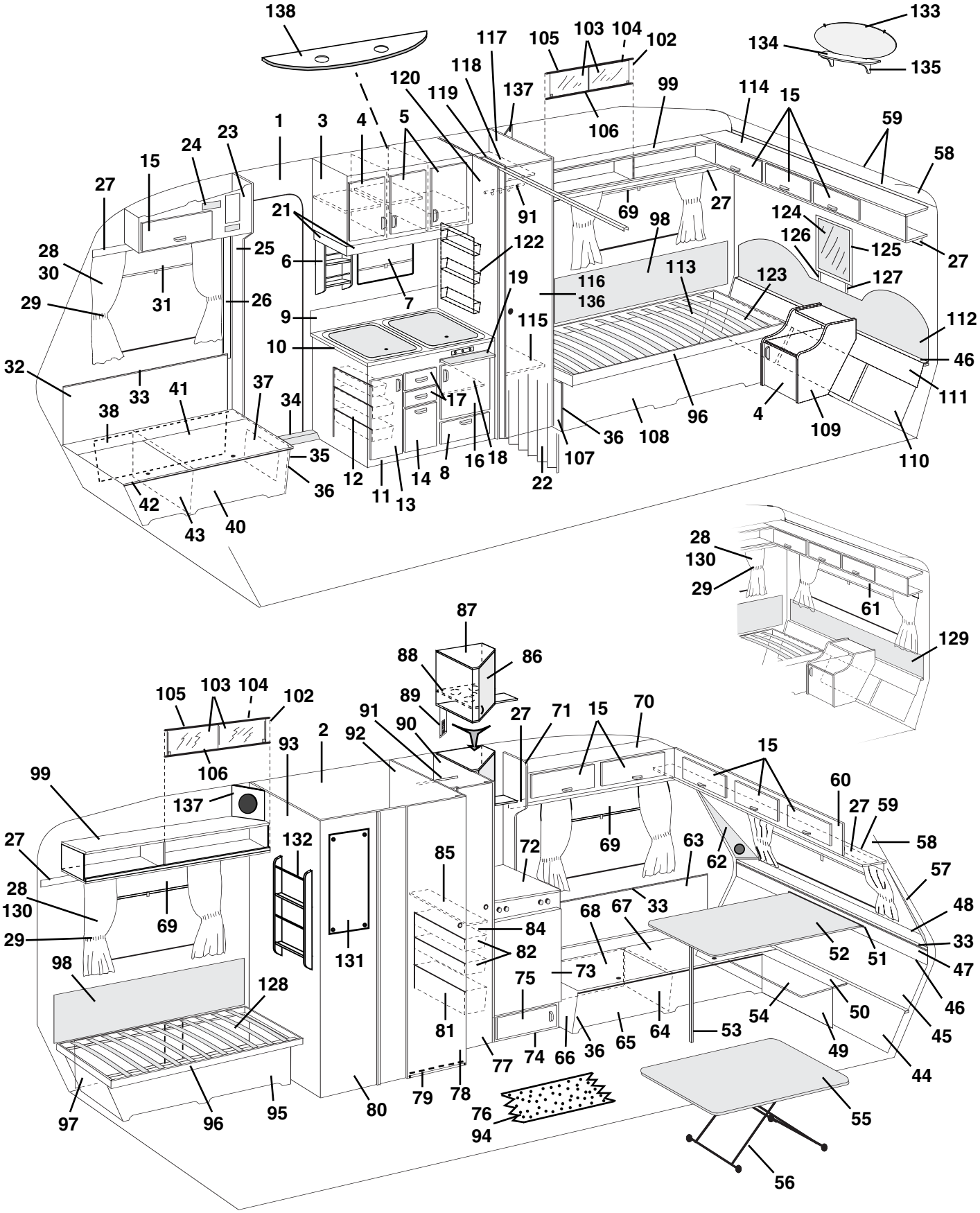
138
133
134
135
117
105
103
104
102
118
120
119
137
99
114
15
106
59
58
1
3
4
5
23
24
15
27
21
91
69
98
27
124
126
125
27
28
30
25
6
122
113
123
127
29
31
26
7
19
116
136
9
115
112
10
46
32
33
41
37
34
17
111
38
35
36
12
11
13
14
8
16
18
22
107
36
108
96
4
109
110
42
43
40
28
130
29
61
129
87
88
86
89
105
103
104
102
91
90
27
71
15
70
2
92
93
106
15
99
137
60
27
59
27
132
85
72
69
63
62
58
57
28
130
69
29
131
84
82
68
67
33
48
33
98
128
75
73
52
51
47
46
81
77
74
66
36
65
64
53
54
50
49
45
44
97
96
95
80
79
78
76
94
55
56

Pos Fig	Det. nr Part. No	Ingår/Fitted 560 GS	Ingår/Fitted 560 GS 2,5	Benämning	Description
1	312219	M	M	Tapet, vägg/tak	Wall paper
--	312220	x	x	Tejp tapet, vägg 25m/rulle	Tape, wall paper 25m/roll
2	314524	M	x	Tapet, vägg tvättrum	Wall paper, washroom
3	320016	x	x	Skåp kök kpl. m. luckor/beslag	Cupboard kitchen cpl. with doors/holders
4	320686	x	x	Lucka V u. handtag/gångjärn	Door L without handle/hinge
--	311917	x	x	Gångjärn d:o	Hinge d:o
--	312588	x	x	Platta gångjärn	Plate hinge
5	320685	x	x	Lucka H u. handtag/gångjärn	Door R without handle/hinge
--	311917	x	x	Gångjärn d:o	Hinge d:o
--	312588	x	x	Platta gångjärn	Plate hinge
6	320307	x	x	Kryddhylla	Spice rack
7	312768	x	x	Rullgardin/myggnät kassett L=475	Blind/mosquito net cassette L=475
--	207309	x	x	Dragläpp rullgardin/myggnät kassett	Drawstring blind/mosquito net cassette
--	312771	T	T	Rullgardin L=525	Blind L=525
8	320007	x	x	Lucka u. handtag/gångjärn.	Door without handle/hinge
--	312589	x	x	Gångjärn d:o	Hinge d:o
9	313997	x	x	Flamskydd	Flame guard
10	320787	x	x	Skiva diskbänk	Board
11	320450	x	x	Diskbänk trädel u. skiva och luckor/lådor	Kitchen sink without board and doors/drawers
--	312173	x	x	Plåt skydd under spis	Plate cover under fireplace
12	312106	x	x	Bänkutdragssats kpl.	Extensible basket
13	320690	x	x	Lucka V u. handtag/gångjärn	Door L without handle/hinge
--	311917	x	x	Gångjärn d:o	Hinge d:o
--	312588	x	x	Platta gångjärn	Plate hinge
14	320691	x	x	Lucka u. handtag	Door without handle
15	320007	x	x	Lucka u. handtag/gångjärn.	Door without handle/hinge
--	860406	x	x	Gångjärn d:o	Hinge d:o
16	320683	x	x	Lucka H u. handtag/gångjärn	Door R without handle/hinge
--	311917	x	x	Gångjärn d:o	Hinge d:o
--	312588	x	x	Platta gångjärn	Plate hinge
17	320464	x	x	Låda kpl. med handtag	Drawer cpl. with handle
--	320696	x	x	Lådförstycke u. handtag	Drawer front without handle
18	320460	x	x	Hylla övre	Rack upper
19	312064	x	x	Skärbräda	Cutting board
21	320702	x	x	List folierad L=2440	Strip L=2440
22	320709	x		Vikdörr inkl. takskena	Folding door incl. roofstrip
--	320710		x	Vikdörr inkl. takskena	Folding door incl. roofstrip
23	320065	x	x	Skåp övre H.F. kpl. m. lucka/beslag	Cupboard upper R.F. cpl. with door/holders
24	312404	x	x	Täckfront radiourtag	Cover radio recess
25	320620	x	x	Stolpe förstärkning	Support bar
26	503743	x	x	List täck el-kabel B=60 L=2500	Cover strip B=60 L=2500
--	800918	x	x	Nit d:o nylon vit	Rivet d:o nylon white
27	320705	x	x	List folierad L=2440	Strip L=2440
28	314379	x		Gardinsats kpl. m. kappa 8695-6 u. gav. fönst.	Curtain kit cpl. 8695-6
--	314384	T		Gardinsats kpl. m. kappa 8695-6 m. gav. fönst.	Curtain kit cpl. 8695-6 (gable window)
--	314380	x		Gardinsats kpl. m. kappa 8695-35 u. gav. fönst.	Curtain kit cpl. 8695-35
--	314385	T		Gardinsats kpl. m. kappa 8695-35 m. gav. fönst.	Curtain kit cpl. 8695-35 (gable window)
--	314381	x		Gardinsats kpl. m. kappa 8695-62 u. gav. fönst.	Curtain kit cpl. 8695-62
--	314386	T		Gardinsats kpl. m. kappa 8695-62 m. gav. fönst.	Curtain kit cpl. 8695-62 (gable window)
--	314382	x		Gardinsats kpl. m. kappa 8419-119 u. gav. fönst.	Curtain kit cpl. 8419-119
--	314387	T		Gardinsats kpl. m. kappa 8419-119 m. gav. fönst.	Curtain kit cpl. 8419-119 (gable window)
--	314383	x		Gardinsats kpl. m. kappa 8695-89 u. gav. fönst.	Curtain kit cpl. 8695-89
--	314388	T		Gardinsats kpl. m. kappa 8695-89 m. gav. fönst.	Curtain kit cpl. 8695-89 (gable window)
--	314457		x	Gardinsats kpl. m. kappa 8695-6 u. gav. fönst.	Curtain kit cpl. 8695-6
--	314462		T	Gardinsats kpl. m. kappa 8695-6 m. gav. fönst.	Curtain kit cpl. 8695-6 (gable window)
				M= Metervara	M= On the metre
				T= Tillbehör	T= Accessory

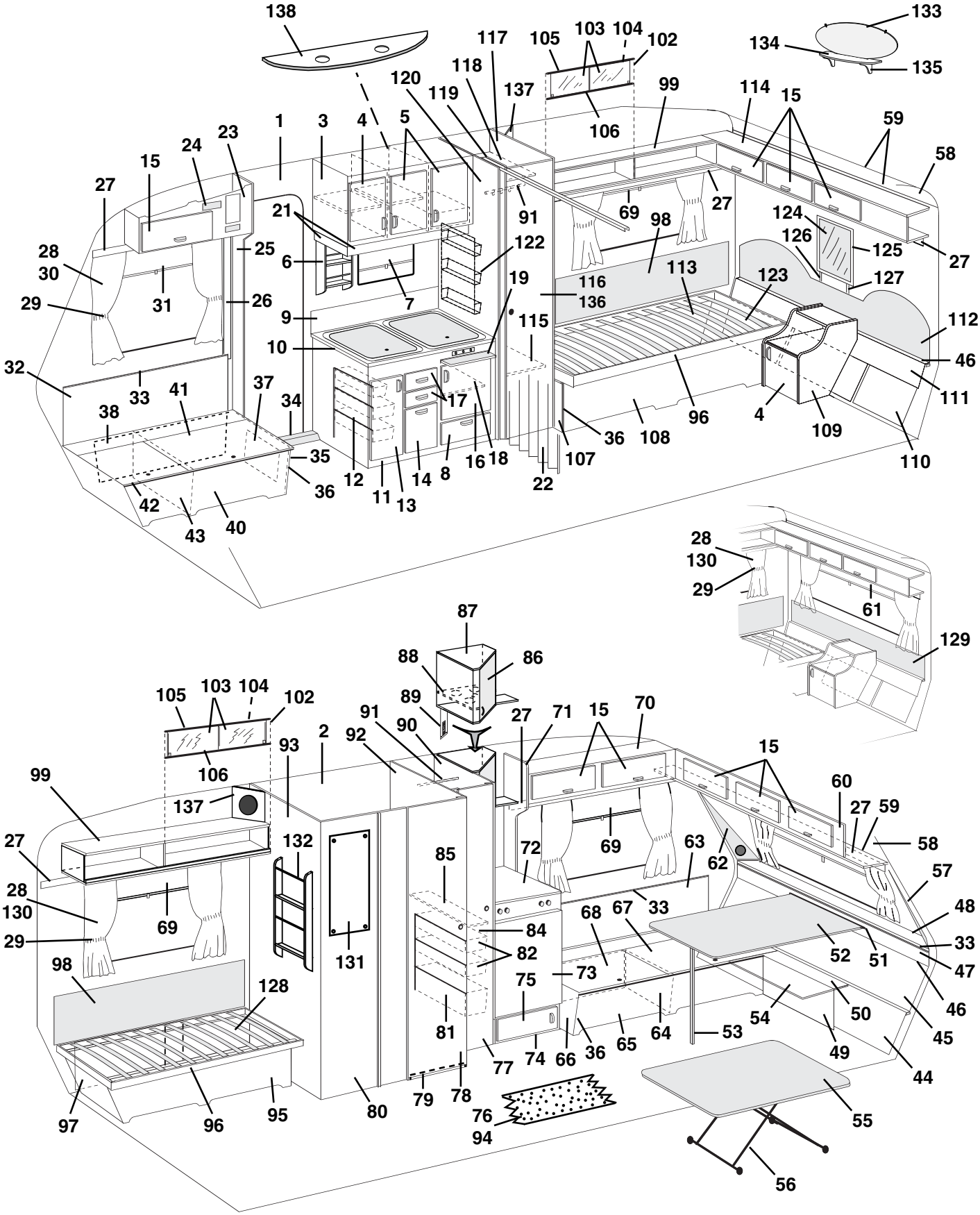
138
133
134
135
117
105
103
104
102
118
120
119
137
99
114
15
106
59
58
1
3
4
5
23
24
15
27
21
91
69
98
27
124
126
125
27
28
30
25
6
122
19
116
136
113
123
127
29
31
26
7
9
115
112
10
46
32
33
41
37
34
17
111
38
35
36
12
11
13
14
8
16
18
22
107
36
108
96
4
109
110
42
43
40
28
130
29
61
129
87
88
86
89
105
103
104
102
91
90
27
71
15
70
2
92
93
106
99
137
15
60
27
59
58
27
132
85
72
69
63
62
57
28
130
69
29
131
84
82
68
67
33
48
33
52
51
47
98
128
75
73
46
81
54
50
45
77
74
66
36
65
64
53
49
44
97
96
95
80
79
78
76
94
55
56

Pos Fig	Det. nr Part. No	Ingår/Fitted 560 GS	Ingår/Fitted 560 GS 2,5	Benämning	Description
--	314458		x	Gardinsats kpl. m. kappa 8695-35 u. gav. fönst.	Curtain kit cpl. 8695-35
--	314463		T	Gardinsats kpl. m. kappa 8695-35 m. gav. fönst.	Curtain kit cpl. 8695-35 (gable window)
--	314459		x	Gardinsats kpl. m. kappa 8695-62 u. gav. fönst.	Curtain kit cpl. 8695-62
--	314464		T	Gardinsats kpl. m. kappa 8695-62 m. gav. fönst.	Curtain kit cpl. 8695-62 (gable window)
--	314460		x	Gardinsats kpl. m. kappa 8419-119 u. gav. fönst.	Curtain kit cpl. 8419-119
--	314465		T	Gardinsats kpl. m. kappa 8419-119 m. gav. fönst.	Curtain kit cpl. 8419-119 (gable window)
--	314461		x	Gardinsats kpl. m. kappa 8695-89 u. gav. fönst.	Curtain kit cpl. 8695-89
--	314466		T	Gardinsats kpl. m. kappa 8695-89 m. gav. fönst.	Curtain kit cpl. 8695-89 (gable window)
--	314400	x	x	Gardinlängd H=750 (u. omtag) 8695-6 gul	Curtain H=750 (ex. band) 8695-6 yellow
--	314405	x	x	Gardinlängd H=750 (u. omtag) 8695-35 roströd	Curtain H=750 (ex. band) 8695-35 rust-red
--	314410	x	x	Gardinlängd H=750 (u. omtag) 8695-62 aprikos	Curtain H=750 (ex. band) 8695-62 aprikot
--	314415	x	x	Gardinlängd H=750 (u. omt.) 8419-119 br.(mocka)	Curtain H=750 (ex. band) 8419-119 br. (suede)
--	314420	x	x	Gardinlängd H=750 (u. omtag) linne (för 314415)	Curtain H=750 (ex. band) linen (for 314415)
--	314422	x	x	Gardinlängd H=750 (u. omtag) 8695-89 brun	Curtain H=750 (ex. band) 8695-89 brown
--	314399	x	x	Gardinlängd H=670 (u. omtag) 8695-6 gul	Curtain H=670 (ex. band) 8695-6 yellow
--	314404	x	x	Gardinlängd H=670 (u. omtag) 8695-35 roströd	Curtain H=670 (ex. band) 8695-35 rust-red
--	314409	x	x	Gardinlängd H=670 (u. omtag) 8695-62 aprikos	Curtain H=670 (ex. band) 8695-62 aprikot
--	314414	x	x	Gardinlängd H=670 (u. omt.) 8419-119 br.(mocka)	Curtain H=670 (ex. band) 8419-119 br. (suede)
--	314419	x	x	Gardinlängd H=670 (u. omtag) linne (för 314414)	Curtain H=750 (ex. band) linen (for 314414)
--	314421	x	x	Gardinlängd H=670 (u. omtag) 8695-89 brun	Curtain H=670 (ex. band) 8695-89 brown
--	300884	M	M	Gardinspiral d:o	Curtain hanger d:o
--	314451		x	Gardinkappa L=2160 8695-6 gul	Valance L=2160 8695-6 yellow
--	314452		x	Gardinkappa L=2160 8695-35 roströd	Valance L=2160 8695-35 rust-red
--	314453		x	Gardinkappa L=2160 8695-62 aprikos	Valance L=2160 8695-62 aprikot
--	314454		x	Gardinkappa L=2160 8419-119 brun (mocka)	Valance L=2160 8419-119 brown (suede)
--	314455		x	Gardinkappa L=2160 74074 rutig	Valance L=2160 74074 checked
--	314402	x		Gardinkappa L=1910 8695-6 gul	Valance L=1910 8695-6 yellow
--	314407	x		Gardinkappa L=1910 8695-35 roströd	Valance L=1910 8695-35 rust-red
--	314412	x		Gardinkappa L=1910 8695-62 aprikos	Valance L=1910 8695-62 aprikot
--	314417	x		Gardinkappa L=1910 8419-119 brun (mocka)	Valance L=1910 8419-119 brown (suede)
--	314425	x		Gardinkappa L=1910 74074 rutig	Valance L=1910 74074 checked
--	314401	x	x	Gardinkappa L=1060 8695-6 gul	Valance L=1060 8695-6 yellow
--	314406	x	x	Gardinkappa L=1060 8695-35 roströd	Valance L=1060 8695-35 rust-red
--	314411	x	x	Gardinkappa L=1060 8695-62 aprikos	Valance L=1060 8695-62 aprikot
--	314416	x	x	Gardinkappa L=1060 8419-119 brun (mocka)	Valance L=1060 8419-119 brown (suede)
--	314423	x	x	Gardinkappa L=1060 8695-89 brun	Valance L=1060 8695-89 brown
--	314426	x	x	Gardinkappa L=1060 74074 rutig	Valance L=1060 74074 checked
--	309768	M	M	Band kardborre d:o B=16 mm	Band with teasel fastening d:o
29	314403	x	x	Omtagsband färg 8695-6 gul	Band for curtain 8695-6 yellow
--	314408	x	x	Omtagsband färg 8695-35 roströd	Band for curtain 8695-35 rust-red
--	314413	x	x	Omtagsband färg 8695-62 aprikos	Band for curtain 8695-62 aprikot
--	314418	x	x	Omtagsband färg 8419-119 brun (mocka)	Band for curtain 8419-119 brown (suede)
--	314424	x	x	Omtagsband färg 8695-89 brun	Band for curtain 8695-89 brown
--	314427	x	x	Omtagsband färg 74074 rutig	Band for curtain 74074 checked
--	309768	M	M	Band kardborre d:o B=16 mm	Band with teasel fastening d:o
30	313945	T	T	Gardinlängd tyll 600x670	Curtain tulle 600x670
--	313947	T	T	Gardinlängd tyll 1450x730 (end. gavelfönster)	Curtain tulle 1450x730 (only gable window)
31	312770	x	x	Rullgardin L=950	Blind L=950
--	307216	x	x	Styrskena, rullgardin	Guide rail, blind
32	320330	x	x	Värmespalt H.F.	Air gap R.F.
33	860423	M	M	List kant ljusbrun	Strip, light brown
34	312957	x	x	Tröskel aluminium L=850	Threshold aluminum L=850
35	320385	x	x	Gavel bäddlåda H.F. u. lucka	Gable bed box R.F. without door
36	860590	x	x	List hörn plast L=2500	Corner strip L=2500
37	320005	x	x	Lucka u. handtag/gångjärn	Door without handle/hinge
				M= Metervara	M= On the metre
				T= Tillbehör	T= Accessory

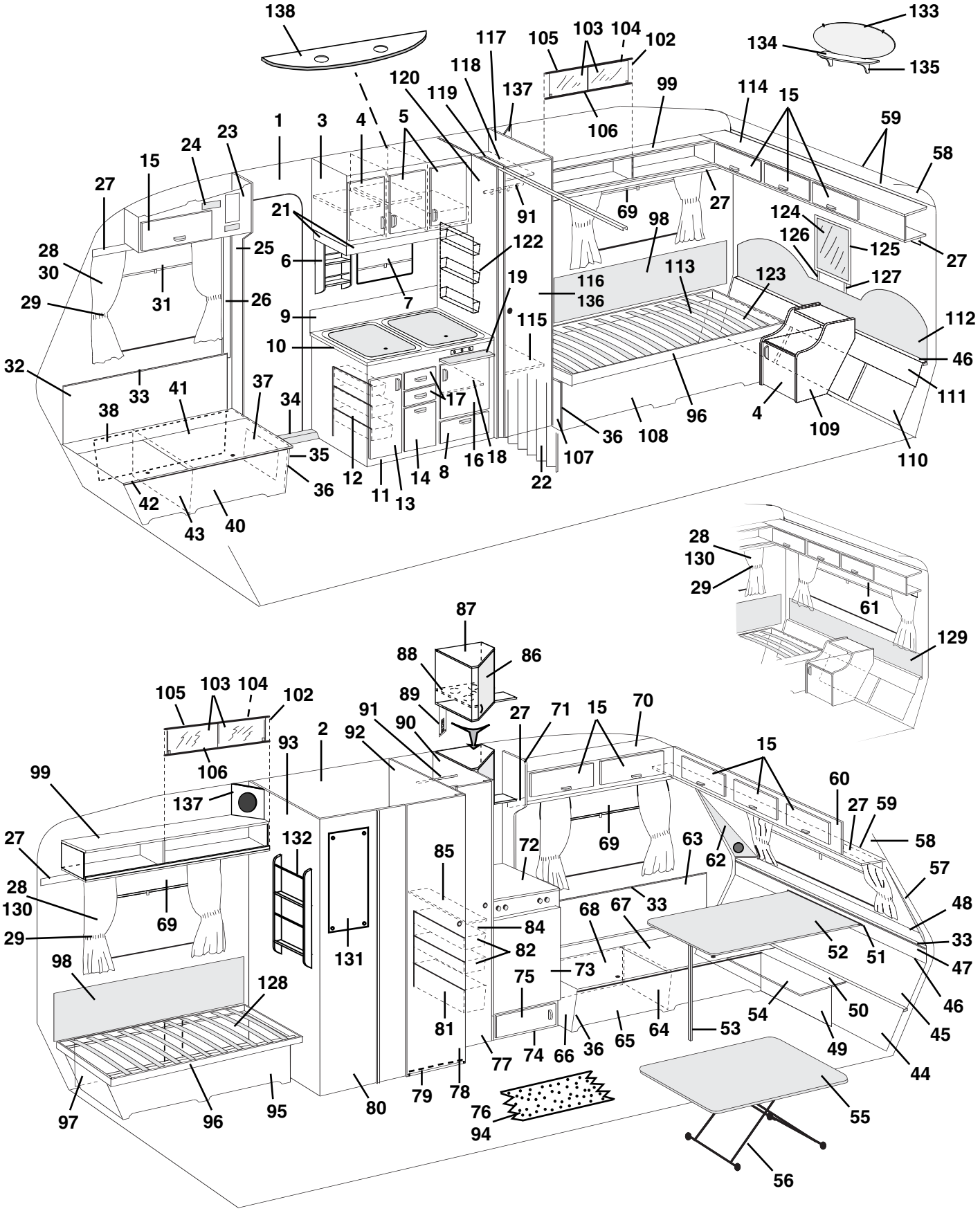
138
133
134
135
117
105
103
104
102
118
120
119
137
99
114
15
106
59
58
1
3
4
5
23
24
15
27
21
91
69
98
27
124
126
125
27
28
30
25
6
122
113
123
127
29
31
26
7
19
116
136
9
115
112
10
46
32
33
41
37
34
17
111
38
35
36
12
11
13
14
8
16
18
22
107
36
108
96
4
109
110
42
43
40
28
130
29
61
129
87
88
86
89
105
103
104
102
91
90
27
71
15
70
2
92
93
106
15
99
137
60
27
59
27
132
85
72
69
63
62
58
57
28
130
69
29
131
84
82
68
67
33
48
33
98
128
75
73
52
51
47
46
81
77
74
66
36
65
64
53
54
50
49
45
44
97
96
95
80
79
78
76
94
55
56

Pos Fig	Det. nr Part. No	Ingår/Fitted 560 GS	Ingår/Fitted 560 GS 2,5	Benämning	Description
--	312589	x	x	Gångjärn d:o	Hinge d:o
38	320435	x	x	Värmespalt förlängning	Air gap
40	320388	x	x	Front bäddlåda H.F.	Front bed box R.F.
41	312154	x	x	Lock bäddlåda H.F.	Cover bed box R.F.
42	860562	x	x	List bädd plast L=2500	List bed plastic L=2500
43	312825	x	x	Stöd bäddlåda H.F.	Support bed box R.F.
44	320429	x		Värmespalt förlängning	Air gap
--	320428		x	Värmespalt förlängning	Air gap
45	320339	x		Värmespalt nedre	Air gap under
--	320360		x	Värmespalt nedre	Air gap under
46	308928	x		List plast L=2020	List plastic L=2020
--	314287		x	List plast L=2270	List plastic L=2270
47	320337	x		Värmespalt övre	Air gap upper
--	320358		x	Värmespalt övre	Air gap upper
48	320654	x		Hylla front	Shelf front
--	320671		x	Hylla front	Shelf front
49	320390	x		Front bäddlåda gavel	Front bed box gable
--	320424		x	Front bäddlåda gavel	Front bed box gable
50	320394	x		Skiva gavel	Sheet gable
51	300108	x		List bord väggdel	List wall
52	313875	x		Bordsskiva 1200x840	Table top 1200x840
--	300420	x		List bord bordsdel	List board
53	320711	x		Bordsben fällbart H=730	Table leg H=730
54	320409	T		Skiva rundsittgrupp	Sheet seat
--	320426		x	Skiva rundsittgrupp	Sheet seat
55	313880	T		Bordsskiva 940x740	Table top 940x740
--	313876		x	Bordsskiva 940x840	Table top 940x840
56	313185	T	x	Bordsstativ	Table stand
57	320628	x	x	Front högtalare H	Front loudspeaker R
58	309974	x	x	Skiva plast	Plastic sheet
59	309973	x		List radie L=2129	List L=2129
--	313884		x	List radie L=2379	List L=2379
60	320119	x		Skåp gavel kpl. m. luckor/beslag	Cupboard cpl. with doors/holders
--	320152		x	Skåp gavel kpl. m. luckor/beslag	Cupboard cpl. with doors/holders
61	312769	x		Rullgardin L=1650	Blind L=1650
--	314104		x	Rullgardin L=1850	Blind L=1850
--	307216	x	x	Styrskena, rullgardin	Guide rail, blind
62	320629	x	x	Front högtalare V	Front loudspeaker L
63	320332	x	x	Värmespalt V.F.	Air gap L.F.
64	312826	x	x	Stöd bäddlåda V.F.	Support bed box L.F.
65	320386	x	x	Front bäddlåda V.F.	Front bed box L.F.
66	320392	x	x	Gavel bäddlåda V.F.	Gable bed box L.F.
67	320897	x	x	Lock bäddlåda V.F.	Cover bed box L.F.
68	320436	x	x	Värmespalt förlängning	Air gap
69	204583	x	x	Rullgardin/myggnät kassett L=900	Blind/mosquito net cassette L=900
--	207309	x	x	Dragläpp rullgardin/myggnät kassett	Drawstring blind/mosquito net cassette
--	312770	T	T	Rullgardin L=950	Blind L=950
--	307216	T	T	Styrskena, rullgardin	Guide rail, blind
70	320054	x	x	Skåp övre V.F. kpl. m. luckor/beslag	Cupboard upper L.F. cpl. with doors/holders
71	320622	x	x	Gavel mot överskåp	Gable cupboard
72	313874	x	x	Skiva kylskåpsbänk	Board
73	320658	x	x	Skiva kyl	Sheet refrigerator
74	320647	x	x	Kylskåpsbänk kpl. u. skiva	Cupboard cpl. without board
75	320653	x	x	Lucka utan handtag/gångjärn	Door without handle/hinge
--	311917	x	x	Gångjärn d:o	Hinge d:o
				M= Metervara	M= On the metre
				T= Tillbehör	T= Accessory

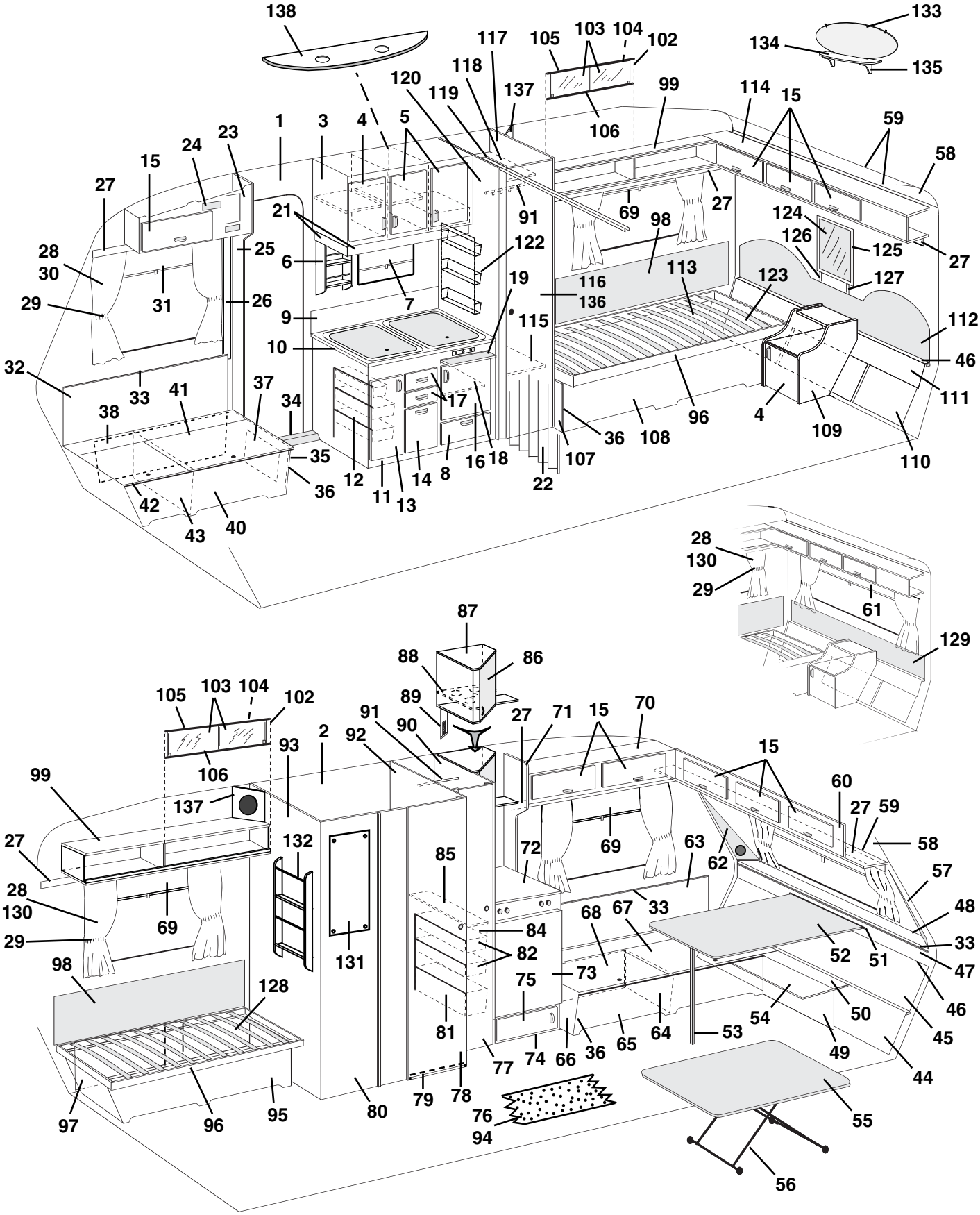
138
133
134
135
117
105
103
104
102
118
120
119
137
99
114
15
106
59
58
1
3
4
5
23
24
15
27
21
91
69
98
27
124
126
125
27
28
30
25
6
122
19
116
136
113
123
127
29
31
26
7
9
115
112
10
46
32
33
41
37
34
17
111
38
35
36
12
11
13
14
8
16
18
22
107
36
108
96
4
109
110
42
43
40
28
130
29
61
129
87
88
86
89
105
103
104
102
91
90
27
71
15
70
2
92
93
106
99
137
15
60
27
59
58
27
132
85
72
69
63
62
57
28
130
69
29
131
84
82
68
67
33
48
33
52
51
47
98
128
75
73
46
81
54
50
45
77
74
66
36
65
64
53
49
44
97
96
95
80
79
78
76
94
55
56

Pos Fig	Det. nr Part. No	Ingår/Fitted 560 GS	Ingår/Fitted 560 GS 2,5	Benämning	Description
--	312588	x	x	Platta gångjärn	Plate hinge
76	312226	M	M	Matta golv	Carpet floor
77	320002	x	x	Dörr utan lås/gångjärn	Door without lock/hinge
--	311917	x	x	Gångjärn d:o	Hinge d:o
--	312588	x	x	Platta gångjärn	Plate hinge
--	314523	x	x	Rätningslist d:o L=1760	List d:o L=1760
78	320001	x	x	Dörr utan lås/gångjärn	Door without lock/hinge
--	311917	x	x	Gångjärn d:o	Hinge d:o
--	312588	x	x	Platta gångjärn	Plate hinge
--	320637	x	x	Rätningslist d:o L=1790	List d:o L=1790
79	320646	x	x	Tröskel tvättrum	Treshold washroom
--	860541	M	M	Kantlist d:o	List d:o
80	320498	x	x	Vägg tvättrum yttre	Wall washroom outer
81	312157	x	x	Trådback 227x527x360	Tray 227x527x360
82	309009	x	x	Trådback 227x527x85	Tray 227x527x85
83	312158	x	x	Glidlist trådback V	Sliding strip tray L
84	312159	x	x	Glidlist trådback H	Sliding strip tray R
85	320601	x	x	Hylla backskåp	Rack cupboard
86	320916	x	x	Skiva akryl (lucka barskåp) u. handtag/gångjärn	Pane acryl (door) without handle/hinge
--	314351	x	x	Gångjärn d:o	Hinge d:o
--	314350	x	x	Lås magnet d:o	Lock magnet d:o
87	320900	x	x	Skåp bar kpl. m. lucka/beslag	Coctail cabinet cpl. with door/holder
88	320917	x	x	Hållare flaskor d:o	Bottle holder d:o
--	801035	x	x	Hylsa för hållare flaskor	Cage for bottle holder
89	320623	x	x	Front el-uttag	Front outlet
90	320519	x	x	Vägg backskåp H kpl.	Wall cupboard R cpl.
91	312053	x	x	Galgstång L=780	Clothes hanger L=780
92	320504	x	x	Vägg tvättrum H kpl.	Wall washroom R cpl.
93	320501	x	x	Vägg tvättrum V kpl.	Wall washroom L cpl.
94	312723	T		Matta heltäckning (ange färg)	Carpet (specify colour)
--	314469		T	Matta heltäckning (ange färg)	Carpet (specify colour)
95	320364	x	x	Front säng V	Front bed L
96	312026	x		Sängram utan ribbor	Bed bottom without laths
--	311985	x		Ribba d:o L=720	Lath d:o L=720
--	313898		x	Sängram utan ribbor	Bed bottom without laths
--	314211		x	Ribba d:o L=820	Lath d:o L=820
--	312046	x	x	Band till ribbotten	Band for laths bottom
97	320436	x	x	Värmespalt förlängning	Air gap
98	312006	x	x	Värmespalt V-H. B. u. överdrag	Air gap L-R rear without covering
--	313114	x	x	Överdrag d:o (ange färg, se tygprover)	Covering d:o (specify colour,see textiles)
99	320258	x	T	Hylla V-H bak kpl.	Rack L-R rear cpl.
102	313215	T	T	Skjutlucka kpl. m. spegel/glidlister	Sliding lid cpl. with mirror/sliding strip
103	312606	T	T	Lucka skjut u. handtag	Sliding lid without handle
---	312056	T	T	Handtag d:o	Handle d:o
104	312605	T	T	Spegel 833x240	Mirror 833x240
105	313146	T	T	Glidlist övre al. L=845	Sliding strip upper al. L=845
106	313147	T	T	Glidlist undre al. inkl. list ilägg L=845	Sliding strip under al. incl. filling list L=845
---	312059	T	T	List ilägg d:o plast L=2000	Filling list d:o plastic L=2000
107	320406	x		Gavel säng H	Gable bed R
---	320422		x	Gavel säng H	Gable bed R
108	320366	x	x	Front säng H	Front bed R
109	320188	x	x	Hurts	Cupboard
110	320439	x	x	Värmespalt förlängning	Air gap
111	320336	x		Värmespalt nedre	Air gap under
---	320353		x	Värmespalt nedre	Air gap under
				M= Metervara	M= On the metre
				T= Tillbehör	T= Accessory

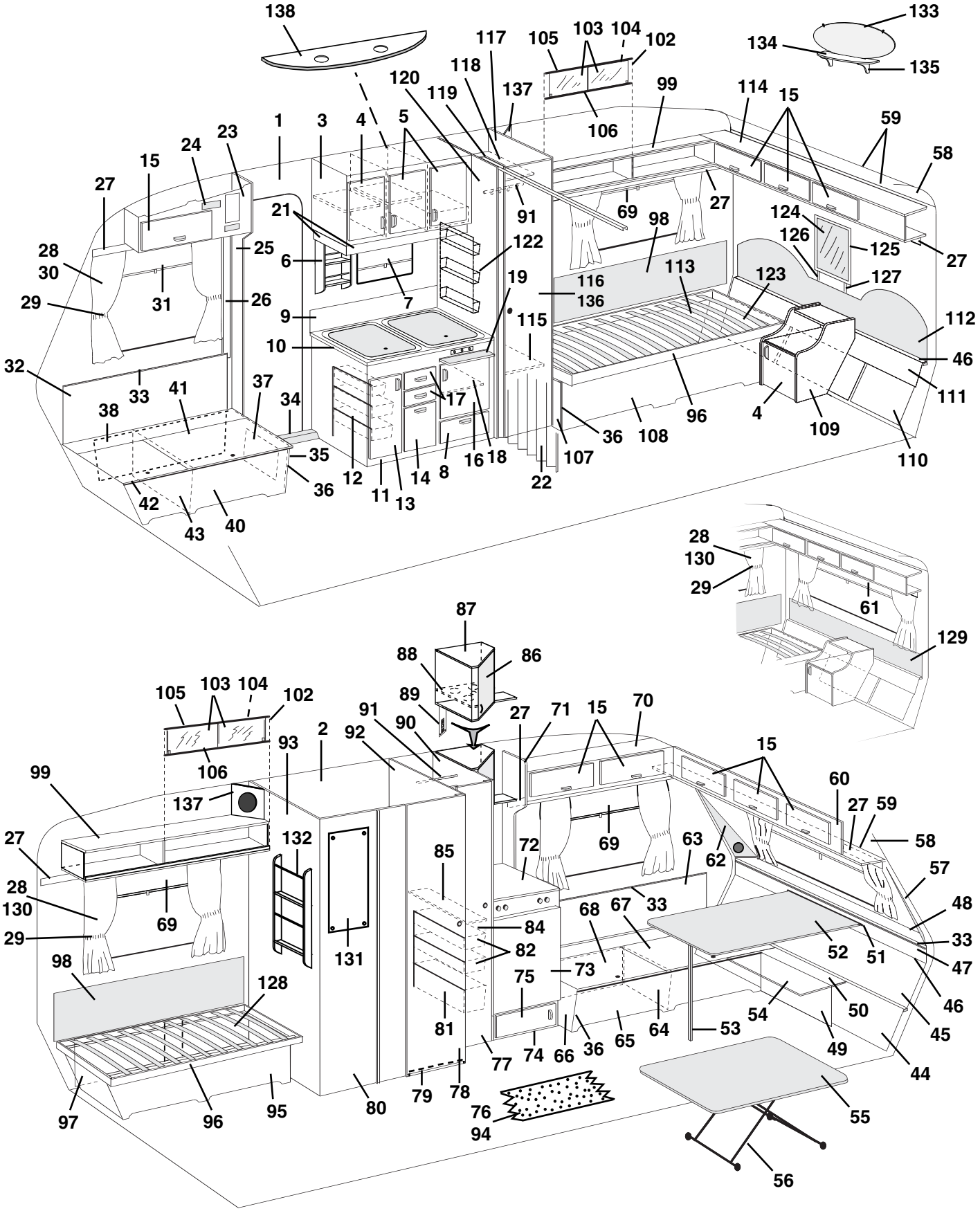
138
133
134
135
117
105
103
104
102
118
120
119
137
99
114
15
106
59
58
1
3
4
5
23
24
15
27
21
91
69
98
27
124
126
125
27
28
30
25
6
122
19
116
136
113
123
127
29
31
26
7
9
115
112
10
46
32
33
41
37
34
17
111
38
35
36
12
11
13
14
8
16
18
22
107
36
108
96
4
109
110
42
43
40
28
130
29
61
129
87
88
86
89
105
103
104
102
91
90
27
71
15
70
2
92
93
106
99
137
15
60
27
59
58
27
132
85
72
69
63
62
57
28
130
69
29
131
84
82
68
67
33
48
33
52
51
47
98
128
75
73
46
81
54
50
45
77
74
66
36
65
64
53
49
44
97
96
95
80
79
78
76
94
55
56

Pos Fig	Det. nr Part. No	Ingår/Fitted 560 GS	Ingår/Fitted 560 GS 2,5	Benämning	Description
112	312772	x		Värmespalt övre u. överdrag	Air gap upper without covering
---	313121	x		Överdrag d:o (ange färg, se tygprover)	Covering d:o (specify colour,see textiles)
---	313900		x	Värmespalt övre u. överdrag	Air gap upper without covering
---	314525		x	Överdrag d:o (ange färg, se tygprover)	Covering d:o (specify colour,see textiles)
113	320429	x	x	Värmespalt förlängning	Air gap
114	320112	x		Skåp gavel kpl. m. luckor/beslag	Cupboard cpl. with doors/holders
---	320146		x	Skåp gavel kpl. m. luckor/beslag	Cupboard cpl. with doors/holders
115	320604	x	x	Hylla garderob nedre	Rack wardrobe under
116	320000	x	x	Dörr utan lås/gångjärn	Door without lock/hinge
---	311917	x	x	Gångjärn d:o	Hinge d:o
---	312588	x	x	Platta gångjärn	Plate hinge
---	320637	x	x	Rätningslist d:o L=1790	List d:o L=1790
117	320527	x	x	Vägg garderob H kpl.	Wall wardrobe R cpl.
118	320607	x	x	Hylla garderob övre	Rack wardrobe upper
119	320582	x	x	Nisch vikdörr	Niche folding door
120	320532	x	x	Vägg garderob V kpl.	Wall wardrobe L kpl.
122	312162	x	x	Korg	Basket
123	320438	x	x	Värmespalt förlängning	Air gap
124	312808	x	T	Spegel	Mirror
125	312788	x	T	Ram spegel	Frame mirror
126	312820	x	T	Regel H. spegel	Latch R. mirror
127	312821	x	T	Regel V. spegel	Latch L. mirror
128	320437	x	x	Värmespalt förlängning	Air gap
129	312011	T		Värmespalt övre u. överdrag	Air gap upper without covering
---	313115	T		Överdrag d:o (ange färg, se tygprover)	Covering d:o (specify colour,see textiles)
---	314212		T	Värmespalt övre u. överdrag	Air gap upper without covering
---	314527		T	Överdrag d:o (ange färg, se tygprover)	Covering d:o (specify colour,see textiles)
130	313946	x	x	Gardinlängd tyll 1450x670 (end. gavelfönster)	Curtain tulle 1450x670 (only gable window)
---	313945	x	x	Gardinlängd tyll 600x670	Curtain tulle 600x670
131	310836	x	x	Spegel	Mirror
---	800336	x	x	Rosetthatt d:o, mässing	Cap d:o, brass
---	801109	x	x	Rosettskruv	Screw
---	800343	x	x	Kabelgenomföring	Rubber bushing
132	320316	T	x	Tidningshylla	Newspaper rack
133	313449	T	x	Spegel	Mirror
---	312809	T	x	Hållare d:o	Holder d:o
134	320321	T	x	Hylla spegel	Rack mirror
135	313498	T	x	Konsol hylla	Bracket
136	313267	T	x	Spegel dörr garderob	Mirror door wardrobe
---	312809	T	x	Hållare d:o	Holder d:o
137	320634	T	x	Front högtalare	Front loud speaker
138	320953	T	x	Ljusramp köksskåp	Light holder

M= Metervara
T= Tillbehör

M= On the metre
T= Accessory

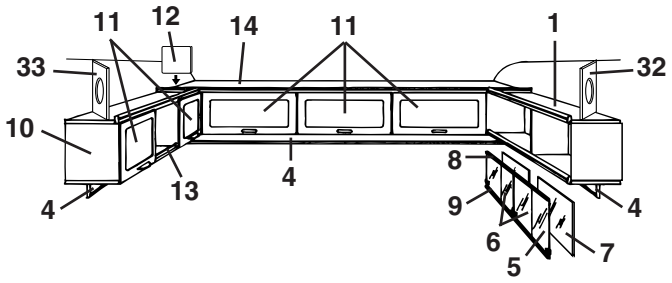
11
12
14
11
1
33
32
10
13
4
8
9
6
5
7
4

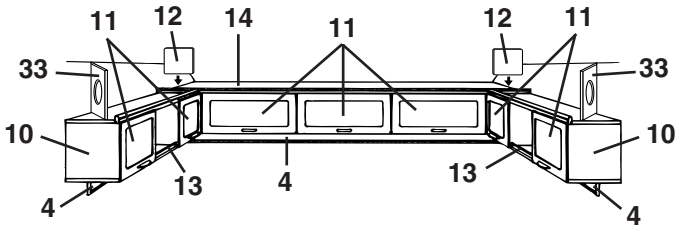
11
12
14
11
12
11
33
33
10
10
13
4
13
4

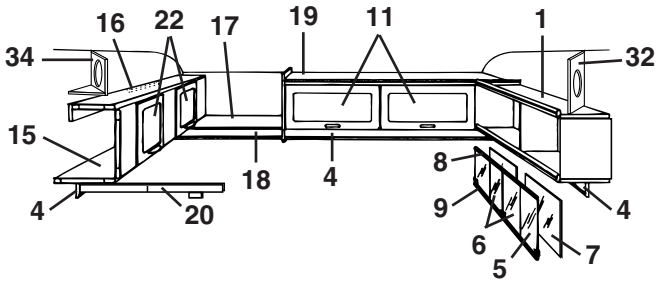
16
22
17
19
11
1
34
32
15
18
4
8
20
9
6
5
7
4

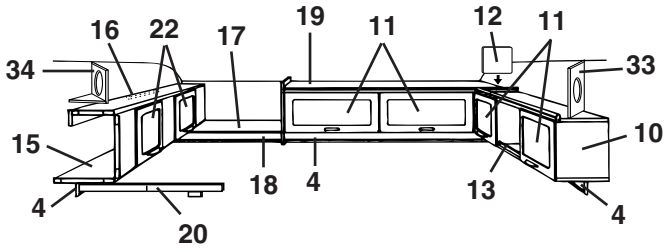
16
22
17
19
11
12
11
34
33
15
10
18
4
13
4
20

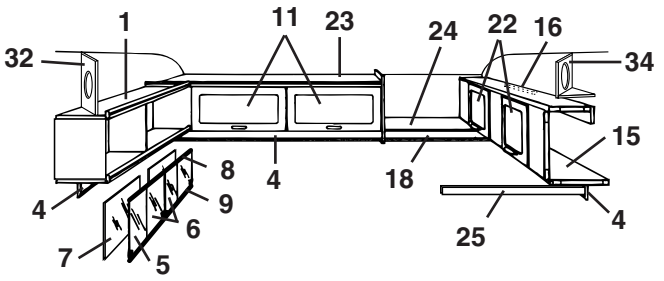
1
11
23
24
22
16
32
34
15
8
4
18
9
6
4
7
5
25

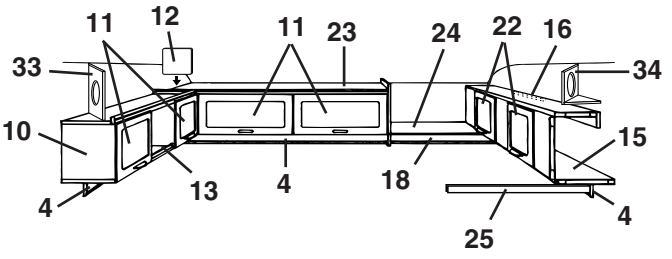
11
12
11
23
24
22
16
33
34
10
15
13
4
18
4
25

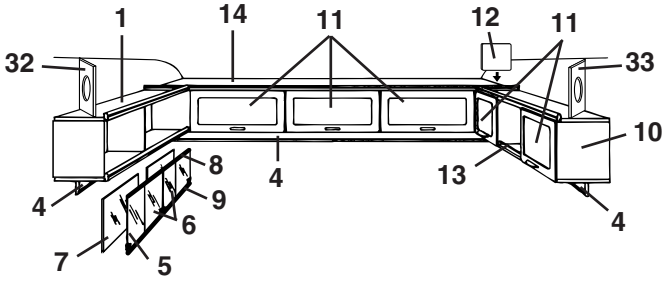
1
14
11
12
11
32
33
10
8
4
13
9
6
4
7
5

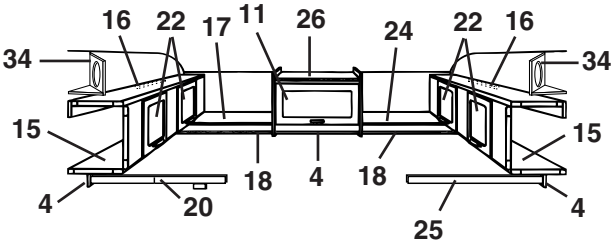
16
22
17
11
26
24
22
16
34
34
15
15
18
4
18
4
20
25

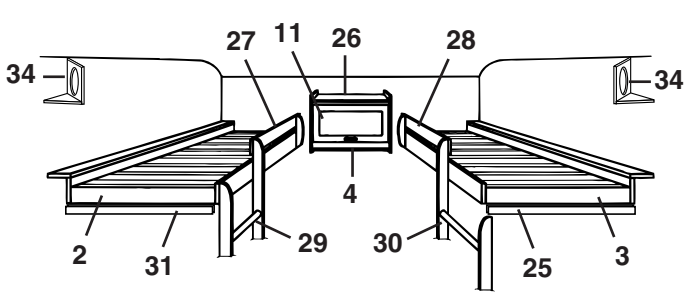
27
11
26
28
34
34
4
2
31
29
30
25
3

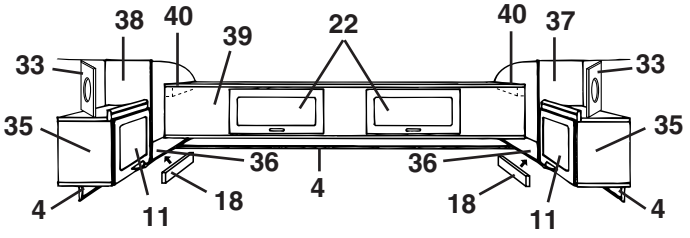
38
40
39
22
40
37
33
33
35
35
36
36
4
4
11
18
18
11
4


21

Pos Fig	Det. nr Part. No	Ingår/Fitted 560 GS	Ingår/Fitted 560 GS 2,5	Benämning	Description
1	320258	x		Hylla V-H bak kpl.	Rack L-R rear cpl.
2	321039	x		Sängram H u. ribbor	Bed bottom R without laths
--	311985	x		Ribba d:o L=720	Lath d:o L=720
--	312046	x		Band till ribbotten	Band for laths bottom
3	320440	x		Sängram V u. ribbor	Bed bottom L without laths
--	311985	x		Ribba d:o L=720	Lath d:o L=720
--	312046	x		Band till ribbotten	Band for laths bottom
4	320705	x		List folierad L=2440	Strip L=2440
5	313215	T		Skjutlucka kpl. m. spegel/glidlister	Sliding lid cpl. with mirror/sliding strip
6	312606	T		Lucka skjut u. handtag	Sliding lid without handle
--	312056	T		Handtag d:o	Handle d:o
7	312605	T		Spegel 833x240	Mirror 833x240
8	313146	T		Glidlist övre al. L=845	Sliding strip upper al. L=845
9	313147	T		Glidlist undre al. inkl. list ilägg L=845	Sliding strip under al. incl. filling list L=845
--	312059	T		List ilägg d:o plast L=2000	Filling list d:o plastic L=2000
10	320087	x		Skåp övre kpl. m. luckor/beslag	Cupboard cpl. with doors/holders
11	320007	x		Lucka u. handtag/gångjärn.	Door without handle/hinge
--	860406	x		Gångjärn d:o	Hinge d:o
12	320094	x		Passbit	Distance
13	314573	x		Rasskydd al. rör Ø=8 L=556	Pipe al. Ø=8 L=556
--	800242	x		Plugg plast brun	Plug plastic brown
14	320112	x		Skåp gavel kpl. m. luckor/beslag	Cupboard cpl. with doors/holders
15	320100	x		Överbäddsskåp kpl. m. luckor/beslag	Upper bed cpl. with doors/holders
16	312233	x		Regel låsning	Lock bar
17	320263	x		Hylla gavel bak	Rack gable rear
18	320702	x		List folierad L=2440	Strip L=2440
19	320126	x		Skåp övre kpl. m. luckor/beslag	Cupboard upper cpl. with doors/holders
20	312713	x		Regel överbädd	Latch upper bed
--	312726	x		Kloss d:o	Block d:o
21	312613	T		Stege kpl. med krokar	Ladder cpl. with hooks
--	860426	T		Krok till stege	Hook for ladder
22	320007	x		Lucka u. handtag/gångjärn.	Door without handle/hinge
--	860402	x		Gångjärn d:o	Hinge d:o
23	320131	x		Skåp övre kpl. m. luckor/beslag	Cupboard upper cpl. with doors/holders
24	320267	x		Hylla gavel bak	Rack gable rear
25	312313	x		Bärregel	Bearing rail
26	320124	x		Skåp övre kpl. m. lucka/beslag	Cupboard upper cpl. with door/holders
27	321037	x		Rasskydd H	Fall protection R
28	320442	x		Rasskydd V	Fall protection L
29	321034	x		Stege H	Ladder
30	320444	x		Stege V	Ladder
31	312436	x		Bärregel	Bearing rail
32	320634	T		Front högtalare	Front loud speaker
33	320633	T		Front högtalare	Front loud speaker
34	320631	T		Front högtalare	Front loud speaker
--	320632	T		Botten front högtalare	Bottom front loud speaker
35	320080	x		Skåp V-H bak kpl. m. lucka/beslag	Cupboard L-R rear cpl. with door/holders
36	320298	x		Hylla V-H bak	Rack L-R rear
37	320086	x		Gavel V yttre	Gable L outer
38	320085	x		Gavel H yttre	Gable R outer
39	320106	x		Överbäddsskåp kpl. m. luckor/beslag	Upper bed cpl. with doors/holders
40	309617	x		Fästkloss	Clamp
				T= Tillbehör	T= Accessory

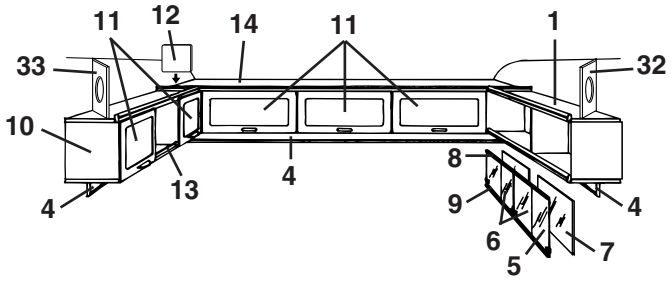
11
12
14
11
1
33
32
10
13
4
8
9
6
5
7

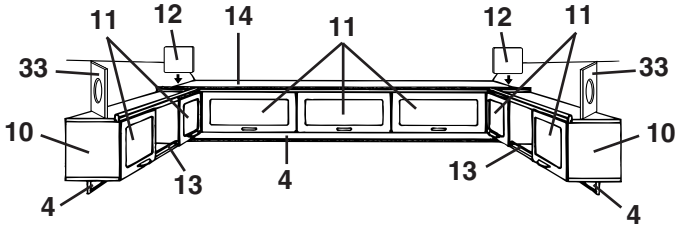
11
12
14
11
12
11
33
33
10
10
13
13
4
4

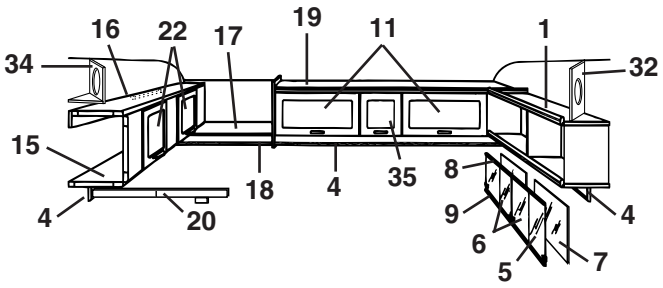
16
22
17
19
11
1
34
32
15
18
4
35
8
4
20
9
6
5
7

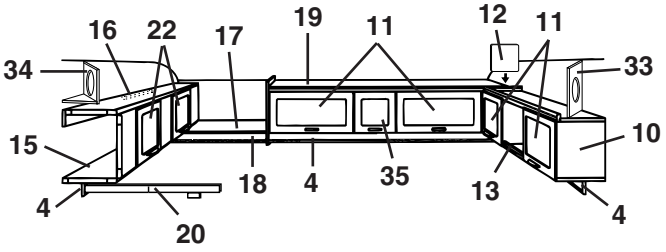
16
22
17
19
11
12
11
34
33
15
10
18
4
35
13
4
20

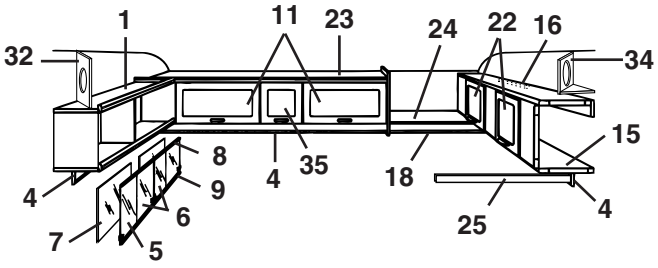
1
11
23
24
22
16
32
34
8
15
4
35
18
9
6
4
25
7
5

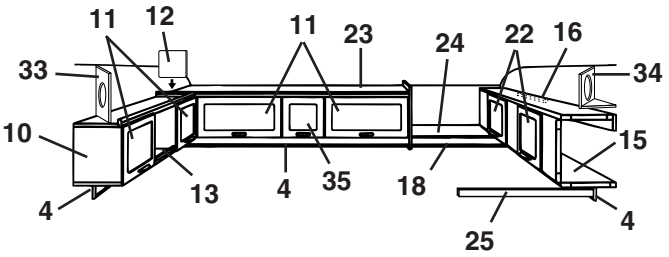
11
12
11
23
24
22
16
33
34
10
15
13
4
35
18
4
25

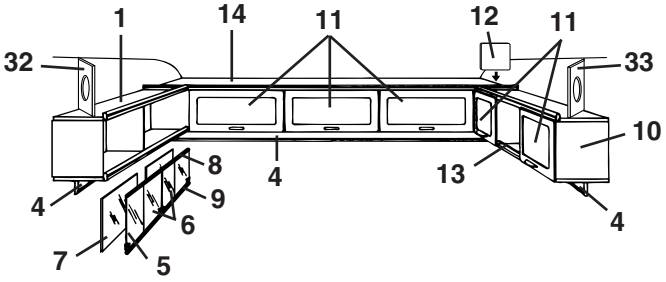
1
14
11
12
11
32
33
10
8
4
13
9
6
4
7
5

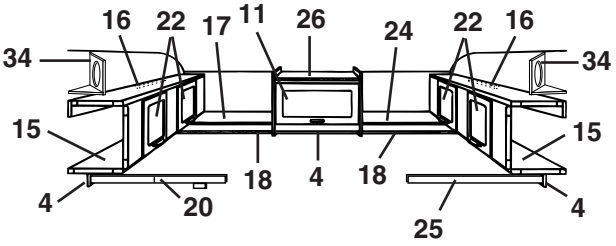
16
22
17
11
26
24
22
16
34
34
15
15
18
4
18
4
20
25

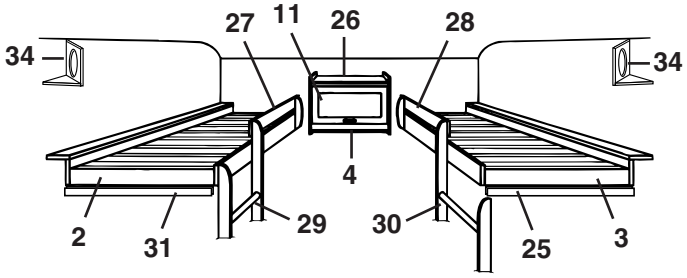
27
11
26
28
34
34
4
2
31
29
30
25
3


21

Pos Fig	Det. nr Part. No	Ingår/Fitted 560 GS	Ingår/Fitted 560 GS 2,5	Benämning	Description
1	320258		x	Hylla V-H bak kpl.	Rack L-R rear cpl.
2	321039		x	Sängram H u. ribbor	Bed bottom R without laths
--	311985		x	Ribba d:o L=720	Lath d:o L=720
--	312046		x	Band till ribbotten	Band for laths bottom
3	320440		x	Sängram V u. ribbor	Bed bottom L without laths
--	311985		x	Ribba d:o L=720	Lath d:o L=720
--	312046		x	Band till ribbotten	Band for laths bottom
4	320705		x	List folierad L=2440	Strip L=2440
5	313215		x	Skjutlucka kpl. m. spegel/glidlister	Sliding lid cpl. with mirror/sliding strip
6	312606		x	Lucka skjut u. handtag	Sliding lid without handle
--	312056		x	Handtag d:o	Handle d:o
7	312605		x	Spegel 833x240	Mirror 833x240
8	313146		x	Glidlist övre al. L=845	Sliding strip upper al. L=845
9	313147		x	Glidlist undre al. inkl. list ilägg L=845	Sliding strip under al. incl. filling list L=845
--	312059		x	List ilägg d:o plast L=2000	Filling list d:o plastic L=2000
10	320087		x	Skåp övre kpl. m. luckor/beslag	Cupboard cpl. with doors/holders
11	320007		x	Lucka u. handtag/gångjärn.	Door without handle/hinge
--	860406		x	Gångjärn d:o	Hinge d:o
12	320094		x	Passbit	Distance
13	314573		x	Rasskydd al. rör Ø=8 L=556	Pipe al. Ø=8 L=556
--	800242		x	Plugg plast brun	Plug plastic brown
14	320146		x	Skåp gavel kpl. m. luckor/beslag	Cupboard cpl. with doors/holders
15	320100		x	Överbäddsskåp kpl. m. luckor/beslag	Upper bed cpl. with doors/holders
16	312233		x	Regel låsning	Lock bar
17	320286		x	Hylla gavel bak	Rack gable rear
18	320702		x	List folierad L=2440	Strip L=2440
19	320157		x	Skåp övre kpl. m. luckor/beslag	Cupboard upper cpl. with doors/holders
20	312713		x	Regel överbädd	Latch upper bed
--	312726		x	Kloss d:o	Block d:o
21	312613		T	Stege kpl. med krokar	Ladder cpl. with hooks
--	860426		T	Krok till stege	Hook for ladder
22	320007		x	Lucka u. handtag/gångjärn.	Door without handle/hinge
--	860402		x	Gångjärn d:o	Hinge d:o
23	320162		x	Skåp övre utan luckor/beslag	Cupboard upper without doors/holders
24	320289		x	Hylla gavel bak	Rack gable rear
25	312313		x	Bärregel	Bearing rail
26	320124		x	Skåp övre kpl. m. lucka/beslag	Cupboard upper cpl. with door/holders
27	321037		x	Rasskydd H	Fall protection R
28	320442		x	Rasskydd V	Fall protection L
29	321034		x	Stege H	Ladder
30	320444		x	Stege V	Ladder
31	312436		x	Bärregel	Bearing rail
32	320634		x	Front högtalare	Front loud speaker
33	320633		x	Front högtalare	Front loud speaker
34	320631		x	Front högtalare	Front loud speaker
--	320632		x	Botten front högtalare	Bottom front loud speaker
35	320013		x	Lucka u. handtag/gångjärn.	Door without handle/hinge
--	860406		x	Gångjärn d:o	Hinge d:o
				T= Tillbehör	T= Accessory

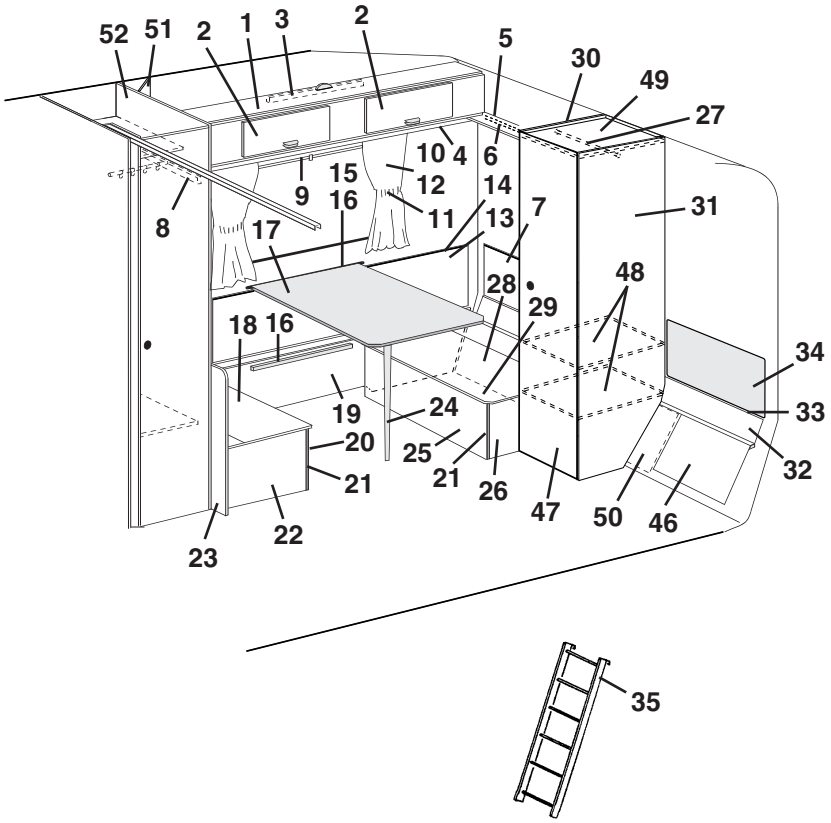
52
51
2
1
3
2
5
30
49
27
10
4
6
15
12
14
9
16
11
13
7
31
8
17
48
28
29
18
16
34
19
24
33
20
25
21
32
21
26
47
50
46
22
23

35

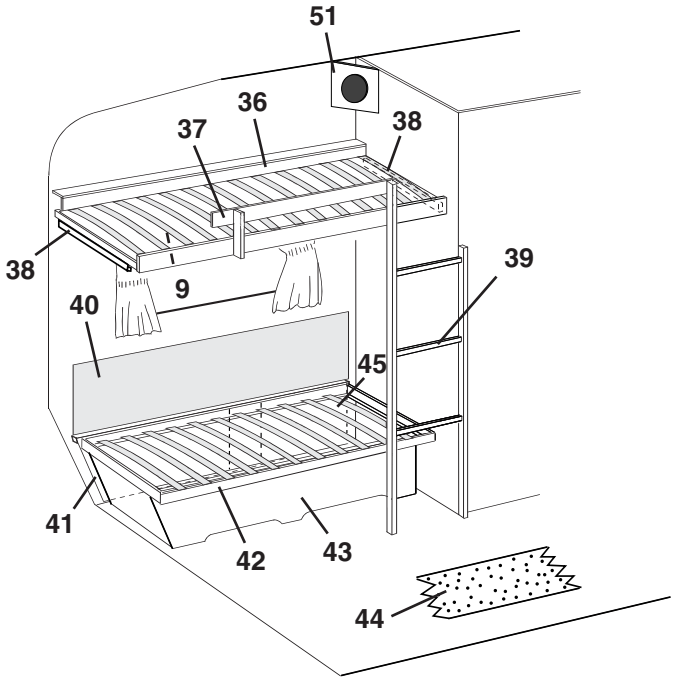
51
36
37
38
38
39
9
40
45
41
42
43
44

Pos Fig	Det. nr Part. No	Ingår/Fitted 560 GS	Ingår/Fitted 560 GS 2,5	Benämning	Description
1	320100	x	x	Överbäddsskåp kpl. m. luckor/beslag	Upper bed cpl. with doors/holders
2	320007	x	x	Lucka u. handtag/gångjärn.	Door without handle/hinge
--	860402	x	x	Gångjärn d:o	Hinge d:o
3	312233	x	x	Regel låsning	Lock bar
4	320705	x	x	List folierad L=2440	Strip L=2440
5	320661	x		Hylla gavel bak	Rack gable rear
--	320924		x	Hylla gavel bak	Rack gable rear
6	320702	x	x	List folierad L=2440	Strip L=2440
7	320362	x		Värmespalt övre	Air gap upper
--	320927		x	Värmespalt övre	Air gap upper
8	312713	x	x	Regel överbädd	Latch upper bed
--	312726	x	x	Kloss d:o	Block d:o
9	204583	x	x	Rullgardin/myggnät kassett L=900	Blind/mosquito net cassette L=900
--	207309	x	x	Dragläpp rullgardin/myggnät kassett	Drawstring blind/mosquito net cassette
--	312770	T	T	Rullgardin L=950	Blind L=950
--	307216	T	T	Styrskena, rullgardin	Guide rail, blind
10	314379	x		Gardinsats kpl. m. kappa 8695-6	Curtain kit cpl. 8695-6
--	314380	x		Gardinsats kpl. m. kappa 8695-35	Curtain kit cpl. 8695-35
--	314381	x		Gardinsats kpl. m. kappa 8695-62	Curtain kit cpl. 8695-62
--	314382	x		Gardinsats kpl. m. kappa 8419-119	Curtain kit cpl. 8419-119
--	314383	x		Gardinsats kpl. m. kappa 8695-89	Curtain kit cpl. 8695-89
--	314457		x	Gardinsats kpl. m. kappa 8695-6	Curtain kit cpl. 8695-6
--	314458		x	Gardinsats kpl. m. kappa 8695-35	Curtain kit cpl. 8695-35
--	314459		x	Gardinsats kpl. m. kappa 8695-62	Curtain kit cpl. 8695-62
--	314460		x	Gardinsats kpl. m. kappa 8419-119	Curtain kit cpl. 8419-119
--	314461		x	Gardinsats kpl. m. kappa 8695-89	Curtain kit cpl. 8695-89
--	314400	x	x	Gardinlängd H=750 (u. omtag) 8695-6 gul	Curtain H=750 (ex. band) 8695-6 yellow
--	314405	x	x	Gardinlängd H=750 (u. omtag) 8695-35 roströd	Curtain H=750 (ex. band) 8695-35 rust-red
--	314410	x	x	Gardinlängd H=750 (u. omtag) 8695-62 aprikos	Curtain H=750 (ex. band) 8695-62 aprikot
--	314415	x	x	Gardinlängd H=750 (u. omt.) 8419-119 br.(mocka)	Curtain H=750 (ex. band) 8419-119 br. (suede)
--	314420	x	x	Gardinlängd H=750 (u. omtag) linne (för 314415)	Curtain H=750 (ex. band) linen (for 314415)
--	314422	x	x	Gardinlängd H=750 (u. omtag) 8695-89 brun	Curtain H=750 (ex. band) 8695-89 **brown**
--	314399	x	x	Gardinlängd H=670 (u. omtag) 8695-6 gul	Curtain H=670 (ex. band) 8695-6 yellow
--	314404	x	x	Gardinlängd H=670 (u. omtag) 8695-35 roströd	Curtain H=670 (ex. band) 8695-35 rust-red
--	314409	x	x	Gardinlängd H=670 (u. omtag) 8695-62 aprikos	Curtain H=670 (ex. band) 8695-62 aprikot
--	314414	x	x	Gardinlängd H=670 (u. omt.) 8419-119 br.(mocka)	Curtain H=670 (ex. band) 8419-119 br. (suede)
--	314419	x	x	Gardinlängd H=670 (u. omtag) linne (för 314414)	Curtain H=750 (ex. band) linen (for 314414)
--	314421	x	x	Gardinlängd H=670 (u. omtag) 8695-89 brun	Curtain H=670 (ex. band) 8695-89 brown
--	300884	M	M	Gardinspiral d:o	Curtain hanger d:o
--	314451		x	Gardinkappa L=2160 8695-6 gul	Valance L=2160 8695-6 yellow
--	314452		x	Gardinkappa L=2160 8695-35 roströd	Valance L=2160 8695-35 rust-red
--	314453		x	Gardinkappa L=2160 8695-62 aprikos	Valance L=2160 8695-62 aprikot
--	314454		x	Gardinkappa L=2160 8419-119 brun (mocka)	Valance L=2160 8419-119 brown (suede)
--	314455		x	Gardinkappa L=2160 74074 rutig	Valance L=2160 74074 checked
--	314402	x		Gardinkappa L=1910 8695-6 gul	Valance L=1910 8695-6 yellow
--	314407	x		Gardinkappa L=1910 8695-35 roströd	Valance L=1910 8695-35 rust-red
--	314412	x		Gardinkappa L=1910 8695-62 aprikos	Valance L=1910 8695-62 aprikot
--	314417	x		Gardinkappa L=1910 8419-119 brun (mocka)	Valance L=1910 8419-119 brown (suede)
--	314425	x		Gardinkappa L=1910 74074 rutig	Valance L=1910 74074 checked
--	314401	x	x	Gardinkappa L=1060 8695-6 gul	Valance L=1060 8695-6 yellow
				M= Metervara	M= On the metre
				T= Tillbehör	T= Accessory

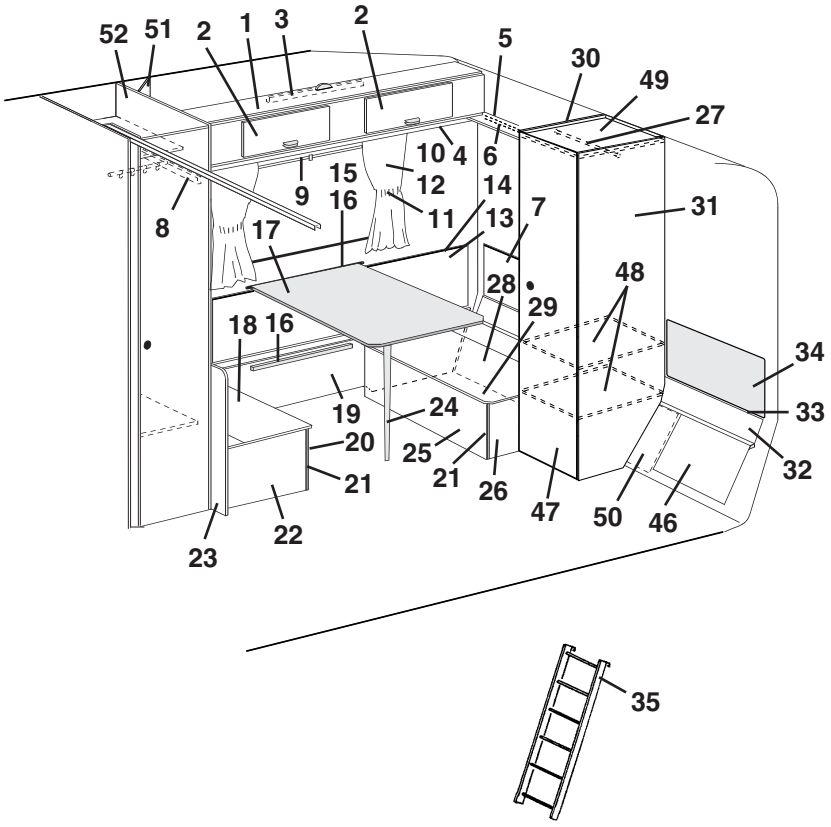
52
51
2
1
3
2
5
30
49
27
10
4
6
15
12
14
9
16
11
13
7
31
8
17
48
28
29
18
16
34
19
24
33
20
25
21
32
21
26
47
50
46
22
23

35

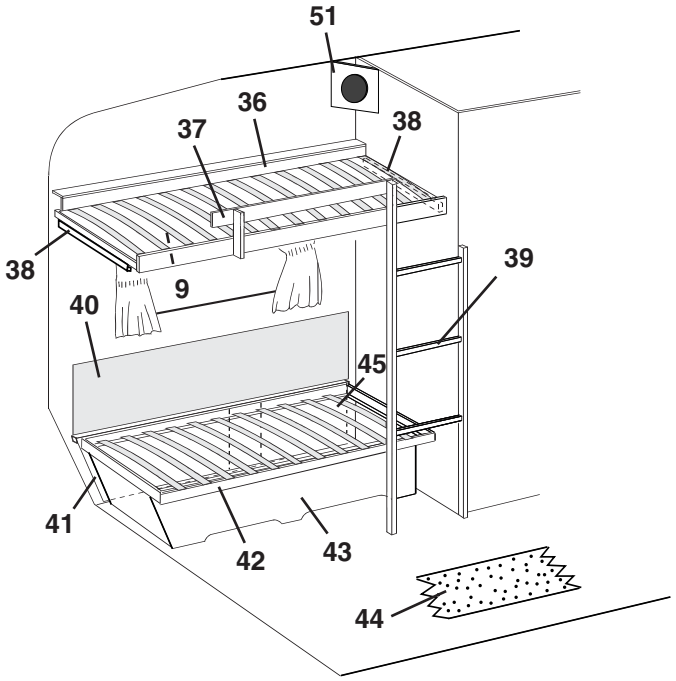
51
36
37
38
38
39
9
40
45
41
42
43
44

Pos Fig	Det. nr Part. No	Ingår/Fitted 560 GS	Ingår/Fitted 560 GS 2,5	Benämning	Description
--	314406	x	x	Gardinkappa L=1060 8695-35 roströd	Valance L=1060 8695-35 rust-red
--	314411	x	x	Gardinkappa L=1060 8695-62 aprikos	Valance L=1060 8695-62 aprikot
--	314416	x	x	Gardinkappa L=1060 8419-119 brun (mocka)	Valance L=1060 8419-119 brown (suede)
--	314423	x	x	Gardinkappa L=1060 8695-89 brun	Valance L=1060 8695-89 brown
--	314426	x	x	Gardinkappa L=1060 74074 rutig	Valance L=1060 74074 checked
--	309768	M	M	Band kardborre d:o B=16 mm	Band with teasel fastening d:o
11	314403	x	x	Omtagsband färg 8695-6 gul	Band for curtain 8695-6 yellow
--	314408	x	x	Omtagsband färg 8695-35 roströd	Band for curtain 8695-35 rust-red
--	314413	x	x	Omtagsband färg 8695-62 aprikos	Band for curtain 8695-62 aprikot
--	314418	x	x	Omtagsband färg 8419-119 brun (mocka)	Band for curtain 8419-119 brown (suede)
--	314424	x	x	Omtagsband färg 8695-89 brun	Band for curtain 8695-89 brown
--	314427	x	x	Omtagsband färg 74074 rutig	Band for curtain 74074 checked
--	309768	M	M	Band kardborre d:o B=16 mm	Band with teasel fastening d:o
12	313945	x	x	Gardinlängd tyll 600x670	Curtain tulle 600x670
13	320341	x	x	Värmespalt H. bak	Air gap R. rear
14	860423	M	M	List kant ljusbrun	Strip, light brown
15	312314	x	x	Fästregel bord	Bracket
16	300108	x	x	List bord väggdel, plast	List wall, plastic
17	313877	x	x	Bordsskiva 750x750	Table top 750x750
--	300420	x	x	List bord bordsdel	List board
18	312251	x	x	Lock bäddlåda H.B. främre	Cover bed box R.R. front
19	320404	x	x	Front bäddlåda H.B.	Front bed box R.R.
20	320397	x	x	Front bäddlåda H.B. främre	Front bed box R.R. front
21	860590	x	x	List hörn plast L=2500	Corner strip L=2500
22	320400	x	x	Gavel bäddlåda H.B. främre	Gable bed box R.R. front
23	320636	x	x	Vägg vid bäddlåda	Wall by bed box
24	320711	x	x	Bordsben fällbart H=730	Table leg H=730
25	320395	x		Front bäddlåda H.B. bakre	Front bed box R.R. rear
--	320929		x	Front bäddlåda H.B. bakre	Front bed box R.R. rear
26	320402	x	x	Gavel bäddlåda H.B. bakre	Gable bed box R.R. rear
27	312053	x	x	Galgstång L=780	Clothes hanger L=780
28	320439	x		Värmespalt förlängning	Air gap
--	320436		x	Värmespalt förlängning	Air gap
29	312250	x		Lock bäddlåda H.B. bakre	Cover bed box R.R. rear
--	320931		x	Lock bäddlåda H.B. bakre	Cover bed box R.R. rear
30	320542	x	x	Vägg garderob V kpl.	Wall wardrobe L cpl.
31	320545	x	x	Vägg garderob H kpl.	Wall wardrobe R cpl.
32	320336	x		Värmespalt nedre	Air gap under
--	320939		x	Värmespalt nedre	Air gap under
33	308928	x		List plast L=2020	List plastic L=2020
--	314287		x	List plast L=2270	List plastic L=2270
34	313478	x	x	Värmespalt övre u. överdrag	Air gap upper without covering
--	314214	x	x	Överdrag d:o (ange färg, se tygprover)	Covering d:o (specify colour,see textiles)
35	312613	T	T	Stege kpl. med krokar	Ladder cpl. with hooks
--	860426	T	T	Krok till stege	Hook for ladder
36	320440	x	x	Sängram u. ribbor	Bed bottom without laths
--	311985	x	x	Ribba d:o L=720	Lath d:o L=720
--	312046	x	x	Band till ribbotten	Band for laths bottom
37	320442	x	x	Rasskydd	Fall protection
38	312313	x	x	Bärregel	Bearing rail
				M= Metervara	M= On the metre
				T= Tillbehör	T= Accessory

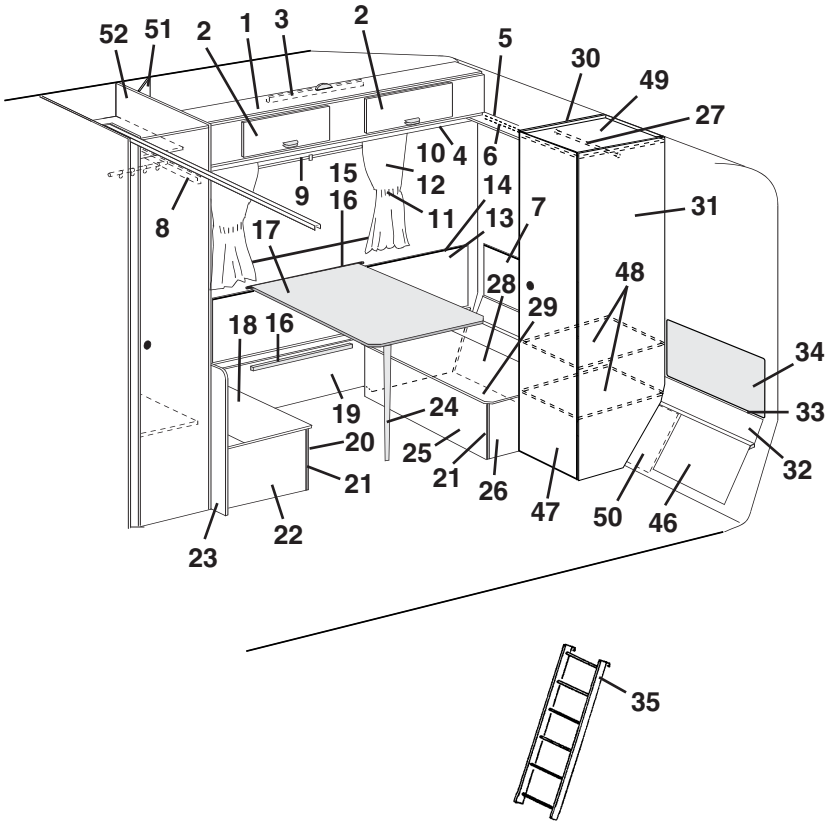
52
51
2
1
3
2
5
30
49
27
10
4
6
15
12
14
9
16
11
13
7
31
8
17
48
28
29
18
16
34
19
24
33
20
25
21
32
21
26
47
50
46
22
23

35

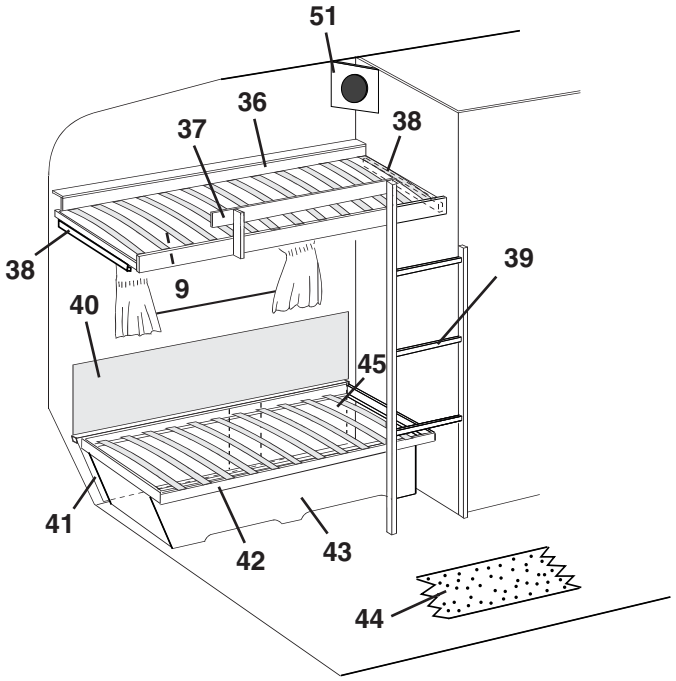
51
36
37
38
38
39
9
40
45
41
42
43
44

Pos Fig	Det. nr Part. No	Ingår/Fitted 560 GS	Ingår/Fitted 560 GS 2,5	Benämning	Description
39	320444	x	x	Stege	Ladder
40	312006	x	x	Värmespalt V. B. u. överdrag	Air gap R rear without covering
--	313114	x	x	Överdrag d:o (ange färg, se tygprover)	Covering d:o (specify colour,see textiles)
41	320436	x	x	Värmespalt förlängning	Air gap
42	312026	x	x	Sängram utan ribbor	Bed bottom without laths
--	311985	x	x	Ribba d:o L=720	Lath d:o L=720
--	312046	x	x	Band till ribbotten	Band for laths bottom
43	320364	x	x	Front säng V	Front bed L
44	314534	T		Matta heltäckning (ange färg)	Carpet (specify colour)
--	314576		T	Matta heltäckning (ange färg)	Carpet (specify colour)
45	320437	x	x	Värmespalt förlängning	Air gap
46	320438	x	x	Värmespalt förlängning	Air gap
47	320004	x	x	Dörr utan lås/gångjärn	Door without lock/hinge
--	311917	x	x	Gångjärn d:o	Hinge d:o
--	312588	x	x	Platta gångjärn	Plate hinge
48	320550	x	x	Hylla garderob	Rack wardrobe
49	320547	x	x	Tak garderob	Top wardrobe
50	320196	x	x	Skiva	Sheave
51	320631	T	x	Front högtalare	Front loud speaker
--	320632	T	x	Botten front högtalare	Bottom front loud speaker
52	320527	x	x	Vägg garderob H kpl.	Wall wardrobe R cpl.

M= Metervara
T= Tillbehör

M= On the metre
T= Accessory

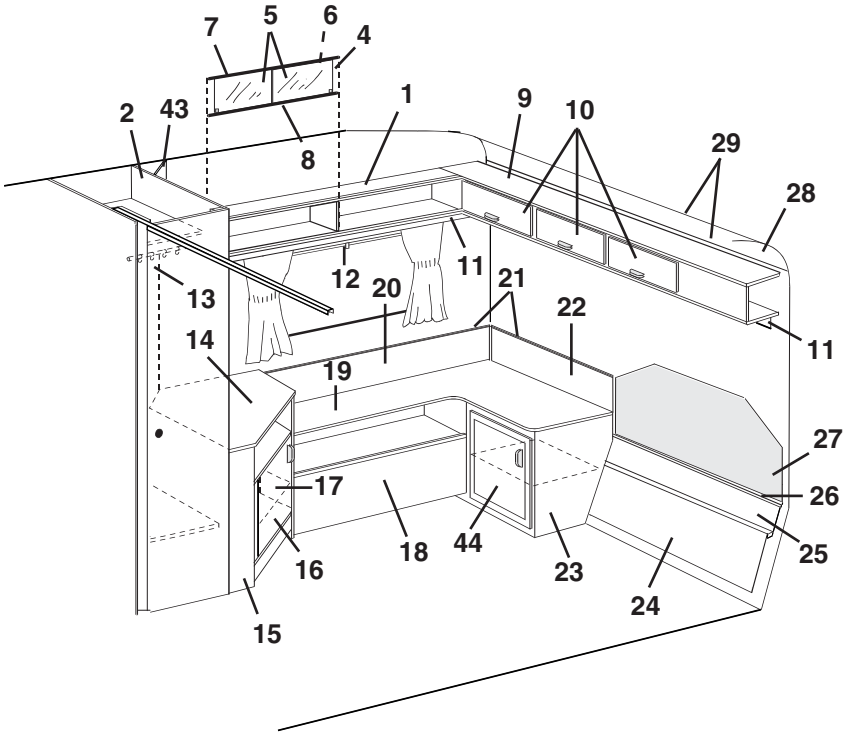
7
5
6
4
2
43
8
1
9
10
29
28
13
12
11
20
21
22
14
19
11
27
17
26
16
18
44
23
25
24
15

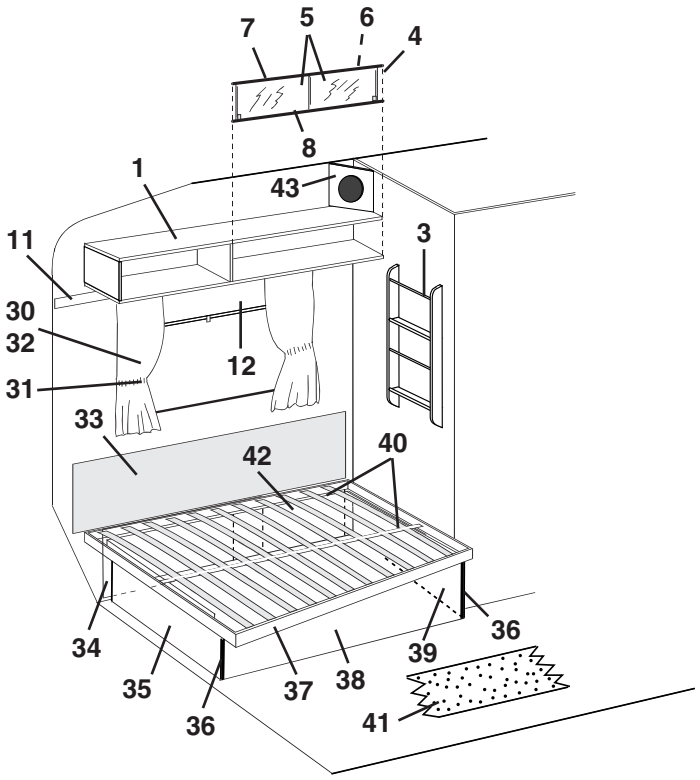
7
5
6
4
8
1
43
11
3
30
32
12
31
33
42
40
34
35
36
37
38
39
36
41

Pos Fig	Det. nr Part. No	Ingår/Fitted 560 GS	Ingår/Fitted 560 GS 2,5	Benämning	Description
1	320258	x		Hylla V-H bak kpl.	Rack L-R rear cpl.
2	320527	x		Vägg garderob H kpl.	Wall wardrobe R kpl.
3	320316	T		Tidningshylla	Newspaper rack
4	313215	T		Skjutlucka kpl. m. spegel/glidlister	Sliding lid cpl. with mirror/sliding strip
5	312606	T		Lucka skjut u. handtag	Sliding lid without handle
--	312056	T		Handtag d:o	Handle d:o
6	312605	T		Spegel 833x240	Mirror 833x240
7	313146	T		Glidlist övre al. L=845	Sliding strip upper al. L=845
8	313147	T		Glidlist undre al. inkl. list ilägg L=845	Sliding strip under al. incl. filling list L=845
--	312059	T		List ilägg d:o plast L=2000	Filling list d:o plastic L=2000
9	320112	x		Skåp gavel kpl. m. luckor/beslag	Cupboard cpl. with doors/holders
10	320007	x		Lucka u. handtag/gångjärn.	Door without handle/hinge
--	860406	x		Gångjärn d:o	Hinge d:o
11	320705	x		List folierad L=2440	Strip L=2440
12	204583	x		Rullgardin/myggnät kassett L=900	Blind/mosquito net cassette L=900
--	207309	x		Dragläpp rullgardin/myggnät kassett	Drawstring blind/mosquito net cassette
--	312770	T		Rullgardin L=950	Blind L=950
--	307216	T		Styrskena, rullgardin	Guide rail, blind
13	320624	x		Front el-uttag	Front outlet
14	313878	x		Skiva TV-bänk	Board
15	320220	x		TV-bänk kpl. u. skiva	Cupboard cpl. without board
16	320687	x		Lucka utan handtag/gångjärn	Door without handle/hinge
--	312589	x		Gångjärn d:o	Hinge d:o
17	320227	x		Hylla	Rack
18	320271	x		Hylla	Rack
19	320279	x		Skiva	Board
20	320343	x		Värmespalt H.B.	Air gap R.R.
21	860423	M		List kant ljusbrun	Strip, light brown
22	320345	x		Värmespalt H gavel bak	Air gap R gable rear
23	320197	x		Hurts kpl.	Cupboard cpl.
24	320428	x		Värmespalt förlängning	Air gap
25	320334	x		Värmespalt nedre	Air gap under
26	308928	x		List plast L=2020	List plastic L=2020
27	312369	x		Värmespalt övre u. överdrag	Air gap upper without covering
--	313116	x		Överdrag d:o (ange färg, se tygprover)	Covering d:o (specify colour, see textiles)
28	309974	x		Skiva plast	Plastic sheet
29	309973	x		List radie L=2129	List L=2129
30	314379	x		Gardinsats kpl. m. kappa 8695-6	Curtain kit cpl. 8695-6
--	314380	x		Gardinsats kpl. m. kappa 8695-35	Curtain kit cpl. 8695-35
--	314381	x		Gardinsats kpl. m. kappa 8695-62	Curtain kit cpl. 8695-62
--	314382	x		Gardinsats kpl. m. kappa 8419-119	Curtain kit cpl. 8419-119
--	314383	x		Gardinsats kpl. m. kappa 8695-89	Curtain kit cpl. 8695-89
--	314400	x		Gardinlängd H=750 (u. omtag) 8695-6 gul	Curtain H=750 (ex. band) 8695-6 yellow
--	314405	x		Gardinlängd H=750 (u. omtag) 8695-35 roströd	Curtain H=750 (ex. band) 8695-35 rust-red
--	314410	x		Gardinlängd H=750 (u. omtag) 8695-62 aprikos	Curtain H=750 (ex. band) 8695-62 aprikot
--	314415	x		Gardinlängd H=750 (u. omt.) 8419-119 br.(mocka)	Curtain H=750 (ex. band) 8419-119 br. (suede)
--	314420	x		Gardinlängd H=750 (u. omtag) linne (för 314415)	Curtain H=750 (ex. band) linen (for 314415)
--	314422	x		Gardinlängd H=750 (u. omtag) 8695-89 brun	Curtain H=750 (ex. band) 8695-89 brown
--	314399	x		Gardinlängd H=670 (u. omtag) 8695-6 gul	Curtain H=670 (ex. band) 8695-6 yellow
--	314404	x		Gardinlängd H=670 (u. omtag) 8695-35 roströd	Curtain H=670 (ex. band) 8695-35 rust-red
				M= Metervara	M= On the metre
				T= Tillbehör	T= Accessory

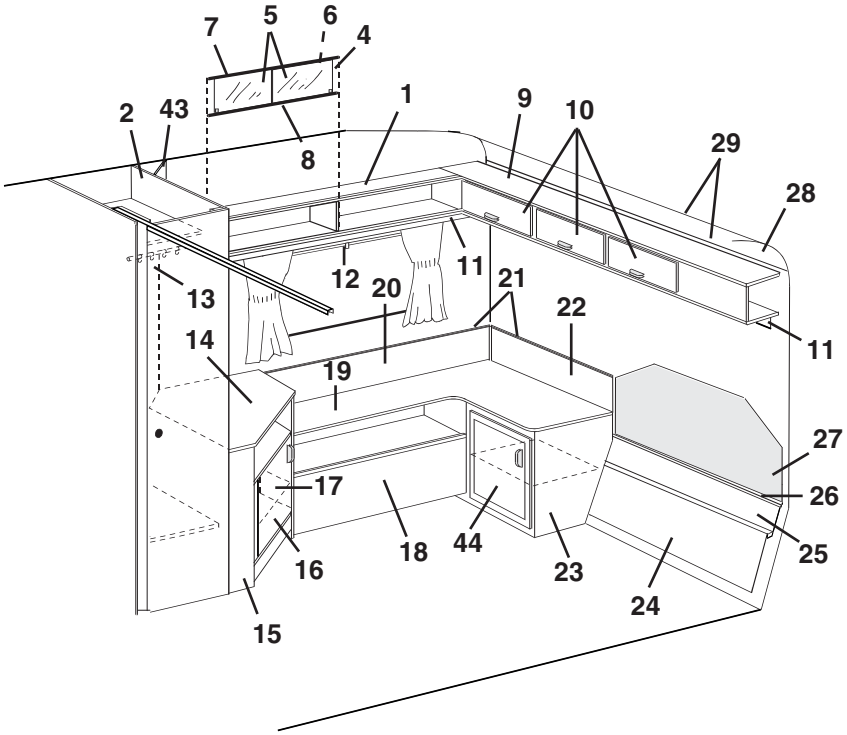
7
5
6
4
2
43
8
1
9
10
29
28
13
12
11
20
21
22
14
19
11
27
17
26
16
18
44
23
25
24
15

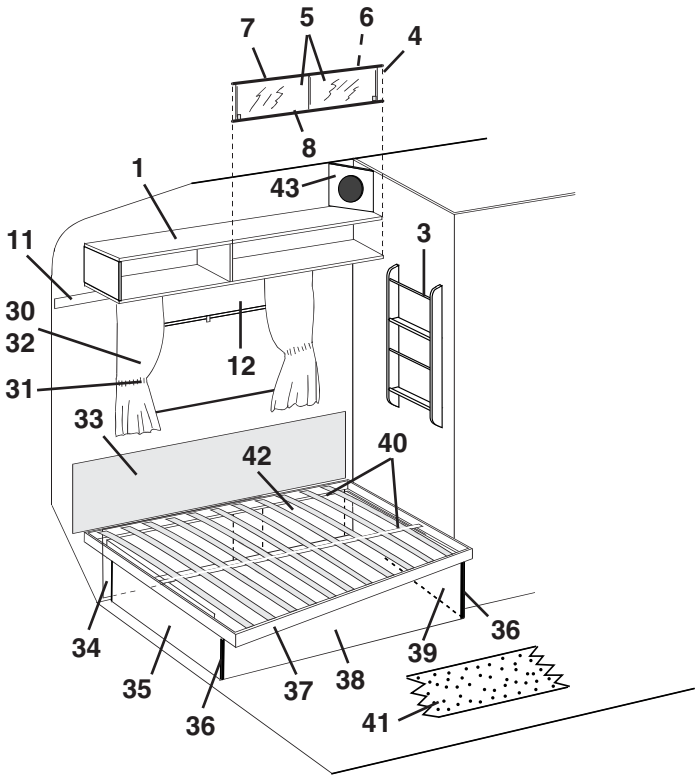
7
5
6
4
8
1
43
11
3
30
32
12
31
33
42
40
34
35
36
37
38
39
36
41

Pos Fig	Det. nr Part. No	Ingår/Fitted 560 GS	Ingår/Fitted 560 GS 2,5	Benämning	Description
--	314409	x		Gardinlängd H=670 (u. omtag) 8695-62 aprikos	Curtain H=670 (ex. band) 8695-62 aprikot
--	314414	x		Gardinlängd H=670 (u. omt.) 8419-119 br.(mocka)	Curtain H=670 (ex. band) 8419-119 br. (suede)
--	314419	x		Gardinlängd H=670 (u. omtag) linne (för 314414)	Curtain H=750 (ex. band) linen (for 314414)
--	314421	x		Gardinlängd H=670 (u. omtag) 8695-89 brun	Curtain H=670 (ex. band) 8695-89 brown
--	300884	M		Gardinspiral d:o	Curtain hanger d:o
--	314402	x		Gardinkappa L=1910 8695-6 gul	Valance L=1910 8695-6 yellow
--	314407	x		Gardinkappa L=1910 8695-35 roströd	Valance L=1910 8695-35 rust-red
--	314412	x		Gardinkappa L=1910 8695-62 aprikos	Valance L=1910 8695-62 aprikot
--	314417	x		Gardinkappa L=1910 8419-119 brun (mocka)	Valance L=1910 8419-119 brown (suede)
--	314425	x		Gardinkappa L=1910 74074 rutig	Valance L=1910 74074 checked
--	314401	x		Gardinkappa L=1060 8695-6 gul	Valance L=1060 8695-6 yellow
--	314406	x		Gardinkappa L=1060 8695-35 roströd	Valance L=1060 8695-35 rust-red
--	314411	x		Gardinkappa L=1060 8695-62 aprikos	Valance L=1060 8695-62 aprikot
--	314416	x		Gardinkappa L=1060 8419-119 brun (mocka)	Valance L=1060 8419-119 brown (suede)
--	314423	x		Gardinkappa L=1060 8695-89 brun	Valance L=1060 8695-89 brown
--	314426	x		Gardinkappa L=1060 74074 rutig	Valance L=1060 74074 checked
--	309768	M		Band kardborre d:o B=16 mm	Band with teasel fastening d:o
31	314403	x		Omtagsband färg 8695-6 gul	Band for curtain 8695-6 yellow
--	314408	x		Omtagsband färg 8695-35 roströd	Band for curtain 8695-35 rust-red
--	314413	x		Omtagsband färg 8695-62 aprikos	Band for curtain 8695-62 aprikot
--	314418	x		Omtagsband färg 8419-119 brun (mocka)	Band for curtain 8419-119 brown (suede)
--	314424	x		Omtagsband färg 8695-89 brun	Band for curtain 8695-89 brown
--	314427	x		Omtagsband färg 74074 rutig	Band for curtain 74074 checked
--	309768	M		Band kardborre d:o B=16 mm	Band with teasel fastening d:o
32	313945	x		Gardinlängd tyll 600x670	Curtain tulle 600x670
33	312006	x		Värmespalt övre u. överdrag	Air gap upper without covering
--	313114	x		Överdrag d:o (ange färg, se tygprover)	Covering d:o (specify colour, see textiles)
34	320436	x		Värmespalt förlängning	Air gap
35	320372	x		Gavel säng V	Gable bed L
36	860590	x		List hörn plast L=2500	Corner strip L=2500
37	312336	x		Sängram utan ribbor	Bed bottom without laths
--	311985	x		Ribba d:o L=720	Lath d:o L=720
--	312046	x		Band till ribbotten	Band for laths bottom
38	320679	x		Front säng	Front bed
39	320368	x		Gavel säng H	Gable bed R
40	312335	x		List furu 17,5x55x1510	Wood lath pine 17,5x55x1510
41	312716	T		Matta heltäckning (ange färg)	Carpet (specify colour)
42	320437	x		Värmespalt förlängning	Air gap
43	320634	T		Front högtalare	Front loud speaker
44	320685	x		Lucka u. handtag/gångjärn	Door without handle/hinge
--	311917	x		Gångjärn d:o	Hinge d:o
--	312588	x		Platta gångjärn	Plate hinge

M= Metervara
T= Tillbehör

M= On the metre
T= Accessory

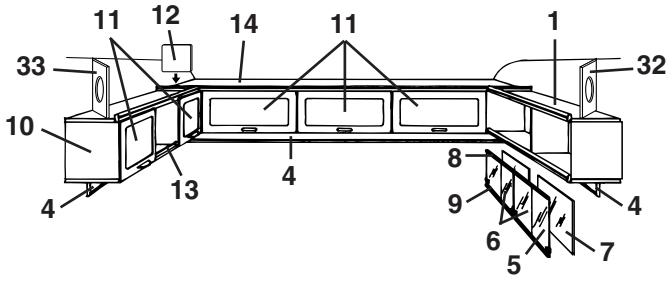
11
12
14
11
1
33
32
10
13
4
8
9
6
5
7

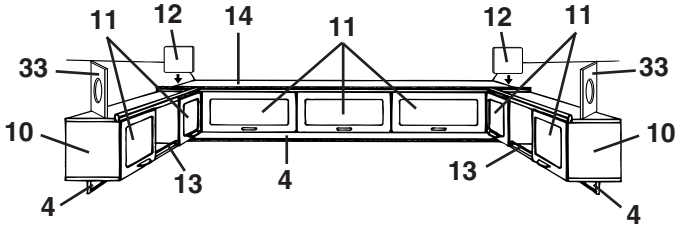
11
12
14
11
12
11
33
33
10
10
13
13
4
4

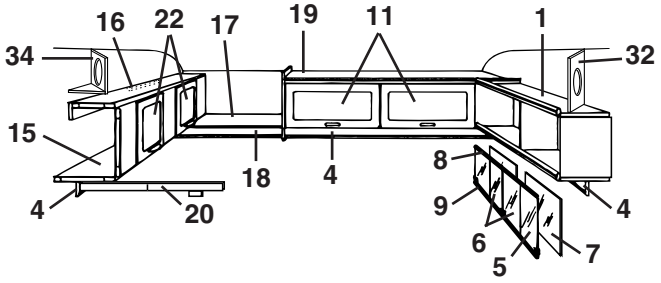
16
22
17
19
11
1
34
32
15
18
4
8
20
9
6
5
7

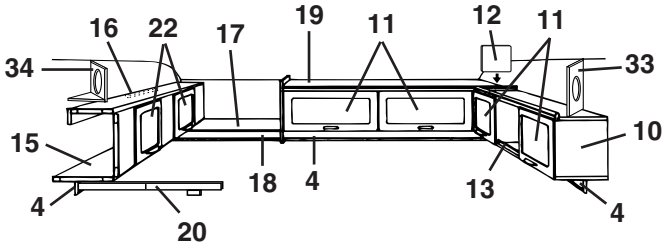
16
22
17
19
11
12
11
34
33
15
10
18
4
13
4
20

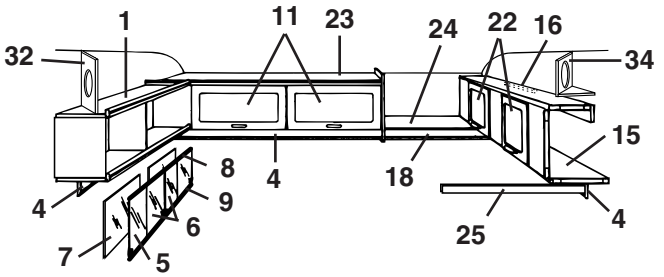
1
11
23
24
22
16
32
34
15
8
4
18
9
6
4
7
5
25

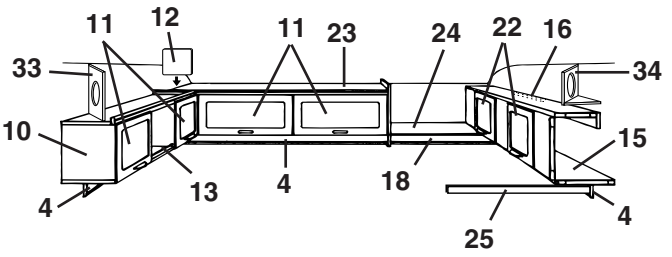
11
12
11
23
24
22
16
33
34
10
15
13
4
18
4
25

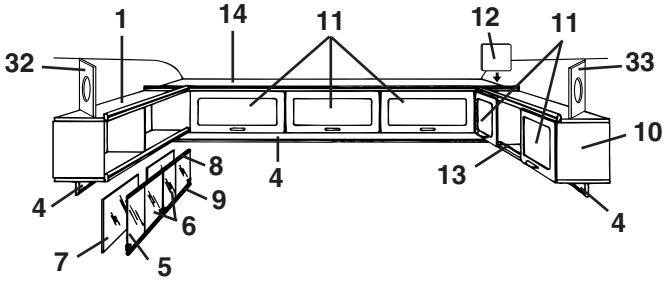
1
14
11
12
11
32
33
10
8
4
13
9
6
4
7
5

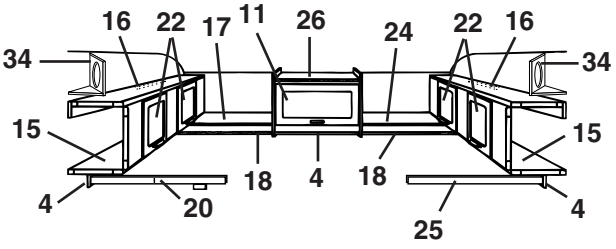
16
22
17
11
26
24
22
16
34
34
15
15
18
4
18
4
20
25

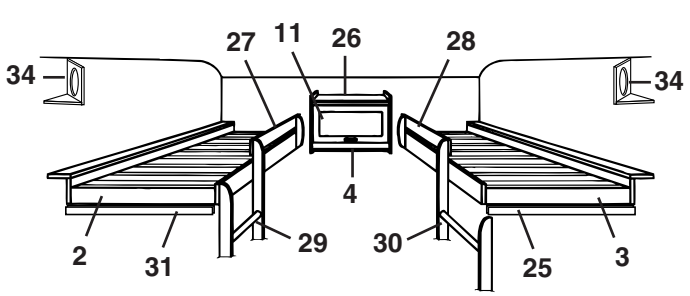
27
11
26
28
34
34
4
2
31
29
30
25
3

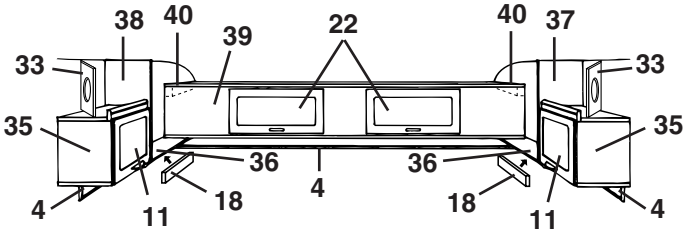
38
40
39
22
40
37
33
33
35
35
36
36
4
18
18
4
11
11


21

Pos Fig	Det. nr Part. No	Ingår/Fitted 560 GS	Ingår/Fitted 560 GS 2,5	Benämning	Description
1	320258	x		Hylla V-H bak kpl.	Rack L-R rear cpl.
2	321039	x		Sängram H u. ribbor	Bed bottom R without laths
--	311985	x		Ribba d:o L=720	Lath d:o L=720
--	312046	x		Band till ribbotten	Band for laths bottom
3	320440	x		Sängram V u. ribbor	Bed bottom L without laths
--	311985	x		Ribba d:o L=720	Lath d:o L=720
--	312046	x		Band till ribbotten	Band for laths bottom
4	320705	x		List folierad L=2440	Strip L=2440
5	313215	T		Skjutlucka kpl. m. spegel/glidlister	Sliding lid cpl. with mirror/sliding strip
6	312606	T		Lucka skjut u. handtag	Sliding lid without handle
--	312056	T		Handtag d:o	Handle d:o
7	312605	T		Spegel 833x240	Mirror 833x240
8	313146	T		Glidlist övre al. L=845	Sliding strip upper al. L=845
9	313147	T		Glidlist undre al. inkl. list ilägg L=845	Sliding strip under al. incl. filling list L=845
--	312059	T		List ilägg d:o plast L=2000	Filling list d:o plastic L=2000
10	320087	x		Skåp övre kpl. m. luckor/beslag	Cupboard cpl. with doors/holders
11	320007	x		Lucka u. handtag/gångjärn.	Door without handle/hinge
--	860406	x		Gångjärn d:o	Hinge d:o
12	320094	x		Passbit	Distance
13	314573	x		Rasskydd al. rör Ø=8 L=556	Pipe al. Ø=8 L=556
--	800242	x		Plugg plast brun	Plug plastic brown
14	320112	x		Skåp gavel kpl. m. luckor/beslag	Cupboard cpl. with doors/holders
15	320100	x		Överbäddsskåp kpl. m. luckor/beslag	Upper bed cpl. with doors/holders
16	312233	x		Regel låsning	Lock bar
17	320263	x		Hylla gavel bak	Rack gable rear
18	320702	x		List folierad L=2440	Strip L=2440
19	320126	x		Skåp övre kpl. m. luckor/beslag	Cupboard upper cpl. with doors/holders
20	312713	x		Regel överbädd	Latch upper bed
--	312726	x		Kloss d:o	Block d:o
21	312613	T		Stege kpl. med krokar	Ladder cpl. with hooks
--	860426	T		Krok till stege	Hook for ladder
22	320007	x		Lucka u. handtag/gångjärn.	Door without handle/hinge
--	860402	x		Gångjärn d:o	Hinge d:o
23	320131	x		Skåp övre kpl. m. luckor/beslag	Cupboard upper cpl. with doors/holders
24	320267	x		Hylla gavel bak	Rack gable rear
25	312313	x		Bärregel	Bearing rail
26	320124	x		Skåp övre kpl. m. lucka/beslag	Cupboard upper cpl. with door/holders
27	321037	x		Rasskydd H	Fall protection R
28	320442	x		Rasskydd V	Fall protection L
29	321034	x		Stege H	Ladder
30	320444	x		Stege V	Ladder
31	312436	x		Bärregel	Bearing rail
32	320634	T		Front högtalare	Front loud speaker
33	320633	T		Front högtalare	Front loud speaker
34	320631	T		Front högtalare	Front loud speaker
--	320632	T		Botten front högtalare	Bottom front loud speaker
35	320080	x		Skåp V-H bak kpl. m. lucka/beslag	Cupboard L-R rear cpl. with door/holders
36	320298	x		Hylla V-H bak	Rack L-R rear
37	320086	x		Gavel V yttre	Gable L outer
38	320085	x		Gavel H yttre	Gable R outer
39	320106	x		Överbäddsskåp kpl. m. luckor/beslag	Upper bed cpl. with doors/holders
40	309617	x		Fästkloss	Clamp
				T= Tillbehör	T= Accessory

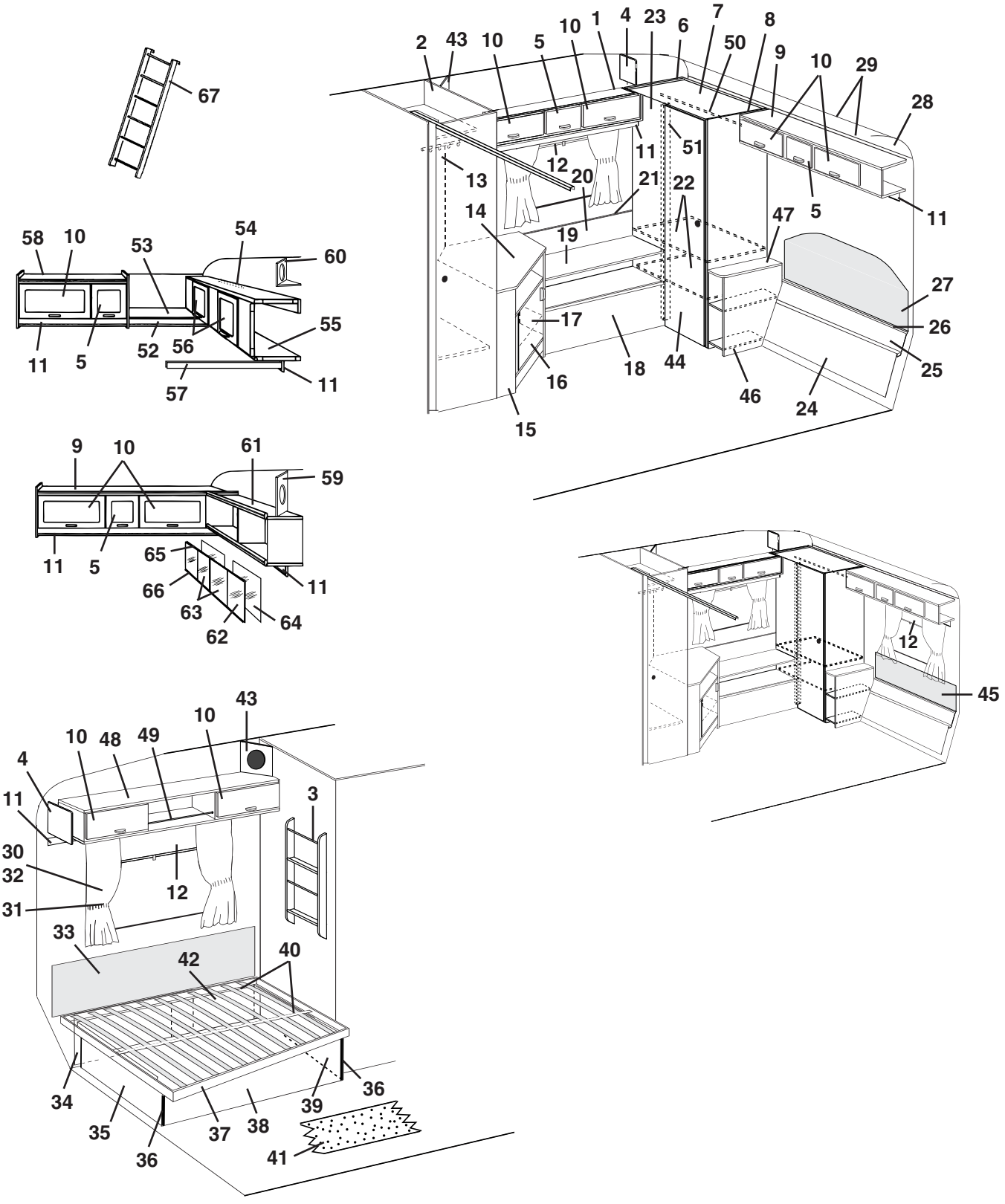
67
2
43
10
5
10
1
4
23
6
7
50
8
9
10
29
28
11
51
12
13
20
21
22
14
19
47
5
11
27
26
25
17
18
44
16
46
24
15
58
10
53
54
60
55
11
5
52
56
57
11
9
10
61
59
11
5
65
66
63
62
64
11
12
45
43
10
10
48
49
4
11
3
30
32
31
12
33
42
40
34
35
36
37
38
39
36
41

Pos Fig	Det. nr Part. No	Ingår/Fitted 560 GS	Ingår/Fitted 560 GS 2,5	Benämning	Description
1	320721		x	Skåp övre kpl. m. luckor/beslag	Cupboard cpl. with doors/holders
2	320527		x	Vägg garderob H kpl.	Wall wardrobe R kpl.
3	320316		x	Tidningshylla	Newspaper rack
4	320094		x	Passbit	Distance
5	320013		x	Lucka u. handtag/gångjärn.	Door without handle/hinge
--	860406		x	Gångjärn d:o	Hinge d:o
6	320727		x	Vägg garderob V kpl.	Wall wardrobe L kpl.
7	320735		x	Tak garderob	Top wardrobe
8	320729		x	Vägg garderob H kpl.	Wall wardrobe R kpl.
9	320157		x	Skåp gavel kpl. m. luckor/beslag	Cupboard cpl. with doors/holders
10	320007		x	Lucka u. handtag/gångjärn.	Door without handle/hinge
--	860406		x	Gångjärn d:o	Hinge d:o
11	320705		x	List folierad L=2440	Strip L=2440
12	204583		x	Rullgardin/myggnät kassett L=900	Blind/mosquito net cassette L=900
--	207309		x	Dragläpp rullgardin/myggnät kassett	Drawstring blind/mosquito net cassette
--	312770		T	Rullgardin L=950	Blind L=950
--	307216		T	Styrskena, rullgardin	Guide rail, blind
13	320624		x	Front el-uttag	Front outlet
14	313878		x	Skiva TV-bänk	Board
15	320220		x	TV-bänk kpl. u. skiva	Cupboard cpl. without board
16	320687		x	Lucka utan handtag/gångjärn	Door without handle/hinge
--	312589		x	Gångjärn d:o	Hinge d:o
17	320227		x	Hylla	Rack
18	320739		x	Hylla	Rack
19	320747		x	Skiva	Board
20	320745		x	Värmespalt H.B.	Air gap R.R.
21	860423		M	List kant ljusbrun	Strip, light brown
22	320732		x	Hylla	Rack
23	320731		x	Front garderob	Front wardrobe
24	320428		x	Värmespalt förlängning	Air gap
25	320355		x	Värmespalt nedre	Air gap under
26	314287		x	List plast L=2270	List plastic L=2270
27	314052		x	Värmespalt övre u. överdrag	Air gap upper without covering
--	314528		x	Överdrag d:o (ange färg, se tygprover)	Covering d:o (specify colour, see textiles)
28	309974		x	Skiva plast	Plastic sheet
29	313884		x	List radie L=2379	List L=2379
30	314457		x	Gardinsats kpl. m. kappa 8695-6 u. gav. fönst.	Curtain kit cpl. 8695-6
--	314467		T	Gardinsats kpl. m. kappa 8695-6 m. gav. fönst.	Curtain kit cpl. 8695-6 (gable window)
--	314458		x	Gardinsats kpl. m. kappa 8695-35 u. gav. fönst.	Curtain kit cpl. 8695-35
--	314468		T	Gardinsats kpl. m. kappa 8695-35 m. gav. fönst.	Curtain kit cpl. 8695-35 (gable window)
--	314459		x	Gardinsats kpl. m. kappa 8695-62 u. gav. fönst.	Curtain kit cpl. 8695-62
--	314473		T	Gardinsats kpl. m. kappa 8695-62 m. gav. fönst.	Curtain kit cpl. 8695-62 (gable window)
--	314460		x	Gardinsats kpl. m. kappa 8419-119 u. gav. fönst.	Curtain kit cpl. 8419-119
--	314474		T	Gardinsats kpl. m. kappa 8419-119 m. gav. fönst.	Curtain kit cpl. 8419-119 (gable window)
--	314461		x	Gardinsats kpl. m. kappa 8695-89 u. gav. fönst.	Curtain kit cpl. 8695-89
--	314475		T	Gardinsats kpl. m. kappa 8695-89 m. gav. fönst.	Curtain kit cpl. 8695-89 (gable window)
--	314400		x	Gardinlängd H=750 (u. omtag) 8695-6 gul	Curtain H=750 (ex. band) 8695-6 yellow
--	314405		x	Gardinlängd H=750 (u. omtag) 8695-35 roströd	Curtain H=750 (ex. band) 8695-35 rust-red
--	314410		x	Gardinlängd H=750 (u. omtag) 8695-62 aprikos	Curtain H=750 (ex. band) 8695-62 aprikot
--	314415		x	Gardinlängd H=750 (u. omt.) 8419-119 br.(mocka)	Curtain H=750 (ex. band) 8419-119 br. (suede)
				M= Metervara	M= On the metre
				T= Tillbehör	T= Accessory

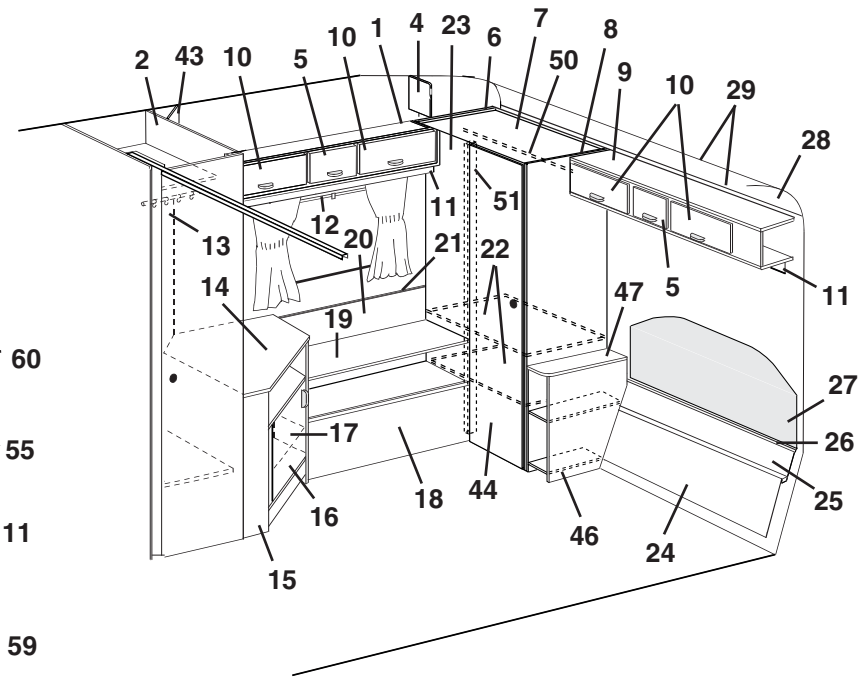
2
43
10
5
10
1
4
23
6
7
50
8
9
10
29
28
11
51
12
13
20
21
22
14
19
47
5
11
27
26
25
17
16
18
44
46
24
15

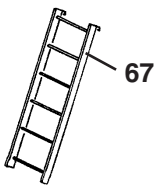
67

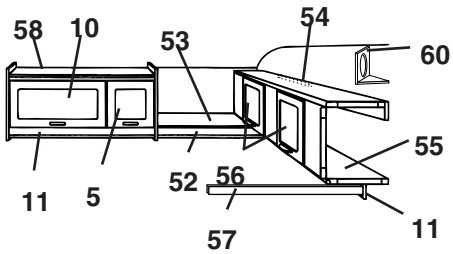
58
10
53
54
60
55
11
5
52
56
57
11

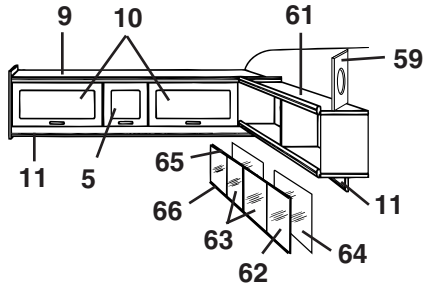
9
10
61
59
11
5
65
66
63
62
64
11

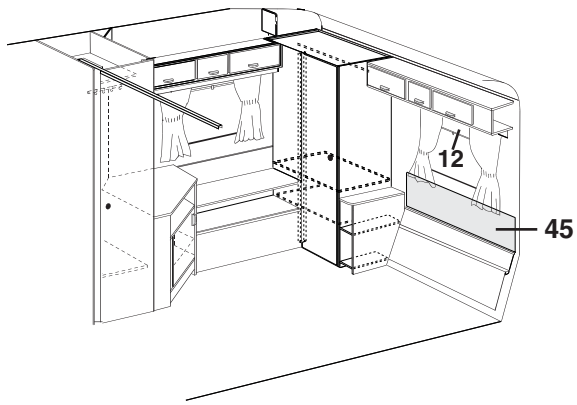
12
45

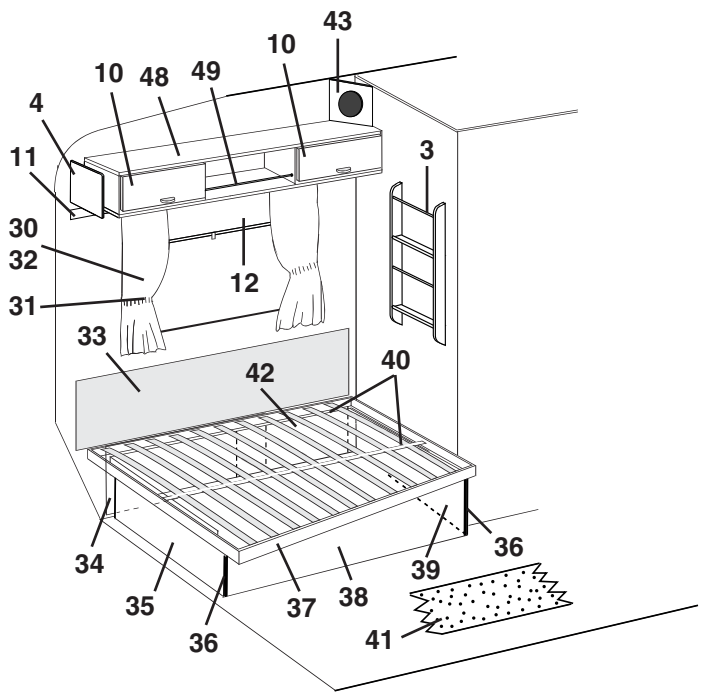
43
10
10
48
49
4
11
3
30
32
12
31
33
42
40
34
35
36
37
38
39
36
41

Pos Fig	Det. nr Part. No	Ingår/Fitted 560 GS	Ingår/Fitted 560 GS 2,5	Benämning	Description
--	314420		x	Gardinlängd H=750 (u. omtag) linne (för 314415)	Curtain H=750 (ex. band) linen (for 314415)
--	314422		x	Gardinlängd H=750 (u. omtag) 8695-89 brun	Curtain H=750 (ex. band) 8695-89 brown
--	314399		x	Gardinlängd H=670 (u. omtag) 8695-6 gul	Curtain H=670 (ex. band) 8695-6 yellow
--	314404		x	Gardinlängd H=670 (u. omtag) 8695-35 roströd	Curtain H=670 (ex. band) 8695-35 rust-red
--	314409		x	Gardinlängd H=670 (u. omtag) 8695-62 aprikos	Curtain H=670 (ex. band) 8695-62 aprikot
--	314414		x	Gardinlängd H=670 (u. omt.) 8419-119 br.(mocka)	Curtain H=670 (ex. band) 8419-119 br. (suede)
--	314419		x	Gardinlängd H=670 (u. omtag) linne (för 314414)	Curtain H=750 (ex. band) linen (for 314414)
--	314421		x	Gardinlängd H=670 (u. omtag) 8695-89 brun	Curtain H=670 (ex. band) 8695-89 brown
--	300884		M	Gardinspiral d:o	Curtain hanger d:o
--	314451		x	Gardinkappa L=2160 8695-6 gul	Valance L=2160 8695-6 yellow
--	314452		x	Gardinkappa L=2160 8695-35 roströd	Valance L=2160 8695-35 rust-red
--	314453		x	Gardinkappa L=2160 8695-62 aprikos	Valance L=2160 8695-62 aprikot
--	314454		x	Gardinkappa L=2160 8419-119 brun (mocka)	Valance L=2160 8419-119 brown (suede)
--	314455		x	Gardinkappa L=2160 74074 rutig	Valance L=2160 74074 checked
--	314401		x	Gardinkappa L=1060 8695-6 gul	Valance L=1060 8695-6 yellow
--	314406		x	Gardinkappa L=1060 8695-35 roströd	Valance L=1060 8695-35 rust-red
--	314411		x	Gardinkappa L=1060 8695-62 aprikos	Valance L=1060 8695-62 aprikot
--	314416		x	Gardinkappa L=1060 8419-119 brun (mocka)	Valance L=1060 8419-119 brown (suede)
--	314423		x	Gardinkappa L=1060 8695-89 brun	Valance L=1060 8695-89 brown
--	314426		x	Gardinkappa L=1060 74074 rutig	Valance L=1060 74074 checked
--	309768		M	Band kardborre d:o B=16 mm	Band with teasel fastening d:o
31	314403		x	Omtagsband färg 8695-6 gul	Band for curtain 8695-6 yellow
--	314408		x	Omtagsband färg 8695-35 roströd	Band for curtain 8695-35 rust-red
--	314413		x	Omtagsband färg 8695-62 aprikos	Band for curtain 8695-62 aprikot
--	314418		x	Omtagsband färg 8419-119 brun (mocka)	Band for curtain 8419-119 brown (suede)
--	314424		x	Omtagsband färg 8695-89 brun	Band for curtain 8695-89 brown
--	314427		x	Omtagsband färg 74074 rutig	Band for curtain 74074 checked
--	309768		M	Band kardborre d:o B=16 mm	Band with teasel fastening d:o
32	313945		x	Gardinlängd tyll 600x670	Curtain tulle 600x670
33	312006		x	Värmespalt övre u. överdrag	Air gap upper without covering
--	313114		x	Överdrag d:o (ange färg, se tygprover)	Covering d:o (specify colour, see textiles)
34	320436		x	Värmespalt förlängning	Air gap
35	320372		x	Gavel säng V	Gable bed L
36	860590		x	List hörn plast L=2500	Corner strip L=2500
37	314046		x	Sängram utan ribbor	Bed bottom without laths
--	311985		x	Ribba d:o L=720	Lath d:o L=720
--	312046		x	Band till ribbotten	Band for laths bottom
38	320679		x	Front säng	Front bed
39	320368		x	Gavel säng H	Gable bed R
40	312335		x	List furu 17,5x55x1510	Wood lath pine 17,5x55x1510
41	314551		T	Matta heltäckning (ange färg)	Carpet (specify colour)
42	320437		x	Värmespalt förlängning	Air gap
43	320633		x	Front högtalare	Front loud speaker
44	320004		x	Dörr utan handtag/gångjärn	Door without handle/hinge
--	311917		x	Gångjärn d:o	Hinge d:o
--	312588		x	Platta gångjärn	Plate hinge
45	314233		T	Värmespalt övre u. överdrag	Air gap upper without covering
--	314529		T	Överdrag d:o (ange färg, se tygprover)	Covering d:o (specify colour, see textiles)
46	320673		x	Sängbord kpl. m. skiva	Bedside table cpl. with board
47	320674		x	Skiva sängbord	Board bedside table
				M= Metervara	M= On the metre
				T= Tillbehör	T= Accessory

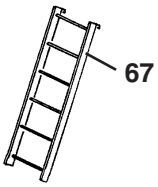
67

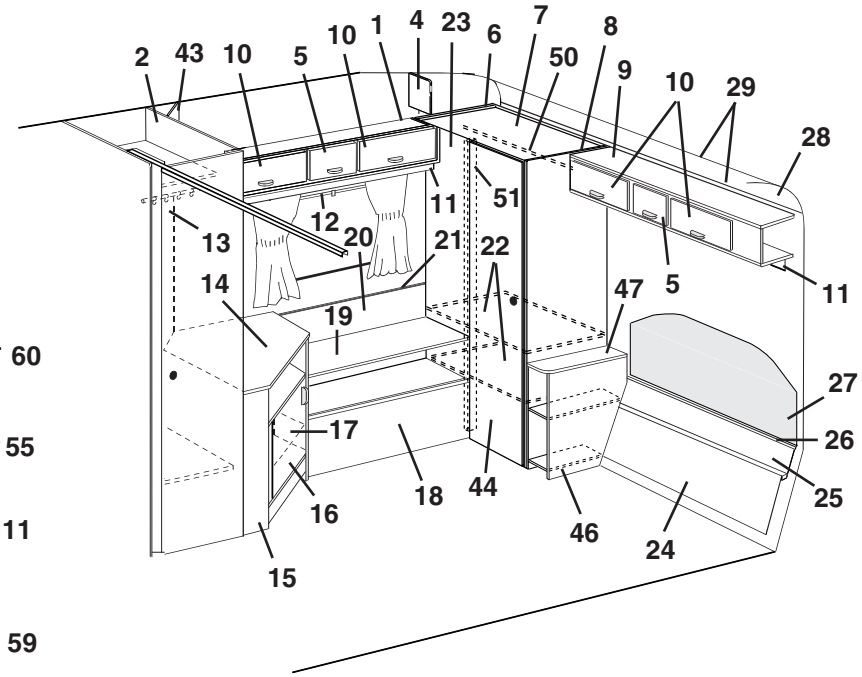
2
43
10
5
10
1
4
23
6
7
50
8
9
10
29
28
11
51
12
13
20
21
22
14
19
47
5
11
27
26
25
17
16
18
44
46
24
15

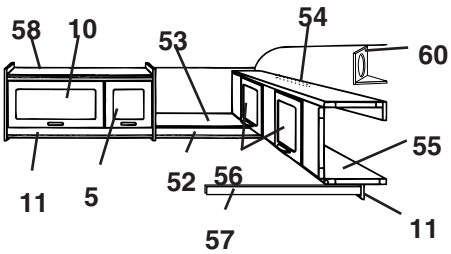
58
10
53
54
60
55
11
5
52
56
57
11

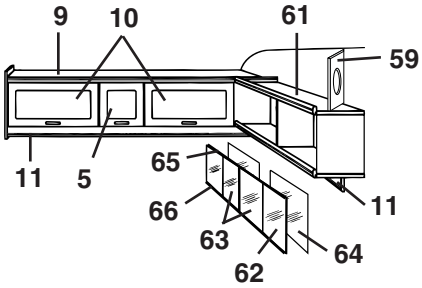
9
10
61
59
11
5
65
66
63
62
64
11

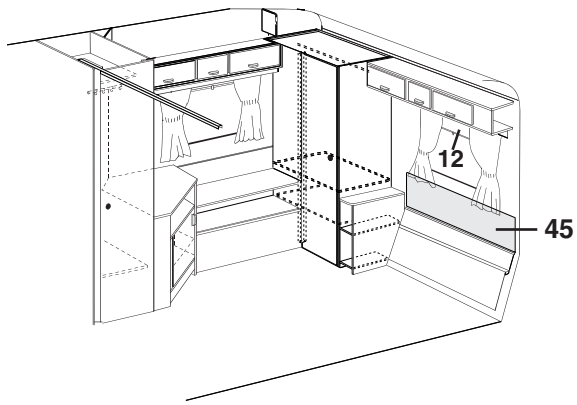
12
45

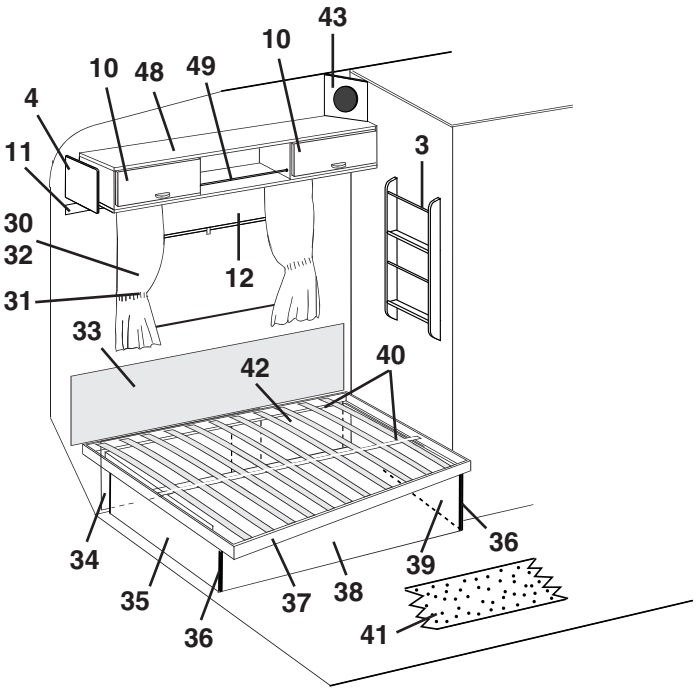
43
10
10
48
49
4
11
3
30
32
12
31
33
42
40
34
35
36
37
38
39
36
41

Pos Fig	Det. nr Part. No	Ingår/Fitted 560 GS	Ingår/Fitted 560 GS 2,5	Benämning	Description
48	320087		x	Skåp övre kpl. m. luckor/beslag	Cupboard cpl. with doors/holders
49	314573		x	Rasskydd al. rör Ø=8 L=556	Pipe al. Ø=8 L=556
--	800242		x	Plugg plast brun	Plug plastic brown
50	312053		x	Galgstång L=780	Clothes hanger L=780
51	320738		x	Rätninglist L=1705	List L=1705
52	320702		x	List folierad L=2440	Strip L=2440
53	320267		x	Hylla gavel bak	Rack gable rear
54	312233		x	Regel låsning	Lock bar
55	320100		x	Överbäddsskåp kpl. m. luckor/beslag	Upper bed cpl. with doors/holders
56	320007		x	Lucka u. handtag/gångjärn.	Door without handle/hinge
--	860402		x	Gångjärn d:o	Hinge d:o
57	313780		x	Bärregel	Bearing rail
58	320968		x	Skåp övre kpl. m. luckor/beslag	Cupboard upper cpl. with doors/holders
59	320634		x	Front högtalare	Front loud speaker
60	320631		x	Front högtalare	Front loud speaker
--	320632		x	Botten front högtalare	Bottom front loud speaker
61	320258		T	Hylla V-H bak kpl.	Rack L-R rear cpl.
62	313215		T	Skjutlucka kpl. m. spegel/glidlister	Sliding lid cpl. with mirror/sliding strip
63	312606		T	Lucka skjut u. handtag	Sliding lid without handle
--	312056		T	Handtag d:o	Handle d:o
64	312605		T	Spegel 833x240	Mirror 833x240
65	313146		T	Glidlist övre al. L=845	Sliding strip upper al. L=845
66	313147		T	Glidlist undre al. inkl. list ilägg L=845	Sliding strip under al. incl. filling list L=845
--	312059		T	List ilägg d:o plast L=2000	Filling list d:o plastic L=2000
67	312613		T	Stege kpl. med krokar	Ladder cpl. with hooks
--	860426		T	Krok till stege	Hook for ladder

M= Metervara
T= Tillbehör

M= On the metre
T= Accessory

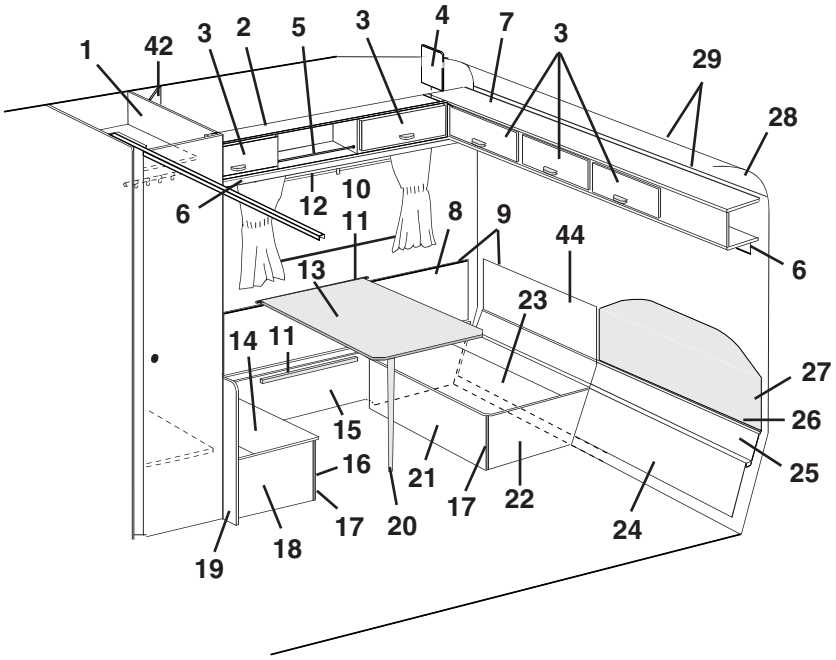
1
42
3
2
5
3
4
7
3
29
28
6
12
10
11
8
9
44
6
13
23
14
11
27
26
15
16
21
17
22
25
17
20
24
18
19

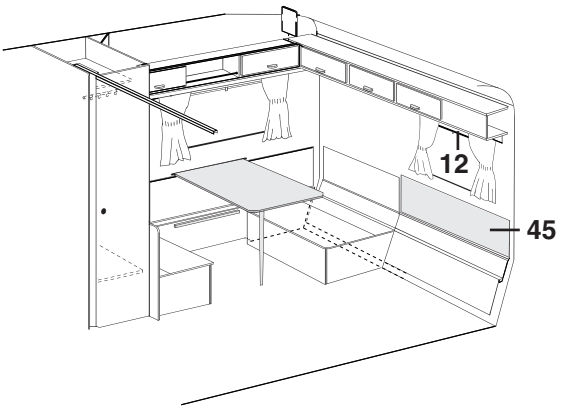
12
45

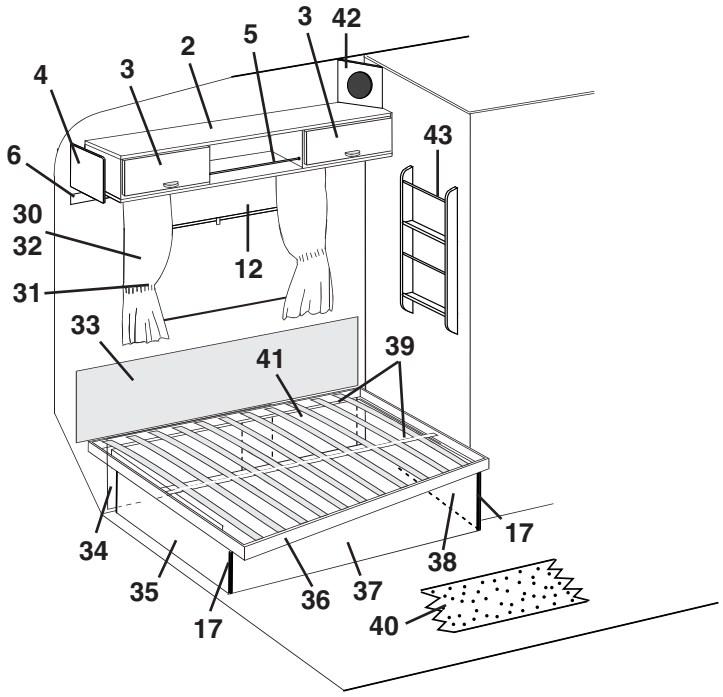
3
42
5
2
3
4
6
43
30
32
12
31
33
41
39
34
17
38
35
36
37
17
40

Pos Fig	Det. nr Part. No	Ingår/Fitted 560 GS	Ingår/Fitted 560 GS 2,5	Benämning	Description
1	320527	x	x	Vägg garderob H kpl.	Wall wardrobe R kpl.
2	320087	T	x	Skåp övre kpl. m. luckor/beslag	Cupboard cpl. with doors/holders
3	320007	T	x	Lucka u. handtag/gångjärn.	Door without handle/hinge
--	860406	T	x	Gångjärn d:o	Hinge d:o
4	320094	T	x	Passbit	Distance
5	314573	T	x	Rasskydd al. rör Ø=8 L=556	Pipe al. Ø=8 L=556
--	800242	T	x	Plugg plast brun	Plug plastic brown
6	320705	x	x	List folierad L=2440	Strip L=2440
7	320112	x		Skåp gavel kpl. m. luckor/beslag	Cupboard cpl. with doors/holders
--	320146		x	Skåp gavel kpl. m. luckor/beslag	Cupboard cpl. with doors/holders
8	320341	x	x	Värmespalt H bak	Air gap R rear
9	860423	M	M	List kant ljusbrun	Strip, light brown
10	312314	x	x	Fästregel bord	Bracket
11	300108	x	x	List bord väggdel, plast	List wall, plastic
12	204583	x	x	Rullgardin/myggnät kassett L=900	Blind/mosquito net cassette L=900
--	207309	x	x	Dragläpp rullgardin/myggnät kassett	Drawstring blind/mosquito net cassette
--	312770	T	T	Rullgardin L=950	Blind L=950
--	307216	T	T	Styrskena, rullgardin	Guide rail, blind
13	314128	x		Bordsskiva 600x750	Table top 600x750
--	313877		x	Bordsskiva 750x750	Table top 750x750
--	300420	x	x	List bord bordsdel	List board
14	320902	x		Lock bäddlåda H.B. främre	Cover bed box R.R. front
--	312251		x	Lock bäddlåda H.B. främre	Cover bed box R.R. front
15	320404	x	x	Front bäddlåda H.B.	Front bed box R.R.
16	320904	x		Front bäddlåda H.B. främre	Front bed box R.R. front
--	320397		x	Front bäddlåda H.B. främre	Front bed box R.R. front
17	860590	x	x	List hörn plast L=2500	Corner strip L=2500
18	320400	x	x	Gavel bäddlåda H.B. främre	Gable bed box R.R. front
19	320905	x		Vägg vid bäddlåda	Wall by bed box
--	320636		x	Vägg vid bäddlåda	Wall by bed box
20	320711	x	x	Bordsben fällbart H=730	Table leg H=730
21	320903	x		Front bäddlåda H.B. bakre	Front bed box R.R. rear
--	320395		x	Front bäddlåda H.B. bakre	Front bed box R.R. rear
22	320402	x	x	Gavel bäddlåda H.B. bakre	Gable bed box R.R. rear
23	320901	x		Lock bäddlåda H.B. bakre	Cover bed box R.R. rear
--	312250		x	Lock bäddlåda H.B. bakre	Cover bed box R.R. rear
24	320428	x	x	Värmespalt förlängning	Air gap
25	320334	x		Värmespalt nedre	Air gap under
--	320355		x	Värmespalt nedre	Air gap under
26	308928	x		List plast L=2020	List plastic L=2020
--	314287		x	List plast L=2270	List plastic L=2270
27	312369	x		Värmespalt övre u. överdrag	Air gap upper without covering
--	313116	x		Överdrag d:o (ange färg, se tygprover)	Covering d:o (specify colour, see textiles)
--	314052		x	Värmespalt övre u. överdrag	Air gap upper without covering
--	314528		x	Överdrag d:o (ange färg, se tygprover)	Covering d:o (specify colour, see textiles)
28	309974	x	x	Skiva plast	Plastic sheet
29	309973	x		List radie L=2129	List L=2129
--	313884		x	List radie L=2379	List L=2379
30	314379	x		Gardinsats kpl. m. kappa 8695-6	Curtain kit cpl. 8695-6
--	314380	x		Gardinsats kpl. m. kappa 8695-35	Curtain kit cpl. 8695-35
				M= Metervara	M= On the metre
				T= Tillbehör	T= Accessory

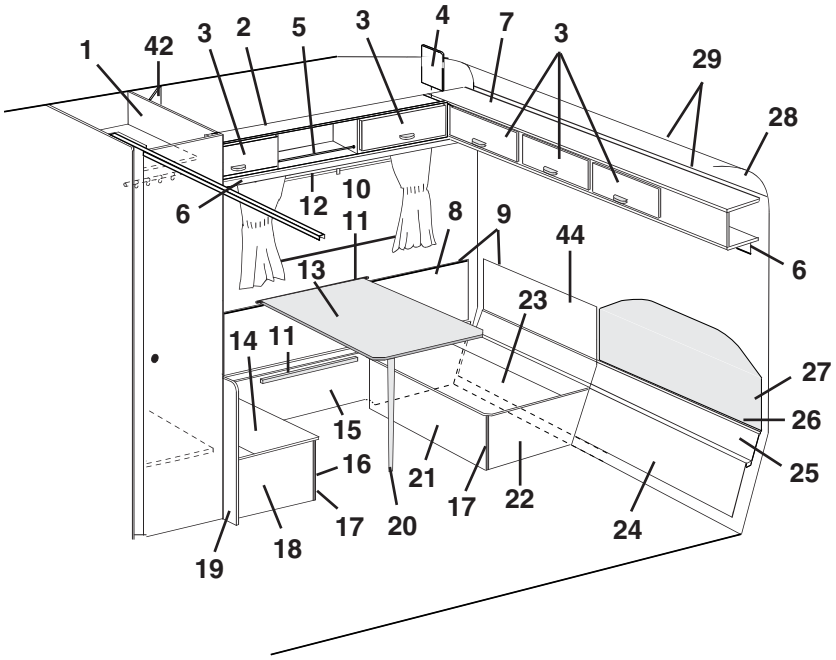
1
42
3
2
5
3
4
7
3
29
28
6
12
10
11
8
9
44
6
13
23
14
11
27
26
15
16
21
17
22
25
17
20
24
18
19

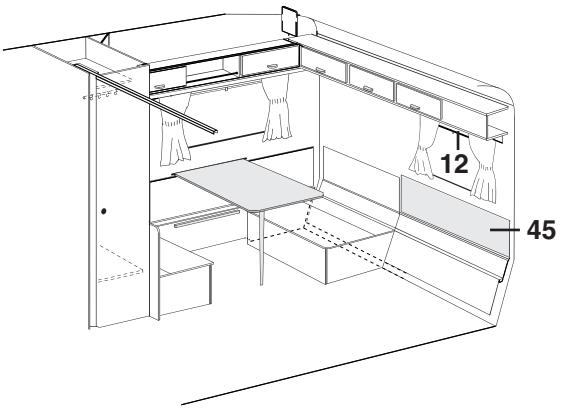
12
45

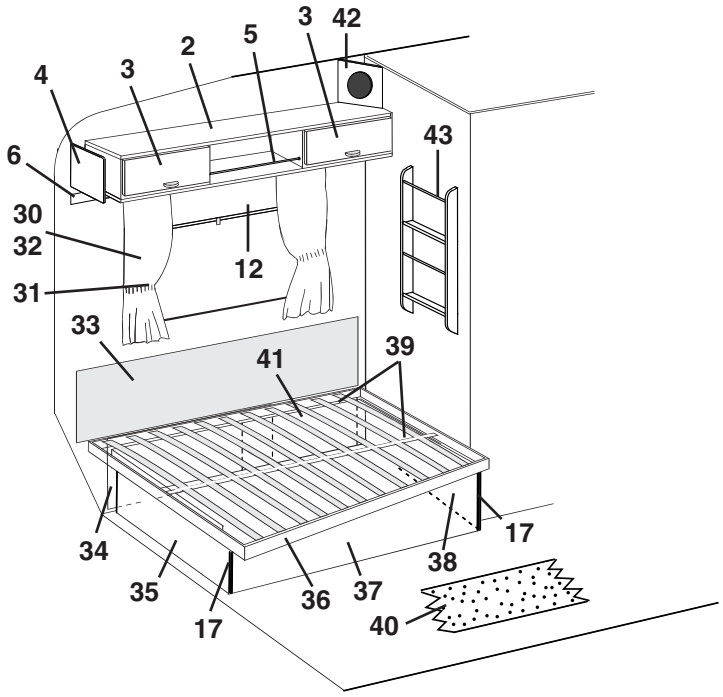
3
42
5
2
3
4
6
43
30
32
12
31
33
41
39
34
17
38
35
36
37
17
40

Pos Fig	Det. nr Part. No	Ingår/Fitted 560 GS	Ingår/Fitted 560 GS 2,5	Benämning	Description
--	314381	x		Gardinsats kpl. m. kappa 8695-62	Curtain kit cpl. 8695-62
--	314382	x		Gardinsats kpl. m. kappa 8419-119	Curtain kit cpl. 8419-119
--	314383	x		Gardinsats kpl. m. kappa 8695-89	Curtain kit cpl. 8695-89
--	314457		x	Gardinsats kpl. m. kappa 8695-6 u. gav. fönst.	Curtain kit cpl. 8695-6
--	314467		T	Gardinsats kpl. m. kappa 8695-6 m. gav. fönst.	Curtain kit cpl. 8695-6 (gable window)
--	314458		x	Gardinsats kpl. m. kappa 8695-35 u. gav. fönst.	Curtain kit cpl. 8695-35
--	314468		T	Gardinsats kpl. m. kappa 8695-35 m. gav. fönst.	Curtain kit cpl. 8695-35 (gable window)
--	314459		x	Gardinsats kpl. m. kappa 8695-62 u. gav. fönst.	Curtain kit cpl. 8695-62
--	314473		T	Gardinsats kpl. m. kappa 8695-62 m. gav. fönst.	Curtain kit cpl. 8695-62 (gable window)
--	314460		x	Gardinsats kpl. m. kappa 8419-119 u. gav. fönst.	Curtain kit cpl. 8419-119
--	314474		T	Gardinsats kpl. m. kappa 8419-119 m. gav. fönst.	Curtain kit cpl. 8419-119 (gable window)
--	314461		x	Gardinsats kpl. m. kappa 8695-89 u. gav. fönst.	Curtain kit cpl. 8695-89
--	314475		T	Gardinsats kpl. m. kappa 8695-89 m. gav. fönst.	Curtain kit cpl. 8695-89 (gable window)
--	314400	x	x	Gardinlängd H=750 (u. omtag) 8695-6 gul	Curtain H=750 (ex. band) 8695-6 yellow
--	314405	x	x	Gardinlängd H=750 (u. omtag) 8695-35 roströd	Curtain H=750 (ex. band) 8695-35 rust-red
--	314410	x	x	Gardinlängd H=750 (u. omtag) 8695-62 aprikos	Curtain H=750 (ex. band) 8695-62 aprikot
--	314415	x	x	Gardinlängd H=750 (u. omt.) 8419-119 br.(mocka)	Curtain H=750 (ex. band) 8419-119 br. (suede)
--	314420	x	x	Gardinlängd H=750 (u. omtag) linne (för 314415)	Curtain H=750 (ex. band) linen (for 314415)
--	314422	x	x	Gardinlängd H=750 (u. omtag) 8695-89 brun	Curtain H=750 (ex. band) 8695-89 brown
--	314399	x	x	Gardinlängd H=670 (u. omtag) 8695-6 gul	Curtain H=670 (ex. band) 8695-6 yellow
--	314404	x	x	Gardinlängd H=670 (u. omtag) 8695-35 roströd	Curtain H=670 (ex. band) 8695-35 rust-red
--	314409	x	x	Gardinlängd H=670 (u. omtag) 8695-62 aprikos	Curtain H=670 (ex. band) 8695-62 aprikot
--	314414	x	x	Gardinlängd H=670 (u. omt.) 8419-119 br.(mocka)	Curtain H=670 (ex. band) 8419-119 br. (suede)
--	314419	x	x	Gardinlängd H=670 (u. omtag) linne (för 314414)	Curtain H=750 (ex. band) linen (for 314414)
--	314421	x	x	Gardinlängd H=670 (u. omtag) 8695-89 brun	Curtain H=670 (ex. band) 8695-89 brown
--	300884	M	M	Gardinspiral d:o	Curtain hanger d:o
--	314451		x	Gardinkappa L=2160 8695-6 gul	Valance L=2160 8695-6 yellow
--	314452		x	Gardinkappa L=2160 8695-35 roströd	Valance L=2160 8695-35 rust-red
--	314453		x	Gardinkappa L=2160 8695-62 aprikos	Valance L=2160 8695-62 aprikot
--	314454		x	Gardinkappa L=2160 8419-119 brun (mocka)	Valance L=2160 8419-119 brown (suede)
--	314455		x	Gardinkappa L=2160 74074 rutig	Valance L=2160 74074 checked
--	314402	x		Gardinkappa L=1910 8695-6 gul	Valance L=1910 8695-6 yellow
--	314407	x		Gardinkappa L=1910 8695-35 roströd	Valance L=1910 8695-35 rust-red
--	314412	x		Gardinkappa L=1910 8695-62 aprikos	Valance L=1910 8695-62 aprikot
--	314417	x		Gardinkappa L=1910 8419-119 brun (mocka)	Valance L=1910 8419-119 brown (suede)
--	314425	x		Gardinkappa L=1910 74074 rutig	Valance L=1910 74074 checked
--	314401	x	x	Gardinkappa L=1060 8695-6 gul	Valance L=1060 8695-6 yellow
--	314406	x	x	Gardinkappa L=1060 8695-35 roströd	Valance L=1060 8695-35 rust-red
--	314411	x	x	Gardinkappa L=1060 8695-62 aprikos	Valance L=1060 8695-62 aprikot
--	314416	x	x	Gardinkappa L=1060 8419-119 brun (mocka)	Valance L=1060 8419-119 brown (suede)
--	314423	x	x	Gardinkappa L=1060 8695-89 brun	Valance L=1060 8695-89 brown
--	314426	x	x	Gardinkappa L=1060 74074 rutig	Valance L=1060 74074 checked
--	309768	M	M	Band kardborre d:o B=16 mm	Band with teasel fastening d:o
31	314403	x	x	Omtagsband färg 8695-6 gul	Band for curtain 8695-6 yellow
--	314408	x	x	Omtagsband färg 8695-35 roströd	Band for curtain 8695-35 rust-red
--	314413	x	x	Omtagsband färg 8695-62 aprikos	Band for curtain 8695-62 aprikot
--	314418	x	x	Omtagsband färg 8419-119 brun (mocka)	Band for curtain 8419-119 brown (suede)
--	314424	x	x	Omtagsband färg 8695-89 brun	Band for curtain 8695-89 brown
--	314427	x	x	Omtagsband färg 74074 rutig	Band for curtain 74074 checked
--	309768	M	M	Band kardborre d:o B=16 mm	Band with teasel fastening d:o
				M= Metervara	M= On the metre
				T= Tillbehör	T= Accessory

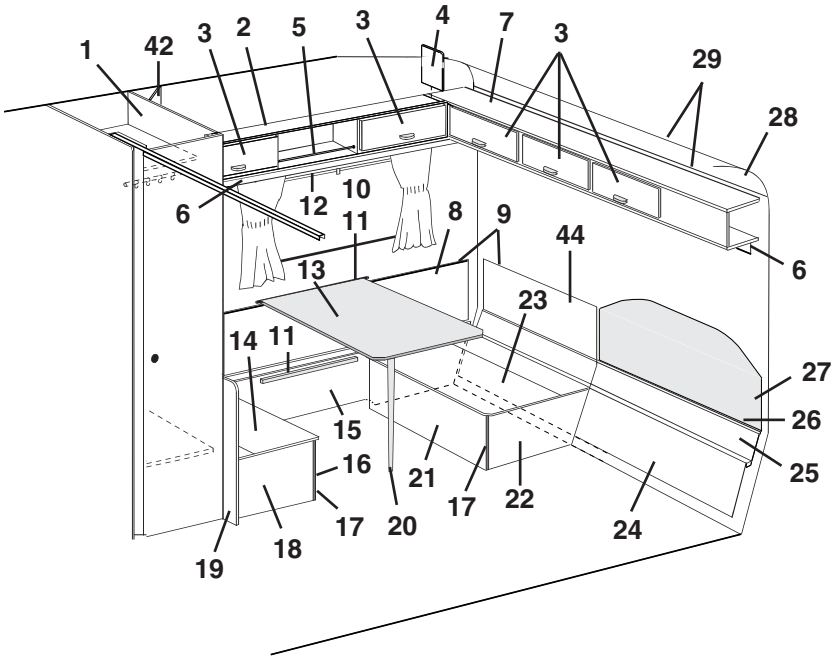
1
42
3
2
5
3
4
7
3
29
28
6
12
10
11
8
9
44
6
13
23
14
11
27
26
15
16
21
17
22
25
17
20
24
18
19

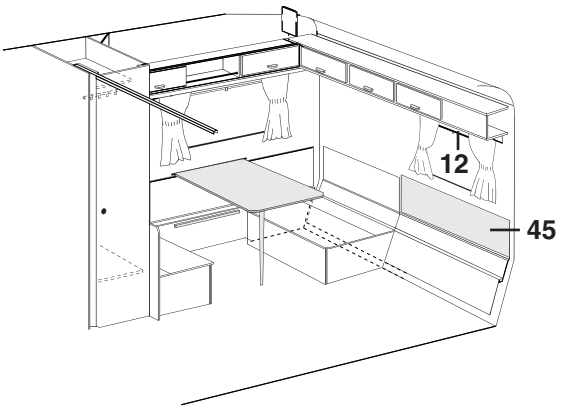
12
45

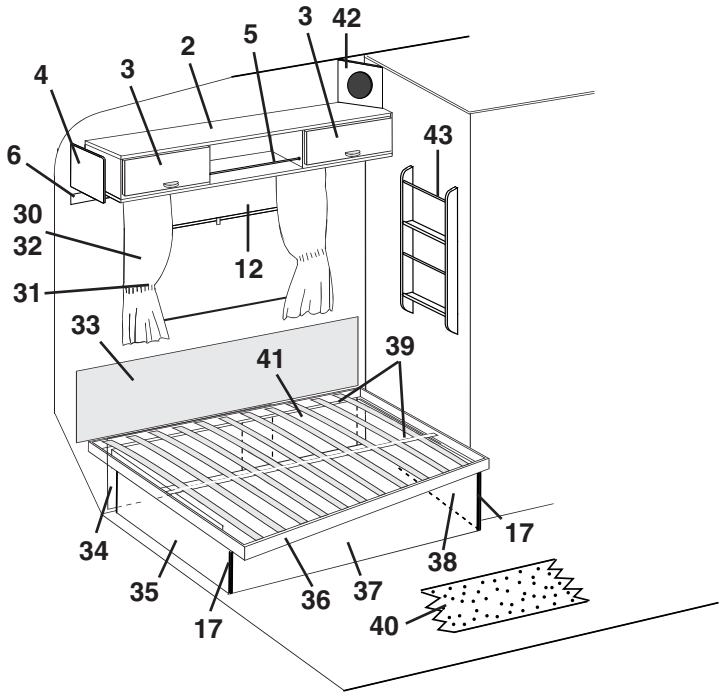
3
42
5
2
3
4
6
43
30
32
12
31
33
41
39
34
17
38
35
36
37
17
40

Pos Fig	Det. nr Part. No	Ingår/Fitted 560 GS	Ingår/Fitted 560 GS 2,5	Benämning	Description
32	313945	x	x	Gardinlängd tyll 600x670	Curtain tulle 600x670
33	312006	x	x	Värmespalt övre u. överdrag	Air gap upper without covering
--	313114	x	x	Överdrag d:o (ange färg, se tygprover)	Covering d:o (specify colour, see textiles)
34	320436	x	x	Värmespalt förlängning	Air gap
35	320372	x	x	Gavel säng V	Gable bed L
36	312336	x		Sängram utan ribbor	Bed bottom without laths
--	314046		x	Sängram utan ribbor	Bed bottom without laths
--	311985	x	x	Ribba d:o L=720	Lath d:o L=720
--	312046	x	x	Band till ribbotten	Band for laths bottom
37	320679	x	x	Front säng	Front bed
38	320368	x	x	Gavel säng H	Gable bed R
39	312335	x	x	List furu 17,5x55x1510	Wood lath pine 17,5x55x1510
40	314584	T		Matta heltäckning (ange färg)	Carpet (specify colour)
--	314472		T	Matta heltäckning (ange färg)	Carpet (specify colour)
41	320437	x	x	Värmespalt förlängning	Air gap
42	320633	T	x	Front högtalare	Front loud speaker
43	320316	T	x	Tidningshylla	Newspaper rack
44	320910	x		Värmespalt H gavel bak	Air gap R gable rear
--	320362		x	Värmespalt H gavel bak	Air gap R gable rear
45	314233		T	Värmespalt övre u. överdrag	Air gap upper without covering
--	314529		T	Överdrag d:o (ange färg, se tygprover)	Covering d:o (specify colour, see textiles)

T= Tillbehör T= Accessory

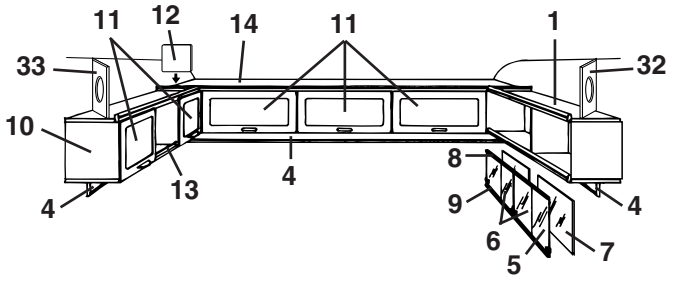
11
12
14
11
1
33
32
10
13
4
8
9
6
5
7

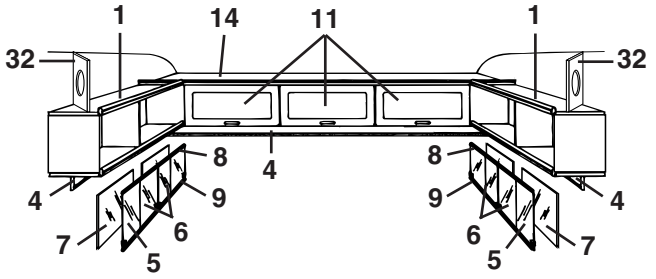
1
14
11
1
32
32
4
8
9
7
6
5

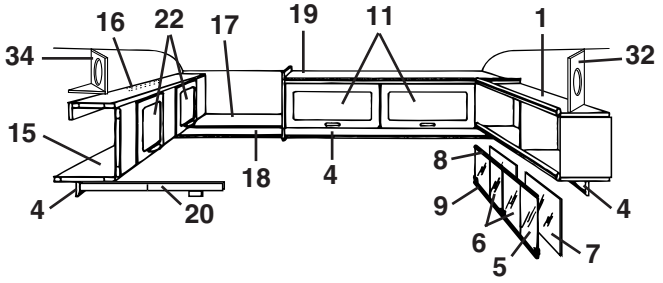
16
22
17
19
11
1
34
32
15
18
4
20
8
9
6
5
7

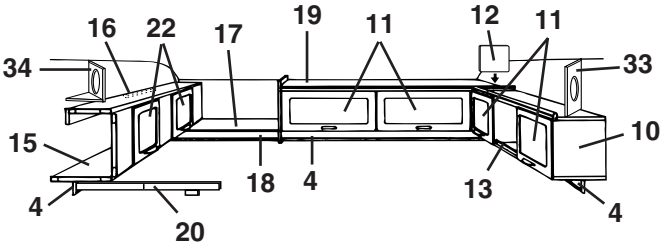
16
22
17
19
11
12
11
34
33
15
10
18
4
13
20

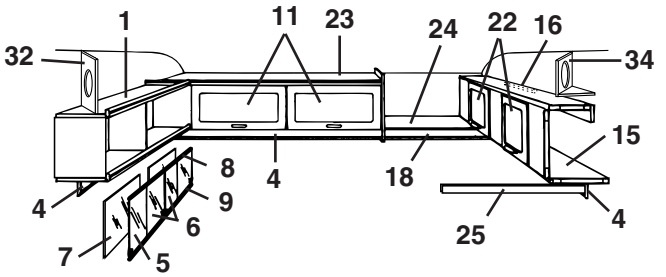
1
11
23
24
22
16
32
34
15
8
4
18
9
6
7
5
25

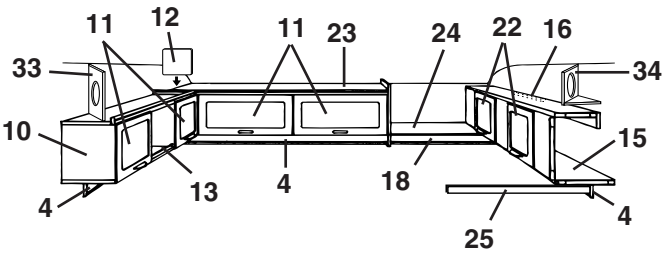
11
12
11
23
24
22
16
33
34
10
15
13
4
18
25

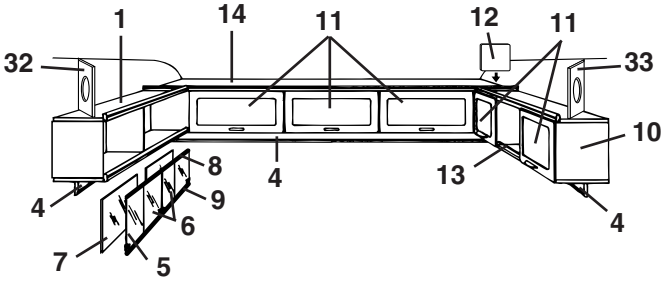
1
14
11
12
11
32
33
10
8
4
13
9
6
7
5

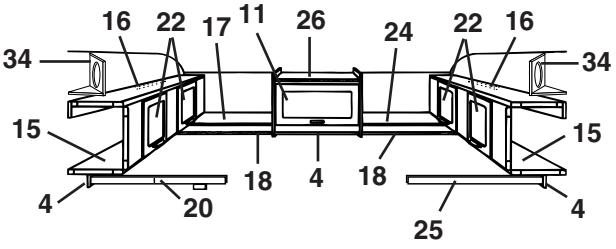
16
22
17
11
26
24
22
16
34
34
15
15
18
4
18
20
25

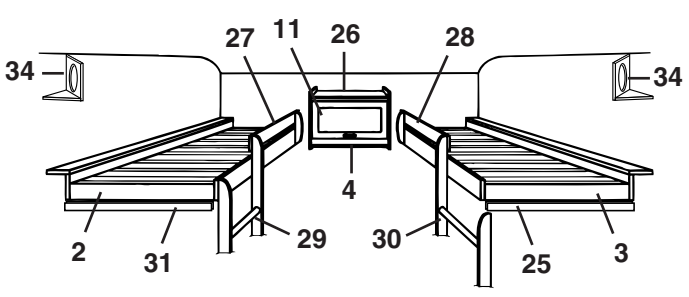
27
11
26
28
34
34
4
2
31
29
30
25
3

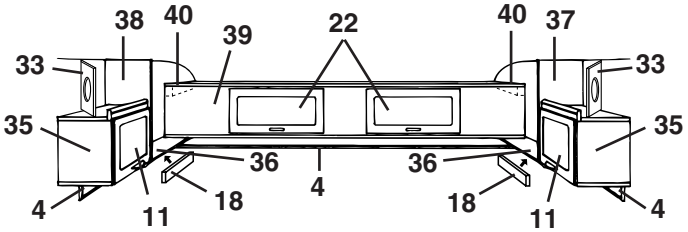
38
40
39
22
40
37
33
33
35
35
36
36
4
4
11
18
18
11
4


21

Pos Fig	Det. nr Part. No	Ingår/Fitted 560 GS	Ingår/Fitted 560 GS 2,5	Benämning	Description
1	320258	x		Hylla V-H bak kpl.	Rack L-R rear cpl.
2	321039	x		Sängram H u. ribbor	Bed bottom R without laths
--	311985	x		Ribba d:o L=720	Lath d:o L=720
--	312046	x		Band till ribbotten	Band for laths bottom
3	320440	x		Sängram V u. ribbor	Bed bottom L without laths
--	311985	x		Ribba d:o L=720	Lath d:o L=720
--	312046	x		Band till ribbotten	Band for laths bottom
4	320705	x		List folierad L=2440	Strip L=2440
5	313215	T		Skjutlucka kpl. m. spegel/glidlister	Sliding lid cpl. with mirror/sliding strip
6	312606	T		Lucka skjut u. handtag	Sliding lid without handle
--	312056	T		Handtag d:o	Handle d:o
7	312605	T		Spegel 833x240	Mirror 833x240
8	313146	T		Glidlist övre al. L=845	Sliding strip upper al. L=845
9	313147	T		Glidlist undre al. inkl. list ilägg L=845	Sliding strip under al. incl. filling list L=845
--	312059	T		List ilägg d:o plast L=2000	Filling list d:o plastic L=2000
10	320087	x		Skåp övre kpl. m. luckor/beslag	Cupboard cpl. with doors/holders
11	320007	x		Lucka u. handtag/gångjärn.	Door without handle/hinge
--	860406	x		Gångjärn d:o	Hinge d:o
12	320094	x		Passbit	Distance
13	314573	x		Rasskydd al. rör Ø=8 L=556	Pipe al. Ø=8 L=556
--	800242	x		Plugg plast brun	Plug plastic brown
14	320112	x		Skåp gavel kpl. m. luckor/beslag	Cupboard cpl. with doors/holders
15	320100	x		Överbäddsskåp kpl. m. luckor/beslag	Upper bed cpl. with doors/holders
16	312233	x		Regel låsning	Lock bar
17	320263	x		Hylla gavel bak	Rack gable rear
18	320702	x		List folierad L=2440	Strip L=2440
19	320126	x		Skåp övre kpl. m. luckor/beslag	Cupboard upper cpl. with doors/holders
20	312713	x		Regel överbädd	Latch upper bed
--	312726	x		Kloss d:o	Block d:o
21	312613	T		Stege kpl. med krokar	Ladder cpl. with hooks
--	860426	T		Krok till stege	Hook for ladder
22	320007	x		Lucka u. handtag/gångjärn.	Door without handle/hinge
--	860402	x		Gångjärn d:o	Hinge d:o
23	320131	x		Skåp övre kpl. m. luckor/beslag	Cupboard upper cpl. with doors/holders
24	320267	x		Hylla gavel bak	Rack gable rear
25	312313	x		Bärregel	Bearing rail
26	320124	x		Skåp övre kpl. m. lucka/beslag	Cupboard upper cpl. with door/holders
27	321037	x		Rasskydd H	Fall protection R
28	320442	x		Rasskydd V	Fall protection L
29	321034	x		Stege H	Ladder
30	320444	x		Stege V	Ladder
31	312436	x		Bärregel	Bearing rail
32	320634	T		Front högtalare	Front loud speaker
33	320633	T		Front högtalare	Front loud speaker
34	320631	T		Front högtalare	Front loud speaker
--	320632	T		Botten front högtalare	Bottom front loud speaker
35	320080	x		Skåp V-H bak kpl. m. lucka/beslag	Cupboard L-R rear cpl. with door/holders
36	320298	x		Hylla V-H bak	Rack L-R rear
37	320086	x		Gavel V yttre	Gable L outer
38	320085	x		Gavel H yttre	Gable R outer
39	320106	x		Överbäddsskåp kpl. m. luckor/beslag	Upper bed cpl. with doors/holders
40	309617	x		Fästkloss	Clamp
				T= Tillbehör	T= Accessory

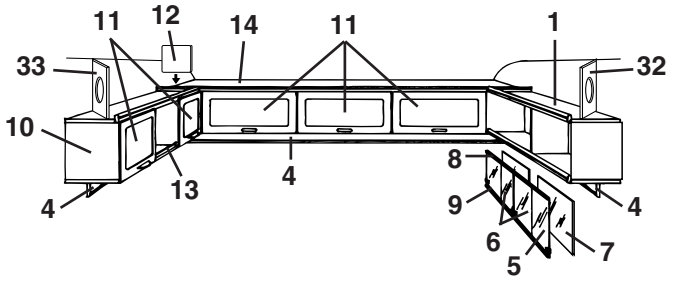
11
12
14
11
1
33
32
10
13
4
8
9
6
5
7
4

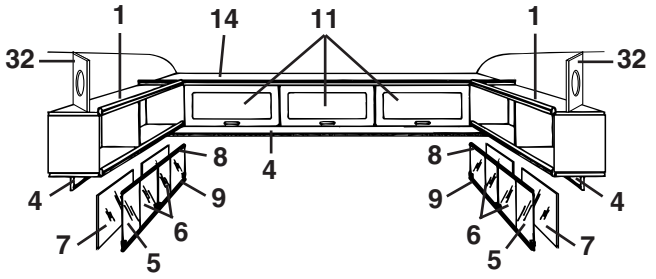
1
14
11
1
32
32
8
4
8
4
9
9
7
6
6
5
5
7

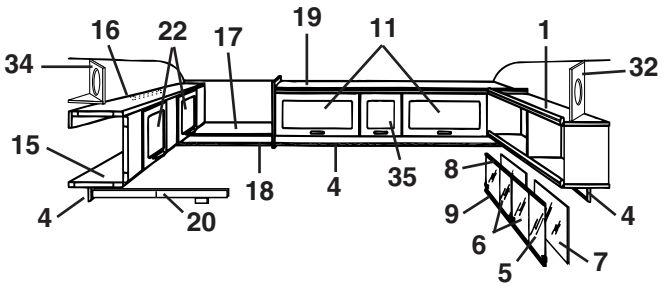
16
22
17
19
11
1
34
32
15
18
4
35
8
4
4
20
9
6
5
7

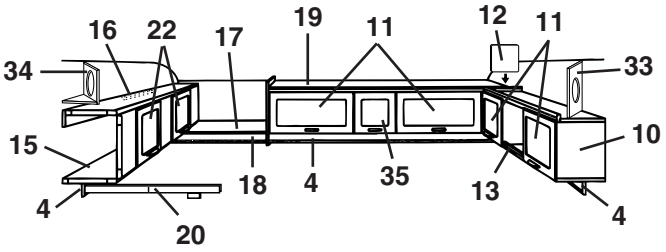
16
22
17
19
11
12
11
34
33
15
10
18
4
35
13
4
4
20

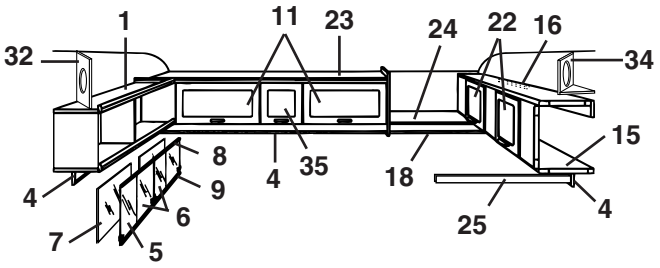
1
11
23
24
22
16
32
34
15
8
4
35
18
9
6
4
7
5
25

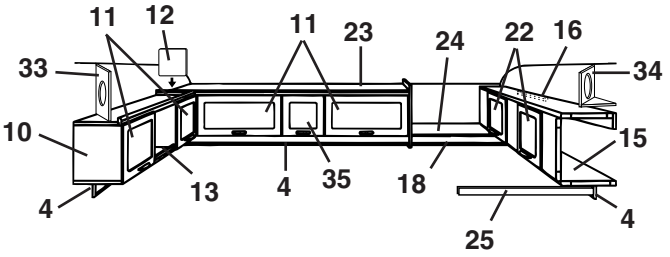
11
12
11
23
24
22
16
33
34
10
15
13
4
35
18
4
4
25

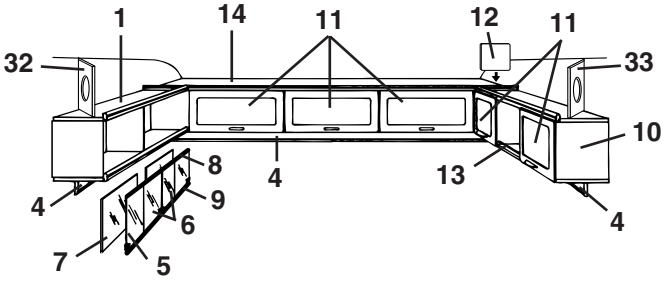
1
14
11
12
11
32
33
10
8
4
13
4
9
6
7
5

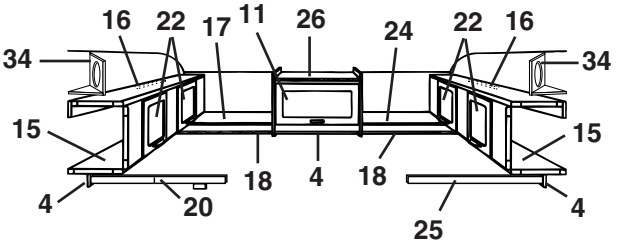
16
22
17
11
26
24
22
16
34
34
15
15
18
4
18
4
4
20
25

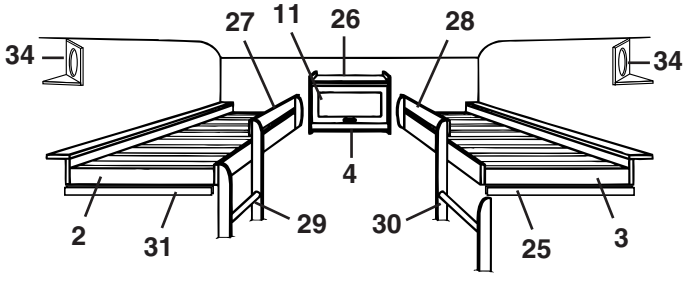
27
11
26
28
34
34
4
2
31
29
30
25
3


21

Pos Fig	Det. nr Part. No	Ingår/Fitted 560 GS	Ingår/Fitted 560 GS 2,5	Benämning	Description
1	320258		x	Hylla V-H bak kpl.	Rack L-R rear cpl.
2	321039		x	Sängram H u. ribbor	Bed bottom R without laths
--	311985		x	Ribba d:o L=720	Lath d:o L=720
--	312046		x	Band till ribbotten	Band for laths bottom
3	320440		x	Sängram V u. ribbor	Bed bottom L without laths
--	311985		x	Ribba d:o L=720	Lath d:o L=720
--	312046		x	Band till ribbotten	Band for laths bottom
4	320705		x	List folierad L=2440	Strip L=2440
5	313215		x	Skjutlucka kpl. m. spegel/glidlister	Sliding lid cpl. with mirror/sliding strip
6	312606		x	Lucka skjut u. handtag	Sliding lid without handle
--	312056		x	Handtag d:o	Handle d:o
7	312605		x	Spegel 833x240	Mirror 833x240
8	313146		x	Glidlist övre al. L=845	Sliding strip upper al. L=845
9	313147		x	Glidlist undre al. inkl. list ilägg L=845	Sliding strip under al. incl. filling list L=845
--	312059		x	List ilägg d:o plast L=2000	Filling list d:o plastic L=2000
10	320087		x	Skåp övre kpl. m. luckor/beslag	Cupboard cpl. with doors/holders
11	320007		x	Lucka u. handtag/gångjärn.	Door without handle/hinge
--	860406		x	Gångjärn d:o	Hinge d:o
12	320094		x	Passbit	Distance
13	314573		x	Rasskydd al. rör Ø=8 L=556	Pipe al. Ø=8 L=556
--	800242		x	Plugg plast brun	Plug plastic brown
14	320146		x	Skåp gavel kpl. m. luckor/beslag	Cupboard cpl. with doors/holders
15	320100		x	Överbäddsskåp kpl. m. luckor/beslag	Upper bed cpl. with doors/holders
16	312233		x	Regel låsning	Lock bar
17	320286		x	Hylla gavel bak	Rack gable rear
18	320702		x	List folierad L=2440	Strip L=2440
19	320157		x	Skåp övre kpl. m. luckor/beslag	Cupboard upper cpl. with doors/holders
20	312713		x	Regel överbädd	Latch upper bed
--	312726		x	Kloss d:o	Block d:o
21	312613		T	Stege kpl. med krokar	Ladder cpl. with hooks
--	860426		T	Krok till stege	Hook for ladder
22	320007		x	Lucka u. handtag/gångjärn.	Door without handle/hinge
--	860402		x	Gångjärn d:o	Hinge d:o
23	320162		x	Skåp övre utan luckor/beslag	Cupboard upper without doors/holders
24	320289		x	Hylla gavel bak	Rack gable rear
25	312313		x	Bärregel	Bearing rail
26	320124		x	Skåp övre kpl. m. lucka/beslag	Cupboard upper cpl. with door/holders
27	321037		x	Rasskydd H	Fall protection R
28	320442		x	Rasskydd V	Fall protection L
29	321034		x	Stege H	Ladder
30	320444		x	Stege V	Ladder
31	312436		x	Bärregel	Bearing rail
32	320634		x	Front högtalare	Front loud speaker
33	320633		x	Front högtalare	Front loud speaker
34	320631		x	Front högtalare	Front loud speaker
--	320632		x	Botten front högtalare	Bottom front loud speaker
35	320013		x	Lucka u. handtag/gångjärn.	Door without handle/hinge
--	860406		x	Gångjärn d:o	Hinge d:o
				T= Tillbehör	T= Accessory

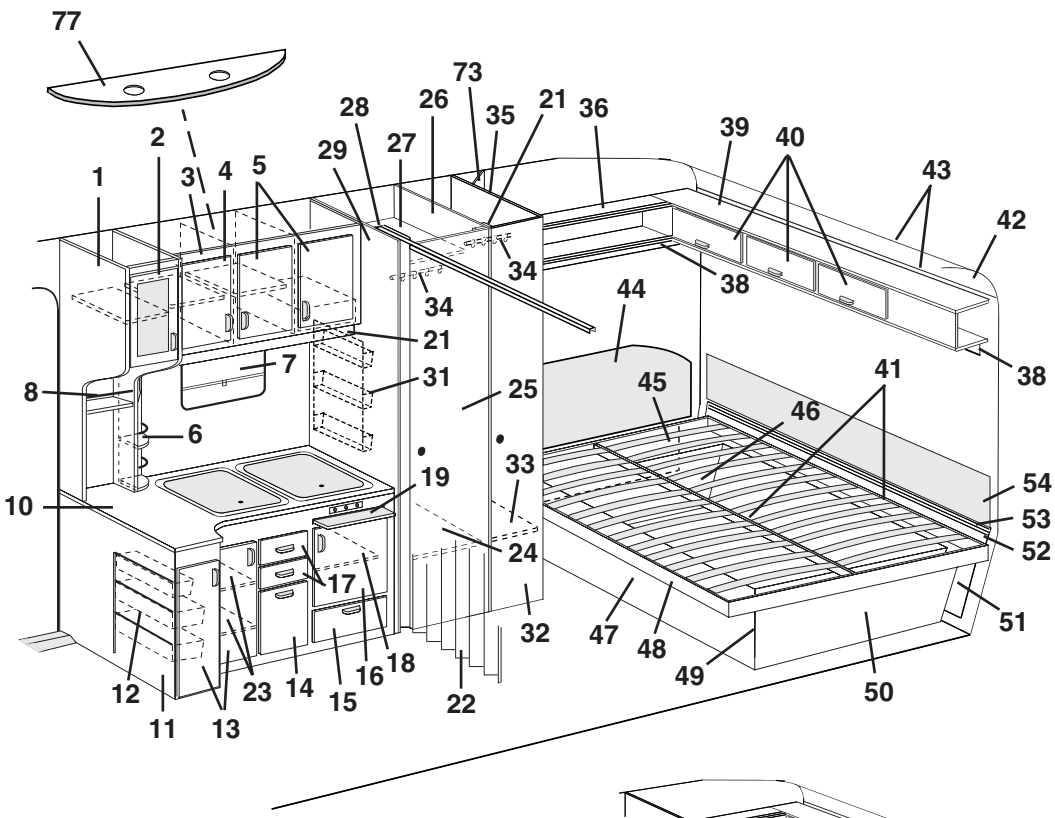
77
73
28
26
35
21
36
39
40
43
42
2
29
27
1
3
4
5
34
38
44
21
7
31
25
45
41
8
46
6
33
19
54
10
53
24
52
17
32
47
48
51
12
23
14
15
16
18
22
49
50
11
13

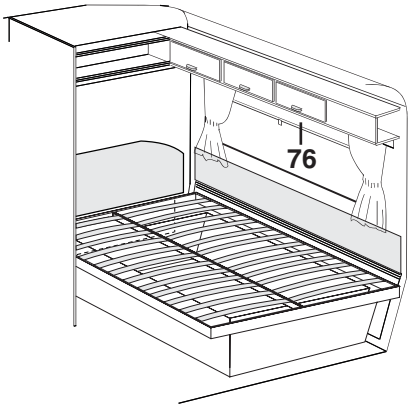
76

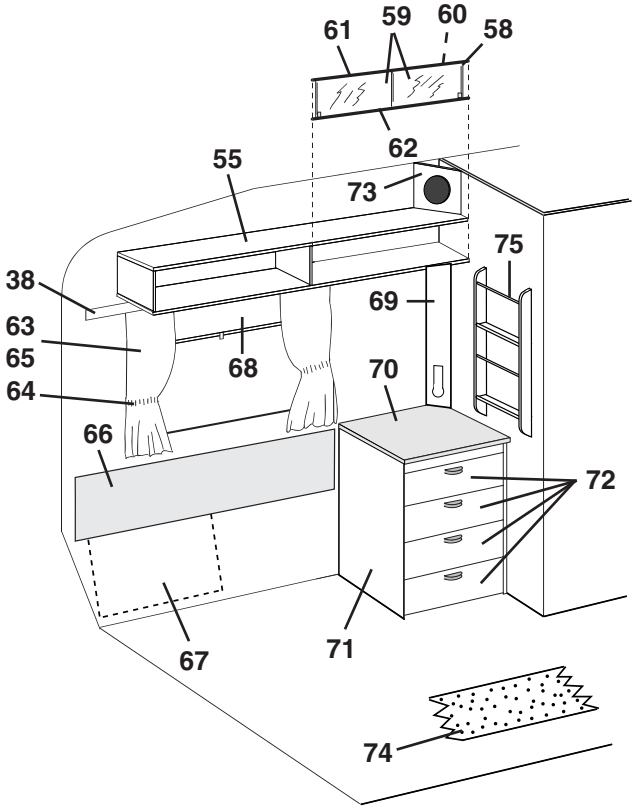
61
59
60
58
62
55
73
75
38
69
63
65
68
70
64
66
72
67
71
74

Pos Fig	Det. nr Part. No	Ingår/Fitted 560 GS	Ingår/Fitted 560 GS 2,5	Benämning	Description
1	320046	x		Skåp utskjut köksskåp kpl. m. lucka/beslag	Cupboard projecting cpl. with door/holders
2	320698	x		Lucka V kpl. u. handtag/gångjärn	Door L cpl. without handle/hinge
--	320780	x		Skiva akryl d:o	Pane acryl d:o
--	311917	x		Gångjärn d:o	Hinge d:o
--	312588	x		Platta gångjärn	Plate hinge
3	320016	x		Skåp kök kpl. m. luckor/beslag	Cupboard kitchen cpl. with doors/holders
4	320686	x		Lucka V u. handtag/gångjärn	Door L without handle/hinge
--	311917	x		Gångjärn d:o	Hinge d:o
--	312588	x		Platta gångjärn	Plate hinge
5	320685	x		Lucka H u. handtag/gångjärn	Door R without handle/hinge
--	311917	x		Gångjärn d:o	Hinge d:o
--	312588	x		Platta gångjärn	Plate hinge
6	320312	x		Kryddhylla	Spice rack
--	314352	x		Rasskydd al. rör ø=8 d:o	Pipe al. ø=8 d:o
--	320626	x		Front d:o	Front d:o
--	320627	x		Skiva täck	Sheet cover
7	312768	x		Rullgardin/myggnät kassett L=475	Blind/mosquito net cassette L=475
--	207309	x		Dragläpp rullgardin/myggnät kassett	Drawstring blind/mosquito net cassette
--	312771	T		Rullgardin L=525	Blind L=525
8	314580	x		Rasskydd al. rör ø=8 L=265	Pipe al. ø=8 L=265
10	320788	x		Skiva diskbänk	Board
11	320452	x		Diskbänk trädel u. skiva och luckor/lådor	Kitchen sink without board and doors/drawers
--	312173	x		Plåt skydd under spis	Plate cover under fireplace
12	312106	x		Bänkutdragssats kpl.	Extensible basket
13	320690	x		Lucka V u. handtag/gångjärn	Door L without handle/hinge
--	311917	x		Gångjärn d:o	Hinge d:o
--	312588	x		Platta gångjärn	Plate hinge
14	320691	x		Lucka u. handtag	Door without handle
15	320007	x		Lucka u. handtag/gångjärn.	Door without handle/hinge
--	312589	x		Gångjärn d:o	Hinge d:o
16	320683	x		Lucka H u. handtag/gångjärn	Door R without handle/hinge
--	311917	x		Gångjärn d:o	Hinge d:o
--	312588	x		Platta gångjärn	Plate hinge
17	320464	x		Låda kpl. med handtag	Drawer cpl. with handle
--	320696	x		Lådförstycke u. handtag	Drawer front without handle
18	320460	x		Hylla övre	Rack upper
19	312064	x		Skärbräda	Cutting board
21	320702	x		List folierad L=2440	Strip L=2440
22	320709	x		Vikdörr inkl. takskena	Folding door incl. roofstrip
23	320479	x		Hylla	Rack
24	320604	x		Hylla garderob nedre	Rack wardrobe under
25	320000	x		Dörr utan lås/gångjärn	Door without lock/hinge
--	311917	x		Gångjärn d:o	Hinge d:o
--	312588	x		Platta gångjärn	Plate hinge
--	320637	x		Rätningslist d:o L=1790	List d:o L=1790
26	320529	x		Vägg garderob H kpl.	Wall wardrobe R cpl.
27	320607	x		Hylla garderob övre	Rack wardrobe upper
28	320582	x		Nisch vikdörr	Niche folding door
29	320532	x		Vägg garderob V kpl.	Wall wardrobe L cpl.
31	312162	x		Korg	Basket
				M= Metervara	M= On the metre
				T= Tillbehör	T= Accessory

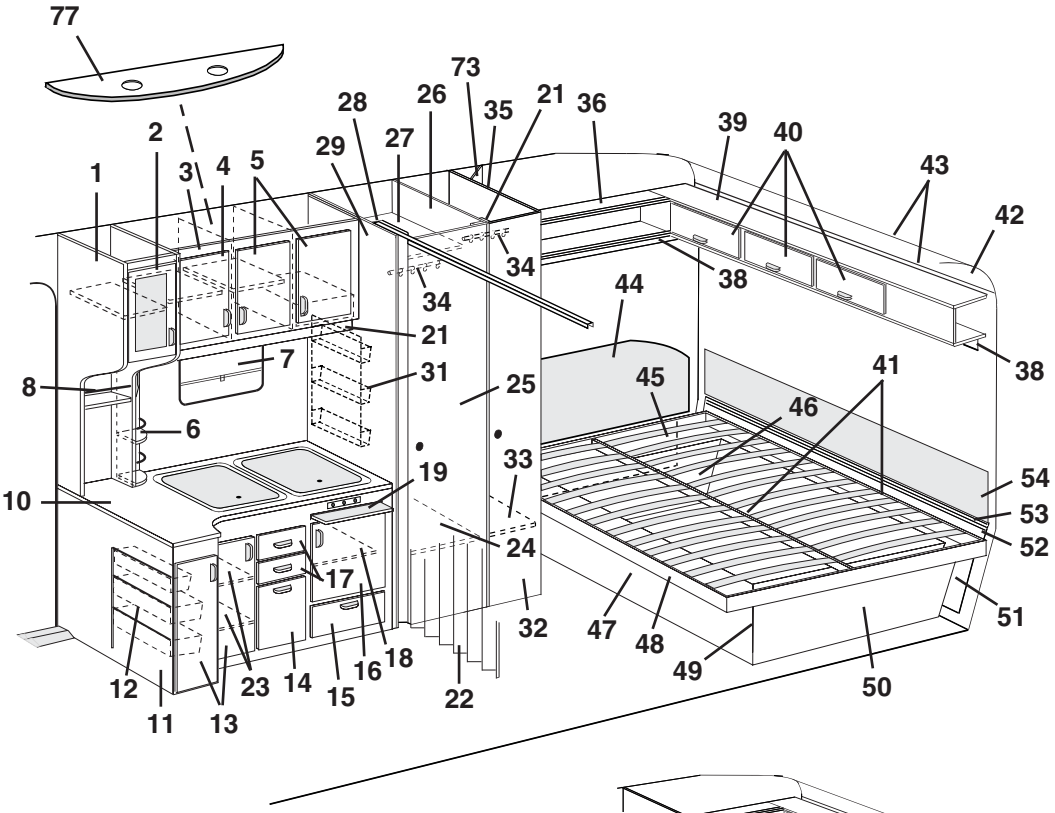
77
73
28
26
35
21
36
39
40
43
42
2
1
3
4
5
29
27
34
34
38
44
21
7
31
25
45
41
38
8
6
46
33
19
54
10
53
24
52
17
32
47
48
51
12
23
14
15
16
18
22
49
50
11
13

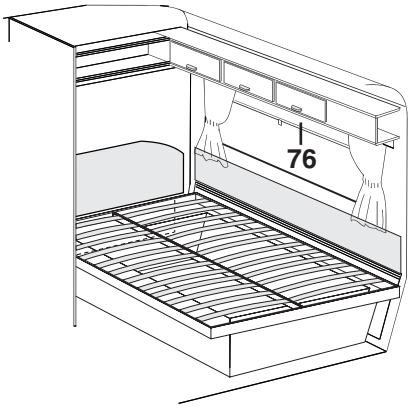
76

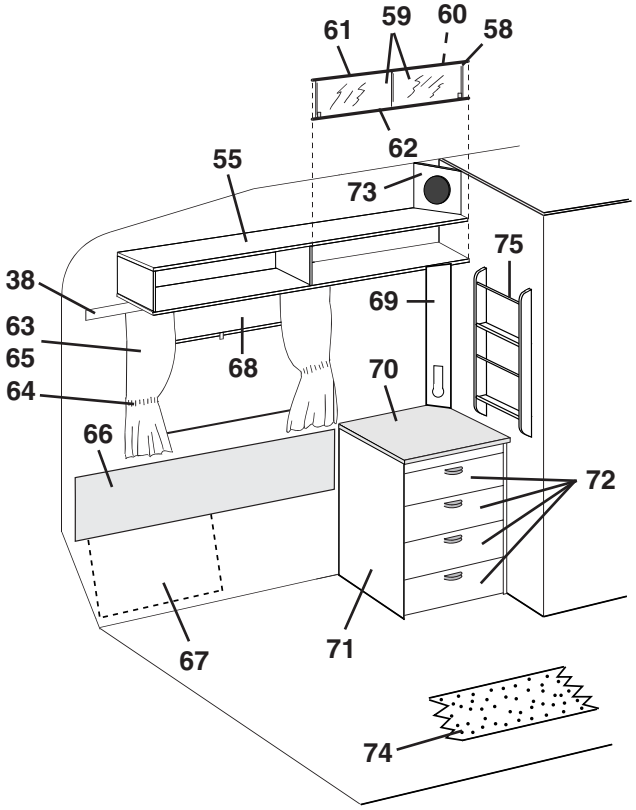
61
59
60
58
62
55
73
75
38
69
63
65
68
70
64
66
72
67
71
74

Pos Fig	Det. nr Part. No	Ingår/Fitted 560 GS	Ingår/Fitted 560 GS 2,5	Benämning	Description
32	320002	x		Dörr utan lås/gångjärn	Door without lock/hinge
--	311917	x		Gångjärn d:o	Hinge d:o
--	312588	x		Platta gångjärn	Plate hinge
--	314523	x		Rätningslist d:o L=1760	List d:o L=1760
33	320601	x		Hylla backskåp	Rack cupboard
34	312053	x		Galgstång L=780	Clothes hanger L=780
35	320522	x		Vägg garderob H kpl.	Wall wardrobe R cpl.
36	321001	x		Hylla kpl. V-H bak	Rack cpl. L-R rear
38	320705	x		List folierad L=2440	Strip L=2440
39	320112	x		Skåp gavel kpl. m. luckor/beslag	Cupboard cpl. with doors/holders
40	320007	x		Lucka u. handtag/gångjärn.	Door without handle/hinge
--	860406	x		Gångjärn d:o	Hinge d:o
41	312861	x		List furu 17,5x55x1200	Wood lath pine 17,5x55x1200
42	309974	x		Skiva plast	Plastic sheet
43	309973	x		List radie L=2129	List L=2129
44	312459	x		Värmespalt H.B. u. överdrag	Air gap R. rear without covering
--	313119	x		Överdrag d:o (ange färg, se tygprover)	Covering d:o (specify colour,see textiles)
45	320433	x		Värmespalt förlängning	Air gap
46	320380	x		Gavel säng H	Gable bed R
47	320374	x		Front säng	Front bed
48	312846	x		Sängram utan ribbor	Bed bottom without laths
--	311985	x		Ribba d:o L=720	Lath d:o L=720
--	312046	x		Band till ribbotten	Band for laths bottom
49	860590	x		List hörn plast L=2500	Corner strip L=2500
50	320382	x		Gavel säng V	Gable bed L
51	320428	x		Värmespalt förlängning	Air gap
52	320334	x		Värmespalt nedre	Air gap under
53	308928	x		List plast L=2020	List plastic L=2020
54	312011	x		Värmespalt övre u. överdrag	Air gap upper without covering
--	313115	x		Överdrag d:o (ange färg, se tygprover)	Covering d:o (specify colour,see textiles)
55	320258	x		Hylla V-H bak kpl.	Rack L-R rear cpl.
58	313215	x		Skjutlucka kpl. m. spegel/glidlister	Sliding lid cpl. with mirror/sliding strip
59	312606	T		Lucka skjut u. handtag	Sliding lid without handle
--	312056	T		Handtag d:o	Handle d:o
60	312605	T		Spegel 833x240	Mirror 833x240
61	313146	T		Glidlist övre al. L=845	Sliding strip upper al. L=845
62	313147	T		Glidlist undre al. inkl. list ilägg L=845	Sliding strip under al. incl. filling list L=845
--	312059	T		List ilägg d:o plast L=2000	Filling list d:o plastic L=2000
63	314369	x		Gardinsats kpl. m. kappa 8695-6 u. gav. fönst.	Curtain kit cpl. 8695-6
--	314374	T		Gardinsats kpl. m. kappa 8695-6 m. gav. fönst.	Curtain kit cpl. 8695-6 (gable window)
--	314370	x		Gardinsats kpl. m. kappa 8695-35 u. gav. fönst.	Curtain kit cpl. 8695-35
--	314375	T		Gardinsats kpl. m. kappa 8695-35 m. gav. fönst.	Curtain kit cpl. 8695-35 (gable window)
--	314371	x		Gardinsats kpl. m. kappa 8695-62 u. gav. fönst.	Curtain kit cpl. 8695-62
--	314376	T		Gardinsats kpl. m. kappa 8695-62 m. gav. fönst.	Curtain kit cpl. 8695-62 (gable window)
--	314372	x		Gardinsats kpl. m. kappa 8419-119 u. gav. fönst.	Curtain kit cpl. 8419-119
--	314377	T		Gardinsats kpl. m. kappa 8419-119 m. gav. fönst.	Curtain kit cpl. 8419-119 (gable window)
--	314373	x		Gardinsats kpl. m. kappa 8695-89 u. gav. fönst.	Curtain kit cpl. 8695-89
--	314378	T		Gardinsats kpl. m. kappa 8695-89 m. gav. fönst.	Curtain kit cpl. 8695-89 (gable window)
--	314400	x		Gardinlängd H=750 (u. omtag) 8695-6 gul	Curtain H=750 (ex. band) 8695-6 yellow
--	314405	x		Gardinlängd H=750 (u. omtag) 8695-35 roströd	Curtain H=750 (ex. band) 8695-35 rust-red
				M= Metervara	M= On the metre
				T= Tillbehör	T= Accessory

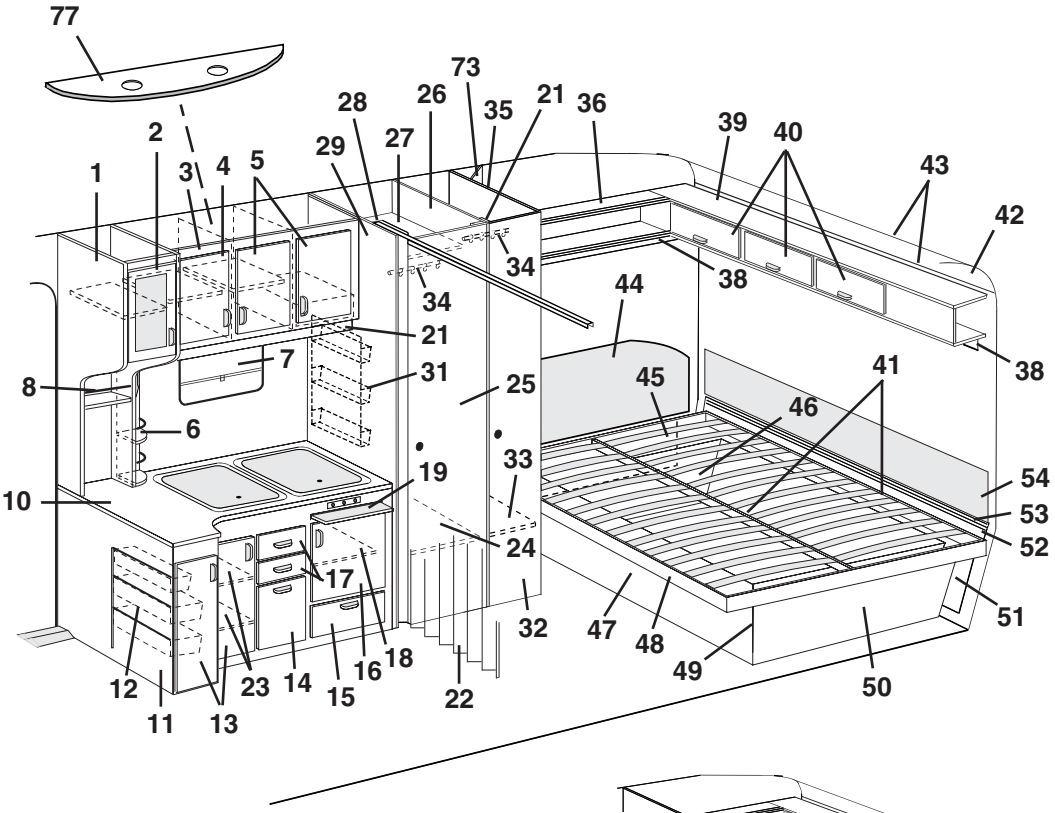
77
73
28
26
35
21
36
39
40
43
42
2
1
3
4
5
29
27
34
38
44
21
7
31
25
45
41
46
8
6
33
19
54
53
52
10
24
17
32
47
48
51
49
50
12
11
13
23
14
15
16
18
22

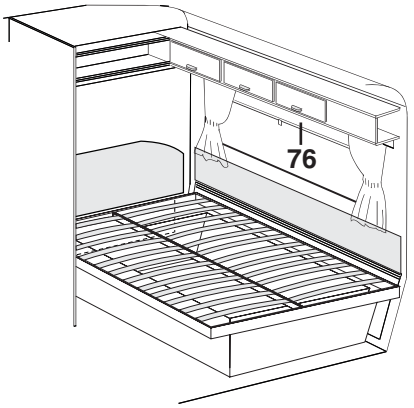
76

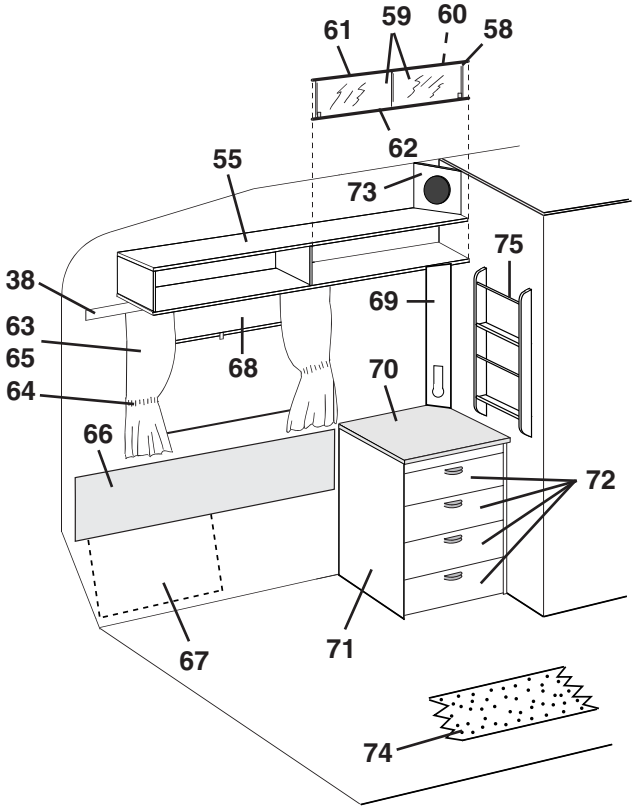
61
59
60
58
62
55
73
75
38
69
63
65
68
70
64
66
72
67
71
74

Pos Fig	Det. nr Part. No	Ingår/Fitted 560 GS	Ingår/Fitted 560 GS 2,5	Benämning	Description
--	314410	x		Gardinlängd H=750 (u. omtag) 8695-62 aprikos	Curtain H=750 (ex. band) 8695-62 aprikot
--	314415	x		Gardinlängd H=750 (u. omt.) 8419-119 br.(mocka)	Curtain H=750 (ex. band) 8419-119 br. (suede)
--	314420	x		Gardinlängd H=750 (u. omtag) linne (för 314415)	Curtain H=750 (ex. band) linen (for 314415)
--	314422	x		Gardinlängd H=750 (u. omtag) 8695-89 brun	Curtain H=750 (ex. band) 8695-89 brown
--	314399	x		Gardinlängd H=670 (u. omtag) 8695-6 gul	Curtain H=670 (ex. band) 8695-6 yellow
--	314404	x		Gardinlängd H=670 (u. omtag) 8695-35 roströd	Curtain H=670 (ex. band) 8695-35 rust-red
--	314409	x		Gardinlängd H=670 (u. omtag) 8695-62 aprikos	Curtain H=670 (ex. band) 8695-62 aprikot
--	314414	x		Gardinlängd H=670 (u. omt.) 8419-119 br.(mocka)	Curtain H=670 (ex. band) 8419-119 br. (suede)
--	314419	x		Gardinlängd H=670 (u. omtag) linne (för 314414)	Curtain H=750 (ex. band) linen (for 314414)
--	314421	x		Gardinlängd H=670 (u. omtag) 8695-89 brun	Curtain H=670 (ex. band) 8695-89 brown
--	300884	M		Gardinspiral d:o	Curtain hanger d:o
--	314402	x		Gardinkappa L=1910 8695-6 gul	Valance L=1910 8695-6 yellow
--	314407	x		Gardinkappa L=1910 8695-35 roströd	Valance L=1910 8695-35 rust-red
--	314412	x		Gardinkappa L=1910 8695-62 aprikos	Valance L=1910 8695-62 aprikot
--	314417	x		Gardinkappa L=1910 8419-119 brun (mocka)	Valance L=1910 8419-119 brown (suede)
--	314425	x		Gardinkappa L=1910 74074 rutig	Valance L=1910 74074 checked
--	314401	x		Gardinkappa L=1060 8695-6 gul	Valance L=1060 8695-6 yellow
--	314406	x		Gardinkappa L=1060 8695-35 roströd	Valance L=1060 8695-35 rust-red
--	314411	x		Gardinkappa L=1060 8695-62 aprikos	Valance L=1060 8695-62 aprikot
--	314416	x		Gardinkappa L=1060 8419-119 brun (mocka)	Valance L=1060 8419-119 brown (suede)
--	314423	x		Gardinkappa L=1060 8695-89 brun	Valance L=1060 8695-89 brown
--	314426	x		Gardinkappa L=1060 74074 rutig	Valance L=1060 74074 checked
--	309768	M		Band kardborre d:o B=16 mm	Band with teasel fastening d:o
64	314403	x		Omtagsband färg 8695-6 gul	Band for curtain 8695-6 yellow
--	314408	x		Omtagsband färg 8695-35 roströd	Band for curtain 8695-35 rust-red
--	314413	x		Omtagsband färg 8695-62 aprikos	Band for curtain 8695-62 aprikot
--	314418	x		Omtagsband färg 8419-119 brun (mocka)	Band for curtain 8419-119 brown (suede)
--	314424	x		Omtagsband färg 8695-89 brun	Band for curtain 8695-89 brown
--	314427	x		Omtagsband färg 74074 rutig	Band for curtain 74074 checked
--	309768	M		Band kardborre d:o B=16 mm	Band with teasel fastening d:o
65	313945	x		Gardinlängd tyll 600x670	Curtain tulle 600x670
--	313946	T		Gardinlängd tyll 1450x670 (endast gavelfönster)	Curtain tulle 1450x670 (only gable window)
66	312462	x		Värmespalt V.B. u. överdrag	Air gap L.R. without covering
--	313120	x		Överdrag d:o (ange färg, se tygprover)	Covering d:o (specify colour,see textiles)
67	320436	x		Värmespalt förlängning	Air gap
68	204583	x		Rullgardin/myggnät kassett L=900	Blind/mosquito net cassette L=900
--	207309	x		Dragläpp rullgardin/myggnät kassett	Drawstring blind/mosquito net cassette
--	312770	T		Rullgardin L=950	Blind L=950
--	307216	T		Styrskena, rullgardin	Guide rail, blind
69	320624	x		Front el-uttag	Front outlet
70	313926	x		Skiva byrå	Board
71	320217	x		Byrå u. skiva/lådor	Chest of drawers without board/drawers
72	314582	x		Låda kpl. med handtag	Drawer cpl. with handle
--	320712	x		Lådförstycke u. handtag	Drawer front without handle
73	320634	T		Front högtalare	Front loud speakerer
74	313602	T		Matta heltäckning (ange färg)	Carpet (specify colour)
75	320316	T		Tidningshylla	Newspaper rack
76	312769	T		Rullgardin L=1650	Blind L=1650
--	307216	T		Styrskena, rullgardin	Guide rail, blind
77	320953	T		Ljusramp köksskåp	Light holder
				M= Metervara	M= On the metre
				T= Tillbehör	T= Accessory

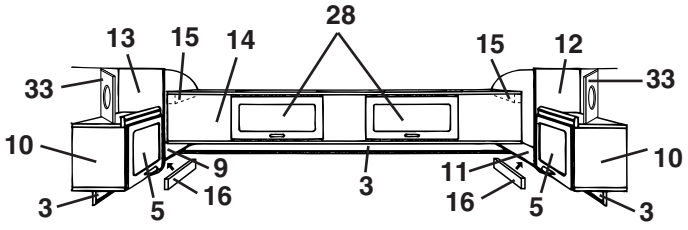
28
13
15
14
15
12
33
33
10
10
9
3
11
3
16
16
5
5
3
3

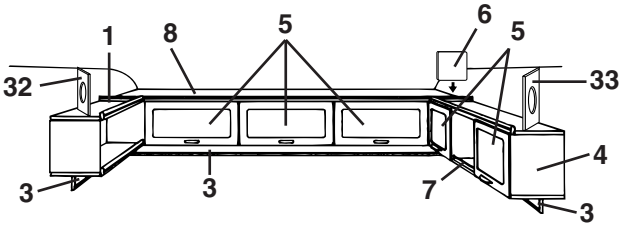
1
8
5
6
5
32
33
4
3
3
7
3

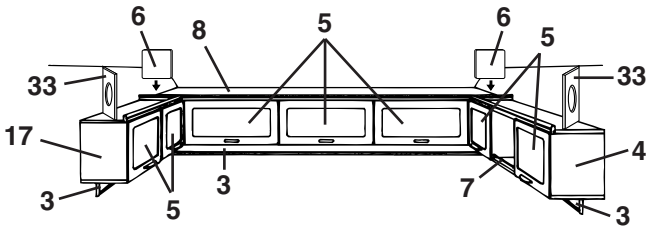
6
8
5
6
5
33
33
17
4
3
3
5
7
3

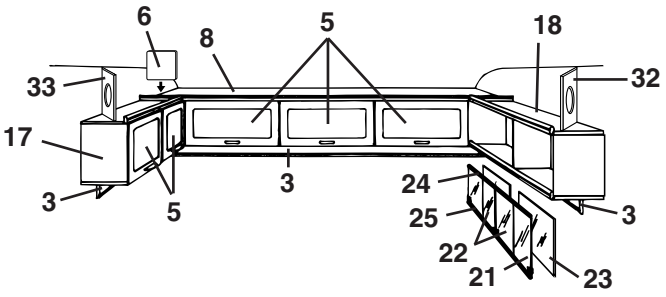
6
8
5
18
33
32
17
3
5
3
24
25
3
22
21
23

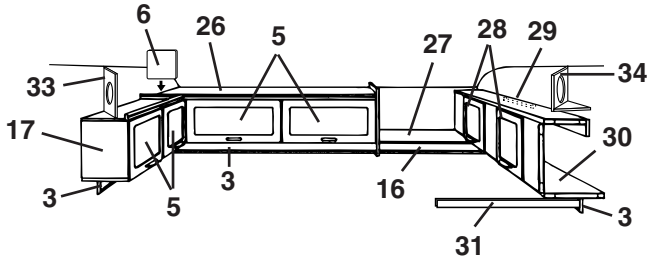
6
26
5
27
28
29
34
33
17
30
3
5
3
16
3
31

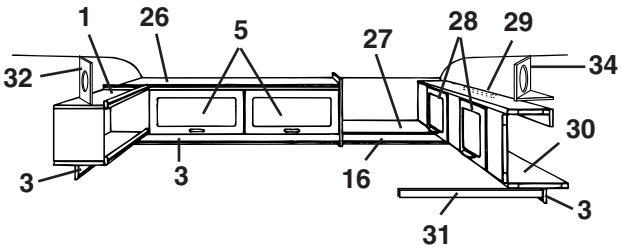
1
26
5
27
28
29
34
32
30
3
3
16
3
31

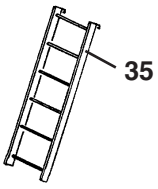
35

Pos Fig	Det. nr Part. No	Ingår/Fitted 560 GS	Ingår/Fitted 560 GS 2,5	Benämning	Description
1	321001	x		Hylla kpl. V-H bak	Rack cpl. L-R rear
3	320705	x		List folierad L=2440	Strip L=2440
4	320087	x		Skåp övre kpl. m. luckor/beslag	Cupboard cpl. with doors/holders
5	320007	x		Lucka u. handtag/gångjärn.	Door without handle/hinge
--	860406	x		Gångjärn d:o	Hinge d:o
6	320094	x		Passbit	Distance
7	314573	x		Rasskydd al. rör Ø=8 L=556	Pipe al. Ø=8 L=556
--	800242	x		Plugg plast brun	Plug plastic brown
8	320112	x		Skåp gavel kpl. m. luckor/beslag	Cupboard cpl. with doors/holders
9	320300	x		Hylla V-H bak	Rack L-R rear
10	320080	x		Skåp V-H bak kpl. m. lucka/beslag	Cupboard L-R rear cpl. with door/holders
11	320298	x		Hylla V-H bak	Rack L-R rear
12	320086	x		Gavel V yttre	Gable L outer
13	320085	x		Gavel H yttre	Gable R outer
14	320106	x		Överbäddsskåp kpl. m. luckor/beslag	Upper bed cpl. with doors/holders
15	309617	x		Fästkloss	Clamp
16	320702	x		List folierad L=2440	Strip L=2440
17	320095	x		Skåp V-H bak kpl. m. luckor/beslag	Cupboard L-R rear cpl. with doors/holders
18	320258	x		Hylla V-H bak kpl.	Rack L-R rear cpl.
21	313215	T		Skjutlucka kpl. m. spegel/glidlister	Sliding lid cpl. with mirror/sliding strip
22	312606	T		Lucka skjut u. handtag	Sliding lid without handle
--	312056	T		Handtag d:o	Handle d:o
23	312605	T		Spegel 833x240	Mirror 833x240
24	313146	T		Glidlist övre al. L=845	Sliding strip upper al. L=845
25	313147	T		Glidlist undre al. inkl. list ilägg L=845	Sliding strip under al. incl. filling list L=845
--	312059	T		List ilägg d:o plast L=2000	Filling list d:o plastic L=2000
26	320131	x		Skåp övre kpl. m. luckor/beslag	Cupboard upper cpl. with doors/holders
27	320267	x		Hylla gavel bak	Rack gable rear
28	320007	x		Lucka u. handtag/gångjärn.	Door without handle/hinge
--	860402	x		Gångjärn d:o	Hinge d:o
29	312233	x		Regel låsning	Lock bar
30	320100	x		Överbäddsskåp kpl. m. luckor/beslag	Upper bed cpl. with doors/holders
31	312313	x		Bärregel	Bearing rail
32	320634	T		Front högtalare	Front loud speaker
33	320633	T		Front högtalare	Front loud speaker
34	320631	T		Front högtalare	Front loud speaker
--	320632	T		Botten front högtalare	Bottom front loud speaker
35	312613	T		Stege kpl. med krokar	Ladder cpl. with hooks
--	860426	T		Krok till stege	Hook for ladder

T= Tillbehör T= Accessory

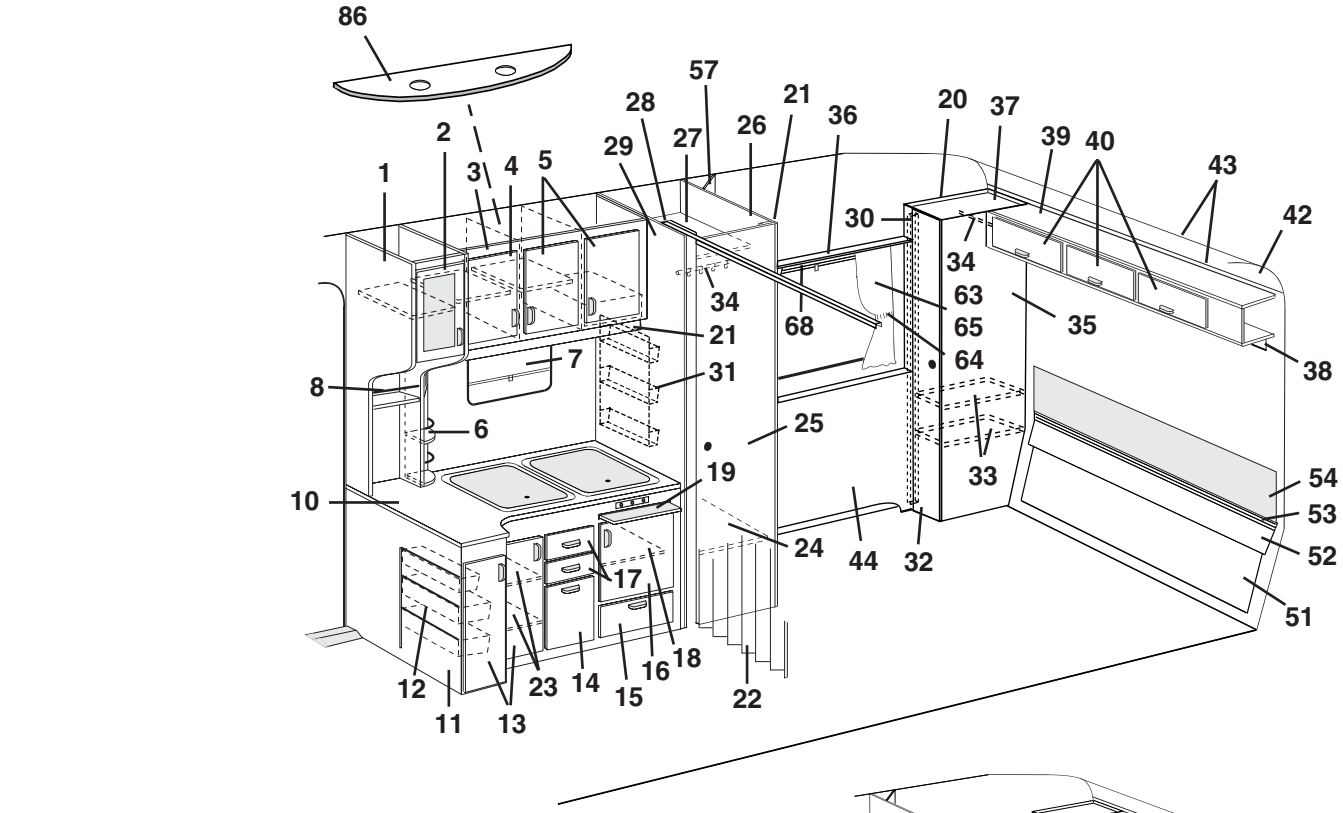
86
2
1
3
4
5
57
28
29
27
26
21
36
20
37
39
40
43
42
30
34
63
65
64
68
35
38
34
21
7
31
8
6
25
19
10
24
44
32
33
54
53
52
51
17
12
11
13
23
14
15
16
18
22

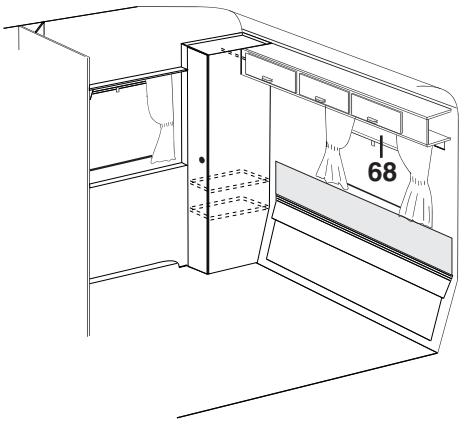
68

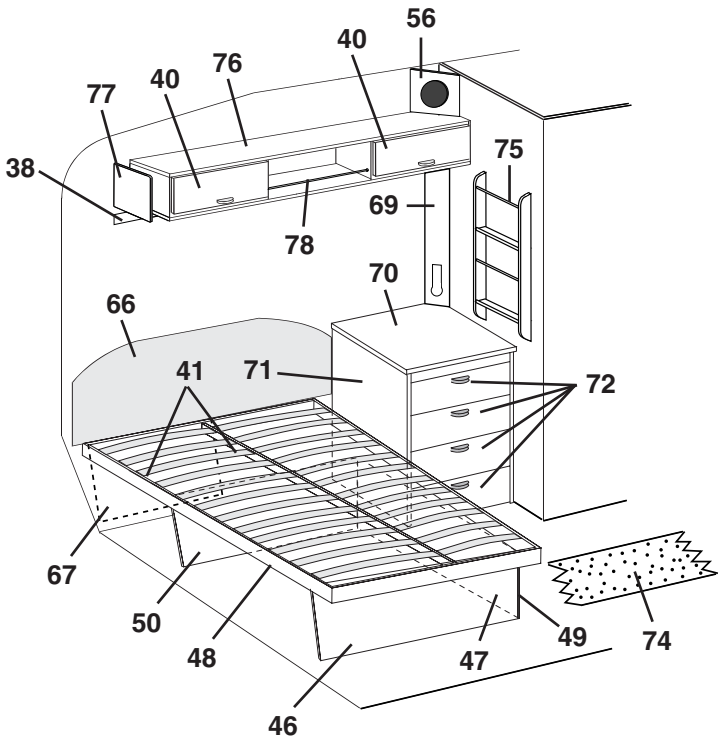
56
40
76
40
77
38
75
69
78
70
66
41
71
72
67
50
48
47
49
74
46

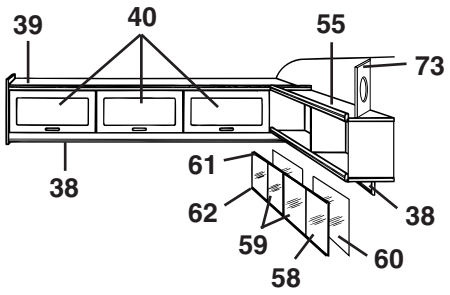
39
40
55
73
38
61
62
59
58
60
38

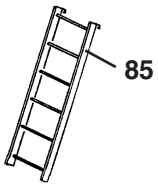
85

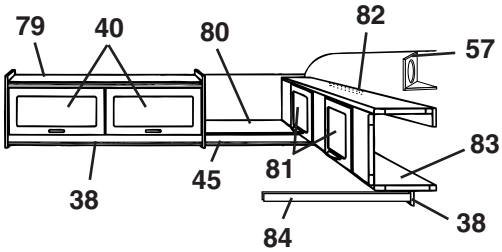
79
40
80
82
57
83
38
45
81
38
84

Pos Fig	Det. nr Part. No	Ingår/Fitted 560 GS	Ingår/Fitted 560 GS 2,5	Benämning	Description
1	320046		x	Skåp utskjut köksskåp kpl. m. lucka/beslag	Cupboard projecting cpl. with door/holders
2	320698		x	Lucka V kpl. u. handtag/gångjärn	Door L cpl. without handle/hinge
--	320780		x	Skiva akryl d:o	Pane acryl d:o
--	311917		x	Gångjärn d:o	Hinge d:o
--	312588		x	Platta gångjärn	Plate hinge
3	320016		x	Skåp kök kpl. m. luckor/beslag	Cupboard kitchen cpl. with doors/holders
4	320686		x	Lucka V u. handtag/gångjärn	Door L without handle/hinge
--	311917		x	Gångjärn d:o	Hinge d:o
--	312588		x	Platta gångjärn	Plate hinge
5	320685		x	Lucka H u. handtag/gångjärn	Door R without handle/hinge
--	311917		x	Gångjärn d:o	Hinge d:o
--	312588		x	Platta gångjärn	Plate hinge
6	320312		x	Kryddhylla	Spice rack
--	314352		x	Rasskydd al. rör ø=8 d:o	Pipe al. ø=8 d:o
--	320626		x	Front d:o	Front d:o
--	320627		x	Skiva täck	Sheet cover
7	312768		x	Rullgardin/myggnät kassett L=475	Blind/mosquito net cassette L=475
--	207309		x	Dragläpp rullgardin/myggnät kassett	Drawstring blind/mosquito net cassette
--	312771		T	Rullgardin L=525	Blind L=525
8	314580		x	Rasskydd al. rör ø=8 L=265	Pipe al. ø=8 L=265
10	320788		x	Skiva diskbänk	Board
11	320452		x	Diskbänk trädel u. skiva och luckor/lådor	Kitchen sink without board and doors/drawers
--	312173		x	Plåt skydd under spis	Plate cover under fireplace
12	312106		x	Bänkutdragssats kpl.	Extensible basket
13	320690		x	Lucka V u. handtag/gångjärn	Door L without handle/hinge
--	311917		x	Gångjärn d:o	Hinge d:o
--	312588		x	Platta gångjärn	Plate hinge
14	320691		x	Lucka u. handtag	Door without handle
15	320007		x	Lucka u. handtag/gångjärn.	Door without handle/hinge
--	312589		x	Gångjärn d:o	Hinge d:o
16	320683		x	Lucka H u. handtag/gångjärn	Door R without handle/hinge
--	311917		x	Gångjärn d:o	Hinge d:o
--	312588		x	Platta gångjärn	Plate hinge
17	320464		x	Låda kpl. med handtag	Drawer cpl. with handle
--	320696		x	Lådförstycke u. handtag	Drawer front without handle
18	320460		x	Hylla övre	Rack upper
19	312064		x	Skärbräda	Cutting board
20	320986		x	Vägg garderob V kpl.	Wall wardrobe V cpl.
21	320702		x	List folierad L=2440	Strip L=2440
22	320710		x	Vikdörr inkl. takskena	Folding door incl. roofstrip
23	320479		x	Hylla	Rack
24	320604		x	Hylla garderob nedre	Rack wardrobe under
25	320000		x	Dörr utan lås/gångjärn	Door without lock/hinge
--	311917		x	Gångjärn d:o	Hinge d:o
--	312588		x	Platta gångjärn	Plate hinge
--	320637		x	Rätningslist d:o L=1790	List d:o L=1790
26	320527		x	Vägg garderob H kpl.	Wall wardrobe R cpl.
27	320607		x	Hylla garderob övre	Rack wardrobe upper
28	320582		x	Nisch vikdörr	Niche folding door
29	320532		x	Vägg garderob V kpl.	Wall wardrobe L cpl.
				M= Metervara	M= On the metre
				T= Tillbehör	T= Accessory

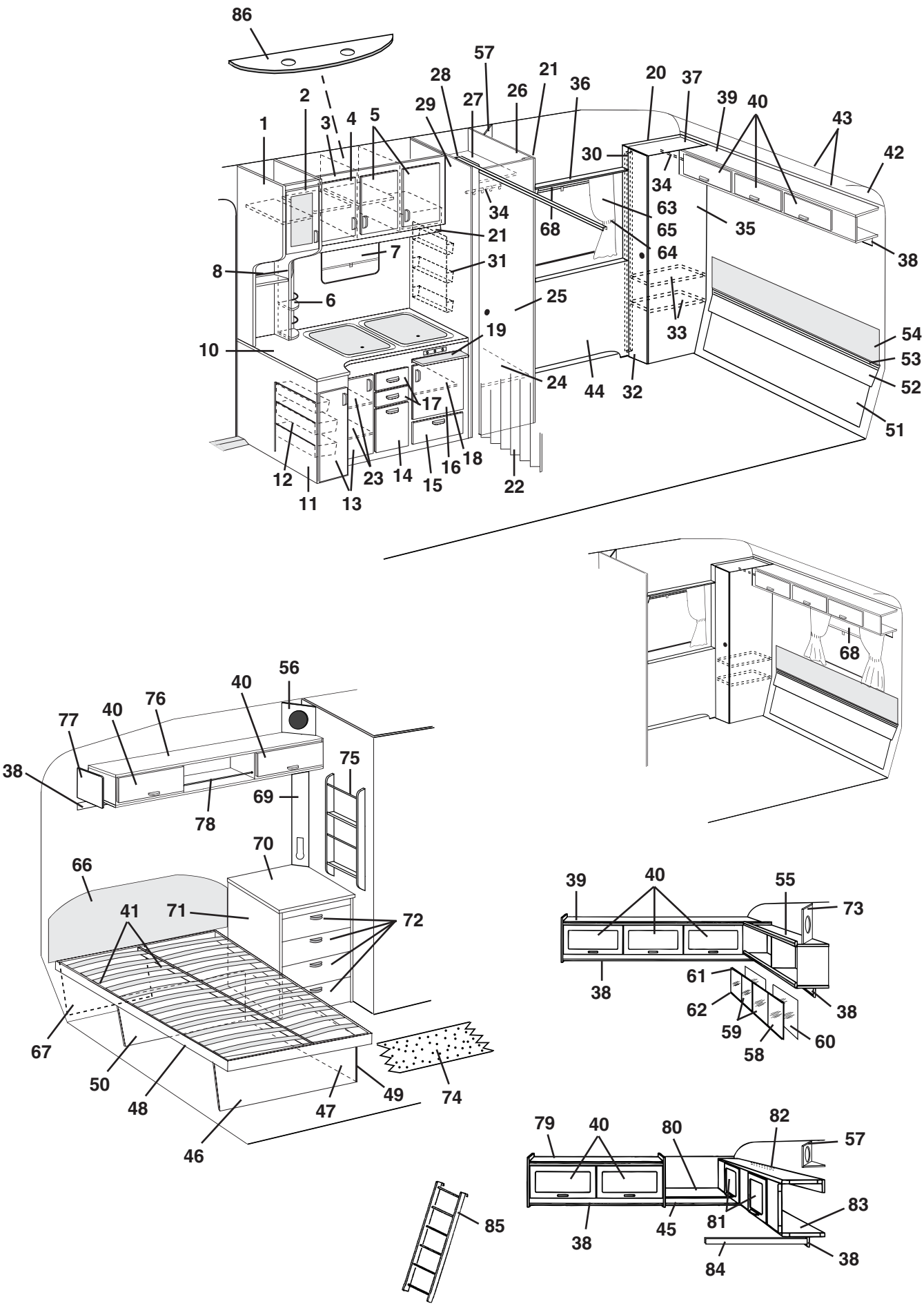
86
57
28
21
36
20
37
39
40
43
42
2
1
3
4
5
29
27
26
30
34
63
65
64
35
38
34
68
21
7
31
8
6
25
33
54
53
52
51
10
19
24
44
32
17
12
11
13
23
14
15
16
18
22
68
56
40
76
77
40
38
75
69
78
70
66
41
71
72
67
50
48
47
49
74
46
39
40
55
73
38
61
62
59
58
60
38
79
40
80
82
57
83
81
45
38
84
38
85

Pos Fig	Det. nr Part. No	Ingår/Fitted 560 GS	Ingår/Fitted 560 GS 2,5	Benämning	Description
30	320738		x	Rätningslist L=1705	List d:o L=1705
31	312162		x	Korg	Basket
32	320973		x	Dörr utan lås/gångjärn	Door without lock/hinge
--	311917		x	Gångjärn d:o	Hinge d:o
--	312588		x	Platta gångjärn	Plate hinge
33	320987		x	Hylla	Rack
34	312053		x	Galgstång L=780	Clothes hanger L=780
35	320729		x	Vägg garderob H kpl.	Wall wardrobe R cpl.
36	320997		x	Hylla H-bak	Rack R rear
37	320735		x	Tak garderob	Top wardrobe
38	320705		x	List folierad L=2440	Strip L=2440
39	320974		x	Skåp gavel kpl. m. luckor/beslag	Cupboard cpl. with doors/holders
40	320007		x	Lucka u. handtag/gångjärn.	Door without handle/hinge
--	860406		x	Gångjärn d:o	Hinge d:o
41	312861		x	List furu 17,5x55x1200	Wood lath pine 17,5x55x1200
42	309974		x	Skiva plast	Plastic sheet
43	313884		x	List radie L=2379	List L=2379
44	320994		x	Front	Front
45	320702		x	List folierad L=2440	Strip L=2440
46	320981		x	Gavel säng H	Gable bed R
47	320374		x	Front säng	Front bed
48	314501		x	Sängram utan ribbor	Bed bottom without laths
--	311985		x	Ribba d:o L=720	Lath d:o L=720
--	312046		x	Band till ribbotten	Band for laths bottom
49	860590		x	List hörn plast L=2500	Corner strip L=2500
50	320979		x	Gavel säng V	Gable bed L
51	320429		x	Värmespalt förlängning	Air gap
52	320355		x	Värmespalt nedre	Air gap under
53	314287		x	List plast L=2270	List plastic L=2270
54	320983		x	Värmespalt övre u. överdrag	Air gap upper without covering
--	314581		x	Överdrag d:o (ange färg, se tygprover)	Covering d:o (specify colour,see textiles)
55	320258		T	Hylla V-H bak kpl.	Rack L-R rear cpl.
56	320633		x	Front högtalare	Front loud speaker
57	320631		x	Front högtalare	Front loud speaker
--	320632		x	Botten front högtalare	Bottom front loud speaker
58	313215		T	Skjutlucka kpl. m. spegel/glidlister	Sliding lid cpl. with mirror/sliding strip
59	312606		T	Lucka skjut u. handtag	Sliding lid without handle
--	312056		T	Handtag d:o	Handle d:o
60	312605		T	Spegel 833x240	Mirror 833x240
61	313146		T	Glidlist övre al. L=845	Sliding strip upper al. L=845
62	313147		T	Glidlist undre al. inkl. list ilägg L=845	Sliding strip under al. incl. filling list L=845
--	312059		T	List ilägg d:o plast L=2000	Filling list d:o plastic L=2000
63	314476		x	Gardinsats kpl. m. kappa 8695-6 u. gav. fönst.	Curtain kit cpl. 8695-6
--	314457		T	Gardinsats kpl. m. kappa 8695-6 m. gav. fönst.	Curtain kit cpl. 8695-6 (gable window)
--	314477		x	Gardinsats kpl. m. kappa 8695-35 u. gav. fönst.	Curtain kit cpl. 8695-35
--	314458		T	Gardinsats kpl. m. kappa 8695-35 m. gav. fönst.	Curtain kit cpl. 8695-35 (gable window)
--	314478		x	Gardinsats kpl. m. kappa 8695-62 u. gav. fönst.	Curtain kit cpl. 8695-62
--	314459		T	Gardinsats kpl. m. kappa 8695-62 m. gav. fönst.	Curtain kit cpl. 8695-62 (gable window)
--	314479		x	Gardinsats kpl. m. kappa 8419-119 u. gav. fönst.	Curtain kit cpl. 8419-119
--	314460		T	Gardinsats kpl. m. kappa 8419-119 m. gav. fönst.	Curtain kit cpl. 8419-119 (gable window)
				M= Metervara	M= On the metre
				T= Tillbehör	T= Accessory

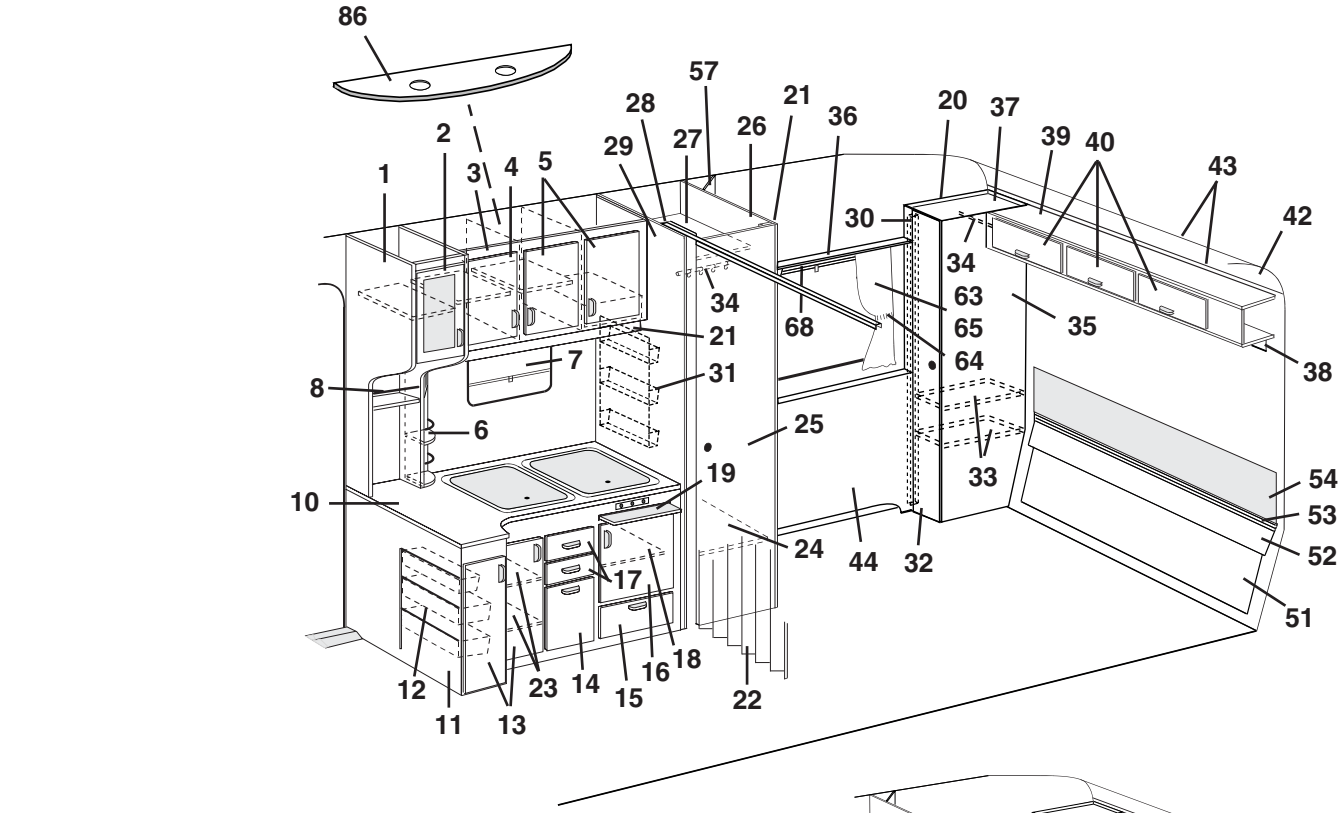
86
2
1
3
4
5
29
28
27
57
26
21
36
20
37
39
40
43
42
30
34
63
65
64
35
38
68
34
21
7
31
8
6
25
19
10
24
44
32
33
54
53
52
51
17
12
11
13
23
14
15
16
18
22

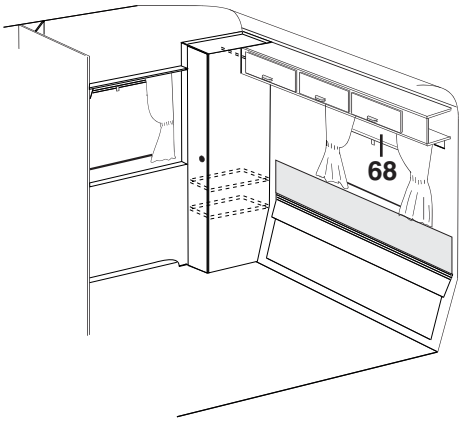
68

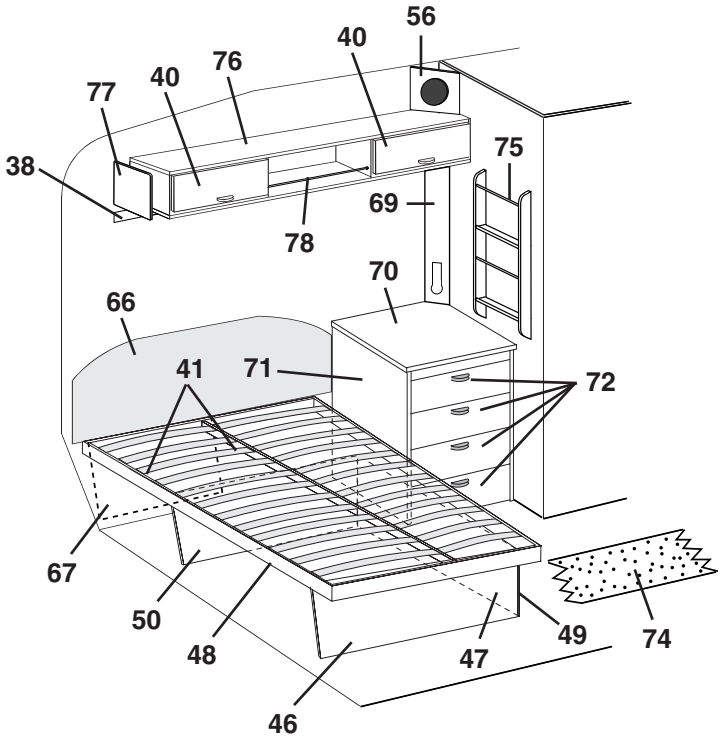
56
40
76
40
77
38
75
69
78
70
66
41
71
72
67
50
48
47
49
74
46

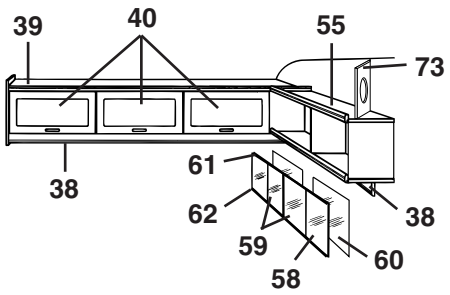
39
40
55
73
38
61
62
59
58
60
38

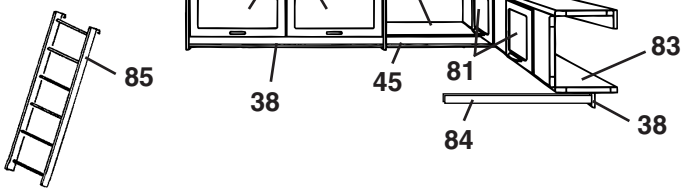
79
40
80
82
57
83
38
45
81
38
84

85

Pos Fig	Det. nr Part. No	Ingår/Fitted 560 GS	Ingår/Fitted 560 GS 2,5	Benämning	Description
--	314480		x	Gardinsats kpl. m. kappa 8695-89 u. gav. fönst.	Curtain kit cpl. 8695-89
--	314461		T	Gardinsats kpl. m. kappa 8695-89 m. gav. fönst.	Curtain kit cpl. 8695-89 (gable window)
--	314400		x	Gardinlängd H=750 (u. omtag) 8695-6 gul	Curtain H=750 (ex. band) 8695-6 yellow
--	314405		x	Gardinlängd H=750 (u. omtag) 8695-35 roströd	Curtain H=750 (ex. band) 8695-35 rust-red
--	314410		x	Gardinlängd H=750 (u. omtag) 8695-62 aprikos	Curtain H=750 (ex. band) 8695-62 aprikot
--	314415		x	Gardinlängd H=750 (u. omt.) 8419-119 br.(mocka)	Curtain H=750 (ex. band) 8419-119 br. (suede)
--	314420		x	Gardinlängd H=750 (u. omtag) linne (för 314415)	Curtain H=750 (ex. band) linen (for 314415)
--	314422		x	Gardinlängd H=750 (u. omtag) 8695-89 brun	Curtain H=750 (ex. band) 8695-89 brown
--	314399		x	Gardinlängd H=670 (u. omtag) 8695-6 gul	Curtain H=670 (ex. band) 8695-6 yellow
--	314404		x	Gardinlängd H=670 (u. omtag) 8695-35 roströd	Curtain H=670 (ex. band) 8695-35 rust-red
--	314409		x	Gardinlängd H=670 (u. omtag) 8695-62 aprikos	Curtain H=670 (ex. band) 8695-62 aprikot
--	314414		x	Gardinlängd H=670 (u. omt.) 8419-119 br.(mocka)	Curtain H=670 (ex. band) 8419-119 br. (suede)
--	314419		x	Gardinlängd H=670 (u. omtag) linne (för 314414)	Curtain H=750 (ex. band) linen (for 314414)
--	314421		x	Gardinlängd H=670 (u. omtag) 8695-89 brun	Curtain H=670 (ex. band) 8695-89 brown
--	300884		M	Gardinspiral d:o	Curtain hanger d:o
--	314451		x	Gardinkappa L=2160 8695-6 gul	Valance L=2160 8695-6 yellow
--	314452		x	Gardinkappa L=2160 8695-35 roströd	Valance L=2160 8695-35 rust-red
--	314453		x	Gardinkappa L=2160 8695-62 aprikos	Valance L=2160 8695-62 aprikot
--	314454		x	Gardinkappa L=2160 8419-119 brun (mocka)	Valance L=2160 8419-119 brown (suede)
--	314455		x	Gardinkappa L=2160 74074 rutig	Valance L=2160 74074 checked
--	314401		x	Gardinkappa L=1060 8695-6 gul	Valance L=1060 8695-6 yellow
--	314406		x	Gardinkappa L=1060 8695-35 roströd	Valance L=1060 8695-35 rust-red
--	314411		x	Gardinkappa L=1060 8695-62 aprikos	Valance L=1060 8695-62 aprikot
--	314416		x	Gardinkappa L=1060 8419-119 brun (mocka)	Valance L=1060 8419-119 brown (suede)
--	314423		x	Gardinkappa L=1060 8695-89 brun	Valance L=1060 8695-89 brown
--	314426		x	Gardinkappa L=1060 74074 rutig	Valance L=1060 74074 checked
--	309768		M	Band kardborre d:o B=16 mm	Band with teasel fastening d:o
64	314403		x	Omtagsband färg 8695-6 gul	Band for curtain 8695-6 yellow
--	314408		x	Omtagsband färg 8695-35 roströd	Band for curtain 8695-35 rust-red
--	314413		x	Omtagsband färg 8695-62 aprikos	Band for curtain 8695-62 aprikot
--	314418		x	Omtagsband färg 8419-119 brun (mocka)	Band for curtain 8419-119 brown (suede)
--	314424		x	Omtagsband färg 8695-89 brun	Band for curtain 8695-89 brown
--	314427		x	Omtagsband färg 74074 rutig	Band for curtain 74074 checked
--	309768		M	Band kardborre d:o B=16 mm	Band with teasel fastening d:o
65	313945		x	Gardinlängd tyll 600x670	Curtain tulle 600x670
66	312459		x	Värmespalt V.B. u. överdrag	Air gap L. rear without covering
--	313119		x	Överdrag d:o (ange färg, se tygprover)	Covering d:o (specify colour,see textiles)
67	320436		x	Värmespalt förlängning	Air gap
68	204583		x	Rullgardin/myggnät kassett L=900	Blind/mosquito net cassette L=900
--	207309		x	Dragläpp rullgardin/myggnät kassett	Drawstring blind/mosquito net cassette
--	312770		T	Rullgardin L=950	Blind L=950
--	307216		T	Styrskena, rullgardin	Guide rail, blind
69	320624		x	Front el-uttag	Front outlet
70	313926		x	Skiva byrå	Board
71	320217		x	Byrå u. skiva/lådor	Chest of drawers without board/drawers
72	314582		x	Låda kpl. med handtag	Drawer cpl. with handle
--	320712		x	Lådförstycke u. handtag	Drawer front without handle
73	320634		T	Front högtalare	Front loud speaker
74	314557		T	Matta heltäckning (ange färg)	Carpet (specify colour)
75	320316		T	Tidningshylla	Newspaper rack
				M= Metervara	M= On the metre
				T= Tillbehör	T= Accessory

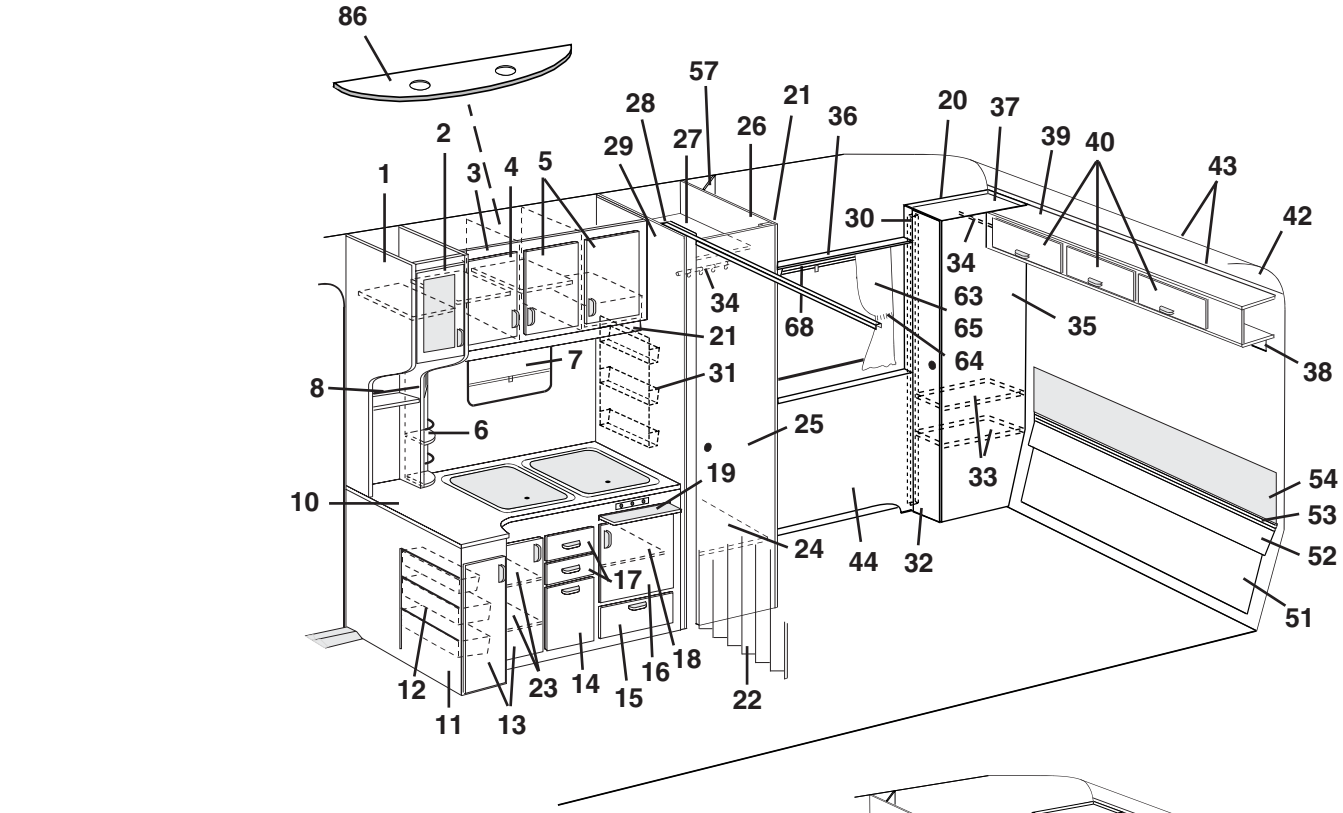
86
2
1
3
4
5
29
28
27
57
26
21
36
20
37
39
40
43
42
30
34
63
65
64
35
38
68
34
21
7
31
8
6
25
19
10
24
44
32
33
54
53
52
51
17
12
11
13
23
14
15
16
18
22

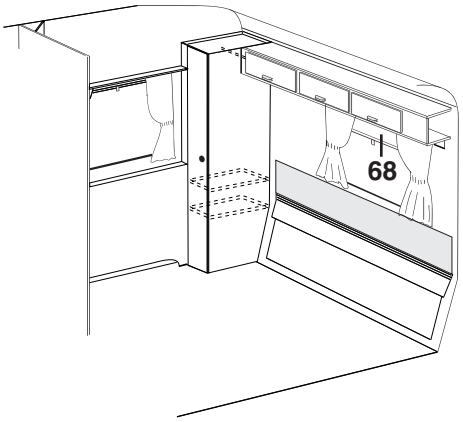
68

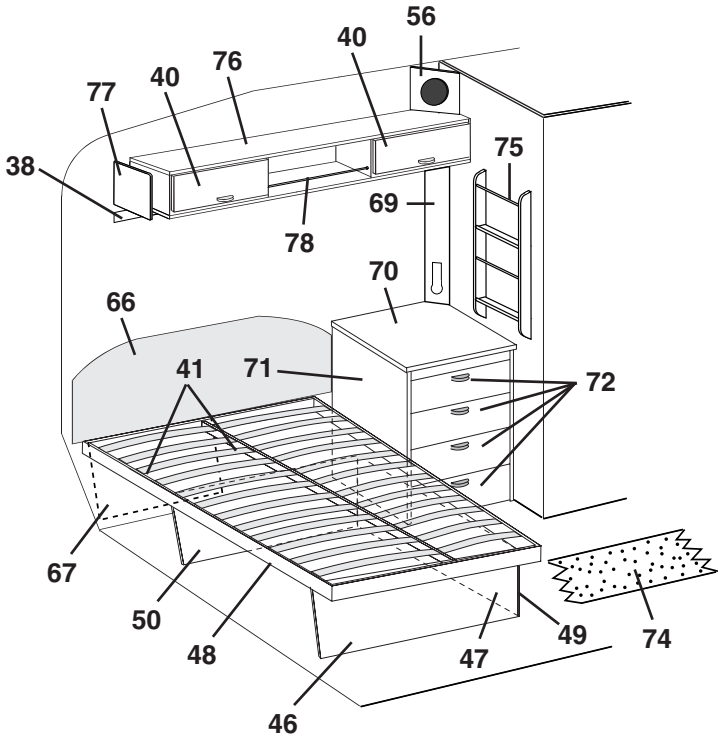
56
40
76
40
77
38
75
69
78
70
66
41
71
72
67
50
48
47
49
74
46

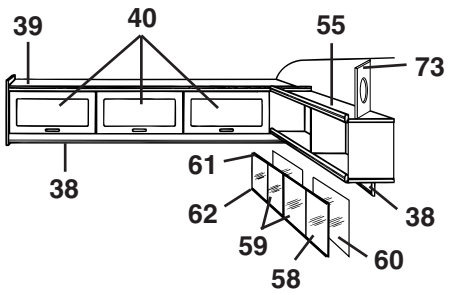
39
40
55
73
38
61
62
59
58
60
38

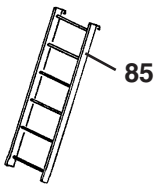
85

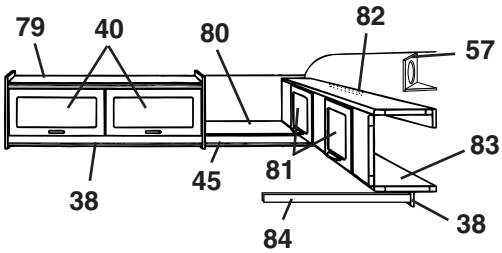
79
40
80
82
57
83
38
45
81
38
84

Pos Fig	Det. nr Part. No	Ingår/Fitted 560 GS	Ingår/Fitted 560 GS 2,5	Benämning	Description
76	320087		x	Skåp övre kpl. m. luckor/beslag	Cupboard cpl. with doors/holders
77	320094		x	Passbit	Distance
78	314573		x	Rasskydd al. rör Ø=8 L=556	Pipe al. Ø=8 L=556
--	800242		x	Plugg plast brun	Plug plastic brown
79	321018		x	Skåp övre kpl. m. luckor/beslag	Cupboard upper cpl. with doors/holders
80	321014		x	Hylla gavel bak	Rack gable rear
81	320007		x	Lucka u. handtag/gångjärn.	Door without handle/hinge
--	860402		x	Gångjärn d:o	Hinge d:o
82	312233		x	Regel låsning	Lock bar
83	320100		x	Överbäddsskåp kpl. m. luckor/beslag	Upper bed cpl. with doors/holders
84	313780		x	Bärregel	Bearing rail
85	312613		T	Stege kpl. med krokar	Ladder cpl. with hooks
--	860426		T	Krok till stege	Hook for ladder
86	320953		x	Ljusramp köksskåp	Light holder

M= Metervara
T= Tillbehör

M= On the metre
T= Accessory

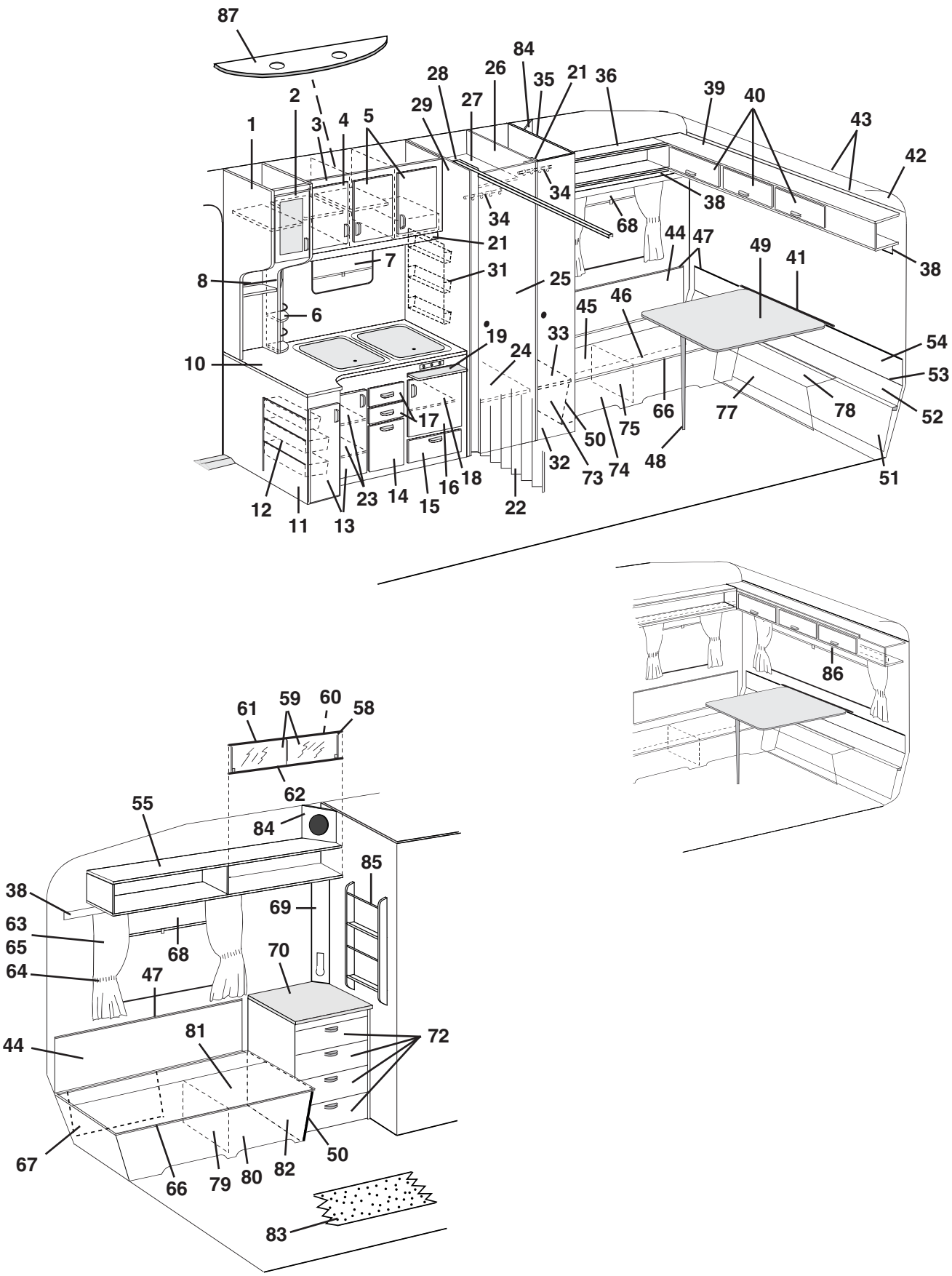
87
84
28
26
35
21
36
39
40
43
42
2
3
4
5
29
27
1
34
34
38
68
21
44
47
49
41
38
7
31
25
8
6
45
46
19
33
54
24
10
53
17
66
77
78
52
75
50
32
73
74
48
51
12
11
13
23
14
15
16
18
22
86
61
59
60
58
62
55
84
85
38
69
63
65
68
70
64
47
44
81
72
67
66
79
80
82
50
83

Pos Fig	Det. nr Part. No	Ingår/Fitted 560 GS	Ingår/Fitted 560 GS 2,5	Benämning	Description
1	320046	x		Skåp utskjut köksskåp kpl. m. lucka/beslag	Cupboard projecting cpl. with door/holders
2	320698	x		Lucka V kpl. u. handtag/gångjärn	Door L cpl. without handle/hinge
--	320780	x		Skiva akryl d:o	Pane acryl d:o
--	311917	x		Gångjärn d:o	Hinge d:o
--	312588	x		Platta gångjärn	Plate hinge
3	320016	x		Skåp kök kpl. m. luckor/beslag	Cupboard kitchen cpl. with doors/holders
4	320686	x		Lucka V u. handtag/gångjärn	Door L without handle/hinge
--	311917	x		Gångjärn d:o	Hinge d:o
--	312588	x		Platta gångjärn	Plate hinge
5	320685	x		Lucka H u. handtag/gångjärn	Door R without handle/hinge
--	311917	x		Gångjärn d:o	Hinge d:o
--	312588	x		Platta gångjärn	Plate hinge
6	320312	x		Kryddhylla	Spice rack
--	314352	x		Rasskydd al. rör ø=8 d:o	Pipe al. ø=8 d:o
--	320626	x		Front d:o	Front d:o
--	320627	x		Skiva täck	Sheet cover
7	312768	x		Rullgardin/myggnät kassett L=475	Blind/mosquito net cassette L=475
--	207309	x		Dragläpp rullgardin/myggnät kassett	Drawstring blind/mosquito net cassette
--	312771	T		Rullgardin L=525	Blind L=525
8	314580	x		Rasskydd al. rör ø=8 L=265	Pipe al. ø=8 L=265
10	320788	x		Skiva diskbänk	Board
11	320452	x		Diskbänk trädel u. skiva och luckor/lådor	Kitchen sink without board and doors/drawers
--	312173	x		Plåt skydd under spis	Plate cover under fireplace
12	312106	x		Bänkutdragssats kpl.	Extensible basket
13	320690	x		Lucka V u. handtag/gångjärn	Door L without handle/hinge
--	311917	x		Gångjärn d:o	Hinge d:o
--	312588	x		Platta gångjärn	Plate hinge
14	320691	x		Lucka u. handtag	Door without handle
15	320007	x		Lucka u. handtag/gångjärn.	Door without handle/hinge
--	312589	x		Gångjärn d:o	Hinge d:o
16	320683	x		Lucka H u. handtag/gångjärn	Door R without handle/hinge
--	311917	x		Gångjärn d:o	Hinge d:o
--	312588	x		Platta gångjärn	Plate hinge
17	320464	x		Låda kpl. med handtag	Drawer cpl. with handle
--	320696	x		Lådförstycke u. handtag	Drawer front without handle
18	320460	x		Hylla övre	Rack upper
19	312064	x		Skärbräda	Cutting board
21	320702	x		List folierad L=2440	Strip L=2440
22	320709	x		Vikdörr inkl. takskena	Folding door incl. roofstrip
23	320479	x		Hylla	Rack
24	320604	x		Hylla garderob nedre	Rack wardrobe under
25	320000	x		Dörr utan lås/gångjärn	Door without lock/hinge
--	311917	x		Gångjärn d:o	Hinge d:o
--	312588	x		Platta gångjärn	Plate hinge
--	320637	x		Rätningslist d:o L=1790	List d:o L=1790
26	320529	x		Vägg garderob H kpl.	Wall wardrobe R cpl.
27	320607	x		Hylla garderob övre	Rack wardrobe upper
28	320582	x		Nisch vikdörr	Niche folding door
29	320532	x		Vägg garderob V kpl.	Wall wardrobe L cpl.
31	312162	x		Korg	Basket
32	320002	x		Dörr utan lås/gångjärn	Door without lock/hinge
--	311917	x		Gångjärn d:o	Hinge d:o
--	312588	x		Platta gångjärn	Plate hinge
--	314523	x		Rätningslist d:o L=1760	List d:o L=1760
				M= Metervara	M= On the metre
				T= Tillbehör	T= Accessory

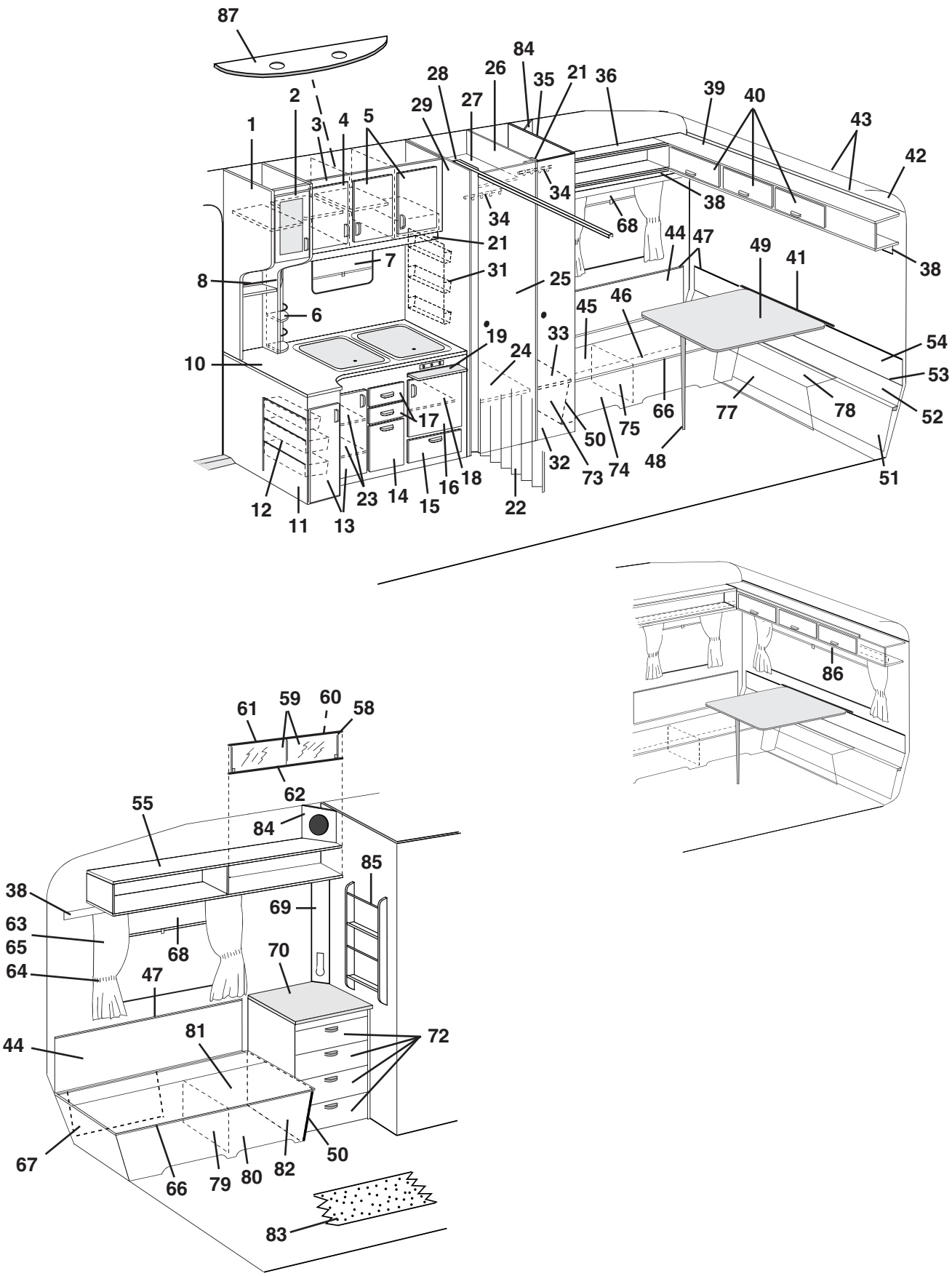
87
84
28
26
35
21
36
39
40
43
42
2
29
27
1
3
4
5
34
38
34
68
21
44
47
49
41
38
7
31
25
8
6
45
46
19
33
54
24
10
53
17
66
77
78
52
75
50
32
73
74
48
51
12
23
14
16
18
15
22
11
13
86
61
59
60
58
62
55
84
85
38
69
63
65
68
70
64
47
81
72
44
67
66
79
80
82
50
83

Pos Fig	Det. nr Part. No	Ingår/Fitted 560 GS	Ingår/Fitted 560 GS 2,5	Benämning	Description
33	320601	x		Hylla backskåp	Rack cupboard
34	312053	x		Galgstång L=780	Clothes hanger L=780
35	320522	x		Vägg garderob H kpl.	Wall wardrobe R cpl.
36	321001	x		Hylla kpl. V-H bak	Rack cpl. L-R rear
38	320705	x		List folierad L=2440	Strip L=2440
39	320112	x		Skåp gavel kpl. m. luckor/beslag	Cupboard cpl. with doors/holders
40	320007	x		Lucka u. handtag/gångjärn.	Door without handle/hinge
--	860406	x		Gångjärn d:o	Hinge d:o
41	312660	x		Fästregel bord	Bracket
--	300108	x		List bord väggdel, plast	List wall, plastic
42	309974	x		Skiva plast	Plastic sheet
43	309973	x		List radie L=2129	List L=2129
44	320349	x		Värmespalt V-H bak	Air gap L-R rear
45	320432	x		Värmespalt förlängning	Air gap
46	312615	x		Lock bäddlåda H.B.	Cover bed box R.R.
47	860423	M		List kant ljusbrun	Strip, light brown
48	320711	x		Bordsben fällbart H=730	Table leg H=730
49	313876	x		Bordsskiva 940x840	Table top 940x840
--	300420	x		List bord bordsdel	List board
50	860590	x		List hörn plast L=2500	Corner strip L=2500
51	320428	x		Värmespalt förlängning	Air gap
52	320334	x		Värmespalt nedre	Air gap under
53	308928	x		List plast L=2020	List plastic L=2020
54	320347	x		Värmespalt övre	Air gap upper
55	320258	x		Hylla V-H bak kpl.	Rack L-R rear cpl.
58	313215	x		Skjutlucka kpl. m. spegel/glidlister	Sliding lid cpl. with mirror/sliding strip
59	312606	T		Lucka skjut u. handtag	Sliding lid without handle
--	312056	T		Handtag d:o	Handle d:o
60	312605	T		Spegel 833x240	Mirror 833x240
61	313146	T		Glidlist övre al. L=845	Sliding strip upper al. L=845
62	313147	T		Glidlist undre al. inkl. list ilägg L=845	Sliding strip under al. incl. filling list L=845
--	312059	T		List ilägg d:o plast L=2000	Filling list d:o plastic L=2000
63	314354	x		Gardinsats kpl. m. kappa 8695-6 u. gav. fönst.	Curtain kit cpl. 8695-6
--	314359	T		Gardinsats kpl. m. kappa 8695-6 m. gav. fönst.	Curtain kit cpl. 8695-6 (gable window)
--	314355	x		Gardinsats kpl. m. kappa 8695-35 u. gav. fönst.	Curtain kit cpl. 8695-35
--	314360	T		Gardinsats kpl. m. kappa 8695-35 m. gav. fönst.	Curtain kit cpl. 8695-35 (gable window)
--	314356	x		Gardinsats kpl. m. kappa 8695-62 u. gav. fönst.	Curtain kit cpl. 8695-62
--	314361	T		Gardinsats kpl. m. kappa 8695-62 m. gav. fönst.	Curtain kit cpl. 8695-62 (gable window)
--	314357	x		Gardinsats kpl. m. kappa 8419-119 u. gav. fönst.	Curtain kit cpl. 8419-119
--	314362	T		Gardinsats kpl. m. kappa 8419-119 m. gav. fönst.	Curtain kit cpl. 8419-119 (gable window)
--	314358	x		Gardinsats kpl. m. kappa 8695-89 u. gav. fönst.	Curtain kit cpl. 8695-89
--	314363	T		Gardinsats kpl. m. kappa 8695-89 m. gav. fönst.	Curtain kit cpl. 8695-89 (gable window)
--	314400	x		Gardinlängd H=750 (u. omtag) 8695-6 gul	Curtain H=750 (ex. band) 8695-6 yellow
--	314405	x		Gardinlängd H=750 (u. omtag) 8695-35 roströd	Curtain H=750 (ex. band) 8695-35 rust-red
--	314410	x		Gardinlängd H=750 (u. omtag) 8695-62 aprikos	Curtain H=750 (ex. band) 8695-62 aprikot
--	314415	x		Gardinlängd H=750 (u. omt.) 8419-119 br.(mocka)	Curtain H=750 (ex. band) 8419-119 br. (suede)
--	314420	x		Gardinlängd H=750 (u. omtag) linne (för 314415)	Curtain H=750 (ex. band) linen (for 314415)
--	314422	x		Gardinlängd H=750 (u. omtag) 8695-89 brun	Curtain H=750 (ex. band) 8695-89 brown
--	314399	x		Gardinlängd H=670 (u. omtag) 8695-6 gul	Curtain H=670 (ex. band) 8695-6 yellow
--	314404	x		Gardinlängd H=670 (u. omtag) 8695-35 roströd	Curtain H=670 (ex. band) 8695-35 rust-red
--	314409	x		Gardinlängd H=670 (u. omtag) 8695-62 aprikos	Curtain H=670 (ex. band) 8695-62 aprikot
--	314414	x		Gardinlängd H=670 (u. omt.) 8419-119 br.(mocka)	Curtain H=670 (ex. band) 8419-119 br. (suede)
--	314419	x		Gardinlängd H=670 (u. omtag) linne (för 314414)	Curtain H=750 (ex. band) linen (for 314414)
--	314421	x		Gardinlängd H=670 (u. omtag) 8695-89 brun	Curtain H=670 (ex. band) 8695-89 brown
				M= Metervara	M= On the metre
				T= Tillbehör	T= Accessory

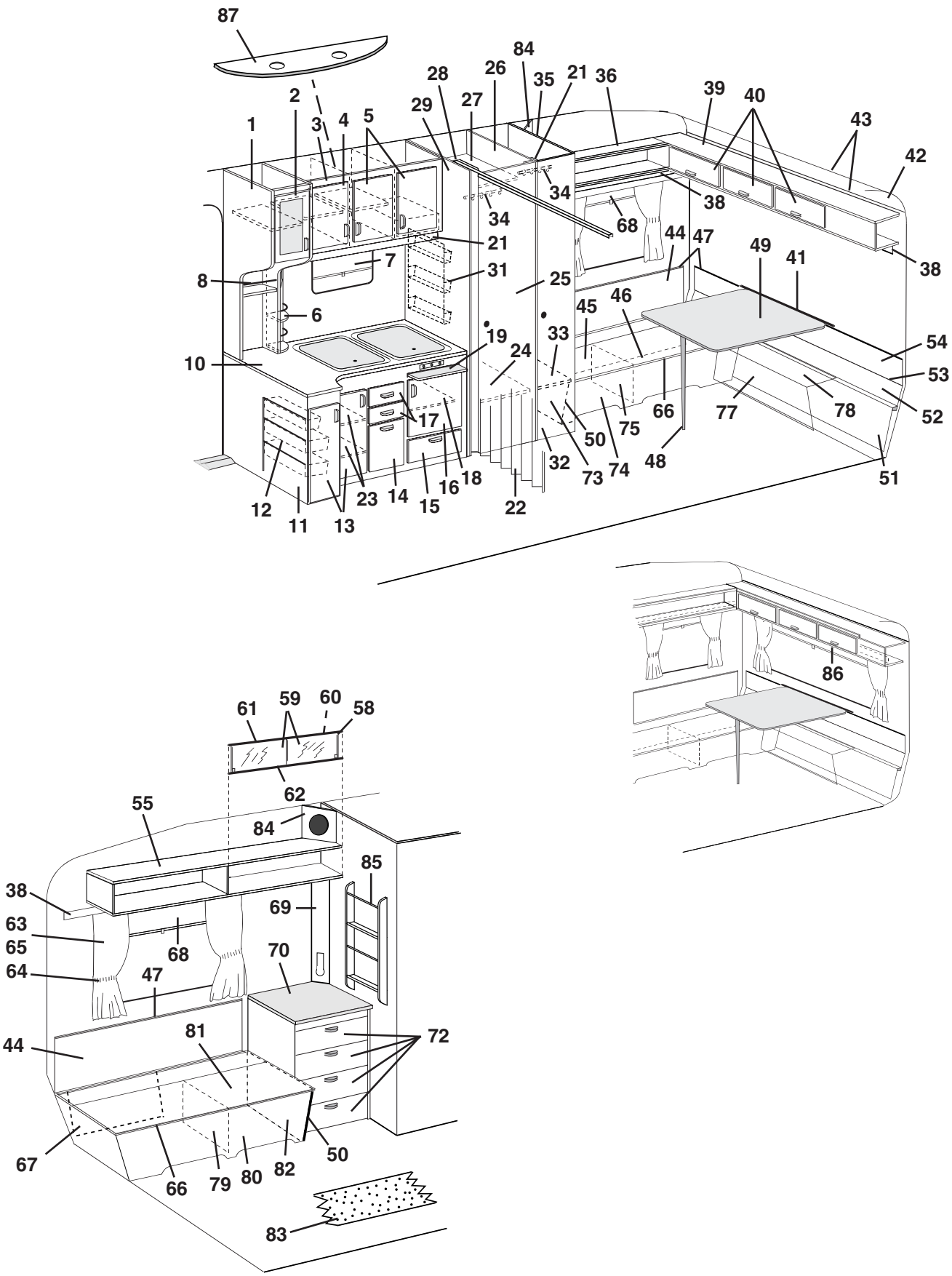
87
84
28
26
35
21
36
39
40
43
42
2
29
27
1
3
4
5
34
38
68
44
47
49
41
21
7
31
25
8
6
45
46
19
33
54
24
10
53
17
66
77
78
52
75
50
32
73
74
48
51
12
23
14
16
18
15
22
11
13
86
61
59
60
58
62
55
84
85
38
69
63
65
68
70
64
47
81
72
44
67
66
79
80
82
50
83

Pos Fig	Det. nr Part. No	Ingår/Fitted 560 GS	Ingår/Fitted 560 GS 2,5	Benämning	Description
--	300884	M		Gardinspiral d:o	Curtain hanger d:o
--	314402	x		Gardinkappa L=1910 8695-6 gul	Valance L=1910 8695-6 yellow
--	314407	x		Gardinkappa L=1910 8695-35 roströd	Valance L=1910 8695-35 rust-red
--	314412	x		Gardinkappa L=1910 8695-62 aprikos	Valance L=1910 8695-62 aprikot
--	314417	x		Gardinkappa L=1910 8419-119 brun (mocka)	Valance L=1910 8419-119 brown (suede)
--	314425	x		Gardinkappa L=1910 74074 rutig	Valance L=1910 74074 checked
--	314401	x		Gardinkappa L=1060 8695-6 gul	Valance L=1060 8695-6 yellow
--	314406	x		Gardinkappa L=1060 8695-35 roströd	Valance L=1060 8695-35 rust-red
--	314411	x		Gardinkappa L=1060 8695-62 aprikos	Valance L=1060 8695-62 aprikot
--	314416	x		Gardinkappa L=1060 8419-119 brun (mocka)	Valance L=1060 8419-119 brown (suede)
--	314423	x		Gardinkappa L=1060 8695-89 brun	Valance L=1060 8695-89 brown
--	314426	x		Gardinkappa L=1060 74074 rutig	Valance L=1060 74074 checked
--	309768	M		Band kardborre d:o B=16 mm	Band with teasel fastening d:o
64	314403	x		Omtagsband färg 8695-6 gul	Band for curtain 8695-6 yellow
--	314408	x		Omtagsband färg 8695-35 roströd	Band for curtain 8695-35 rust-red
--	314413	x		Omtagsband färg 8695-62 aprikos	Band for curtain 8695-62 aprikot
--	314418	x		Omtagsband färg 8419-119 brun (mocka)	Band for curtain 8419-119 brown (suede)
--	314424	x		Omtagsband färg 8695-89 brun	Band for curtain 8695-89 brown
--	314427	x		Omtagsband färg 74074 rutig	Band for curtain 74074 checked
--	309768	M		Band kardborre d:o B=16 mm	Band with teasel fastening d:o
65	313945	x		Gardinlängd tyll 600x670	Curtain tulle 600x670
--	313946	T		Gardinlängd tyll 1450x670 (endast gavelfönster)	Curtain tulle 1450x670 (only gable window)
66	860562	x		List bädd plast L=2500	List bed plastic L=2500
67	320436	x		Värmespalt förlängning	Air gap
68	204583	x		Rullgardin/myggnät kassett L=900	Blind/mosquito net cassette L=900
--	207309	x		Dragläpp rullgardin/myggnät kassett	Drawstring blind/mosquito net cassette
--	312770	T		Rullgardin L=950	Blind L=950
--	307216	T		Styrskena, rullgardin	Guide rail, blind
69	320624	x		Front el-uttag	Front outlet
70	313926	x		Skiva byrå	Board
71	320217	x		Byrå u. skiva/lådor	Chest of drawers without board/drawers
72	314582	x		Låda kpl. med handtag	Drawer cpl. with handle
--	320712	x		Lådförstycke u. handtag	Drawer front without handle
73	320392	x		Gavel bäddlåda H.B.	Gable bed box R.R.
74	320413	x		Front bäddlåda H.B.	Front bed box R.R.
75	312826	x		Stöd bäddlåda	Support bed box
77	320390	x		Front bäddlåda gavel	Front bed box gable
78	320415	x		Skiva gavel	Sheet gable
79	312876	x		Stöd bäddlåda	Support bed box
80	320418	x		Front bäddlåda V.B.	Front bed box L.R.
81	312614	x		Lock bäddlåda V.B.	Cover bed box L.R.
82	320420	x		Gavel bäddlåda V.B.	Gable bed box L.R.
83	314531	T		Matta heltäckning (ange färg)	Carpet (specify colour)
84	320634	T		Front högtalare	Front loud speakerer
85	320316	T		Tidningshylla	Newspaper rack
86	312769	T		Rullgardin L=1650	Blind L=1650
--	307216	T		Styrskena, rullgardin	Guide rail, blind
87	320953	T		Ljusramp köksskåp	Light holder
				M= Metervara	M= On the metre
				T= Tillbehör	T= Accessory

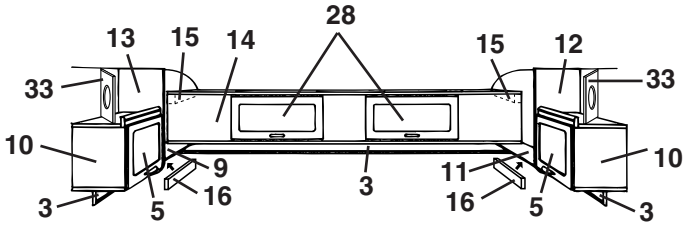
28
13
15
14
15
12
33
33
10
10
9
3
11
16
3
16
5
5
3

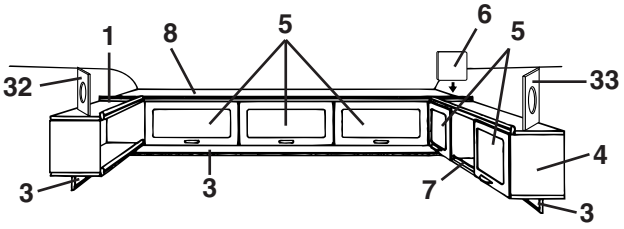
1
8
5
6
5
32
33
4
3
3
7
3

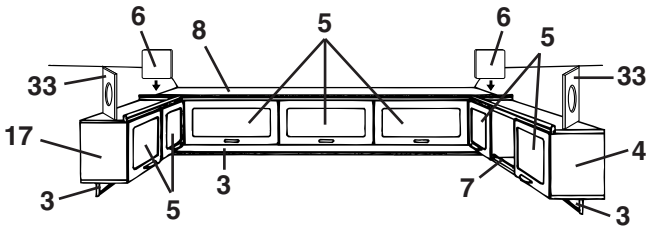
6
8
5
6
5
33
33
17
4
3
3
5
7
3

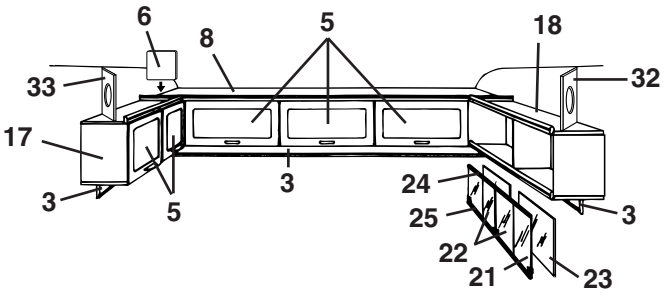
6
8
5
18
33
32
17
3
3
5
24
25
3
22
21
23

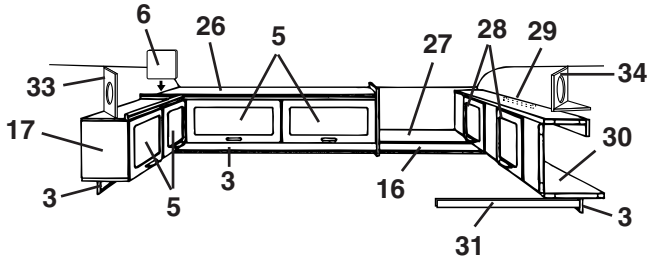
6
26
5
27
28
29
34
33
17
30
3
3
5
16
3
31

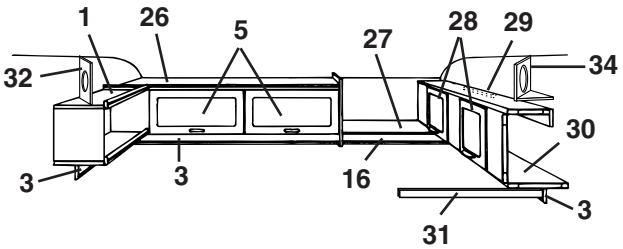
1
26
5
27
28
29
34
32
30
3
3
16
3
31

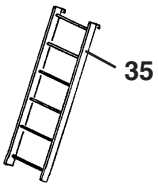
35

Pos Fig	Det. nr Part. No	Ingår/Fitted 560 GS	Ingår/Fitted 560 GS 2,5	Benämning	Description
1	321001	x		Hylla kpl. V-H bak	Rack cpl. L-R rear
3	320705	x		List folierad L=2440	Strip L=2440
4	320087	x		Skåp övre kpl. m. luckor/beslag	Cupboard cpl. with doors/holders
5	320007	x		Lucka u. handtag/gångjärn.	Door without handle/hinge
--	860406	x		Gångjärn d:o	Hinge d:o
6	320094	x		Passbit	Distance
7	314573	x		Rasskydd al. rör Ø=8 L=556	Pipe al. Ø=8 L=556
--	800242	x		Plugg plast brun	Plug plastic brown
8	320112	x		Skåp gavel kpl. m. luckor/beslag	Cupboard cpl. with doors/holders
9	320300	x		Hylla V-H bak	Rack L-R rear
10	320080	x		Skåp V-H bak kpl. m. lucka/beslag	Cupboard L-R rear cpl. with door/holders
11	320298	x		Hylla V-H bak	Rack L-R rear
12	320086	x		Gavel V yttre	Gable L outer
13	320085	x		Gavel H yttre	Gable R outer
14	320106	x		Överbäddsskåp kpl. m. luckor/beslag	Upper bed cpl. with doors/holders
15	309617	x		Fästkloss	Clamp
16	320702	x		List folierad L=2440	Strip L=2440
17	320095	x		Skåp V-H bak kpl. m. luckor/beslag	Cupboard L-R rear cpl. with doors/holders
18	320258	x		Hylla V-H bak kpl.	Rack L-R rear cpl.
21	313215	T		Skjutlucka kpl. m. spegel/glidlister	Sliding lid cpl. with mirror/sliding strip
22	312606	T		Lucka skjut u. handtag	Sliding lid without handle
--	312056	T		Handtag d:o	Handle d:o
23	312605	T		Spegel 833x240	Mirror 833x240
24	313146	T		Glidlist övre al. L=845	Sliding strip upper al. L=845
25	313147	T		Glidlist undre al. inkl. list ilägg L=845	Sliding strip under al. incl. filling list L=845
--	312059	T		List ilägg d:o plast L=2000	Filling list d:o plastic L=2000
26	320131	x		Skåp övre kpl. m. luckor/beslag	Cupboard upper cpl. with doors/holders
27	320267	x		Hylla gavel bak	Rack gable rear
28	320007	x		Lucka u. handtag/gångjärn.	Door without handle/hinge
--	860402	x		Gångjärn d:o	Hinge d:o
29	312233	x		Regel låsning	Lock bar
30	320100	x		Överbäddsskåp kpl. m. luckor/beslag	Upper bed cpl. with doors/holders
31	312313	x		Bärregel	Bearing rail
32	320634	T		Front högtalare	Front loud speaker
33	320633	T		Front högtalare	Front loud speaker
34	320631	T		Front högtalare	Front loud speaker
--	320632	T		Botten front högtalare	Bottom front loud speaker
35	312613	T		Stege kpl. med krokar	Ladder cpl. with hooks
--	860426	T		Krok till stege	Hook for ladder

T= Tillbehör | T= Accessory

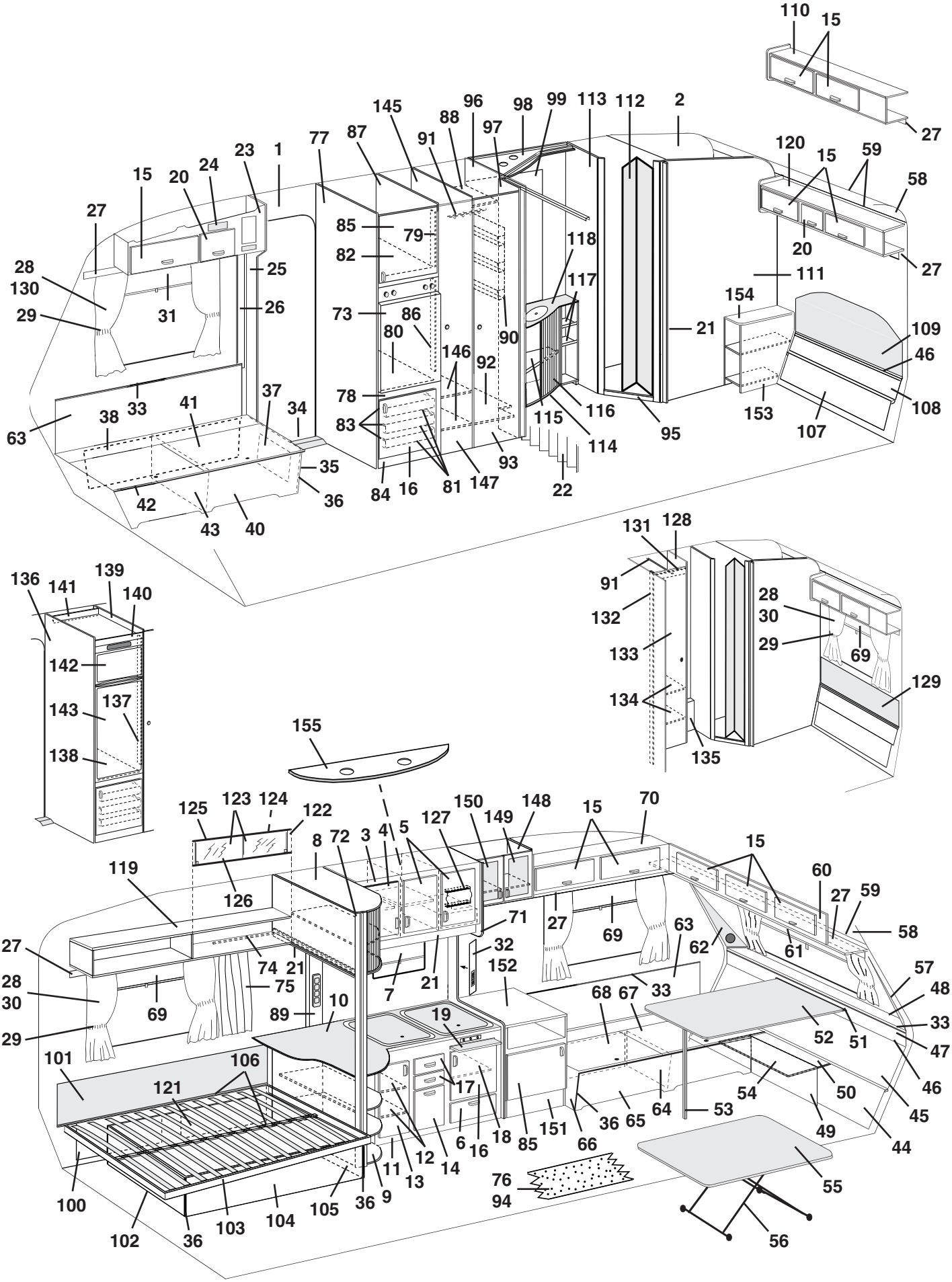
110
15
27
145
96
98
99
113
112
2
88
97
91
87
77
23
1
24
20
15
27
120
15
59
58
20
27
85
79
82
118
117
111
28
130
29
31
25
26
73
86
80
90
21
154
109
46
146
92
78
83
33
41
37
34
38
63
115
116
114
95
153
107
108
35
36
42
43
40
84
16
81
147
93
22
131
128
91
132
133
134
135
28
30
29
69
129
136
141
139
140
142
143
137
138
155
125
123
124
122
126
8
72
3
4
5
127
150
149
148
15
70
15
119
60
27
59
58
27
69
63
62
61
71
32
152
74
21
75
7
21
28
30
69
89
10
19
68
67
33
57
48
33
29
52
51
47
101
106
121
17
54
50
46
45
6
16
18
85
151
66
36
65
64
53
49
44
12
14
11
13
76
94
55
100
102
36
103
104
105
36
9
56

Pos Fig	Det. nr Part. No	Ingår/Fitted 560 CTH	Ingår/Fitted 560 CTH 2,5	Benämning	Description
1	312219	M	M	Tapet, vägg/tak	Wall paper
--	312220	x	x	Tejp tapet, vägg 25m/rulle	Tape, wall paper 25m/roll
2	314524	M	M	Tapet, vägg tvättrum	Wall paper, washroom
--	314344	x	x	Tejp tapet, vägg tvättrum 25m/rulle	Tape, wall paper washroom 25m/roll
3	320016	x	x	Skåp kök kpl. m. luckor/beslag	Cupboard kitchen cpl. with doors/holders
4	320686	x	x	Lucka V u. handtag/gångjärn	Door L without handle/hinge
--	311917	x	x	Gångjärn d:o	Hinge d:o
--	312588	x	x	Platta gångjärn	Plate hinge
5	320685	x	x	Lucka H u. handtag/gångjärn	Door R without handle/hinge
--	311917	x	x	Gångjärn d:o	Hinge d:o
--	312588	x	x	Platta gångjärn	Plate hinge
6	320007	x	x	Lucka H u. handtag/gångjärn	Door R without handle/hinge
--	312589	x	x	Gångjärn d:o	Hinge d:o
7	312768	x	x	Rullgardin/myggnät kassett L=475	Blind/mosquito net cassette L=475
--	207309	x	x	Dragläpp rullgardin/myggnät kassett	Drawstring blind/mosquito net cassette
--	312771	T	T	Rullgardin L=525	Blind L=525
8	320035	x	x	Skåp utskjut köksskåp kpl.	Cupboard projecting cpl.
--	320037	x	x	Jalusi d:o	Jalousie d:o
9	320482	x	x	Utskjut diskbänk utan skiva	Projecting kitchen sink without board
10	320789	x	x	Skiva diskbänk	Board
11	320451	x	x	Diskbänk trädel u. skiva och luckor/lådor	Kitchen sink without board and doors/drawers
--	312173	x	x	Plåt skydd under spis	Plate cover under fireplace
12	320479	x	x	Hylla	Rack
13	320690	x	x	Lucka V u. handtag/gångjärn	Door L without handle/hinge
--	311917	x	x	Gångjärn d:o	Hinge d:o
--	312588	x	x	Platta gångjärn	Plate hinge
14	320691	x	x	Lucka u. handtag	Door without handle
--	312107	x	x	Soppåshållare	Refuse sack holder
15	320007	x	x	Lucka u. handtag/gångjärn.	Door without handle/hinge
--	860406	x	x	Gångjärn d:o	Hinge d:o
16	320683	x	x	Lucka H u. handtag/gångjärn	Door R without handle/hinge
--	311917	x	x	Gångjärn d:o	Hinge d:o
--	312588	x	x	Platta gångjärn	Plate hinge
17	320464	x	x	Låda kpl. med handtag	Drawer cpl. with handle
--	320696	x	x	Lådförstycke u. handtag	Drawer front without handle
18	320460	x	x	Hylla övre	Rack upper
19	312064	x	x	Skärbräda	Cutting board
20	320013	x	x	Lucka u. handtag/gångjärn.	Door without handle/hinge
--	860406	x	x	Gångjärn d:o	Hinge d:o
21	320702	x	x	List folierad L=2440	Strip L=2440
22	320709	x		Vikdörr inkl. takskena	Folding door incl. roofstrip
--	320710		x	Vikdörr inkl. takskena	Folding door incl. roofstrip
23	320072	x	x	Skåp övre H.F. kpl. m. luckor/beslag	Cupboard upper R.F. cpl. with doors/holders
24	312404	x	x	Täckfront radiourtag	Cover radio recess
25	320621	x	x	Stolpe förstärkning	Support bar
26	503743	x	x	List täck el-kabel B=60 L=2500	Cover strip B=60 L=2500
--	800918	x	x	Nit d:o nylon vit	Rivet d:o nylon white
27	320705	x	x	List folierad L=2440	Strip L=2440
28	314369	x		Gardinsats kpl. m. kappa 8695-6 u. gav. fönst.	Curtain kit cpl. 8695-6
--	314379	T		Gardinsats kpl. m. kappa 8695-6 m. gav. fönst.	Curtain kit cpl. 8695-6 (gable window)

M= Metervara
T= Tillbehör

M= On the metre
T= Accessory

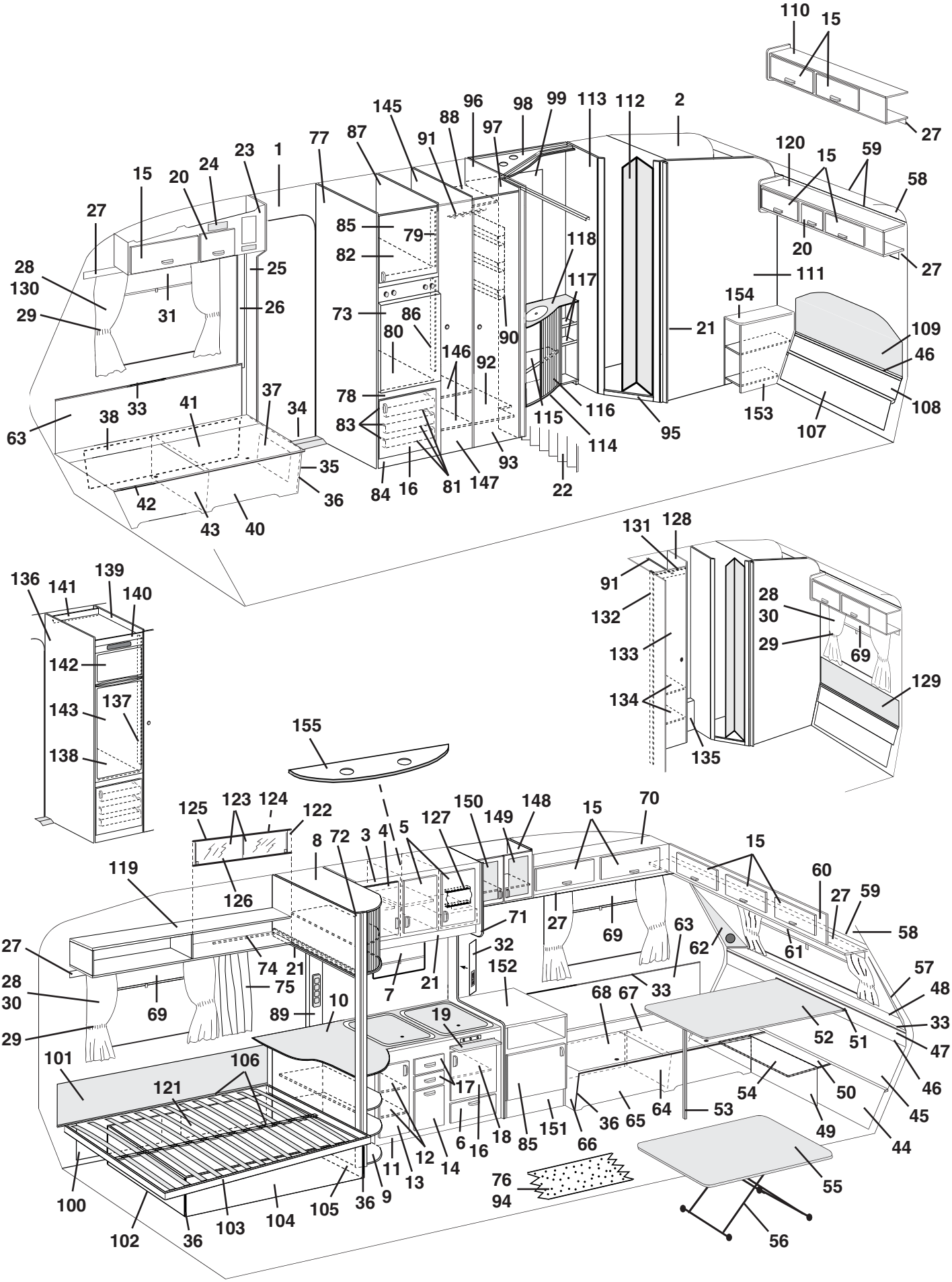
110
15
27
145
96
98
99
113
112
2
88
97
87
91
77
23
1
24
20
15
120
15
59
58
27
85
79
118
20
27
82
25
28
130
117
111
154
29
31
26
73
86
21
109
80
90
46
146
92
78
33
41
37
34
115
116
153
108
63
38
83
114
95
107
35
93
84
16
81
147
22
36
42
43
40
131
128
91
132
28
30
29
69
133
129
134
135
136
141
139
140
142
143
137
138
155
125
123
124
122
150
149
148
15
70
8
72
3
4
5
127
15
119
126
60
27
59
71
27
69
63
58
27
32
62
61
74
21
152
57
28
30
75
7
21
68
67
33
48
69
10
89
19
33
29
52
51
47
101
106
17
46
121
54
50
36
65
64
53
45
6
16
18
85
151
66
49
44
12
14
11
13
76
94
55
100
105
36
9
102
36
103
104
56

Pos Fig	Det. nr Part. No	Ingår/Fitted 560 CTH	Ingår/Fitted 560 CTH 2,5	Benämning	Description
--	314370	x		Gardinsats kpl. m. kappa 8695-35 u. gav. fönst.	Curtain kit cpl. 8695-35
--	314380	T		Gardinsats kpl. m. kappa 8695-35 m. gav. fönst.	Curtain kit cpl. 8695-35 (gable window)
--	314371	x		Gardinsats kpl. m. kappa 8695-62 u. gav. fönst.	Curtain kit cpl. 8695-62
--	314381	T		Gardinsats kpl. m. kappa 8695-62 m. gav. fönst.	Curtain kit cpl. 8695-62 (gable window)
--	314372	x		Gardinsats kpl. m. kappa 8419-119 u. gav. fönst.	Curtain kit cpl. 8419-119
--	314382	T		Gardinsats kpl. m. kappa 8419-119 m. gav. fönst.	Curtain kit cpl. 8419-119 (gable window)
--	314373	x		Gardinsats kpl. m. kappa 8695-89 u. gav. fönst.	Curtain kit cpl. 8695-89
--	314383	T		Gardinsats kpl. m. kappa 8695-89 m. gav. fönst.	Curtain kit cpl. 8695-89 (gable window)
--	314476		x	Gardinsats kpl. m. kappa 8695-6 u. gav. fönst.	Curtain kit cpl. 8695-6
--	314457		T	Gardinsats kpl. m. kappa 8695-6 m. gav. fönst.	Curtain kit cpl. 8695-6 (gable window)
--	314477		x	Gardinsats kpl. m. kappa 8695-35 u. gav. fönst.	Curtain kit cpl. 8695-35
--	314458		T	Gardinsats kpl. m. kappa 8695-35 m. gav. fönst.	Curtain kit cpl. 8695-35 (gable window)
--	314478		x	Gardinsats kpl. m. kappa 8695-62 u. gav. fönst.	Curtain kit cpl. 8695-62
--	314459		T	Gardinsats kpl. m. kappa 8695-62 m. gav. fönst.	Curtain kit cpl. 8695-62 (gable window)
--	314479		x	Gardinsats kpl. m. kappa 8419-119 u. gav. fönst.	Curtain kit cpl. 8419-119
--	314460		T	Gardinsats kpl. m. kappa 8419-119 m. gav. fönst.	Curtain kit cpl. 8419-119 (gable window)
--	314480		x	Gardinsats kpl. m. kappa 8695-89 u. gav. fönst.	Curtain kit cpl. 8695-89
--	314461		T	Gardinsats kpl. m. kappa 8695-89 m. gav. fönst.	Curtain kit cpl. 8695-89 (gable window)
--	314400	x	x	Gardinlängd H=750 (u. omtag) 8695-6 gul	Curtain H=750 (ex. band) 8695-6 yellow
--	314405	x	x	Gardinlängd H=750 (u. omtag) 8695-35 rosträd	Curtain H=750 (ex. band) 8695-35 rust-red
--	314410	x	x	Gardinlängd H=750 (u. omtag) 8695-62 aprikos	Curtain H=750 (ex. band) 8695-62 aprikot
--	314415	x	x	Gardinlängd H=750 (u. omt.) 8419-119 br.(mocka)	Curtain H=750 (ex. band) 8419-119 br. (suede)
--	314420	x	x	Gardinlängd H=750 (u. omtag) linne (för 314415)	Curtain H=750 (ex. band) linen (for 314415)
--	314422	x	x	Gardinlängd H=750 (u. omtag) 8695-89 brun	Curtain H=750 (ex. band) 8695-89 brown
--	314399	x	x	Gardinlängd H=670 (u. omtag) 8695-6 gul	Curtain H=670 (ex. band) 8695-6 yellow
--	314404	x	x	Gardinlängd H=670 (u. omtag) 8695-35 rosträd	Curtain H=670 (ex. band) 8695-35 rust-red
--	314409	x	x	Gardinlängd H=670 (u. omtag) 8695-62 aprikos	Curtain H=670 (ex. band) 8695-62 aprikot
--	314414	x	x	Gardinlängd H=670 (u. omt.) 8419-119 br.(mocka)	Curtain H=670 (ex. band) 8419-119 br. (suede)
--	314419	x	x	Gardinlängd H=670 (u. omtag) linne (för 314414)	Curtain H=750 (ex. band) linen (for 314414)
--	314421	x	x	Gardinlängd H=670 (u. omtag) 8695-89 brun	Curtain H=670 (ex. band) 8695-89 brown
--	300884	M	M	Gardinspiral d:o	Curtain hanger d:o
--	314451		x	Gardinkappa L=2160 8695-6 gul	Valance L=2160 8695-6 yellow
--	314452		x	Gardinkappa L=2160 8695-35 rosträd	Valance L=2160 8695-35 rust-red
--	314453		x	Gardinkappa L=2160 8695-62 aprikos	Valance L=2160 8695-62 aprikot
--	314454		x	Gardinkappa L=2160 8419-119 brun (mocka)	Valance L=2160 8419-119 brown (suede)
--	314455		x	Gardinkappa L=2160 74074 rutig	Valance L=2160 74074 checked
--	314402	x		Gardinkappa L=1910 8695-6 gul	Valance L=1910 8695-6 yellow
--	314407	x		Gardinkappa L=1910 8695-35 rosträd	Valance L=1910 8695-35 rust-red
--	314412	x		Gardinkappa L=1910 8695-62 aprikos	Valance L=1910 8695-62 aprikot
--	314417	x		Gardinkappa L=1910 8419-119 brun (mocka)	Valance L=1910 8419-119 brown (suede)
--	314425	x		Gardinkappa L=1910 74074 rutig	Valance L=1910 74074 checked
--	314401	x	x	Gardinkappa L=1060 8695-6 gul	Valance L=1060 8695-6 yellow
--	314406	x	x	Gardinkappa L=1060 8695-35 rosträd	Valance L=1060 8695-35 rust-red
--	314411	x	x	Gardinkappa L=1060 8695-62 aprikos	Valance L=1060 8695-62 aprikot
--	314416	x	x	Gardinkappa L=1060 8419-119 brun (mocka)	Valance L=1060 8419-119 brown (suede)
--	314423	x	x	Gardinkappa L=1060 8695-89 brun	Valance L=1060 8695-89 brown
--	314426	x	x	Gardinkappa L=1060 74074 rutig	Valance L=1060 74074 checked
--	309768	M	M	Band kardborre d:o B=16 mm	Band with teasel fastening d:o
29	314403	x	x	Omtagsband färg 8695-6 gul	Band for curtain 8695-6 yellow
--	314408	x	x	Omtagsband färg 8695-35 rosträd	Band for curtain 8695-35 rust-red
				M= Metervara	M= On the metre
				T= Tillbehör	T= Accessory

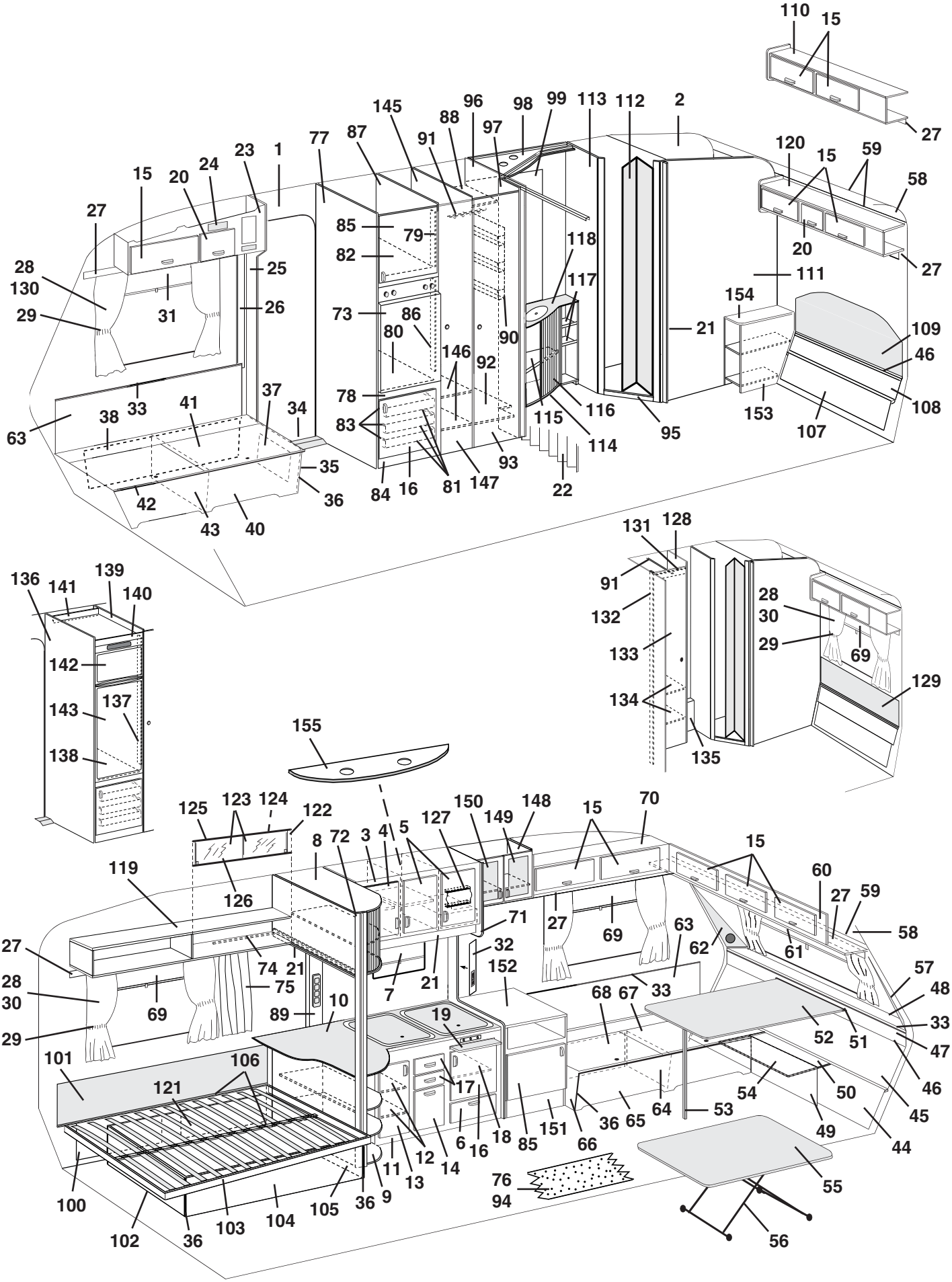
110
15
27
145
96
98
99
113
112
2
88
97
87
91
77
23
1
24
20
15
120
15
59
58
27
85
79
118
20
27
82
25
28
130
117
111
154
29
31
26
73
86
21
109
80
90
46
146
92
78
33
41
37
34
115
116
153
108
63
38
83
114
95
107
35
93
84
16
81
147
22
36
42
43
40
131
128
91
132
28
30
29
69
133
129
134
135
136
141
139
140
142
143
137
138
155
125
123
124
122
150
148
15
70
127
149
8
72
3
4
5
15
119
126
60
27
59
71
27
69
63
58
27
32
62
61
74
21
152
57
28
30
75
7
21
68
67
33
48
69
10
89
19
33
29
52
51
47
101
106
17
46
121
54
50
36
65
64
53
45
6
16
18
85
151
66
49
44
12
14
11
13
76
94
55
100
105
36
9
102
36
103
104
56

Pos Fig	Det. nr Part. No	Ingår/Fitted 560 CTH	Ingår/Fitted 560 CTH 2,5	Benämning	Description
--	314413	x	x	Omtagsband färg 8695-62 aprikos	Band for curtain 8695-62 aprikot
--	314418	x	x	Omtagsband färg 8419-119 brun (mocka)	Band for curtain 8419-119 brown (suede)
--	314424	x	x	Omtagsband färg 8695-89 brun	Band for curtain 8695-89 brown
--	314427	x	x	Omtagsband färg 74074 rutig	Band for curtain 74074 checked
--	309768	M	M	Band kardborre d:o B=16 mm	Band with teasel fastening d:o
30	313945	x	x	Gardinlängd tyll 600x670	Curtain tulle 600x670
31	312770	x	x	Rullgardin L=950	Blind L=950
--	307216	x	x	Styrskena, rullgardin	Guide rail, blind
32	320624	x	x	Front el-uttag	Front outlet
33	860423	M	M	List kant ljusbrun	Strip, light brown
34	312957	x	x	Tröskel aluminium L=850	Threshold aluminum L=850
35	320385	x	x	Gavel bäddlåda H.F. u. lucka	Gable bed box R.F. without door
36	860590	x	x	List hörn plast L=2500	Corner strip L=2500
37	320005	x	x	Lucka u. handtag/gångjärn	Door without handle/hinge
--	312589	x	x	Gångjärn d:o	Hinge d:o
38	320432	x	x	Värmespalt förlängning	Air gap
40	320416	x	x	Front bäddlåda H.F.	Front bed box R.F.
41	320899	x	x	Lock bäddlåda H.F.	Cover bed box R.F.
42	860562	x	x	List bädd plast L=2500	List bed plastic L=2500
43	312825	x	x	Stöd bäddlåda H.F.	Support bed box R.F.
44	320429	x		Värmespalt förlängning	Air gap
--	320428		x	Värmespalt förlängning	Air gap
45	320339	x		Värmespalt nedre	Air gap under
--	320360		x	Värmespalt nedre	Air gap under
46	308928	x		List plast L=2020	List plastic L=2020
--	314287		x	List plast L=2270	List plastic L=2270
47	320337	x		Värmespalt övre	Air gap upper
--	320358		x	Värmespalt övre	Air gap upper
48	320654	x		Hylla front	Shelf front
--	320671		x	Hylla front	Shelf front
49	320390	x		Front bäddlåda gavel	Front bed box gable
--	320424		x	Front bäddlåda gavel	Front bed box gable
50	320394	x		Skiva gavel	Sheet gable
51	300108	x		List bord väggdel	List wall
52	313875	x		Bordsskiva 1200x840	Table top 1200x840
--	300420	x		List bord bordsdel	List board
53	320711	x		Bordsben fällbart H=730	Table leg H=730
54	320409	T		Skiva rundsittgrupp	Sheet seat
--	320426		x	Skiva rundsittgrupp	Sheet seat
55	313880	T		Bordsskiva 940x740	Table top 940x740
--	313876		x	Bordsskiva 940x840	Table top 940x840
56	313185	T	x	Bordsstativ	Table stand
57	320628	x	x	Front högtalare H	Front loudspeaker R
58	309974	x	x	Skiva plast	Plastic sheet
59	309973	x		List radie L=2129	List L=2129
--	313884		x	List radie L=2379	List L=2379
60	320119	x		Skåp gavel kpl. m. luckor/beslag	Cupboard cpl. with doors/holders
--	320152		x	Skåp gavel kpl. m. luckor/beslag	Cupboard cpl. with doors/holders
61	312769	x		Rullgardin L=1650	Blind L=1650
--	314104		x	Rullgardin L=1850	Blind L=1850
				M= Metervara	M= On the metre
				T= Tillbehör	T= Accessory

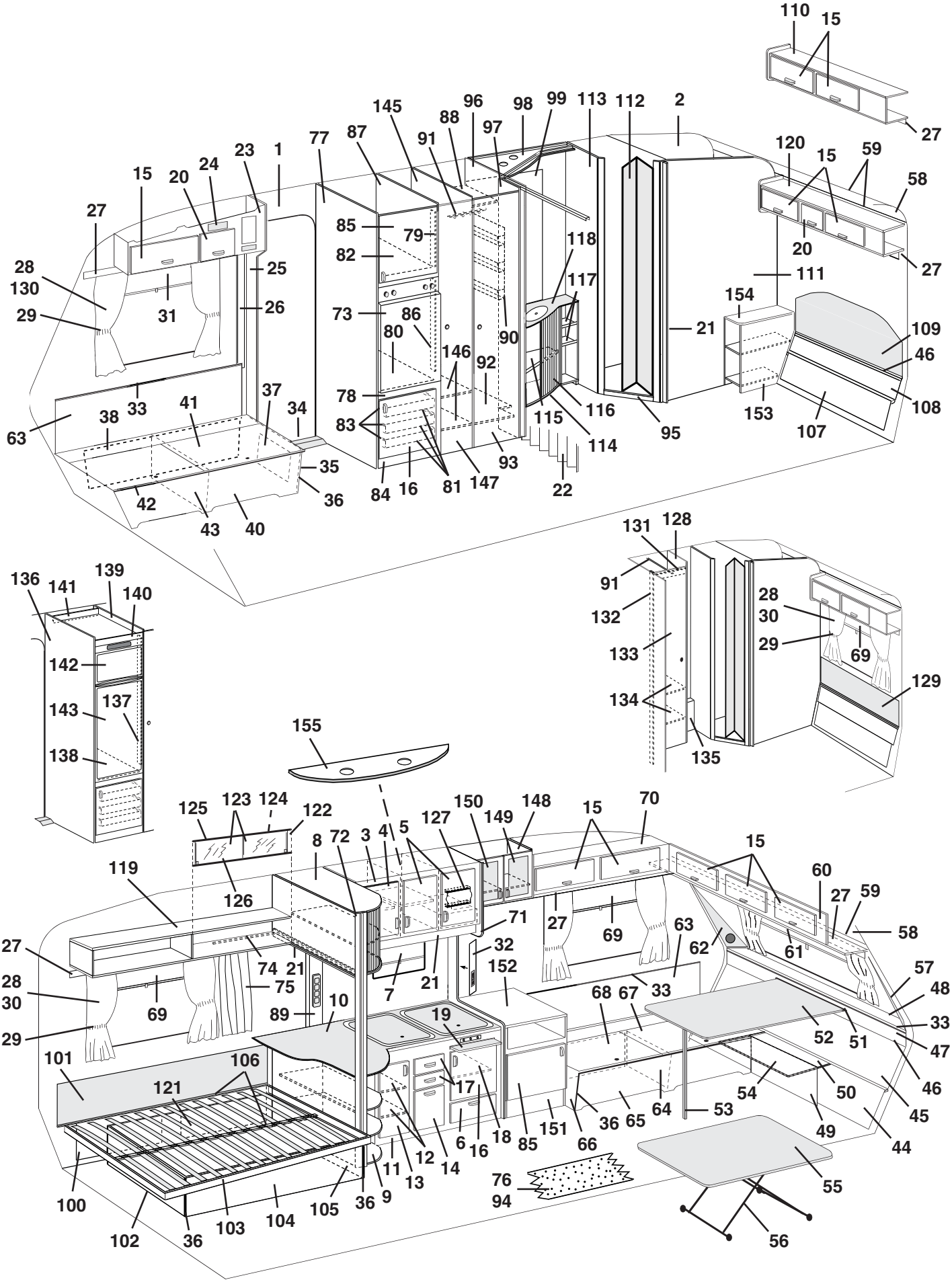
110
15
27
145
96
98
99
113
112
2
88
97
91
87
77
23
1
24
20
15
120
15
59
58
27
85
79
82
118
20
27
28
130
25
117
111
29
31
26
73
86
154
21
109
80
146
92
90
46
78
33
41
37
34
83
115
116
95
153
108
63
38
114
107
35
93
84
16
81
147
22
36
42
43
40
131
128
91
132
28
30
29
69
133
129
134
135
136
141
139
140
142
143
137
138
155
125
123
124
122
150
149
148
15
70
8
72
3
4
5
127
15
119
126
60
27
59
71
27
69
63
58
27
74
21
32
62
61
28
30
75
152
57
48
69
7
21
33
68
67
33
29
89
10
19
52
51
47
101
106
17
46
121
54
50
45
36
65
64
53
6
16
18
85
151
66
49
44
12
14
11
13
76
94
55
100
105
36
9
102
36
103
104
56

Pos Fig	Det. nr Part. No	Ingår/Fitted 560 CTH	Ingår/Fitted 560 CTH 2,5	Benämning	Description
--	307216	x	x	Styrskena, rullgardin	Guide rail, blind
62	320629	x	x	Front högtalare V	Front loudspeaker L
63	320332	x	x	Värmespalt V-H F.	Air gap L-R F.
64	312826	x	x	Stöd bäddlåda V.F.	Support bed box L.F.
65	320386	x	x	Front bäddlåda V.F.	Front bed box L.F.
66	320392	x	x	Gavel bäddlåda V.F.	Gable bed box L.F.
67	320897	x	x	Lock bäddlåda V.F.	Cover bed box L.F.
68	320436	x	x	Värmespalt förlängning	Air gap
69	204583	x	x	Rullgardin/myggnät kassett L=900	Blind/mosquito net cassette L=900
--	207309	x	x	Dragläpp rullgardin/myggnät kassett	Drawstring blind/mosquito net cassette
--	312770	T	T	Rullgardin L=950	Blind L=950
--	307216	T	T	Styrskena, rullgardin	Guide rail, blind
70	320054	x	x	Skåp övre V.F. kpl. m. luckor/beslag	Cupboard upper L.F. cpl. with doors/holders
71	320496	x	x	Vägg vid diskbänk kpl.	Wall cpl.
72	320497	x	x	Stolpe utskjut	Support bar
73	320658	x	x	Skiva kyl	Sheet refrigerator
74	313646	x	x	Skena draperi	Roof strip, drapery
--	313794	x	x	Glid med klämma d:o	Slipper with holder d:o
--	905193	x	x	Ändstopp draperiskena	End stop, roof strip
75	314063	x	x	Draperi 8695-6 gul	Drapery 8695-6 yellow
--	314429	x	x	Draperi 8695-35 roströd	Drapery 8695-35 rust-red
--	314430	x	x	Draperi 8695-62 aprikos	Drapery 8695-62 aprikot
--	314431	x	x	Draperi 8419-119 brun (mocka)	Drapery 8419-119 brown (suede)
--	314432	x	x	Draperi 74074 Vespucci	Drapery 74074 Vespucci
76	312226	M	M	Matta golv	Carpet floor
77	320560	x	x	Vägg kyl V kpl.	Wall cupboard L cpl.
78	320665	x	x	Front hylla	Front rack
79	320664	x	x	List 493x45	List 493x45
80	320655	x	x	Hylla under kyl	Rack under refrigerator
81	310325	x	x	Trådback 427x427x85	Tray 427x427x85
82	320656	x	x	Hylla över kyl	Rack over refrigerator
83	312712	x	x	Glidlist trådback (säljes i par)	Sliding strip tray (pair)
84	320657	x	x	Front kylskåpsskåp	Front cupboard
85	320684	x	x	Lucka V utan handtag/gångjärn	Door L without handle/hinge
--	311917	x	x	Gångjärn d:o	Hinge d:o
--	312588	x	x	Platta gångjärn	Plate hinge
86	320660	x	x	List 807x45	List 807x45
87	320566	x	x	Vägg kyl H kpl.	Wall cupboard R cpl.
88	320607	x	x	Hylla garderob övre	Rack wardrobe upper
89	320617	x	x	Front el-uttag	Front outlet
90	312162	x	x	Korg	Basket
91	312053	x	x	Galgstång L=780	Clothes hanger L=780
92	320613	x	x	Hylla garderob nedre	Rack wardrobe under
93	320000	x	x	Dörr utan lås/gångjärn	Door without lock/hinge
--	311917	x	x	Gångjärn d:o	Hinge d:o
--	312588	x	x	Platta gångjärn	Plate hinge
--	320637	x	x	Rätningslist d:o L=1790	List d:o L=1790
94	314070	T		Matta heltäckning (ange färg)	Carpet (specify colour)
--	314554		T	Matta heltäckning (ange färg)	Carpet (specify colour)
95	320490	x	x	Tröskel tvättrum	Treshold washroom
				M= Metervara	M= On the metre
				T= Tillbehör	T= Accessory

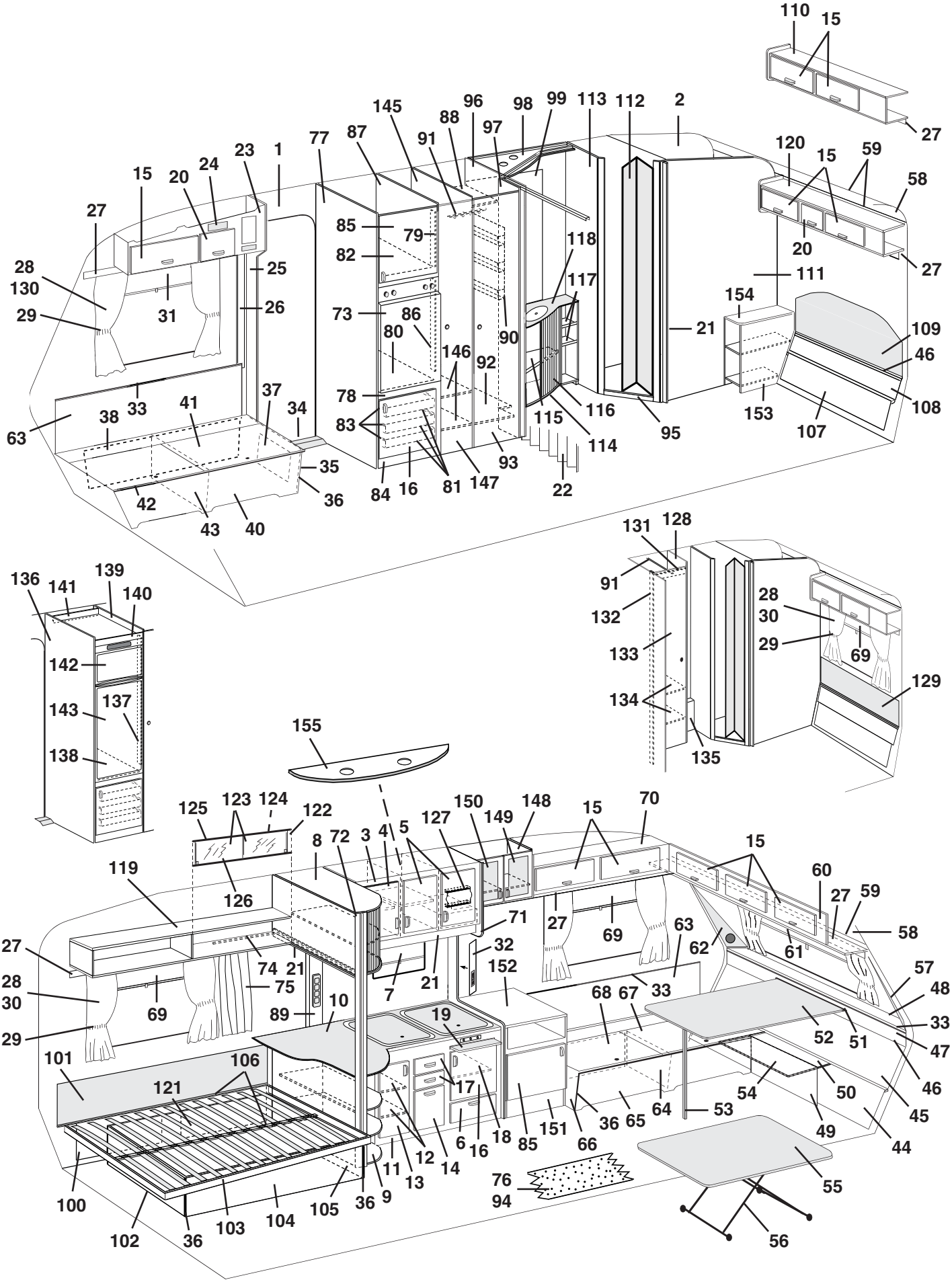
110
15
27
145
96
98
99
113
112
2
88
97
91
87
77
23
1
24
20
15
120
15
59
58
27
85
79
118
20
27
82
25
28
130
117
111
154
29
31
26
73
86
21
109
80
90
46
146
92
78
33
41
37
34
115
116
153
108
63
38
83
114
95
107
35
93
84
16
81
147
22
36
42
43
40
131
128
91
132
28
30
29
69
133
129
134
135
136
141
139
140
142
143
137
138
155
125
123
124
122
150
149
148
15
70
127
8
72
3
4
5
15
119
126
60
27
59
71
27
69
63
58
27
32
62
61
74
21
152
57
28
30
75
7
21
68
67
33
48
69
10
89
19
33
29
52
51
47
101
106
17
46
121
54
50
36
65
64
53
45
6
16
18
85
151
66
49
44
12
14
11
13
76
94
55
100
105
36
9
102
36
103
104
56

Pos Fig	Det. nr Part. No	Ingår/Fitted 560 CTH	Ingår/Fitted 560 CTH 2,5	Benämning	Description
--	314510	x	x	List aluminium d:o L=435	List aluminium d:o L=435
96	320525	x	x	Vägg garderob H kpl.	Wall wardrobe R cpl.
97	320579	x	x	Nisch vikdörr	Niche folding door
98	320638	x	x	Ljusramp	Light holder
99	313265	x	x	Spegel	Mirror
100	320436	x	x	Värmespalt förlängning	Air gap
101	312006	x	x	Värmespalt V.B. u. överdrag	Air gap L. rear without covering
---	313114	x	x	Överdrag d:o (ange färg, se tygprover)	Covering d:o (specify colour,see textiles)
102	320370	x	x	Gavel säng V	Gable bed L
103	312336	x		Sängram utan ribbor	Bed bottom without laths
---	314046		x	Sängram utan ribbor	Bed bottom without laths
---	311985	x	x	Ribba d:o L=720	Lath d:o L=720
---	312046	x	x	Band till ribbotten	Band for laths bottom
104	320679	x	x	Front säng	Front bed
105	320368	x	x	Gavel säng H	Gable bed R
106	312335	x	x	List furu 17,5x55x1510	Wood lath pine 17,5x55x1510
107	320431	x		Värmespalt förlängning	Air gap
---	320430		x	Värmespalt förlängning	Air gap
108	320351	x		Värmespalt nedre	Air gap under
---	320944		x	Värmespalt nedre	Air gap under
109	312369	x		Värmespalt övre u. överdrag	Air gap upper without covering
---	313116	x		Överdrag d:o (ange färg, se tygprover)	Covering d:o (specify colour,see textiles)
---	314052		x	Värmespalt övre u. överdrag	Air gap upper without covering
---	314528		x	Överdrag d:o (ange färg, se tygprover)	Covering d:o (specify colour, see textiles)
110	320126	x		Skåp övre kpl. m. luckor/beslag	Cupboard upper cpl. with doors/holders
111	320491	x	x	Vägg tvättrum bakre kpl.	Wall washroom cpl.
112	313630	x	x	Vikdörr kpl.	Folding door cpl
113	320486	x	x	Vägg tvättrum främre kpl.	Wall washroom cpl.
114	320239	x	x	Skåp tvättställ kpl. m. skiva/jalusi	Cupboard wash basin cpl. with board/jalousie
115	320253	x	x	Hylla	Rack
116	320243	x	x	Jalusi	Jalousie
117	320247	x	x	Hylla övre	Rack upper
---	320256	x	x	Hylla undre	Rack under
118	313882	x	x	Skiva skåp tvättställ	Board cupboard wash basin
119	320258	x	T	Hylla V-H bak kpl.	Rack L-R rear cpl.
120	320157		x	Skåp övre kpl. m. luckor/beslag	Cupboard upper cpl. with doors/holders
121	320437	x	x	Värmespalt förlängning	Air gap
122	313215	T	T	Skjutlucka kpl. m. spegel/glidlister	Sliding lid cpl. with mirror/sliding strip
123	312606	T	T	Lucka skjut u. handtag	Sliding lid without handle
---	312056	T	T	Handtag d:o	Handle d:o
124	312605	T	T	Spegel 833x240	Mirror 833x240
125	313146	T	T	Glidlist övre al. L=845	Sliding strip upper al. L=845
126	313147	T	T	Glidlist undre al. inkl. list ilägg L=845	Sliding strip under al. incl. filling list L=845
---	312059	T	T	List ilägg d:o plast L=2000	Filling list d:o plastic L=2000
127	312227	x	x	Kryddhylla	Spice rack
128	320555	T	T	Vägg garderob H kpl.	Wall wardrobe R cpl.
129	313647	T		Värmespalt övre u. överdrag	Air gap upper without covering
---	313661	T		Överdrag d:o (ange färg, se tygprover)	Covering d:o (specify colour,see textiles)
---	314233		T	Värmespalt övre u. överdrag	Air gap upper without covering
---	314529		T	Överdrag d:o (ange färg, se tygprover)	Covering d:o (specify colour, see textiles)
				M= Metervara	M= On the metre
				T= Tillbehör	T= Accessory

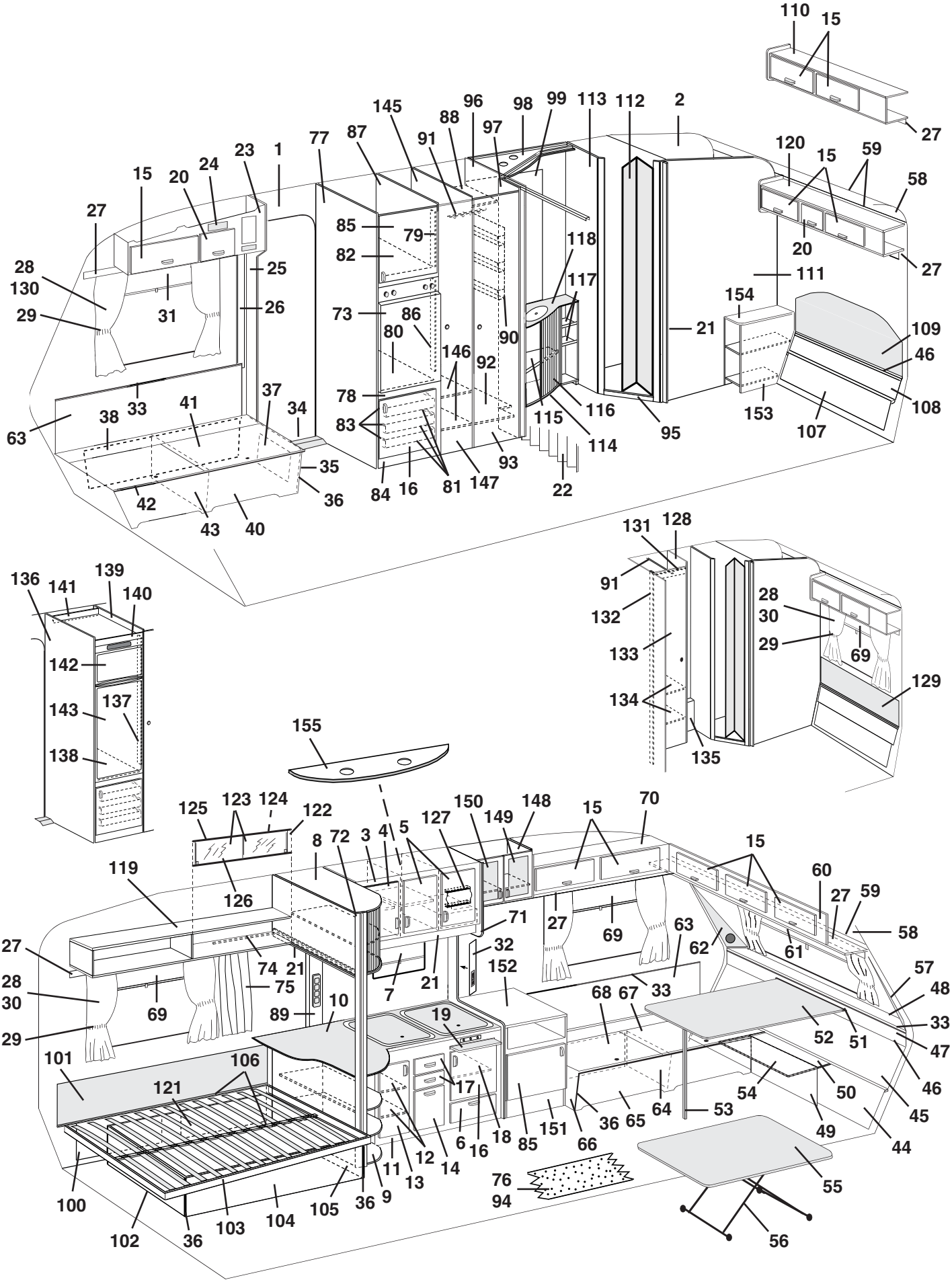
110
15
27
145
96
98
99
113
112
2
88
97
87
91
77
23
1
24
20
15
120
15
59
58
27
85
79
118
20
27
82
25
28
130
117
111
154
29
31
26
73
86
21
109
80
90
46
146
92
78
33
41
37
34
115
116
153
108
63
38
83
114
95
107
35
93
84
16
81
147
22
36
42
43
40
131
128
136
141
139
140
91
28
30
132
29
69
142
133
129
143
137
134
138
135
155
125
123
124
122
150
148
15
70
127
149
8
72
3
4
5
15
119
60
126
27
59
71
27
69
63
58
27
32
62
61
74
21
152
57
28
30
75
7
21
68
67
33
48
69
10
89
19
33
29
52
51
47
101
106
17
46
121
54
50
36
65
64
53
45
6
16
18
85
151
66
49
44
12
14
11
13
76
94
55
100
105
36
9
102
36
103
104
56

Pos Fig	Det. nr Part. No	Ingår/Fitted 560 CTH	Ingår/Fitted 560 CTH 2,5	Benämning	Description
130	313945	T	T	Gardinlängd tyll 600x670	Curtain tulle 600x670
---	313947	T	T	Gardinlängd tyll 1450x730	Curtain tulle 1450x730
131	320667	T	T	Överbit garderob	Overlap wardrobe
132	320668	T	T	List folierad L=1948	Strip L=1948
133	320001	T	T	Dörr utan lås/gångjärn	Door without lock/hinge
---	311917	T	T	Gångjärn d:o	Hinge d:o
---	312588	T	T	Platta gångjärn	Plate hinge
---	320637	T	T	Rätningslist d:o L=1790	List d:o L=1790
134	320615	T	T	Hylla garderob	Rack wardrobe
135	320643	T	T	Front	Front
136	320882	T	T	Vägg kyl V kpl.	Wall cupboard L cpl.
137	320576	T	T	List 1315x45	List 1315x45
138	320666	T	T	Hylla under kyl	Rack under refrigerator
139	320885	T	T	Vägg kyl H kpl.	Wall cupboard R cpl.
140	320574	T	T	Front kylskåpsskåp	Front cupboard
141	320575	T	T	Bakstycke kylskåpsskåp	Back cupboard
142	320577	T	T	Skiva frys	Sheet freezer
143	320578	T	T	Skiva kyl	Sheet refrigerator
145	320538	x	x	Vägg garderob V kpl.	Wall wardrobe L cpl.
146	320601	x	x	Hylla backskåp	Rack cupboard
147	320002	x	x	Dörr utan lås/gångjärn	Door without lock/hinge
---	311917	x	x	Gångjärn d:o	Hinge d:o
---	312588	x	x	Platta gångjärn	Plate hinge
---	314523	x	x	Rätningslist d:o L=1760	List d:o L=1760
148	320170	x	x	Skåp bar kpl. m. luckor/beslag	Coctail cabinet cpl.with doors/holders
---	320172	x	x	Skiva över hållare flaskor d:o	Sheet over bottle holder d:o
149	320692	x	x	Lucka H kpl. u. handtag/gångjärn	Door R cpl. without handle/hinge
---	320778	x	x	Skiva acryl d:o	Pane acryl d:o
---	311917	x	x	Gångjärn d:o	Hinge d:o
---	312588	x	x	Platta gångjärn	Plate hinge
150	320693	x	x	Lucka V kpl. u. handtag/gångjärn	Door L cpl. without handle/hinge
---	320778	x	x	Skiva akryl d:o	Pane acryl d:o
---	311917	x	x	Gångjärn d:o	Hinge d:o
---	312588	x	x	Platta gångjärn	Plate hinge
151	320231	x	x	TV-bänk kpl. u. skiva	Cupboard cpl. without board
152	313924	x	x	Skiva TV-bänk	Board
153	320673		x	Sängbord kpl. m. skiva	Bedside table cpl. with board
154	320674		x	Skiva sängbord	Board bedside table
155	320953	T	x	Ljusramp köksskåp	Light holder
				M= Metervara	M= On the metre
				T= Tillbehör	T= Accessory

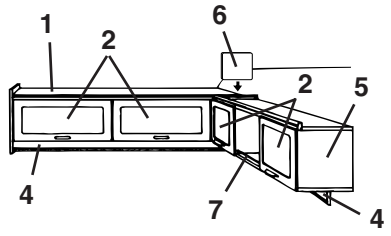
1
2
6
2
5
4
7
4

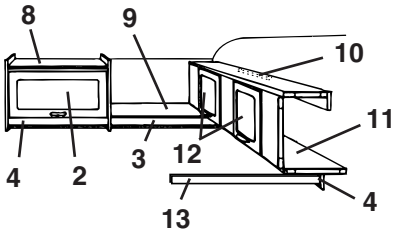
8
9
10
11
4
2
3
12
13
4

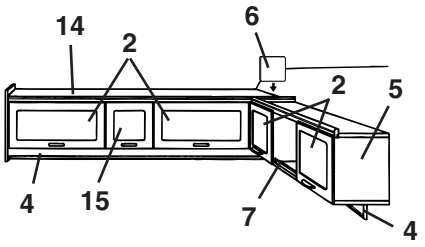
14
2
6
2
5
4
15
7
4

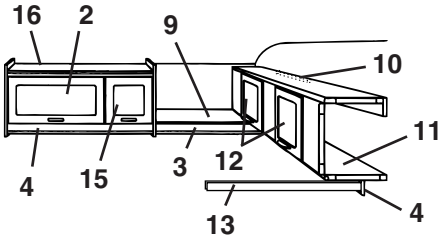
16
2
9
10
11
4
15
3
12
13
4


17

Pos Fig	Det. nr Part. No	Ingår/Fitted 560 CTH	Ingår/Fitted 560 CTH 2,5	Benämning	Description
1	320126	x		Skåp övre kpl. m. luckor/beslag	Cupboard upper cpl. with doors/holders
2	320007	x	x	Lucka u. handtag/gångjärn.	Door without handle/hinge
--	860406	x	x	Gångjärn d:o	Hinge d:o
3	320702	x	x	List folierad L=2440	Strip L=2440
4	320705	x	x	List folierad L=2440	Strip L=2440
5	320087	x	x	Skåp övre kpl. m. luckor/beslag	Cupboard cpl. with doors/holders
6	320094	x	x	Passbit	Distance
7	314573	x	x	Rasskydd al. rör Ø=8 L=556	Pipe al. Ø=8 L=556
--	800242	x	x	Plugg plast brun	Plug plastic brown
8	320124	x		Skåp övre kpl. m. lucka/beslag	Cupboard upper cpl. with door/holders
9	320267	x	x	Hylla gavel bak	Rack gable rear
10	312233	x	x	Regel låsning	Lock bar
11	320100	x	x	Överbäddsskåp kpl. m. luckor/beslag	Upper bed cpl. with doors/holders
12	320007	x	x	Lucka u. handtag/gångjärn.	Door without handle/hinge
--	860402	x	x	Gångjärn d:o	Hinge d:o
13	313780	x	x	Bärregel	Bearing rail
14	320157		x	Skåp övre kpl. m. luckor/beslag	Cupboard upper cpl. with doors/holders
15	320013		x	Lucka u. handtag/gångjärn.	Door without handle/hinge
--	860406		x	Gångjärn d:o	Hinge d:o
16	320968		x	Skåp övre kpl. m. luckor/beslag	Cupboard upper cpl. with doors/holders
17	312613	T	T	Stege kpl. med krokar	Ladder cpl. with hooks
--	860426	T	T	Krok till stege	Hook for ladder

T= Tillbehör

T= Accessory

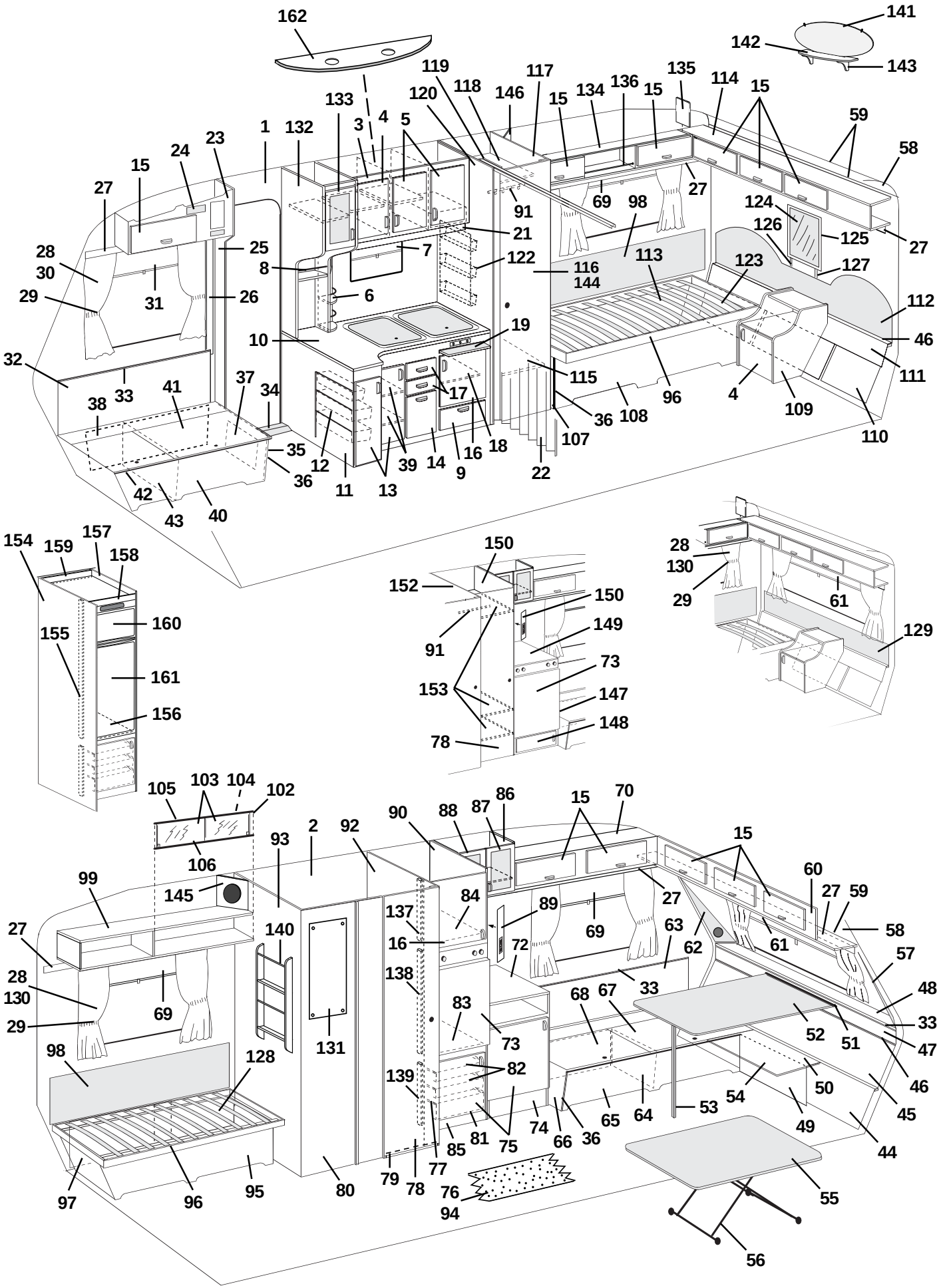
162
141
142
143
119
117
135
114
15
120
118
146
15
134
136
15
133
3
4
5
1
132
23
24
15
27
59
58
91
69
98
27
124
126
125
27
21
25
28
30
8
7
122
116
144
113
123
127
29
31
26
6
112
19
10
46
32
115
111
33
41
37
34
17
96
4
109
38
36
108
110
35
12
39
14
16
18
107
36
9
22
11
13
42
43
40
154
159
157
158
160
155
161
156
150
152
150
149
91
73
153
147
148
78
28
130
29
61
129
105
103
104
102
106
93
2
92
90
88
87
86
15
70
15
99
145
60
27
59
27
84
89
27
58
140
137
16
69
63
62
61
57
28
130
138
72
33
48
69
29
83
68
67
52
51
33
47
98
128
131
73
82
139
54
50
46
45
81
75
74
66
36
65
64
53
49
44
97
96
95
80
79
78
77
85
76
94
55
56

Pos Fig	Det. nr Part. No	Ingår/Fitted 590 E / GSE	Ingår/Fitted 590 E 2,5	Benämning	Description
1	312219	M	M	Tapet, vägg/tak	Wall paper
--	312220	x	x	Tejp tapet, vägg 25m/rulle	Tape, wall paper 25m/roll
2	314524	M	M	Tapet, vägg tvättrum	Wall paper, washroom
3	320016	x	x	Skåp kök kpl. m. luckor/beslag	Cupboard kitchen cpl. with doors/holders
4	320686	x	x	Lucka V u. handtag/gångjärn	Door L without handle/hinge
--	311917	x	x	Gångjärn d:o	Hinge d:o
--	312588	x	x	Platta gångjärn	Plate hinge
5	320685	x	x	Lucka H u. handtag/gångjärn	Door R without handle/hinge
--	311917	x	x	Gångjärn d:o	Hinge d:o
--	312588	x	x	Platta gångjärn	Plate hinge
6	320312	x	x	Kryddhylla	Spice rack
--	314352	x	x	Rasskydd al. rör ø=8 d:o	Pipe al. ø=8 d:o
--	320626	x	x	Front d:o	Front d:o
--	320627	x	x	Skiva täck	Sheet cover
7	312768	x	x	Rullgardin/myggnät kassett L=475	Blind/mosquito net cassette L=475
--	207309	x	x	Dragläpp rullgardin/myggnät kassett	Drawstring blind/mosquito net cassette
--	312771	T	T	Rullgardin L=525	Blind L=525
8	314580	x	x	Rasskydd al. rör ø=8 L=265	Pipe al. ø=8 L=265
9	320007	x	x	Lucka u. handtag/gångjärn.	Door without handle/hinge
--	312589	x	x	Gångjärn d:o	Hinge d:o
10	320788	x	x	Skiva diskbänk	Board
11	320452	x	x	Diskbänk trädel u. skiva och luckor/lådor	Kitchen sink without board and doors/drawers
--	312173	x	x	Plåt skydd under spis	Plate cover under fireplace
12	312106	x	x	Bänkutdragssats kpl.	Extensible basket
13	320690	x	x	Lucka V u. handtag/gångjärn	Door L without handle/hinge
--	311917	x	x	Gångjärn d:o	Hinge d:o
--	312588	x	x	Platta gångjärn	Plate hinge
14	320691	x	x	Lucka u. handtag	Door without handle
15	320007	x	x	Lucka u. handtag/gångjärn.	Door without handle/hinge
--	860406	x	x	Gångjärn d:o	Hinge d:o
16	320683	x	x	Lucka H u. handtag/gångjärn	Door R without handle/hinge
--	311917	x	x	Gångjärn d:o	Hinge d:o
--	312588	x	x	Platta gångjärn	Plate hinge
17	320464	x	x	Låda kpl. med handtag	Drawer cpl. with handle
--	320696	x	x	Lådförstycke u. handtag	Drawer front without handle
18	320460	x	x	Hylla övre	Rack upper
19	312064	x	x	Skärbräda	Cutting board
21	320702	x	x	List folierad L=2440	Strip L=2440
22	320709	x		Vikdörr inkl. takskena	Folding door incl. roofstrip
--	320710		x	Vikdörr inkl. takskena	Folding door incl. roofstrip
23	320065	x	x	Skåp övre H.F. kpl. m. lucka/beslag	Cupboard upper R.F. cpl. with door/holders
24	312404	x	x	Täckfront radiourtag	Cover radio recess
25	320620	x	x	Stolpe förstärkning	Support bar
26	503743	x	x	List täck el-kabel B=60 L=2500	Cover strip B=60 L=2500
--	800918	x	x	Nit d:o nylon vit	Rivet d:o nylon white
27	320705	x	x	List folierad L=2440	Strip L=2440
28	314379	x		Gardinsats kpl. m. kappa 8695-6 u. gav. fönst.	Curtain kit cpl. 8695-6
--	314384	T		Gardinsats kpl. m. kappa 8695-6 m. gav. fönst.	Curtain kit cpl. 8695-6 (gable window)
--	314380	x		Gardinsats kpl. m. kappa 8695-35 u. gav. fönst.	Curtain kit cpl. 8695-35
--	314385	T		Gardinsats kpl. m. kappa 8695-35 m. gav. fönst.	Curtain kit cpl. 8695-35 (gable window)
				M= Metervara	M= On the metre
				T= Tillbehör	T= Accessory

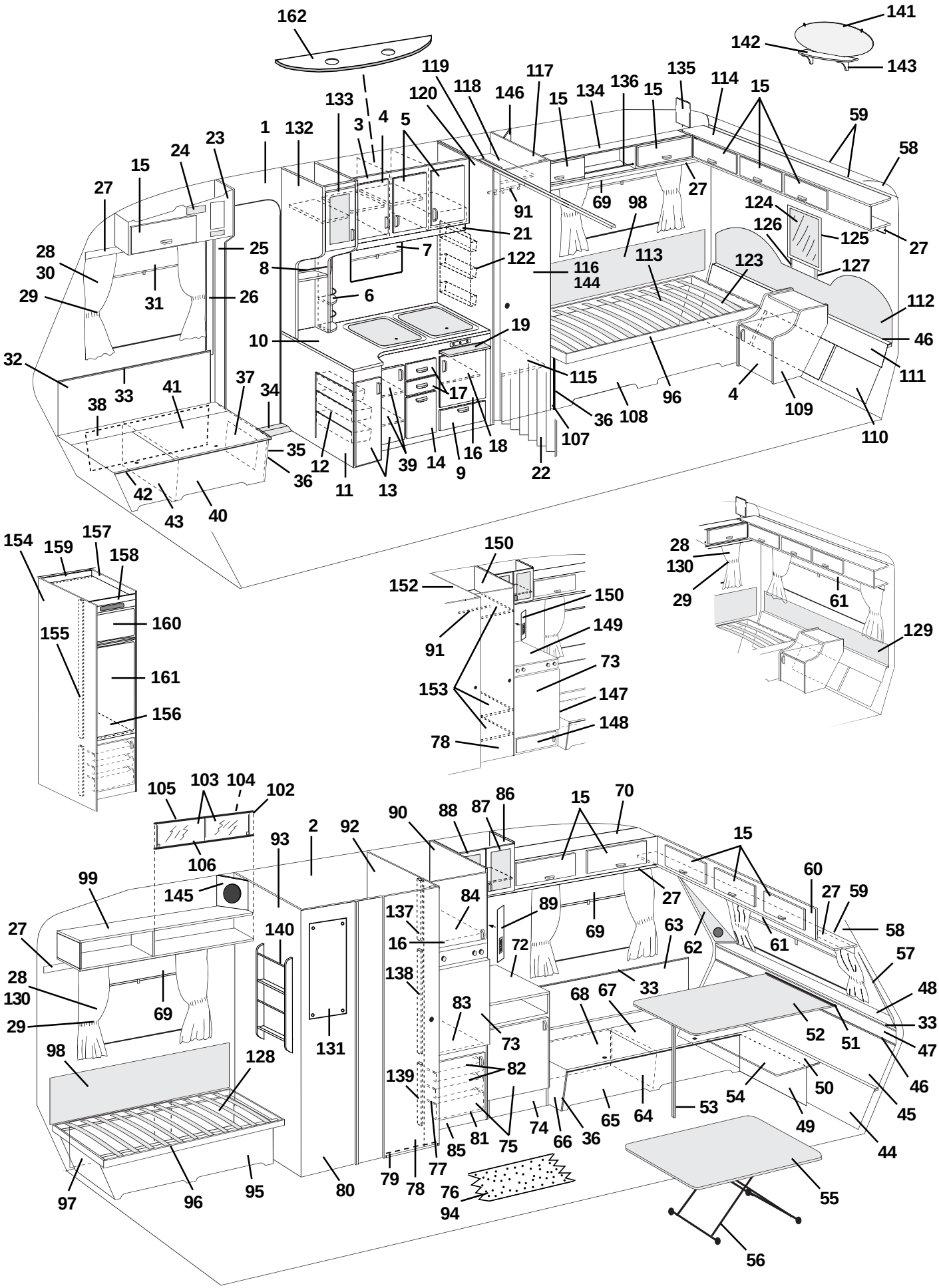
162
141
142
143
119
117
135
114
15
120
118
146
15
134
136
15
133
3
4
5
59
1
132
23
24
15
58
27
69
98
27
91
124
21
126
125
27
28
25
7
122
116
144
113
123
127
30
8
6
29
31
26
112
19
10
46
32
115
111
33
41
37
34
17
96
4
38
36
108
109
35
12
39
14
16
18
107
110
36
9
22
11
13
42
43
40
154
159
157
158
150
28
130
152
150
29
61
160
149
155
91
129
73
161
153
147
156
148
78
105
103
104
102
86
15
70
90
88
87
2
92
93
15
106
60
99
145
84
89
27
27
59
137
69
63
58
27
140
16
72
62
61
57
28
138
33
48
130
69
68
67
83
33
29
52
51
131
73
47
98
128
82
139
50
46
54
53
65
64
45
81
74
66
36
49
85
75
44
77
79
78
76
94
97
96
95
80
55
56

Pos Fig	Det. nr Part. No	Ingår/Fitted 590 E / GSE	Ingår/Fitted 590 E 2,5	Benämning	Description
--	314381	x		Gardinsats kpl. m. kappa 8695-62 u. gav. fönst.	Curtain kit cpl. 8695-62
--	314386	T		Gardinsats kpl. m. kappa 8695-62 m. gav. fönst.	Curtain kit cpl. 8695-62 (gable window)
--	314382	x		Gardinsats kpl. m. kappa 8419-119 u. gav. fönst.	Curtain kit cpl. 8419-119
--	314387	T		Gardinsats kpl. m. kappa 8419-119 m. gav. fönst.	Curtain kit cpl. 8419-119 (gable window)
--	314383	x		Gardinsats kpl. m. kappa 8695-89 u. gav. fönst.	Curtain kit cpl. 8695-89
--	314388	T		Gardinsats kpl. m. kappa 8695-89 m. gav. fönst.	Curtain kit cpl. 8695-89 (gable window)
--	314457		x	Gardinsats kpl. m. kappa 8695-6 u. gav. fönst.	Curtain kit cpl. 8695-6
--	314462		T	Gardinsats kpl. m. kappa 8695-6 m. gav. fönst.	Curtain kit cpl. 8695-6 (gable window)
--	314458		x	Gardinsats kpl. m. kappa 8695-35 u. gav. fönst.	Curtain kit cpl. 8695-35
--	314463		T	Gardinsats kpl. m. kappa 8695-35 m. gav. fönst.	Curtain kit cpl. 8695-35 (gable window)
--	314459		x	Gardinsats kpl. m. kappa 8695-62 u. gav. fönst.	Curtain kit cpl. 8695-62
--	314464		T	Gardinsats kpl. m. kappa 8695-62 m. gav. fönst.	Curtain kit cpl. 8695-62 (gable window)
--	314460		x	Gardinsats kpl. m. kappa 8419-119 u. gav. fönst.	Curtain kit cpl. 8419-119
--	314465		T	Gardinsats kpl. m. kappa 8419-119 m. gav. fönst.	Curtain kit cpl. 8419-119 (gable window)
--	314461		x	Gardinsats kpl. m. kappa 8695-89 u. gav. fönst.	Curtain kit cpl. 8695-89
--	314466		T	Gardinsats kpl. m. kappa 8695-89 m. gav. fönst.	Curtain kit cpl. 8695-89 (gable window)
--	314400	x	x	Gardinlängd H=750 (u. omtag) 8695-6 gul	Curtain H=750 (ex. band) 8695-6 yellow
--	314405	x	x	Gardinlängd H=750 (u. omtag) 8695-35 roströd	Curtain H=750 (ex. band) 8695-35 rust-red
--	314410	x	x	Gardinlängd H=750 (u. omtag) 8695-62 aprikos	Curtain H=750 (ex. band) 8695-62 aprikot
--	314415	x	x	Gardinlängd H=750 (u. omt.) 8419-119 br.(mocka)	Curtain H=750 (ex. band) 8419-119 br. (suede)
--	314420	x	x	Gardinlängd H=750 (u. omtag) linne (för 314415)	Curtain H=750 (ex. band) linen (for 314415)
--	314422	x	x	Gardinlängd H=750 (u. omtag) 8695-89 brun	Curtain H=750 (ex. band) 8695-89 brown
--	314399	x	x	Gardinlängd H=670 (u. omtag) 8695-6 gul	Curtain H=670 (ex. band) 8695-6 yellow
--	314404	x	x	Gardinlängd H=670 (u. omtag) 8695-35 roströd	Curtain H=670 (ex. band) 8695-35 rust-red
--	314409	x	x	Gardinlängd H=670 (u. omtag) 8695-62 aprikos	Curtain H=670 (ex. band) 8695-62 aprikot
--	314414	x	x	Gardinlängd H=670 (u. omt.) 8419-119 br.(mocka)	Curtain H=670 (ex. band) 8419-119 br. (suede)
--	314419	x	x	Gardinlängd H=670 (u. omtag) linne (för 314414)	Curtain H=750 (ex. band) linen (for 314414)
--	314421	x	x	Gardinlängd H=670 (u. omtag) 8695-89 brun	Curtain H=670 (ex. band) 8695-89 brown
--	300884	M	M	Gardinspiral d:o	Curtain hanger d:o
--	314451		x	Gardinkappa L=2160 8695-6 gul	Valance L=2160 8695-6 yellow
--	314452		x	Gardinkappa L=2160 8695-35 roströd	Valance L=2160 8695-35 rust-red
--	314453		x	Gardinkappa L=2160 8695-62 aprikos	Valance L=2160 8695-62 aprikot
--	314454		x	Gardinkappa L=2160 8419-119 brun (mocka)	Valance L=2160 8419-119 brown (suede)
--	314455		x	Gardinkappa L=2160 74074 rutig	Valance L=2160 74074 checked
--	314402	x		Gardinkappa L=1910 8695-6 gul	Valance L=1910 8695-6 yellow
--	314407	x		Gardinkappa L=1910 8695-35 roströd	Valance L=1910 8695-35 rust-red
--	314412	x		Gardinkappa L=1910 8695-62 aprikos	Valance L=1910 8695-62 aprikot
--	314417	x		Gardinkappa L=1910 8419-119 brun (mocka)	Valance L=1910 8419-119 brown (suede)
--	314425	x		Gardinkappa L=1910 74074 rutig	Valance L=1910 74074 checked
--	314401	x	x	Gardinkappa L=1060 8695-6 gul	Valance L=1060 8695-6 yellow
--	314406	x	x	Gardinkappa L=1060 8695-35 roströd	Valance L=1060 8695-35 rust-red
--	314411	x	x	Gardinkappa L=1060 8695-62 aprikos	Valance L=1060 8695-62 aprikot
--	314416	x	x	Gardinkappa L=1060 8419-119 brun (mocka)	Valance L=1060 8419-119 brown (suede)
--	314423	x	x	Gardinkappa L=1060 8695-89 brun	Valance L=1060 8695-89 brown
--	314426	x	x	Gardinkappa L=1060 74074 rutig	Valance L=1060 74074 checked
--	309768	M	M	Band kardborre d:o B=16 mm	Band with teasel fastening d:o
29	314403	x	x	Omtagsband färg 8695-6 gul	Band for curtain 8695-6 yellow
--	314408	x	x	Omtagsband färg 8695-35 roströd	Band for curtain 8695-35 rust-red
--	314413	x	x	Omtagsband färg 8695-62 aprikos	Band for curtain 8695-62 aprikot
--	314418	x	x	Omtagsband färg 8419-119 brun (mocka)	Band for curtain 8419-119 brown (suede)
				M= Metervara	M= On the metre
				T= Tillbehör	T= Accessory

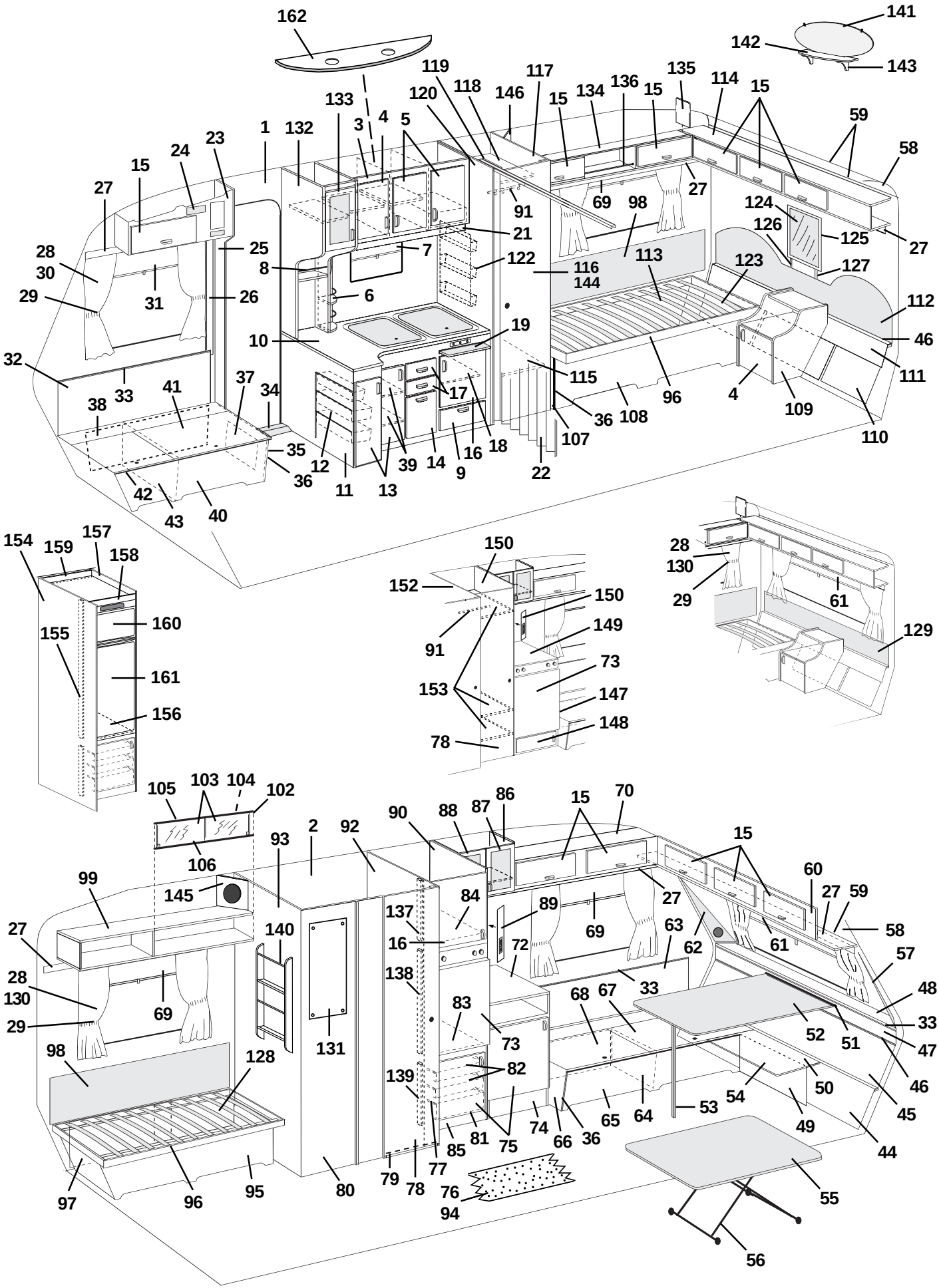
162
141
142
143
119
117
135
114
15
120
118
146
15
134
136
15
133
3
4
5
59
1
132
23
24
15
58
27
69
98
27
91
124
21
126
125
27
28
25
7
122
116
144
113
123
127
30
8
6
29
31
26
112
19
10
46
32
115
111
33
41
37
34
17
96
4
38
36
108
109
35
12
39
14
16
18
107
110
36
9
22
11
13
42
43
40
154
159
157
158
150
28
130
152
150
29
61
160
149
155
91
129
73
161
153
147
156
148
78
105
103
104
102
86
15
70
90
88
87
2
92
93
15
106
60
99
145
84
89
27
27
59
137
69
63
58
27
140
16
72
62
61
57
28
138
33
48
130
69
83
68
67
33
29
131
73
52
51
47
98
128
82
139
50
46
54
53
65
64
45
81
74
66
36
49
85
75
44
77
79
78
76
97
96
95
80
94
55
56

Pos Fig	Det. nr Part. No	Ingår/Fitted 590 E / GSE	Ingår/Fitted 590 E 2,5	Benämning	Description
--	314424	x	x	Omtagsband färg 8695-89 brun	Band for curtain 8695-89 brown
--	314427	x	x	Omtagsband färg 74074 rutig	Band for curtain 74074 checked
--	309768	M	M	Band kardborre d:o B=16 mm	Band with teasel fastening d:o
30	313945	T	T	Gardinlängd tyll 600x670	Curtain tulle 600x670
--	313947	T	T	Gardinlängd tyll 1450x730 (end. gavelfönster)	Curtain tulle 1450x730 (only gable window)
31	312770	x	x	Rullgardin L=950	Blind L=950
--	307216	x	x	Styrskena, rullgardin	Guide rail, blind
32	320330	x	x	Värmespalt H.F.	Air gap R.F.
33	860423	M	M	List kant ljusbrun	Strip, light brown
34	312957	x	x	Tröskel aluminium L=850	Threshold aluminum L=850
35	320385	x	x	Gavel bäddlåda H.F. u. lucka	Gable bed box R.F. without door
36	860590	x	x	List hörn plast L=2500	Corner strip L=2500
37	320005	x	x	Lucka u. handtag/gångjärn	Door without handle/hinge
--	312589	x	x	Gångjärn d:o	Hinge d:o
38	320435	x	x	Värmespalt förlängning	Air gap
39	320479	x	x	Hylla	Rack
40	320388	x	x	Front bäddlåda H.F.	Front bed box R.F.
41	312154	x	x	Lock bäddlåda H.F.	Cover bed box R.F.
42	860562	x	x	List bädd plast L=2500	List bed plastic L=2500
43	312825	x	x	Stöd bäddlåda H.F.	Support bed box R.F.
44	320429	x		Värmespalt förlängning	Air gap
--	320428		x	Värmespalt förlängning	Air gap
45	320339	x		Värmespalt nedre	Air gap under
--	320360		x	Värmespalt nedre	Air gap under
46	308928	x		List plast L=2020	List plastic L=2020
--	314287		x	List plast L=2270	List plastic L=2270
47	320337	x		Värmespalt övre	Air gap upper
--	320358		x	Värmespalt övre	Air gap upper
48	320654	x		Hylla front	Shelf front
--	320671		x	Hylla front	Shelf front
49	320390	x		Front bäddlåda gavel	Front bed box gable
--	320424		x	Front bäddlåda gavel	Front bed box gable
50	320394	x		Skiva gavel	Sheet gable
51	300108	x		List bord väggdel	List wall
52	313875	x		Bordsskiva 1200x840	Table top 1200x840
--	300420	x		List bord bordsdel	List board
53	320711	x		Bordsben fällbart H=730	Table leg H=730
54	320409	T		Skiva rundsittgrupp	Sheet seat
--	320426		x	Skiva rundsittgrupp	Sheet seat
55	313880	T		Bordsskiva 940x740	Table top 940x740
--	313876		x	Bordsskiva 940x840	Table top 940x840
56	313185	T	x	Bordsstativ	Table stand
57	320628	x	x	Front högtalare H	Front loudspeaker R
58	309974	x	x	Skiva plast	Plastic sheet
59	309973	x		List radie L=2129	List L=2129
--	313884		x	List radie L=2379	List L=2379
60	320119	x		Skåp gavel kpl. m. luckor/beslag	Cupboard cpl. with doors/holders
--	320152		x	Skåp gavel kpl. m. luckor/beslag	Cupboard cpl. with doors/holders
61	312769	x		Rullgardin L=1650	Blind L=1650
--	314104		x	Rullgardin L=1850	Blind L=1850
				M= Metervara	M= On the metre
				T= Tillbehör	T= Accessory

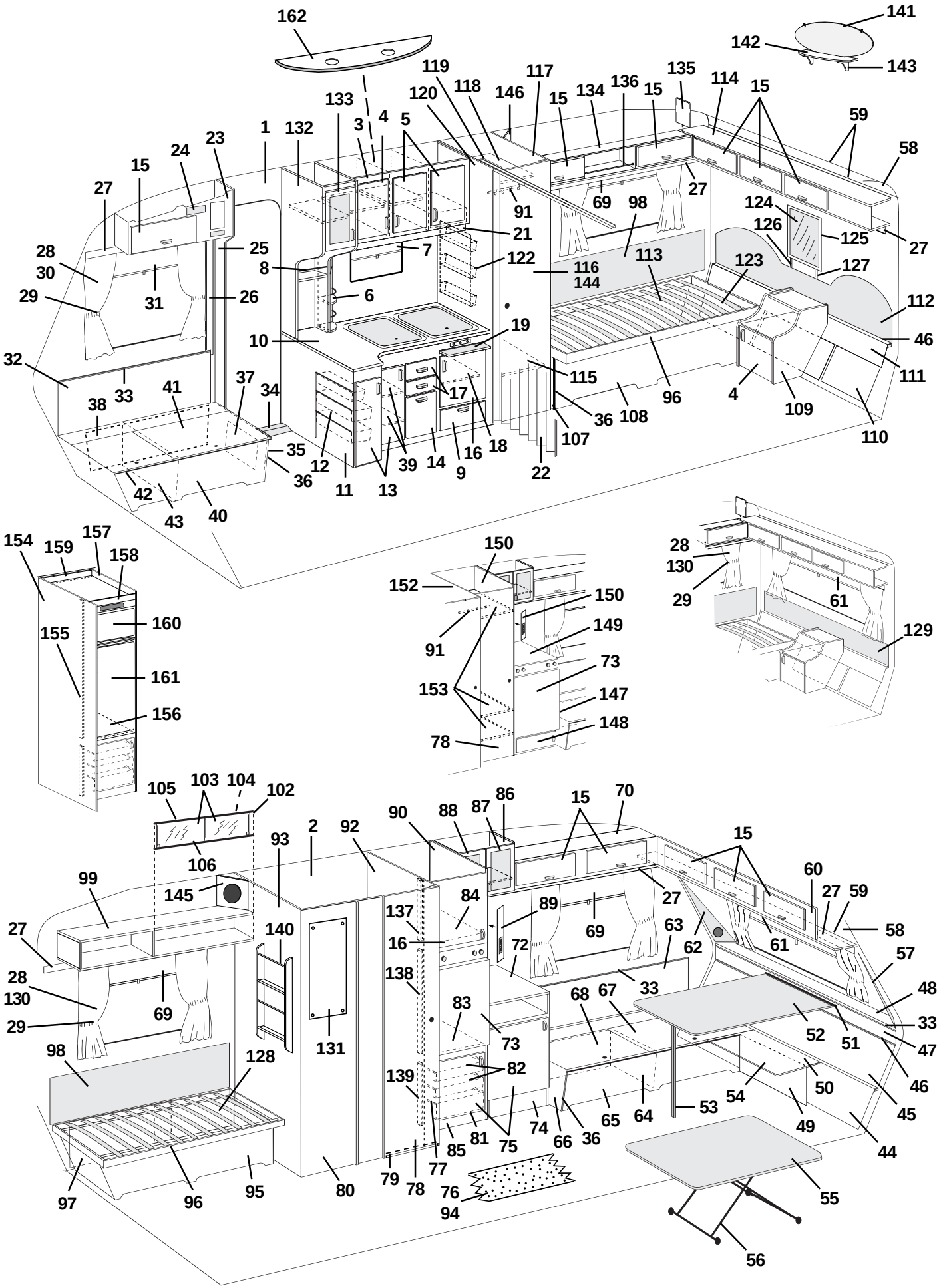
162
141
142
143
119
117
135
114
15
120
118
146
15
134
136
15
133
3
4
5
59
1
132
23
24
58
15
27
69
98
27
91
124
21
126
125
27
28
25
7
122
116
144
113
123
127
30
8
6
29
31
26
112
19
10
46
32
115
111
33
41
37
34
17
96
4
38
36
108
109
35
12
39
14
16
18
107
110
36
9
22
11
13
42
43
40
154
159
157
158
150
28
130
152
150
29
61
160
149
155
91
129
73
161
153
147
156
148
78
105
103
104
102
86
15
70
90
88
87
2
92
93
15
106
60
99
145
84
89
27
27
59
137
69
63
58
27
140
16
72
62
61
57
28
138
33
48
130
69
68
67
83
33
29
52
51
131
73
47
98
128
82
139
50
46
54
53
65
64
45
81
74
66
36
49
85
75
44
77
79
78
76
97
96
95
80
94
55
56

Pos Fig	Det. nr Part. No	Ingår/Fitted 590 E / GSE	Ingår/Fitted 590 E 2,5	Benämning	Description
--	307216	x	x	Styrskena, rullgardin	Guide rail, blind
62	320629	x	x	Front högtalare V	Front loudspeaker L
63	320332	x	x	Värmespalt V.F.	Air gap L.F.
64	312826	x	x	Stöd bäddlåda V.F.	Support bed box L.F.
65	320386	x	x	Front bäddlåda V.F.	Front bed box L.F.
66	320392	x	x	Gavel bäddlåda V.F.	Gable bed box L.F.
67	320897	x	x	Lock bäddlåda V.F.	Cover bed box L.F.
68	320436	x	x	Värmespalt förlängning	Air gap
69	204583	x	x	Rullgardin/myggnät kassett L=900	Blind/mosquito net cassette L=900
--	207309	x	x	Dragläpp rullgardin/myggnät kassett	Drawstring blind/mosquito net cassette
--	312770	T	T	Rullgardin L=950	Blind L=950
--	307216	T	T	Styrskena, rullgardin	Guide rail, blind
70	320054	x	x	Skåp övre V.F. kpl. m. luckor/beslag	Cupboard upper L.F. cpl. with doors/holders
72	313924	x	x	Skiva TV-bänk	Board
73	320658	x	x	Skiva kyl	Sheet refrigerator
74	320231	x	x	TV-bänk kpl. u. skiva	Cupboard cpl. without board
75	320684	x	x	Lucka V utan handtag/gångjärn	Door L without handle/hinge
--	311917	x	x	Gångjärn d:o	Hinge d:o
--	312588	x	x	Platta gångjärn	Plate hinge
76	312226	M	M	Matta golv	Carpet floor
77	312712	x	x	Glidlist trådback (säljes i par)	Sliding strip tray (pair)
78	320001	x	x	Dörr utan lås/gångjärn	Door without lock/hinge
--	311917	x	x	Gångjärn d:o	Hinge d:o
--	312588	x	x	Platta gångjärn	Plate hinge
--	320637	x	x	Rätningslist d:o L=1790	List d:o L=1790
79	320646	x	x	Tröskel tvättrum	Treshold washroom
--	860541	M	M	Kantlist d:o	List d:o
80	320498	x	x	Vägg tvättrum yttre	Wall washroom outer
81	310326	x		Trådback 427x427x185 (590 GSE)	Tray 427x427x185 (590 GSE)
--	310325	x	x	Trådback 427x427x85 (590 E)	Tray 427x427x85 (590 E)
82	310325	x	x	Trådback 427x427x85	Tray 427x427x85
83	320655	x	x	Hylla under kyl	Rack under refrigerator
--	320665	x	x	Front hylla	Front rack
84	320656	x	x	Hylla över kyl	Rack over refrigerator
85	320657	x	x	Front kylskåpsskåp	Front cupboard
86	320170	x	x	Skåp bar utan luckor/beslag	Coctail cabinet without doors/holders
--	320172	x	x	Skiva över hållare flaskor d:o	Sheet over bottle holder d:o
87	320692	x	x	Lucka H utan handtag/gångjärn	Door R without handle/hinge
--	320778	x	x	Skiva acryl d:o	Pane acryl d:o
--	311917	x	x	Gångjärn d:o	Hinge d:o
--	312588	x	x	Platta gångjärn	Plate hinge
88	320693	x	x	Lucka V utan handtag/gångjärn	Door L without handle/hinge
--	320778	x	x	Skiva acryl d:o	Pane acryl d:o
--	311917	x	x	Gångjärn d:o	Hinge d:o
--	312588	x	x	Platta gångjärn	Plate hinge
89	320624	x	x	Front el-uttag	Front outlet
90	320563	x	x	Vägg kyl H kpl.	Wall cupboard R cpl.
91	312053	x	x	Galgstång L=780	Clothes hanger L=780
92	320512	x	x	Vägg tvättrum H kpl.	Wall washroom R cpl.
93	320501	x	x	Vägg tvättrum V kpl.	Wall washroom L cpl.
				M= Metervara	M= On the metre
				T= Tillbehör	T= Accessory

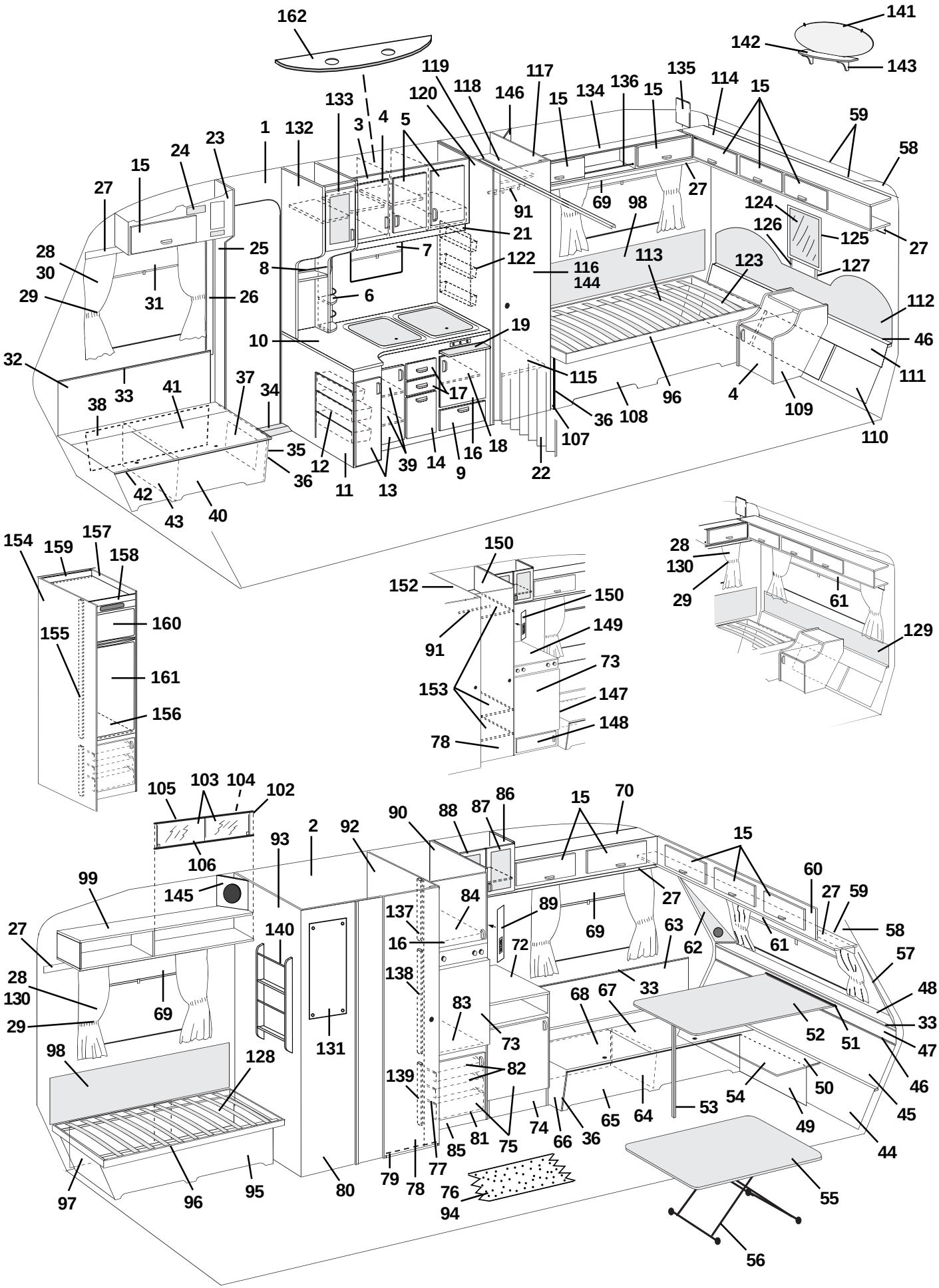
162
141
142
143
119
117
135
114
15
120
118
146
15
134
136
15
133
3
4
5
59
1
132
23
24
15
58
27
69
98
27
91
124
21
126
125
27
28
25
7
122
116
144
113
123
127
30
8
6
29
31
26
112
19
10
46
32
115
111
33
41
37
34
17
96
4
38
36
108
109
35
12
39
14
16
18
107
110
36
9
22
11
13
42
43
40
154
159
157
158
150
28
130
152
150
29
61
160
149
155
91
129
73
161
153
147
156
148
78
105
103
104
102
86
15
70
90
88
87
2
92
93
15
106
60
99
145
84
89
27
27
59
137
69
63
58
27
140
16
72
62
61
57
28
138
33
48
130
69
83
68
67
29
52
51
33
131
73
47
98
128
82
139
50
46
54
53
65
64
45
74
66
36
49
81
75
85
44
77
79
78
76
94
97
96
95
80
55
56

Pos Fig	Det. nr Part. No	Ingår/Fitted 590 E / GSE	Ingår/Fitted 590 E 2,5	Benämning	Description
94	312776	T		Matta heltäckning (ange färg)	Carpet (specify colour)
--	314334		T	Matta heltäckning (ange färg)	Carpet (specify colour)
95	320364	x	x	Front säng V	Front bed L
96	312026	x		Sängram utan ribbor	Bed bottom without laths
--	311985	x		Ribba d:o L=720	Lath d:o L=720
--	313898		x	Sängram utan ribbor	Bed bottom without laths
--	314211		x	Ribba d:o L=820	Lath d:o L=820
--	312046	x	x	Band till ribbotten	Band for laths bottom
97	320436	x	x	Värmespalt förlängning	Air gap
98	312006	x	x	Värmespalt V-H. B. u. överdrag	Air gap L-R rear without covering
--	313114	x	x	Överdrag d:o (ange färg, se tygprover)	Covering d:o (specify colour,see textiles)
99	320258	x	T	Hylla V-H bak kpl.	Rack L-R rear cpl.
102	313215	T	T	Skjutlucka kpl. m. spegel/glidlister	Sliding lid cpl. with mirror/sliding strip
103	312606	T	T	Lucka skjut u. handtag	Sliding lid without handle
---	312056	T	T	Handtag d:o	Handle d:o
104	312605	T	T	Spegel 833x240	Mirror 833x240
105	313146	T	T	Glidlist övre al. L=845	Sliding strip upper al. L=845
106	313147	T	T	Glidlist undre al. inkl. list ilägg L=845	Sliding strip under al. incl. filling list L=845
---	312059	T	T	List ilägg d:o plast L=2000	Filling list d:o plastic L=2000
107	320406	x		Gavel säng H	Gable bed R
---	320422		x	Gavel säng H	Gable bed R
108	320366	x	x	Front säng H	Front bed R
109	320188	x	x	Hurts	Cupboard
110	320439	x	x	Värmespalt förlängning	Air gap
111	320336	x		Värmespalt nedre	Air gap under
---	320353		x	Värmespalt nedre	Air gap under
112	312772	x		Värmespalt övre u. överdrag	Air gap upper without covering
---	313121	x		Överdrag d:o (ange färg, se tygprover)	Covering d:o (specify colour,see textiles)
---	313900		x	Värmespalt övre u. överdrag	Air gap upper without covering
---	314525		x	Överdrag d:o (ange färg, se tygprover)	Covering d:o (specify colour,see textiles)
113	320429	x	x	Värmespalt förlängning	Air gap
114	320112	x		Skåp gavel kpl. m. luckor/beslag	Cupboard cpl. with doors/holders
---	320146		x	Skåp gavel kpl. m. luckor/beslag	Cupboard cpl. with doors/holders
115	320604	x	x	Hylla garderob nedre	Rack wardrobe under
116	320000	x	x	Dörr utan lås/gångjärn	Door without lock/hinge
---	311917	x	x	Gångjärn d:o	Hinge d:o
---	312588	x	x	Platta gångjärn	Plate hinge
---	320637	x	x	Rätningslist d:o L=1790	List d:o L=1790
117	320527	x	x	Vägg garderob H kpl.	Wall wardrobe R cpl.
118	320607	x	x	Hylla garderob övre	Rack wardrobe upper
119	320582	x	x	Nisch vikdörr	Niche folding door
120	320532	x	x	Vägg garderob V kpl.	Wall wardrobe L kpl.
122	312162	x	x	Korg	Basket
123	320438	x	x	Värmespalt förlängning	Air gap
124	312808	x	T	Spegel	Mirror
125	312788	x	T	Ram spegel	Frame mirror
126	312820	x	T	Regel H. spegel	Latch R. mirror
127	312821	x	T	Regel V. spegel	Latch L. mirror
128	320437	x	x	Värmespalt förlängning	Air gap
129	312011	T		Värmespalt övre u. överdrag	Air gap upper without covering
				M= Metervara	M= On the metre
				T= Tillbehör	T= Accessory

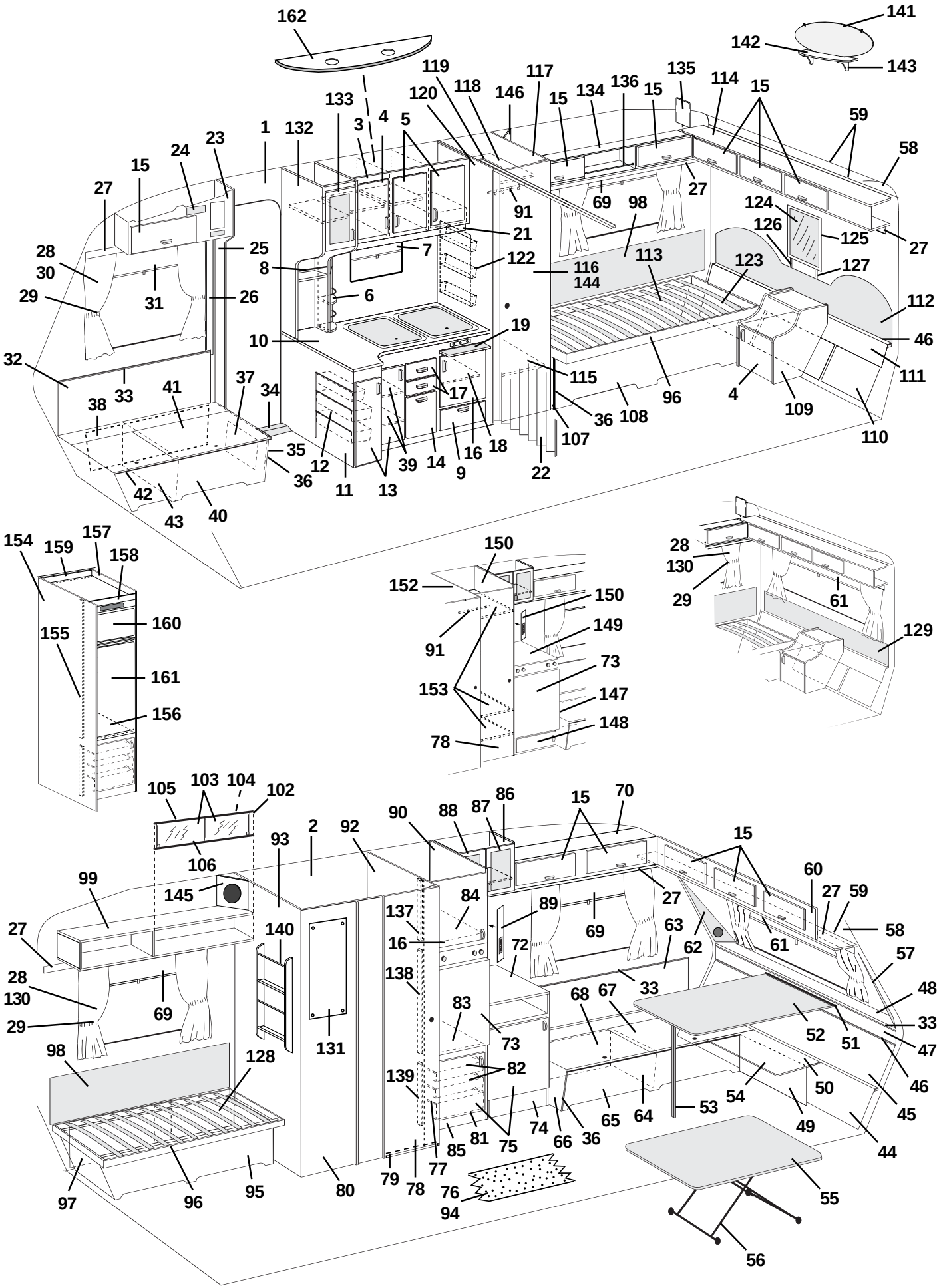
162
141
142
143
119
117
135
114
15
120
118
146
15
134
136
15
133
3
4
5
59
1
132
23
24
15
58
27
69
98
27
91
124
21
126
125
27
28
25
7
122
116
144
113
123
127
30
8
6
29
31
26
112
19
10
46
32
115
111
33
41
37
34
17
96
4
38
36
108
109
35
12
39
14
16
18
107
110
36
9
22
11
13
42
43
40
154
159
157
158
150
28
130
152
150
29
61
160
149
155
91
129
73
161
153
147
156
148
78
105
103
104
102
86
15
70
90
88
87
2
92
93
15
106
60
99
145
84
89
27
27
59
137
69
63
58
27
140
16
72
62
61
57
28
138
33
48
130
69
68
67
83
33
29
131
73
52
51
47
98
128
82
139
50
46
54
53
65
64
45
81
74
66
36
49
85
75
44
77
79
78
76
97
96
95
80
94
55
56

Pos Fig	Det. nr Part. No	Ingår/Fitted 590 E / GSE	Ingår/Fitted 590 E 2,5	Benämning	Description
---	313115	T		Överdrag d:o (ange färg, se tygprover)	Covering d:o (specify colour,see textiles)
---	314212		T	Värmespalt övre u. överdrag	Air gap upper without covering
---	314527		T	Överdrag d:o (ange färg, se tygprover)	Covering d:o (specify colour,see textiles)
130	313946	x	x	Gardinlängd tyll 1450x670 (end. gavelfönster)	Curtain tulle 1450x670 (only gable window)
---	313945	x	x	Gardinlängd tyll 600x670	Curtain tulle 600x670
131	310836	x	x	Spegel	Mirror
---	800336	x	x	Rosetthatt d:o, mässing	Cap d:o, brass
---	801109	x	x	Rosettskruv	Screw
---	800343	x	x	Kabelgenomföring	Rubber bushing
132	320046	x	x	Skåp utskjut köksskåp kpl. m. lucka/beslag	Cupboard projecting cpl. with door/holders
133	320698	x	x	Lucka V u. handtag/gångjärn	Door L without handle/hinge
---	320780	x	x	Skiva acryl d:o	Pane acryl d:o
---	311917	x	x	Gångjärn d:o	Hinge d:o
---	312588	x	x	Platta gångjärn	Plate hinge
134	320087	x	x	Skåp övre kpl. m. luckor/beslag	Cupboard cpl. with doors/holders
135	320094	x	x	Passbit	Distance
136	314573	x	x	Rasskydd al. rör Ø=8 L=556	Pipe al. Ø=8 L=556
---	800242	x	x	Plugg plast brun	Plug plastic brown
137	320659	x	x	List 493x45	List 493x45
138	320660	x	x	List 807x45	List 807x45
139	320515	x	x	List 588x45	List 588x45
140	320316	T	x	Tidningshylla	Newspaper rack
141	313449	T	x	Spegel	Mirror
---	312809	T	x	Hållare d:o	Holder d:o
142	320321	T	x	Hylla spegel	Rack mirror
143	313498	T	x	Konsol hylla	Bracket
144	313267	T	x	Spegel dörr garderob	Mirror door wardrobe
---	312809	T	x	Hållare d:o	Holder d:o
145	320634	T	x	Front högtalare	Front loud speaker
146	320633	T	x	Front högtalare	Front loud speaker
147	320647	T	T	Kylskåpsbänk kpl. u. skiva	Cupboard cpl. without board
148	320653	T	T	Lucka utan handtag/gångjärn	Door without handle/hinge
---	311917	T	T	Gångjärn d:o	Hinge d:o
---	312588	T	T	Platta gångjärn	Plate hinge
149	313874	T	T	Skiva kylskåpsbänk	Board
150	320625	T	T	Front el-uttag	Front outlet
151	320553	T	T	Vägg garderob H utan beslag	Wall wardrobe R without holders
152	320516	T	T	Vägg tvättrum H utan beslag	Wall washroom R without holders
153	320610	T	T	Hylla garderob	Rack wardrobe
154	320715	T	T	Vägg tvättrum H kpl.	Wall washroom R cpl.
155	320576	T	T	List 1315x45	List 1315x45
156	320666	T	T	Hylla under kyl	Rack under refrigerator
157	320889	T	T	Vägg kyl H kpl.	Wall cupboard R cpl.
158	320574	T	T	Front kylskåpsskåp	Front cupboard
159	320575	T	T	Bakstycke kylskåpsskåp	Back cupboard
160	320577	T	T	Skiva frys	Sheet freezer
161	320578	T	T	Skiva kyl	Sheet refrigerator
162	320953	T	x	Ljusramp köksskåp	Light holder
				M= Metervara	M= On the metre
				T= Tillbehör	T= Accessory

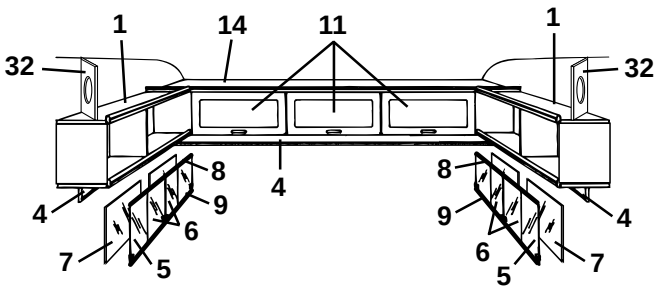
1
14
11
1
32
32
8
8
4
9
9
6
6
4
7
5
5
7

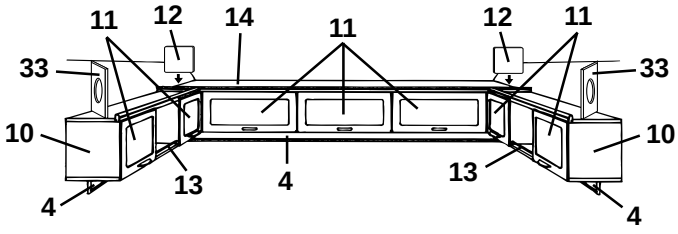
11
12
14
11
12
11
33
33
10
10
13
13
4
4
4

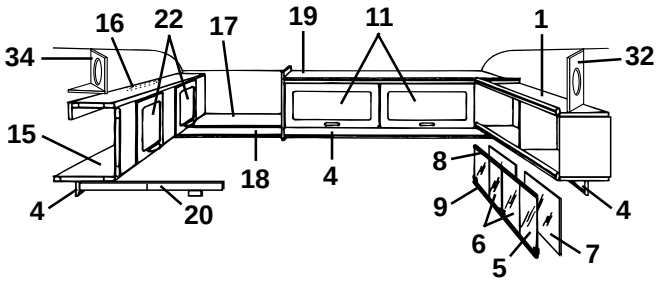
16
22
17
19
11
1
34
32
15
18
4
8
4
20
9
6
4
5
7

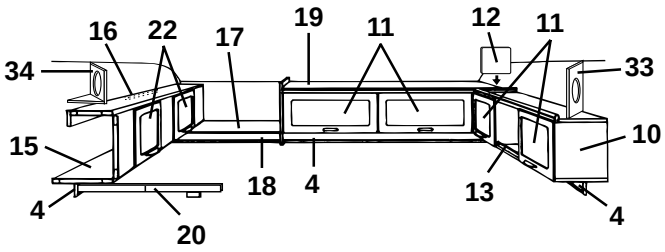
16
22
17
19
11
12
11
34
33
15
18
4
10
13
4
4
20

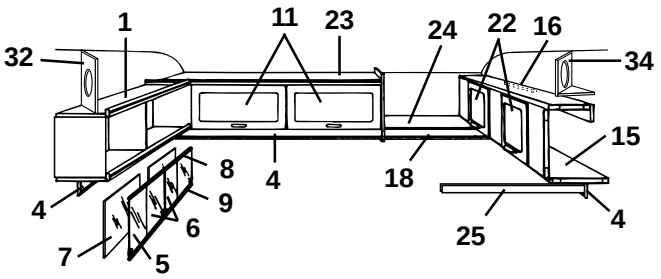
1
11
23
24
22
16
32
34
15
8
4
18
4
9
6
25
4
7
5

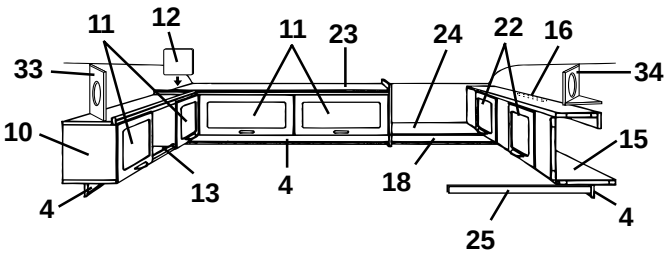
11
12
11
23
24
22
16
33
34
10
15
13
4
18
4
25

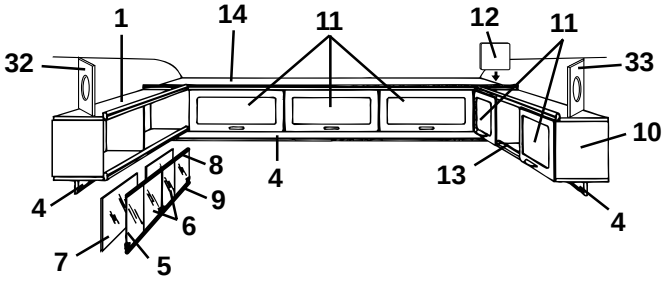
1
14
11
12
11
32
33
10
8
4
13
9
6
4
7
5

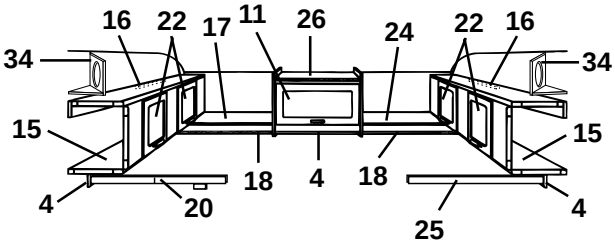
16
22
17
11
26
24
22
16
34
34
15
15
18
4
18
4
20
25

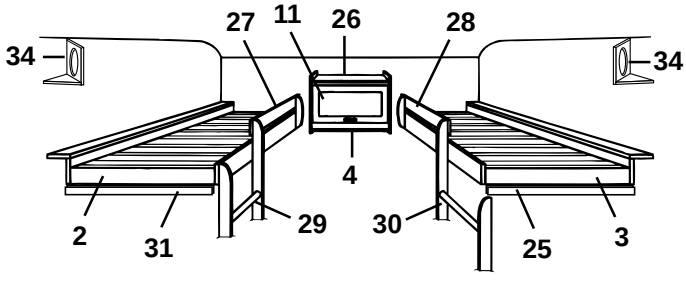
27
11
26
28
34
34
4
2
31
29
30
25
3

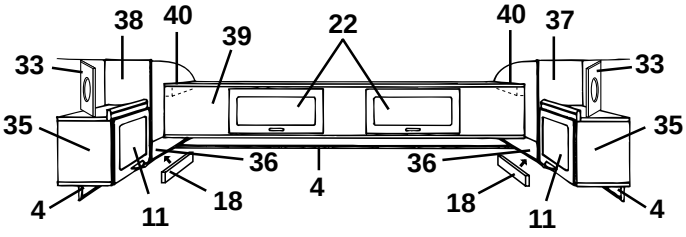
38
40
39
22
40
37
33
33
35
35
36
36
4
4
11
18
18
11
4

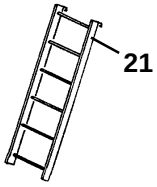
21

Pos Fig	Det. nr Part. No	Ingår/Fitted 590 E / GSE	Ingår/Fitted 590 E 2,5	Benämning	Description
1	320258	x		Hylla V-H bak kpl.	Rack L-R rear cpl.
2	321039	x		Sängram H u. ribbor	Bed bottom R without laths
--	311985	x		Ribba d:o L=720	Lath d:o L=720
--	312046	x		Band till ribbotten	Band for laths bottom
3	320440	x		Sängram V u. ribbor	Bed bottom L without laths
--	311985	x		Ribba d:o L=720	Lath d:o L=720
--	312046	x		Band till ribbotten	Band for laths bottom
4	320705	x		List folierad L=2440	Strip L=2440
5	313215	T		Skjutlucka kpl. m. spegel/glidlister	Sliding lid cpl. with mirror/sliding strip
6	312606	T		Lucka skjut u. handtag	Sliding lid without handle
--	312056	T		Handtag d:o	Handle d:o
7	312605	T		Spegel 833x240	Mirror 833x240
8	313146	T		Glidlist övre al. L=845	Sliding strip upper al. L=845
9	313147	T		Glidlist undre al. inkl. list ilägg L=845	Sliding strip under al. incl. filling list L=845
--	312059	T		List ilägg d:o plast L=2000	Filling list d:o plastic L=2000
10	320087	x		Skåp övre kpl. m. luckor/beslag	Cupboard cpl. with doors/holders
11	320007	x		Lucka u. handtag/gångjärn.	Door without handle/hinge
--	860406	x		Gångjärn d:o	Hinge d:o
12	320094	x		Passbit	Distance
13	314573	x		Rasskydd al. rör Ø=8 L=556	Pipe al. Ø=8 L=556
--	800242	x		Plugg plast brun	Plug plastic brown
14	320112	x		Skåp gavel kpl. m. luckor/beslag	Cupboard cpl. with doors/holders
15	320100	x		Överbäddsskåp kpl. m. luckor/beslag	Upper bed cpl. with doors/holders
16	312233	x		Regel låsning	Lock bar
17	320263	x		Hylla gavel bak	Rack gable rear
18	320702	x		List folierad L=2440	Strip L=2440
19	320126	x		Skåp övre kpl. m. luckor/beslag	Cupboard upper cpl. with doors/holders
20	312713	x		Regel överbädd	Latch upper bed
--	312726	x		Kloss d:o	Block d:o
21	312613	T		Stege kpl. med krokar	Ladder cpl. with hooks
--	860426	T		Krok till stege	Hook for ladder
22	320007	x		Lucka u. handtag/gångjärn.	Door without handle/hinge
--	860402	x		Gångjärn d:o	Hinge d:o
23	320131	x		Skåp övre kpl. m. luckor/beslag	Cupboard upper cpl. with doors/holders
24	320267	x		Hylla gavel bak	Rack gable rear
25	312313	x		Bärregel	Bearing rail
26	320124	x		Skåp övre kpl. m. lucka/beslag	Cupboard upper cpl. with door/holders
27	321037	x		Rasskydd H	Fall protection R
28	320442	x		Rasskydd V	Fall protection L
29	321034	x		Stege H	Ladder
30	320444	x		Stege V	Ladder
31	312436	x		Bärregel	Bearing rail
32	320634	T		Front högtalare	Front loud speaker
33	320633	T		Front högtalare	Front loud speaker
34	320631	T		Front högtalare	Front loud speaker
--	320632	T		Botten front högtalare	Bottom front loud speaker
35	320080	x		Skåp V-H bak kpl. m. lucka/beslag	Cupboard L-R rear cpl. with door/holders
36	320298	x		Hylla V-H bak	Rack L-R rear
37	320086	x		Gavel V yttre	Gable L outer
38	320085	x		Gavel H yttre	Gable R outer
39	320106	x		Överbäddsskåp kpl. m. luckor/beslag	Upper bed cpl. with doors/holders
40	309617	x		Fästkloss	Clamp
				T= Tillbehör	T= Accessory

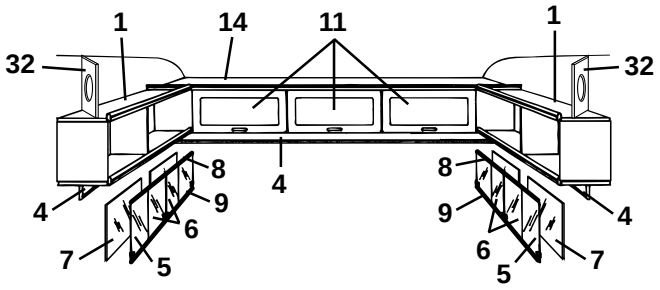
1
14
11
1
32
32
8
4
8
9
4
9
6
6
7
5
5
7

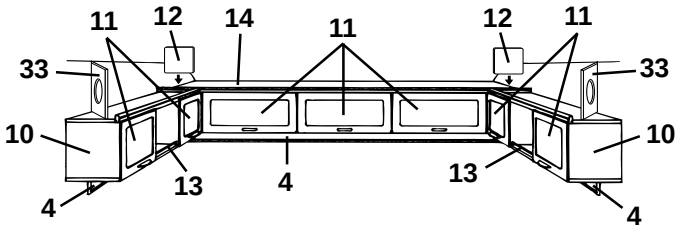
11
12
14
11
12
11
33
33
10
10
13
13
4
4
4

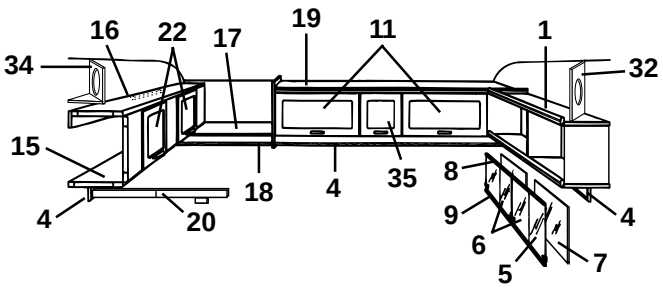
16
22
17
19
11
1
34
32
15
18
4
35
8
4
20
9
6
5
7

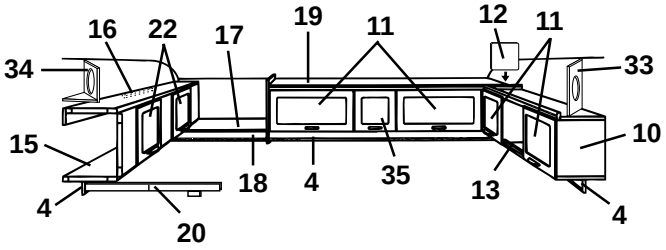
16
22
17
19
11
12
11
34
33
15
18
4
35
10
13
4
4
20

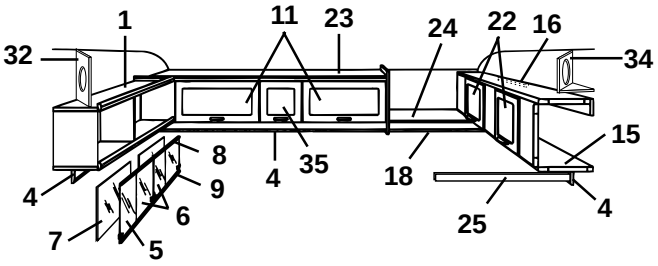
1
11
23
24
22
16
32
34
8
15
4
35
18
9
4
6
25
7
5

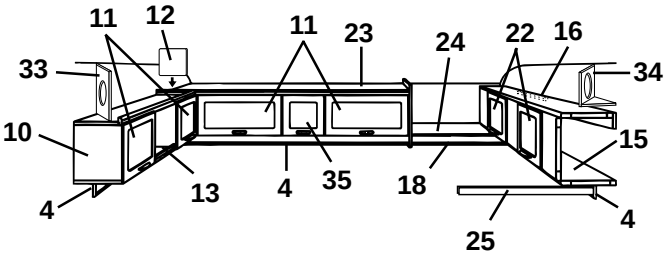
11
12
11
23
24
22
16
33
34
10
15
13
4
35
18
4
4
25

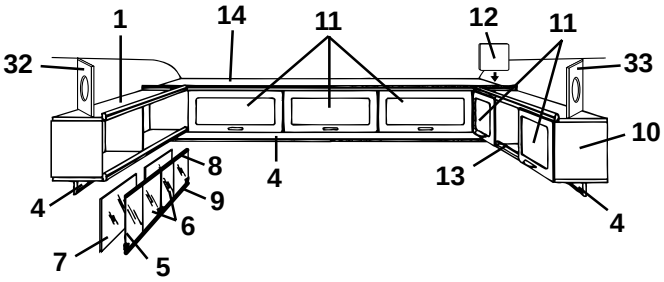
1
14
11
12
11
32
33
8
4
13
10
9
6
4
7
5

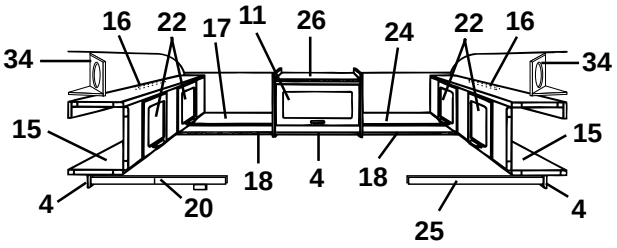
16
22
17
11
26
24
22
16
34
34
15
15
18
4
18
4
20
25

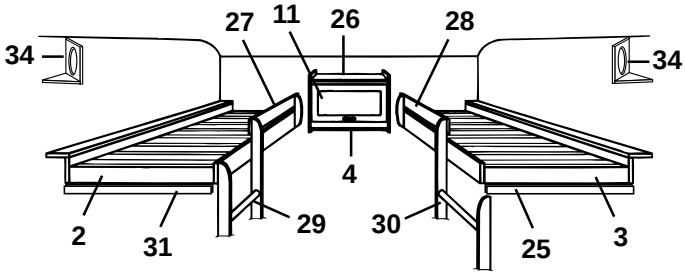
27
11
26
28
34
34
4
2
31
29
30
25
3


21

Pos Fig	Det. nr Part. No	Ingår/Fitted 590 E / GSE	Ingår/Fitted 590 E 2,5	Benämning	Description
1	320258		x	Hylla V-H bak kpl.	Rack L-R rear cpl.
2	321039		x	Sängram H u. ribbor	Bed bottom R without laths
--	311985		x	Ribba d:o L=720	Lath d:o L=720
--	312046		x	Band till ribbotten	Band for laths bottom
3	320440		x	Sängram V u. ribbor	Bed bottom L without laths
--	311985		x	Ribba d:o L=720	Lath d:o L=720
--	312046		x	Band till ribbotten	Band for laths bottom
4	320705		x	List folierad L=2440	Strip L=2440
5	313215		x	Skjutlucka kpl. m. spegel/glidlister	Sliding lid cpl. with mirror/sliding strip
6	312606		x	Lucka skjut u. handtag	Sliding lid without handle
--	312056		x	Handtag d:o	Handle d:o
7	312605		x	Spegel 833x240	Mirror 833x240
8	313146		x	Glidlist övre al. L=845	Sliding strip upper al. L=845
9	313147		x	Glidlist undre al. inkl. list ilägg L=845	Sliding strip under al. incl. filling list L=845
--	312059		x	List ilägg d:o plast L=2000	Filling list d:o plastic L=2000
10	320087		x	Skåp övre kpl. m. luckor/beslag	Cupboard cpl. with doors/holders
11	320007		x	Lucka u. handtag/gångjärn.	Door without handle/hinge
--	860406		x	Gångjärn d:o	Hinge d:o
12	320094		x	Passbit	Distance
13	314573		x	Rasskydd al. rör Ø=8 L=556	Pipe al. Ø=8 L=556
--	800242		x	Plugg plast brun	Plug plastic brown
14	320146		x	Skåp gavel kpl. m. luckor/beslag	Cupboard cpl. with doors/holders
15	320100		x	Överbäddsskåp kpl. m. luckor/beslag	Upper bed cpl. with doors/holders
16	312233		x	Regel låsning	Lock bar
17	320286		x	Hylla gavel bak	Rack gable rear
18	320702		x	List folierad L=2440	Strip L=2440
19	320157		x	Skåp övre kpl. m. luckor/beslag	Cupboard upper cpl. with doors/holders
20	312713		x	Regel överbädd	Latch upper bed
--	312726		x	Kloss d:o	Block d:o
21	312613		T	Stege kpl. med krokar	Ladder cpl. with hooks
--	860426		T	Krok till stege	Hook for ladder
22	320007		x	Lucka u. handtag/gångjärn.	Door without handle/hinge
--	860402		x	Gångjärn d:o	Hinge d:o
23	320162		x	Skåp övre utan luckor/beslag	Cupboard upper without doors/holders
24	320289		x	Hylla gavel bak	Rack gable rear
25	312313		x	Bärregel	Bearing rail
26	320124		x	Skåp övre kpl. m. lucka/beslag	Cupboard upper cpl. with door/holders
27	321037		x	Rasskydd H	Fall protection R
28	320442		x	Rasskydd V	Fall protection L
29	321034		x	Stege H	Ladder
30	320444		x	Stege V	Ladder
31	312436		x	Bärregel	Bearing rail
32	320634		x	Front högtalare	Front loud speaker
33	320633		x	Front högtalare	Front loud speaker
34	320631		x	Front högtalare	Front loud speaker
--	320632		x	Botten front högtalare	Bottom front loud speaker
35	320013		x	Lucka u. handtag/gångjärn.	Door without handle/hinge
--	860406		x	Gångjärn d:o	Hinge d:o
				T= Tillbehör	T= Accessory

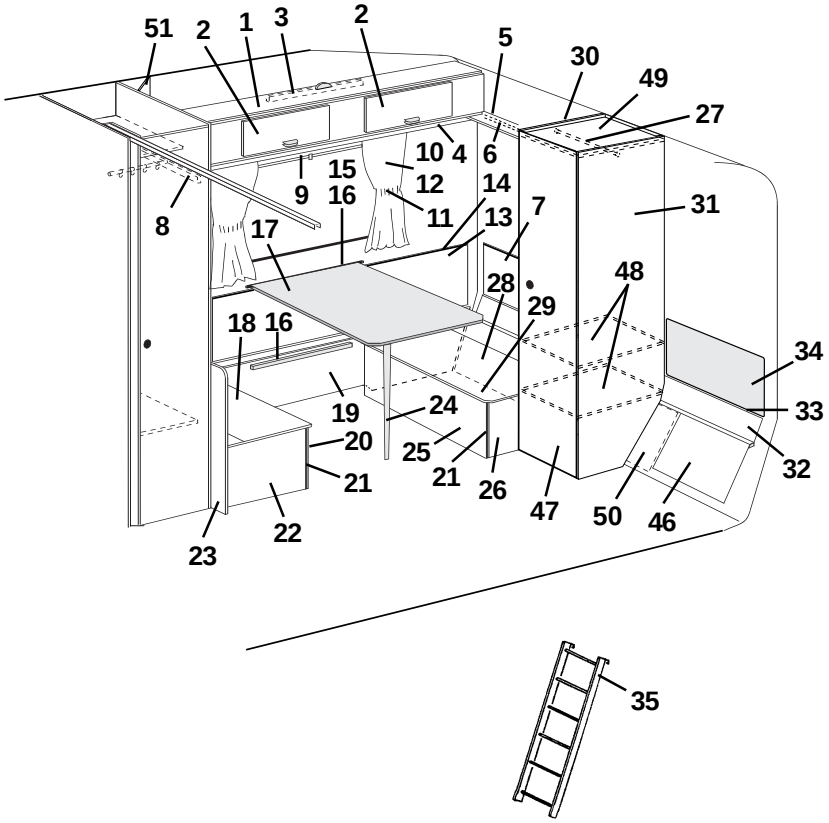
51
2
1
3
2
5
30
49
27
10
4
6
15
12
14
9
16
11
13
7
31
8
17
48
28
29
18
16
34
19
24
33
20
25
21
32
21
26
47
50
46
22
23

35

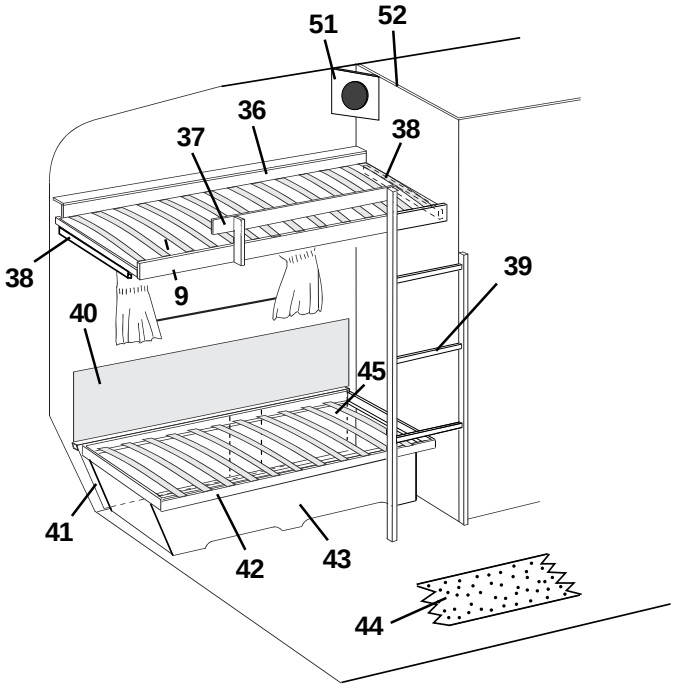
51
52
36
37
38
38
9
39
40
45
41
42
43
44

Pos Fig	Det. nr Part. No	Ingår/Fitted 590 E / GSE	Ingår/Fitted 590 E 2,5	Benämning	Description
1	320100	x	x	Överbäddsskåp kpl. m. luckor/beslag	Upper bed cpl. with doors/holders
2	320007	x	x	Lucka u. handtag/gångjärn.	Door without handle/hinge
--	860402	x	x	Gångjärn d:o	Hinge d:o
3	312233	x	x	Regel låsning	Lock bar
4	320705	x	x	List folierad L=2440	Strip L=2440
5	320661	x		Hylla gavel bak	Rack gable rear
--	320924		x	Hylla gavel bak	Rack gable rear
6	320702	x	x	List folierad L=2440	Strip L=2440
7	320362	x		Värmespalt övre	Air gap upper
--	320927		x	Värmespalt övre	Air gap upper
8	312713	x	x	Regel överbädd	Latch upper bed
--	312726	x	x	Kloss d:o	Block d:o
9	204583	x	x	Rullgardin/myggnät kassett L=900	Blind/mosquito net cassette L=900
--	207309	x	x	Dragläpp rullgardin/myggnät kassett	Drawstring blind/mosquito net cassette
--	312770	T	T	Rullgardin L=950	Blind L=950
--	307216	T	T	Styrskena, rullgardin	Guide rail, blind
10	314379	x		Gardinsats kpl. m. kappa 8695-6	Curtain kit cpl. 8695-6
--	314380	x		Gardinsats kpl. m. kappa 8695-35	Curtain kit cpl. 8695-35
--	314381	x		Gardinsats kpl. m. kappa 8695-62	Curtain kit cpl. 8695-62
--	314382	x		Gardinsats kpl. m. kappa 8419-119	Curtain kit cpl. 8419-119
--	314383	x		Gardinsats kpl. m. kappa 8695-89	Curtain kit cpl. 8695-89
--	314457		x	Gardinsats kpl. m. kappa 8695-6	Curtain kit cpl. 8695-6
--	314458		x	Gardinsats kpl. m. kappa 8695-35	Curtain kit cpl. 8695-35
--	314459		x	Gardinsats kpl. m. kappa 8695-62	Curtain kit cpl. 8695-62
--	314460		x	Gardinsats kpl. m. kappa 8419-119	Curtain kit cpl. 8419-119
--	314461		x	Gardinsats kpl. m. kappa 8695-89	Curtain kit cpl. 8695-89
--	314400	x	x	Gardinlängd H=750 (u. omtag) 8695-6 gul	Curtain H=750 (ex. band) 8695-6 yellow
--	314405	x	x	Gardinlängd H=750 (u. omtag) 8695-35 roströd	Curtain H=750 (ex. band) 8695-35 rust-red
--	314410	x	x	Gardinlängd H=750 (u. omtag) 8695-62 aprikos	Curtain H=750 (ex. band) 8695-62 aprikot
--	314415	x	x	Gardinlängd H=750 (u. omt.) 8419-119 br.(mocka)	Curtain H=750 (ex. band) 8419-119 br. (suede)
--	314420	x	x	Gardinlängd H=750 (u. omtag) linne (för 314415)	Curtain H=750 (ex. band) linen (for 314415)
--	314422	x	x	Gardinlängd H=750 (u. omtag) 8695-89 brun	Curtain H=750 (ex. band) 8695-89 **brown**
--	314399	x	x	Gardinlängd H=670 (u. omtag) 8695-6 gul	Curtain H=670 (ex. band) 8695-6 yellow
--	314404	x	x	Gardinlängd H=670 (u. omtag) 8695-35 roströd	Curtain H=670 (ex. band) 8695-35 rust-red
--	314409	x	x	Gardinlängd H=670 (u. omtag) 8695-62 aprikos	Curtain H=670 (ex. band) 8695-62 aprikot
--	314414	x	x	Gardinlängd H=670 (u. omt.) 8419-119 br.(mocka)	Curtain H=670 (ex. band) 8419-119 br. (suede)
--	314419	x	x	Gardinlängd H=670 (u. omtag) linne (för 314414)	Curtain H=750 (ex. band) linen (for 314414)
--	314421	x	x	Gardinlängd H=670 (u. omtag) 8695-89 brun	Curtain H=670 (ex. band) 8695-89 brown
--	300884	M	M	Gardinspiral d:o	Curtain hanger d:o
--	314451		x	Gardinkappa L=2160 8695-6 gul	Valance L=2160 8695-6 yellow
--	314452		x	Gardinkappa L=2160 8695-35 roströd	Valance L=2160 8695-35 rust-red
--	314453		x	Gardinkappa L=2160 8695-62 aprikos	Valance L=2160 8695-62 aprikot
--	314454		x	Gardinkappa L=2160 8419-119 brun (mocka)	Valance L=2160 8419-119 brown (suede)
--	314455		x	Gardinkappa L=2160 74074 rutig	Valance L=2160 74074 checked
--	314402	x		Gardinkappa L=1910 8695-6 gul	Valance L=1910 8695-6 yellow
--	314407	x		Gardinkappa L=1910 8695-35 roströd	Valance L=1910 8695-35 rust-red
--	314412	x		Gardinkappa L=1910 8695-62 aprikos	Valance L=1910 8695-62 aprikot
--	314417	x		Gardinkappa L=1910 8419-119 brun (mocka)	Valance L=1910 8419-119 brown (suede)
--	314425	x		Gardinkappa L=1910 74074 rutig	Valance L=1910 74074 checked
--	314401	x	x	Gardinkappa L=1060 8695-6 gul	Valance L=1060 8695-6 yellow
				M= Metervara	M= On the metre
				T= Tillbehör	T= Accessory

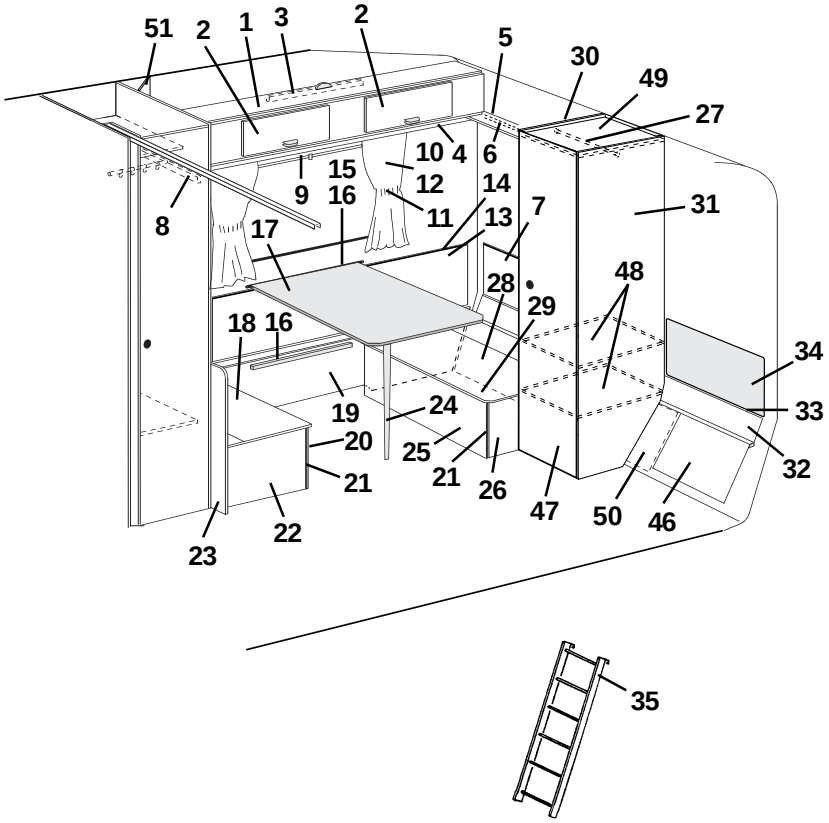
51
2
1
3
2
5
30
49
27
10
4
6
15
12
14
9
16
11
13
7
31
8
17
48
28
29
18
16
34
19
24
33
20
25
21
32
21
26
47
50
46
22
23

35

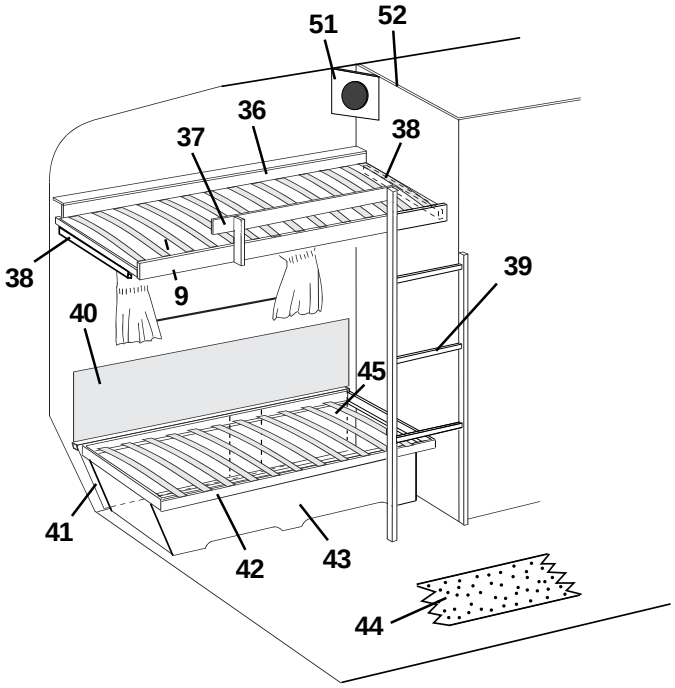
51
52
36
37
38
38
9
39
40
45
41
42
43
44

Pos Fig	Det. nr Part. No	Ingår/Fitted 590 E / GSE	Ingår/Fitted 590 E 2,5	Benämning	Description
--	314406	x	x	Gardinkappa L=1060 8695-35 roströd	Valance L=1060 8695-35 rust-red
--	314411	x	x	Gardinkappa L=1060 8695-62 aprikos	Valance L=1060 8695-62 aprikot
--	314416	x	x	Gardinkappa L=1060 8419-119 brun (mocka)	Valance L=1060 8419-119 brown (suede)
--	314423	x	x	Gardinkappa L=1060 8695-89 brun	Valance L=1060 8695-89 brown
--	314426	x	x	Gardinkappa L=1060 74074 rutig	Valance L=1060 74074 checked
--	309768	M	M	Band kardborre d:o B=16 mm	Band with teasel fastening d:o
11	314403	x	x	Omtagsband färg 8695-6 gul	Band for curtain 8695-6 yellow
--	314408	x	x	Omtagsband färg 8695-35 roströd	Band for curtain 8695-35 rust-red
--	314413	x	x	Omtagsband färg 8695-62 aprikos	Band for curtain 8695-62 aprikot
--	314418	x	x	Omtagsband färg 8419-119 brun (mocka)	Band for curtain 8419-119 brown (suede)
--	314424	x	x	Omtagsband färg 8695-89 brun	Band for curtain 8695-89 brown
--	314427	x	x	Omtagsband färg 74074 rutig	Band for curtain 74074 checked
--	309768	M	M	Band kardborre d:o B=16 mm	Band with teasel fastening d:o
12	313945	T	T	Gardinlängd tyll 600x670	Curtain tulle 600x670
13	320341	x	x	Värmespalt H. bak	Air gap R. rear
14	860423	M	M	List kant ljusbrun	Strip, light brown
15	312314	x	x	Fästregel bord	Bracket
16	300108	x	x	List bord väggdel, plast	List wall, plastic
17	313877	x	x	Bordsskiva 750x750	Table top 750x750
--	300420	x	x	List bord bordsdel	List board
18	312251	x	x	Lock bäddlåda H.B. främre	Cover bed box R.R. front
19	320404	x	x	Front bäddlåda H.B.	Front bed box R.R.
20	320397	x	x	Front bäddlåda H.B. främre	Front bed box R.R. front
21	860590	x	x	List hörn plast L=2500	Corner strip L=2500
22	320400	x	x	Gavel bäddlåda H.B. främre	Gable bed box R.R. front
23	320636	x	x	Vägg vid bäddlåda	Wall by bed box
24	320711	x	x	Bordsben fällbart H=730	Table leg H=730
25	320395	x		Front bäddlåda H.B. bakre	Front bed box R.R. rear
--	320929		x	Front bäddlåda H.B. bakre	Front bed box R.R. rear
26	320402	x	x	Gavel bäddlåda H.B. bakre	Gable bed box R.R. rear
27	312053	x	x	Galgstång L=780	Clothes hanger L=780
28	320439	x		Värmespalt förlängning	Air gap
--	320436		x	Värmespalt förlängning	Air gap
29	312250	x		Lock bäddlåda H.B. bakre	Cover bed box R.R. rear
--	320931		x	Lock bäddlåda H.B. bakre	Cover bed box R.R. rear
30	320542	x	x	Vägg garderob V kpl.	Wall wardrobe L cpl.
31	320545	x	x	Vägg garderob H kpl.	Wall wardrobe R cpl.
32	320336	x		Värmespalt nedre	Air gap under
--	320939		x	Värmespalt nedre	Air gap under
33	308928	x		List plast L=2020	List plastic L=2020
--	314287		x	List plast L=2270	List plastic L=2270
34	313478	x	x	Värmespalt övre u. överdrag	Air gap upper without covering
--	314214	x	x	Överdrag d:o (ange färg, se tygprover)	Covering d:o (specify colour,see textiles)
35	312613	T	T	Stege kpl. med krokar	Ladder cpl. with hooks
--	860426	T	T	Krok till stege	Hook for ladder
36	320440	x	x	Sängram u. ribbor	Bed bottom without laths
--	311985	x	x	Ribba d:o L=720	Lath d:o L=720
--	312046	x	x	Band till ribbotten	Band for laths bottom
37	320442	x	x	Rasskydd	Fall protection
38	312313	x	x	Bärregel	Bearing rail
				M= Metervara	M= On the metre
				T= Tillbehör	T= Accessory

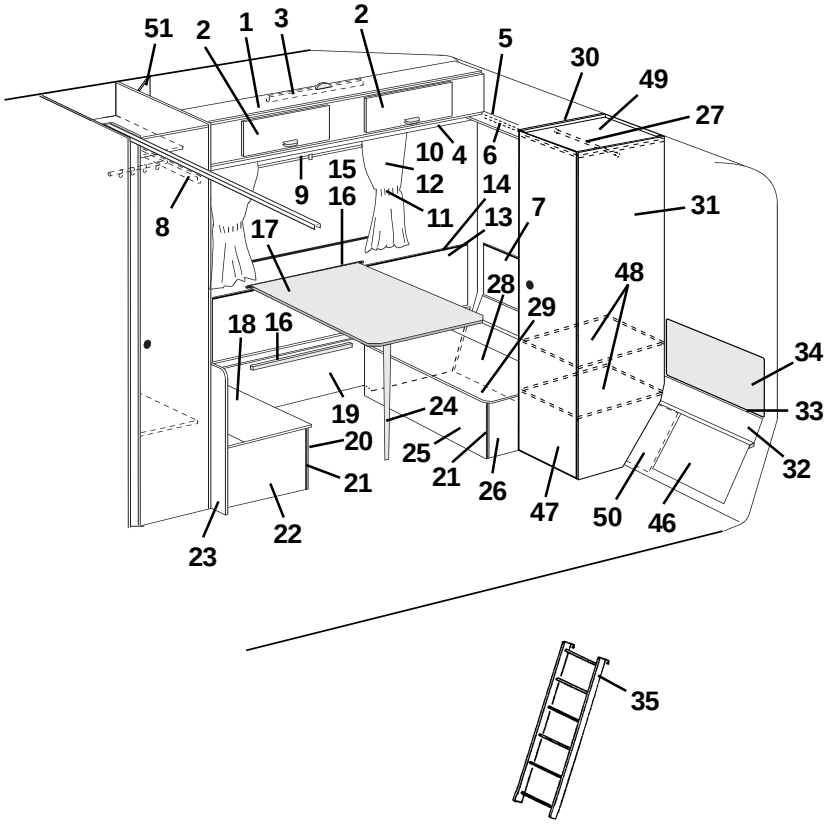
51
2
1
3
2
5
30
49
27
10
4
6
15
12
14
9
16
11
13
7
31
8
17
48
28
29
18
16
34
19
24
33
20
25
21
32
21
26
47
50
46
22
23

35

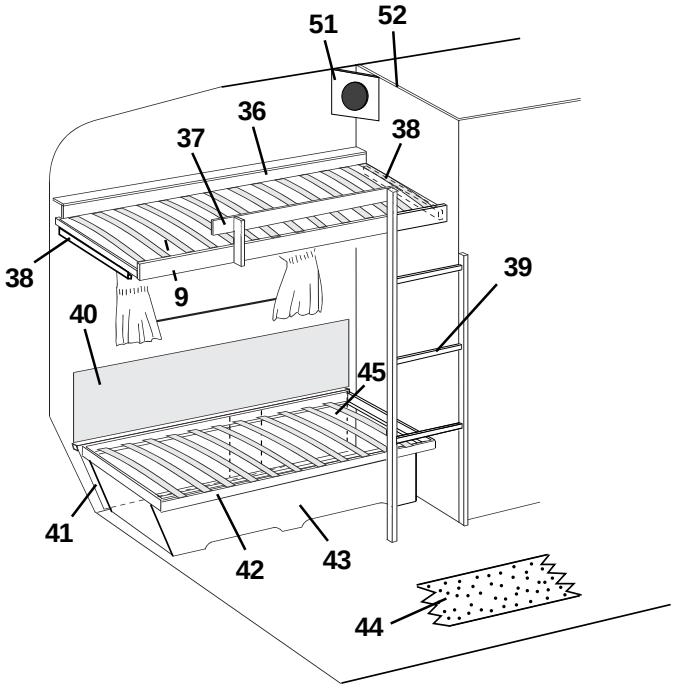
51
52
36
37
38
38
9
39
40
45
41
42
43
44

Pos Fig	Det. nr Part. No	Ingår/Fitted 590 E / GSE	Ingår/Fitted 590 E 2,5	Benämning	Description
39	320444	x	x	Stege	Ladder
40	312006	x	x	Värmespalt V. B. u. överdrag	Air gap R rear without covering
--	313114	x	x	Överdrag d:o (ange färg, se tygprover)	Covering d:o (specify colour,see textiles)
41	320436	x	x	Värmespalt förlängning	Air gap
42	312026	x	x	Sängram utan ribbor	Bed bottom without laths
--	311985	x	x	Ribba d:o L=720	Lath d:o L=720
--	312046	x	x	Band till ribbotten	Band for laths bottom
43	320364	x	x	Front säng V	Front bed L
44	314535	T		Matta heltäckning (ange färg)	Carpet (specify colour)
--	314577		T	Matta heltäckning (ange färg)	Carpet (specify colour)
45	320437	x	x	Värmespalt förlängning	Air gap
46	320438	x	x	Värmespalt förlängning	Air gap
47	320004	x	x	Dörr utan lås/gångjärn	Door without lock/hinge
--	311917	x	x	Gångjärn d:o	Hinge d:o
--	312588	x	x	Platta gångjärn	Plate hinge
48	320550	x	x	Hylla garderob	Rack wardrobe
49	320547	x	x	Tak garderob	Top wardrobe
50	320196	x	x	Skiva	Sheave
51	320631	T	x	Front högtalare	Front loud speaker
--	320632	T	x	Botten front högtalare	Bottom front loud speaker
52	320501	x	x	Vägg tvättrum V kpl.	Wall washroom L cpl.

M= Metervara
T= Tillbehör

M= On the metre
T= Accessory

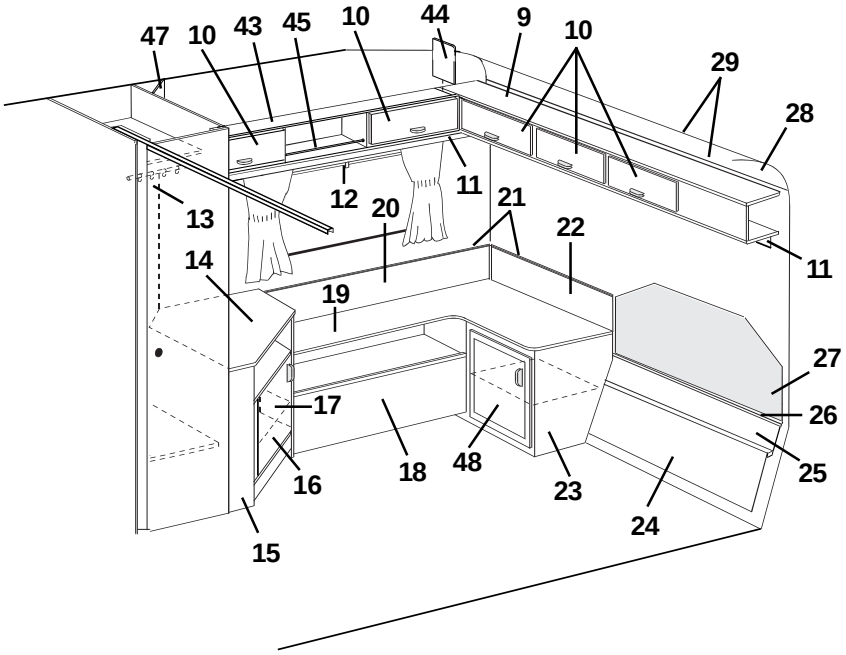
47
10
43
45
10
44
9
10
29
28
11
12
20
21
22
11
13
14
19
27
17
26
25
16
18
48
23
24
15

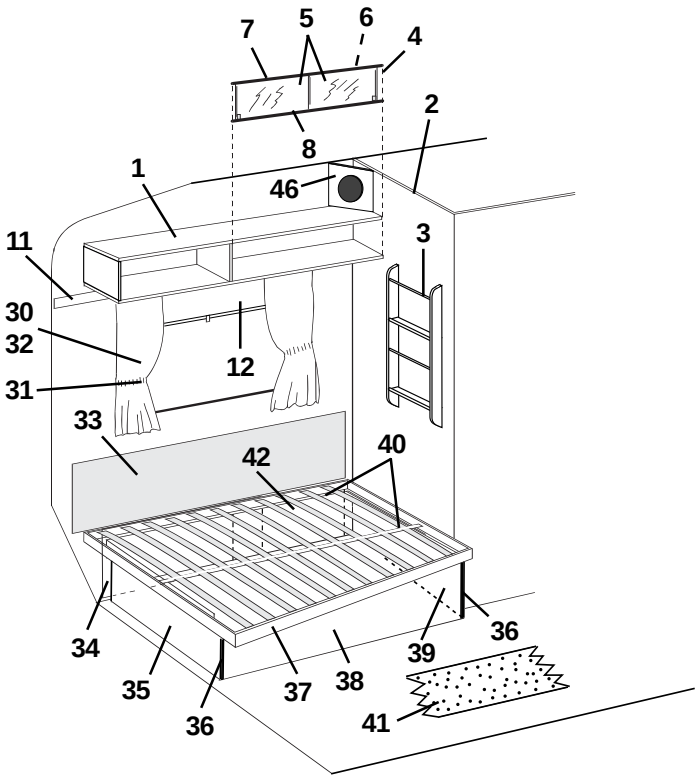
7
5
6
4
2
8
1
46
3
11
30
32
12
31
33
42
40
34
35
36
37
38
39
36
41

Pos Fig	Det. nr Part. No	Ingår/Fitted 590 E / GSE	Ingår/Fitted 590 E 2,5	Benämning	Description
1	320258	x		Hylla V-H bak kpl.	Rack L-R rear cpl.
2	320501	x		Vägg tvättrum V kpl.	Wall washroom L cpl.
3	320316	T		Tidningshylla	Newspaper rack
4	313215	x		Skjutlucka kpl. m. spegel/glidlister	Sliding lid cpl. with mirror/sliding strip
5	312606	x		Lucka skjut u. handtag	Sliding lid without handle
--	312056	x		Handtag d:o	Handle d:o
6	312605	x		Spegel 833x240	Mirror 833x240
7	313146	x		Glidlist övre al. L=845	Sliding strip upper al. L=845
8	313147	x		Glidlist undre al. inkl. list ilägg L=845	Sliding strip under al. incl. filling list L=845
--	312059	x		List ilägg d:o plast L=2000	Filling list d:o plastic L=2000
9	320112	x		Skåp gavel kpl. m. luckor/beslag	Cupboard cpl. with doors/holders
10	320007	x		Lucka u. handtag/gångjärn.	Door without handle/hinge
--	860406	x		Gångjärn d:o	Hinge d:o
11	320705	x		List folierad L=2440	Strip L=2440
12	204583	x		Rullgardin/myggnät kassett L=900	Blind/mosquito net cassette L=900
--	207309	x		Dragläpp rullgardin/myggnät kassett	Drawstring blind/mosquito net cassette
--	312770	T		Rullgardin L=950	Blind L=950
--	307216	T		Styrskena, rullgardin	Guide rail, blind
13	320624	x		Front el-uttag	Front outlet
14	313878	x		Skiva TV-bänk	Board
15	320220	x		TV-bänk kpl. u. skiva	Cupboard cpl. without board
16	320687	x		Lucka utan handtag/gångjärn	Door without handle/hinge
--	312589	x		Gångjärn d:o	Hinge d:o
17	320227	x		Hylla	Rack
18	320271	x		Hylla	Rack
19	320279	x		Skiva	Board
20	320343	x		Värmespalt H.B.	Air gap R.R
21	860423	M		List kant ljusbrun	Strip, light brown
22	320345	x		Värmespalt H gavel bak	Air gap R gable rear
23	320197	x		Hurts kpl.	Cupboard cpl.
24	320428	x		Värmespalt förlängning	Air gap
25	320334	x		Värmespalt nedre	Air gap under
26	308928	x		List plast L=2020	List plastic L=2020
27	312369	x		Värmespalt övre u. överdrag	Air gap upper without covering
--	313116	x		Överdrag d:o (ange färg, se tygprover)	Covering d:o (specify colour, see textiles)
28	309974	x		Skiva plast	Plastic sheet
29	309973	x		List radie L=2129	List L=2129
30	314379	x		Gardinsats kpl. m. kappa 8695-6	Curtain kit cpl. 8695-6
--	314380	x		Gardinsats kpl. m. kappa 8695-35	Curtain kit cpl. 8695-35
--	314381	x		Gardinsats kpl. m. kappa 8695-62	Curtain kit cpl. 8695-62
--	314382	x		Gardinsats kpl. m. kappa 8419-119	Curtain kit cpl. 8419-119
--	314383	x		Gardinsats kpl. m. kappa 8695-89	Curtain kit cpl. 8695-89
--	314400	x		Gardinlängd H=750 (u. omtag) 8695-6 gul	Curtain H=750 (ex. band) 8695-6 yellow
--	314405	x		Gardinlängd H=750 (u. omtag) 8695-35 roströd	Curtain H=750 (ex. band) 8695-35 rust-red
--	314410	x		Gardinlängd H=750 (u. omtag) 8695-62 aprikos	Curtain H=750 (ex. band) 8695-62 aprikot
--	314415	x		Gardinlängd H=750 (u. omt.) 8419-119 br.(mocka)	Curtain H=750 (ex. band) 8419-119 br. (suede)
--	314420	x		Gardinlängd H=750 (u. omtag) linne (för 314415)	Curtain H=750 (ex. band) linen (for 314415)
--	314422	x		Gardinlängd H=750 (u. omtag) 8695-89 brun	Curtain H=750 (ex. band) 8695-89 brown
--	314399	x		Gardinlängd H=670 (u. omtag) 8695-6 gul	Curtain H=670 (ex. band) 8695-6 yellow
--	314404	x		Gardinlängd H=670 (u. omtag) 8695-35 roströd	Curtain H=670 (ex. band) 8695-35 rust-red
				M= Metervara	M= On the metre
				T= Tillbehör	T= Accessory

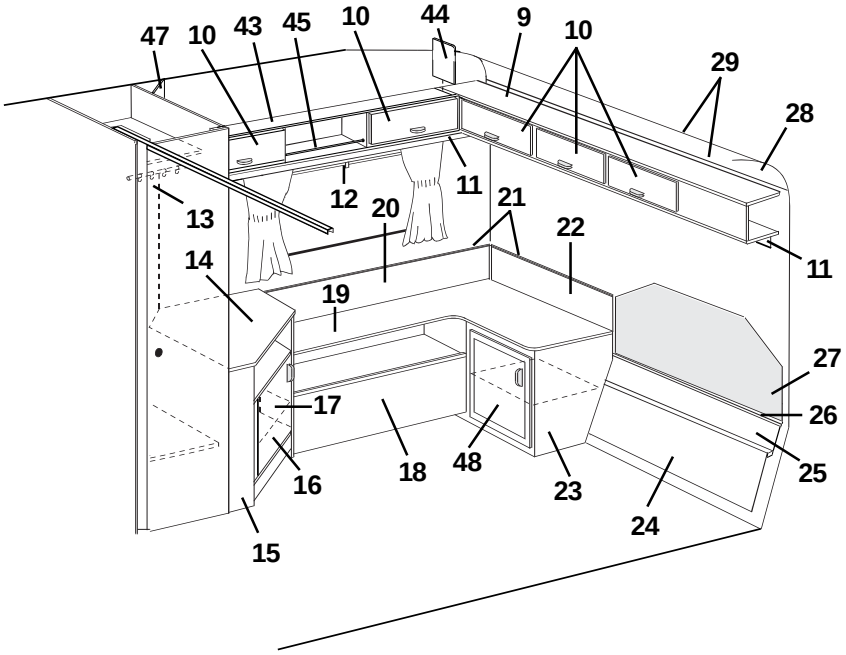
47
10
43
45
10
44
9
10
29
28
11
12
13
20
21
22
14
19
27
17
26
25
16
18
48
23
24
15

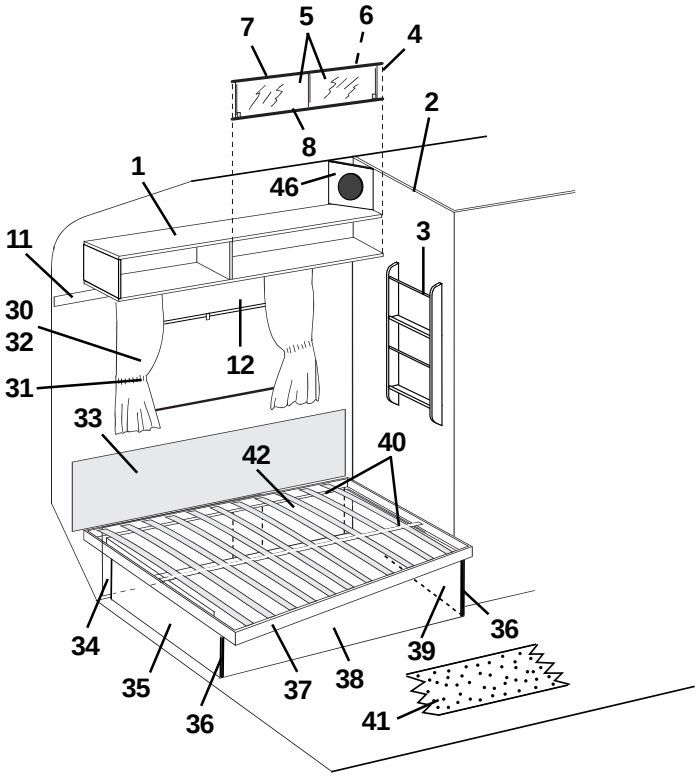
7
5
6
4
2
8
1
46
11
3
30
32
12
31
33
42
40
34
35
36
37
38
39
36
41

Pos Fig	Det. nr Part. No	Ingår/Fitted 590 E / GSE	Ingår/Fitted 590 E 2,5	Benämning	Description
--	314409	x		Gardinlängd H=670 (u. omtag) 8695-62 aprikos	Curtain H=670 (ex. band) 8695-62 aprikot
--	314414	x		Gardinlängd H=670 (u. omt.) 8419-119 br.(mocka)	Curtain H=670 (ex. band) 8419-119 br. (suede)
--	314419	x		Gardinlängd H=670 (u. omtag) linne (för 314414)	Curtain H=750 (ex. band) linen (for 314414)
--	314421	x		Gardinlängd H=670 (u. omtag) 8695-89 brun	Curtain H=670 (ex. band) 8695-89 brown
--	300884	M		Gardinspiral d:o	Curtain hanger d:o
--	314402	x		Gardinkappa L=1910 8695-6 gul	Valance L=1910 8695-6 yellow
--	314407	x		Gardinkappa L=1910 8695-35 roströd	Valance L=1910 8695-35 rust-red
--	314412	x		Gardinkappa L=1910 8695-62 aprikos	Valance L=1910 8695-62 aprikot
--	314417	x		Gardinkappa L=1910 8419-119 brun (mocka)	Valance L=1910 8419-119 brown (suede)
--	314425	x		Gardinkappa L=1910 74074 rutig	Valance L=1910 74074 checked
--	314401	x		Gardinkappa L=1060 8695-6 gul	Valance L=1060 8695-6 yellow
--	314406	x		Gardinkappa L=1060 8695-35 roströd	Valance L=1060 8695-35 rust-red
--	314411	x		Gardinkappa L=1060 8695-62 aprikos	Valance L=1060 8695-62 aprikot
--	314416	x		Gardinkappa L=1060 8419-119 brun (mocka)	Valance L=1060 8419-119 brown (suede)
--	314423	x		Gardinkappa L=1060 8695-89 brun	Valance L=1060 8695-89 brown
--	314426	x		Gardinkappa L=1060 74074 rutig	Valance L=1060 74074 checked
--	309768	M		Band kardborre d:o B=16 mm	Band with teasel fastening d:o
31	314403	x		Omtagsband färg 8695-6 gul	Band for curtain 8695-6 yellow
--	314408	x		Omtagsband färg 8695-35 roströd	Band for curtain 8695-35 rust-red
--	314413	x		Omtagsband färg 8695-62 aprikos	Band for curtain 8695-62 aprikot
--	314418	x		Omtagsband färg 8419-119 brun (mocka)	Band for curtain 8419-119 brown (suede)
--	314424	x		Omtagsband färg 8695-89 brun	Band for curtain 8695-89 brown
--	314427	x		Omtagsband färg 74074 rutig	Band for curtain 74074 checked
--	309768	M		Band kardborre d:o B=16 mm	Band with teasel fastening d:o
32	313945	T		Gardinlängd tyll 600x670	Curtain tulle 600x670
33	312006	x		Värmespalt övre u. överdrag	Air gap upper without covering
--	313114	x		Överdrag d:o (ange färg, se tygprover)	Covering d:o (specify colour, see textiles)
34	320436	x		Värmespalt förlängning	Air gap
35	320372	x		Gavel säng V	Gable bed L
36	860590	x		List hörn plast L=2500	Corner strip L=2500
37	312336	x		Sängram utan ribbor	Bed bottom without laths
--	311985	x		Ribba d:o L=720	Lath d:o L=720
--	312046	x		Band till ribbotten	Band for laths bottom
38	320679	x		Front säng	Front bed
39	320368	x		Gavel säng H	Gable bed R
40	312335	x		List furu 17,5x55x1510	Wood lath pine 17,5x55x1510
41	312775	T		Matta heltäckning (ange färg)	Carpet (specify colour)
42	320437	x		Värmespalt förlängning	Air gap
43	320087	x		Skåp övre kpl. m. luckor/beslag	Cupboard cpl. with doors/holders
44	320094	x		Passbit	Distance
45	314573	x		Rasskydd al. rör Ø=8 L=556	Pipe al. Ø=8 L=556
--	800242	x		Plugg plast brun	Plug plastic brown
46	320634	T		Front högtalare	Front loud speaker
47	320633	T		Front högtalare	Front loud speaker
48	320685	x		Lucka u. handtag/gångjärn	Door without handle/hinge
--	311917	x		Gångjärn d:o	Hinge d:o
--	312588	x		Platta gångjärn	Plate hinge

M= Metervara
T= Tillbehör

M= On the metre
T= Accessory

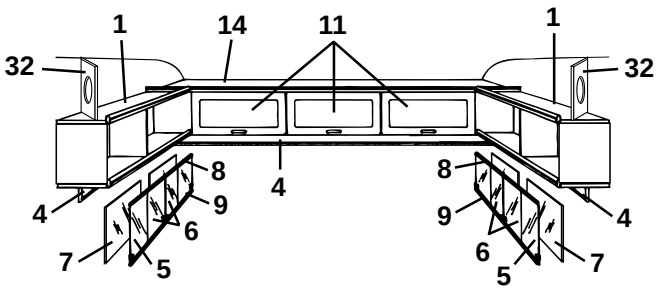
1
14
11
1
32
32
8
4
8
9
9
4
6
6
7
5
5
7

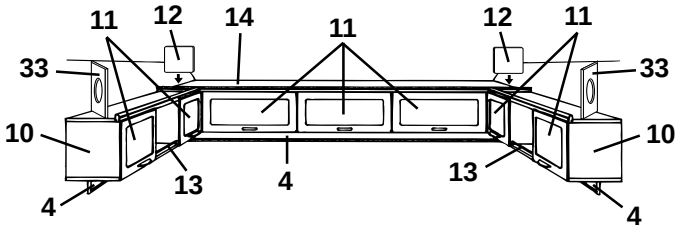
11
12
14
11
12
11
33
33
10
10
13
13
4
4
4

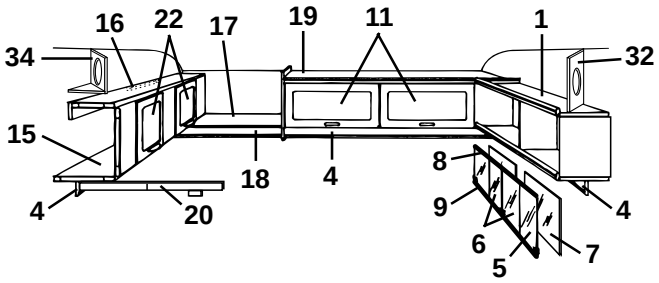
16
22
17
19
11
1
34
32
15
18
4
8
4
20
9
4
6
5
7

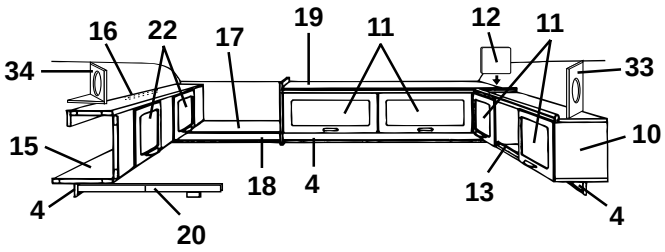
16
22
17
19
11
12
11
34
33
15
18
4
10
4
13
4
20

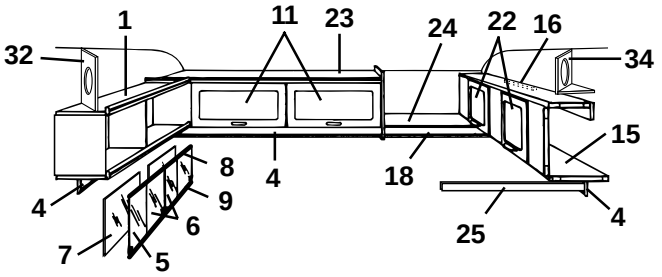
1
11
23
24
22
16
32
34
15
8
4
18
4
9
6
25
7
5

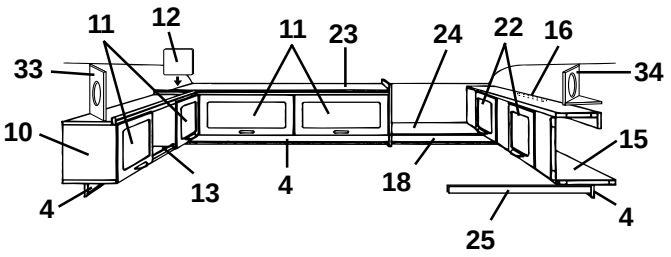
11
12
11
23
24
22
16
33
34
10
15
13
4
18
4
25

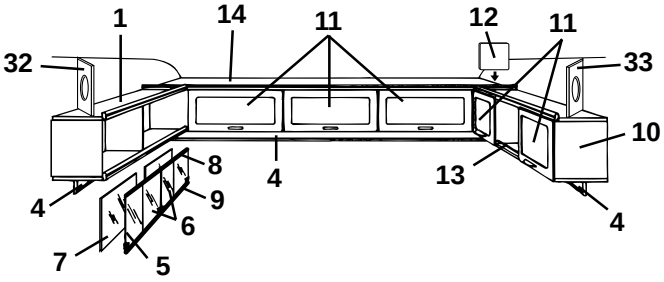
1
14
11
12
11
32
33
10
8
4
13
9
4
6
7
5

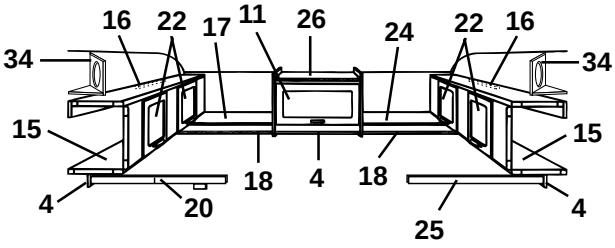
16
22
17
11
26
24
22
16
34
34
15
15
18
4
18
4
20
25

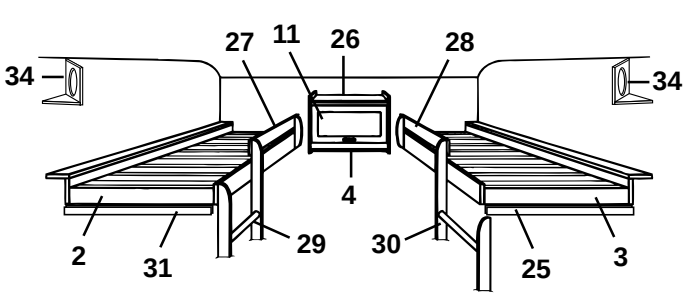
27
11
26
28
34
34
4
2
31
29
30
25
3

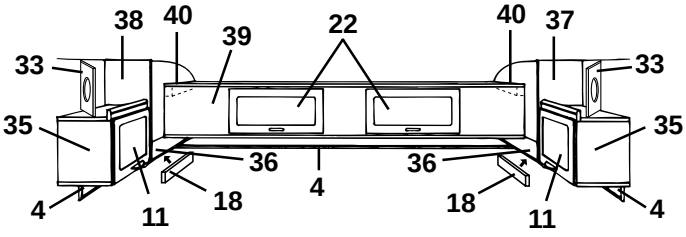
38
40
39
22
40
37
33
33
35
35
36
36
4
18
18
4
11
11

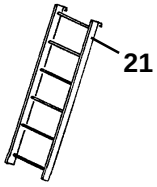
21

Pos Fig	Det. nr Part. No	Ingår/Fitted 590 E / GSE	Ingår/Fitted 590 E 2,5	Benämning	Description
1	320258	x		Hylla V-H bak kpl.	Rack L-R rear cpl.
2	321039	x		Sängram H u. ribbor	Bed bottom R without laths
--	311985	x		Ribba d:o L=720	Lath d:o L=720
--	312046	x		Band till ribbotten	Band for laths bottom
3	320440	x		Sängram V u. ribbor	Bed bottom L without laths
--	311985	x		Ribba d:o L=720	Lath d:o L=720
--	312046	x		Band till ribbotten	Band for laths bottom
4	320705	x		List folierad L=2440	Strip L=2440
5	313215	T		Skjutlucka kpl. m. spegel/glidlister	Sliding lid cpl. with mirror/sliding strip
6	312606	T		Lucka skjut u. handtag	Sliding lid without handle
--	312056	T		Handtag d:o	Handle d:o
7	312605	T		Spegel 833x240	Mirror 833x240
8	313146	T		Glidlist övre al. L=845	Sliding strip upper al. L=845
9	313147	T		Glidlist undre al. inkl. list ilägg L=845	Sliding strip under al. incl. filling list L=845
--	312059	T		List ilägg d:o plast L=2000	Filling list d:o plastic L=2000
10	320087	x		Skåp övre kpl. m. luckor/beslag	Cupboard cpl. with doors/holders
11	320007	x		Lucka u. handtag/gångjärn.	Door without handle/hinge
--	860406	x		Gångjärn d:o	Hinge d:o
12	320094	x		Passbit	Distance
13	314573	x		Rasskydd al. rör Ø=8 L=556	Pipe al. Ø=8 L=556
--	800242	x		Plugg plast brun	Plug plastic brown
14	320112	x		Skåp gavel kpl. m. luckor/beslag	Cupboard cpl. with doors/holders
15	320100	x		Överbäddsskåp kpl. m. luckor/beslag	Upper bed cpl. with doors/holders
16	312233	x		Regel låsning	Lock bar
17	320263	x		Hylla gavel bak	Rack gable rear
18	320702	x		List folierad L=2440	Strip L=2440
19	320126	x		Skåp övre kpl. m. luckor/beslag	Cupboard upper cpl. with doors/holders
20	312713	x		Regel överbädd	Latch upper bed
--	312726	x		Kloss d:o	Block d:o
21	312613	T		Stege kpl. med krokar	Ladder cpl. with hooks
--	860426	T		Krok till stege	Hook for ladder
22	320007	x		Lucka u. handtag/gångjärn.	Door without handle/hinge
--	860402	x		Gångjärn d:o	Hinge d:o
23	320131	x		Skåp övre kpl. m. luckor/beslag	Cupboard upper cpl. with doors/holders
24	320267	x		Hylla gavel bak	Rack gable rear
25	312313	x		Bärregel	Bearing rail
26	320124	x		Skåp övre kpl. m. lucka/beslag	Cupboard upper cpl. with door/holders
27	321037	x		Rasskydd H	Fall protection R
28	320442	x		Rasskydd V	Fall protection L
29	321034	x		Stege H	Ladder
30	320444	x		Stege V	Ladder
31	312436	x		Bärregel	Bearing rail
32	320634	T		Front högtalare	Front loud speaker
33	320633	T		Front högtalare	Front loud speaker
34	320631	T		Front högtalare	Front loud speaker
--	320632	T		Botten front högtalare	Bottom front loud speaker
35	320080	x		Skåp V-H bak kpl. m. lucka/beslag	Cupboard L-R rear cpl. with door/holders
36	320298	x		Hylla V-H bak	Rack L-R rear
37	320086	x		Gavel V yttre	Gable L outer
38	320085	x		Gavel H yttre	Gable R outer
39	320106	x		Överbäddsskåp kpl. m. luckor/beslag	Upper bed cpl. with doors/holders
40	309617	x		Fästkloss	Clamp
				T= Tillbehör	T= Accessory

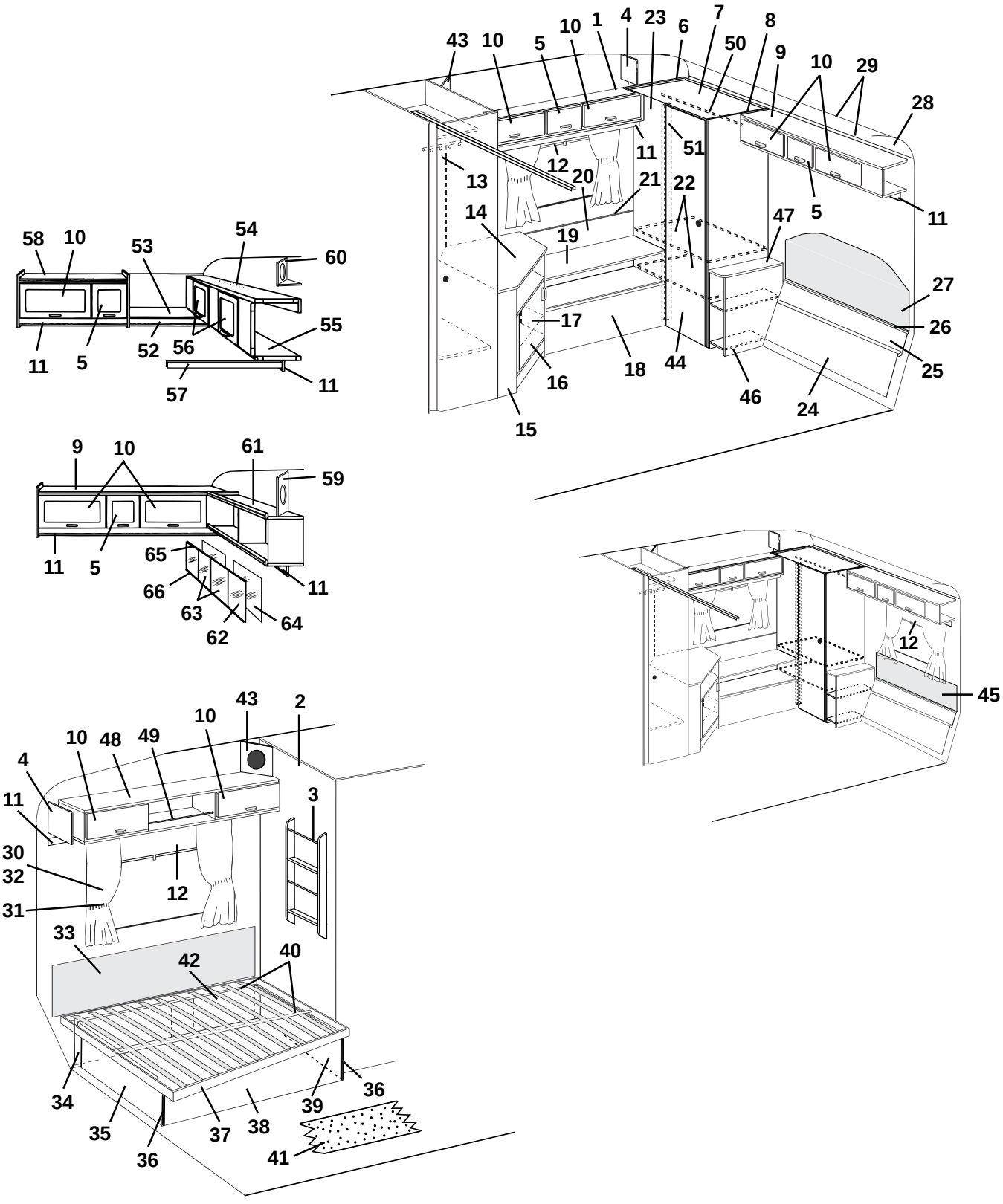
43
10
5
10
1
4
23
6
7
50
8
9
10
29
28
11
51
12
13
20
21
22
14
19
47
5
11
27
17
26
25
16
18
44
46
24
15
58
10
53
54
60
55
11
5
52
56
57
11
9
10
61
59
11
5
65
66
63
62
64
11
12
45
43
2
10
10
48
49
4
11
3
30
32
12
31
33
42
40
34
35
36
37
38
39
36
41

Pos Fig	Det. nr Part. No	Ingår/Fitted 590 E / GSE	Ingår/Fitted 590 E 2,5	Benämning	Description
1	320721		x	Skåp övre kpl. m. luckor/beslag	Cupboard cpl. with doors/holders
2	320501		x	Vägg tvättrum V kpl.	Wall washroom L cpl.
3	320316		x	Tidningshylla	Newspaper rack
4	320094		x	Passbit	Distance
5	320013		x	Lucka u. handtag/gångjärn.	Door without handle/hinge
--	860406		x	Gångjärn d:o	Hinge d:o
6	320727		x	Vägg garderob V kpl.	Wall wardrobe L kpl.
7	320735		x	Tak garderob	Top wardrobe
8	320729		x	Vägg garderob H kpl.	Wall wardrobe R kpl.
9	320157		x	Skåp gavel kpl. m. luckor/beslag	Cupboard cpl. with doors/holders
10	320007		x	Lucka u. handtag/gångjärn.	Door without handle/hinge
--	860406		x	Gångjärn d:o	Hinge d:o
11	320705		x	List folierad L=2440	Strip L=2440
12	204583		x	Rullgardin/myggnät kassett L=900	Blind/mosquito net cassette L=900
--	207309		x	Dragläpp rullgardin/myggnät kassett	Drawstring blind/mosquito net cassette
--	312770		T	Rullgardin L=950	Blind L=950
--	307216		T	Styrskena, rullgardin	Guide rail, blind
13	320624		x	Front el-uttag	Front outlet
14	313878		x	Skiva TV-bänk	Board
15	320220		x	TV-bänk kpl. u. skiva	Cupboard cpl. without board
16	320687		x	Lucka utan handtag/gångjärn	Door without handle/hinge
--	312589		x	Gångjärn d:o	Hinge d:o
17	320227		x	Hylla	Rack
18	320739		x	Hylla	Rack
19	320747		x	Skiva	Board
20	320745		x	Värmespalt H.B.	Air gap R.R.
21	860423		M	List kant ljusbrun	Strip, light brown
22	320732		x	Hylla	Rack
23	320731		x	Front garderob	Front wardrobe
24	320428		x	Värmespalt förlängning	Air gap
25	320355		x	Värmespalt nedre	Air gap under
26	314287		x	List plast L=2270	List plastic L=2270
27	314052		x	Värmespalt övre u. överdrag	Air gap upper without covering
--	314528		x	Överdrag d:o (ange färg, se tygprover)	Covering d:o (specify colour, see textiles)
28	309974		x	Skiva plast	Plastic sheet
29	313884		x	List radie L=2379	List L=2379
30	314457		x	Gardinsats kpl. m. kappa 8695-6 u. gav. fönst.	Curtain kit cpl. 8695-6
--	314467		T	Gardinsats kpl. m. kappa 8695-6 m. gav. fönst.	Curtain kit cpl. 8695-6 (gable window)
--	314458		x	Gardinsats kpl. m. kappa 8695-35 u. gav. fönst.	Curtain kit cpl. 8695-35
--	314468		T	Gardinsats kpl. m. kappa 8695-35 m. gav. fönst.	Curtain kit cpl. 8695-35 (gable window)
--	314459		x	Gardinsats kpl. m. kappa 8695-62 u. gav. fönst.	Curtain kit cpl. 8695-62
--	314473		T	Gardinsats kpl. m. kappa 8695-62 m. gav. fönst.	Curtain kit cpl. 8695-62 (gable window)
--	314460		x	Gardinsats kpl. m. kappa 8419-119 u. gav. fönst.	Curtain kit cpl. 8419-119
--	314474		T	Gardinsats kpl. m. kappa 8419-119 m. gav. fönst.	Curtain kit cpl. 8419-119 (gable window)
--	314461		x	Gardinsats kpl. m. kappa 8695-89 u. gav. fönst.	Curtain kit cpl. 8695-89
--	314475		T	Gardinsats kpl. m. kappa 8695-89 m. gav. fönst.	Curtain kit cpl. 8695-89 (gable window)
--	314400		x	Gardinlängd H=750 (u. omtag) 8695-6 gul	Curtain H=750 (ex. band) 8695-6 yellow
--	314405		x	Gardinlängd H=750 (u. omtag) 8695-35 roströd	Curtain H=750 (ex. band) 8695-35 rust-red
--	314410		x	Gardinlängd H=750 (u. omtag) 8695-62 aprikos	Curtain H=750 (ex. band) 8695-62 aprikot
--	314415		x	Gardinlängd H=750 (u. omt.) 8419-119 br.(mocka)	Curtain H=750 (ex. band) 8419-119 br. (suede)
				M= Metervara	M= On the metre
				T= Tillbehör	T= Accessory

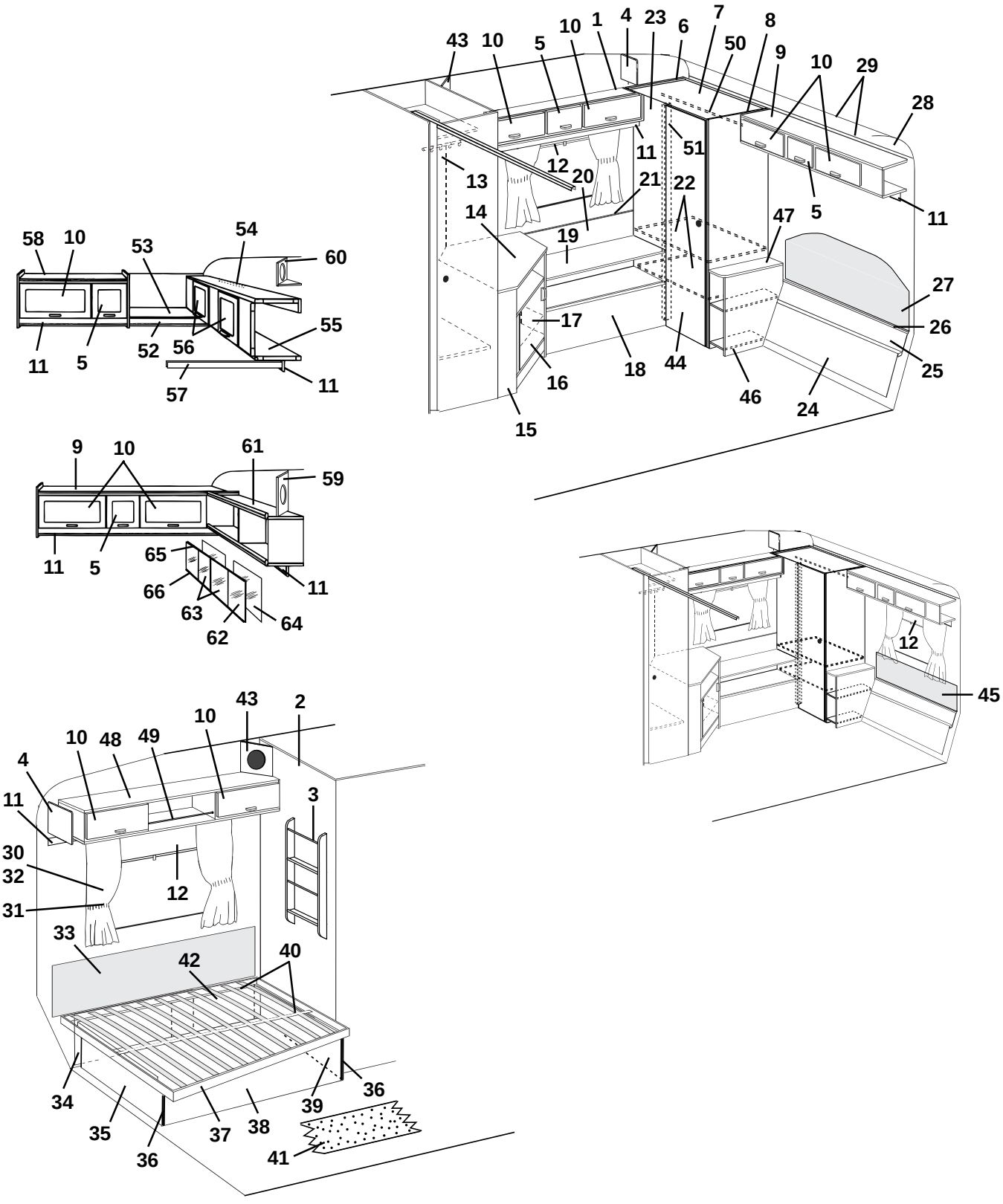
43
10
5
10
1
4
23
6
7
50
8
9
10
29
28
11
51
12
13
20
21
22
14
19
47
5
11
27
17
26
25
16
18
44
46
24
15
58
10
53
54
60
11
5
52
56
55
57
11
9
10
61
59
11
5
65
66
63
62
64
11
12
45
43
2
10
10
48
49
4
11
3
30
32
12
31
33
42
40
34
35
36
37
38
39
36
41

Pos Fig	Det. nr Part. No	Ingår/Fitted 590 E / GSE	Ingår/Fitted 590 E 2,5	Benämning	Description
--	314420		x	Gardinlängd H=750 (u. omtag) linne (för 314415)	Curtain H=750 (ex. band) linen (for 314415)
--	314422		x	Gardinlängd H=750 (u. omtag) 8695-89 brun	Curtain H=750 (ex. band) 8695-89 brown
--	314399		x	Gardinlängd H=670 (u. omtag) 8695-6 gul	Curtain H=670 (ex. band) 8695-6 yellow
--	314404		x	Gardinlängd H=670 (u. omtag) 8695-35 roströd	Curtain H=670 (ex. band) 8695-35 rust-red
--	314409		x	Gardinlängd H=670 (u. omtag) 8695-62 aprikos	Curtain H=670 (ex. band) 8695-62 aprikot
--	314414		x	Gardinlängd H=670 (u. omt.) 8419-119 br.(mocka)	Curtain H=670 (ex. band) 8419-119 br. (suede)
--	314419		x	Gardinlängd H=670 (u. omtag) linne (för 314414)	Curtain H=750 (ex. band) linen (for 314414)
--	314421		x	Gardinlängd H=670 (u. omtag) 8695-89 brun	Curtain H=670 (ex. band) 8695-89 brown
--	300884		M	Gardinspiral d:o	Curtain hanger d:o
--	314451		x	Gardinkappa L=2160 8695-6 gul	Valance L=2160 8695-6 yellow
--	314452		x	Gardinkappa L=2160 8695-35 roströd	Valance L=2160 8695-35 rust-red
--	314453		x	Gardinkappa L=2160 8695-62 aprikos	Valance L=2160 8695-62 aprikot
--	314454		x	Gardinkappa L=2160 8419-119 brun (mocka)	Valance L=2160 8419-119 brown (suede)
--	314455		x	Gardinkappa L=2160 74074 rutig	Valance L=2160 74074 checked
--	314401		x	Gardinkappa L=1060 8695-6 gul	Valance L=1060 8695-6 yellow
--	314406		x	Gardinkappa L=1060 8695-35 roströd	Valance L=1060 8695-35 rust-red
--	314411		x	Gardinkappa L=1060 8695-62 aprikos	Valance L=1060 8695-62 aprikot
--	314416		x	Gardinkappa L=1060 8419-119 brun (mocka)	Valance L=1060 8419-119 brown (suede)
--	314423		x	Gardinkappa L=1060 8695-89 brun	Valance L=1060 8695-89 brown
--	314426		x	Gardinkappa L=1060 74074 rutig	Valance L=1060 74074 checked
--	309768		M	Band kardborre d:o B=16 mm	Band with teasel fastening d:o
31	314403		x	Omtagsband färg 8695-6 gul	Band for curtain 8695-6 yellow
--	314408		x	Omtagsband färg 8695-35 roströd	Band for curtain 8695-35 rust-red
--	314413		x	Omtagsband färg 8695-62 aprikos	Band for curtain 8695-62 aprikot
--	314418		x	Omtagsband färg 8419-119 brun (mocka)	Band for curtain 8419-119 brown (suede)
--	314424		x	Omtagsband färg 8695-89 brun	Band for curtain 8695-89 brown
--	314427		x	Omtagsband färg 74074 rutig	Band for curtain 74074 checked
--	309768		M	Band kardborre d:o B=16 mm	Band with teasel fastening d:o
32	313945		T	Gardinlängd tyll 600x670	Curtain tulle 600x670
33	312006		x	Värmespalt övre u. överdrag	Air gap upper without covering
--	313114		x	Överdrag d:o (ange färg, se tygprover)	Covering d:o (specify colour, see textiles)
34	320436		x	Värmespalt förlängning	Air gap
35	320372		x	Gavel säng V	Gable bed L
36	860590		x	List hörn plast L=2500	Corner strip L=2500
37	314046		x	Sängram utan ribbor	Bed bottom without laths
--	311985		x	Ribba d:o L=720	Lath d:o L=720
--	312046		x	Band till ribbotten	Band for laths bottom
38	320679		x	Front säng	Front bed
39	320368		x	Gavel säng H	Gable bed R
40	312335		x	List furu 17,5x55x1510	Wood lath pine 17,5x55x1510
41	314551		T	Matta heltäckning (ange färg)	Carpet (specify colour)
42	320437		x	Värmespalt förlängning	Air gap
43	320633		x	Front högtalare	Front loud speaker
44	320004		x	Dörr utan handtag/gångjärn	Door without handle/hinge
--	311917		x	Gångjärn d:o	Hinge d:o
--	312588		x	Platta gångjärn	Plate hinge
45	314233		T	Värmespalt övre u. överdrag	Air gap upper without covering
--	314529		T	Överdrag d:o (ange färg, se tygprover)	Covering d:o (specify colour, see textiles)
46	320673		x	Sängbord kpl. m. skiva	Bedside table cpl. with board
47	320674		x	Skiva sängbord	Board bedside table
				M= Metervara	M= On the metre
				T= Tillbehör	T= Accessory

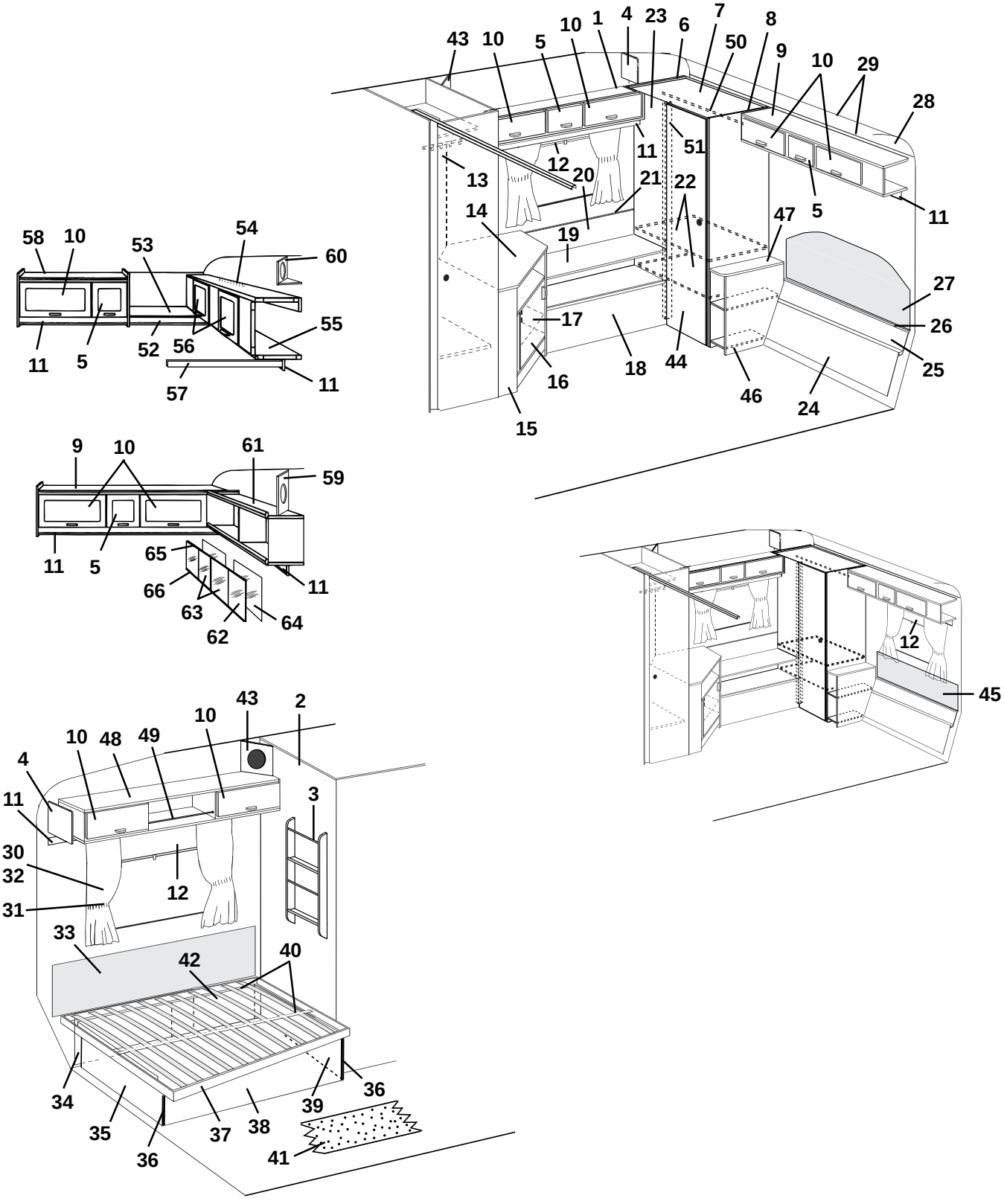
43
10
5
10
1
4
23
6
7
50
8
9
10
29
28
11
51
12
13
20
21
22
14
19
47
5
11
27
17
26
25
16
18
44
46
24
15
58
10
53
54
60
55
11
5
52
56
57
11
9
10
61
59
11
5
65
66
63
62
64
11
12
45
43
2
10
10
48
49
4
11
3
30
32
12
31
33
42
40
34
35
36
37
38
39
36
41

Pos Fig	Det. nr Part. No	Ingår/Fitted 590 E / GSE	Ingår/Fitted 590 E 2,5	Benämning	Description
48	320087		x	Skåp övre kpl. m. luckor/beslag	Cupboard cpl. with doors/holders
49	314573		x	Rasskydd al. rör Ø=8 L=556	Pipe al. Ø=8 L=556
--	800242		x	Plugg plast brun	Plug plastic brown
50	312053		x	Galgstång L=780	Clothes hanger L=780
51	320738		x	Rätninglist L=1705	List L=1705
52	320702		x	List folierad L=2440	Strip L=2440
53	320267		x	Hylla gavel bak	Rack gable rear
54	312233		x	Regel låsning	Lock bar
55	320100		x	Överbäddsskåp kpl. m. luckor/beslag	Upper bed cpl. with doors/holders
56	320007		x	Lucka u. handtag/gångjärn.	Door without handle/hinge
--	860402		x	Gångjärn d:o	Hinge d:o
57	313780		x	Bärregel	Bearing rail
58	320968		x	Skåp övre kpl. m. luckor/beslag	Cupboard upper cpl. with doors/holders
59	320634		x	Front högtalare	Front loud speaker
60	320631		x	Front högtalare	Front loud speaker
--	320632		x	Botten front högtalare	Bottom front loud speaker
61	320258		T	Hylla V-H bak kpl.	Rack L-R rear cpl.
62	313215		T	Skjutlucka kpl. m. spegel/glidlister	Sliding lid cpl. with mirror/sliding strip
63	312606		T	Lucka skjut u. handtag	Sliding lid without handle
--	312056		T	Handtag d:o	Handle d:o
64	312605		T	Spegel 833x240	Mirror 833x240
65	313146		T	Glidlist övre al. L=845	Sliding strip upper al. L=845
66	313147		T	Glidlist undre al. inkl. list ilägg L=845	Sliding strip under al. incl. filling list L=845
--	312059		T	List ilägg d:o plast L=2000	Filling list d:o plastic L=2000

M= Metervara
T= Tillbehör

M= On the metre
T= Accessory

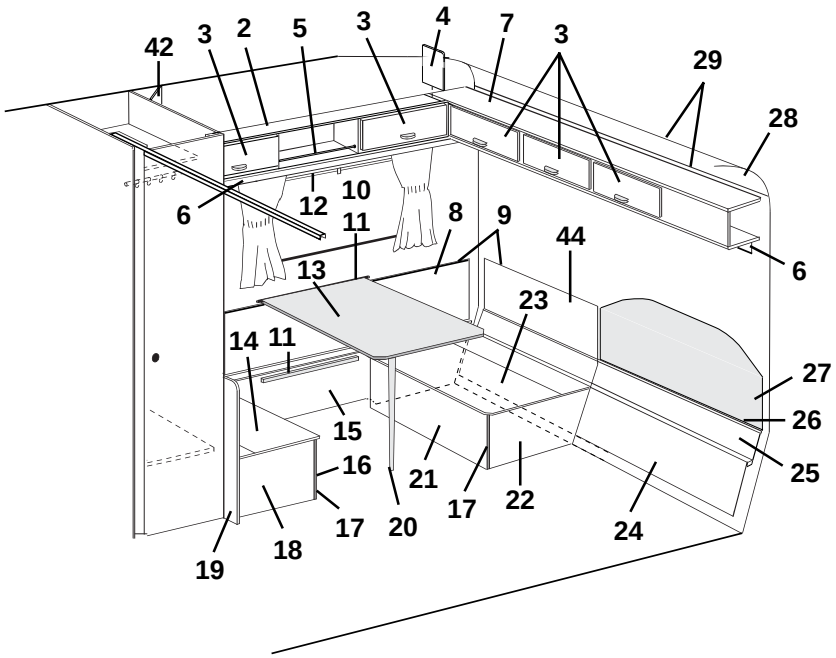
42
3
2
5
3
4
7
3
29
28
6
12
10
11
8
9
44
6
13
23
14
11
27
26
15
16
21
17
22
25
17
20
24
18
19

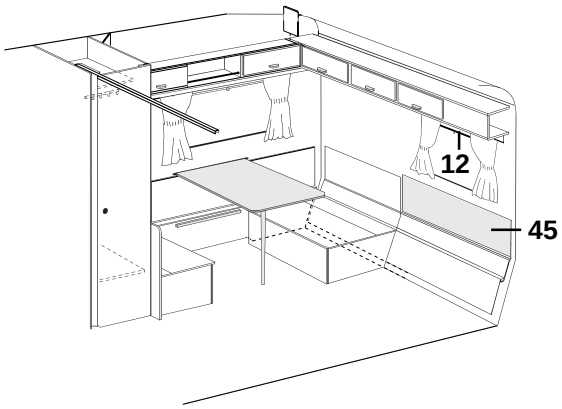
12
45

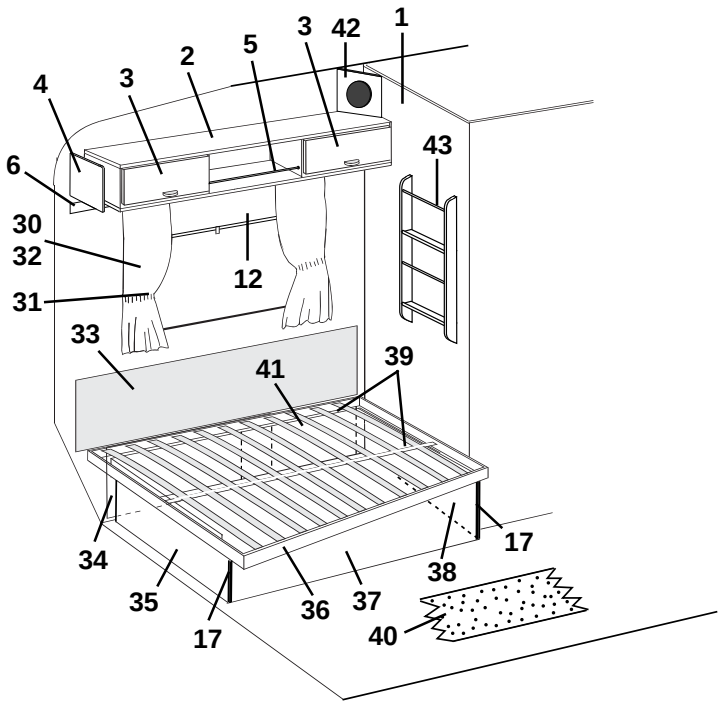
1
42
3
5
2
3
4
43
6
30
32
12
31
33
41
39
34
17
38
35
36
37
17
40

Pos Fig	Det. nr Part. No	Ingår/Fitted 590 E / GSE	Ingår/Fitted 590 E 2,5	Benämning	Description
1	320501	x	x	Vägg tvättrum V kpl.	Wall washroom L kpl.
2	320087	T	x	Skåp övre kpl. m. luckor/beslag	Cupboard cpl. with doors/holders
3	320007	T	x	Lucka u. handtag/gångjärn.	Door without handle/hinge
--	860406	T	x	Gångjärn d:o	Hinge d:o
4	320094	T	x	Passbit	Distance
5	314573	T	x	Rasskydd al. rör Ø=8 L=556	Pipe al. Ø=8 L=556
--	800242	T	x	Plugg plast brun	Plug plastic brown
6	320705	x	x	List folierad L=2440	Strip L=2440
7	320112	x		Skåp gavel kpl. m. luckor/beslag	Cupboard cpl. with doors/holders
--	320146		x	Skåp gavel kpl. m. luckor/beslag	Cupboard cpl. with doors/holders
8	320341	x	x	Värmespalt H bak	Air gap R rear
9	860423	M	M	List kant ljusbrun	Strip, light brown
10	312314	x	x	Fästregel bord	Bracket
11	300108	x	x	List bord väggdel, plast	List wall, plastic
12	204583	x	x	Rullgardin/myggnät kassett L=900	Blind/mosquito net cassette L=900
--	207309	x	x	Dragläpp rullgardin/myggnät kassett	Drawstring blind/mosquito net cassette
--	312770	T	T	Rullgardin L=950	Blind L=950
--	307216	T	T	Styrskena, rullgardin	Guide rail, blind
13	314128	x		Bordsskiva 600x750	Table top 600x750
--	313877		x	Bordsskiva 750x750	Table top 750x750
--	300420	x	x	List bord bordsdel	List board
14	320902	x		Lock bäddlåda H.B. främre	Cover bed box R.R. front
--	312251		x	Lock bäddlåda H.B. främre	Cover bed box R.R. front
15	320404	x	x	Front bäddlåda H.B.	Front bed box R.R.
16	320904	x		Front bäddlåda H.B. främre	Front bed box R.R. front
--	320397		x	Front bäddlåda H.B. främre	Front bed box R.R. front
17	860590	x	x	List hörn plast L=2500	Corner strip L=2500
18	320400	x	x	Gavel bäddlåda H.B. främre	Gable bed box R.R. front
19	320905	x		Vägg vid bäddlåda	Wall by bed box
--	320636		x	Vägg vid bäddlåda	Wall by bed box
20	320711	x	x	Bordsben fällbart H=730	Table leg H=730
21	320903	x		Front bäddlåda H.B. bakre	Front bed box R.R. rear
--	320395		x	Front bäddlåda H.B. bakre	Front bed box R.R. rear
22	320402	x	x	Gavel bäddlåda H.B. bakre	Gable bed box R.R. rear
23	320901	x		Lock bäddlåda H.B. bakre	Cover bed box R.R. rear
--	312250		x	Lock bäddlåda H.B. bakre	Cover bed box R.R. rear
24	320428	x	x	Värmespalt förlängning	Air gap
25	320334	x		Värmespalt nedre	Air gap under
--	320355		x	Värmespalt nedre	Air gap under
26	308928	x		List plast L=2020	List plastic L=2020
--	314287		x	List plast L=2270	List plastic L=2270
27	312369	x		Värmespalt övre u. överdrag	Air gap upper without covering
--	313116	x		Överdrag d:o (ange färg, se tygprover)	Covering d:o (specify colour, see textiles)
--	314052		x	Värmespalt övre u. överdrag	Air gap upper without covering
--	314528		x	Överdrag d:o (ange färg, se tygprover)	Covering d:o (specify colour, see textiles)
28	309974	x	x	Skiva plast	Plastic sheet
29	309973	x		List radie L=2129	List L=2129
--	313884		x	List radie L=2379	List L=2379
30	314379	x		Gardinsats kpl. m. kappa 8695-6	Curtain kit cpl. 8695-6
--	314380	x		Gardinsats kpl. m. kappa 8695-35	Curtain kit cpl. 8695-35
				M= Metervara	M= On the metre
				T= Tillbehör	T= Accessory

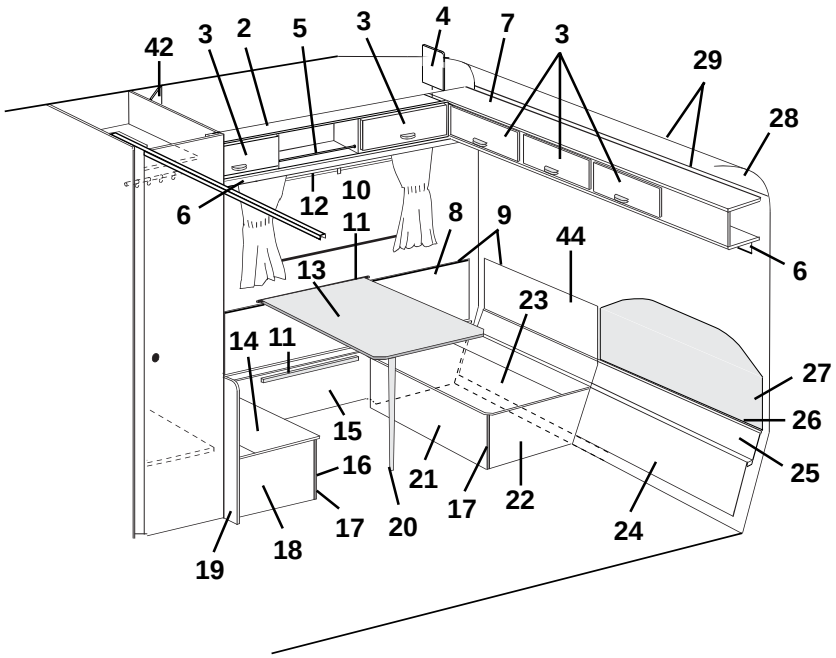
42
3
2
5
3
4
7
3
29
28
6
12
10
11
8
9
44
6
13
23
14
11
27
26
15
16
21
17
22
25
17
20
24
18
19

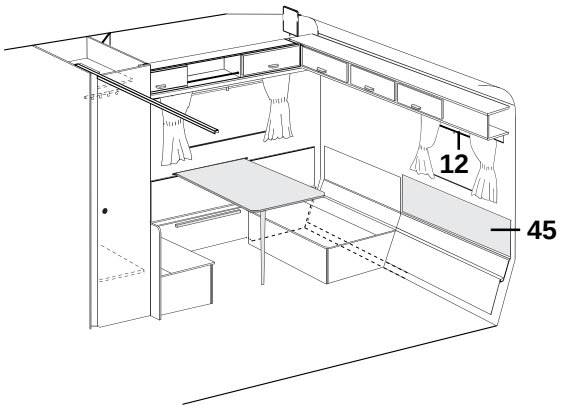
12
45

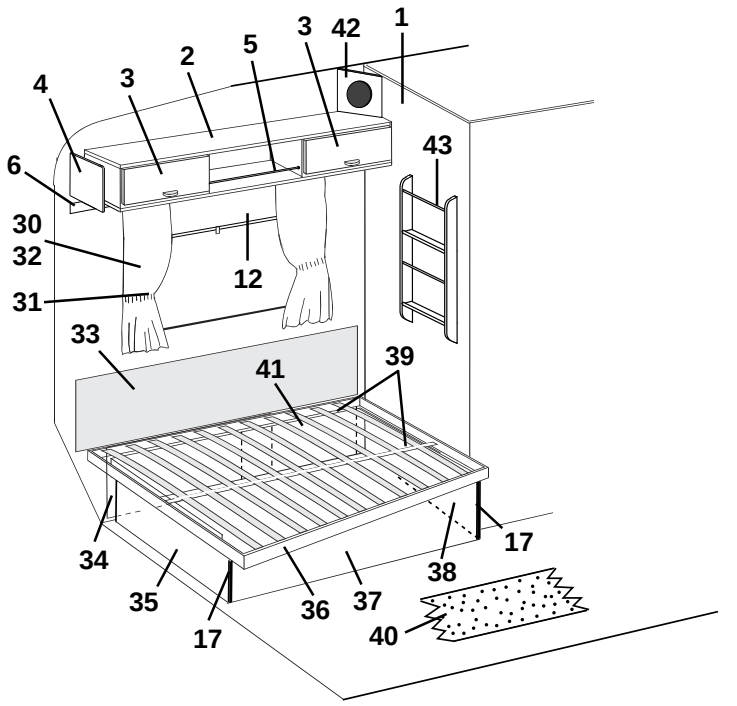
1
42
3
5
2
3
4
43
6
30
32
12
31
33
41
39
34
17
38
35
36
37
17
40

Pos Fig	Det. nr Part. No	Ingår/Fitted 590 E / GSE	Ingår/Fitted 590 E 2,5	Benämning	Description
--	314381	x		Gardinsats kpl. m. kappa 8695-62	Curtain kit cpl. 8695-62
--	314382	x		Gardinsats kpl. m. kappa 8419-119	Curtain kit cpl. 8419-119
--	314383	x		Gardinsats kpl. m. kappa 8695-89	Curtain kit cpl. 8695-89
--	314457		x	Gardinsats kpl. m. kappa 8695-6 u. gav. fönst.	Curtain kit cpl. 8695-6
--	314467		T	Gardinsats kpl. m. kappa 8695-6 m. gav. fönst.	Curtain kit cpl. 8695-6 (gable window)
--	314458		x	Gardinsats kpl. m. kappa 8695-35 u. gav. fönst.	Curtain kit cpl. 8695-35
--	314468		T	Gardinsats kpl. m. kappa 8695-35 m. gav. fönst.	Curtain kit cpl. 8695-35 (gable window)
--	314459		x	Gardinsats kpl. m. kappa 8695-62 u. gav. fönst.	Curtain kit cpl. 8695-62
--	314473		T	Gardinsats kpl. m. kappa 8695-62 m. gav. fönst.	Curtain kit cpl. 8695-62 (gable window)
--	314460		x	Gardinsats kpl. m. kappa 8419-119 u. gav. fönst.	Curtain kit cpl. 8419-119
--	314474		T	Gardinsats kpl. m. kappa 8419-119 m. gav. fönst.	Curtain kit cpl. 8419-119 (gable window)
--	314461		x	Gardinsats kpl. m. kappa 8695-89 u. gav. fönst.	Curtain kit cpl. 8695-89
--	314475		T	Gardinsats kpl. m. kappa 8695-89 m. gav. fönst.	Curtain kit cpl. 8695-89 (gable window)
--	314400	x	x	Gardinlängd H=750 (u. omtag) 8695-6 gul	Curtain H=750 (ex. band) 8695-6 yellow
--	314405	x	x	Gardinlängd H=750 (u. omtag) 8695-35 roströd	Curtain H=750 (ex. band) 8695-35 rust-red
--	314410	x	x	Gardinlängd H=750 (u. omtag) 8695-62 aprikos	Curtain H=750 (ex. band) 8695-62 aprikot
--	314415	x	x	Gardinlängd H=750 (u. omt.) 8419-119 br.(mocka)	Curtain H=750 (ex. band) 8419-119 br. (suede)
--	314420	x	x	Gardinlängd H=750 (u. omtag) linne (för 314415)	Curtain H=750 (ex. band) linen (for 314415)
--	314422	x	x	Gardinlängd H=750 (u. omtag) 8695-89 brun	Curtain H=750 (ex. band) 8695-89 brown
--	314399	x	x	Gardinlängd H=670 (u. omtag) 8695-6 gul	Curtain H=670 (ex. band) 8695-6 yellow
--	314404	x	x	Gardinlängd H=670 (u. omtag) 8695-35 roströd	Curtain H=670 (ex. band) 8695-35 rust-red
--	314409	x	x	Gardinlängd H=670 (u. omtag) 8695-62 aprikos	Curtain H=670 (ex. band) 8695-62 aprikot
--	314414	x	x	Gardinlängd H=670 (u. omt.) 8419-119 br.(mocka)	Curtain H=670 (ex. band) 8419-119 br. (suede)
--	314419	x	x	Gardinlängd H=670 (u. omtag) linne (för 314414)	Curtain H=750 (ex. band) linen (for 314414)
--	314421	x	x	Gardinlängd H=670 (u. omtag) 8695-89 brun	Curtain H=670 (ex. band) 8695-89 brown
--	300884	M	M	Gardinspiral d:o	Curtain hanger d:o
--	314451		x	Gardinkappa L=2160 8695-6 gul	Valance L=2160 8695-6 yellow
--	314452		x	Gardinkappa L=2160 8695-35 roströd	Valance L=2160 8695-35 rust-red
--	314453		x	Gardinkappa L=2160 8695-62 aprikos	Valance L=2160 8695-62 aprikot
--	314454		x	Gardinkappa L=2160 8419-119 brun (mocka)	Valance L=2160 8419-119 brown (suede)
--	314455		x	Gardinkappa L=2160 74074 rutig	Valance L=2160 74074 checked
--	314402	x		Gardinkappa L=1910 8695-6 gul	Valance L=1910 8695-6 yellow
--	314407	x		Gardinkappa L=1910 8695-35 roströd	Valance L=1910 8695-35 rust-red
--	314412	x		Gardinkappa L=1910 8695-62 aprikos	Valance L=1910 8695-62 aprikot
--	314417	x		Gardinkappa L=1910 8419-119 brun (mocka)	Valance L=1910 8419-119 brown (suede)
--	314425	x		Gardinkappa L=1910 74074 rutig	Valance L=1910 74074 checked
--	314401	x	x	Gardinkappa L=1060 8695-6 gul	Valance L=1060 8695-6 yellow
--	314406	x	x	Gardinkappa L=1060 8695-35 roströd	Valance L=1060 8695-35 rust-red
--	314411	x	x	Gardinkappa L=1060 8695-62 aprikos	Valance L=1060 8695-62 aprikot
--	314416	x	x	Gardinkappa L=1060 8419-119 brun (mocka)	Valance L=1060 8419-119 brown (suede)
--	314423	x	x	Gardinkappa L=1060 8695-89 brun	Valance L=1060 8695-89 brown
--	314426	x	x	Gardinkappa L=1060 74074 rutig	Valance L=1060 74074 checked
--	309768	M	M	Band kardborre d:o B=16 mm	Band with teasel fastening d:o
31	314403	x	x	Omtagsband färg 8695-6 gul	Band for curtain 8695-6 yellow
--	314408	x	x	Omtagsband färg 8695-35 roströd	Band for curtain 8695-35 rust-red
--	314413	x	x	Omtagsband färg 8695-62 aprikos	Band for curtain 8695-62 aprikot
--	314418	x	x	Omtagsband färg 8419-119 brun (mocka)	Band for curtain 8419-119 brown (suede)
--	314424	x	x	Omtagsband färg 8695-89 brun	Band for curtain 8695-89 brown
--	314427	x	x	Omtagsband färg 74074 rutig	Band for curtain 74074 checked
--	309768	M	M	Band kardborre d:o B=16 mm	Band with teasel fastening d:o
				M= Metervara	M= On the metre
				T= Tillbehör	T= Accessory

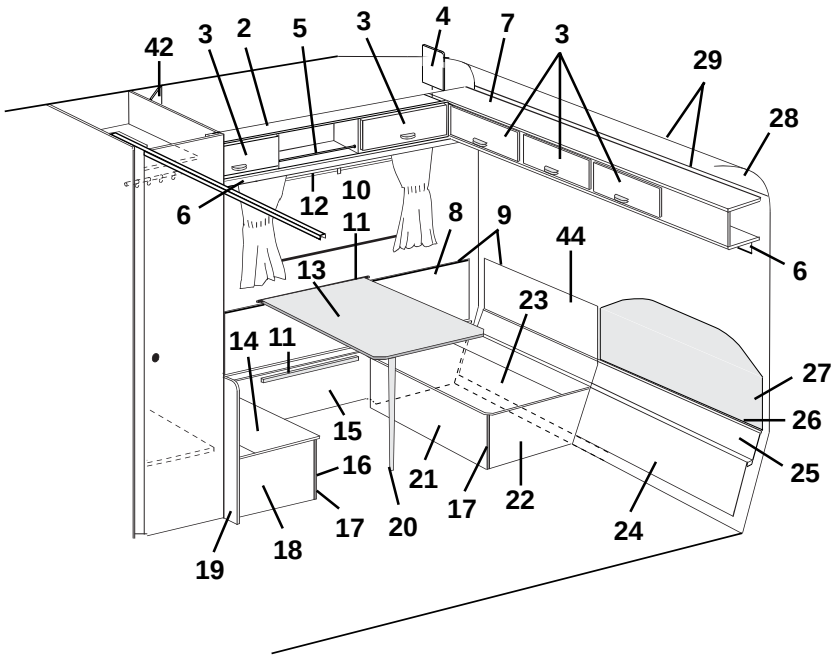
42
3
2
5
3
4
7
3
29
28
6
12
10
11
8
9
44
6
13
23
14
11
27
26
15
16
21
17
22
25
17
20
24
18
19

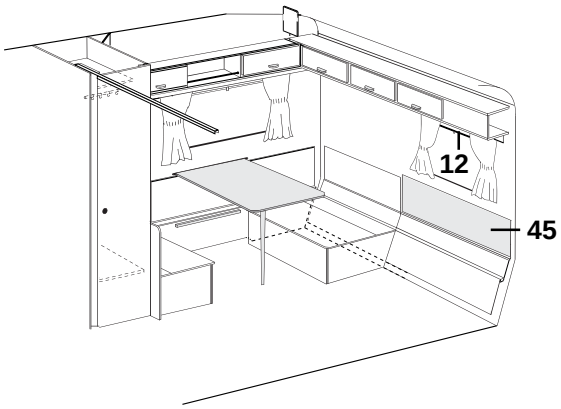
12
45

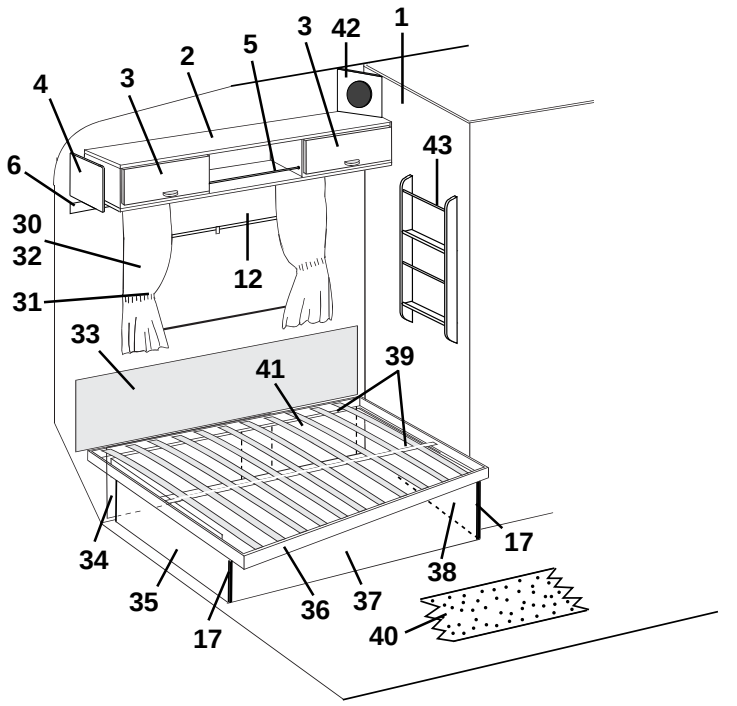
1
42
3
5
2
3
4
43
6
30
32
12
31
33
41
39
34
17
38
35
36
37
17
40

Pos Fig	Det. nr Part. No	Ingår/Fitted 590 E / GSE	Ingår/Fitted 590 E 2,5	Benämning	Description
32	313945	x	x	Gardinlängd tyll 600x670	Curtain tulle 600x670
33	312006	x	x	Värmespalt övre u. överdrag	Air gap upper without covering
--	313114	x	x	Överdrag d:o (ange färg, se tygprover)	Covering d:o (specify colour, see textiles)
34	320436	x	x	Värmespalt förlängning	Air gap
35	320372	x	x	Gavel säng V	Gable bed L
36	312336	x		Sängram utan ribbor	Bed bottom without laths
--	314046		x	Sängram utan ribbor	Bed bottom without laths
--	311985	x	x	Ribba d:o L=720	Lath d:o L=720
--	312046	x	x	Band till ribbotten	Band for laths bottom
37	320679	x	x	Front säng	Front bed
38	320368	x	x	Gavel säng H	Gable bed R
39	312335	x	x	List furu 17,5x55x1510	Wood lath pine 17,5x55x1510
40	314585	T		Matta heltäckning (ange färg)	Carpet (specify colour)
--	314333		T	Matta heltäckning (ange färg)	Carpet (specify colour)
41	320437	x	x	Värmespalt förlängning	Air gap
42	320633	T	x	Front högtalare	Front loud speaker
43	320316	T	x	Tidningshylla	Newspaper rack
44	320910	x		Värmespalt H gavel bak	Air gap R gable rear
--	320362		x	Värmespalt H gavel bak	Air gap R gable rear
45	314233		T	Värmespalt övre u. överdrag	Air gap upper without covering
--	314529		T	Överdrag d:o (ange färg, se tygprover)	Covering d:o (specify colour, see textiles)

M= Metervara
T= Tillbehör

M= On the metre
T= Accessory

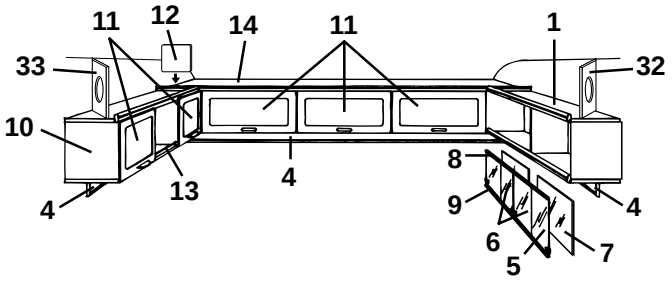
11
12
14
11
1
33
32
10
13
4
8
9
6
5
7

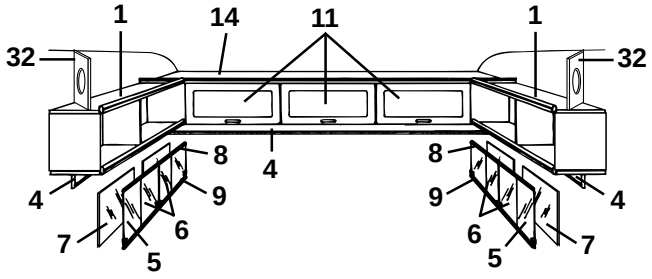
1
14
11
1
32
32
4
8
9
6
5
7

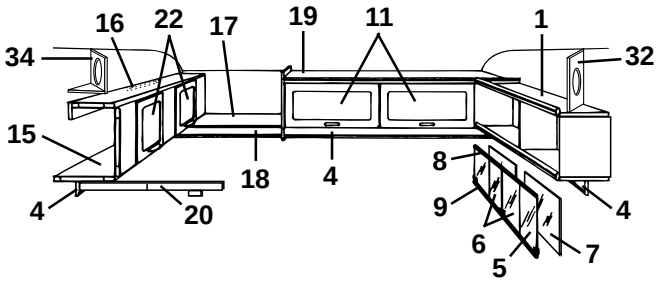
16
22
17
19
11
1
34
32
15
18
4
20
8
9
6
5
7

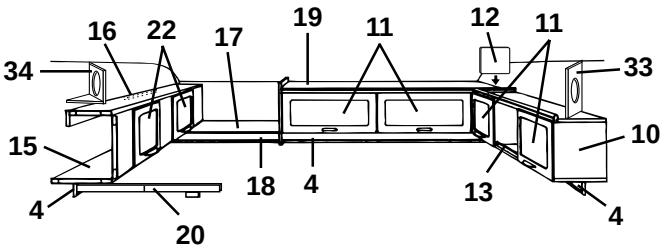
16
22
17
19
11
12
11
34
33
15
10
18
4
13
20

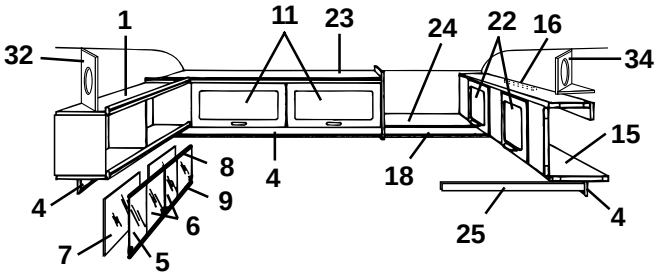
1
11
23
24
22
16
32
34
15
8
4
18
9
6
7
5
25

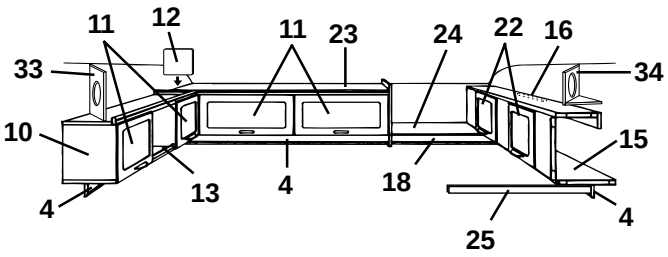
11
12
11
23
24
22
16
33
34
10
15
13
4
18
25

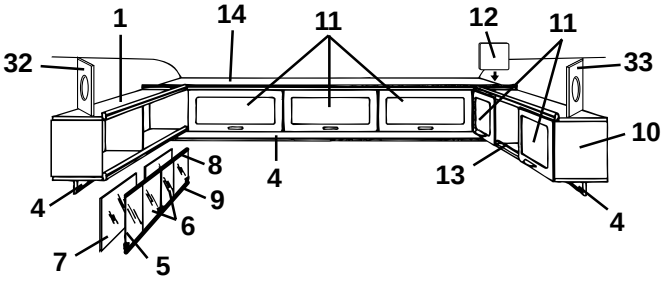
1
14
11
12
11
32
33
10
8
4
13
9
6
7
5

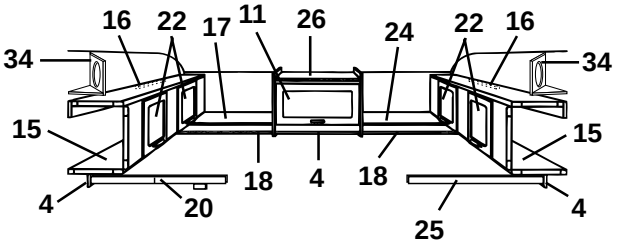
16
22
17
11
26
24
22
16
34
34
15
15
18
4
18
20
25

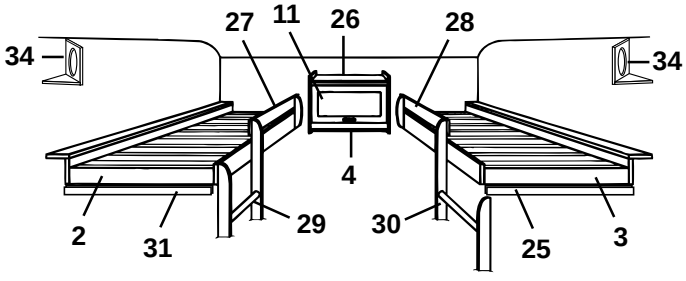
27
11
26
28
34
34
4
2
31
29
30
25
3

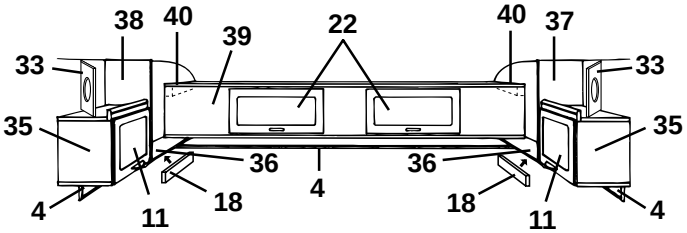
38
40
39
22
40
37
33
33
35
35
36
36
4
4
11
18
18
11

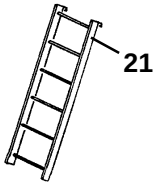
21

Pos Fig	Det. nr Part. No	Ingår/Fitted 590 E / GSE	Ingår/Fitted 590 E 2,5	Benämning	Description
1	320258	x		Hylla V-H bak kpl.	Rack L-R rear cpl.
2	321039	x		Sängram H u. ribbor	Bed bottom R without laths
--	311985	x		Ribba d:o L=720	Lath d:o L=720
--	312046	x		Band till ribbotten	Band for laths bottom
3	320440	x		Sängram V u. ribbor	Bed bottom L without laths
--	311985	x		Ribba d:o L=720	Lath d:o L=720
--	312046	x		Band till ribbotten	Band for laths bottom
4	320705	x		List folierad L=2440	Strip L=2440
5	313215	T		Skjutlucka kpl. m. spegel/glidlister	Sliding lid cpl. with mirror/sliding strip
6	312606	T		Lucka skjut u. handtag	Sliding lid without handle
--	312056	T		Handtag d:o	Handle d:o
7	312605	T		Spegel 833x240	Mirror 833x240
8	313146	T		Glidlist övre al. L=845	Sliding strip upper al. L=845
9	313147	T		Glidlist undre al. inkl. list ilägg L=845	Sliding strip under al. incl. filling list L=845
--	312059	T		List ilägg d:o plast L=2000	Filling list d:o plastic L=2000
10	320087	x		Skåp övre kpl. m. luckor/beslag	Cupboard cpl. with doors/holders
11	320007	x		Lucka u. handtag/gångjärn.	Door without handle/hinge
--	860406	x		Gångjärn d:o	Hinge d:o
12	320094	x		Passbit	Distance
13	314573	x		Rasskydd al. rör Ø=8 L=556	Pipe al. Ø=8 L=556
--	800242	x		Plugg plast brun	Plug plastic brown
14	320112	x		Skåp gavel kpl. m. luckor/beslag	Cupboard cpl. with doors/holders
15	320100	x		Överbäddsskåp kpl. m. luckor/beslag	Upper bed cpl. with doors/holders
16	312233	x		Regel låsning	Lock bar
17	320263	x		Hylla gavel bak	Rack gable rear
18	320702	x		List folierad L=2440	Strip L=2440
19	320126	x		Skåp övre kpl. m. luckor/beslag	Cupboard upper cpl. with doors/holders
20	312713	x		Regel överbädd	Latch upper bed
--	312726	x		Kloss d:o	Block d:o
21	312613	T		Stege kpl. med krokar	Ladder cpl. with hooks
--	860426	T		Krok till stege	Hook for ladder
22	320007	x		Lucka u. handtag/gångjärn.	Door without handle/hinge
--	860402	x		Gångjärn d:o	Hinge d:o
23	320131	x		Skåp övre kpl. m. luckor/beslag	Cupboard upper cpl. with doors/holders
24	320267	x		Hylla gavel bak	Rack gable rear
25	312313	x		Bärregel	Bearing rail
26	320124	x		Skåp övre kpl. m. lucka/beslag	Cupboard upper cpl. with door/holders
27	321037	x		Rasskydd H	Fall protection R
28	320442	x		Rasskydd V	Fall protection L
29	321034	x		Stege H	Ladder
30	320444	x		Stege V	Ladder
31	312436	x		Bärregel	Bearing rail
32	320634	T		Front högtalare	Front loud speaker
33	320633	T		Front högtalare	Front loud speaker
34	320631	T		Front högtalare	Front loud speaker
--	320632	T		Botten front högtalare	Bottom front loud speaker
35	320080	x		Skåp V-H bak kpl. m. lucka/beslag	Cupboard L-R rear cpl. with door/holders
36	320298	x		Hylla V-H bak	Rack L-R rear
37	320086	x		Gavel V yttre	Gable L outer
38	320085	x		Gavel H yttre	Gable R outer
39	320106	x		Överbäddsskåp kpl. m. luckor/beslag	Upper bed cpl. with doors/holders
40	309617	x		Fästkloss	Clamp
				T= Tillbehör	T= Accessory

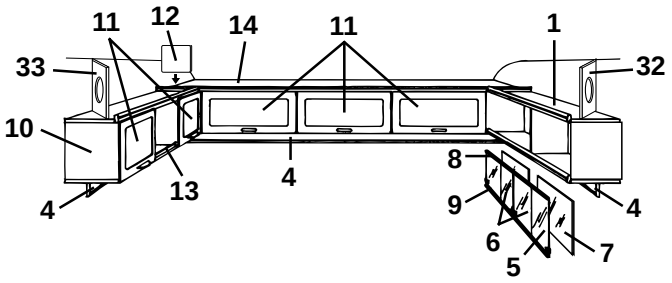
11
12
14
11
1
33
32
10
13
4
8
9
6
5
7

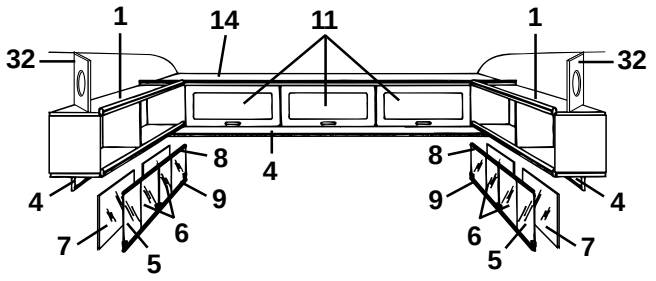
1
14
11
1
32
32
4
8
9
6
5
7

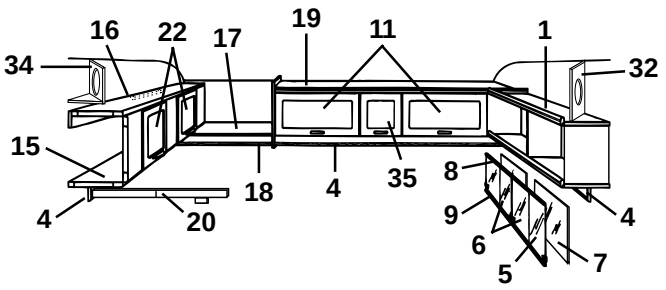
16
22
17
19
11
1
34
32
15
18
4
35
20
8
9
6
5
7

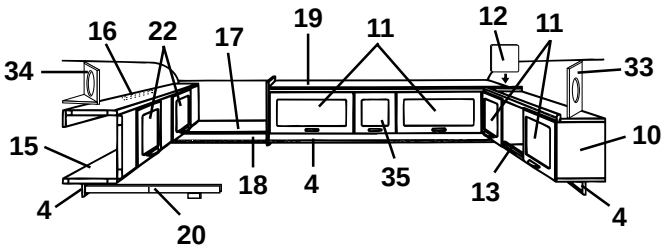
16
22
17
19
11
12
11
34
33
15
10
18
4
35
13
20

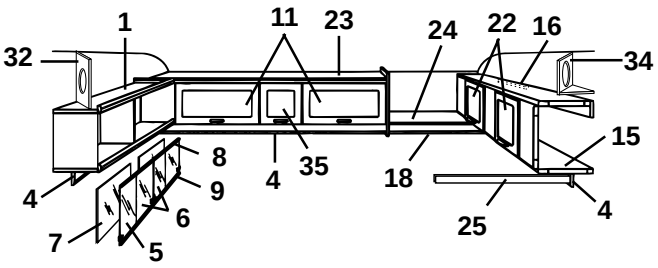
1
11
23
24
22
16
32
34
15
8
9
6
7
5
4
35
18
25

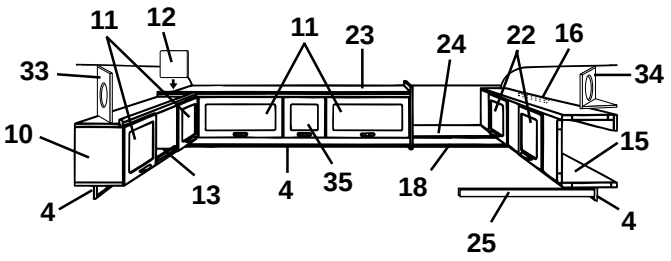
11
12
11
23
24
22
16
33
34
10
15
13
4
35
18
25

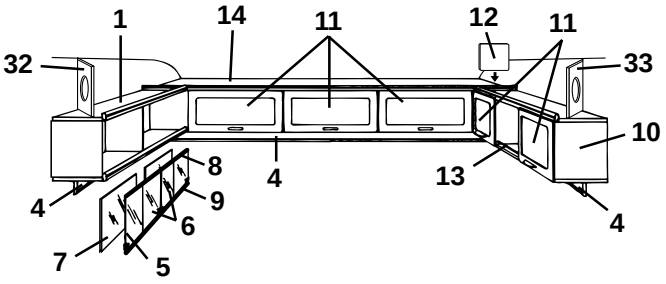
1
14
11
12
11
32
33
10
8
9
6
7
5
4
13

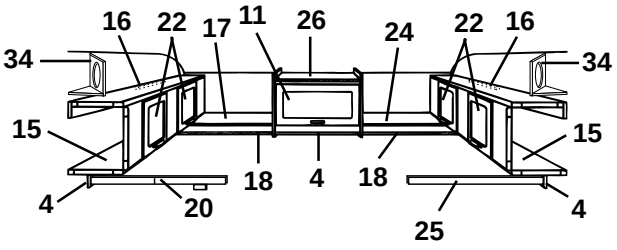
16
22
17
11
26
24
22
16
34
34
15
15
18
4
18
20
25

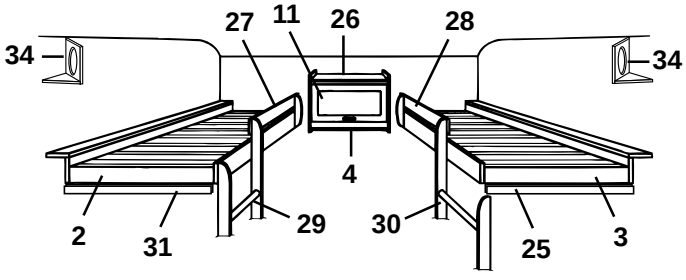
27
11
26
28
34
34
4
2
31
29
30
25
3


21

Pos Fig	Det. nr Part. No	Ingår/Fitted 590 E / GSE	Ingår/Fitted 590 E 2,5	Benämning	Description
1	320258		x	Hylla V-H bak kpl.	Rack L-R rear cpl.
2	321039		x	Sängram H u. ribbor	Bed bottom R without laths
--	311985		x	Ribba d:o L=720	Lath d:o L=720
--	312046		x	Band till ribbotten	Band for laths bottom
3	320440		x	Sängram V u. ribbor	Bed bottom L without laths
--	311985		x	Ribba d:o L=720	Lath d:o L=720
--	312046		x	Band till ribbotten	Band for laths bottom
4	320705		x	List folierad L=2440	Strip L=2440
5	313215		x	Skjutlucka kpl. m. spegel/glidlister	Sliding lid cpl. with mirror/sliding strip
6	312606		x	Lucka skjut u. handtag	Sliding lid without handle
--	312056		x	Handtag d:o	Handle d:o
7	312605		x	Spegel 833x240	Mirror 833x240
8	313146		x	Glidlist övre al. L=845	Sliding strip upper al. L=845
9	313147		x	Glidlist undre al. inkl. list ilägg L=845	Sliding strip under al. incl. filling list L=845
--	312059		x	List ilägg d:o plast L=2000	Filling list d:o plastic L=2000
10	320087		x	Skåp övre kpl. m. luckor/beslag	Cupboard cpl. with doors/holders
11	320007		x	Lucka u. handtag/gångjärn.	Door without handle/hinge
--	860406		x	Gångjärn d:o	Hinge d:o
12	320094		x	Passbit	Distance
13	314573		x	Rasskydd al. rör Ø=8 L=556	Pipe al. Ø=8 L=556
--	800242		x	Plugg plast brun	Plug plastic brown
14	320146		x	Skåp gavel kpl. m. luckor/beslag	Cupboard cpl. with doors/holders
15	320100		x	Överbäddsskåp kpl. m. luckor/beslag	Upper bed cpl. with doors/holders
16	312233		x	Regel låsning	Lock bar
17	320286		x	Hylla gavel bak	Rack gable rear
18	320702		x	List folierad L=2440	Strip L=2440
19	320157		x	Skåp övre kpl. m. luckor/beslag	Cupboard upper cpl. with doors/holders
20	312713		x	Regel överbädd	Latch upper bed
--	312726		x	Kloss d:o	Block d:o
21	312613		T	Stege kpl. med krokar	Ladder cpl. with hooks
--	860426		T	Krok till stege	Hook for ladder
22	320007		x	Lucka u. handtag/gångjärn.	Door without handle/hinge
--	860402		x	Gångjärn d:o	Hinge d:o
23	320162		x	Skåp övre utan luckor/beslag	Cupboard upper without doors/holders
24	320289		x	Hylla gavel bak	Rack gable rear
25	312313		x	Bärregel	Bearing rail
26	320124		x	Skåp övre kpl. m. lucka/beslag	Cupboard upper cpl. with door/holders
27	321037		x	Rasskydd H	Fall protection R
28	320442		x	Rasskydd V	Fall protection L
29	321034		x	Stege H	Ladder
30	320444		x	Stege V	Ladder
31	312436		x	Bärregel	Bearing rail
32	320634		x	Front högtalare	Front loud speaker
33	320633		x	Front högtalare	Front loud speaker
34	320631		x	Front högtalare	Front loud speaker
--	320632		x	Botten front högtalare	Bottom front loud speaker
35	320013		x	Lucka u. handtag/gångjärn.	Door without handle/hinge
--	860406		x	Gångjärn d:o	Hinge d:o
				T= Tillbehör	T= Accessory

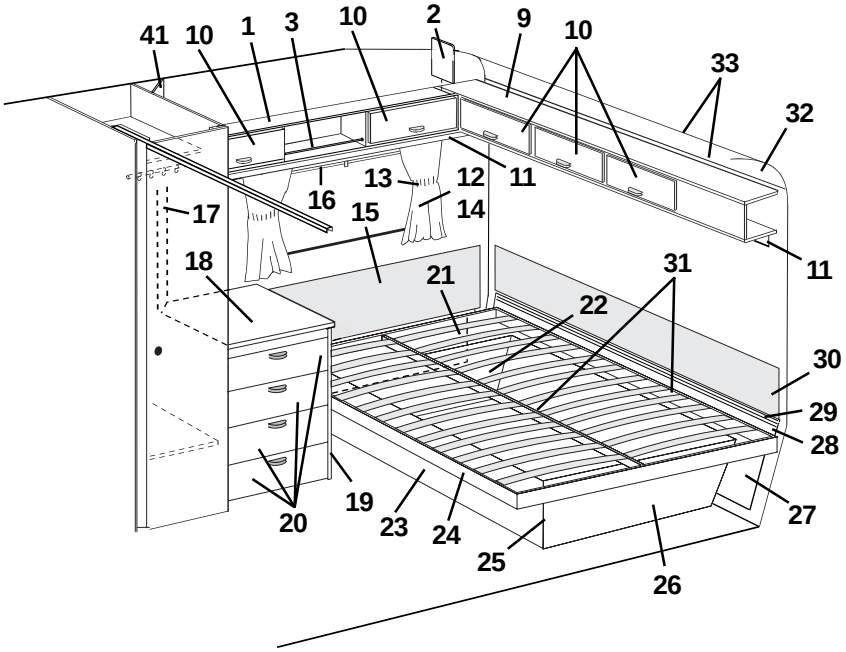
41
10
1
3
10
2
9
10
33
32
16
13
12
11
17
15
14
11
18
21
31
22
30
29
28
20
19
23
24
25
26
27

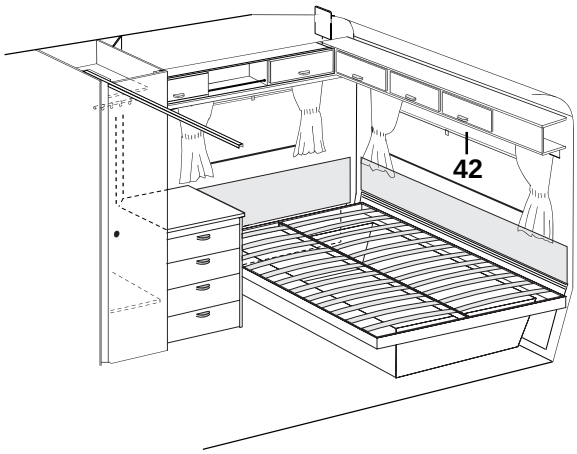
42

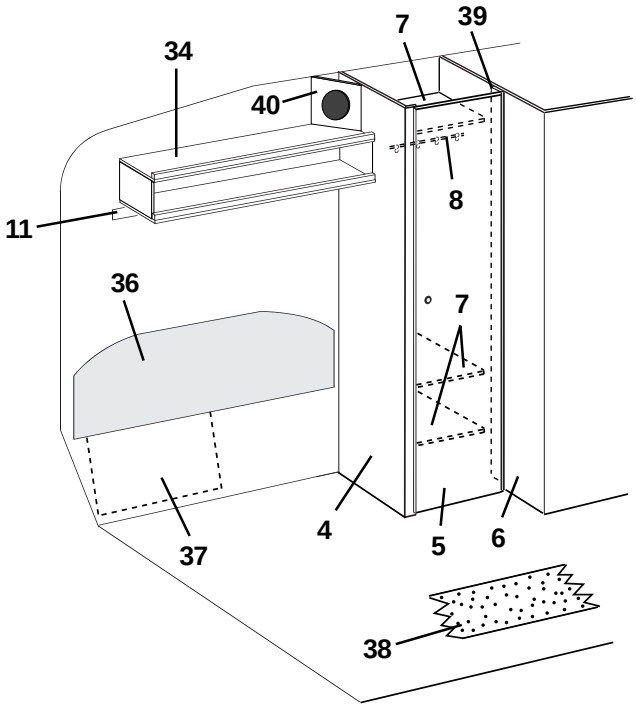
34
7
39
40
8
11
36
7
4
5
6
37
38

Pos Fig	Det. nr Part. No	Ingår/Fitted 590 E / GSE	Ingår/Fitted 590 E 2,5	Benämning	Description
1	320087	x		Skåp övre kpl. m. luckor/beslag	Cupboard cpl. with doors/holders
2	320094	x		Passbit	Distance
3	314573	x		Rasskydd al. rör Ø=8 L=556	Pipe al. Ø=8 L=556
--	800242	x		Plugg plast brun	Plug plastic brown
4	320534	x		Vägg garderob V utan beslag	Wall wardrobe L without holders
5	320001	x		Dörr utan lås/gångjärn	Door without lock/hinge
--	311917	x		Gångjärn d:o	Hinge d:o
--	312588	x		Platta gångjärn	Plate hinge
--	320637	x		Rätningslist d:o L=1790	List d:o L=1790
6	320509	x		Vägg tvättrum V utan beslag	Wall washroom L without holders
7	320610	x		Hylla garderob	Rack wardrobe
8	312053	x		Galgstång L=780	Clothes hanger L=780
9	320112	x		Skåp gavel kpl. m. luckor/beslag	Cupboard cpl. with doors/holders
10	320007	x		Lucka u. handtag/gångjärn.	Door without handle/hinge
--	860406	x		Gångjärn d:o	Hinge d:o
11	320705	x		List folierad L=2440	Strip L=2440
12	314369	x		Gardinsats kpl. m. kappa 8695-6 u. gav. fönst.	Curtain kit cpl. 8695-6
--	314374	T		Gardinsats kpl. m. kappa 8695-6 m. gav. fönst.	Curtain kit cpl. 8695-6 (gable window)
--	314370	x		Gardinsats kpl. m. kappa 8695-35 u. gav. fönst.	Curtain kit cpl. 8695-35
--	314375	T		Gardinsats kpl. m. kappa 8695-35 m. gav. fönst.	Curtain kit cpl. 8695-35 (gable window)
--	314371	x		Gardinsats kpl. m. kappa 8695-62 u. gav. fönst.	Curtain kit cpl. 8695-62
--	314376	T		Gardinsats kpl. m. kappa 8695-62 m. gav. fönst.	Curtain kit cpl. 8695-62 (gable window)
--	314372	x		Gardinsats kpl. m. kappa 8419-119 u. gav. fönst.	Curtain kit cpl. 8419-119
--	314377	T		Gardinsats kpl. m. kappa 8419-119 m. gav. fönst.	Curtain kit cpl. 8419-119 (gable window)
--	314373	x		Gardinsats kpl. m. kappa 8695-89 u. gav. fönst.	Curtain kit cpl. 8695-89
--	314378	T		Gardinsats kpl. m. kappa 8695-89 m. gav. fönst.	Curtain kit cpl. 8695-89 (gable window)
--	314400	x		Gardinlängd H=750 (u. omtag) 8695-6 gul	Curtain H=750 (ex. band) 8695-6 yellow
--	314405	x		Gardinlängd H=750 (u. omtag) 8695-35 roströd	Curtain H=750 (ex. band) 8695-35 rust-red
--	314410	x		Gardinlängd H=750 (u. omtag) 8695-62 aprikos	Curtain H=750 (ex. band) 8695-62 aprikot
--	314415	x		Gardinlängd H=750 (u. omt.) 8419-119 br.(mocka)	Curtain H=750 (ex. band) 8419-119 br. (suede)
--	314420	x		Gardinlängd H=750 (u. omtag) linne (för 314415)	Curtain H=750 (ex. band) linen (for 314415)
--	314422	x		Gardinlängd H=750 (u. omtag) 8695-89 brun	Curtain H=750 (ex. band) 8695-89 brown
--	314399	x		Gardinlängd H=670 (u. omtag) 8695-6 gul	Curtain H=670 (ex. band) 8695-6 yellow
--	314404	x		Gardinlängd H=670 (u. omtag) 8695-35 roströd	Curtain H=670 (ex. band) 8695-35 rust-red
--	314409	x		Gardinlängd H=670 (u. omtag) 8695-62 aprikos	Curtain H=670 (ex. band) 8695-62 aprikot
--	314414	x		Gardinlängd H=670 (u. omt.) 8419-119 br.(mocka)	Curtain H=670 (ex. band) 8419-119 br. (suede)
--	314419	x		Gardinlängd H=670 (u. omtag) linne (för 314414)	Curtain H=750 (ex. band) linen (for 314414)
--	314421	x		Gardinlängd H=670 (u. omtag) 8695-89 brun	Curtain H=670 (ex. band) 8695-89 brown
--	300884	M		Gardinspiral d:o	Curtain hanger d:o
--	314402	x		Gardinkappa L=1910 8695-6 gul	Valance L=1910 8695-6 yellow
--	314407	x		Gardinkappa L=1910 8695-35 roströd	Valance L=1910 8695-35 rust-red
--	314412	x		Gardinkappa L=1910 8695-62 aprikos	Valance L=1910 8695-62 aprikot
--	314417	x		Gardinkappa L=1910 8419-119 brun (mocka)	Valance L=1910 8419-119 brown (suede)
--	314425	x		Gardinkappa L=1910 74074 rutig	Valance L=1910 74074 checked
--	314401	x		Gardinkappa L=1060 8695-6 gul	Valance L=1060 8695-6 yellow
--	314406	x		Gardinkappa L=1060 8695-35 roströd	Valance L=1060 8695-35 rust-red
--	314411	x		Gardinkappa L=1060 8695-62 aprikos	Valance L=1060 8695-62 aprikot
--	314416	x		Gardinkappa L=1060 8419-119 brun (mocka)	Valance L=1060 8419-119 brown (suede)
--	314423	x		Gardinkappa L=1060 8695-89 brun	Valance L=1060 8695-89 brown
--	314426	x		Gardinkappa L=1060 74074 rutig	Valance L=1060 74074 checked
				M= Metervara	M= On the metre
				T= Tillbehör	T= Accessory

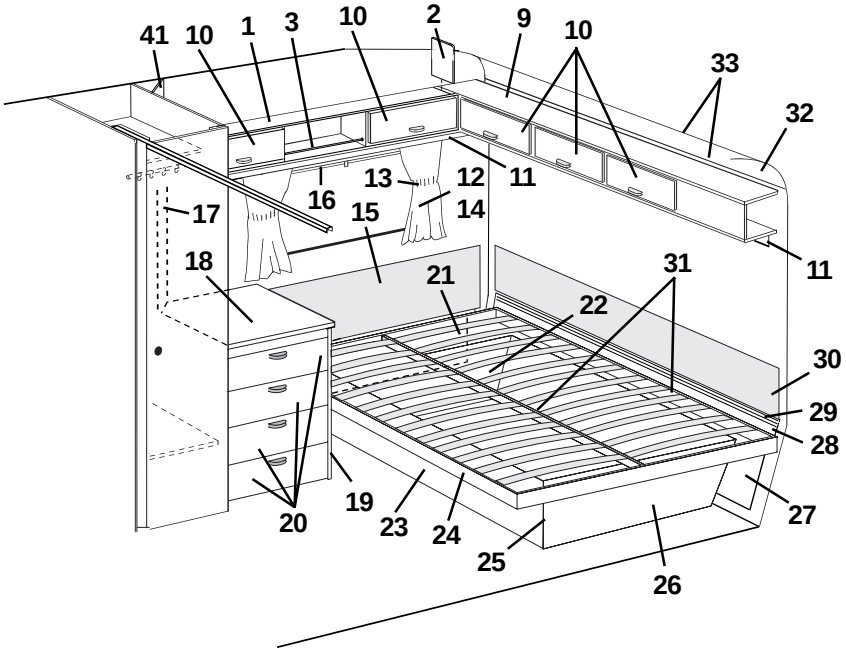
41
10
1
3
10
2
9
10
33
32
16
13
12
11
17
15
14
11
18
21
31
22
30
29
28
19
20
23
24
25
26
27

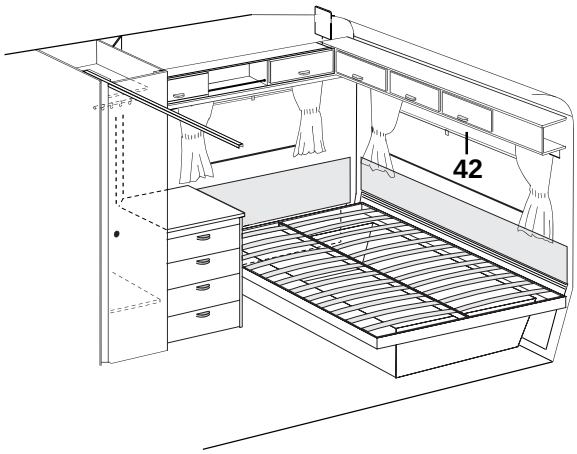
42

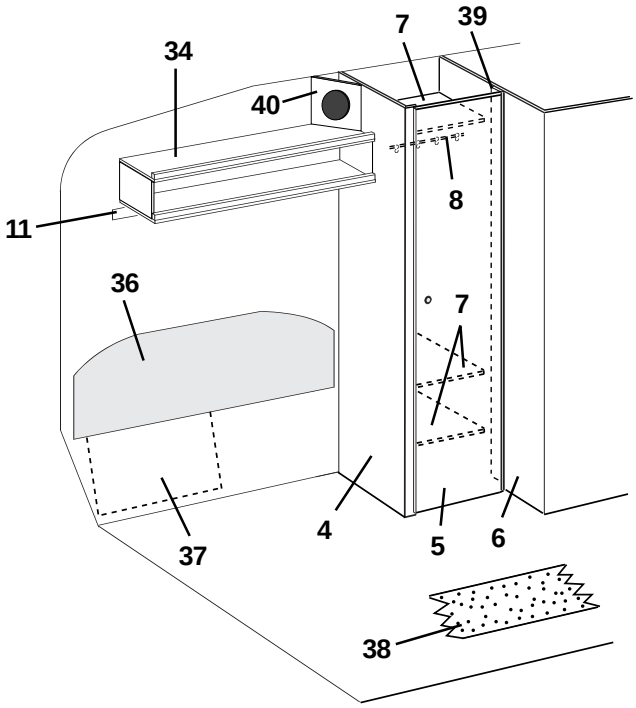
34
7
39
40
8
11
36
7
4
5
6
37
38

Pos Fig	Det. nr Part. No	Ingår/Fitted 590 E / GSE	Ingår/Fitted 590 E 2,5	Benämning	Description
--	309768	M		Band kardborre d:o B=16 mm	Band with teasel fastening d:o
13	314403	x		Omtagsband färg 8695-6 gul	Band for curtain 8695-6 yellow
--	314408	x		Omtagsband färg 8695-35 roströd	Band for curtain 8695-35 rust-red
--	314413	x		Omtagsband färg 8695-62 aprikos	Band for curtain 8695-62 aprikot
--	314418	x		Omtagsband färg 8419-119 brun (mocka)	Band for curtain 8419-119 brown (suede)
--	314424	x		Omtagsband färg 8695-89 brun	Band for curtain 8695-89 brown
--	314427	x		Omtagsband färg 74074 rutig	Band for curtain 74074 checked
--	309768	M		Band kardborre d:o B=16 mm	Band with teasel fastening d:o
14	313945	x		Gardinlängd tyll 600x670	Curtain tulle 600x670
--	313946	T		Gardinlängd tyll 1450x670 (endast gavelfönster)	Curtain tulle 1450x670 (only gable window)
15	312462	x		Värmespalt H.B. u. överdrag	Air gap R.R. without covering
--	313120	x		Överdrag d:o (ange färg, se tygprover)	Covering d:o (specify colour,see textiles)
16	204583	x		Rullgardin/myggnät kassett L=900	Blind/mosquito net cassette L=900
--	207309	x		Dragläpp rullgardin/myggnät kassett	Drawstring blind/mosquito net cassette
--	312770	T		Rullgardin L=950	Blind L=950
--	307216	T		Styrskena, rullgardin	Guide rail, blind
17	320624	x		Front el-uttag	Front outlet
18	313925	x		Skiva byrå	Board
19	320209	x		Byrå u. skiva/lådor	Chest of drawers without board/drawers
20	314582	x		Låda kpl. med handtag	Drawer cpl. with handle
--	320712	x		Lådförstycke u. handtag	Drawer front without handle
21	320433	x		Värmespalt förlängning	Air gap
22	320380	x		Gavel säng H	Gable bed R
23	320374	x		Front säng	Front bed
24	312846	x		Sängram utan ribbor	Bed bottom without laths
--	311985	x		Ribba d:o L=720	Lath d:o L=720
--	312046	x		Band till ribbotten	Band for laths bottom
25	860590	x		List hörn plast L=2500	Corner strip L=2500
26	320382	x		Gavel säng V	Gable bed L
27	320428	x		Värmespalt förlängning	Air gap
28	320334	x		Värmespalt nedre	Air gap under
29	308928	x		List plast L=2020	List plastic L=2020
30	312011	x		Värmespalt övre u. överdrag	Air gap upper without covering
--	313115	x		Överdrag d:o (ange färg, se tygprover)	Covering d:o (specify colour,see textiles)
31	312861	x		List furu 17,5x55x1200	Wood lath pine 17,5x55x1200
32	309974	x		Skiva plast	Plastic sheet
33	309973	x		List radie L=2129	List L=2129
34	321001	x		Hylla kpl. V-H bak	Rack cpl. L-R rear
36	312459	x		Värmespalt V.B. u. överdrag	Air gap L. rear without covering
--	313119	x		Överdrag d:o (ange färg, se tygprover)	Covering d:o (specify colour,see textiles)
37	320436	x		Värmespalt förlängning	Air gap
38	313197	T		Matta heltäckning (ange färg)	Carpet (specify colour)
39	320511	x		List folierad L=1948	Strip L=1948
40	320634	T		Front högtalare	Front loud speaker
41	320633	T		Front högtalare	Front loud speaker
42	312769	T		Rullgardin L=1650	Blind L=1650
--	307216	T		Styrskena, rullgardin	Guide rail, blind

M= Metervara
T= Tillbehör

M= On the metre
T= Accessory

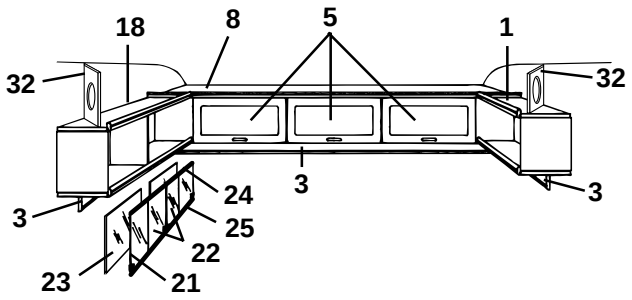
18
8
5
1
32
32
3
3
24
25
22
23
21

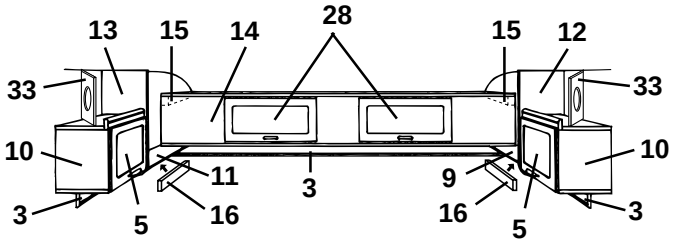
13
15
14
28
15
12
33
33
10
10
11
3
9
3
3
5
16
16
5
3

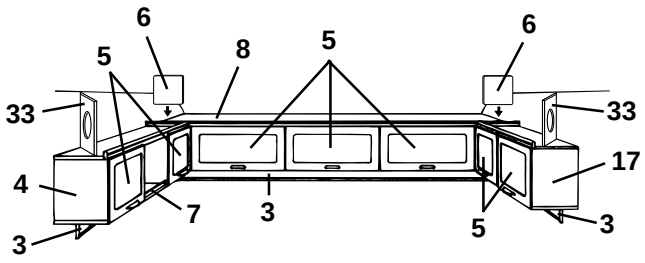
6
5
8
5
6
33
33
17
4
7
3
3
5
3

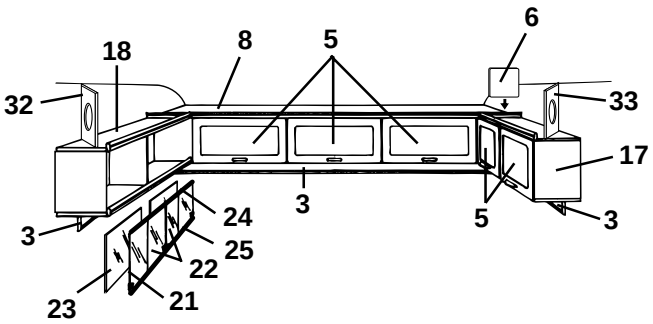
18
8
5
6
32
33
17
3
5
3
24
25
22
23
21

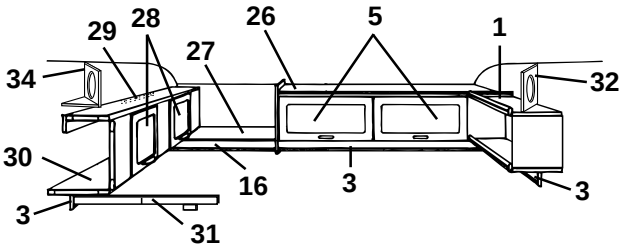
29
28
26
5
1
34
27
32
30
16
3
3
3
31

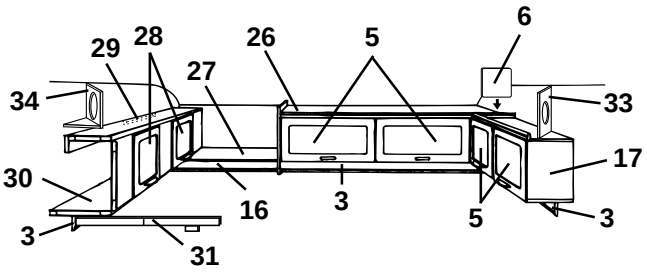
29
28
26
5
6
34
27
33
30
17
16
3
3
5
3
31


35

Pos Fig	Det. nr Part. No	Ingår/Fitted 590 E / GSE	Ingår/Fitted 590 E 2,5	Benämning	Description
1	321001	x		Hylla kpl. V-H bak	Rack cpl. L-R rear
3	320705	x		List folierad L=2440	Strip L=2440
4	320087	x		Skåp övre kpl. m. luckor/beslag	Cupboard cpl. with doors/holders
5	320007	x		Lucka u. handtag/gångjärn.	Door without handle/hinge
--	860406	x		Gångjärn d:o	Hinge d:o
6	320094	x		Passbit	Distance
7	314573	x		Rasskydd al. rör Ø=8 L=556	Pipe al. Ø=8 L=556
--	800242	x		Plugg plast brun	Plug plastic brown
8	320112	x		Skåp gavel kpl. m. luckor/beslag	Cupboard cpl. with doors/holders
9	320300	x		Hylla V-H bak	Rack L-R rear
10	320080	x		Skåp V-H bak kpl. m. lucka/beslag	Cupboard L-R rear cpl. with door/holders
11	320298	x		Hylla V-H bak	Rack L-R rear
12	320086	x		Gavel V yttre	Gable L outer
13	320085	x		Gavel H yttre	Gable R outer
14	320106	x		Överbäddsskåp kpl. m. luckor/beslag	Upper bed cpl. with doors/holders
15	309617	x		Fästkloss	Clamp
16	320702	x		List folierad L=2440	Strip L=2440
17	320095	x		Skåp V-H bak kpl. m. luckor/beslag	Cupboard L-R rear cpl. with doors/holders
18	320258	x		Hylla V-H bak kpl.	Rack L-R rear cpl.
21	313215	T		Skjutlucka kpl. m. spegel/glidlister	Sliding lid cpl. with mirror/sliding strip
22	312606	T		Lucka skjut u. handtag	Sliding lid without handle
--	312056	T		Handtag d:o	Handle d:o
23	312605	T		Spegel 833x240	Mirror 833x240
24	313146	T		Glidlist övre al. L=845	Sliding strip upper al. L=845
25	313147	T		Glidlist undre al. inkl. list ilägg L=845	Sliding strip under al. incl. filling list L=845
--	312059	T		List ilägg d:o plast L=2000	Filling list d:o plastic L=2000
26	320126	x		Skåp övre kpl. m. luckor/beslag	Cupboard upper cpl. with doors/holders
27	320263	x		Hylla gavel bak	Rack gable rear
28	320007	x		Lucka u. handtag/gångjärn.	Door without handle/hinge
--	860402	x		Gångjärn d:o	Hinge d:o
29	312233	x		Regel låsning	Lock bar
30	320100	x		Överbäddsskåp kpl. m. luckor/beslag	Upper bed cpl. with doors/holders
31	312713	x		Regel överbädd	Latch upper bed
--	312726	x		Kloss d:o	Block d:o
32	320634	T		Front högtalare	Front loud speaker
33	320633	T		Front högtalare	Front loud speaker
34	320631	T		Front högtalare	Front loud speaker
--	320632	T		Botten front högtalare	Bottom front loud speaker
35	312613	T		Stege kpl. med krokar	Ladder cpl. with hooks
--	860426	T		Krok till stege	Hook for ladder

T= Tillbehör T= Accessory

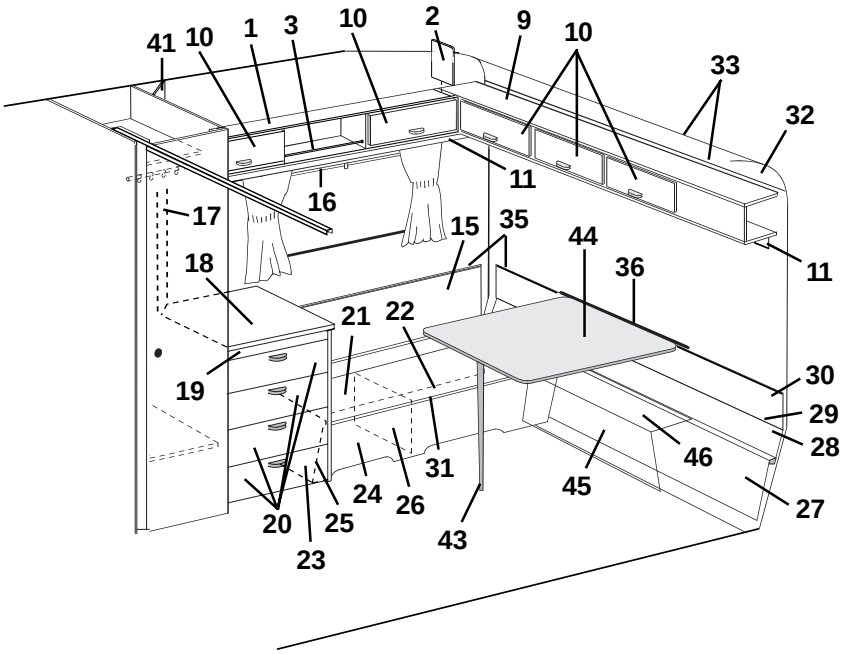
41
10
1
3
10
2
9
10
33
32
11
16
17
15
35
44
36
18
21
22
11
19
30
29
28
46
31
45
24
26
27
20
25
43
23

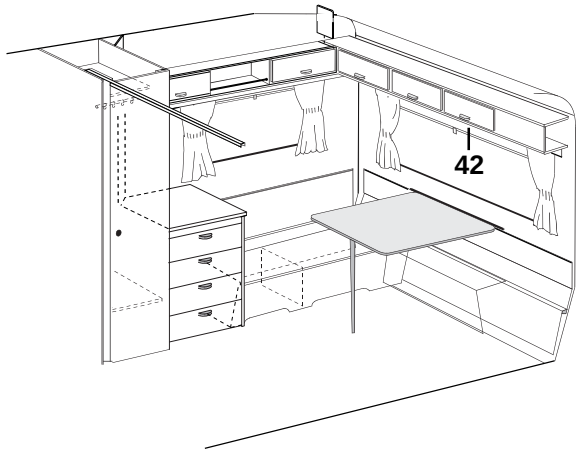
42

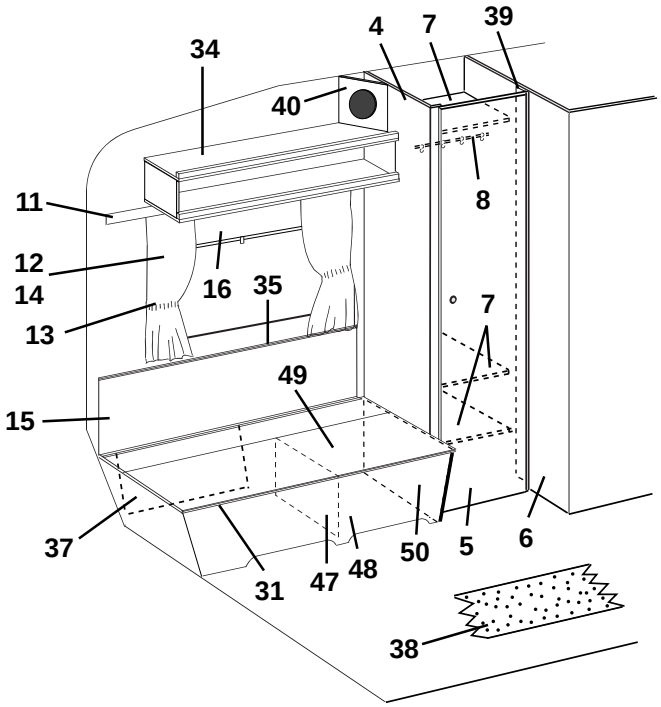
4
7
39
34
40
8
11
12
14
16
35
13
7
49
15
37
31
47
48
50
5
6
38

Pos Fig	Det. nr Part. No	Ingår/Fitted 590 E / GSE	Ingår/Fitted 590 E 2,5	Benämning	Description
1	320087	x		Skåp övre kpl. m. luckor/beslag	Cupboard cpl. with doors/holders
2	320094	x		Passbit	Distance
3	314573	x		Rasskydd al. rör Ø=8 L=556	Pipe al. Ø=8 L=556
--	800242	x		Plugg plast brun	Plug plastic brown
4	320534	x		Vägg garderob V utan beslag	Wall wardrobe L without holders
5	320001	x		Dörr utan lås/gångjärn	Door without lock/hinge
--	311917	x		Gångjärn d:o	Hinge d:o
--	312588	x		Platta gångjärn	Plate hinge
--	320637	x		Rätningslist d:o L=1790	List d:o L=1790
6	320509	x		Vägg tvättrum V utan beslag	Wall washroom L without holders
7	320610	x		Hylla garderob	Rack wardrobe
8	312053	x		Galgstång L=780	Clothes hanger L=780
9	320112	x		Skåp gavel kpl. m. luckor/beslag	Cupboard cpl. with doors/holders
10	320007	x		Lucka u. handtag/gångjärn.	Door without handle/hinge
--	860406	x		Gångjärn d:o	Hinge d:o
11	320705	x		List folierad L=2440	Strip L=2440
12	314354	x		Gardinsats kpl. m. kappa 8695-6 u. gav. fönst.	Curtain kit cpl. 8695-6
--	314359	T		Gardinsats kpl. m. kappa 8695-6 m. gav. fönst.	Curtain kit cpl. 8695-6 (gable window)
--	314355	x		Gardinsats kpl. m. kappa 8695-35 u. gav. fönst.	Curtain kit cpl. 8695-35
--	314360	T		Gardinsats kpl. m. kappa 8695-35 m. gav. fönst.	Curtain kit cpl. 8695-35 (gable window)
--	314356	x		Gardinsats kpl. m. kappa 8695-62 u. gav. fönst.	Curtain kit cpl. 8695-62
--	314361	T		Gardinsats kpl. m. kappa 8695-62 m. gav. fönst.	Curtain kit cpl. 8695-62 (gable window)
--	314357	x		Gardinsats kpl. m. kappa 8419-119 u. gav. fönst.	Curtain kit cpl. 8419-119
--	314362	T		Gardinsats kpl. m. kappa 8419-119 m. gav. fönst.	Curtain kit cpl. 8419-119 (gable window)
--	314358	x		Gardinsats kpl. m. kappa 8695-89 u. gav. fönst.	Curtain kit cpl. 8695-89
--	314363	T		Gardinsats kpl. m. kappa 8695-89 m. gav. fönst.	Curtain kit cpl. 8695-89 (gable window)
--	314400	x		Gardinlängd H=750 (u. omtag) 8695-6 gul	Curtain H=750 (ex. band) 8695-6 yellow
--	314405	x		Gardinlängd H=750 (u. omtag) 8695-35 roströd	Curtain H=750 (ex. band) 8695-35 rust-red
--	314410	x		Gardinlängd H=750 (u. omtag) 8695-62 aprikos	Curtain H=750 (ex. band) 8695-62 aprikot
--	314415	x		Gardinlängd H=750 (u. omt.) 8419-119 br.(mocka)	Curtain H=750 (ex. band) 8419-119 br. (suede)
--	314420	x		Gardinlängd H=750 (u. omtag) linne (för 314415)	Curtain H=750 (ex. band) linen (for 314415)
--	314422	x		Gardinlängd H=750 (u. omtag) 8695-89 brun	Curtain H=750 (ex. band) 8695-89 brown
--	314399	x		Gardinlängd H=670 (u. omtag) 8695-6 gul	Curtain H=670 (ex. band) 8695-6 yellow
--	314404	x		Gardinlängd H=670 (u. omtag) 8695-35 roströd	Curtain H=670 (ex. band) 8695-35 rust-red
--	314409	x		Gardinlängd H=670 (u. omtag) 8695-62 aprikos	Curtain H=670 (ex. band) 8695-62 aprikot
--	314414	x		Gardinlängd H=670 (u. omt.) 8419-119 br.(mocka)	Curtain H=670 (ex. band) 8419-119 br. (suede)
--	314419	x		Gardinlängd H=670 (u. omtag) linne (för 314414)	Curtain H=750 (ex. band) linen (for 314414)
--	314421	x		Gardinlängd H=670 (u. omtag) 8695-89 brun	Curtain H=670 (ex. band) 8695-89 brown
--	300884	M		Gardinspiral d:o	Curtain hanger d:o
--	314402	x		Gardinkappa L=1910 8695-6 gul	Valance L=1910 8695-6 yellow
--	314407	x		Gardinkappa L=1910 8695-35 roströd	Valance L=1910 8695-35 rust-red
--	314412	x		Gardinkappa L=1910 8695-62 aprikos	Valance L=1910 8695-62 aprikot
--	314417	x		Gardinkappa L=1910 8419-119 brun (mocka)	Valance L=1910 8419-119 brown (suede)
--	314425	x		Gardinkappa L=1910 74074 rutig	Valance L=1910 74074 checked
--	314401	x		Gardinkappa L=1060 8695-6 gul	Valance L=1060 8695-6 yellow
--	314406	x		Gardinkappa L=1060 8695-35 roströd	Valance L=1060 8695-35 rust-red
--	314411	x		Gardinkappa L=1060 8695-62 aprikos	Valance L=1060 8695-62 aprikot
--	314416	x		Gardinkappa L=1060 8419-119 brun (mocka)	Valance L=1060 8419-119 brown (suede)
--	314423	x		Gardinkappa L=1060 8695-89 brun	Valance L=1060 8695-89 brown
--	314426	x		Gardinkappa L=1060 74074 rutig	Valance L=1060 74074 checked
--	309768	M		Band kardborre d:o B=16 mm	Band with teasel fastening d:o
13	314403	x		Omtagsband färg 8695-6 gul	Band for curtain 8695-6 yellow
--	314408	x		Omtagsband färg 8695-35 roströd	Band for curtain 8695-35 rust-red
--	314413	x		Omtagsband färg 8695-62 aprikos	Band for curtain 8695-62 aprikot
				M= Metervara	M= On the metre
				T= Tillbehör	T= Accessory

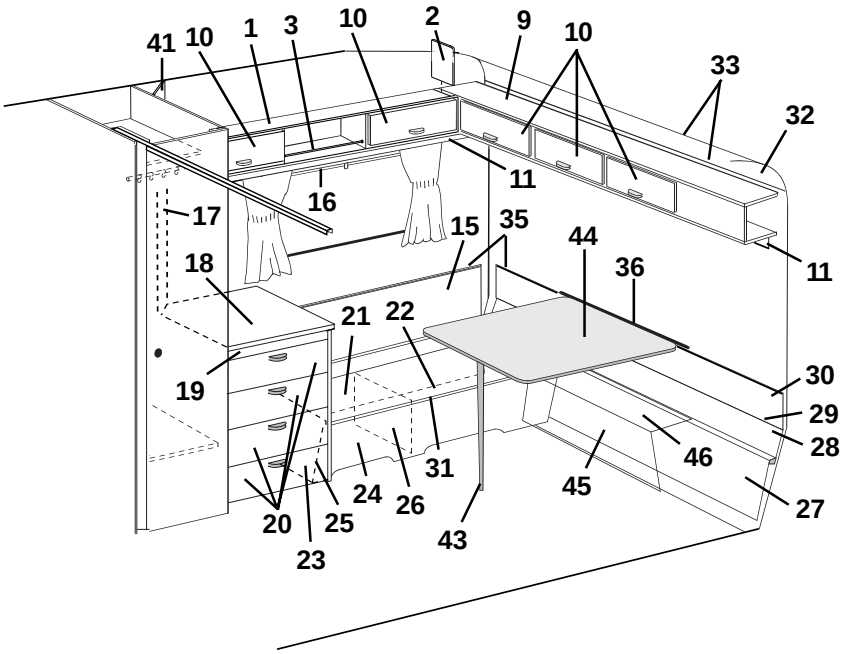
41
10
1
3
10
2
9
10
33
32
11
16
17
15
35
44
36
18
21
22
11
19
30
29
28
46
31
45
24
26
27
20
25
43
23

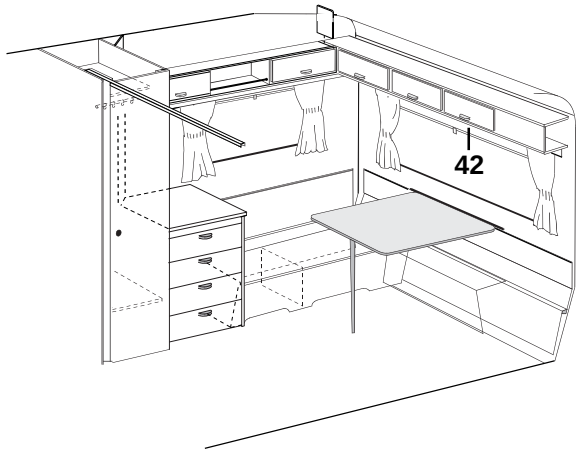
42

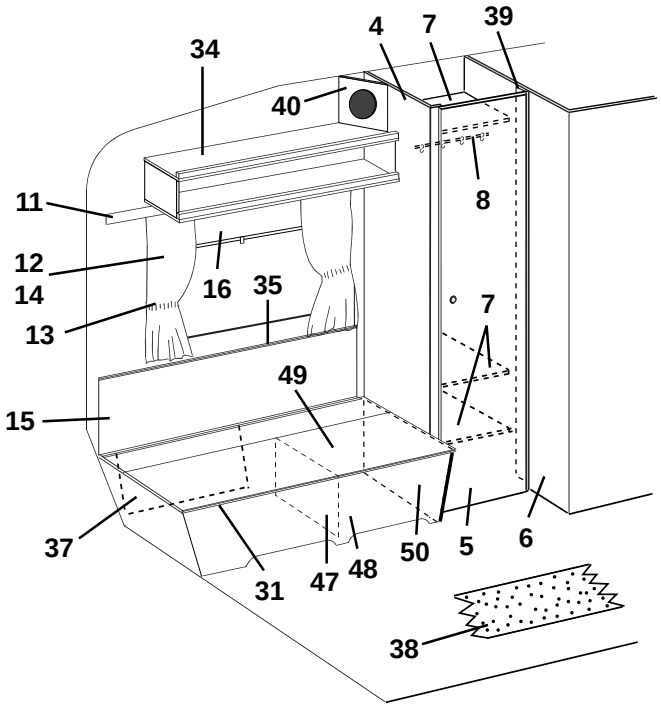
4
7
39
34
40
8
11
12
14
16
35
13
7
49
15
37
31
47
48
50
5
6
38

Pos Fig	Det. nr Part. No	Ingår/Fitted 590 E / GSE	Ingår/Fitted 590 E 2,5	Benämning	Description
--	314418	x		Omtagsband färg 8419-119 brun (mocka)	Band for curtain 8419-119 brown (suede)
--	314424	x		Omtagsband färg 8695-89 brun	Band for curtain 8695-89 brown
--	314427	x		Omtagsband färg 74074 rutig	Band for curtain 74074 checked
--	309768	M		Band kardborre d:o B=16 mm	Band with teasel fastening d:o
14	313945	x		Gardinlängd tyll 600x670	Curtain tulle 600x670
--	313946	T		Gardinlängd tyll 1450x670 (endast gavelfönster)	Curtain tulle 1450x670 (only gable window)
15	320349	x		Värmespalt V-H bak	Air gap L-R rear
16	204583	x		Rullgardin/myggnät kassett L=900	Blind/mosquito net cassette L=900
--	207309	x		Dragläpp rullgardin/myggnät kassett	Drawstring blind/mosquito net cassette
--	312770	T		Rullgardin L=950	Blind L=950
--	307216	T		Styrskena, rullgardin	Guide rail, blind
17	320624	x		Front el-uttag	Front outlet
18	313925	x		Skiva byrå	Board
19	320209	x		Byrå u. skiva/lådor	Chest of drawers without board/drawers
20	314582	x		Låda kpl. med handtag	Drawer cpl. with handle
--	320712	x		Lådförstycke u. handtag	Drawer front without handle
21	320432	x		Värmespalt förlängning	Air gap
22	312615	x		Lock bäddlåda H.B.	Cover bed box R.R.
23	320392	x		Gavel bäddlåda H.B.	Gable bed box R.R.
24	320413	x		Front bäddlåda H.B.	Front bed box R.R.
25	860590	x		List hörn plast L=2500	Corner strip L=2500
26	312826	x		Stöd bäddlåda	Support bed box
27	320428	x		Värmespalt förlängning	Air gap
28	320334	x		Värmespalt nedre	Air gap under
29	308928	x		List plast L=2020	List plastic L=2020
30	320347	x		Värmespalt övre	Air gap upper
31	860562	x		List bädd plast L=2500	List bed plastic L=2500
32	309974	x		Skiva plast	Plastic sheet
33	309973	x		List radie L=2129	List L=2129
34	321001	x		Hylla kpl. V-H bak	Rack cpl. L-R rear
35	860423	M		List kant ljusbrun	Strip, light brown
36	312660	x		Fästregel bord	Bracket
--	300108	x		List bord väggdel, plast	List wall, plastic
37	320436	x		Värmespalt förlängning	Air gap
38	314532	T		Matta heltäckning (ange färg)	Carpet (specify colour)
39	320511	x		List folierad L=1948	Strip L=1948
40	320634	T		Front högtalare	Front loud speaker
41	320633	T		Front högtalare	Front loud speaker
42	312769	T		Rullgardin L=1650	Blind L=1650
--	307216	T		Styrskena, rullgardin	Guide rail, blind
43	320711	x		Bordsben fällbart H=730	Table leg H=730
44	313876	x		Bordsskiva 940x840	Table top 940x840
--	300420	x		List bord bordsdel	List board
45	320390	x		Front bäddlåda gavel	Front bed box gable
46	320415	x		Skiva gavel	Sheet gable
47	312876	x		Stöd bäddlåda	Support bed box
48	320418	x		Front bäddlåda V.B.	Front bed box L.R.
49	312614	x		Lock bäddlåda V.B.	Cover bed box L.R.
50	320420	x		Gavel bäddlåda V.B.	Gable bed box L.R.

M= Metervara
T= Tillbehör

M= On the metre
T= Accessory

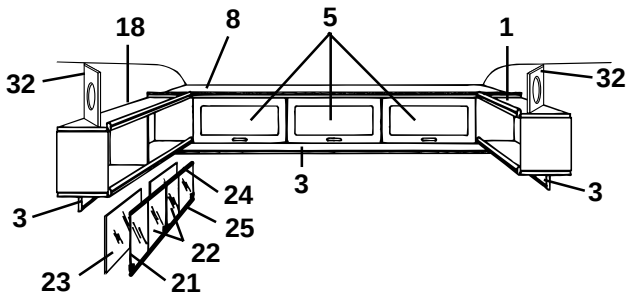
18
8
5
1
32
32
3
3
24
25
22
23
21

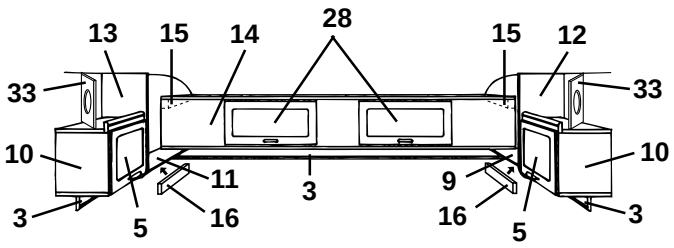
13
15
14
28
15
12
33
33
10
10
11
3
9
3
3
5
16
16
5
3

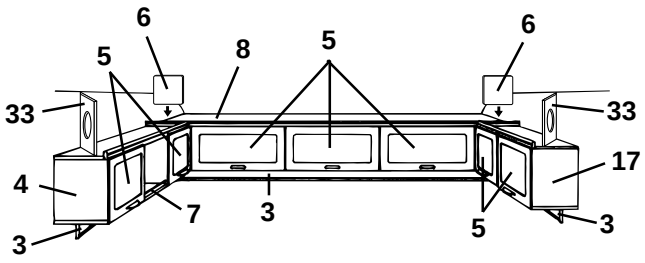
6
5
8
5
6
33
33
17
4
7
3
3
5
3

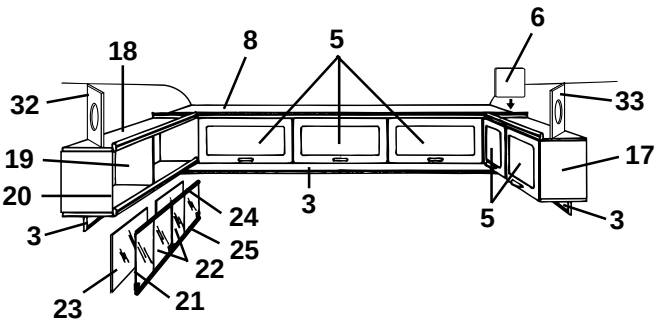
18
8
5
6
32
33
19
17
20
24
3
3
5
3
25
22
23
21

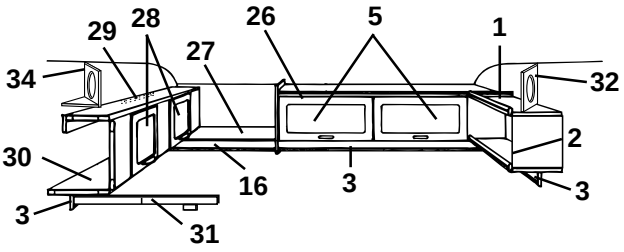
29
28
26
5
1
34
27
32
2
30
16
3
3
3
31

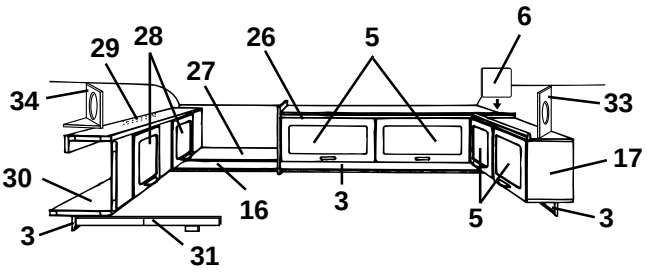
29
28
26
5
6
34
27
33
17
30
16
3
3
5
3
31


35

Pos Fig	Det. nr Part. No	Ingår/Fitted 590 E / GSE	Ingår/Fitted 590 E 2,5	Benämning	Description
1	321001	x		Hylla kpl. V-H bak	Rack cpl. L-R rear
3	320705	x		List folierad L=2440	Strip L=2440
4	320087	x		Skåp övre kpl. m. luckor/beslag	Cupboard cpl. with doors/holders
5	320007	x		Lucka u. handtag/gångjärn.	Door without handle/hinge
--	860406	x		Gångjärn d:o	Hinge d:o
6	320094	x		Passbit	Distance
7	314573	x		Rasskydd al. rör Ø=8 L=556	Pipe al. Ø=8 L=556
--	800242	x		Plugg plast brun	Plug plastic brown
8	320112	x		Skåp gavel kpl. m. luckor/beslag	Cupboard cpl. with doors/holders
9	320300	x		Hylla V-H bak	Rack L-R rear
10	320080	x		Skåp V-H bak kpl. m. lucka/beslag	Cupboard L-R rear cpl. with door/holders
11	320298	x		Hylla V-H bak	Rack L-R rear
12	320086	x		Gavel V yttre	Gable L outer
13	320085	x		Gavel H yttre	Gable R outer
14	320106	x		Överbäddsskåp kpl. m. luckor/beslag	Upper bed cpl. with doors/holders
15	309617	x		Fästkloss	Clamp
16	320702	x		List folierad L=2440	Strip L=2440
17	320095	x		Skåp V-H bak kpl. m. luckor/beslag	Cupboard L-R rear cpl. with doors/holders
18	320258	x		Hylla V-H bak kpl.	Rack L-R rear cpl.
21	313215	T		Skjutlucka kpl. m. spegel/glidlister	Sliding lid cpl. with mirror/sliding strip
22	312606	T		Lucka skjut u. handtag	Sliding lid without handle
--	312056	T		Handtag d:o	Handle d:o
23	312605	T		Spegel 833x240	Mirror 833x240
24	313146	T		Glidlist övre al. L=845	Sliding strip upper al. L=845
25	313147	T		Glidlist undre al. inkl. list ilägg L=845	Sliding strip under al. incl. filling list L=845
--	312059	T		List ilägg d:o plast L=2000	Filling list d:o plastic L=2000
26	320126	x		Skåp övre kpl. m. luckor/beslag	Cupboard upper cpl. with doors/holders
27	320263	x		Hylla gavel bak	Rack gable rear
28	320007	x		Lucka u. handtag/gångjärn.	Door without handle/hinge
--	860402	x		Gångjärn d:o	Hinge d:o
29	312233	x		Regel låsning	Lock bar
30	320100	x		Överbäddsskåp kpl. m. luckor/beslag	Upper bed cpl. with doors/holders
31	312713	x		Regel överbädd	Latch upper bed
--	312726	x		Kloss d:o	Block d:o
32	320634	T		Front högtalare	Front loud speaker
33	320633	T		Front högtalare	Front loud speaker
34	320631	T		Front högtalare	Front loud speaker
--	320632	T		Botten front högtalare	Bottom front loud speaker
35	312613	T		Stege kpl. med krokar	Ladder cpl. with hooks
--	860426	T		Krok till stege	Hook for ladder
				T= Tillbehör	T= Accessory

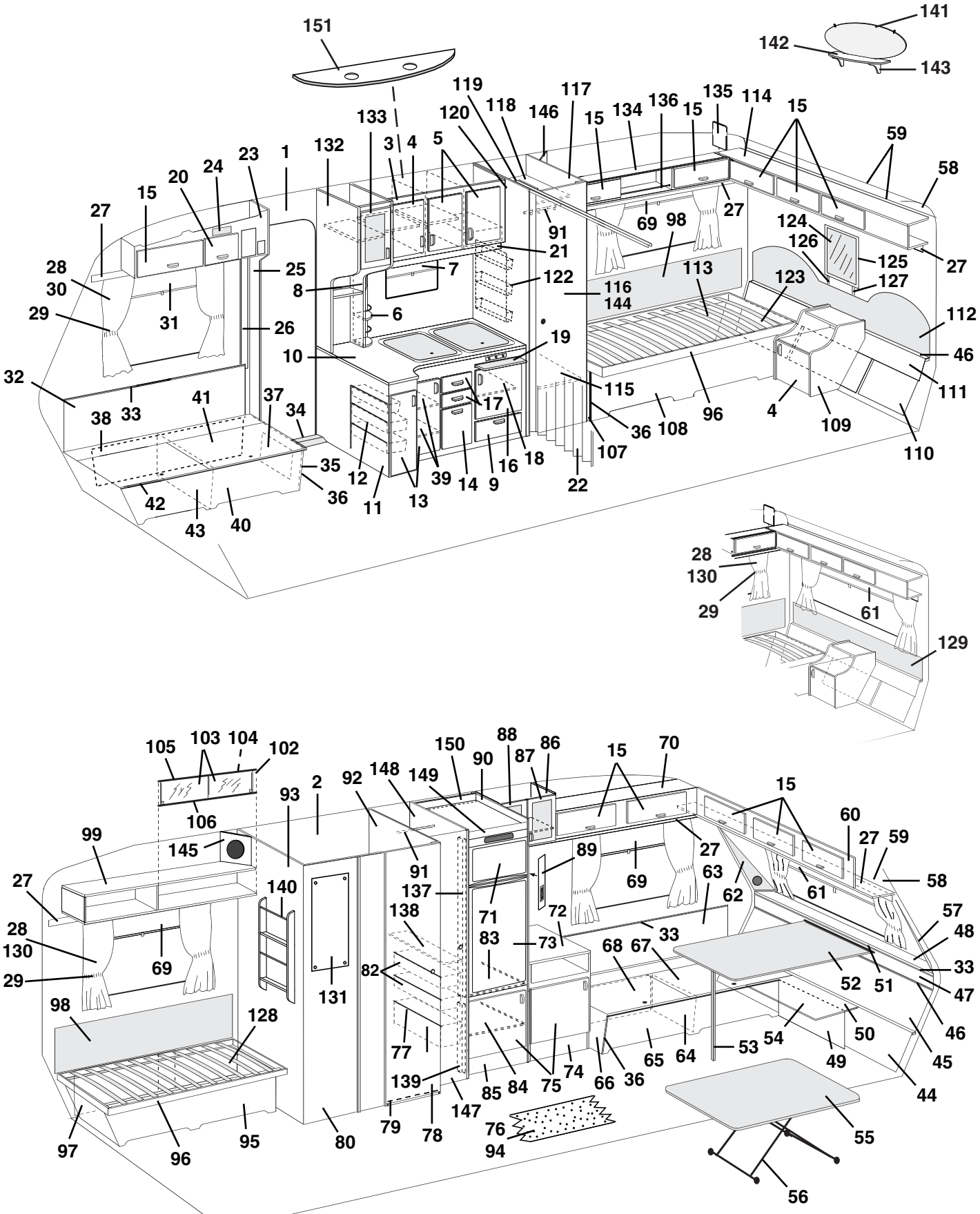
151
141
142
143
119
117
135
114
133
120
118
146
15
134
136
15
15
59
132
3
4
5
23
1
24
20
15
27
58
91
69
98
27
124
126
21
125
27
28
30
25
7
122
116
144
113
123
127
8
6
29
31
26
19
112
10
46
32
115
111
41
37
17
38
33
34
36
108
96
4
109
35
12
39
14
9
16
18
107
110
36
11
13
22
42
43
40
28
130
29
61
129
105
103
104
102
150
88
87
86
15
70
106
93
2
92
148
149
90
15
60
99
145
91
89
27
27
59
140
137
69
63
62
61
58
27
138
71
72
57
28
130
69
83
73
33
68
67
48
29
82
131
52
51
33
47
98
128
77
54
50
46
139
85
84
75
74
66
36
65
64
53
49
45
44
147
79
78
76
94
55
97
96
95
80
56

Pos Fig	Det. nr Part. No	Ingår/Fitted 620 GSE	Ingår/Fitted 620 GSB 2,5	Benämning	Description
1	312219	M	M	Tapet, vägg/tak	Wall paper
--	312220	x	x	Tejp tapet, vägg 25m/rulle	Tape, wall paper 25m/roll
2	314524	M	M	Tapet, vägg tvättrum	Wall paper, washroom
3	320016	x	x	Skåp kök kpl. m. luckor/beslag	Cupboard kitchen cpl. with doors/holders
4	320686	x	x	Lucka V u. handtag/gångjärn	Door L without handle/hinge
--	311917	x	x	Gångjärn d:o	Hinge d:o
--	312588	x	x	Platta gångjärn	Plate hinge
5	320685	x	x	Lucka H u. handtag/gångjärn	Door R without handle/hinge
--	311917	x	x	Gångjärn d:o	Hinge d:o
--	312588	x	x	Platta gångjärn	Plate hinge
6	320312	x	x	Kryddhylla	Spice rack
--	314352	x	x	Rasskydd al. rör ø=8 d:o	Pipe al. ø=8 d:o
--	320626	x	x	Front d:o	Front d:o
--	320627	x	x	Skiva täck	Sheet cover
7	312768	x	x	Rullgardin/myggnät kassett L=475	Blind/mosquito net cassette L=475
--	207309	x	x	Dragläpp rullgardin/myggnät kassett	Drawstring blind/mosquito net cassette
--	312771	T	T	Rullgardin L=525	Blind L=525
8	314580	x	x	Rasskydd al. rör ø=8 L=265	Pipe al. ø=8 L=265
9	320007	x	x	Lucka u. handtag/gångjärn.	Door without handle/hinge
--	312589	x	x	Gångjärn d:o	Hinge d:o
10	320788	x	x	Skiva diskbänk	Board
11	320452	x	x	Diskbänk trädel u. skiva och luckor/lådor	Kitchen sink without board and doors/drawers
--	312173	x	x	Plåt skydd under spis	Plate cover under fireplace
12	312106	x	x	Bänkutdragssats kpl.	Extensible basket
13	320690	x	x	Lucka V u. handtag/gångjärn	Door L without handle/hinge
--	311917	x	x	Gångjärn d:o	Hinge d:o
--	312588	x	x	Platta gångjärn	Plate hinge
14	320691	x	x	Lucka u. handtag	Door without handle
15	320007	x	x	Lucka u. handtag/gångjärn.	Door without handle/hinge
--	860406	x	x	Gångjärn d:o	Hinge d:o
16	320683	x	x	Lucka H u. handtag/gångjärn	Door R without handle/hinge
--	311917	x	x	Gångjärn d:o	Hinge d:o
--	312588	x	x	Platta gångjärn	Plate hinge
17	320464	x	x	Låda kpl. med handtag	Drawer cpl. with handle
--	320696	x	x	Lådförstycke u. handtag	Drawer front without handle
18	320460	x	x	Hylla övre	Rack upper
19	312064	x	x	Skärbräda	Cutting board
20	320013	x	x	Lucka u. handtag/gångjärn.	Door without handle/hinge
--	860406	x	x	Gångjärn d:o	Hinge d:o
21	320702	x	x	List folierad L=2440	Strip L=2440
22	320709	x		Vikdörr inkl. takskena	Folding door incl. roofstrip
--	320710		x	Vikdörr inkl. takskena	Folding door incl. roofstrip
23	320077	x	x	Skåp övre H.F. kpl. m. lucka/beslag	Cupboard upper R.F. cpl. with door/holders
24	312404	x	x	Täckfront radiourtag	Cover radio recess
25	320621	x	x	Stolpe förstärkning	Support bar
26	503743	x	x	List täck el-kabel B=60 L=2500	Cover strip B=60 L=2500
--	800918	x	x	Nit d:o nylon vit	Rivet d:o nylon white
27	320705	x	x	List folierad L=2440	Strip L=2440
28	314379	x		Gardinsats kpl. m. kappa 8695-6 u. gav. fönst.	Curtain kit cpl. 8695-6
--	314384	T		Gardinsats kpl. m. kappa 8695-6 m. gav. fönst.	Curtain kit cpl. 8695-6 (gable window)
				M= Metervara	M= On the metre
				T= Tillbehör	T= Accessory

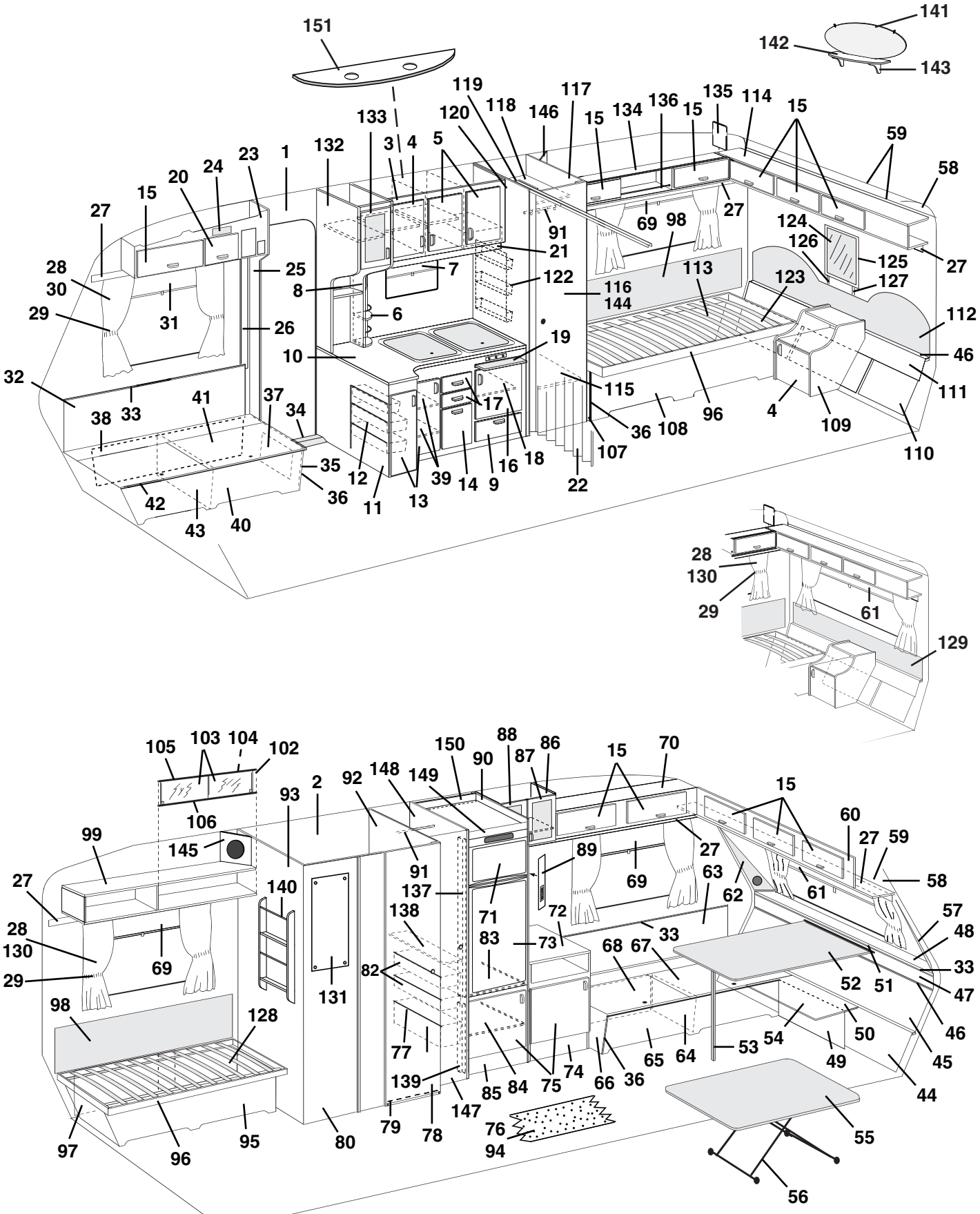
151
141
142
143
119
117
118
120
146
15
134
136
135
114
133
3
4
5
132
1
23
24
20
15
27
59
58
91
69
98
27
124
126
125
127
28
30
25
8
7
122
116
144
113
123
29
31
26
6
19
112
10
46
32
33
41
37
34
17
115
111
38
36
108
96
4
109
35
12
39
14
9
16
18
107
110
42
36
11
13
22
43
40
28
130
29
61
129
105
103
104
102
106
150
88
87
86
90
15
70
93
2
92
148
149
15
60
99
145
91
89
27
27
59
58
27
140
137
69
63
62
61
138
71
72
57
28
130
69
83
73
33
68
67
48
29
82
131
52
51
33
47
98
128
77
54
50
46
139
85
84
75
74
66
36
65
64
53
49
45
44
97
96
95
80
79
78
147
76
94
55
56

Pos Fig	Det. nr Part. No	Ingår/Fitted 620 GSE	Ingår/Fitted 620 GSB 2,5	Benämning	Description
--	314380	x		Gardinsats kpl. m. kappa 8695-35 u. gav. fönst.	Curtain kit cpl. 8695-35
--	314385	T		Gardinsats kpl. m. kappa 8695-35 m. gav. fönst.	Curtain kit cpl. 8695-35 (gable window)
--	314381	x		Gardinsats kpl. m. kappa 8695-62 u. gav. fönst.	Curtain kit cpl. 8695-62
--	314386	T		Gardinsats kpl. m. kappa 8695-62 m. gav. fönst.	Curtain kit cpl. 8695-62 (gable window)
--	314382	x		Gardinsats kpl. m. kappa 8419-119 u. gav. fönst.	Curtain kit cpl. 8419-119
--	314387	T		Gardinsats kpl. m. kappa 8419-119 m. gav. fönst.	Curtain kit cpl. 8419-119 (gable window)
--	314383	x		Gardinsats kpl. m. kappa 8695-89 u. gav. fönst.	Curtain kit cpl. 8695-89
--	314388	T		Gardinsats kpl. m. kappa 8695-89 m. gav. fönst.	Curtain kit cpl. 8695-89 (gable window)
--	314457		x	Gardinsats kpl. m. kappa 8695-6 u. gav. fönst.	Curtain kit cpl. 8695-6
--	314462		T	Gardinsats kpl. m. kappa 8695-6 m. gav. fönst.	Curtain kit cpl. 8695-6 (gable window)
--	314458		x	Gardinsats kpl. m. kappa 8695-35 u. gav. fönst.	Curtain kit cpl. 8695-35
--	314463		T	Gardinsats kpl. m. kappa 8695-35 m. gav. fönst.	Curtain kit cpl. 8695-35 (gable window)
--	314459		x	Gardinsats kpl. m. kappa 8695-62 u. gav. fönst.	Curtain kit cpl. 8695-62
--	314464		T	Gardinsats kpl. m. kappa 8695-62 m. gav. fönst.	Curtain kit cpl. 8695-62 (gable window)
--	314460		x	Gardinsats kpl. m. kappa 8419-119 u. gav. fönst.	Curtain kit cpl. 8419-119
--	314465		T	Gardinsats kpl. m. kappa 8419-119 m. gav. fönst.	Curtain kit cpl. 8419-119 (gable window)
--	314461		x	Gardinsats kpl. m. kappa 8695-89 u. gav. fönst.	Curtain kit cpl. 8695-89
--	314466		T	Gardinsats kpl. m. kappa 8695-89 m. gav. fönst.	Curtain kit cpl. 8695-89 (gable window)
--	314400	x	x	Gardinlängd H=750 (u. omtag) 8695-6 gul	Curtain H=750 (ex. band) 8695-6 yellow
--	314405	x	x	Gardinlängd H=750 (u. omtag) 8695-35 roströd	Curtain H=750 (ex. band) 8695-35 rust-red
--	314410	x	x	Gardinlängd H=750 (u. omtag) 8695-62 aprikos	Curtain H=750 (ex. band) 8695-62 aprikot
--	314415	x	x	Gardinlängd H=750 (u. omt.) 8419-119 br.(mocka)	Curtain H=750 (ex. band) 8419-119 br. (suede)
--	314420	x	x	Gardinlängd H=750 (u. omtag) linne (för 314415)	Curtain H=750 (ex. band) linen (for 314415)
--	314422	x	x	Gardinlängd H=750 (u. omtag) 8695-89 brun	Curtain H=750 (ex. band) 8695-89 brown
--	314399	x	x	Gardinlängd H=670 (u. omtag) 8695-6 gul	Curtain H=670 (ex. band) 8695-6 yellow
--	314404	x	x	Gardinlängd H=670 (u. omtag) 8695-35 roströd	Curtain H=670 (ex. band) 8695-35 rust-red
--	314409	x	x	Gardinlängd H=670 (u. omtag) 8695-62 aprikos	Curtain H=670 (ex. band) 8695-62 aprikot
--	314414	x	x	Gardinlängd H=670 (u. omt.) 8419-119 br.(mocka)	Curtain H=670 (ex. band) 8419-119 br. (suede)
--	314419	x	x	Gardinlängd H=670 (u. omtag) linne (för 314414)	Curtain H=750 (ex. band) linen (for 314414)
--	314421	x	x	Gardinlängd H=670 (u. omtag) 8695-89 brun	Curtain H=670 (ex. band) 8695-89 brown
--	300884	M	M	Gardinspiral d:o	Curtain hanger d:o
--	314451		x	Gardinkappa L=2160 8695-6 gul	Valance L=2160 8695-6 yellow
--	314452		x	Gardinkappa L=2160 8695-35 roströd	Valance L=2160 8695-35 rust-red
--	314453		x	Gardinkappa L=2160 8695-62 aprikos	Valance L=2160 8695-62 aprikot
--	314454		x	Gardinkappa L=2160 8419-119 brun (mocka)	Valance L=2160 8419-119 brown (suede)
--	314455		x	Gardinkappa L=2160 74074 rutig	Valance L=2160 74074 checked
--	314402	x		Gardinkappa L=1910 8695-6 gul	Valance L=1910 8695-6 yellow
--	314407	x		Gardinkappa L=1910 8695-35 roströd	Valance L=1910 8695-35 rust-red
--	314412	x		Gardinkappa L=1910 8695-62 aprikos	Valance L=1910 8695-62 aprikot
--	314417	x		Gardinkappa L=1910 8419-119 brun (mocka)	Valance L=1910 8419-119 brown (suede)
--	314425	x		Gardinkappa L=1910 74074 rutig	Valance L=1910 74074 checked
--	314401	x	x	Gardinkappa L=1060 8695-6 gul	Valance L=1060 8695-6 yellow
--	314406	x	x	Gardinkappa L=1060 8695-35 roströd	Valance L=1060 8695-35 rust-red
--	314411	x	x	Gardinkappa L=1060 8695-62 aprikos	Valance L=1060 8695-62 aprikot
--	314416	x	x	Gardinkappa L=1060 8419-119 brun (mocka)	Valance L=1060 8419-119 brown (suede)
--	314423	x	x	Gardinkappa L=1060 8695-89 brun	Valance L=1060 8695-89 brown
--	314426	x	x	Gardinkappa L=1060 74074 rutig	Valance L=1060 74074 checked
--	309768	M	M	Band kardborre d:o B=16 mm	Band with teasel fastening d:o
29	314403	x	x	Omtagsband färg 8695-6 gul	Band for curtain 8695-6 yellow
--	314408	x	x	Omtagsband färg 8695-35 roströd	Band for curtain 8695-35 rust-red
				M= Metervara	M= On the metre
				T= Tillbehör	T= Accessory

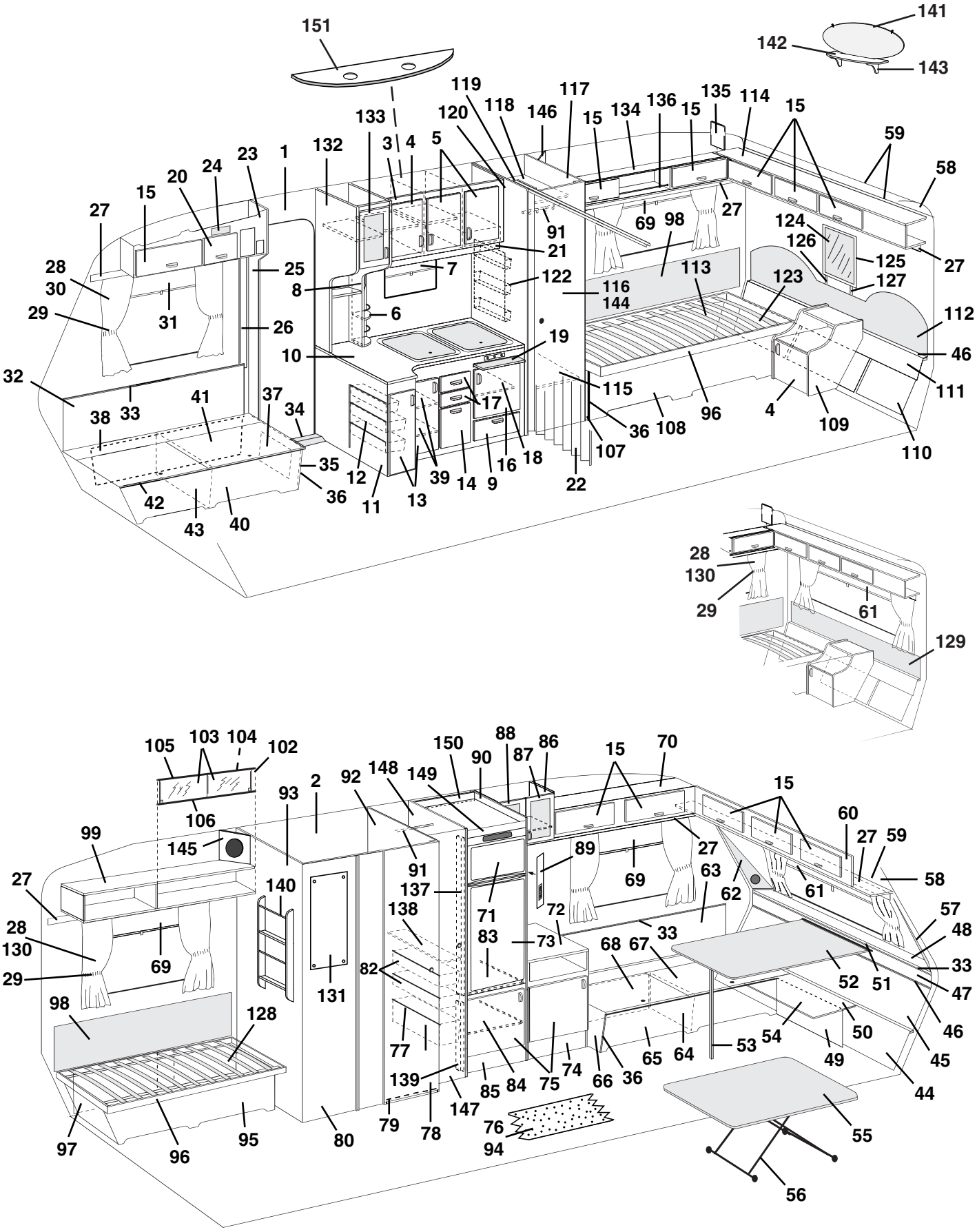
151
141
142
143
119
117
118
120
146
15
134
136
135
114
133
3
4
5
132
1
23
24
20
15
27
59
58
91
69
98
27
124
126
125
127
28
30
25
8
7
21
122
116
144
113
123
29
31
26
6
19
112
46
10
32
33
41
37
34
38
17
115
36
108
96
4
109
111
110
35
12
39
14
9
16
18
107
22
42
36
11
13
43
40
28
130
29
61
129
105
103
104
102
106
150
88
87
86
90
15
70
93
2
92
148
149
15
60
27
59
99
145
91
89
27
69
63
62
61
58
27
140
137
71
72
57
28
130
138
83
73
33
68
67
48
29
69
82
131
52
51
33
47
98
128
77
139
85
84
75
74
66
36
65
64
53
54
50
49
46
45
44
97
96
95
80
79
78
147
76
94
55
56

Pos Fig	Det. nr Part. No	Ingår/Fitted 620 GSE	Ingår/Fitted 620 GSB 2,5	Benämning	Description
--	314413	x	x	Omtagsband färg 8695-62 aprikos	Band for curtain 8695-62 aprikot
--	314418	x	x	Omtagsband färg 8419-119 brun (mocka)	Band for curtain 8419-119 brown (suede)
--	314424	x	x	Omtagsband färg 8695-89 brun	Band for curtain 8695-89 brown
--	314427	x	x	Omtagsband färg 74074 rutig	Band for curtain 74074 checked
--	309768	M	M	Band kardborre d:o B=16 mm	Band with teasel fastening d:o
30	313945	T	T	Gardinlängd tyll 600x670	Curtain tulle 600x670
--	313947	T	T	Gardinlängd tyll 1450x730 (endast gavelfönster)	Curtain tulle 1450x730 (only gable window)
31	312770	x	x	Rullgardin L=950	Blind L=950
--	307216	x	x	Styrskena, rullgardin	Guide rail, blind
32	320332	x	x	Värmespalt H.F.	Air gap R.F.
33	860423	M	M	List kant ljusbrun	Strip, light brown
34	312957	x	x	Tröskel aluminium L=850	Threshold aluminum L=850
35	320385	x	x	Gavel bäddlåda H.F. u. lucka	Gable bed box R.F. without door
36	860590	x	x	List hörn plast L=2500	Corner strip L=2500
37	320005	x	x	Lucka u. handtag/gångjärn	Door without handle/hinge
--	312589	x	x	Gångjärn d:o	Hinge d:o
38	320432	x	x	Värmespalt förlängning	Air gap
39	320479	x	x	Hylla	Rack
40	320416	x	x	Front bäddlåda H.F.	Front bed box R.F.
41	320899	x	x	Lock bäddlåda H.F.	Cover bed box R.F.
42	860562	x	x	List bädd plast L=2500	List bed plastic L=2500
43	312825	x	x	Stöd bäddlåda H.F.	Support bed box R.F.
44	320429	x		Värmespalt förlängning	Air gap
--	320428		x	Värmespalt förlängning	Air gap
45	320339	x		Värmespalt nedre	Air gap under
--	320360		x	Värmespalt nedre	Air gap under
46	308928	x		List plast L=2020	List plastic L=2020
--	314287		x	List plast L=2270	List plastic L=2270
47	320337	x		Värmespalt övre	Air gap upper
--	320358		x	Värmespalt övre	Air gap upper
48	320654	x		Hylla front	Shelf front
--	320671		x	Hylla front	Shelf front
49	320390	x		Front bäddlåda gavel	Front bed box gable
--	320424		x	Front bäddlåda gavel	Front bed box gable
50	320394	x		Skiva gavel	Sheet gable
51	300108	x		List bord väggdel	List wall
52	313875	x		Bordsskiva 1200x840	Table top 1200x840
--	300420	x		List bord bordsdel	List board
53	320711	x		Bordsben fällbart H=730	Table leg H=730
54	320409	T		Skiva rundsittgrupp	Sheet seat
--	320426		x	Skiva rundsittgrupp	Sheet seat
55	313880	T		Bordsskiva 940x740	Table top 940x740
--	313876		x	Bordsskiva 940x840	Table top 940x840
56	313185	T	x	Bordsstativ	Table stand
57	320628	x	x	Front högtalare H	Front loudspeaker R
58	309974	x	x	Skiva plast	Plastic sheet
59	309973	x		List radie L=2129	List L=2129
--	313884		x	List radie L=2379	List L=2379
60	320119	x		Skåp gavel kpl. m. luckor/beslag	Cupboard cpl. with doors/holders
--	320152		x	Skåp gavel kpl. m. luckor/beslag	Cupboard cpl. with doors/holders
				M= Metervara	M= On the metre
				T= Tillbehör	T= Accessory

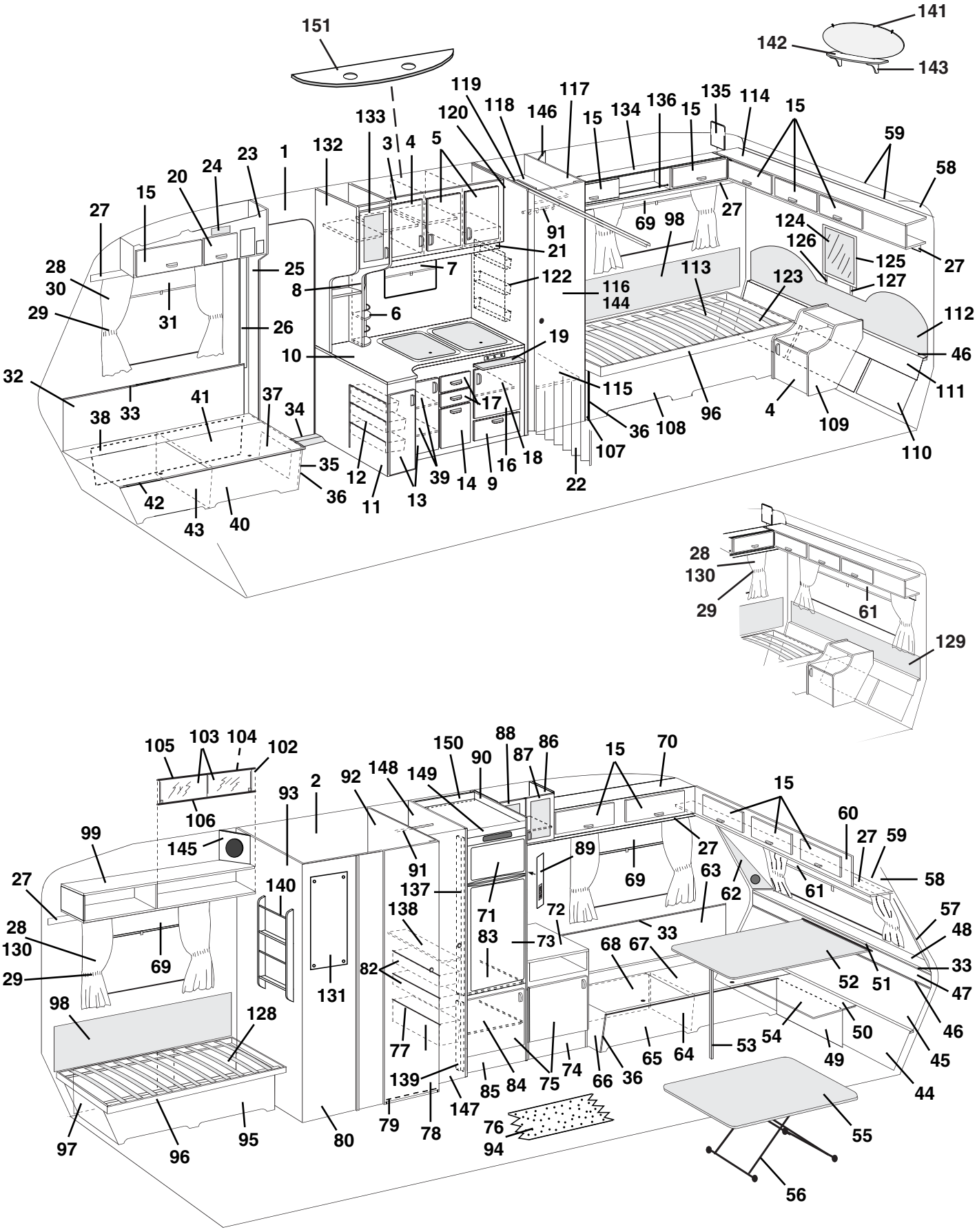
151
141
142
143
119
117
118
120
146
15
134
136
135
114
133
3
4
5
132
1
23
24
20
15
27
59
58
91
69
98
27
124
126
125
127
28
30
25
8
7
21
122
116
144
113
123
29
31
26
6
19
112
46
10
32
33
41
37
34
38
17
115
36
108
96
4
109
111
110
35
12
39
14
9
16
18
107
22
36
11
13
42
43
40
28
130
29
61
129
105
103
104
102
106
150
88
87
86
90
15
70
93
2
92
148
149
15
60
27
59
99
145
91
89
27
69
63
62
61
58
27
140
137
71
72
57
28
130
138
83
73
33
68
67
48
29
69
82
131
52
51
33
47
98
128
77
139
85
84
75
74
66
36
65
64
53
54
50
49
46
45
44
97
96
95
80
79
78
147
76
94
55
56

Pos Fig	Det. nr Part. No	Ingår/Fitted 620 GSE	Ingår/Fitted 620 GSB 2,5	Benämning	Description
61	312769	x		Rullgardin L=1650	Blind L=1650
--	314104		x	Rullgardin L=1850	Blind L=1850
--	307216	x	x	Styrskena, rullgardin	Guide rail, blind
62	320629	x	x	Front högtalare V	Front loudspeaker L
63	320332	x	x	Värmespalt V.F.	Air gap L.F.
64	312826	x	x	Stöd bäddlåda V.F.	Support bed box L.F.
65	320386	x	x	Front bäddlåda V.F.	Front bed box L.F.
66	320392	x	x	Gavel bäddlåda V.F.	Gable bed box L.F.
67	320897	x	x	Lock bäddlåda V.F.	Cover bed box L.F.
68	320436	x	x	Värmespalt förlängning	Air gap
69	204583	x	x	Rullgardin/myggnät kassett L=900	Blind/mosquito net cassette L=900
--	207309	x	x	Dragläpp rullgardin/myggnät kassett	Drawstring blind/mosquito net cassette
--	312770	T	T	Rullgardin L=950	Blind L=950
--	307216	T	T	Styrskena, rullgardin	Guide rail, blind
70	320054	x	x	Skåp övre V.F. kpl. m. luckor/beslag	Cupboard upper L.F. cpl. with doors/holders
71	320577	x	x	Skiva frys	Sheet freezer
72	313924	x	x	Skiva TV-bänk	Board
73	320578	x	x	Skiva kyl	Sheet refrigerator
74	320231	x	x	TV-bänk kpl. u. skiva	Cupboard cpl. without board
75	320684	x	x	Lucka V utan handtag/gångjärn	Door L without handle/hinge
--	311917	x	x	Gångjärn d:o	Hinge d:o
--	312588	x	x	Platta gångjärn	Plate hinge
76	312226	M	M	Matta golv	Carpet floor
77	312158	x	x	Glidlist trådback V	Sliding strip tray L
--	312159	x	x	Glidlist trådback H	Sliding strip tray R
78	320001	x	x	Dörr utan lås/gångjärn	Door without lock/hinge
--	311917	x	x	Gångjärn d:o	Hinge d:o
--	312588	x	x	Platta gångjärn	Plate hinge
--	320637	x	x	Rätningslist d:o L=1790	List d:o L=1790
79	320646	x	x	Tröskel tvättrum	Treshold washroom
--	860541	M	M	Kantlist d:o	List d:o
80	320498	x	x	Vägg tvättrum yttre	Wall washroom outer
81	312157	x	x	Trådback 227x527x360	Tray 227x527x360
82	309009	x	x	Trådback 227x527x85	Tray 227x527x85
83	320666	x	x	Hylla under kyl	Rack under refrigerator
--	320665	x	x	Front hylla	Front rack
84	320610	x	x	Hylla garderob	Rack wardrobe
85	320657	x	x	Front kylskåpsskåp	Front cupboard
86	320170	x	x	Skåp bar utan luckor/beslag	Coctail cabinet without doors/holders__
--	320172	x	x	Skiva över hållare flaskor d:o	Sheet over bottle holder d:o
87	320692	x	x	Lucka H utan handtag/gångjärn	Door R without handle/hinge
--	320778	x	x	Skiva acryl d:o	Pane acryl d:o
--	311917	x	x	Gångjärn d:o	Hinge d:o
--	312588	x	x	Platta gångjärn	Plate hinge
88	320693	x	x	Lucka V utan handtag/gångjärn	Door L without handle/hinge
--	320778	x	x	Skiva acryl d:o	Pane acryl d:o
--	311917	x	x	Gångjärn d:o	Hinge d:o
--	312588	x	x	Platta gångjärn	Plate hinge
89	320624	x	x	Front el-uttag	Front outlet
90	320568	x	x	Vägg kyl H kpl.	Wall cupboard R cpl.
				M= Metervara	M= On the metre
				T= Tillbehör	T= Accessory

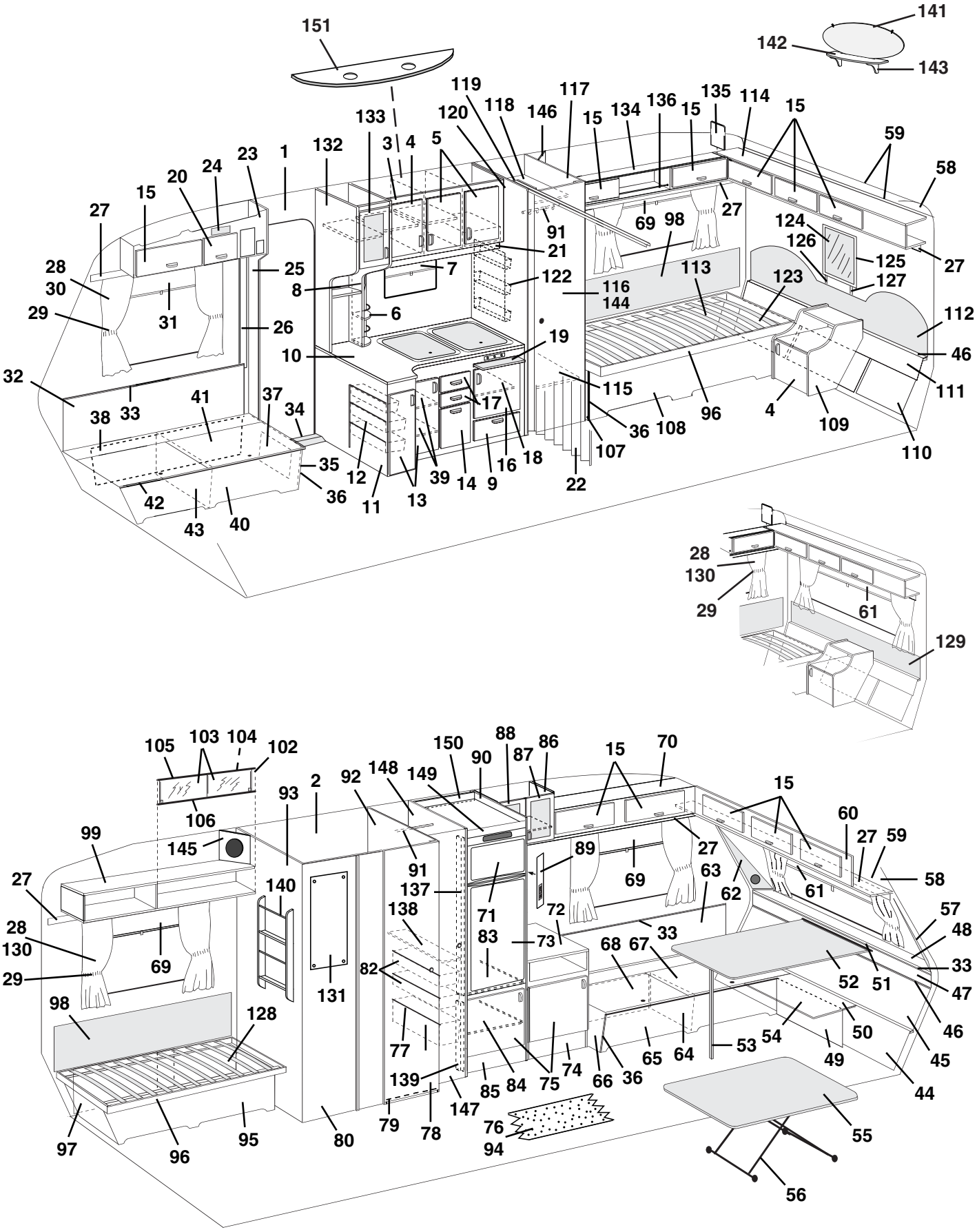
151
141
142
143
119
117
118
146
15
134
136
135
114
15
59
58
133
120
3
4
5
132
1
23
24
20
15
27
91
69
98
27
124
126
125
27
28
30
25
8
7
122
116
144
113
123
127
29
31
26
6
19
112
10
46
32
33
41
37
34
115
111
38
17
36
108
96
4
109
110
35
12
39
14
9
16
18
107
22
36
11
13
42
43
40
28
130
29
61
129
105
103
104
102
106
150
88
87
86
90
15
70
93
2
92
148
149
15
60
27
59
99
145
91
89
27
69
63
62
61
58
27
140
137
71
72
57
28
130
138
83
73
33
68
67
48
29
69
82
131
52
51
33
47
98
128
77
54
50
46
53
65
64
49
45
139
85
84
75
74
66
36
44
147
79
78
76
94
55
97
96
95
80
56

Pos Fig	Det. nr Part. No	Ingår/Fitted 620 GSE	Ingår/Fitted 620 GSB 2,5	Benämning	Description
91	312053	x	x	Galgstång L=780	Clothes hanger L=780
92	320504	x	x	Vägg tvättrum H kpl.	Wall washroom R cpl.
93	320501	x	x	Vägg tvättrum V kpl.	Wall washroom L cpl.
94	314537	T		Matta heltäckning (ange färg)	Carpet (specify colour)
--	314267		T	Matta heltäckning (ange färg)	Carpet (specify colour)
95	320364	x	x	Front säng V	Front bed L
96	312026	x		Sängram utan ribbor	Bed bottom without laths
--	311985	x		Ribba d:o L=720	Lath d:o L=720
--	313898		x	Sängram utan ribbor	Bed bottom without laths
--	314211		x	Ribba d:o L=820	Lath d:o L=820
--	312046	x	x	Band till ribbotten	Band for laths bottom
97	320436	x	x	Värmespalt förlängning	Air gap
98	312006	x	x	Värmespalt V-H. B. u. överdrag	Air gap L-R rear without covering
--	313114	x	x	Överdrag d:o (ange färg, se tygprover)	Covering d:o (specify colour,see textiles)
99	320258	x	T	Hylla V-H bak kpl.	Rack L-R rear cpl.
102	313215	T	T	Skjutlucka kpl. m. spegel/glidlister	Sliding lid cpl. with mirror/sliding strip
103	312606	T	T	Lucka skjut u. handtag	Sliding lid without handle
---	312056	T	T	Handtag d:o	Handle d:o
104	312605	T	T	Spegel 833x240	Mirror 833x240
105	313146	T	T	Glidlist övre al. L=845	Sliding strip upper al. L=845
106	313147	T	T	Glidlist undre al. inkl. list ilägg L=845	Sliding strip under al. incl. filling list L=845
---	312059	T	T	List ilägg d:o plast L=2000	Filling list d:o plastic L=2000
107	320406	x		Gavel säng H	Gable bed R
---	320422		x	Gavel säng H	Gable bed R
108	320366	x	x	Front säng H	Front bed R
109	320188	x	x	Hurts	Cupboard
110	320439	x	x	Värmespalt förlängning	Air gap
111	320336	x		Värmespalt nedre	Air gap under
---	320353		x	Värmespalt nedre	Air gap under
112	312772	x		Värmespalt övre u. överdrag	Air gap upper without covering
---	313121	x		Överdrag d:o (ange färg, se tygprover)	Covering d:o (specify colour,see textiles)
---	313900		x	Värmespalt övre u. överdrag	Air gap upper without covering
---	314525		x	Överdrag d:o (ange färg, se tygprover)	Covering d:o (specify colour,see textiles)
113	320429	x	x	Värmespalt förlängning	Air gap
114	320112	x		Skåp gavel kpl. m. luckor/beslag	Cupboard cpl. with doors/holders
---	320146		x	Skåp gavel kpl. m. luckor/beslag	Cupboard cpl. with doors/holders
115	320604	x	x	Hylla garderob nedre	Rack wardrobe under
116	320000	x	x	Dörr utan lås/gångjärn	Door without lock/hinge
---	311917	x	x	Gångjärn d:o	Hinge d:o
---	312588	x	x	Platta gångjärn	Plate hinge
---	320637	x	x	Rätningslist d:o L=1790	List d:o L=1790
117	320527	x	x	Vägg garderob H kpl.	Wall wardrobe R cpl.
118	320607	x	x	Hylla garderob övre	Rack wardrobe upper
119	320582	x	x	Nisch vikdörr	Niche folding door
120	320532	x	x	Vägg garderob V kpl.	Wall wardrobe L kpl.
122	312162	x	x	Korg	Basket
123	320438	x	x	Värmespalt förlängning	Air gap
124	312808	x	T	Spegel	Mirror
125	312788	x	T	Ram spegel	Frame mirror
126	312820	x	T	Regel H. spegel	Latch R. mirror
				T= Tillbehör	T= Accessory

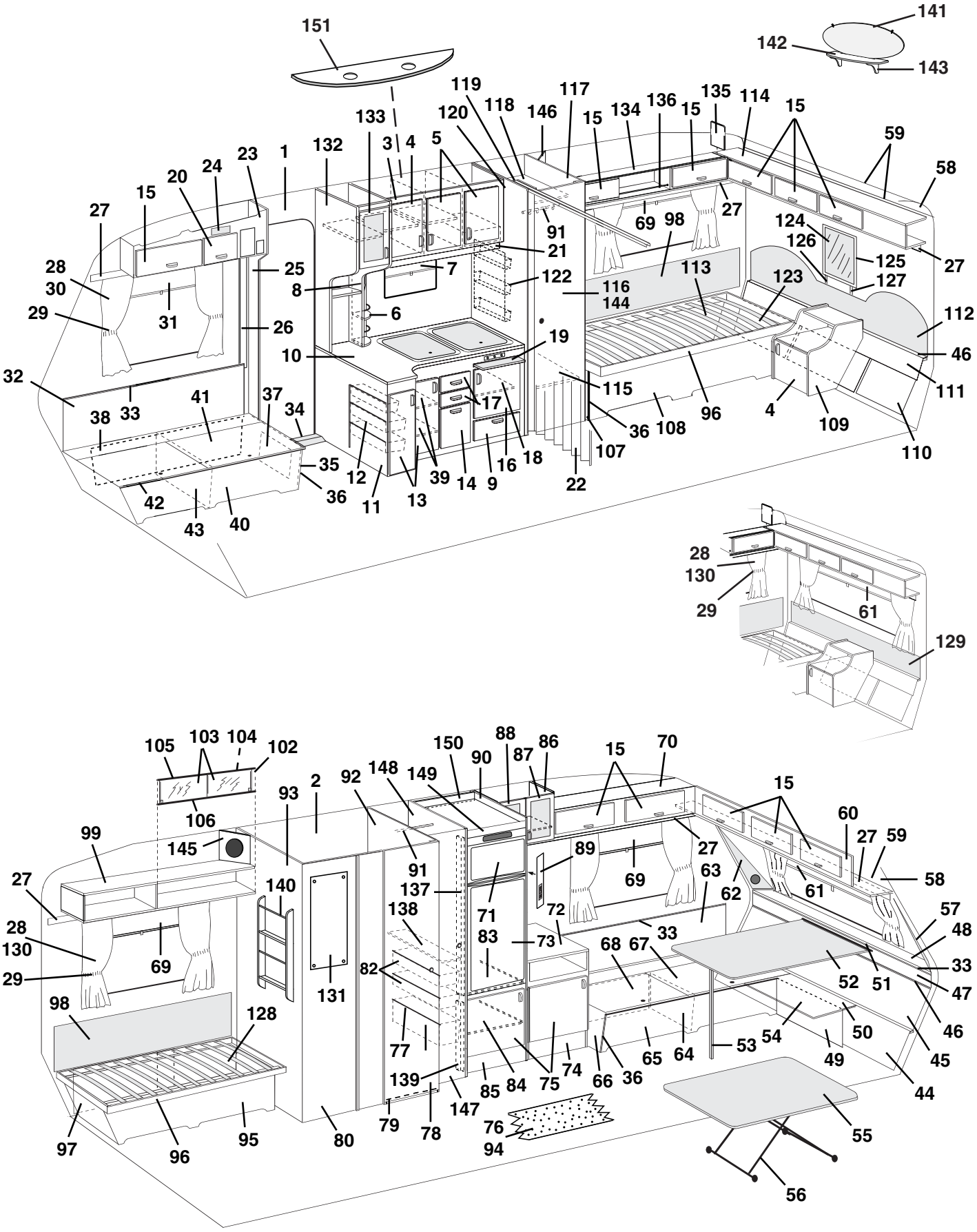
151
141
142
143
119
117
118
120
146
15
134
136
135
114
133
3
4
5
132
1
23
24
20
15
27
59
58
91
69
98
27
124
126
125
127
28
30
25
8
7
21
122
116
144
113
123
29
31
26
6
19
112
46
10
32
33
41
37
34
38
17
115
36
108
96
4
109
111
110
35
12
39
14
9
16
18
107
22
36
11
13
42
43
40
28
130
29
61
129
105
103
104
102
106
93
2
92
148
149
150
90
88
87
86
15
70
15
60
27
59
58
99
145
91
89
27
69
63
62
61
27
140
137
71
72
57
48
28
130
138
83
73
33
68
67
33
29
69
82
131
52
51
47
98
128
77
139
85
84
75
74
66
36
65
64
53
54
50
49
46
45
44
97
96
95
80
79
78
147
76
94
55
56

Pos Fig	Det. nr Part. No	Ingår/Fitted 620 GSE	Ingår/Fitted 620 GSB 2,5	Benämning	Description
127	312821	x	T	Regel V. spegel	Latch L. mirror
128	320437	x	x	Värmespalt förlängning	Air gap
129	312011	T		Värmespalt övre u. överdrag	Air gap upper without covering
---	313115	T		Överdrag d:o (ange färg, se tygprover)	Covering d:o (specify colour,see textiles)
---	314212		T	Värmespalt övre u. överdrag	Air gap upper without covering
---	314527		T	Överdrag d:o (ange färg, se tygprover)	Covering d:o (specify colour,see textiles)
130	313946	x	x	Gardinlängd tyll 1450x670 (end. gavelfönster)	Curtain tulle 1450x670 (only gable window)
---	313945	x	x	Gardinlängd tyll 600x670	Curtain tulle 600x670
131	310836	x	x	Spegel	Mirror
---	800336	x	x	Rosetthatt d:o, mässing	Cap d:o, brass
---	801109	x	x	Rosettskruv	Screw
---	800343	x	x	Kabelgenomföring	Rubber bushing
132	320046	x	x	Skåp utskjut köksskåp kpl. m. lucka/beslag	Cupboard projecting cpl. with door/holders
133	320698	x	x	Lucka V u. handtag/gångjärn	Door L without handle/hinge
---	320780	x	x	Skiva acryl d:o	Pane acryl d:o
---	311917	x	x	Gångjärn d:o	Hinge d:o
---	312588	x	x	Platta gångjärn	Plate hinge
134	320087	x	x	Skåp övre kpl. m. luckor/beslag	Cupboard cpl. with doors/holders
135	320094	x	x	Passbit	Distance
136	314573	x	x	Rasskydd al. rör Ø=8 L=556	Pipe al. Ø=8 L=556
---	800242	x	x	Plugg plast brun	Plug plastic brown
137	320576	T	T	List 1315x45	List 1315x45
138	320601	x	x	Hylla backskåp	Rack cupboard
139	320515	x	x	List 588x45	List 588x45
140	320316	T	x	Tidningshylla	Newspaper rack
141	313449	T	x	Spegel	Mirror
---	312809	T	x	Hållare d:o	Holder d:o
142	320321	T	x	Hylla spegel	Rack mirror
143	313498	T	x	Konsol hylla	Bracket
144	313267	T	x	Spegel dörr garderob	Mirror door wardrobe
---	312809	T	x	Hållare d:o	Holder d:o
145	320634	T	x	Front högtalare	Front loud speaker
146	320633	T	x	Front högtalare	Front loud speaker
147	320002	x	x	Dörr utan lås/gångjärn	Door without lock/hinge
---	311917	x	x	Gångjärn d:o	Hinge d:o
---	312588	x	x	Platta gångjärn	Plate hinge
---	314523	x	x	Rätningslist d:o L=1760	List d:o L=1760
148	320571	x	x	Vägg kyl V kpl.	Wall cupboard L cpl.
149	320574	x	x	Front kylskåpsskåp	Front cupboard
150	320575	x	x	Bakstycke kylskåpsskåp	Back cupboard
151	320953	x	x	Ljusramp köksskåp	Light holder

T= Tillbehör

T= Accessory

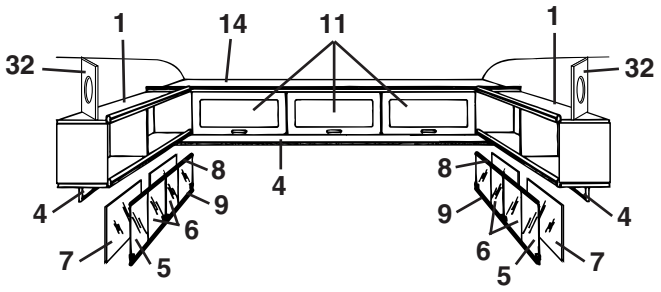
1
14
11
1
32
32
8
4
8
9
9
4
6
6
7
5
5
7

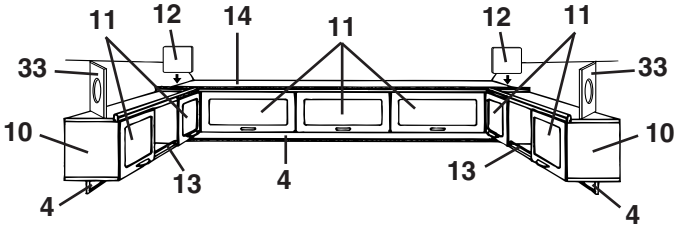
11
12
14
11
12
11
33
33
10
10
13
13
4
4
4

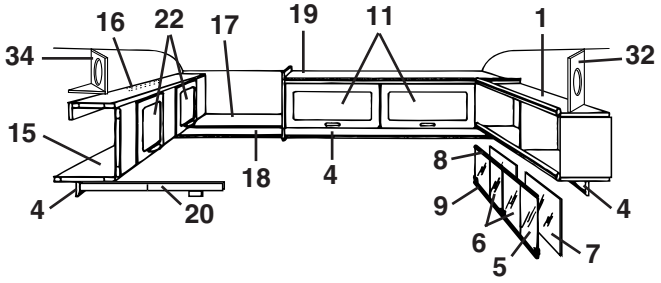
16
22
17
19
11
1
34
32
15
18
4
8
4
20
9
4
6
5
7

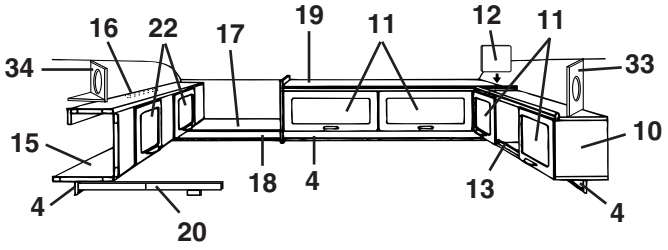
16
22
17
19
11
12
11
34
33
15
10
18
4
13
4
4
20

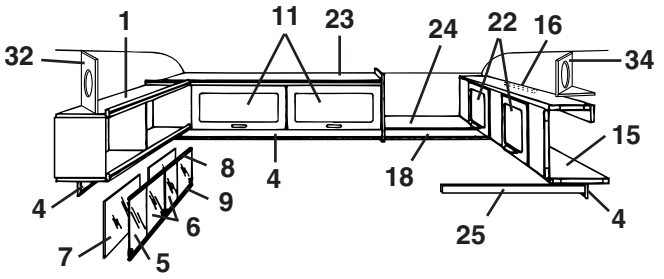
1
11
23
24
22
16
32
34
15
8
4
18
9
4
6
7
5
25

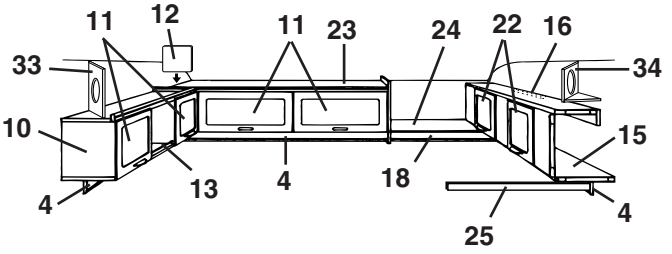
11
12
11
23
24
22
16
33
34
10
15
13
4
18
4
25

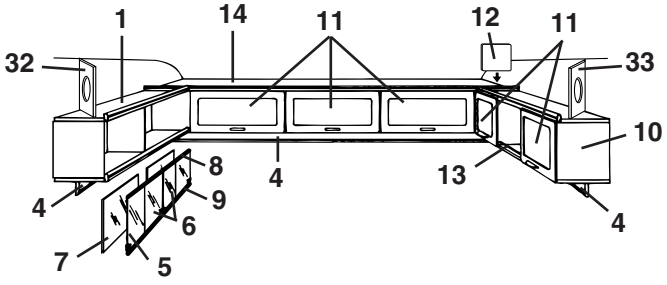
1
14
11
12
11
32
33
10
8
4
13
9
6
4
7
5

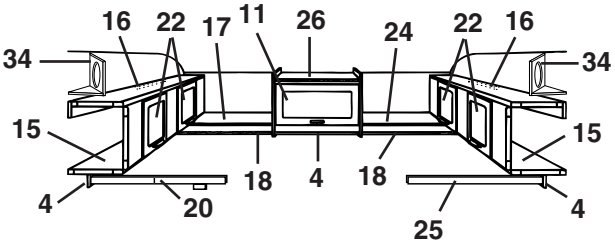
16
22
17
11
26
24
22
16
34
34
15
15
18
4
18
4
20
25

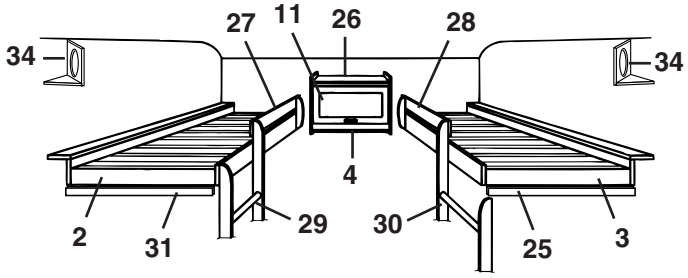
27
11
26
28
34
34
4
2
31
29
30
25
3

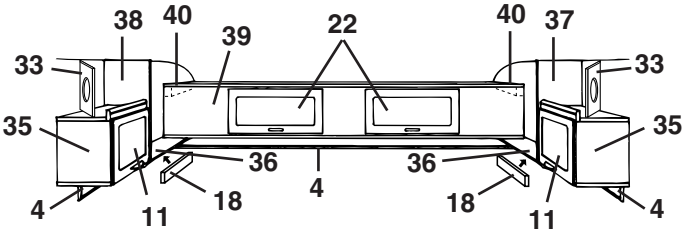
38
40
39
22
40
37
33
33
35
35
36
36
4
18
4
18
4
11
11


21

Pos Fig	Det. nr Part. No	Ingår/Fitted 620 GSE	Ingår/Fitted 620 GSB 2,5	Benämning	Description
1	320258	x		Hylla V-H bak kpl.	Rack L-R rear cpl.
2	321039	x		Sängram H u. ribbor	Bed bottom R without laths
--	311985	x		Ribba d:o L=720	Lath d:o L=720
--	312046	x		Band till ribbotten	Band for laths bottom
3	320440	x		Sängram V u. ribbor	Bed bottom L without laths
--	311985	x		Ribba d:o L=720	Lath d:o L=720
--	312046	x		Band till ribbotten	Band for laths bottom
4	320705	x		List folierad L=2440	Strip L=2440
5	313215	T		Skjutlucka kpl. m. spegel/glidlister	Sliding lid cpl. with mirror/sliding strip
6	312606	T		Lucka skjut u. handtag	Sliding lid without handle
--	312056	T		Handtag d:o	Handle d:o
7	312605	T		Spegel 833x240	Mirror 833x240
8	313146	T		Glidlist övre al. L=845	Sliding strip upper al. L=845
9	313147	T		Glidlist undre al. inkl. list ilägg L=845	Sliding strip under al. incl. filling list L=845
--	312059	T		List ilägg d:o plast L=2000	Filling list d:o plastic L=2000
10	320087	x		Skåp övre kpl. m. luckor/beslag	Cupboard cpl. with doors/holders
11	320007	x		Lucka u. handtag/gångjärn.	Door without handle/hinge
--	860406	x		Gångjärn d:o	Hinge d:o
12	320094	x		Passbit	Distance
13	314573	x		Rasskydd al. rör Ø=8 L=556	Pipe al. Ø=8 L=556
--	800242	x		Plugg plast brun	Plug plastic brown
14	320112	x		Skåp gavel kpl. m. luckor/beslag	Cupboard cpl. with doors/holders
15	320100	x		Överbäddsskåp kpl. m. luckor/beslag	Upper bed cpl. with doors/holders
16	312233	x		Regel låsning	Lock bar
17	320263	x		Hylla gavel bak	Rack gable rear
18	320702	x		List folierad L=2440	Strip L=2440
19	320126	x		Skåp övre kpl. m. luckor/beslag	Cupboard upper cpl. with doors/holders
20	312713	x		Regel överbädd	Latch upper bed
--	312726	x		Kloss d:o	Block d:o
21	312613	T		Stege kpl. med krokar	Ladder cpl. with hooks
--	860426	T		Krok till stege	Hook for ladder
22	320007	x		Lucka u. handtag/gångjärn.	Door without handle/hinge
--	860402	x		Gångjärn d:o	Hinge d:o
23	320131	x		Skåp övre kpl. m. luckor/beslag	Cupboard upper cpl. with doors/holders
24	320267	x		Hylla gavel bak	Rack gable rear
25	312313	x		Bärregel	Bearing rail
26	320124	x		Skåp övre kpl. m. lucka/beslag	Cupboard upper cpl. with door/holders
27	321037	x		Rasskydd H	Fall protection R
28	320442	x		Rasskydd V	Fall protection L
29	321034	x		Stege H	Ladder
30	320444	x		Stege V	Ladder
31	312436	x		Bärregel	Bearing rail
32	320634	T		Front högtalare	Front loud speaker
33	320633	T		Front högtalare	Front loud speaker
34	320631	T		Front högtalare	Front loud speaker
--	320632	T		Botten front högtalare	Bottom front loud speaker
35	320080	x		Skåp V-H bak kpl. m. lucka/beslag	Cupboard L-R rear cpl. with door/holders
36	320298	x		Hylla V-H bak	Rack L-R rear
37	320086	x		Gavel V yttre	Gable L outer
38	320085	x		Gavel H yttre	Gable R outer
39	320106	x		Överbäddsskåp kpl. m. luckor/beslag	Upper bed cpl. with doors/holders
40	309617	x		Fästkloss	Clamp
				T= Tillbehör	T= Accessory

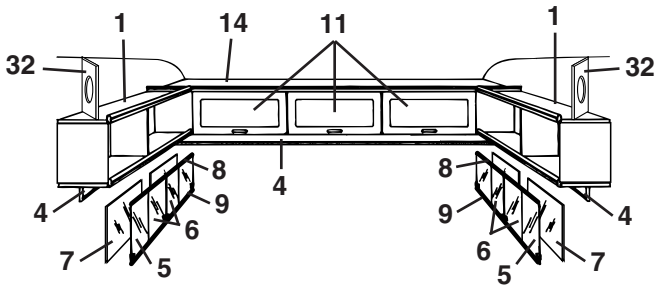
1
14
11
1
32
32
8
4
8
9
9
4
6
6
7
5
5
7

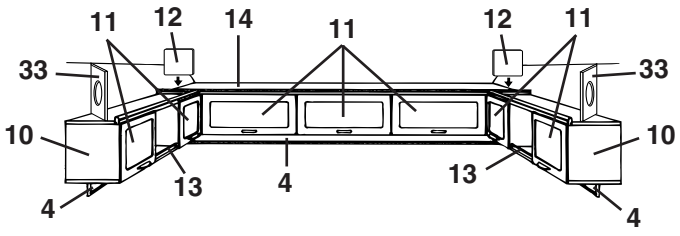
11
12
14
11
12
11
33
33
10
10
13
13
4
4
4

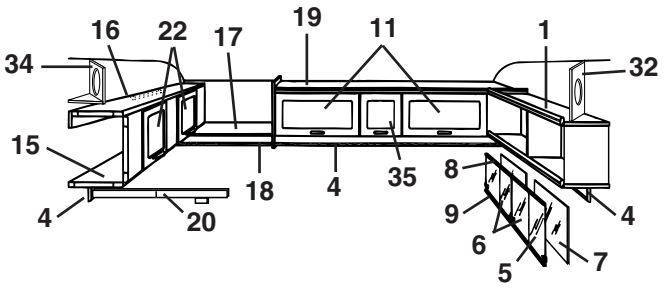
16
22
17
19
11
1
34
32
15
18
4
35
8
4
20
9
6
5
7

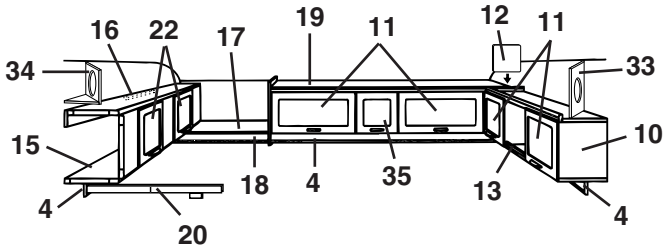
16
22
17
19
11
12
11
34
33
15
18
4
35
10
13
4
4
20

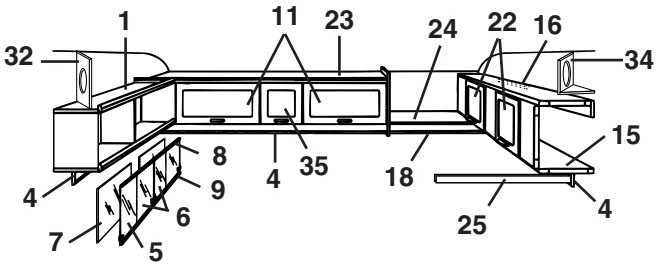
1
11
23
24
22
16
32
34
8
4
35
18
15
9
4
6
25
7
5

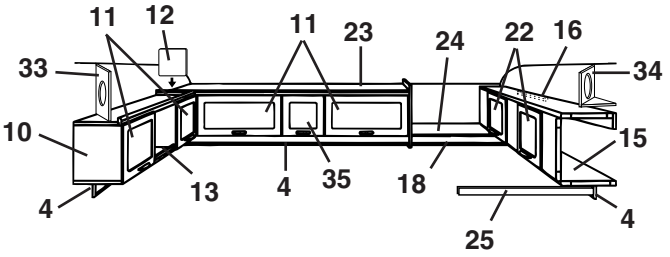
11
12
11
23
24
22
16
33
34
10
15
13
4
35
18
4
4
25

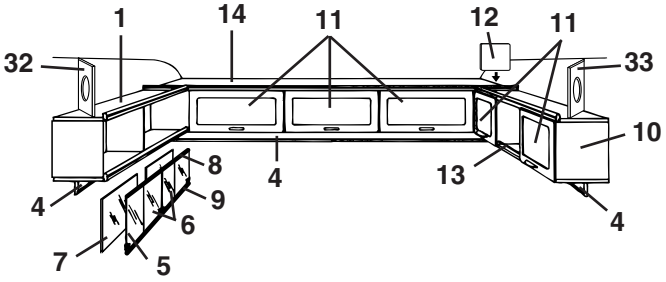
1
14
11
12
11
32
33
10
8
4
13
9
6
4
7
5

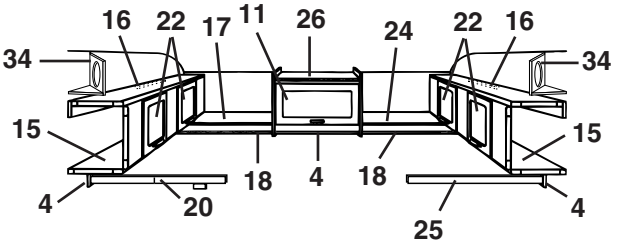
16
22
17
11
26
24
22
16
34
34
15
15
18
4
18
4
20
25

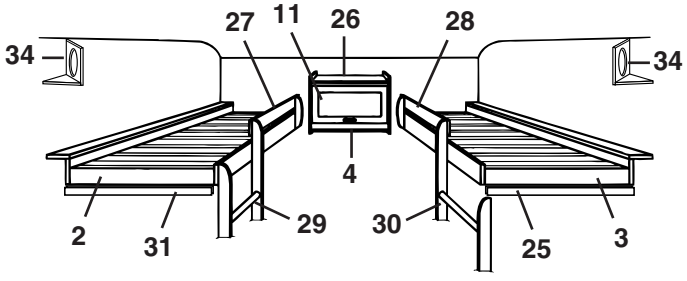
27
11
26
28
34
34
4
2
31
29
30
25
3


21

Pos Fig	Det. nr Part. No	Ingår/Fitted 620 GSE	Ingår/Fitted 620 GSB 2,5	Benämning	Description
1	320258		x	Hylla V-H bak kpl.	Rack L-R rear cpl.
2	321039		x	Sängram H u. ribbor	Bed bottom R without laths
--	311985		x	Ribba d:o L=720	Lath d:o L=720
--	312046		x	Band till ribbotten	Band for laths bottom
3	320440		x	Sängram V u. ribbor	Bed bottom L without laths
--	311985		x	Ribba d:o L=720	Lath d:o L=720
--	312046		x	Band till ribbotten	Band for laths bottom
4	320705		x	List folierad L=2440	Strip L=2440
5	313215		x	Skjutlucka kpl. m. spegel/glidlister	Sliding lid cpl. with mirror/sliding strip
6	312606		x	Lucka skjut u. handtag	Sliding lid without handle
--	312056		x	Handtag d:o	Handle d:o
7	312605		x	Spegel 833x240	Mirror 833x240
8	313146		x	Glidlist övre al. L=845	Sliding strip upper al. L=845
9	313147		x	Glidlist undre al. inkl. list ilägg L=845	Sliding strip under al. incl. filling list L=845
--	312059		x	List ilägg d:o plast L=2000	Filling list d:o plastic L=2000
10	320087		x	Skåp övre kpl. m. luckor/beslag	Cupboard cpl. with doors/holders
11	320007		x	Lucka u. handtag/gångjärn.	Door without handle/hinge
--	860406		x	Gångjärn d:o	Hinge d:o
12	320094		x	Passbit	Distance
13	314573		x	Rasskydd al. rör Ø=8 L=556	Pipe al. Ø=8 L=556
--	800242		x	Plugg plast brun	Plug plastic brown
14	320146		x	Skåp gavel kpl. m. luckor/beslag	Cupboard cpl. with doors/holders
15	320100		x	Överbäddsskåp kpl. m. luckor/beslag	Upper bed cpl. with doors/holders
16	312233		x	Regel låsning	Lock bar
17	320286		x	Hylla gavel bak	Rack gable rear
18	320702		x	List folierad L=2440	Strip L=2440
19	320157		x	Skåp övre kpl. m. luckor/beslag	Cupboard upper cpl. with doors/holders
20	312713		x	Regel överbädd	Latch upper bed
--	312726		x	Kloss d:o	Block d:o
21	312613		T	Stege kpl. med krokar	Ladder cpl. with hooks
--	860426		T	Krok till stege	Hook for ladder
22	320007		x	Lucka u. handtag/gångjärn.	Door without handle/hinge
--	860402		x	Gångjärn d:o	Hinge d:o
23	320162		x	Skåp övre utan luckor/beslag	Cupboard upper without doors/holders
24	320289		x	Hylla gavel bak	Rack gable rear
25	312313		x	Bärregel	Bearing rail
26	320124		x	Skåp övre kpl. m. lucka/beslag	Cupboard upper cpl. with door/holders
27	321037		x	Rasskydd H	Fall protection R
28	320442		x	Rasskydd V	Fall protection L
29	321034		x	Stege H	Ladder
30	320444		x	Stege V	Ladder
31	312436		x	Bärregel	Bearing rail
32	320634		x	Front högtalare	Front loud speaker
33	320633		x	Front högtalare	Front loud speaker
34	320631		x	Front högtalare	Front loud speaker
--	320632		x	Botten front högtalare	Bottom front loud speaker
35	320013		x	Lucka u. handtag/gångjärn.	Door without handle/hinge
--	860406		x	Gångjärn d:o	Hinge d:o
				T= Tillbehör	T= Accessory

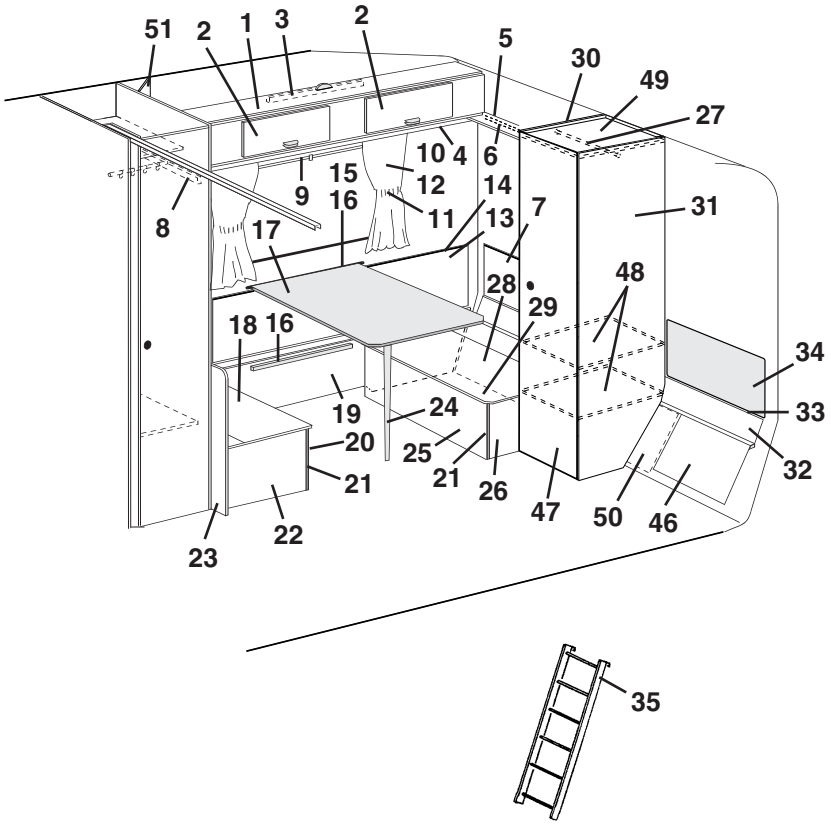
51
2
1
3
2
5
30
49
27
10
4
6
9
15
12
14
8
16
11
13
7
31
17
48
28
29
18
16
34
19
24
33
20
25
21
32
21
26
47
50
46
22
23

35

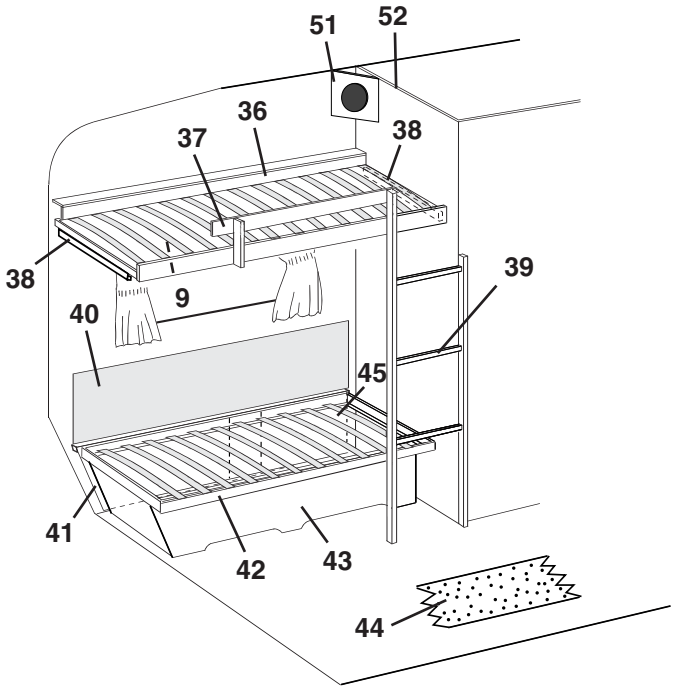
51
52
36
37
38
38
39
9
40
45
41
42
43
44

Pos Fig	Det. nr Part. No	Ingår/Fitted 620 GSE	Ingår/Fitted 620 GSB 2,5	Benämning	Description
1	320100	x	x	Överbäddsskåp kpl. m. luckor/beslag	Upper bed cpl. with doors/holders
2	320007	x	x	Lucka u. handtag/gångjärn.	Door without handle/hinge
--	860402	x	x	Gångjärn d:o	Hinge d:o
3	312233	x	x	Regel låsning	Lock bar
4	320705	x	x	List folierad L=2440	Strip L=2440
5	320661	x		Hylla gavel bak	Rack gable rear
--	320924		x	Hylla gavel bak	Rack gable rear
6	320702	x	x	List folierad L=2440	Strip L=2440
7	320362	x		Värmespalt övre	Air gap upper
--	320927		x	Värmespalt övre	Air gap upper
8	312713	x	x	Regel överbädd	Latch upper bed
--	312726	x	x	Kloss d:o	Block d:o
9	204583	x	x	Rullgardin/myggnät kassett L=900	Blind/mosquito net cassette L=900
--	207309	x	x	Dragläpp rullgardin/myggnät kassett	Drawstring blind/mosquito net cassette
--	312770	T	T	Rullgardin L=950	Blind L=950
--	307216	T	T	Styrskena, rullgardin	Guide rail, blind
10	314379	x		Gardinsats kpl. m. kappa 8695-6	Curtain kit cpl. 8695-6
--	314380	x		Gardinsats kpl. m. kappa 8695-35	Curtain kit cpl. 8695-35
--	314381	x		Gardinsats kpl. m. kappa 8695-62	Curtain kit cpl. 8695-62
--	314382	x		Gardinsats kpl. m. kappa 8419-119	Curtain kit cpl. 8419-119
--	314383	x		Gardinsats kpl. m. kappa 8695-89	Curtain kit cpl. 8695-89
--	314457		x	Gardinsats kpl. m. kappa 8695-6	Curtain kit cpl. 8695-6
--	314458		x	Gardinsats kpl. m. kappa 8695-35	Curtain kit cpl. 8695-35
--	314459		x	Gardinsats kpl. m. kappa 8695-62	Curtain kit cpl. 8695-62
--	314460		x	Gardinsats kpl. m. kappa 8419-119	Curtain kit cpl. 8419-119
--	314461		x	Gardinsats kpl. m. kappa 8695-89	Curtain kit cpl. 8695-89
--	314400	x	x	Gardinlängd H=750 (u. omtag) 8695-6 gul	Curtain H=750 (ex. band) 8695-6 yellow
--	314405	x	x	Gardinlängd H=750 (u. omtag) 8695-35 roströd	Curtain H=750 (ex. band) 8695-35 rust-red
--	314410	x	x	Gardinlängd H=750 (u. omtag) 8695-62 aprikos	Curtain H=750 (ex. band) 8695-62 aprikot
--	314415	x	x	Gardinlängd H=750 (u. omt.) 8419-119 br.(mocka)	Curtain H=750 (ex. band) 8419-119 br. (suede)
--	314420	x	x	Gardinlängd H=750 (u. omtag) linne (för 314415)	Curtain H=750 (ex. band) linen (for 314415)
--	314422	x	x	Gardinlängd H=750 (u. omtag) 8695-89 brun	Curtain H=750 (ex. band) 8695-89 **brown**
--	314399	x	x	Gardinlängd H=670 (u. omtag) 8695-6 gul	Curtain H=670 (ex. band) 8695-6 yellow
--	314404	x	x	Gardinlängd H=670 (u. omtag) 8695-35 roströd	Curtain H=670 (ex. band) 8695-35 rust-red
--	314409	x	x	Gardinlängd H=670 (u. omtag) 8695-62 aprikos	Curtain H=670 (ex. band) 8695-62 aprikot
--	314414	x	x	Gardinlängd H=670 (u. omt.) 8419-119 br.(mocka)	Curtain H=670 (ex. band) 8419-119 br. (suede)
--	314419	x	x	Gardinlängd H=670 (u. omtag) linne (för 314414)	Curtain H=750 (ex. band) linen (for 314414)
--	314421	x	x	Gardinlängd H=670 (u. omtag) 8695-89 brun	Curtain H=670 (ex. band) 8695-89 brown
--	300884	M	M	Gardinspiral d:o	Curtain hanger d:o
--	314451		x	Gardinkappa L=2160 8695-6 gul	Valance L=2160 8695-6 yellow
--	314452		x	Gardinkappa L=2160 8695-35 roströd	Valance L=2160 8695-35 rust-red
--	314453		x	Gardinkappa L=2160 8695-62 aprikos	Valance L=2160 8695-62 aprikot
--	314454		x	Gardinkappa L=2160 8419-119 brun (mocka)	Valance L=2160 8419-119 brown (suede)
--	314455		x	Gardinkappa L=2160 74074 rutig	Valance L=2160 74074 checked
--	314402	x		Gardinkappa L=1910 8695-6 gul	Valance L=1910 8695-6 yellow
--	314407	x		Gardinkappa L=1910 8695-35 roströd	Valance L=1910 8695-35 rust-red
--	314412	x		Gardinkappa L=1910 8695-62 aprikos	Valance L=1910 8695-62 aprikot
--	314417	x		Gardinkappa L=1910 8419-119 brun (mocka)	Valance L=1910 8419-119 brown (suede)
--	314425	x		Gardinkappa L=1910 74074 rutig	Valance L=1910 74074 checked
--	314401	x	x	Gardinkappa L=1060 8695-6 gul	Valance L=1060 8695-6 yellow
				M= Metervara	M= On the metre
				T= Tillbehör	T= Accessory

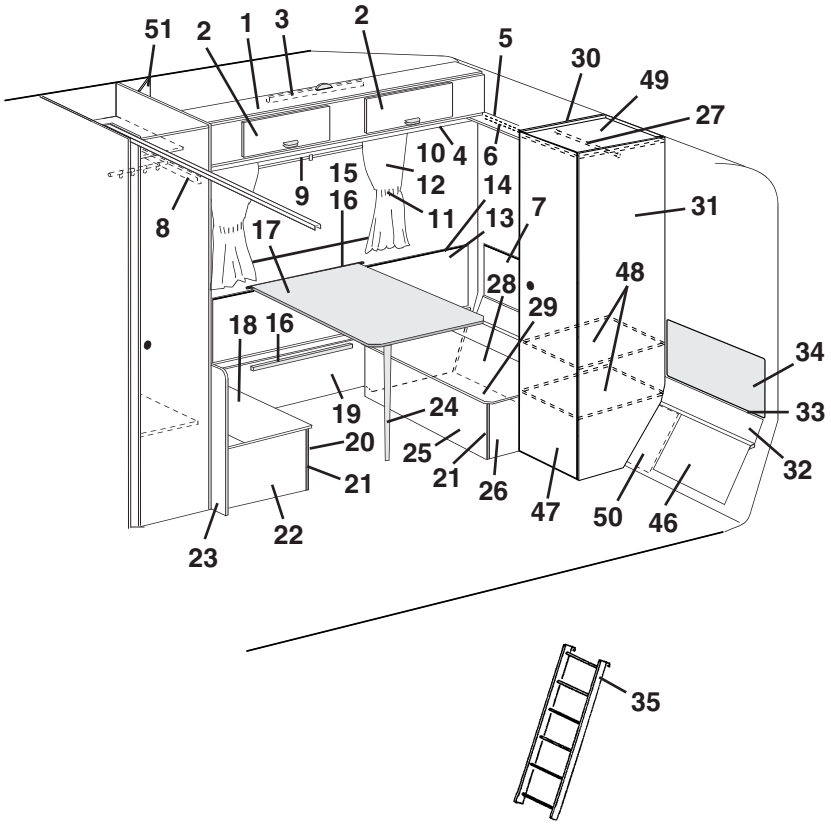
51
2
1
3
2
5
30
49
27
10
4
6
9
15
12
14
8
16
11
13
7
31
17
48
28
29
18
16
34
19
24
33
20
25
21
32
21
26
47
50
46
22
23

35

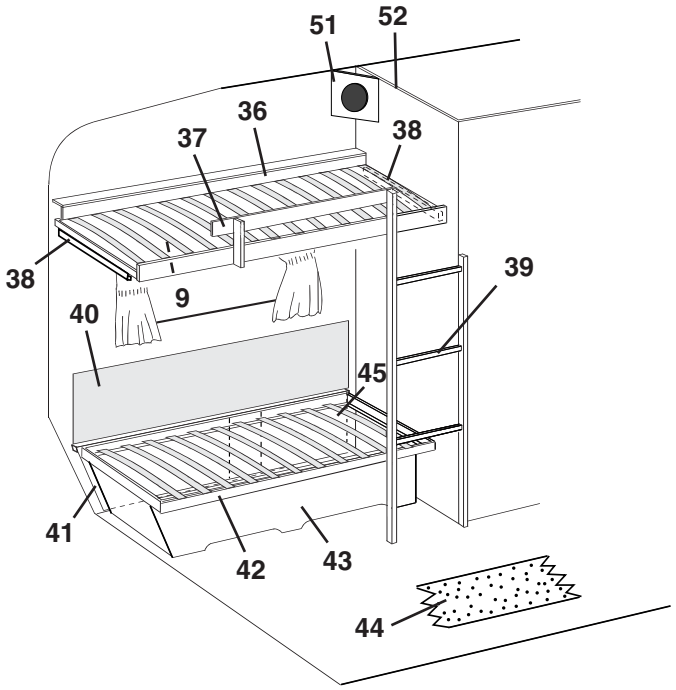
51
52
36
37
38
38
39
9
40
45
41
42
43
44

Pos Fig	Det. nr Part. No	Ingår/Fitted 620 GSE	Ingår/Fitted 620 GSB 2,5	Benämning	Description
--	314406	x	x	Gardinkappa L=1060 8695-35 roströd	Valance L=1060 8695-35 rust-red
--	314411	x	x	Gardinkappa L=1060 8695-62 aprikos	Valance L=1060 8695-62 aprikot
--	314416	x	x	Gardinkappa L=1060 8419-119 brun (mocka)	Valance L=1060 8419-119 brown (suede)
--	314423	x	x	Gardinkappa L=1060 8695-89 brun	Valance L=1060 8695-89 brown
--	314426	x	x	Gardinkappa L=1060 74074 rutig	Valance L=1060 74074 checked
--	309768	M	M	Band kardborre d:o B=16 mm	Band with teasel fastening d:o
11	314403	x	x	Omtagsband färg 8695-6 gul	Band for curtain 8695-6 yellow
--	314408	x	x	Omtagsband färg 8695-35 roströd	Band for curtain 8695-35 rust-red
--	314413	x	x	Omtagsband färg 8695-62 aprikos	Band for curtain 8695-62 aprikot
--	314418	x	x	Omtagsband färg 8419-119 brun (mocka)	Band for curtain 8419-119 brown (suede)
--	314424	x	x	Omtagsband färg 8695-89 brun	Band for curtain 8695-89 brown
--	314427	x	x	Omtagsband färg 74074 rutig	Band for curtain 74074 checked
--	309768	M	M	Band kardborre d:o B=16 mm	Band with teasel fastening d:o
12	313945	T	T	Gardinlängd tyll 600x670	Curtain tulle 600x670
13	320341	x	x	Värmespalt H. bak	Air gap R. rear
14	860423	M	M	List kant ljusbrun	Strip, light brown
15	312314	x	x	Fästregel bord	Bracket
16	300108	x	x	List bord väggdel, plast	List wall, plastic
17	313877	x	x	Bordsskiva 750x750	Table top 750x750
--	300420	x	x	List bord bordsdel	List board
18	312251	x	x	Lock bäddlåda H.B. främre	Cover bed box R.R. front
19	320404	x	x	Front bäddlåda H.B.	Front bed box R.R.
20	320397	x	x	Front bäddlåda H.B. främre	Front bed box R.R. front
21	860590	x	x	List hörn plast L=2500	Corner strip L=2500
22	320400	x	x	Gavel bäddlåda H.B. främre	Gable bed box R.R. front
23	320636	x	x	Vägg vid bäddlåda	Wall by bed box
24	320711	x	x	Bordsben fällbart H=730	Table leg H=730
25	320395	x		Front bäddlåda H.B. bakre	Front bed box R.R. rear
--	320929		x	Front bäddlåda H.B. bakre	Front bed box R.R. rear
26	320402	x	x	Gavel bäddlåda H.B. bakre	Gable bed box R.R. rear
27	312053	x	x	Galgstång L=780	Clothes hanger L=780
28	320439	x		Värmespalt förlängning	Air gap
--	320436		x	Värmespalt förlängning	Air gap
29	312250	x		Lock bäddlåda H.B. bakre	Cover bed box R.R. rear
--	320931		x	Lock bäddlåda H.B. bakre	Cover bed box R.R. rear
30	320542	x	x	Vägg garderob V kpl.	Wall wardrobe L cpl.
31	320545	x	x	Vägg garderob H kpl.	Wall wardrobe R cpl.
32	320336	x		Värmespalt nedre	Air gap under
--	320939		x	Värmespalt nedre	Air gap under
33	308928	x		List plast L=2020	List plastic L=2020
--	314287		x	List plast L=2270	List plastic L=2270
34	313478	x	x	Värmespalt övre u. överdrag	Air gap upper without covering
--	314214	x	x	Överdrag d:o (ange färg, se tygprover)	Covering d:o (specify colour,see textiles)
35	312613	T	T	Stege kpl. med krokar	Ladder cpl. with hooks
--	860426	T	T	Krok till stege	Hook for ladder
36	320440	x	x	Sängram u. ribbor	Bed bottom without laths
--	311985	x	x	Ribba d:o L=720	Lath d:o L=720
--	312046	x	x	Band till ribbotten	Band for laths bottom
37	320442	x	x	Rasskydd	Fall protection
38	312313	x	x	Bärregel	Bearing rail
				M= Metervara	M= On the metre
				T= Tillbehör	T= Accessory

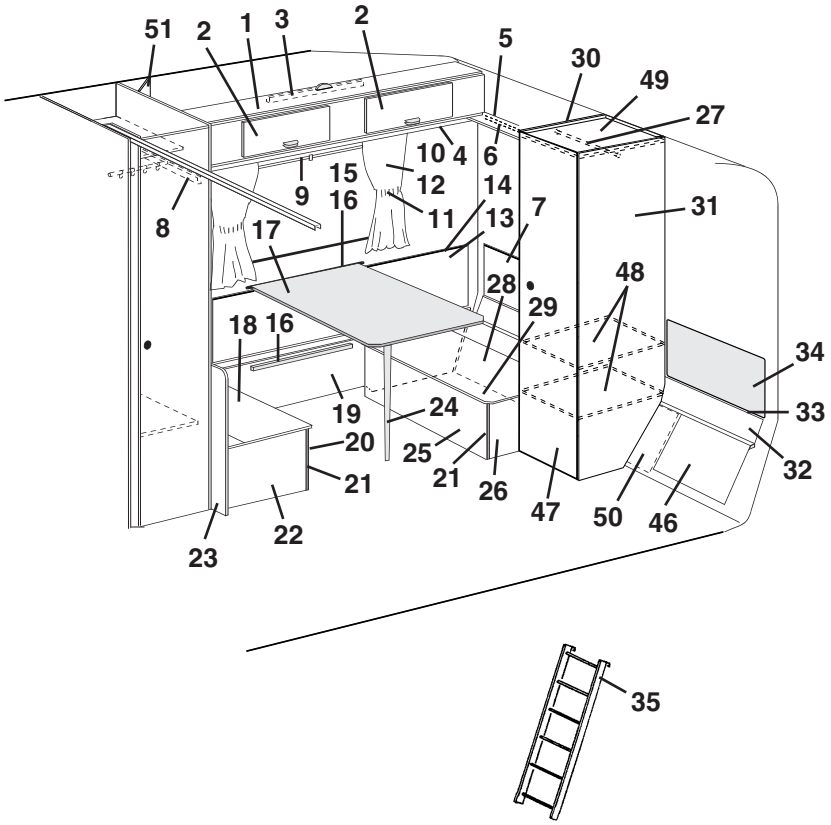
51
2
1
3
2
5
30
49
27
10
4
6
9
15
12
14
8
16
11
13
7
31
17
48
28
29
18
16
34
19
24
33
20
25
21
32
21
26
47
50
46
22
23

35

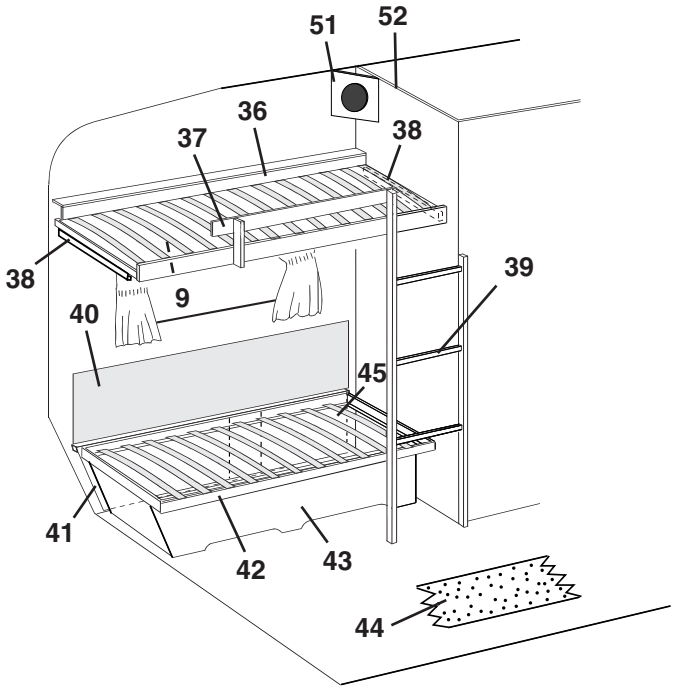
51
52
36
37
38
38
39
9
40
45
41
42
43
44

Pos Fig	Det. nr Part. No	Ingår/Fitted 620 GSE	Ingår/Fitted 620 GSB 2,5	Benämning	Description
39	320444	x	x	Stege	Ladder
40	312006	x	x	Värmespalt V. B. u. överdrag	Air gap R rear without covering
--	313114	x	x	Överdrag d:o (ange färg, se tygprover)	Covering d:o (specify colour,see textiles)
41	320436	x	x	Värmespalt förlängning	Air gap
42	312026	x	x	Sängram utan ribbor	Bed bottom without laths
--	311985	x	x	Ribba d:o L=720	Lath d:o L=720
--	312046	x	x	Band till ribbotten	Band for laths bottom
43	320364	x	x	Front säng V	Front bed L
44	314536	T		Matta heltäckning (ange färg)	Carpet (specify colour)
--	314578		T	Matta heltäckning (ange färg)	Carpet (specify colour)
45	320437	x	x	Värmespalt förlängning	Air gap
46	320438	x	x	Värmespalt förlängning	Air gap
47	320004	x	x	Dörr utan lås/gångjärn	Door without lock/hinge
--	311917	x	x	Gångjärn d:o	Hinge d:o
--	312588	x	x	Platta gångjärn	Plate hinge
48	320550	x	x	Hylla garderob	Rack wardrobe
49	320547	x	x	Tak garderob	Top wardrobe
50	320196	x	x	Skiva	Sheave
51	320631	T	x	Front högtalare	Front loud speaker
--	320632	T	x	Botten front högtalare	Bottom front loud speaker
52	320501	x	x	Vägg tvättrum V kpl.	Wall washroom L cpl.
				M= Metervara	M= On the metre
				T= Tillbehör	T= Accessory

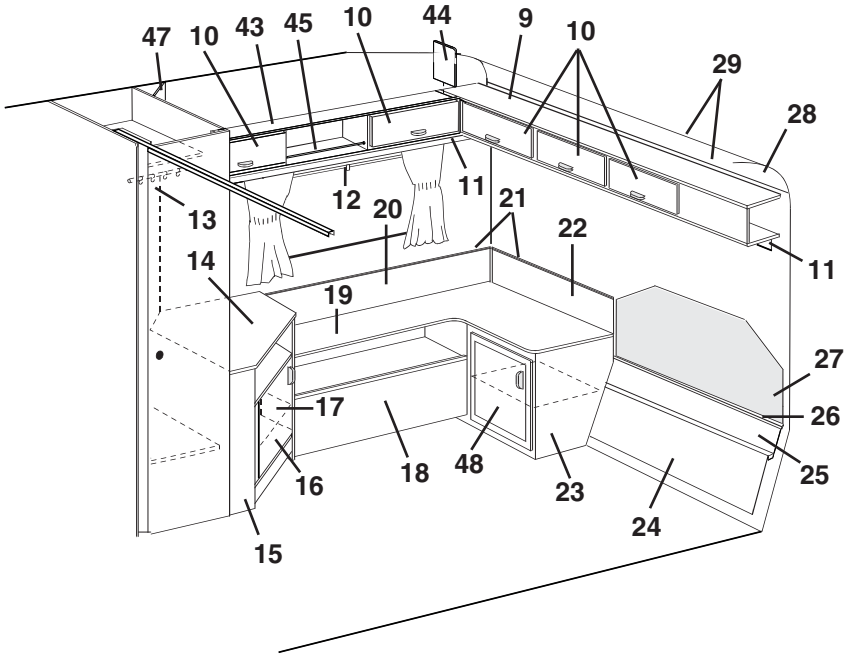
47
10
43
45
10
44
9
10
29
28
12
11
13
20
21
22
11
14
19
27
17
26
16
18
48
23
25
24
15

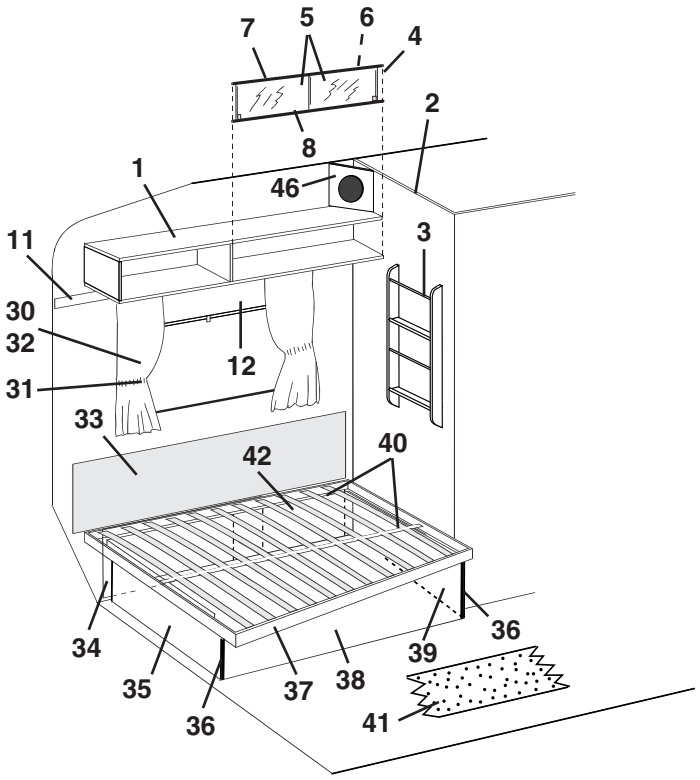
7
5
6
4
2
8
1
46
11
3
30
32
12
31
33
42
40
34
35
36
37
38
39
36
41

Pos Fig	Det. nr Part. No	Ingår/Fitted 620 GSE	Ingår/Fitted 620 GSB 2,5	Benämning	Description
1	320258	x		Hylla V-H bak kpl.	Rack L-R rear cpl.
2	320501	x		Vägg tvättrum V kpl.	Wall washroom L cpl.
3	320316	T		Tidningshylla	Newspaper rack
4	313215	x		Skjutlucka kpl. m. spegel/glidlister	Sliding lid cpl. with mirror/sliding strip
5	312606	x		Lucka skjut u. handtag	Sliding lid without handle
--	312056	x		Handtag d:o	Handle d:o
6	312605	x		Spegel 833x240	Mirror 833x240
7	313146	x		Glidlist övre al. L=845	Sliding strip upper al. L=845
8	313147	x		Glidlist undre al. inkl. list ilägg L=845	Sliding strip under al. incl. filling list L=845
--	312059	x		List ilägg d:o plast L=2000	Filling list d:o plastic L=2000
9	320112	x		Skåp gavel kpl. m. luckor/beslag	Cupboard cpl. with doors/holders
10	320007	x		Lucka u. handtag/gångjärn.	Door without handle/hinge
--	860406	x		Gångjärn d:o	Hinge d:o
11	320705	x		List folierad L=2440	Strip L=2440
12	204583	x		Rullgardin/myggnät kassett L=900	Blind/mosquito net cassette L=900
--	207309	x		Dragläpp rullgardin/myggnät kassett	Drawstring blind/mosquito net cassette
--	312770	T		Rullgardin L=950	Blind L=950
--	307216	T		Styrskena, rullgardin	Guide rail, blind
13	320624	x		Front el-uttag	Front outlet
14	313878	x		Skiva TV-bänk	Board
15	320220	x		TV-bänk kpl. u. skiva	Cupboard cpl. without board
16	320687	x		Lucka utan handtag/gångjärn	Door without handle/hinge
--	312589	x		Gångjärn d:o	Hinge d:o
17	320227	x		Hylla	Rack
18	320271	x		Hylla	Rack
19	320279	x		Skiva	Board
20	320343	x		Värmespalt H.B.	Air gap R.R.
21	860423	M		List kant ljusbrun	Strip, light brown
22	320345	x		Värmespalt H gavel bak	Air gap R gable rear
23	320197	x		Hurts kpl.	Cupboard cpl.
24	320428	x		Värmespalt förlängning	Air gap
25	320334	x		Värmespalt nedre	Air gap under
26	308928	x		List plast L=2020	List plastic L=2020
27	312369	x		Värmespalt övre u. överdrag	Air gap upper without covering
--	313116	x		Överdrag d:o (ange färg, se tygprover)	Covering d:o (specify colour, see textiles)
28	309974	x		Skiva plast	Plastic Sheet
29	309973	x		List radie L=2129	List L=2129
30	314379	x		Gardinsats kpl. m. kappa 8695-6	Curtain kit cpl. 8695-6
--	314380	x		Gardinsats kpl. m. kappa 8695-35	Curtain kit cpl. 8695-35
--	314381	x		Gardinsats kpl. m. kappa 8695-62	Curtain kit cpl. 8695-62
--	314382	x		Gardinsats kpl. m. kappa 8419-119	Curtain kit cpl. 8419-119
--	314383	x		Gardinsats kpl. m. kappa 8695-89	Curtain kit cpl. 8695-89
--	314400	x		Gardinlängd H=750 (u. omtag) 8695-6 gul	Curtain H=750 (ex. band) 8695-6 yellow
--	314405	x		Gardinlängd H=750 (u. omtag) 8695-35 roströd	Curtain H=750 (ex. band) 8695-35 rust-red
--	314410	x		Gardinlängd H=750 (u. omtag) 8695-62 aprikos	Curtain H=750 (ex. band) 8695-62 aprikot
--	314415	x		Gardinlängd H=750 (u. omt.) 8419-119 br.(mocka)	Curtain H=750 (ex. band) 8419-119 br. (suede)
--	314420	x		Gardinlängd H=750 (u. omtag) linne (för 314415)	Curtain H=750 (ex. band) linen (for 314415)
--	314422	x		Gardinlängd H=750 (u. omtag) 8695-89 brun	Curtain H=750 (ex. band) 8695-89 brown
--	314399	x		Gardinlängd H=670 (u. omtag) 8695-6 gul	Curtain H=670 (ex. band) 8695-6 yellow
--	314404	x		Gardinlängd H=670 (u. omtag) 8695-35 roströd	Curtain H=670 (ex. band) 8695-35 rust-red
				M= Metervara	M= On the metre
				T= Tillbehör	T= Accessory

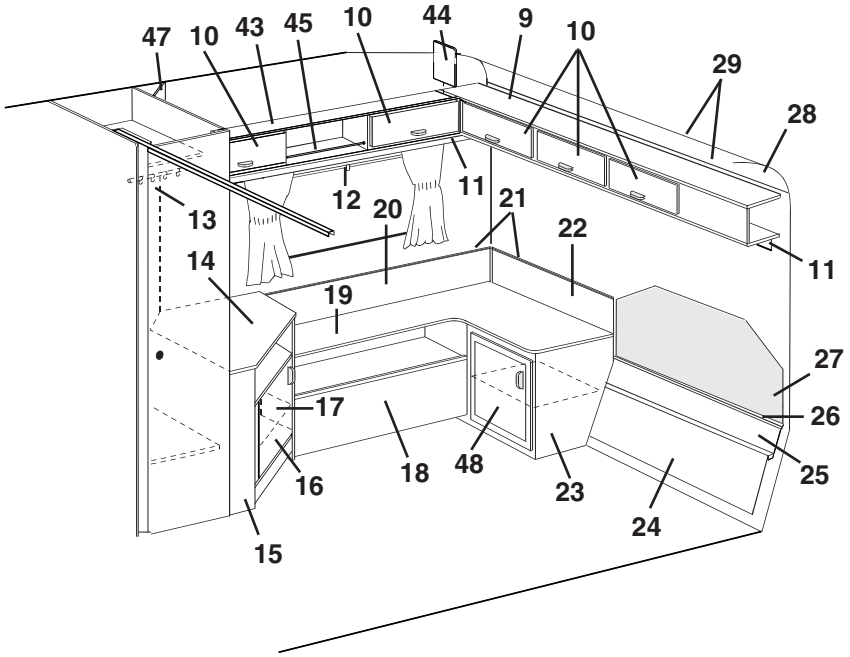
47
10
43
45
10
44
9
10
29
28
11
12
20
21
22
13
14
19
11
27
17
26
16
18
48
23
25
24
15

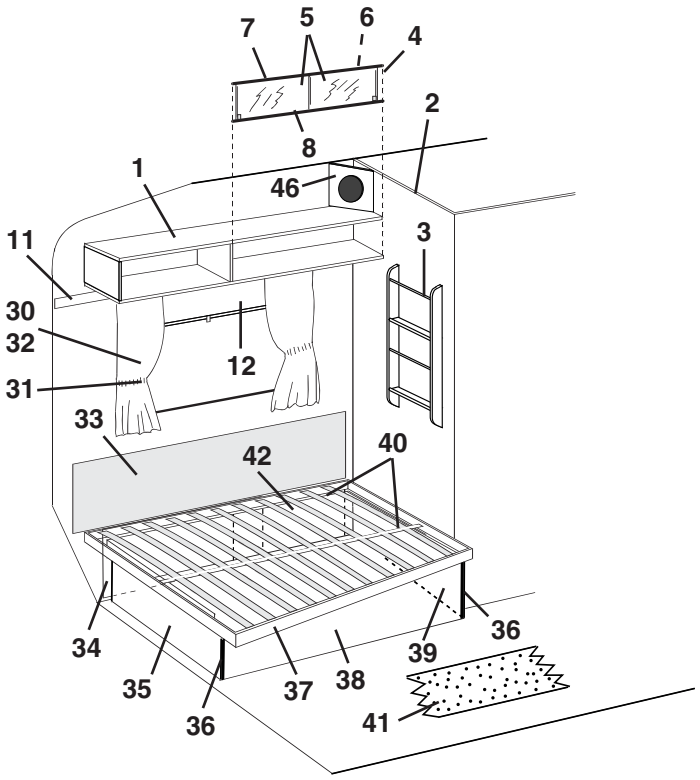
7
5
6
4
8
2
1
46
11
3
30
32
12
31
33
42
40
34
35
36
37
38
39
36
41

Pos Fig	Det. nr Part. No	Ingår/Fitted 620 GSE	Ingår/Fitted 620 GSB 2,5	Benämning	Description
--	314409	x		Gardinlängd H=670 (u. omtag) 8695-62 aprikos	Curtain H=670 (ex. band) 8695-62 aprikot
--	314414	x		Gardinlängd H=670 (u. omt.) 8419-119 br.(mocka)	Curtain H=670 (ex. band) 8419-119 br. (suede)
--	314419	x		Gardinlängd H=670 (u. omtag) linne (för 314414)	Curtain H=750 (ex. band) linen (for 314414)
--	314421	x		Gardinlängd H=670 (u. omtag) 8695-89 brun	Curtain H=670 (ex. band) 8695-89 brown
--	300884	M		Gardinspiral d:o	Curtain hanger d:o
--	314402	x		Gardinkappa L=1910 8695-6 gul	Valance L=1910 8695-6 yellow
--	314407	x		Gardinkappa L=1910 8695-35 roströd	Valance L=1910 8695-35 rust-red
--	314412	x		Gardinkappa L=1910 8695-62 aprikos	Valance L=1910 8695-62 aprikot
--	314417	x		Gardinkappa L=1910 8419-119 brun (mocka)	Valance L=1910 8419-119 brown (suede)
--	314425	x		Gardinkappa L=1910 74074 rutig	Valance L=1910 74074 checked
--	314401	x		Gardinkappa L=1060 8695-6 gul	Valance L=1060 8695-6 yellow
--	314406	x		Gardinkappa L=1060 8695-35 roströd	Valance L=1060 8695-35 rust-red
--	314411	x		Gardinkappa L=1060 8695-62 aprikos	Valance L=1060 8695-62 aprikot
--	314416	x		Gardinkappa L=1060 8419-119 brun (mocka)	Valance L=1060 8419-119 brown (suede)
--	314423	x		Gardinkappa L=1060 8695-89 brun	Valance L=1060 8695-89 brown
--	314426	x		Gardinkappa L=1060 74074 rutig	Valance L=1060 74074 checked
--	309768	M		Band kardborre d:o B=16 mm	Band with teasel fastening d:o
31	314403	x		Omtagsband färg 8695-6 gul	Band for curtain 8695-6 yellow
--	314408	x		Omtagsband färg 8695-35 roströd	Band for curtain 8695-35 rust-red
--	314413	x		Omtagsband färg 8695-62 aprikos	Band for curtain 8695-62 aprikot
--	314418	x		Omtagsband färg 8419-119 brun (mocka)	Band for curtain 8419-119 brown (suede)
--	314424	x		Omtagsband färg 8695-89 brun	Band for curtain 8695-89 brown
--	314427	x		Omtagsband färg 74074 rutig	Band for curtain 74074 checked
--	309768	M		Band kardborre d:o B=16 mm	Band with teasel fastening d:o
32	313945	T		Gardinlängd tyll 600x670	Curtain tulle 600x670
33	312006	x		Värmespalt övre u. överdrag	Air gap upper without covering
--	313114	x		Överdrag d:o (ange färg, se tygprover)	Covering d:o (specify colour, see textiles)
34	320436	x		Värmespalt förlängning	Air gap
35	320372	x		Gavel säng V	Gable bed L
36	860590	x		List hörn plast L=2500	Corner strip L=2500
37	312336	x		Sängram utan ribbor	Bed bottom without laths
--	311985	x		Ribba d:o L=720	Lath d:o L=720
--	312046	x		Band till ribbotten	Band for laths bottom
38	320679	x		Front säng	Front bed
39	320368	x		Gavel säng H	Gable bed R
40	312335	x		List furu 17,5x55x1510	Wood lath pine 17,5x55x1510
41	314253	T		Matta heltäckning (ange färg)	Carpet (specify colour)
42	320437	x		Värmespalt förlängning	Air gap
43	320087	x		Skåp övre kpl. m. luckor/beslag	Cupboard cpl. with doors/holders
44	320094	x		Passbit	Distance
45	314573	x		Rasskydd al. rör Ø=8 L=556	Pipe al. Ø=8 L=556
--	800242	x		Plugg plast brun	Plug plastic brown
46	320634	T		Front högtalare	Front loud speaker
47	320633	T		Front högtalare	Front loud speaker
48	320685	x		Lucka u. handtag/gångjärn	Door without handle/hinge
--	311917	x	x	Gångjärn d:o	Hinge d:o
--	312588	x	x	Platta gångjärn	Plate hinge

M= Metervara
T= Tillbehör

M= On the metre
T= Accessory

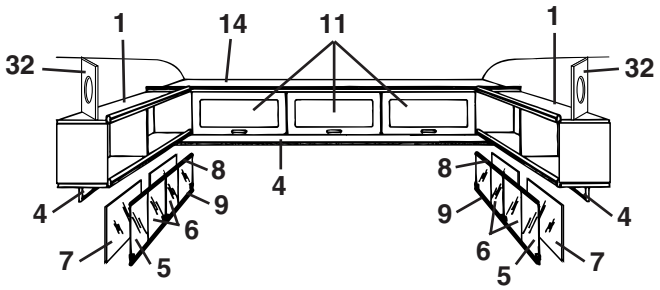
1
14
11
1
32
32
8
4
8
9
9
4
6
6
7
5
5
7

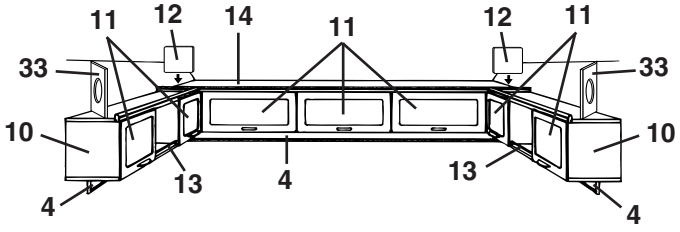
11
12
14
11
12
11
33
33
10
10
13
13
4
4
4

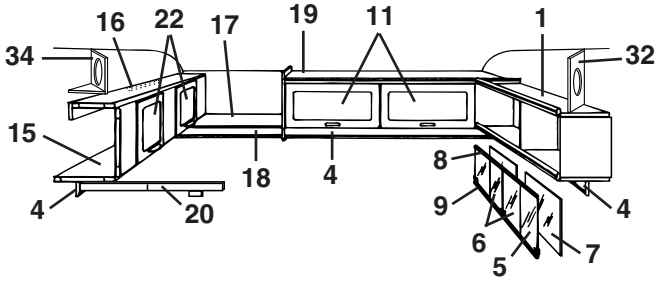
16
22
17
19
11
1
34
32
15
18
4
8
4
20
9
6
4
5
7

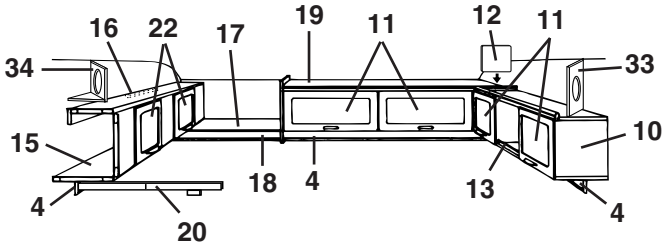
16
22
17
19
11
12
11
34
33
15
10
18
4
13
4
4
20

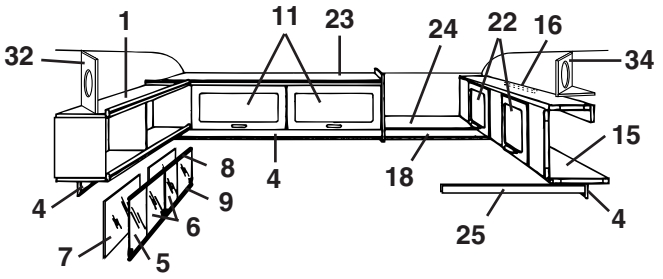
1
11
23
24
22
16
32
34
15
8
4
18
4
9
6
25
7
5

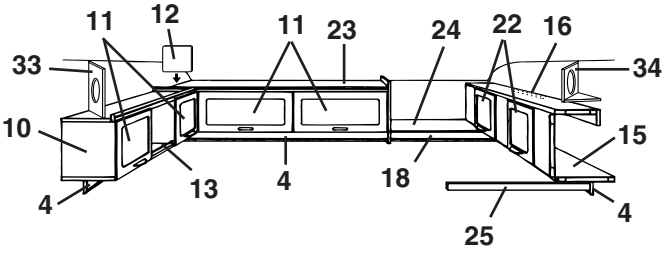
11
12
11
23
24
22
16
33
34
10
15
13
4
18
4
4
25

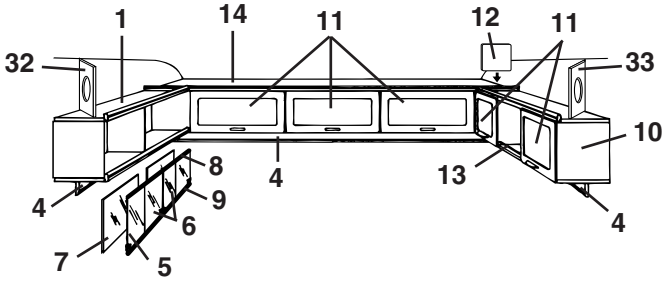
1
14
11
12
11
32
33
10
8
4
13
9
6
4
7
5

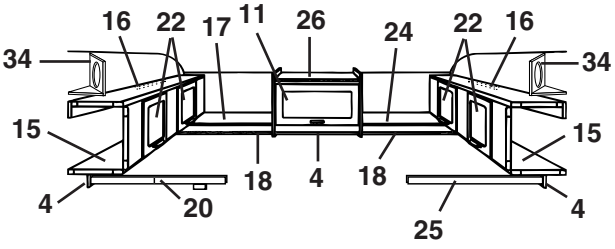
16
22
17
11
26
24
22
16
34
34
15
15
18
4
18
4
4
20
25

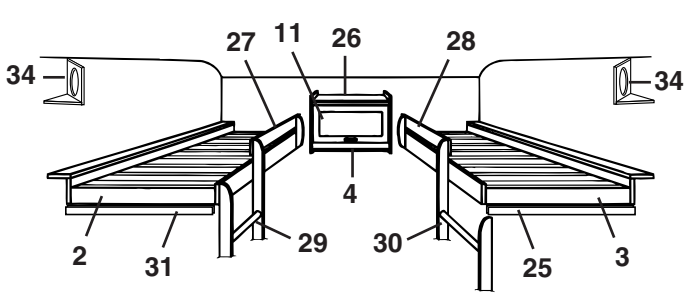
27
11
26
28
34
34
4
2
31
29
30
25
3

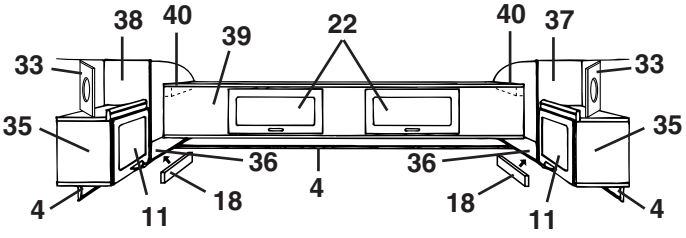
38
40
39
22
40
37
33
33
35
35
36
36
4
4
18
18
11
11
4


21

Pos Fig	Det. nr Part. No	Ingår/Fitted 620 GSE	Ingår/Fitted 620 GSB 2,5	Benämning	Description
1	320258	x		Hylla V-H bak kpl.	Rack L-R rear cpl.
2	321039	x		Sängram H u. ribbor	Bed bottom R without laths
--	311985	x		Ribba d:o L=720	Lath d:o L=720
--	312046	x		Band till ribbotten	Band for laths bottom
3	320440	x		Sängram V u. ribbor	Bed bottom L without laths
--	311985	x		Ribba d:o L=720	Lath d:o L=720
--	312046	x		Band till ribbotten	Band for laths bottom
4	320705	x		List folierad L=2440	Strip L=2440
5	313215	T		Skjutlucka kpl. m. spegel/glidlister	Sliding lid cpl. with mirror/sliding strip
6	312606	T		Lucka skjut u. handtag	Sliding lid without handle
--	312056	T		Handtag d:o	Handle d:o
7	312605	T		Spegel 833x240	Mirror 833x240
8	313146	T		Glidlist övre al. L=845	Sliding strip upper al. L=845
9	313147	T		Glidlist undre al. inkl. list ilägg L=845	Sliding strip under al. incl. filling list L=845
--	312059	T		List ilägg d:o plast L=2000	Filling list d:o plastic L=2000
10	320087	x		Skåp övre kpl. m. luckor/beslag	Cupboard cpl. with doors/holders
11	320007	x		Lucka u. handtag/gångjärn.	Door without handle/hinge
--	860406	x		Gångjärn d:o	Hinge d:o
12	320094	x		Passbit	Distance
13	314573	x		Rasskydd al. rör Ø=8 L=556	Pipe al. Ø=8 L=556
--	800242	x		Plugg plast brun	Plug plastic brown
14	320112	x		Skåp gavel kpl. m. luckor/beslag	Cupboard cpl. with doors/holders
15	320100	x		Överbäddsskåp kpl. m. luckor/beslag	Upper bed cpl. with doors/holders
16	312233	x		Regel låsning	Lock bar
17	320263	x		Hylla gavel bak	Rack gable rear
18	320702	x		List folierad L=2440	Strip L=2440
19	320126	x		Skåp övre kpl. m. luckor/beslag	Cupboard upper cpl. with doors/holders
20	312713	x		Regel överbädd	Latch upper bed
--	312726	x		Kloss d:o	Block d:o
21	312613	T		Stege kpl. med krokar	Ladder cpl. with hooks
--	860426	T		Krok till stege	Hook for ladder
22	320007	x		Lucka u. handtag/gångjärn.	Door without handle/hinge
--	860402	x		Gångjärn d:o	Hinge d:o
23	320131	x		Skåp övre kpl. m. luckor/beslag	Cupboard upper cpl. with doors/holders
24	320267	x		Hylla gavel bak	Rack gable rear
25	312313	x		Bärregel	Bearing rail
26	320124	x		Skåp övre kpl. m. lucka/beslag	Cupboard upper cpl. with door/holders
27	321037	x		Rasskydd H	Fall protection R
28	320442	x		Rasskydd V	Fall protection L
29	321034	x		Stege H	Ladder
30	320444	x		Stege V	Ladder
31	312436	x		Bärregel	Bearing rail
32	320634	T		Front högtalare	Front loud speaker
33	320633	T		Front högtalare	Front loud speaker
34	320631	T		Front högtalare	Front loud speaker
--	320632	T		Botten front högtalare	Bottom front loud speaker
35	320080	x		Skåp V-H bak kpl. m. lucka/beslag	Cupboard L-R rear cpl. with door/holders
36	320298	x		Hylla V-H bak	Rack L-R rear
37	320086	x		Gavel V yttre	Gable L outer
38	320085	x		Gavel H yttre	Gable R outer
39	320106	x		Överbäddsskåp kpl. m. luckor/beslag	Upper bed cpl. with doors/holders
40	309617	x		Fästkloss	Clamp
				T= Tillbehör	T= Accessory

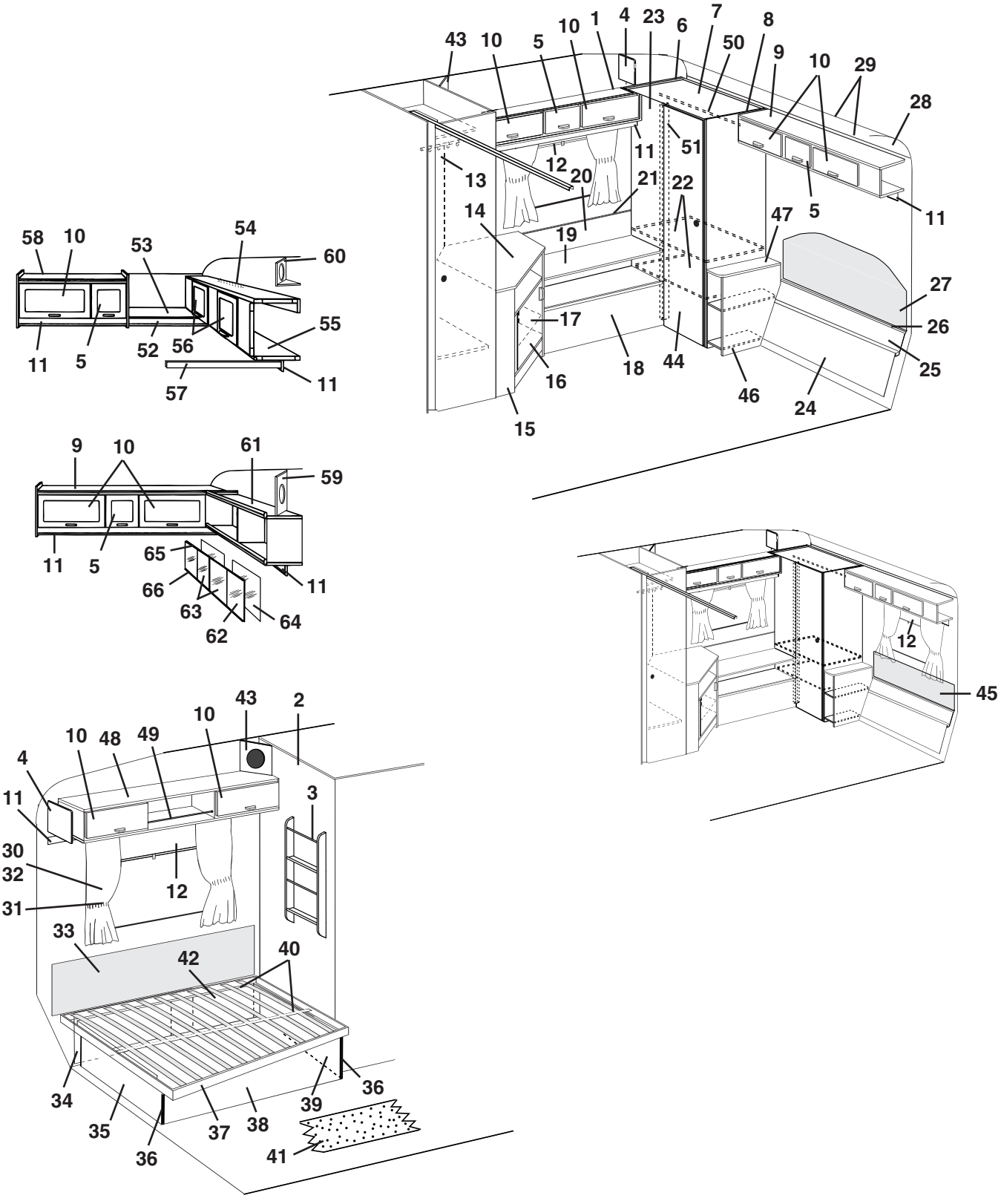
43 10 5 10 1 4 23 6 7 50 8 9 10 29 28
12 11 51 13 20 21 22 14 19 47 5 11
17 27 26 25 16 18 44 46 24 15
58 10 53 54 60 55 11 5 52 56 57 11
9 10 61 59 11 5 65 66 63 62 64 11
12 45
43 2 10 10 48 49 4 11 3 30 32 31 12 33 42 40 34 35 36 37 38 39 36 41

Pos Fig	Det. nr Part. No	Ingår/Fitted 620 GSE	Ingår/Fitted 620 GSB 2,5	Benämning	Description
1	320721		x	Skåp övre kpl. m. luckor/beslag	Cupboard cpl. with doors/holders
2	320501		x	Vägg tvättrum V kpl.	Wall washroom L cpl.
3	320316		x	Tidningshylla	Newspaper rack
4	320094		x	Passbit	Distance
5	320013		x	Lucka u. handtag/gångjärn.	Door without handle/hinge
--	860406		x	Gångjärn d:o	Hinge d:o
6	320727		x	Vägg garderob V kpl.	Wall wardrobe L kpl.
7	320735		x	Tak garderob	Top wardrobe
8	320729		x	Vägg garderob H kpl.	Wall wardrobe R kpl.
9	320157		x	Skåp gavel kpl. m. luckor/beslag	Cupboard cpl. with doors/holders
10	320007		x	Lucka u. handtag/gångjärn.	Door without handle/hinge
--	860406		x	Gångjärn d:o	Hinge d:o
11	320705		x	List folierad L=2440	Strip L=2440
12	204583		x	Rullgardin/myggnät kassett L=900	Blind/mosquito net cassette L=900
--	207309		x	Dragläpp rullgardin/myggnät kassett	Drawstring blind/mosquito net cassette
--	312770		T	Rullgardin L=950	Blind L=950
--	307216		T	Styrskena, rullgardin	Guide rail, blind
13	320624		x	Front el-uttag	Front outlet
14	313878		x	Skiva TV-bänk	Board
15	320220		x	TV-bänk kpl. u. skiva	Cupboard cpl. without board
16	320687		x	Lucka utan handtag/gångjärn	Door without handle/hinge
--	312589		x	Gångjärn d:o	Hinge d:o
17	320227		x	Hylla	Rack
18	320739		x	Hylla	Rack
19	320747		x	Skiva	Board
20	320745		x	Värmespalt H.B.	Air gap R.R.
21	860423		M	List kant ljusbrun	Strip, light brown
22	320732		x	Hylla	Rack
23	320731		x	Front garderob	Front wardrobe
24	320428		x	Värmespalt förlängning	Air gap
25	320355		x	Värmespalt nedre	Air gap under
26	314287		x	List plast L=2270	List plastic L=2270
27	314052		x	Värmespalt övre u. överdrag	Air gap upper without covering
--	314528		x	Överdrag d:o (ange färg, se tygprover)	Covering d:o (specify colour, see textiles)
28	309974		x	Skiva plast	Plastic sheet
29	313884		x	List radie L=2379	List L=2379
30	314457		x	Gardinsats kpl. m. kappa 8695-6 u. gav. fönst.	Curtain kit cpl. 8695-6
--	314467		T	Gardinsats kpl. m. kappa 8695-6 m. gav. fönst.	Curtain kit cpl. 8695-6 (gable window)
--	314458		x	Gardinsats kpl. m. kappa 8695-35 u. gav. fönst.	Curtain kit cpl. 8695-35
--	314468		T	Gardinsats kpl. m. kappa 8695-35 m. gav. fönst.	Curtain kit cpl. 8695-35 (gable window)
--	314459		x	Gardinsats kpl. m. kappa 8695-62 u. gav. fönst.	Curtain kit cpl. 8695-62
--	314473		T	Gardinsats kpl. m. kappa 8695-62 m. gav. fönst.	Curtain kit cpl. 8695-62 (gable window)
--	314460		x	Gardinsats kpl. m. kappa 8419-119 u. gav. fönst.	Curtain kit cpl. 8419-119
--	314474		T	Gardinsats kpl. m. kappa 8419-119 m. gav. fönst.	Curtain kit cpl. 8419-119 (gable window)
--	314461		x	Gardinsats kpl. m. kappa 8695-89 u. gav. fönst.	Curtain kit cpl. 8695-89
--	314475		T	Gardinsats kpl. m. kappa 8695-89 m. gav. fönst.	Curtain kit cpl. 8695-89 (gable window)
--	314400		x	Gardinlängd H=750 (u. omtag) 8695-6 gul	Curtain H=750 (ex. band) 8695-6 yellow
--	314405		x	Gardinlängd H=750 (u. omtag) 8695-35 roströd	Curtain H=750 (ex. band) 8695-35 rust-red
--	314410		x	Gardinlängd H=750 (u. omtag) 8695-62 aprikos	Curtain H=750 (ex. band) 8695-62 aprikot
--	314415		x	Gardinlängd H=750 (u. omt.) 8419-119 br.(mocka)	Curtain H=750 (ex. band) 8419-119 br. (suede)
				M= Metervara	M= On the metre
				T= Tillbehör	T= Accessory

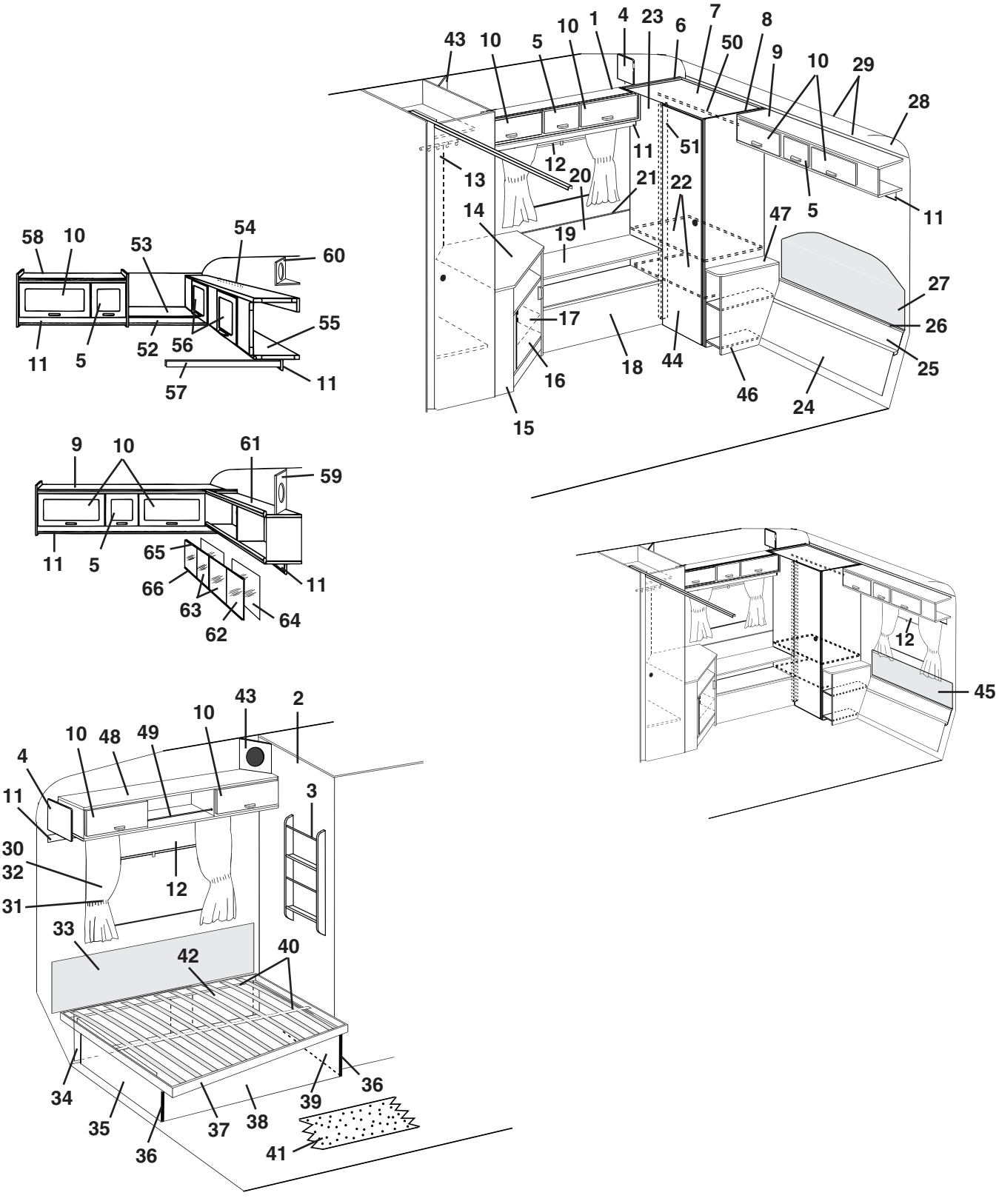
43 10 5 10 1 4 23 6 7 50 8 9 10 29 28
12 11 51 13 20 21 22 14 19 47 5 11
17 27 26 25 16 18 44 46 24 15
58 10 53 54 60 55 11 5 52 56 57 11
9 10 61 59 11 5 65 66 63 62 64 11
12 45
43 2 10 10 48 49 4 11 3 30 32 31 12 33 42 40 34 35 36 37 38 39 36 41

Pos Fig	Det. nr Part. No	Ingår/Fitted 620 GSE	Ingår/Fitted 620 GSB 2,5	Benämning	Description
--	314420		x	Gardinlängd H=750 (u. omtag) linne (för 314415)	Curtain H=750 (ex. band) linen (for 314415)
--	314422		x	Gardinlängd H=750 (u. omtag) 8695-89 brun	Curtain H=750 (ex. band) 8695-89 brown
--	314399		x	Gardinlängd H=670 (u. omtag) 8695-6 gul	Curtain H=670 (ex. band) 8695-6 yellow
--	314404		x	Gardinlängd H=670 (u. omtag) 8695-35 roströd	Curtain H=670 (ex. band) 8695-35 rust-red
--	314409		x	Gardinlängd H=670 (u. omtag) 8695-62 aprikos	Curtain H=670 (ex. band) 8695-62 aprikot
--	314414		x	Gardinlängd H=670 (u. omt.) 8419-119 br.(mocka)	Curtain H=670 (ex. band) 8419-119 br. (suede)
--	314419		x	Gardinlängd H=670 (u. omtag) linne (för 314414)	Curtain H=750 (ex. band) linen (for 314414)
--	314421		x	Gardinlängd H=670 (u. omtag) 8695-89 brun	Curtain H=670 (ex. band) 8695-89 brown
--	300884		M	Gardinspiral d:o	Curtain hanger d:o
--	314451		x	Gardinkappa L=2160 8695-6 gul	Valance L=2160 8695-6 yellow
--	314452		x	Gardinkappa L=2160 8695-35 roströd	Valance L=2160 8695-35 rust-red
--	314453		x	Gardinkappa L=2160 8695-62 aprikos	Valance L=2160 8695-62 aprikot
--	314454		x	Gardinkappa L=2160 8419-119 brun (mocka)	Valance L=2160 8419-119 brown (suede)
--	314455		x	Gardinkappa L=2160 74074 rutig	Valance L=2160 74074 checked
--	314401		x	Gardinkappa L=1060 8695-6 gul	Valance L=1060 8695-6 yellow
--	314406		x	Gardinkappa L=1060 8695-35 roströd	Valance L=1060 8695-35 rust-red
--	314411		x	Gardinkappa L=1060 8695-62 aprikos	Valance L=1060 8695-62 aprikot
--	314416		x	Gardinkappa L=1060 8419-119 brun (mocka)	Valance L=1060 8419-119 brown (suede)
--	314423		x	Gardinkappa L=1060 8695-89 brun	Valance L=1060 8695-89 brown
--	314426		x	Gardinkappa L=1060 74074 rutig	Valance L=1060 74074 checked
--	309768		M	Band kardborre d:o B=16 mm	Band with teasel fastening d:o
31	314403		x	Omtagsband färg 8695-6 gul	Band for curtain 8695-6 yellow
--	314408		x	Omtagsband färg 8695-35 roströd	Band for curtain 8695-35 rust-red
--	314413		x	Omtagsband färg 8695-62 aprikos	Band for curtain 8695-62 aprikot
--	314418		x	Omtagsband färg 8419-119 brun (mocka)	Band for curtain 8419-119 brown (suede)
--	314424		x	Omtagsband färg 8695-89 brun	Band for curtain 8695-89 brown
--	314427		x	Omtagsband färg 74074 rutig	Band for curtain 74074 checked
--	309768		M	Band kardborre d:o B=16 mm	Band with teasel fastening d:o
32	313945		T	Gardinlängd tyll 600x670	Curtain tulle 600x670
33	312006		x	Värmespalt övre u. överdrag	Air gap upper without covering
--	313114		x	Överdrag d:o (ange färg, se tygprover)	Covering d:o (specify colour, see textiles)
34	320436		x	Värmespalt förlängning	Air gap
35	320372		x	Gavel säng V	Gable bed L
36	860590		x	List hörn plast L=2500	Corner strip L=2500
37	314046		x	Sängram utan ribbor	Bed bottom without laths
--	311985		x	Ribba d:o L=720	Lath d:o L=720
--	312046		x	Band till ribbotten	Band for laths bottom
38	320679		x	Front säng	Front bed
39	320368		x	Gavel säng H	Gable bed R
40	312335		x	List furu 17,5x55x1510	Wood lath pine 17,5x55x1510
41	314551		T	Matta heltäckning (ange färg)	Carpet (specify colour)
42	320437		x	Värmespalt förlängning	Air gap
43	320633		x	Front högtalare	Front loud speaker
44	320004		x	Dörr utan handtag/gångjärn	Door without handle/hinge
--	311917		x	Gångjärn d:o	Hinge d:o
--	312588		x	Platta gångjärn	Plate hinge
45	314233		T	Värmespalt övre u. överdrag	Air gap upper without covering
--	314529		T	Överdrag d:o (ange färg, se tygprover)	Covering d:o (specify colour, see textiles)
46	320673		x	Sängbord kpl. m. skiva	Bedside table cpl. with board
47	320674		x	Skiva sängbord	Board bedside table
				M= Metervara	M= On the metre
				T= Tillbehör	T= Accessory

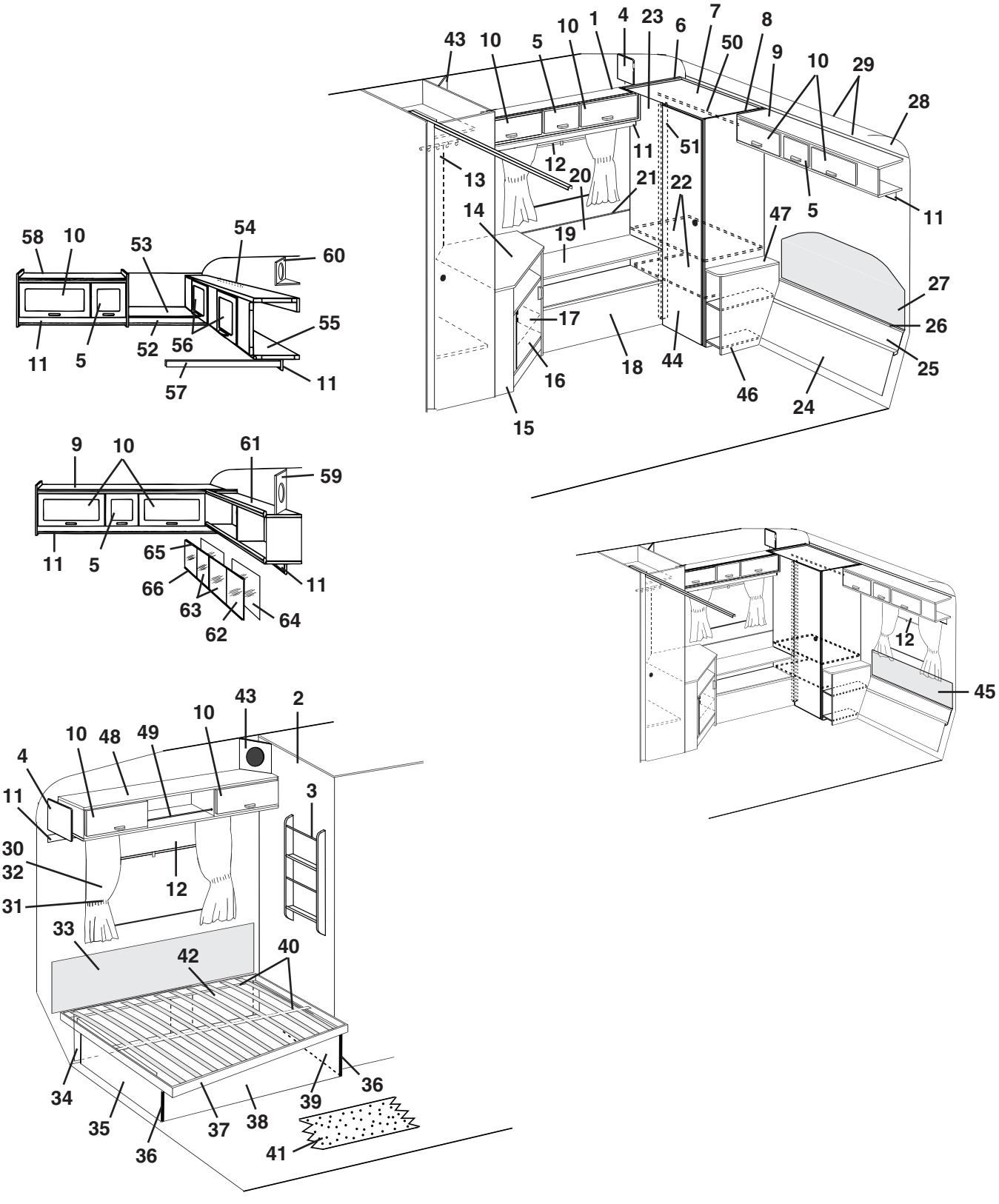
43 10 5 10 1 4 23 6 7 50 8 9 10 29 28
12 11 51 13 20 21 22 14 19 47 5 11
17 27 26 25 16 18 44 46 24 15
58 10 53 54 60 55 11 5 52 56 57 11
9 10 61 59 11 5 65 66 63 62 64 11
12 45
43 2 10 10 48 49 4 11 3 30 32 31 12 33 42 40 34 35 36 37 38 39 36 41

Pos Fig	Det. nr Part. No	Ingår/Fitted 620 GSE	Ingår/Fitted 620 GSB 2,5	Benämning	Description
48	320087		x	Skåp övre kpl. m. luckor/beslag	Cupboard cpl. with doors/holders
49	314573		x	Rasskydd al. rör Ø=8 L=556	Pipe al. Ø=8 L=556
--	800242		x	Plugg plast brun	Plug plastic brown
50	312053		x	Galgstång L=780	Clothes hanger L=780
51	320738		x	Rätninglist L=1705	List L=1705
52	320702		x	List folierad L=2440	Strip L=2440
53	320267		x	Hylla gavel bak	Rack gable rear
54	312233		x	Regel låsning	Lock bar
55	320100		x	Överbäddsskåp kpl. m. luckor/beslag	Upper bed cpl. with doors/holders
56	320007		x	Lucka u. handtag/gångjärn.	Door without handle/hinge
--	860402		x	Gångjärn d:o	Hinge d:o
57	313780		x	Bärregel	Bearing rail
58	320968		x	Skåp övre kpl. m. luckor/beslag	Cupboard upper cpl. with doors/holders
59	320634		x	Front högtalare	Front loud speaker
60	320631		x	Front högtalare	Front loud speaker
--	320632		x	Botten front högtalare	Bottom front loud speaker
61	320258		T	Hylla V-H bak kpl.	Rack L-R rear cpl.
62	313215		T	Skjutlucka kpl. m. spegel/glidlister	Sliding lid cpl. with mirror/sliding strip
63	312606		T	Lucka skjut u. handtag	Sliding lid without handle
--	312056		T	Handtag d:o	Handle d:o
64	312605		T	Spegel 833x240	Mirror 833x240
65	313146		T	Glidlist övre al. L=845	Sliding strip upper al. L=845
66	313147		T	Glidlist undre al. inkl. list ilägg L=845	Sliding strip under al. incl. filling list L=845
--	312059		T	List ilägg d:o plast L=2000	Filling list d:o plastic L=2000

M= Metervara
T= Tillbehör

M= On the metre
T= Accessory

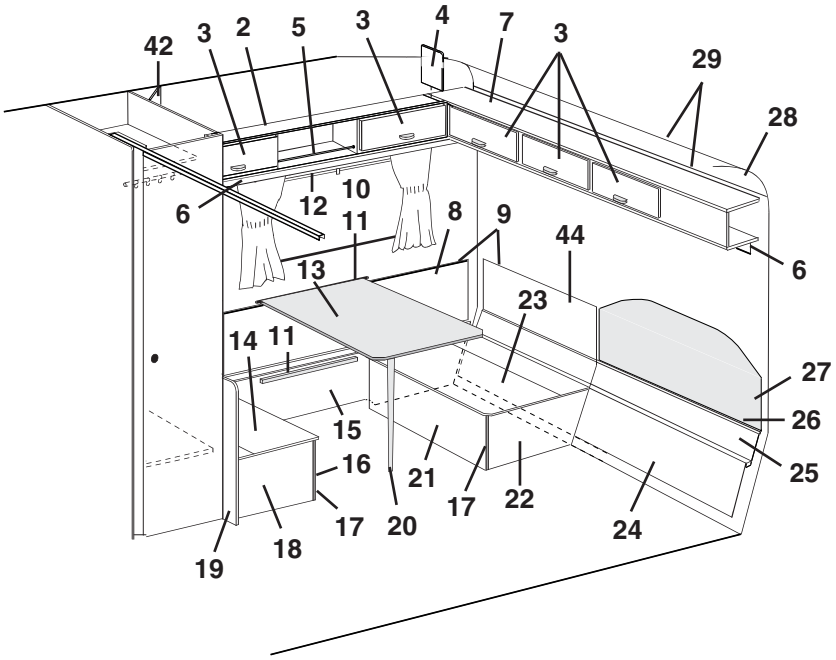
42
3
2
5
3
4
7
3
29
28
6
12
10
11
8
9
44
6
13
23
14
11
27
26
15
16
21
17
22
25
17
20
18
19
24

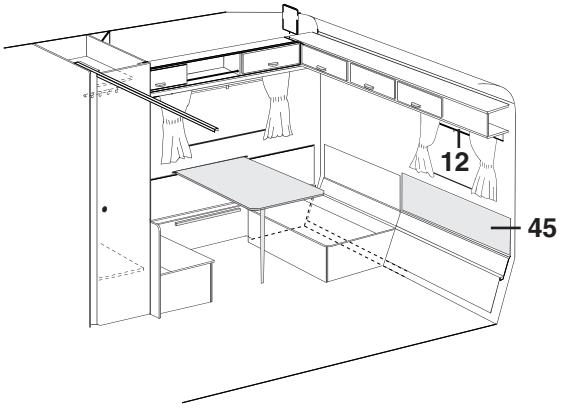
12
45

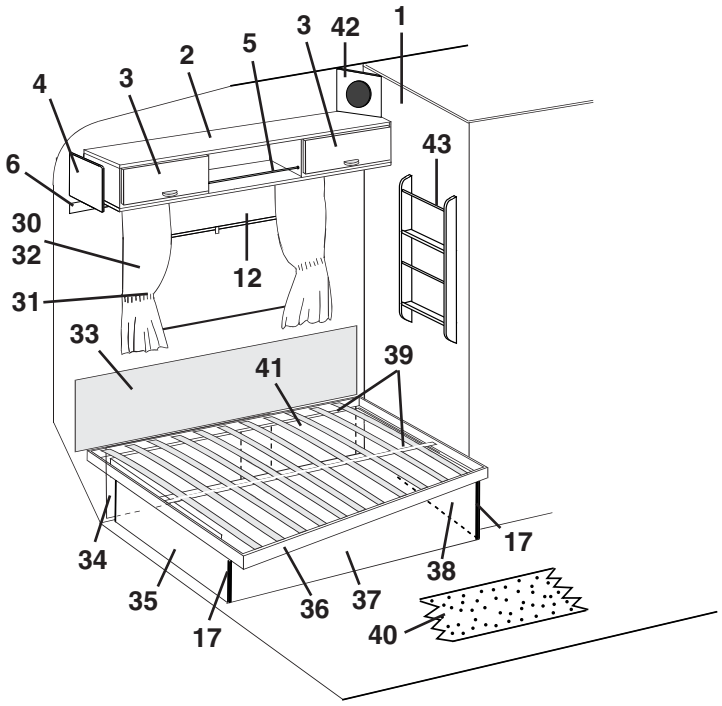
1
42
3
5
2
3
4
43
6
30
32
12
31
33
41
39
34
17
38
35
36
37
17
40

Pos Fig	Det. nr Part. No	Ingår/Fitted 620 GSE	Ingår/Fitted 620 GSB 2,5	Benämning	Description
1	320501	x	x	Vägg tvättrum V kpl.	Wall washroom L kpl.
2	320087	T	x	Skåp övre kpl. m. luckor/beslag	Cupboard cpl. with doors/holders
3	320007	T	x	Lucka u. handtag/gångjärn.	Door without handle/hinge
--	860406	T	x	Gångjärn d:o	Hinge d:o
4	320094	T	x	Passbit	Distance
5	314573	T	x	Rasskydd al. rör Ø=8 L=556	Pipe al. Ø=8 L=556
--	800242	T	x	Plugg plast brun	Plug plastic brown
6	320705	x	x	List folierad L=2440	Strip L=2440
7	320112	x		Skåp gavel kpl. m. luckor/beslag	Cupboard cpl. with doors/holders
--	320146		x	Skåp gavel kpl. m. luckor/beslag	Cupboard cpl. with doors/holders
8	320341	x	x	Värmespalt H bak	Air gap R rear
9	860423	M	M	List kant ljusbrun	Strip, light brown
10	312314	x	x	Fästregel bord	Bracket
11	300108	x	x	List bord väggdel, plast	List wall, plastic
12	204583	x	x	Rullgardin/myggnät kassett L=900	Blind/mosquito net cassette L=900
--	207309	x	x	Dragläpp rullgardin/myggnät kassett	Drawstring blind/mosquito net cassette
--	312770	T	T	Rullgardin L=950	Blind L=950
--	307216	T	T	Styrskena, rullgardin	Guide rail, blind
13	314128	x		Bordsskiva 600x750	Table top 600x750
--	313877		x	Bordsskiva 750x750	Table top 750x750
--	300420	x	x	List bord bordsdel	List board
14	320902	x		Lock bäddlåda H.B. främre	Cover bed box R.R. front
--	312251		x	Lock bäddlåda H.B. främre	Cover bed box R.R. front
15	320404	x	x	Front bäddlåda H.B.	Front bed box R.R.
16	320904	x		Front bäddlåda H.B. främre	Front bed box R.R. front
--	320397		x	Front bäddlåda H.B. främre	Front bed box R.R. front
17	860590	x	x	List hörn plast L=2500	Corner strip L=2500
18	320400	x	x	Gavel bäddlåda H.B. främre	Gable bed box R.R. front
19	320905	x		Vägg vid bäddlåda	Wall by bed box
--	320636		x	Vägg vid bäddlåda	Wall by bed box
20	320711	x	x	Bordsben fällbart H=730	Table leg H=730
21	320903	x		Front bäddlåda H.B. bakre	Front bed box R.R. rear
--	320395		x	Front bäddlåda H.B. bakre	Front bed box R.R. rear
22	320402	x	x	Gavel bäddlåda H.B. bakre	Gable bed box R.R. rear
23	320901	x		Lock bäddlåda H.B. bakre	Cover bed box R.R. rear
--	312250		x	Lock bäddlåda H.B. bakre	Cover bed box R.R. rear
24	320428	x	x	Värmespalt förlängning	Air gap
25	320334	x		Värmespalt nedre	Air gap under
--	320355		x	Värmespalt nedre	Air gap under
26	308928	x		List plast L=2020	List plastic L=2020
--	314287		x	List plast L=2270	List plastic L=2270
27	312369	x		Värmespalt övre u. överdrag	Air gap upper without covering
--	313116	x		Överdrag d:o (ange färg, se tygprover)	Covering d:o (specify colour, see textiles)
--	314052		x	Värmespalt övre u. överdrag	Air gap upper without covering
--	314528		x	Överdrag d:o (ange färg, se tygprover)	Covering d:o (specify colour, see textiles)
28	309974	x	x	Skiva plast	Plastic sheet
29	309973	x		List radie L=2129	List L=2129
--	313884		x	List radie L=2379	List L=2379
30	314379	x		Gardinsats kpl. m. kappa 8695-6	Curtain kit cpl. 8695-6
--	314380	x		Gardinsats kpl. m. kappa 8695-35	Curtain kit cpl. 8695-35
				M= Metervara	M= On the metre
				T= Tillbehör	T= Accessory

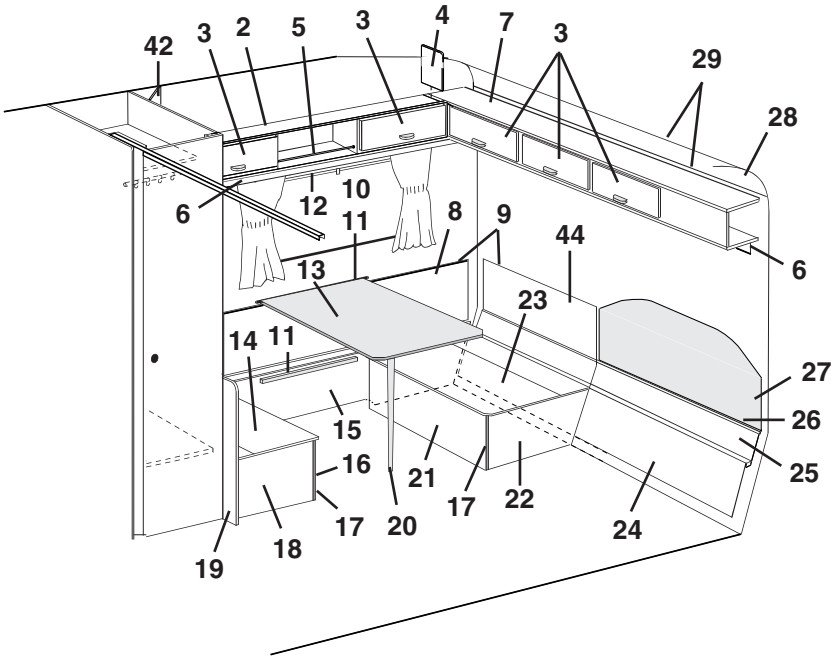
42
3
2
5
3
4
7
3
29
28
6
12
10
11
8
9
44
6
13
23
14
11
27
26
15
16
21
17
22
25
17
20
18
19
24

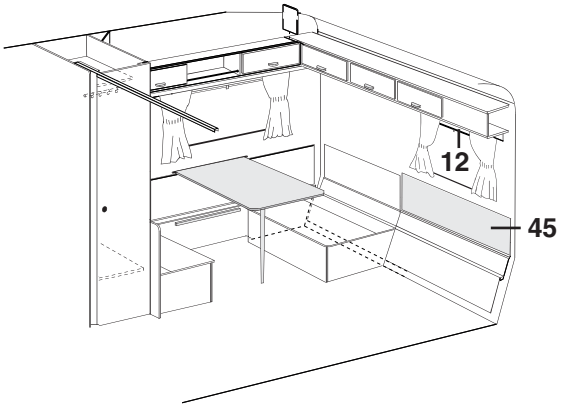
12
45

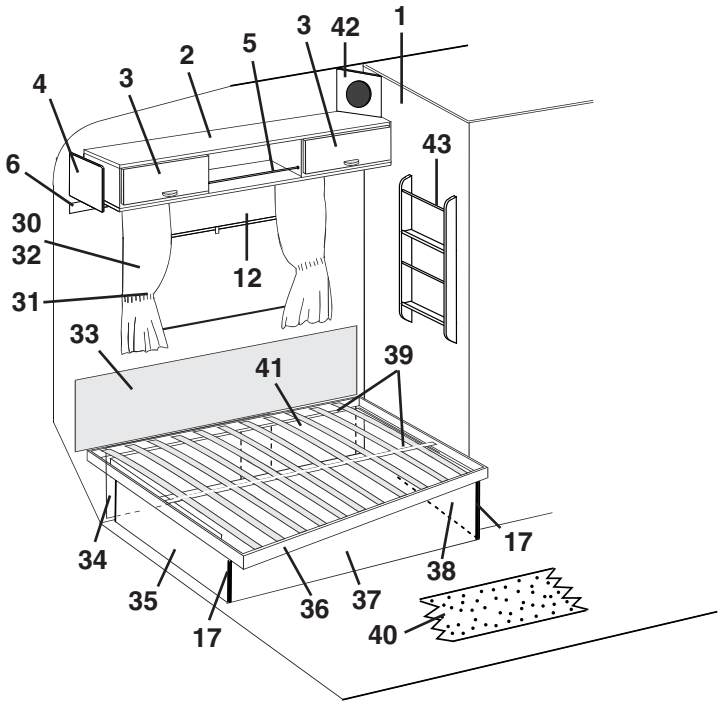
1
42
3
5
2
3
4
43
6
30
32
12
31
33
41
39
34
17
38
35
36
37
17
40

Pos Fig	Det. nr Part. No	Ingår/Fitted 620 GSE	Ingår/Fitted 620 GSB 2,5	Benämning	Description
--	314381	x		Gardinsats kpl. m. kappa 8695-62	Curtain kit cpl. 8695-62
--	314382	x		Gardinsats kpl. m. kappa 8419-119	Curtain kit cpl. 8419-119
--	314383	x		Gardinsats kpl. m. kappa 8695-89	Curtain kit cpl. 8695-89
--	314457		x	Gardinsats kpl. m. kappa 8695-6 u. gav. fönst.	Curtain kit cpl. 8695-6
--	314467		T	Gardinsats kpl. m. kappa 8695-6 m. gav. fönst.	Curtain kit cpl. 8695-6 (gable window)
--	314458		x	Gardinsats kpl. m. kappa 8695-35 u. gav. fönst.	Curtain kit cpl. 8695-35
--	314468		T	Gardinsats kpl. m. kappa 8695-35 m. gav. fönst.	Curtain kit cpl. 8695-35 (gable window)
--	314459		x	Gardinsats kpl. m. kappa 8695-62 u. gav. fönst.	Curtain kit cpl. 8695-62
--	314473		T	Gardinsats kpl. m. kappa 8695-62 m. gav. fönst.	Curtain kit cpl. 8695-62 (gable window)
--	314460		x	Gardinsats kpl. m. kappa 8419-119 u. gav. fönst.	Curtain kit cpl. 8419-119
--	314474		T	Gardinsats kpl. m. kappa 8419-119 m. gav. fönst.	Curtain kit cpl. 8419-119 (gable window)
--	314461		x	Gardinsats kpl. m. kappa 8695-89 u. gav. fönst.	Curtain kit cpl. 8695-89
--	314475		T	Gardinsats kpl. m. kappa 8695-89 m. gav. fönst.	Curtain kit cpl. 8695-89 (gable window)
--	314400	x	x	Gardinlängd H=750 (u. omtag) 8695-6 gul	Curtain H=750 (ex. band) 8695-6 yellow
--	314405	x	x	Gardinlängd H=750 (u. omtag) 8695-35 roströd	Curtain H=750 (ex. band) 8695-35 rust-red
--	314410	x	x	Gardinlängd H=750 (u. omtag) 8695-62 aprikos	Curtain H=750 (ex. band) 8695-62 aprikot
--	314415	x	x	Gardinlängd H=750 (u. omt.) 8419-119 br.(mocka)	Curtain H=750 (ex. band) 8419-119 br. (suede)
--	314420	x	x	Gardinlängd H=750 (u. omtag) linne (för 314415)	Curtain H=750 (ex. band) linen (for 314415)
--	314422	x	x	Gardinlängd H=750 (u. omtag) 8695-89 brun	Curtain H=750 (ex. band) 8695-89 brown
--	314399	x	x	Gardinlängd H=670 (u. omtag) 8695-6 gul	Curtain H=670 (ex. band) 8695-6 yellow
--	314404	x	x	Gardinlängd H=670 (u. omtag) 8695-35 roströd	Curtain H=670 (ex. band) 8695-35 rust-red
--	314409	x	x	Gardinlängd H=670 (u. omtag) 8695-62 aprikos	Curtain H=670 (ex. band) 8695-62 aprikot
--	314414	x	x	Gardinlängd H=670 (u. omt.) 8419-119 br.(mocka)	Curtain H=670 (ex. band) 8419-119 br. (suede)
--	314419	x	x	Gardinlängd H=670 (u. omtag) linne (för 314414)	Curtain H=750 (ex. band) linen (for 314414)
--	314421	x	x	Gardinlängd H=670 (u. omtag) 8695-89 brun	Curtain H=670 (ex. band) 8695-89 brown
--	300884	M	M	Gardinspiral d:o	Curtain hanger d:o
--	314451		x	Gardinkappa L=2160 8695-6 gul	Valance L=2160 8695-6 yellow
--	314452		x	Gardinkappa L=2160 8695-35 roströd	Valance L=2160 8695-35 rust-red
--	314453		x	Gardinkappa L=2160 8695-62 aprikos	Valance L=2160 8695-62 aprikot
--	314454		x	Gardinkappa L=2160 8419-119 brun (mocka)	Valance L=2160 8419-119 brown (suede)
--	314455		x	Gardinkappa L=2160 74074 rutig	Valance L=2160 74074 checked
--	314402	x		Gardinkappa L=1910 8695-6 gul	Valance L=1910 8695-6 yellow
--	314407	x		Gardinkappa L=1910 8695-35 roströd	Valance L=1910 8695-35 rust-red
--	314412	x		Gardinkappa L=1910 8695-62 aprikos	Valance L=1910 8695-62 aprikot
--	314417	x		Gardinkappa L=1910 8419-119 brun (mocka)	Valance L=1910 8419-119 brown (suede)
--	314425	x		Gardinkappa L=1910 74074 rutig	Valance L=1910 74074 checked
--	314401	x	x	Gardinkappa L=1060 8695-6 gul	Valance L=1060 8695-6 yellow
--	314406	x	x	Gardinkappa L=1060 8695-35 roströd	Valance L=1060 8695-35 rust-red
--	314411	x	x	Gardinkappa L=1060 8695-62 aprikos	Valance L=1060 8695-62 aprikot
--	314416	x	x	Gardinkappa L=1060 8419-119 brun (mocka)	Valance L=1060 8419-119 brown (suede)
--	314423	x	x	Gardinkappa L=1060 8695-89 brun	Valance L=1060 8695-89 brown
--	314426	x	x	Gardinkappa L=1060 74074 rutig	Valance L=1060 74074 checked
--	309768	M	M	Band kardborre d:o B=16 mm	Band with teasel fastening d:o
31	314403	x	x	Omtagsband färg 8695-6 gul	Band for curtain 8695-6 yellow
--	314408	x	x	Omtagsband färg 8695-35 roströd	Band for curtain 8695-35 rust-red
--	314413	x	x	Omtagsband färg 8695-62 aprikos	Band for curtain 8695-62 aprikot
--	314418	x	x	Omtagsband färg 8419-119 brun (mocka)	Band for curtain 8419-119 brown (suede)
--	314424	x	x	Omtagsband färg 8695-89 brun	Band for curtain 8695-89 brown
--	314427	x	x	Omtagsband färg 74074 rutig	Band for curtain 74074 checked
--	309768	M	M	Band kardborre d:o B=16 mm	Band with teasel fastening d:o
				M= Metervara	M= On the metre
				T= Tillbehör	T= Accessory

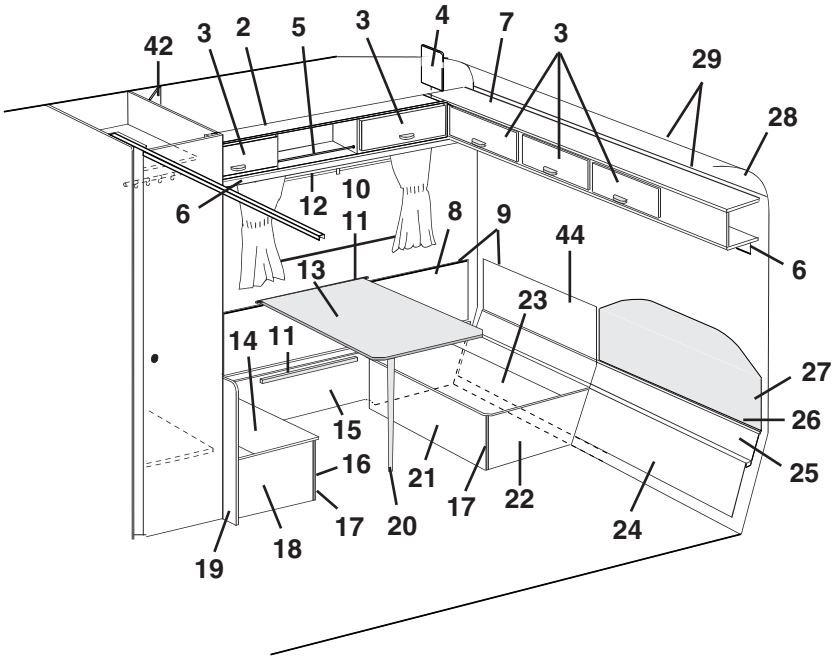
42
3
2
5
3
4
7
3
29
28
6
12
10
11
8
9
44
6
13
23
14
11
27
26
15
16
21
17
22
25
17
20
18
19
24

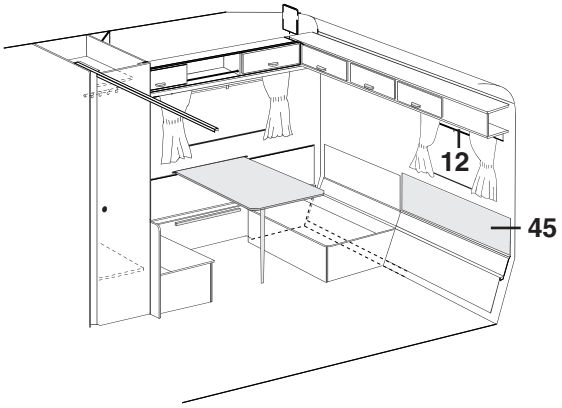
12
45

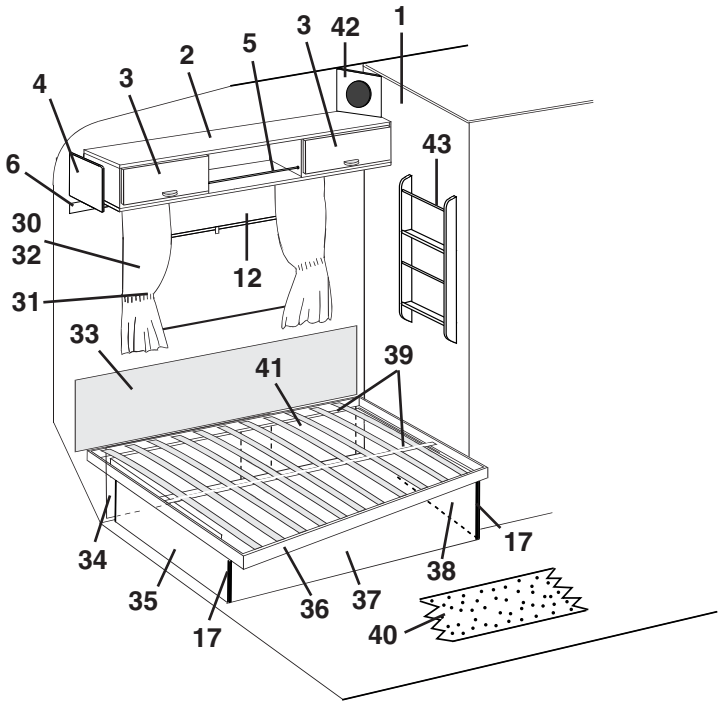
1
42
3
5
2
3
4
43
6
30
32
12
31
33
41
39
34
17
38
35
36
37
17
40

Pos Fig	Det. nr Part. No	Ingår/Fitted 620 GSE	Ingår/Fitted 620 GSB 2,5	Benämning	Description
32	313945	x	x	Gardinlängd tyll 600x670	Curtain tulle 600x670
33	312006	x	x	Värmespalt övre u. överdrag	Air gap upper without covering
--	313114	x	x	Överdrag d:o (ange färg, se tygprover)	Covering d:o (specify colour, see textiles)
34	320436	x	x	Värmespalt förlängning	Air gap
35	320372	x	x	Gavel säng V	Gable bed L
36	312336	x		Sängram utan ribbor	Bed bottom without laths
--	314046		x	Sängram utan ribbor	Bed bottom without laths
--	311985	x	x	Ribba d:o L=720	Lath d:o L=720
--	312046	x	x	Band till ribbotten	Band for laths bottom
37	320679	x	x	Front säng	Front bed
38	320368	x	x	Gavel säng H	Gable bed R
39	312335	x	x	List furu 17,5x55x1510	Wood lath pine 17,5x55x1510
40	314586	T		Matta heltäckning (ange färg)	Carpet (specify colour)
--	314317		T	Matta heltäckning (ange färg)	Carpet (specify colour)
41	320437	x	x	Värmespalt förlängning	Air gap
42	320633	T	x	Front högtalare	Front loud speaker
43	320316	T	x	Tidningshylla	Newspaper rack
44	320910	x		Värmespalt H gavel bak	Air gap R gable rear
--	320362		x	Värmespalt H gavel bak	Air gap R gable rear
45	314233		T	Värmespalt övre u. överdrag	Air gap upper without covering
--	314529		T	Överdrag d:o (ange färg, se tygprover)	Covering d:o (specify colour, see textiles)

M= Metervara
T= Tillbehör

M= On the metre
T= Accessory

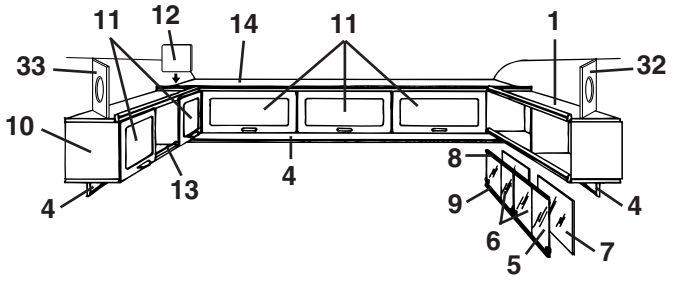
11
12
14
11
1
33
32
10
13
4
8
9
6
5
7

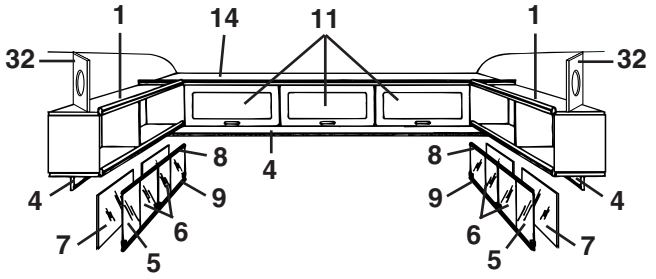
1
14
11
1
32
32
4
8
9
6
5
7

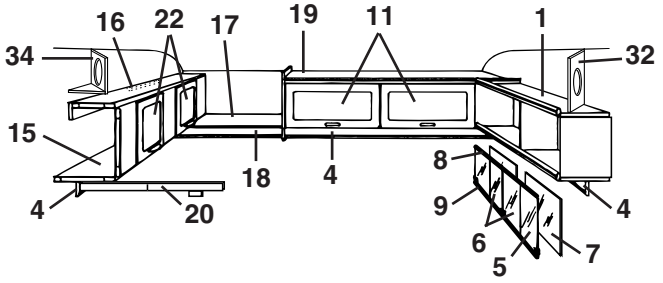
16
22
17
19
11
1
34
32
15
18
4
20
8
9
6
5
7

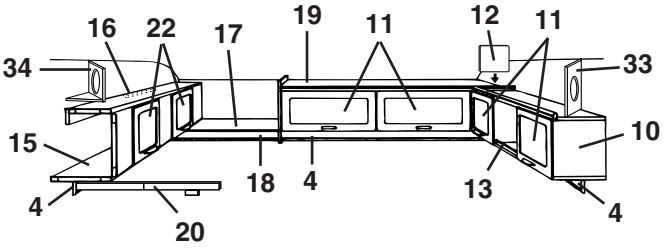
16
22
17
19
11
12
11
34
33
15
10
18
4
13
20

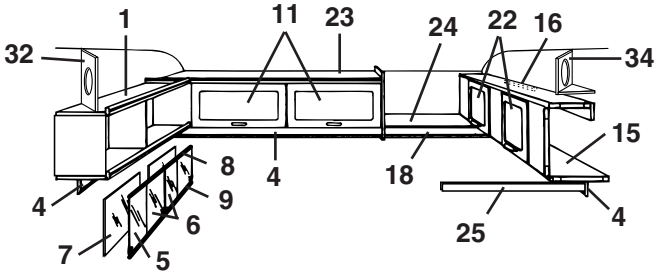
1
11
23
24
22
16
32
34
15
8
4
18
9
6
7
5
25

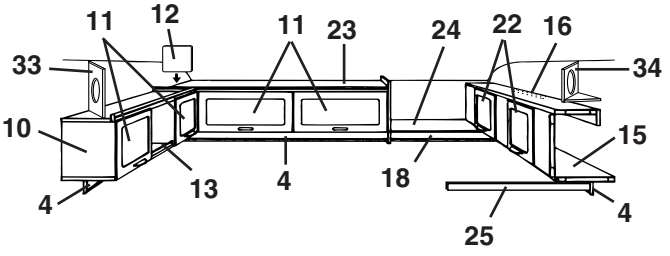
11
12
11
23
24
22
16
33
34
10
15
13
4
18
25

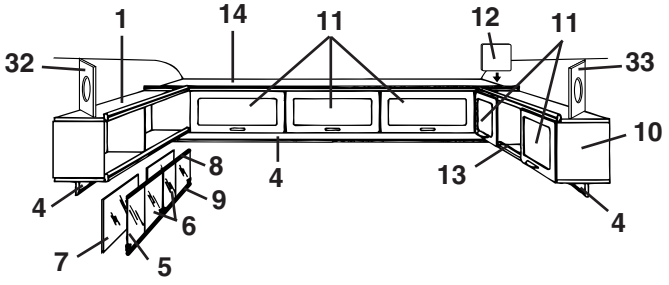
1
14
11
12
11
32
33
10
8
4
13
9
6
7
5

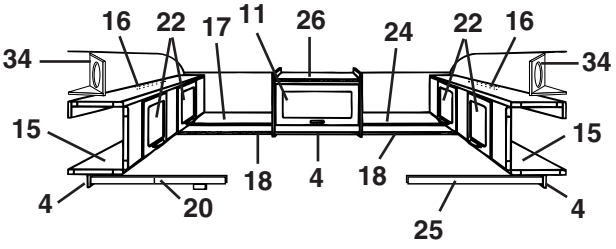
16
22
17
11
26
24
22
16
34
34
15
15
18
4
18
4
20
25

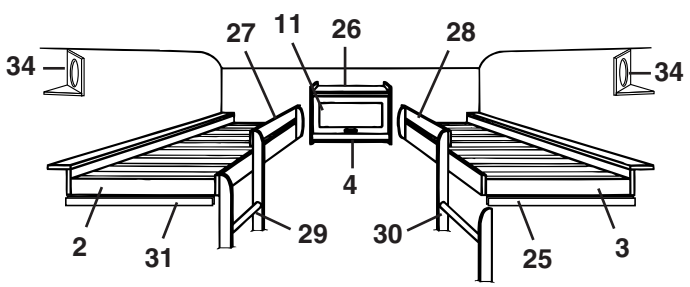
27
11
26
28
34
34
4
2
31
29
30
25
3

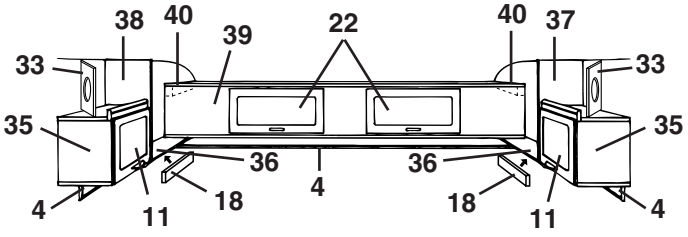
38
40
39
22
40
37
33
33
35
35
36
36
4
4
11
18
18
11
4


21

Pos Fig	Det. nr Part. No	Ingår/Fitted 620 GSE	Ingår/Fitted 620 GSB 2,5	Benämning	Description
1	320258	x		Hylla V-H bak kpl.	Rack L-R rear cpl.
2	321039	x		Sängram H u. ribbor	Bed bottom R without laths
--	311985	x		Ribba d:o L=720	Lath d:o L=720
--	312046	x		Band till ribbotten	Band for laths bottom
3	320440	x		Sängram V u. ribbor	Bed bottom L without laths
--	311985	x		Ribba d:o L=720	Lath d:o L=720
--	312046	x		Band till ribbotten	Band for laths bottom
4	320705	x		List folierad L=2440	Strip L=2440
5	313215	T		Skjutlucka kpl. m. spegel/glidlister	Sliding lid cpl. with mirror/sliding strip
6	312606	T		Lucka skjut u. handtag	Sliding lid without handle
--	312056	T		Handtag d:o	Handle d:o
7	312605	T		Spegel 833x240	Mirror 833x240
8	313146	T		Glidlist övre al. L=845	Sliding strip upper al. L=845
9	313147	T		Glidlist undre al. inkl. list ilägg L=845	Sliding strip under al. incl. filling list L=845
--	312059	T		List ilägg d:o plast L=2000	Filling list d:o plastic L=2000
10	320087	x		Skåp övre kpl. m. luckor/beslag	Cupboard cpl. with doors/holders
11	320007	x		Lucka u. handtag/gångjärn.	Door without handle/hinge
--	860406	x		Gångjärn d:o	Hinge d:o
12	320094	x		Passbit	Distance
13	314573	x		Rasskydd al. rör Ø=8 L=556	Pipe al. Ø=8 L=556
--	800242	x		Plugg plast brun	Plug plastic brown
14	320112	x		Skåp gavel kpl. m. luckor/beslag	Cupboard cpl. with doors/holders
15	320100	x		Överbäddsskåp kpl. m. luckor/beslag	Upper bed cpl. with doors/holders
16	312233	x		Regel låsning	Lock bar
17	320263	x		Hylla gavel bak	Rack gable rear
18	320702	x		List folierad L=2440	Strip L=2440
19	320126	x		Skåp övre kpl. m. luckor/beslag	Cupboard upper cpl. with doors/holders
20	312713	x		Regel överbädd	Latch upper bed
--	312726	x		Kloss d:o	Block d:o
21	312613	T		Stege kpl. med krokar	Ladder cpl. with hooks
--	860426	T		Krok till stege	Hook for ladder
22	320007	x		Lucka u. handtag/gångjärn.	Door without handle/hinge
--	860402	x		Gångjärn d:o	Hinge d:o
23	320131	x		Skåp övre kpl. m. luckor/beslag	Cupboard upper cpl. with doors/holders
24	320267	x		Hylla gavel bak	Rack gable rear
25	312313	x		Bärregel	Bearing rail
26	320124	x		Skåp övre kpl. m. lucka/beslag	Cupboard upper cpl. with door/holders
27	321037	x		Rasskydd H	Fall protection R
28	320442	x		Rasskydd V	Fall protection L
29	321034	x		Stege H	Ladder
30	320444	x		Stege V	Ladder
31	312436	x		Bärregel	Bearing rail
32	320634	T		Front högtalare	Front loud speaker
33	320633	T		Front högtalare	Front loud speaker
34	320631	T		Front högtalare	Front loud speaker
--	320632	T		Botten front högtalare	Bottom front loud speaker
35	320080	x		Skåp V-H bak kpl. m. lucka/beslag	Cupboard L-R rear cpl. with door/holders
36	320298	x		Hylla V-H bak	Rack L-R rear
37	320086	x		Gavel V yttre	Gable L outer
38	320085	x		Gavel H yttre	Gable R outer
39	320106	x		Överbäddsskåp kpl. m. luckor/beslag	Upper bed cpl. with doors/holders
40	309617	x		Fästkloss	Clamp
				T= Tillbehör	T= Accessory

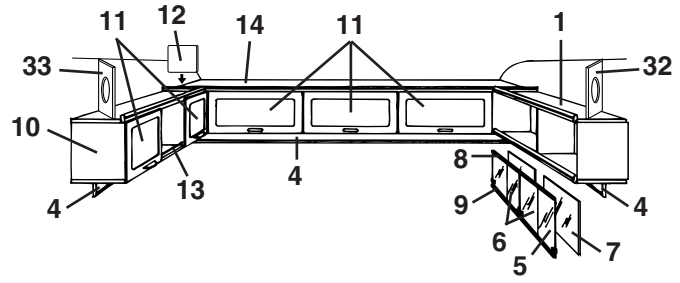
11
12
14
11
1
33
32
10
13
4
8
9
6
5
7

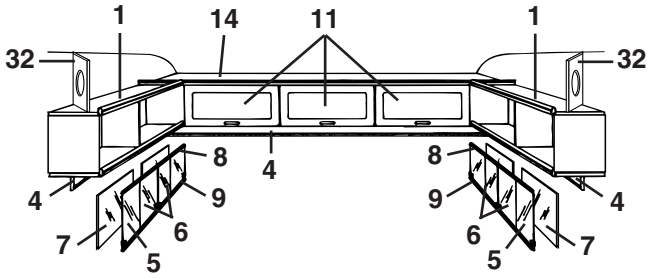
1
14
11
1
32
32
8
4
8
9
9
4
7
6
6
5
5
7

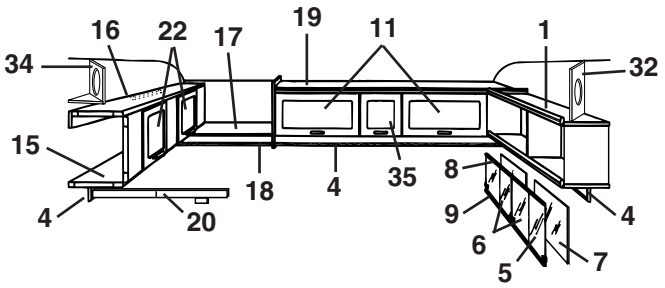
16
22
17
19
11
1
34
32
15
18
4
35
8
4
20
9
6
5
7

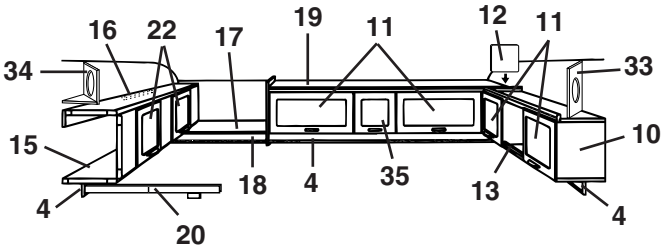
16
22
17
19
11
12
11
34
33
15
10
18
4
35
13
4
4
20

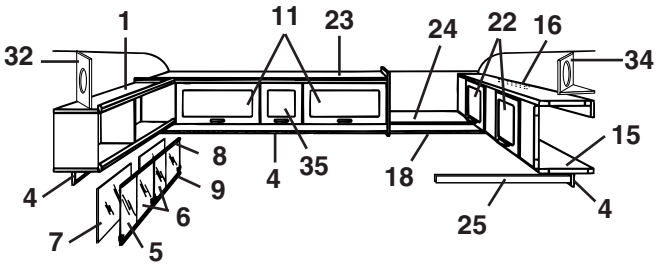
1
11
23
24
22
16
32
34
15
8
4
35
18
9
6
4
7
5
25

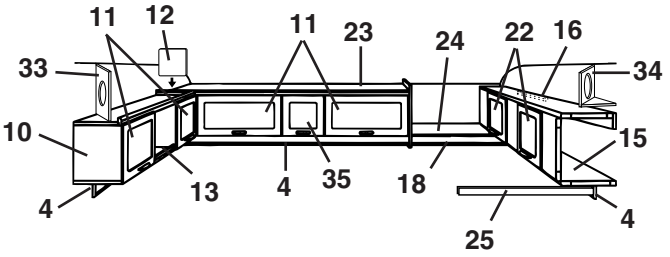
11
12
11
23
24
22
16
33
34
10
15
13
4
35
18
4
4
25

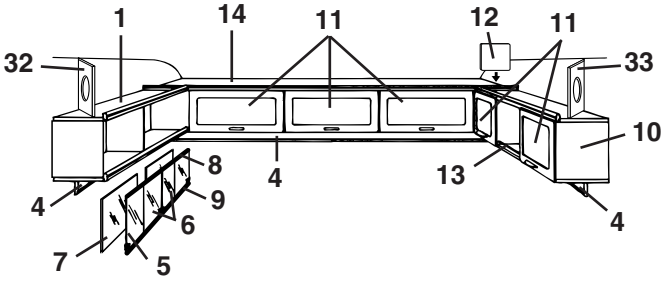
1
14
11
12
11
32
33
10
8
4
13
9
6
4
7
5

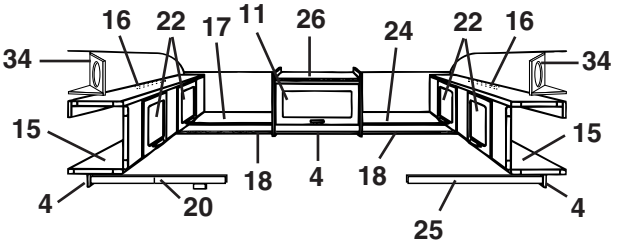
16
22
17
11
26
24
22
16
34
34
15
15
18
4
18
4
20
25

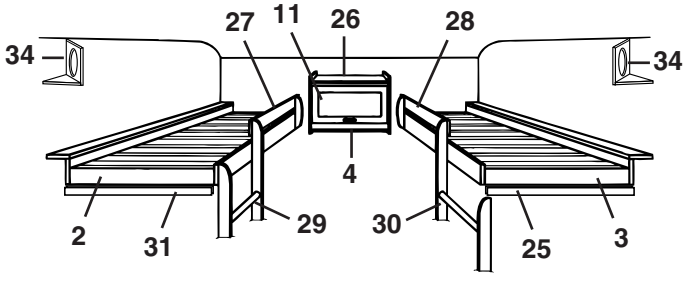
27
11
26
28
34
34
4
2
31
29
30
25
3


21

Pos Fig	Det. nr Part. No	Ingår/Fitted 620 GSE	Ingår/Fitted 620 GSB 2,5	Benämning	Description
1	320258		x	Hylla V-H bak kpl.	Rack L-R rear cpl.
2	321039		x	Sängram H u. ribbor	Bed bottom R without laths
--	311985		x	Ribba d:o L=720	Lath d:o L=720
--	312046		x	Band till ribbotten	Band for laths bottom
3	320440		x	Sängram V u. ribbor	Bed bottom L without laths
--	311985		x	Ribba d:o L=720	Lath d:o L=720
--	312046		x	Band till ribbotten	Band for laths bottom
4	320705		x	List folierad L=2440	Strip L=2440
5	313215		x	Skjutlucka kpl. m. spegel/glidlister	Sliding lid cpl. with mirror/sliding strip
6	312606		x	Lucka skjut u. handtag	Sliding lid without handle
--	312056		x	Handtag d:o	Handle d:o
7	312605		x	Spegel 833x240	Mirror 833x240
8	313146		x	Glidlist övre al. L=845	Sliding strip upper al. L=845
9	313147		x	Glidlist undre al. inkl. list ilägg L=845	Sliding strip under al. incl. filling list L=845
--	312059		x	List ilägg d:o plast L=2000	Filling list d:o plastic L=2000
10	320087		x	Skåp övre kpl. m. luckor/beslag	Cupboard cpl. with doors/holders
11	320007		x	Lucka u. handtag/gångjärn.	Door without handle/hinge
--	860406		x	Gångjärn d:o	Hinge d:o
12	320094		x	Passbit	Distance
13	314573		x	Rasskydd al. rör Ø=8 L=556	Pipe al. Ø=8 L=556
--	800242		x	Plugg plast brun	Plug plastic brown
14	320146		x	Skåp gavel kpl. m. luckor/beslag	Cupboard cpl. with doors/holders
15	320100		x	Överbäddsskåp kpl. m. luckor/beslag	Upper bed cpl. with doors/holders
16	312233		x	Regel låsning	Lock bar
17	320286		x	Hylla gavel bak	Rack gable rear
18	320702		x	List folierad L=2440	Strip L=2440
19	320157		x	Skåp övre kpl. m. luckor/beslag	Cupboard upper cpl. with doors/holders
20	312713		x	Regel överbädd	Latch upper bed
--	312726		x	Kloss d:o	Block d:o
21	312613		T	Stege kpl. med krokar	Ladder cpl. with hooks
--	860426		T	Krok till stege	Hook for ladder
22	320007		x	Lucka u. handtag/gångjärn.	Door without handle/hinge
--	860402		x	Gångjärn d:o	Hinge d:o
23	320162		x	Skåp övre utan luckor/beslag	Cupboard upper without doors/holders
24	320289		x	Hylla gavel bak	Rack gable rear
25	312313		x	Bärregel	Bearing rail
26	320124		x	Skåp övre kpl. m. lucka/beslag	Cupboard upper cpl. with door/holders
27	321037		x	Rasskydd H	Fall protection R
28	320442		x	Rasskydd V	Fall protection L
29	321034		x	Stege H	Ladder
30	320444		x	Stege V	Ladder
31	312436		x	Bärregel	Bearing rail
32	320634		x	Front högtalare	Front loud speaker
33	320633		x	Front högtalare	Front loud speaker
34	320631		x	Front högtalare	Front loud speaker
--	320632		x	Botten front högtalare	Bottom front loud speaker
35	320013		x	Lucka u. handtag/gångjärn.	Door without handle/hinge
--	860406		x	Gångjärn d:o	Hinge d:o
				T= Tillbehör	T= Accessory

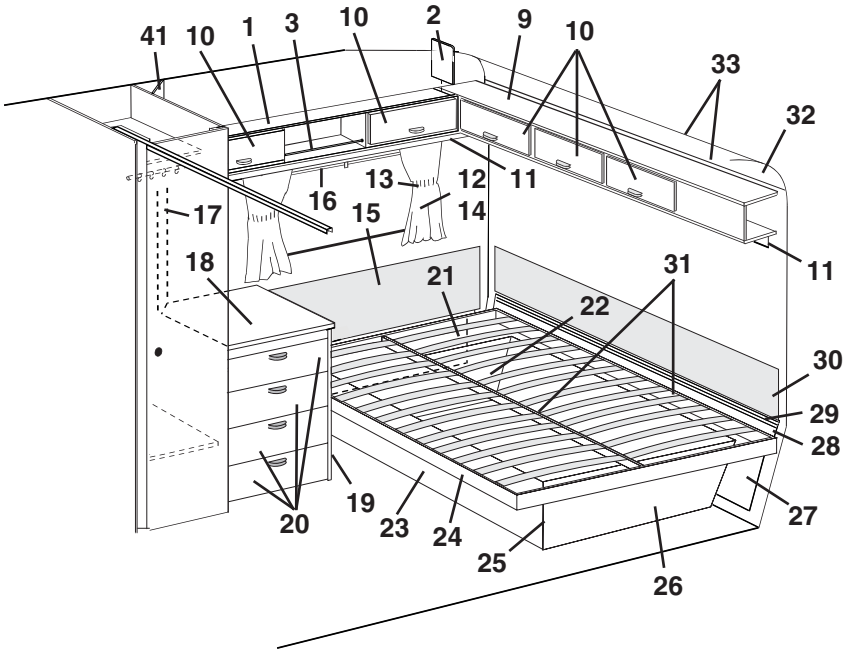
41
10
1
3
10
2
9
10
33
32
16
13
12
11
17
15
14
11
18
21
31
22
30
29
28
20
19
23
24
25
26
27

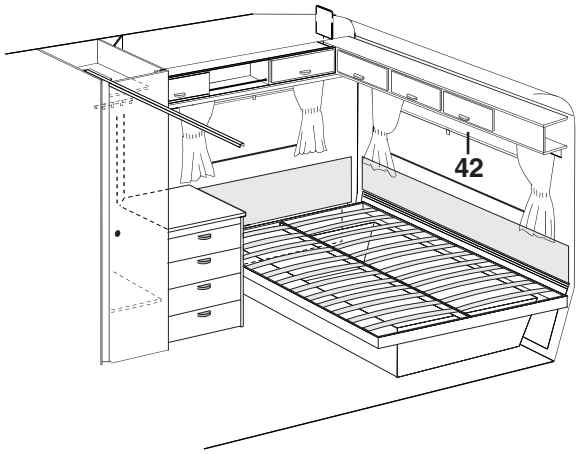
42

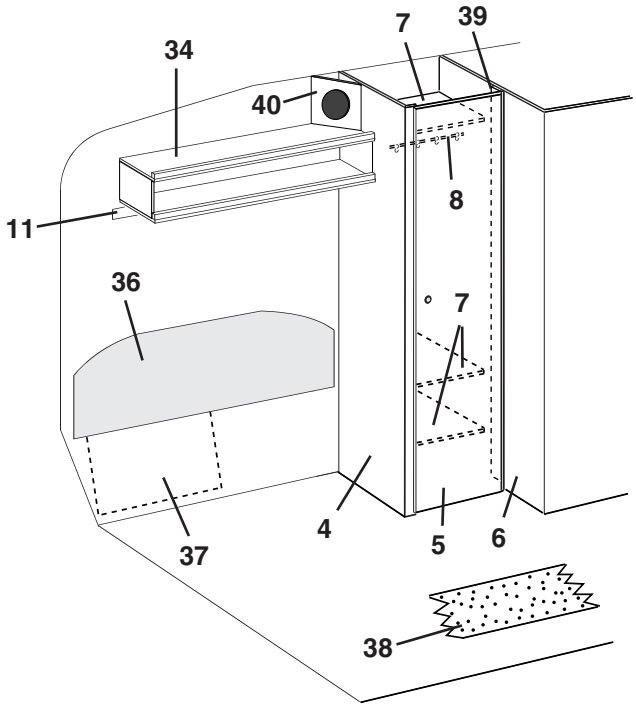
34
7
39
40
8
11
36
7
4
5
6
37
38

Pos Fig	Det. nr Part. No	Ingår/Fitted 620 GSE	Ingår/Fitted 620 GSB 2,5	Benämning	Description
1	320087	x		Skåp övre kpl. m. luckor/beslag	Cupboard cpl. with doors/holders
2	320094	x		Passbit	Distance
3	314573	x		Rasskydd al. rör Ø=8 L=556	Pipe al. Ø=8 L=556
--	800242	x		Plugg plast brun	Plug plastic brown
4	320534	x		Vägg garderob V utan beslag	Wall wardrobe L without holders
5	320001	x		Dörr utan lås/gångjärn	Door without lock/hinge
--	311917	x		Gångjärn d:o	Hinge d:o
--	312588	x		Platta gångjärn	Plate hinge
--	320637	x		Rätningslist d:o L=1790	List d:o L=1790
6	320509	x		Vägg tvättrum V utan beslag	Wall washroom L without holders
7	320610	x		Hylla garderob	Rack wardrobe
8	312053	x		Galgstång L=780	Clothes hanger L=780
9	320112	x		Skåp gavel kpl. m. luckor/beslag	Cupboard cpl. with doors/holders
10	320007	x		Lucka u. handtag/gångjärn.	Door without handle/hinge
--	860406	x		Gångjärn d:o	Hinge d:o
11	320705	x		List folierad L=2440	Strip L=2440
12	314369	x		Gardinsats kpl. m. kappa 8695-6 u. gav. fönst.	Curtain kit cpl. 8695-6
--	314374	T		Gardinsats kpl. m. kappa 8695-6 m. gav. fönst.	Curtain kit cpl. 8695-6 (gable window)
--	314370	x		Gardinsats kpl. m. kappa 8695-35 u. gav. fönst.	Curtain kit cpl. 8695-35
--	314375	T		Gardinsats kpl. m. kappa 8695-35 m. gav. fönst.	Curtain kit cpl. 8695-35 (gable window)
--	314371	x		Gardinsats kpl. m. kappa 8695-62 u. gav. fönst.	Curtain kit cpl. 8695-62
--	314376	T		Gardinsats kpl. m. kappa 8695-62 m. gav. fönst.	Curtain kit cpl. 8695-62 (gable window)
--	314372	x		Gardinsats kpl. m. kappa 8419-119 u. gav. fönst.	Curtain kit cpl. 8419-119
--	314377	T		Gardinsats kpl. m. kappa 8419-119 m. gav. fönst.	Curtain kit cpl. 8419-119 (gable window)
--	314373	x		Gardinsats kpl. m. kappa 8695-89 u. gav. fönst.	Curtain kit cpl. 8695-89
--	314378	T		Gardinsats kpl. m. kappa 8695-89 m. gav. fönst.	Curtain kit cpl. 8695-89 (gable window)
--	314400	x		Gardinlängd H=750 (u. omtag) 8695-6 gul	Curtain H=750 (ex. band) 8695-6 yellow
--	314405	x		Gardinlängd H=750 (u. omtag) 8695-35 roströd	Curtain H=750 (ex. band) 8695-35 rust-red
--	314410	x		Gardinlängd H=750 (u. omtag) 8695-62 aprikos	Curtain H=750 (ex. band) 8695-62 aprikot
--	314415	x		Gardinlängd H=750 (u. omt.) 8419-119 br.(mocka)	Curtain H=750 (ex. band) 8419-119 br. (suede)
--	314420	x		Gardinlängd H=750 (u. omtag) linne (för 314415)	Curtain H=750 (ex. band) linen (for 314415)
--	314422	x		Gardinlängd H=750 (u. omtag) 8695-89 brun	Curtain H=750 (ex. band) 8695-89 brown
--	314399	x		Gardinlängd H=670 (u. omtag) 8695-6 gul	Curtain H=670 (ex. band) 8695-6 yellow
--	314404	x		Gardinlängd H=670 (u. omtag) 8695-35 roströd	Curtain H=670 (ex. band) 8695-35 rust-red
--	314409	x		Gardinlängd H=670 (u. omtag) 8695-62 aprikos	Curtain H=670 (ex. band) 8695-62 aprikot
--	314414	x		Gardinlängd H=670 (u. omt.) 8419-119 br.(mocka)	Curtain H=670 (ex. band) 8419-119 br. (suede)
--	314419	x		Gardinlängd H=670 (u. omtag) linne (för 314414)	Curtain H=750 (ex. band) linen (for 314414)
--	314421	x		Gardinlängd H=670 (u. omtag) 8695-89 brun	Curtain H=670 (ex. band) 8695-89 brown
--	300884	M		Gardinspiral d:o	Curtain hanger d:o
--	314402	x		Gardinkappa L=1910 8695-6 gul	Valance L=1910 8695-6 yellow
--	314407	x		Gardinkappa L=1910 8695-35 roströd	Valance L=1910 8695-35 rust-red
--	314412	x		Gardinkappa L=1910 8695-62 aprikos	Valance L=1910 8695-62 aprikot
--	314417	x		Gardinkappa L=1910 8419-119 brun (mocka)	Valance L=1910 8419-119 brown (suede)
--	314425	x		Gardinkappa L=1910 74074 rutig	Valance L=1910 74074 checked
--	314401	x		Gardinkappa L=1060 8695-6 gul	Valance L=1060 8695-6 yellow
--	314406	x		Gardinkappa L=1060 8695-35 roströd	Valance L=1060 8695-35 rust-red
--	314411	x		Gardinkappa L=1060 8695-62 aprikos	Valance L=1060 8695-62 aprikot
--	314416	x		Gardinkappa L=1060 8419-119 brun (mocka)	Valance L=1060 8419-119 brown (suede)
--	314423	x		Gardinkappa L=1060 8695-89 brun	Valance L=1060 8695-89 brown
--	314426	x		Gardinkappa L=1060 74074 rutig	Valance L=1060 74074 checked
				M= Metervara	M= On the metre
				T= Tillbehör	T= Accessory

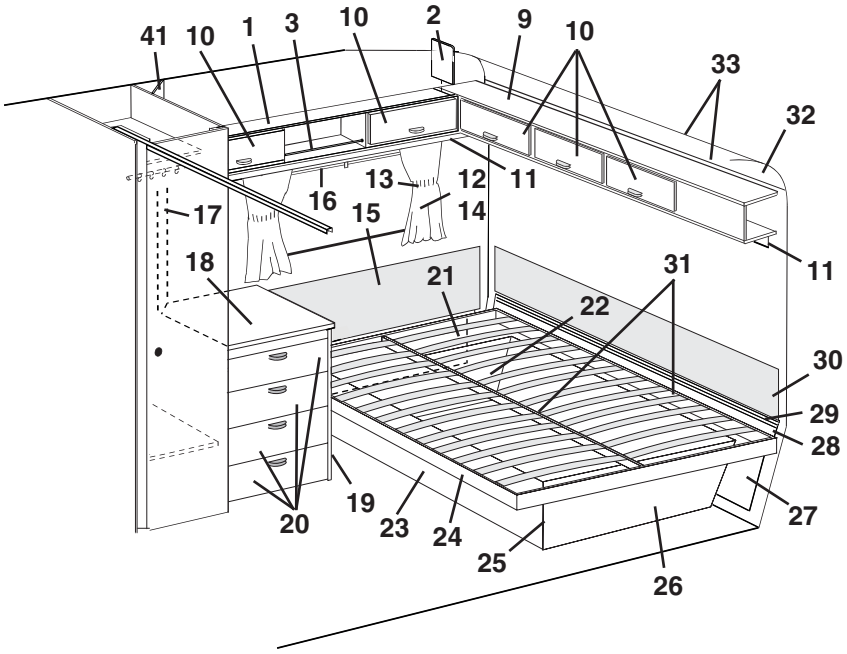
41
10
1
3
10
2
9
10
33
32
16
13
12
11
17
15
14
11
18
21
31
22
30
29
28
19
20
23
24
25
26
27

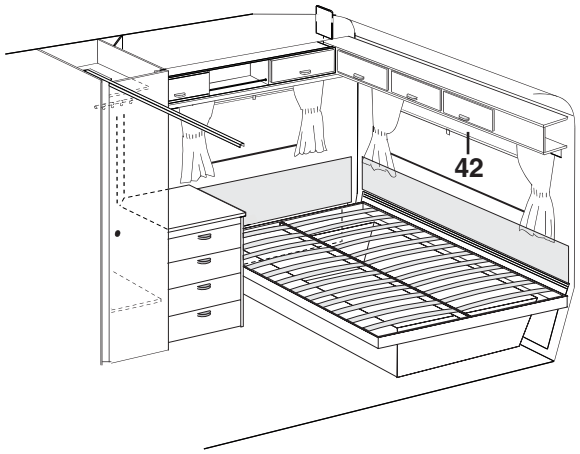
42

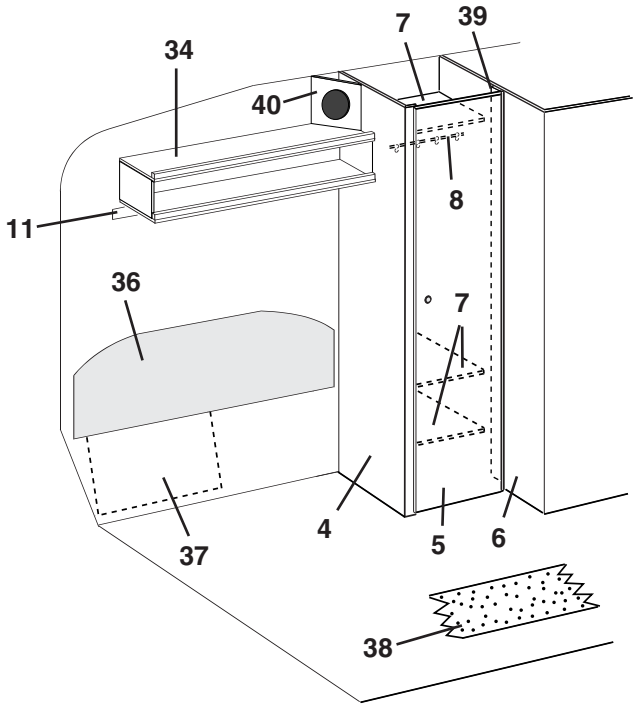
34
7
39
40
8
11
36
7
4
5
6
37
38

Pos Fig	Det. nr Part. No	Ingår/Fitted 620 GSE	Ingår/Fitted 620 GSB 2,5	Benämning	Description
--	309768	M		Band kardborre d:o B=16 mm	Band with teasel fastening d:o
13	314403	x		Omtagsband färg 8695-6 gul	Band for curtain 8695-6 yellow
--	314408	x		Omtagsband färg 8695-35 roströd	Band for curtain 8695-35 rust-red
--	314413	x		Omtagsband färg 8695-62 aprikos	Band for curtain 8695-62 aprikot
--	314418	x		Omtagsband färg 8419-119 brun (mocka)	Band for curtain 8419-119 brown (suede)
--	314424	x		Omtagsband färg 8695-89 brun	Band for curtain 8695-89 brown
--	314427	x		Omtagsband färg 74074 rutig	Band for curtain 74074 checked
--	309768	M		Band kardborre d:o B=16 mm	Band with teasel fastening d:o
14	313945	x		Gardinlängd tyll 600x670	Curtain tulle 600x670
--	313946	T		Gardinlängd tyll 1450x670 (endast gavelfönster)	Curtain tulle 1450x670 (only gable window)
15	312462	x		Värmespalt H.B. u. överdrag	Air gap R.R. without covering
--	313120	x		Överdrag d:o (ange färg, se tygprover)	Covering d:o (specify colour,see textiles)
16	204583	x		Rullgardin/myggnät kassett L=900	Blind/mosquito net cassette L=900
--	207309	x		Dragläpp rullgardin/myggnät kassett	Drawstring blind/mosquito net cassette
--	312770	T		Rullgardin L=950	Blind L=950
--	307216	T		Styrskena, rullgardin	Guide rail, blind
17	320624	x		Front el-uttag	Front outlet
18	313925	x		Skiva byrå	Board
19	320209	x		Byrå u. skiva/lådor	Chest of drawers without board/drawers
20	314582	x		Låda kpl. med handtag	Drawer cpl. with handle
--	320712	x		Lådförstycke u. handtag	Drawer front without handle
21	320433	x		Värmespalt förlängning	Air gap
22	320380	x		Gavel säng H	Gable bed R
23	320374	x		Front säng	Front bed
24	312846	x		Sängram utan ribbor	Bed bottom without laths
--	311985	x		Ribba d:o L=720	Lath d:o L=720
--	312046	x		Band till ribbotten	Band for laths bottom
25	860590	x		List hörn plast L=2500	Corner strip L=2500
26	320382	x		Gavel säng V	Gable bed L
27	320428	x		Värmespalt förlängning	Air gap
28	320334	x		Värmespalt nedre	Air gap under
29	308928	x		List plast L=2020	List plastic L=2020
30	312011	x		Värmespalt övre u. överdrag	Air gap upper without covering
--	313115	x		Överdrag d:o (ange färg, se tygprover)	Covering d:o (specify colour,see textiles)
31	312861	x		List furu 17,5x55x1200	Wood lath pine 17,5x55x1200
32	309974	x		Skiva plast	Plastic sheet
33	309973	x		List radie L=2129	List L=2129
34	321001	x		Hylla kpl. V-H bak	Rack cpl. L-R rear
36	312459	x		Värmespalt V.B. u. överdrag	Air gap L. rear without covering
--	313119	x		Överdrag d:o (ange färg, se tygprover)	Covering d:o (specify colour,see textiles)
37	320436	x		Värmespalt förlängning	Air gap
38	314538	T		Matta heltäckning (ange färg)	Carpet (specify colour)
39	320511	x		List folierad L=1948	Strip L=1948
40	320634	T		Front högtalare	Front loud speaker
41	320633	T		Front högtalare	Front loud speaker
42	312769	T		Rullgardin L=1650	Blind L=1650
--	307216	T		Styrskena, rullgardin	Guide rail, blind

M= Metervara
T= Tillbehör

M= On the metre
T= Accessory

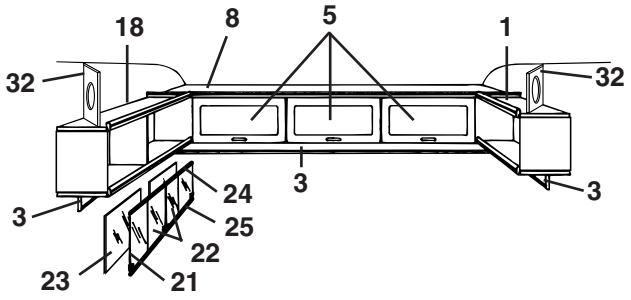
18
8
5
1
32
32
3
3
24
25
22
23
21

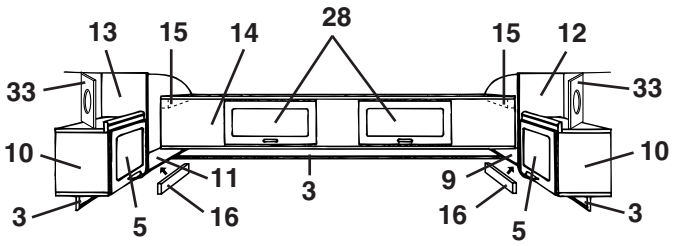
13
15
14
28
15
12
33
33
10
10
11
3
9
3
5
16
16
5
3

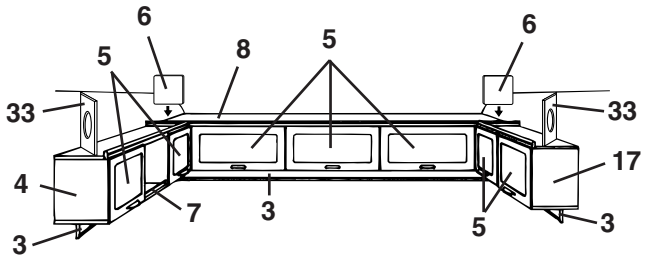
6
5
8
5
6
33
33
17
4
7
3
3
5
3

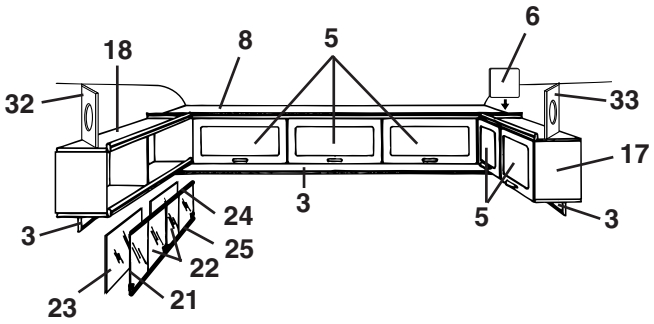
18
8
5
6
32
33
17
3
5
3
24
25
22
23
21

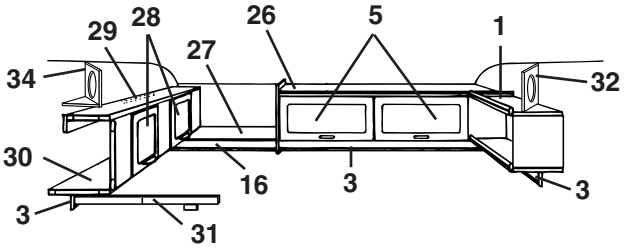
29
28
26
5
1
34
27
32
30
16
3
3
3
31

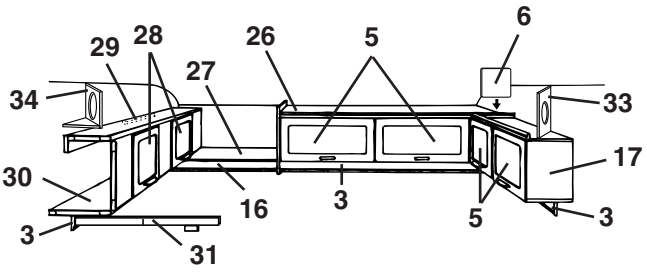
29
28
26
5
6
34
27
33
17
30
16
3
5
3
3
31


35

Pos Fig	Det. nr Part. No	Ingår/Fitted 620 GSE	Ingår/Fitted 620 GSB 2,5	Benämning	Description
1	321001	x		Hylla kpl. V-H bak	Rack cpl. L-R rear
3	320705	x		List folierad L=2440	Strip L=2440
4	320087	x		Skåp övre kpl. m. luckor/beslag	Cupboard cpl. with doors/holders
5	320007	x		Lucka u. handtag/gångjärn.	Door without handle/hinge
--	860406	x		Gångjärn d:o	Hinge d:o
6	320094	x		Passbit	Distance
7	314573	x		Rasskydd al. rör Ø=8 L=556	Pipe al. Ø=8 L=556
--	800242	x		Plugg plast brun	Plug plastic brown
8	320112	x		Skåp gavel kpl. m. luckor/beslag	Cupboard cpl. with doors/holders
9	320300	x		Hylla V-H bak	Rack L-R rear
10	320080	x		Skåp V-H bak kpl. m. lucka/beslag	Cupboard L-R rear cpl. with door/holders
11	320298	x		Hylla V-H bak	Rack L-R rear
12	320086	x		Gavel V yttre	Gable L outer
13	320085	x		Gavel H yttre	Gable R outer
14	320106	x		Överbäddsskåp kpl. m. luckor/beslag	Upper bed cpl. with doors/holders
15	309617	x		Fästkloss	Clamp
16	320702	x		List folierad L=2440	Strip L=2440
17	320095	x		Skåp V-H bak kpl. m. luckor/beslag	Cupboard L-R rear cpl. with doors/holders
18	320258	x		Hylla V-H bak kpl.	Rack L-R rear cpl.
21	313215	T		Skjutlucka kpl. m. spegel/glidlister	Sliding lid cpl. with mirror/sliding strip
22	312606	T		Lucka skjut u. handtag	Sliding lid without handle
--	312056	T		Handtag d:o	Handle d:o
23	312605	T		Spegel 833x240	Mirror 833x240
24	313146	T		Glidlist övre al. L=845	Sliding strip upper al. L=845
25	313147	T		Glidlist undre al. inkl. list ilägg L=845	Sliding strip under al. incl. filling list L=845
--	312059	T		List ilägg d:o plast L=2000	Filling list d:o plastic L=2000
26	320126	x		Skåp övre kpl. m. luckor/beslag	Cupboard upper cpl. with doors/holders
27	320263	x		Hylla gavel bak	Rack gable rear
28	320007	x		Lucka u. handtag/gångjärn.	Door without handle/hinge
--	860402	x		Gångjärn d:o	Hinge d:o
29	312233	x		Regel låsning	Lock bar
30	320100	x		Överbäddsskåp kpl. m. luckor/beslag	Upper bed cpl. with doors/holders
31	312713	x		Regel överbädd	Latch upper bed
--	312726	x		Kloss d:o	Block d:o
32	320634	T		Front högtalare	Front loud speaker
33	320633	T		Front högtalare	Front loud speaker
34	320631	T		Front högtalare	Front loud speaker
--	320632	T		Botten front högtalare	Bottom front loud speaker
35	312613	T		Stege kpl. med krokar	Ladder cpl. with hooks
--	860426	T		Krok till stege	Hook for ladder

T= Tillbehör

T= Accessory

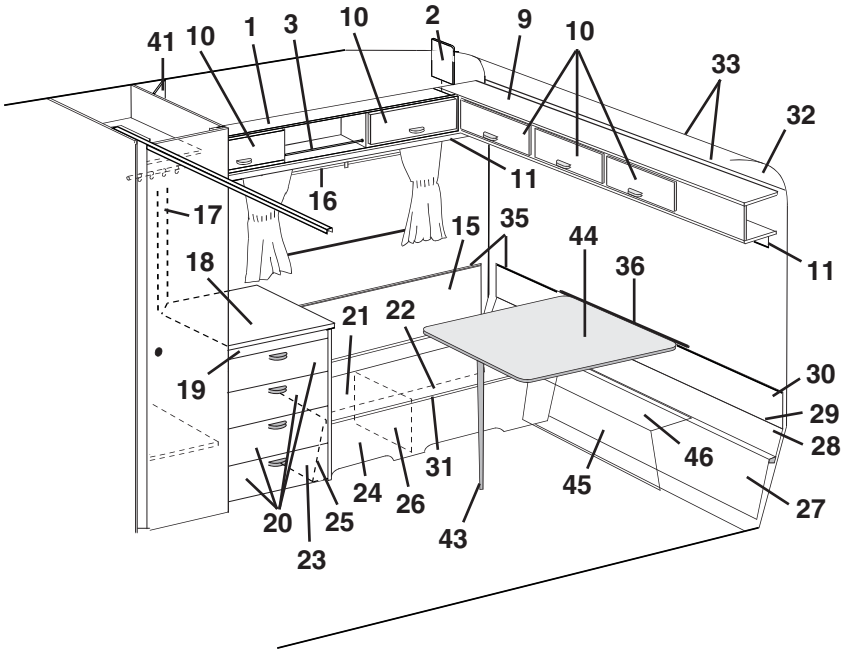
41
10
1
3
10
2
9
10
33
32
11
16
17
15
35
44
36
11
18
21
22
19
30
29
28
46
31
45
24
26
27
20
25
43
23

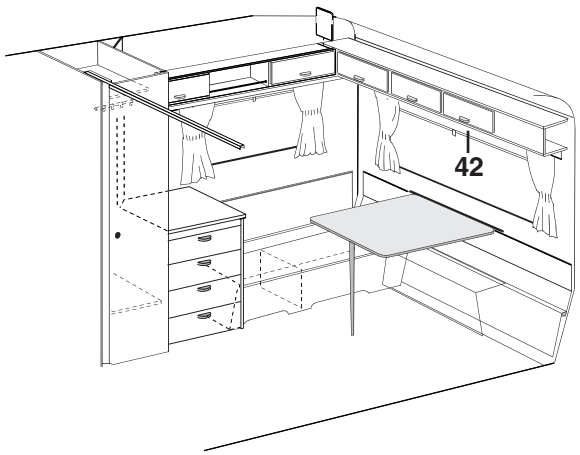
42

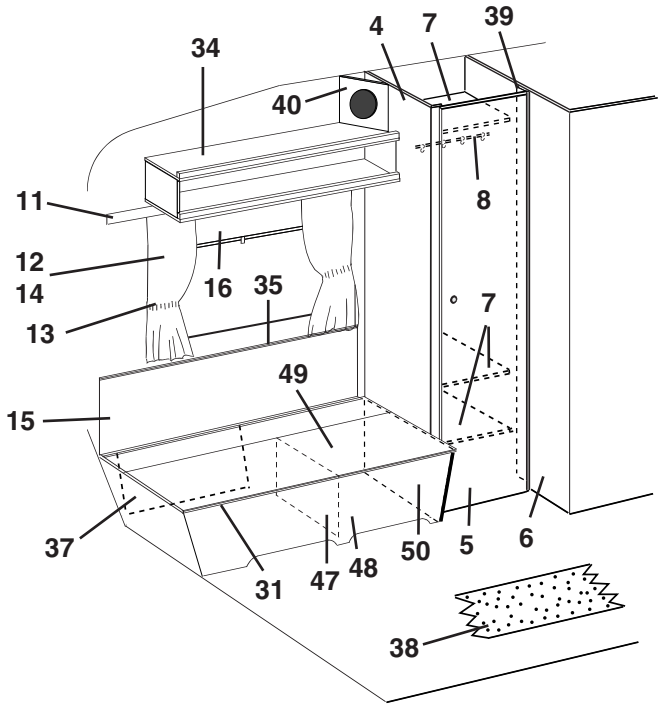
34
4
7
39
40
8
11
12
14
16
35
13
7
49
15
37
31
47
48
50
5
6
38

Pos Fig	Det. nr Part. No	Ingår/Fitted 620 GSE	Ingår/Fitted 620 GSB 2,5	Benämning	Description
1	320087	x		Skåp övre kpl. m. luckor/beslag	Cupboard cpl. with doors/holders
2	320094	x		Passbit	Distance
3	314573	x		Rasskydd al. rör Ø=8 L=556	Pipe al. Ø=8 L=556
--	800242	x		Plugg plast brun	Plug plastic brown
4	320534	x		Vägg garderob V utan beslag	Wall wardrobe L without holders
5	320001	x		Dörr utan lås/gångjärn	Door without lock/hinge
--	311917	x		Gångjärn d:o	Hinge d:o
--	312588	x		Platta gångjärn	Plate hinge
--	320637	x		Rätningslist d:o L=1790	List d:o L=1790
6	320509	x		Vägg tvättrum V utan beslag	Wall washroom L without holders
7	320610	x		Hylla garderob	Rack wardrobe
8	312053	x		Galgstång L=780	Clothes hanger L=780
9	320112	x		Skåp gavel kpl. m. luckor/beslag	Cupboard cpl. with doors/holders
10	320007	x		Lucka u. handtag/gångjärn.	Door without handle/hinge
--	860406	x		Gångjärn d:o	Hinge d:o
11	320705	x		List folierad L=2440	Strip L=2440
12	314354	x		Gardinsats kpl. m. kappa 8695-6 u. gav. fönst.	Curtain kit cpl. 8695-6
--	314359	T		Gardinsats kpl. m. kappa 8695-6 m. gav. fönst.	Curtain kit cpl. 8695-6 (gable window)
--	314355	x		Gardinsats kpl. m. kappa 8695-35 u. gav. fönst.	Curtain kit cpl. 8695-35
--	314360	T		Gardinsats kpl. m. kappa 8695-35 m. gav. fönst.	Curtain kit cpl. 8695-35 (gable window)
--	314356	x		Gardinsats kpl. m. kappa 8695-62 u. gav. fönst.	Curtain kit cpl. 8695-62
--	314361	T		Gardinsats kpl. m. kappa 8695-62 m. gav. fönst.	Curtain kit cpl. 8695-62 (gable window)
--	314357	x		Gardinsats kpl. m. kappa 8419-119 u. gav. fönst.	Curtain kit cpl. 8419-119
--	314362	T		Gardinsats kpl. m. kappa 8419-119 m. gav. fönst.	Curtain kit cpl. 8419-119 (gable window)
--	314358	x		Gardinsats kpl. m. kappa 8695-89 u. gav. fönst.	Curtain kit cpl. 8695-89
--	314363	T		Gardinsats kpl. m. kappa 8695-89 m. gav. fönst.	Curtain kit cpl. 8695-89 (gable window)
--	314400	x		Gardinlängd H=750 (u. omtag) 8695-6 gul	Curtain H=750 (ex. band) 8695-6 yellow
--	314405	x		Gardinlängd H=750 (u. omtag) 8695-35 roströd	Curtain H=750 (ex. band) 8695-35 rust-red
--	314410	x		Gardinlängd H=750 (u. omtag) 8695-62 aprikos	Curtain H=750 (ex. band) 8695-62 aprikot
--	314415	x		Gardinlängd H=750 (u. omt.) 8419-119 br.(mocka)	Curtain H=750 (ex. band) 8419-119 br. (suede)
--	314420	x		Gardinlängd H=750 (u. omtag) linne (för 314415)	Curtain H=750 (ex. band) linen (for 314415)
--	314422	x		Gardinlängd H=750 (u. omtag) 8695-89 brun	Curtain H=750 (ex. band) 8695-89 brown
--	314399	x		Gardinlängd H=670 (u. omtag) 8695-6 gul	Curtain H=670 (ex. band) 8695-6 yellow
--	314404	x		Gardinlängd H=670 (u. omtag) 8695-35 roströd	Curtain H=670 (ex. band) 8695-35 rust-red
--	314409	x		Gardinlängd H=670 (u. omtag) 8695-62 aprikos	Curtain H=670 (ex. band) 8695-62 aprikot
--	314414	x		Gardinlängd H=670 (u. omt.) 8419-119 br.(mocka)	Curtain H=670 (ex. band) 8419-119 br. (suede)
--	314419	x		Gardinlängd H=670 (u. omtag) linne (för 314414)	Curtain H=750 (ex. band) linen (for 314414)
--	314421	x		Gardinlängd H=670 (u. omtag) 8695-89 brun	Curtain H=670 (ex. band) 8695-89 brown
--	300884	M		Gardinspiral d:o	Curtain hanger d:o
--	314402	x		Gardinkappa L=1910 8695-6 gul	Valance L=1910 8695-6 yellow
--	314407	x		Gardinkappa L=1910 8695-35 roströd	Valance L=1910 8695-35 rust-red
--	314412	x		Gardinkappa L=1910 8695-62 aprikos	Valance L=1910 8695-62 aprikot
--	314417	x		Gardinkappa L=1910 8419-119 brun (mocka)	Valance L=1910 8419-119 brown (suede)
--	314425	x		Gardinkappa L=1910 74074 rutig	Valance L=1910 74074 checked
--	314401	x		Gardinkappa L=1060 8695-6 gul	Valance L=1060 8695-6 yellow
--	314406	x		Gardinkappa L=1060 8695-35 roströd	Valance L=1060 8695-35 rust-red
--	314411	x		Gardinkappa L=1060 8695-62 aprikos	Valance L=1060 8695-62 aprikot
--	314416	x		Gardinkappa L=1060 8419-119 brun (mocka)	Valance L=1060 8419-119 brown (suede)
--	314423	x		Gardinkappa L=1060 8695-89 brun	Valance L=1060 8695-89 brown
--	314426	x		Gardinkappa L=1060 74074 rutig	Valance L=1060 74074 checked
--	309768	M		Band kardborre d:o B=16 mm	Band with teasel fastening d:o
13	314403	x		Omtagsband färg 8695-6 gul	Band for curtain 8695-6 yellow
--	314408	x		Omtagsband färg 8695-35 roströd	Band for curtain 8695-35 rust-red
--	314413	x		Omtagsband färg 8695-62 aprikos	Band for curtain 8695-62 aprikot
				M= Metervara	M= On the metre
				T= Tillbehör	T= Accessory

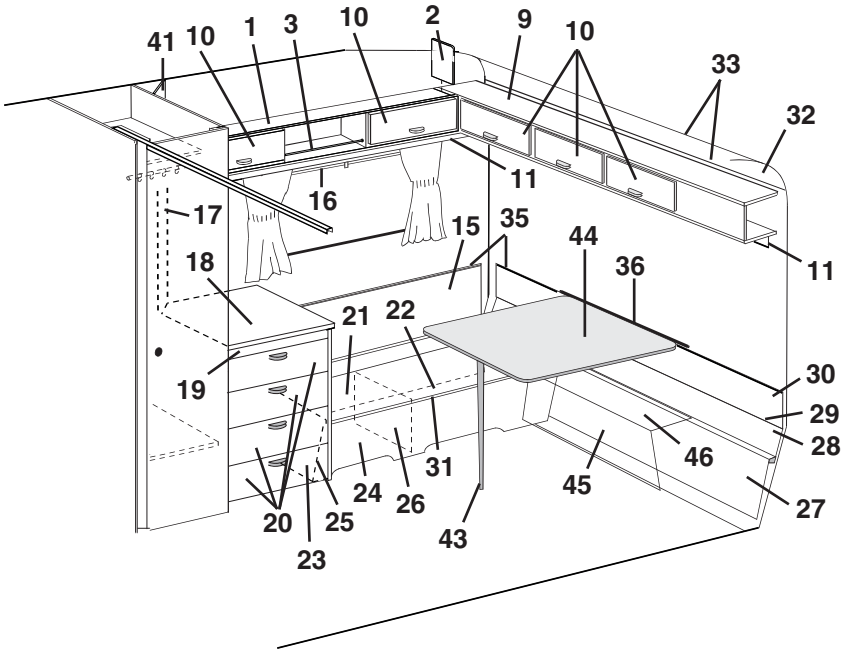
41
10
1
3
10
2
9
10
33
32
11
16
17
15
35
44
36
18
21
22
11
19
30
29
28
46
31
45
27
24
26
20
25
43
23

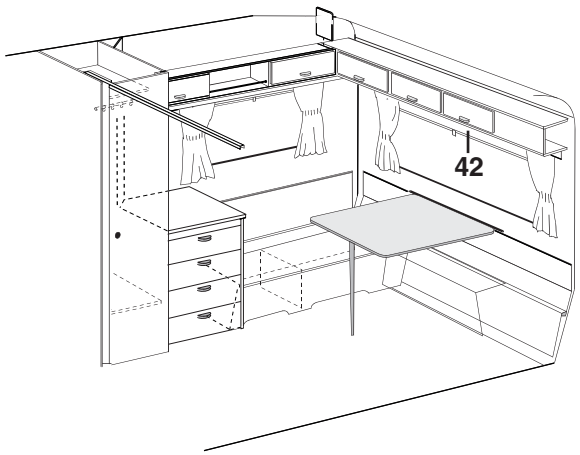
42

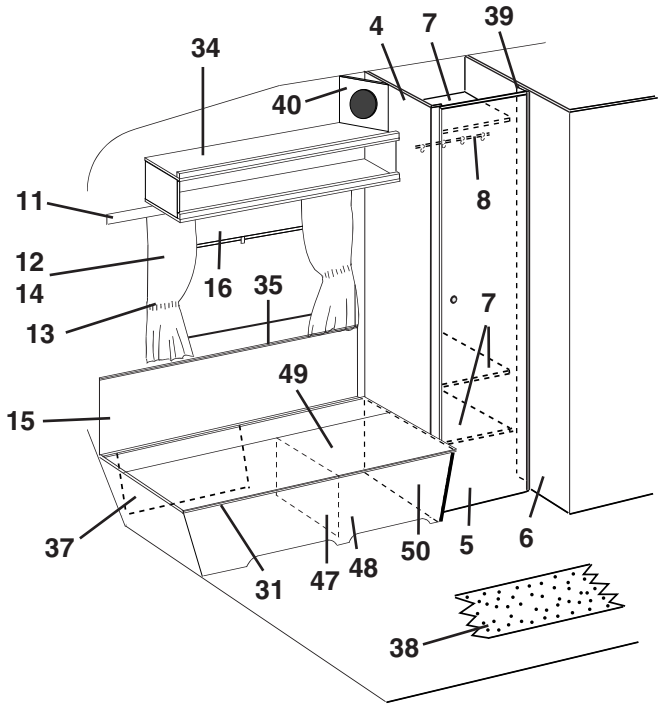
4
7
39
34
40
11
8
12
14
16
35
7
13
49
15
37
31
47
48
50
5
6
38

Pos Fig	Det. nr Part. No	Ingår/Fitted 620 GSE	Ingår/Fitted 620 GSB 2,5	Benämning	Description
--	314418	x		Omtagsband färg 8419-119 brun (mocka)	Band for curtain 8419-119 brown (suede)
--	314424	x		Omtagsband färg 8695-89 brun	Band for curtain 8695-89 brown
--	314427	x		Omtagsband färg 74074 rutig	Band for curtain 74074 checked
--	309768	M		Band kardborre d:o B=16 mm	Band with teasel fastening d:o
14	313945	x		Gardinlängd tyll 600x670	Curtain tulle 600x670
--	313946	T		Gardinlängd tyll 1450x670 (endast gavelfönster)	Curtain tulle 1450x670 (only gable window)
15	320349	x		Värmespalt V-H bak	Air gap L-R rear
16	204583	x		Rullgardin/myggnät kassett L=900	Blind/mosquito net cassette L=900
--	207309	x		Dragläpp rullgardin/myggnät kassett	Drawstring blind/mosquito net cassette
--	312770	T		Rullgardin L=950	Blind L=950
--	307216	T		Styrskena, rullgardin	Guide rail, blind
17	320624	x		Front el-uttag	Front outlet
18	313925	x		Skiva byrå	Board
19	320209	x		Byrå u. skiva/lådor	Chest of drawers without board/drawers
20	314582	x		Låda kpl. med handtag	Drawer cpl. with handle
--	320712	x		Lådförstycke u. handtag	Drawer front without handle
21	320432	x		Värmespalt förlängning	Air gap
22	312615	x		Lock bäddlåda H.B.	Cover bed box R.R.
23	320392	x		Gavel bäddlåda H.B.	Gable bed box R.R.
24	320413	x		Front bäddlåda H.B.	Front bed box R.R.
25	860590	x		List hörn plast L=2500	Corner strip L=2500
26	312826	x		Stöd bäddlåda	Support bed box
27	320428	x		Värmespalt förlängning	Air gap
28	320334	x		Värmespalt nedre	Air gap under
29	308928	x		List plast L=2020	List plastic L=2020
30	320347	x		Värmespalt övre	Air gap upper
31	860562	x		List bädd plast L=2500	List bed plastic L=2500
32	309974	x		Skiva plast	Plastic sheet
33	309973	x		List radie L=2129	List L=2129
34	321001	x		Hylla kpl. V-H bak	Rack cpl. L-R rear
35	860423	M		List kant ljusbrun	Strip, light brown
36	312660	x		Fästregel bord	Bracket
--	300108	x		List bord väggdel, plast	List wall, plastic
37	320436	x		Värmespalt förlängning	Air gap
38	314533	T		Matta heltäckning (ange färg)	Carpet (specify colour)
39	320511	x		List folierad L=1948	Strip L=1948
40	320634	T		Front högtalare	Front loud speaker
41	320633	T		Front högtalare	Front loud speaker
42	312769	T		Rullgardin L=1650	Blind L=1650
--	307216	T		Styrskena, rullgardin	Guide rail, blind
43	320711	x		Bordsben fällbart H=730	Table leg H=730
44	313876	x		Bordsskiva 940x840	Table top 940x840
--	300420	x		List bord bordsdel	List board
45	320390	x		Front bäddlåda gavel	Front bed box gable
46	320415	x		Skiva gavel	Sheet gable
47	312876	x		Stöd bäddlåda	Support bed box
48	320418	x		Front bäddlåda V.B.	Front bed box L.R.
49	312614	x		Lock bäddlåda V.B.	Cover bed box L.R.
50	320420	x		Gavel bäddlåda V.B.	Gable bed box L.R.

M= Metervara
T= Tillbehör

M= On the metre
T= Accessory

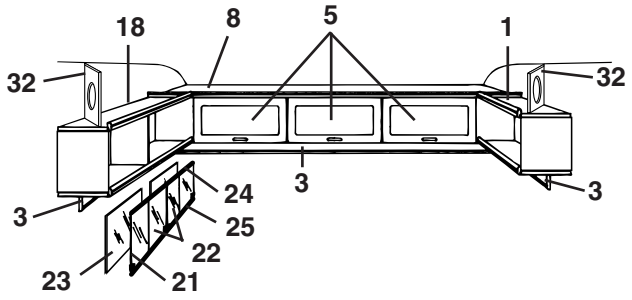
18
8
5
1
32
32
3
3
24
25
22
23
21

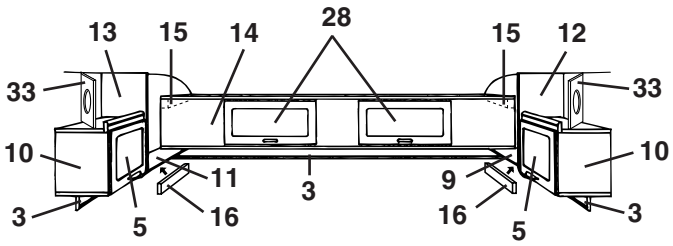
13
15
14
28
15
12
33
33
10
10
11
3
9
3
16
16
5
5
3

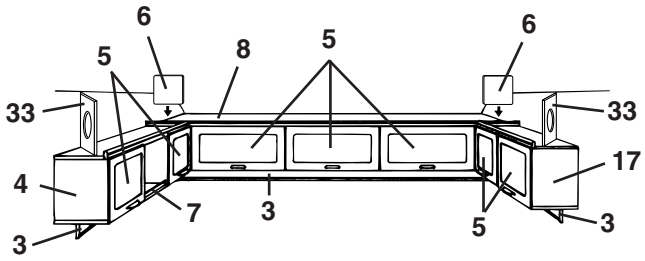
6
5
8
5
6
33
33
17
4
7
3
3
5
5
3

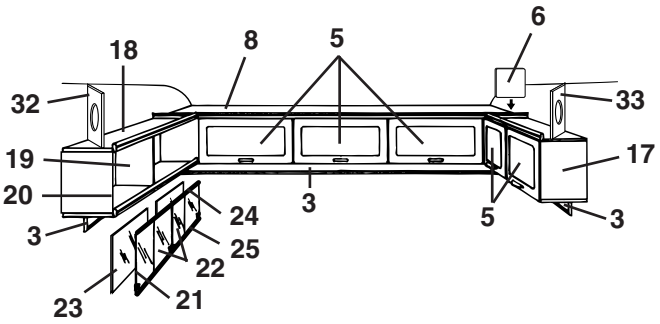
18
8
5
6
32
33
19
17
20
24
3
3
5
25
22
23
21

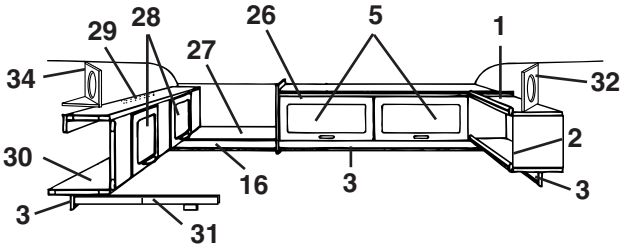
29
28
26
5
1
34
27
32
30
2
16
3
3
3
31

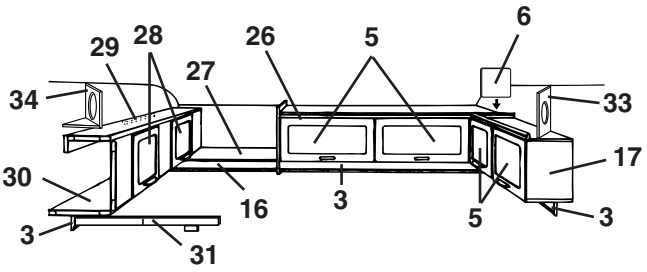
29
28
26
5
6
34
27
33
30
17
16
3
3
5
3
31


35

Pos Fig	Det. nr Part. No	Ingår/Fitted 620 GSE	Ingår/Fitted 620 GSB 2,5	Benämning	Description
1	321001	x		Hylla kpl. V-H bak	Rack cpl. L-R rear
3	320705	x		List folierad L=2440	Strip L=2440
4	320087	x		Skåp övre kpl. m. luckor/beslag	Cupboard cpl. with doors/holders
5	320007	x		Lucka u. handtag/gångjärn.	Door without handle/hinge
--	860406	x		Gångjärn d:o	Hinge d:o
6	320094	x		Passbit	Distance
7	314573	x		Rasskydd al. rör Ø=8 L=556	Pipe al. Ø=8 L=556
--	800242	x		Plugg plast brun	Plug plastic brown
8	320112	x		Skåp gavel kpl. m. luckor/beslag	Cupboard cpl. with doors/holders
9	320300	x		Hylla V-H bak	Rack L-R rear
10	320080	x		Skåp V-H bak kpl. m. lucka/beslag	Cupboard L-R rear cpl. with door/holders
11	320298	x		Hylla V-H bak	Rack L-R rear
12	320086	x		Gavel V yttre	Gable L outer
13	320085	x		Gavel H yttre	Gable R outer
14	320106	x		Överbäddsskåp kpl. m. luckor/beslag	Upper bed cpl. with doors/holders
15	309617	x		Fästkloss	Clamp
16	320702	x		List folierad L=2440	Strip L=2440
17	320095	x		Skåp V-H bak kpl. m. luckor/beslag	Cupboard L-R rear cpl. with doors/holders
18	320258	x		Hylla V-H bak kpl.	Rack L-R rear cpl.
21	313215	T		Skjutlucka kpl. m. spegel/glidlister	Sliding lid cpl. with mirror/sliding strip
22	312606	T		Lucka skjut u. handtag	Sliding lid without handle
--	312056	T		Handtag d:o	Handle d:o
23	312605	T		Spegel 833x240	Mirror 833x240
24	313146	T		Glidlist övre al. L=845	Sliding strip upper al. L=845
25	313147	T		Glidlist undre al. inkl. list ilägg L=845	Sliding strip under al. incl. filling list L=845
--	312059	T		List ilägg d:o plast L=2000	Filling list d:o plastic L=2000
26	320126	x		Skåp övre kpl. m. luckor/beslag	Cupboard upper cpl. with doors/holders
27	320263	x		Hylla gavel bak	Rack gable rear
28	320007	x		Lucka u. handtag/gångjärn.	Door without handle/hinge
--	860402	x		Gångjärn d:o	Hinge d:o
29	312233	x		Regel låsning	Lock bar
30	320100	x		Överbäddsskåp kpl. m. luckor/beslag	Upper bed cpl. with doors/holders
31	312713	x		Regel överbädd	Latch upper bed
--	312726	x		Kloss d:o	Block d:o
32	320634	T		Front högtalare	Front loud speaker
33	320633	T		Front högtalare	Front loud speaker
34	320631	T		Front högtalare	Front loud speaker
--	320632	T		Botten front högtalare	Bottom front loud speaker
35	312613	T		Stege kpl. med krokar	Ladder cpl. with hooks
--	860426	T		Krok till stege	Hook for ladder
				T= Tillbehör	T= Accessory

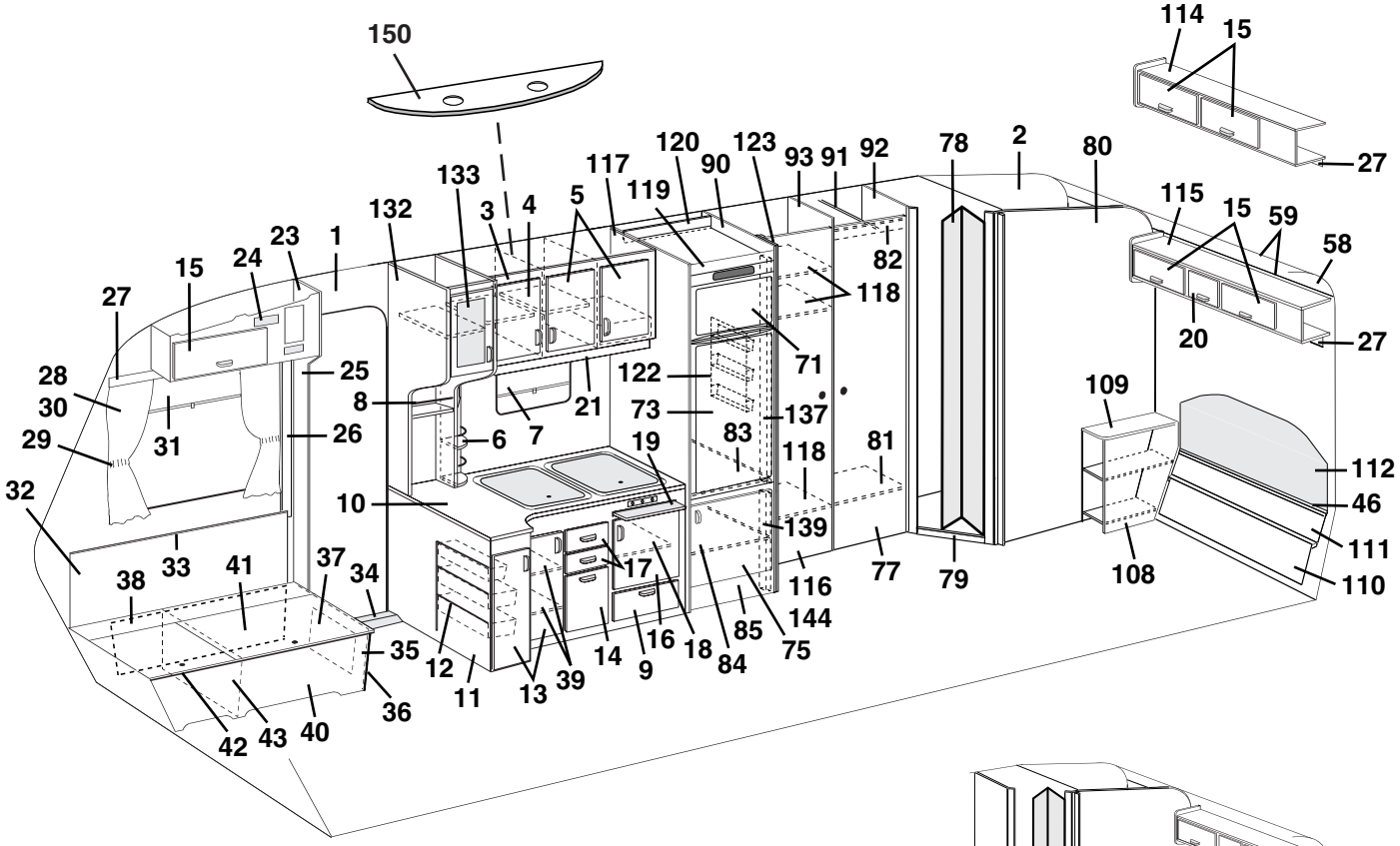
150
114
15
27
133
117
120
90
123
93
91
92
78
2
80
132
3
4
5
119
115
15
59
58
23
1
24
15
27
82
118
20
27
28
25
122
71
30
8
21
73
137
109
29
31
26
6
7
19
83
118
81
112
32
10
139
46
111
38
33
41
37
34
17
116
77
79
108
110
144
35
12
16
18
85
75
11
13
39
14
9
84
36
42
43
40

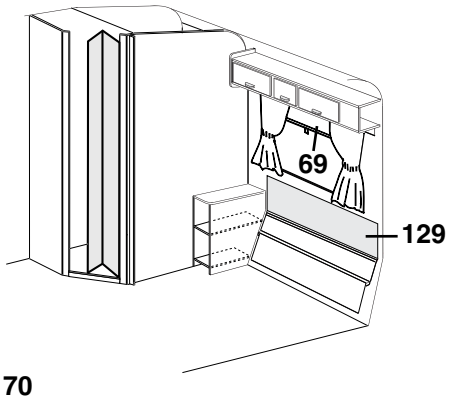
69
129

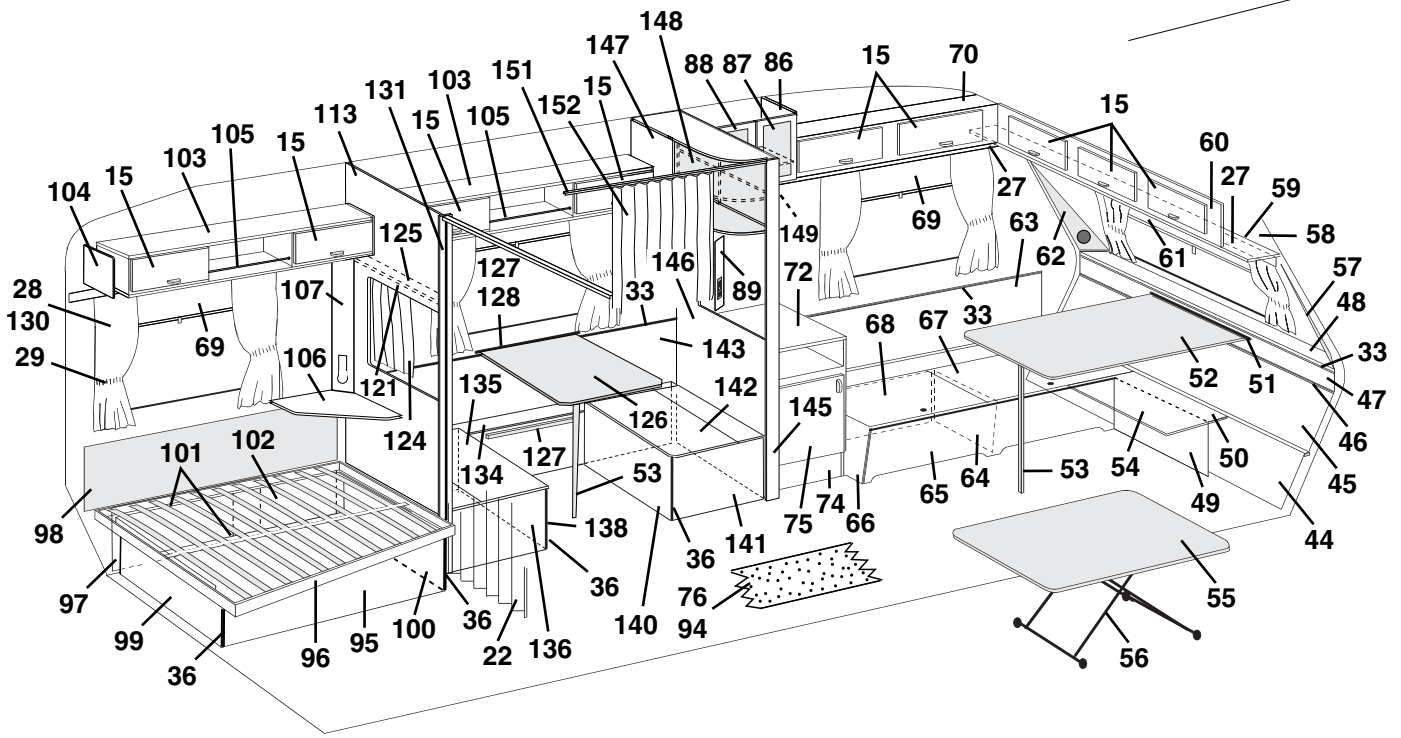
148
147
88
87
86
15
70
131
103
151
15
152
15
113
105
15
105
15
60
27
59
104
15
103
27
69
63
58
125
149
62
61
28
127
146
72
57
130
107
128
33
89
48
69
143
68
67
33
29
106
121
135
142
52
51
33
47
124
126
145
46
101
102
127
134
53
54
50
45
98
138
75
74
66
65
64
53
49
44
36
141
97
36
76
55
99
100
36
22
136
140
94
96
95
56
36

Pos Fig	Det. nr Part. No	Ingår/Fitted 620 CTX	Ingår/Fitted 620 CTX 2,5	Benämning	Description
1	312219	M	M	Tapet, vägg/tak	Wall paper
--	312220	x	x	Tejp tapet, vägg 25m/rulle	Tape, wall paper 25m/roll
2	314524	M	M	Tapet, vägg tvättrum	Wall paper, washroom
3	320016	x	x	Skåp kök kpl. m. luckor/beslag	Cupboard kitchen cpl. with doors/holders
4	320686	x	x	Lucka V u. handtag/gångjärn	Door L without handle/hinge
--	311917	x	x	Gångjärn d:o	Hinge d:o
--	312588	x	x	Platta gångjärn	Plate hinge
5	320685	x	x	Lucka H u. handtag/gångjärn	Door R without handle/hinge
--	311917	x	x	Gångjärn d:o	Hinge d:o
--	312588	x	x	Platta gångjärn	Plate hinge
6	320312	x	x	Kryddhylla	Spice rack
--	314352	x	x	Rasskydd al. rör ø=8 d:o	Pipe al. ø=8 d:o
--	320626	x	x	Front d:o	Front d:o
--	320627	x	x	Skiva täck	Sheet cover
7	312768	x	x	Rullgardin/myggnät kassett L=475	Blind/mosquito net cassette L=475
--	207309	x	x	Dragläpp rullgardin/myggnät kassett	Drawstring blind/mosquito net cassette
--	312771	T	T	Rullgardin L=525	Blind L=525
8	314580	x	x	Rasskydd al. rör ø=8 L=265	Pipe al. ø=8 L=265
9	320007	x	x	Lucka u. handtag/gångjärn.	Door without handle/hinge
--	312589	x	x	Gångjärn d:o	Hinge d:o
10	320788	x	x	Skiva diskbänk	Board
11	320452	x	x	Diskbänk trädel u. skiva och luckor/lådor	Kitchen sink without board and doors/drawers
--	312173	x	x	Plåt skydd under spis	Plate cover under fireplace
12	312106	x	x	Bänkutdragssats kpl.	Extensible basket
13	320690	x	x	Lucka V u. handtag/gångjärn	Door L without handle/hinge
--	311917	x	x	Gångjärn d:o	Hinge d:o
--	312588	x	x	Platta gångjärn	Plate hinge
14	320691	x	x	Lucka u. handtag	Door without handle
15	320007	x	x	Lucka u. handtag/gångjärn.	Door without handle/hinge
--	860406	x	x	Gångjärn d:o	Hinge d:o
16	320683	x	x	Lucka H u. handtag/gångjärn	Door R without handle/hinge
--	311917	x	x	Gångjärn d:o	Hinge d:o
--	312588	x	x	Platta gångjärn	Plate hinge
17	320464	x	x	Låda kpl. med handtag	Drawer cpl. with handle
--	320696	x	x	Lådförstycke u. handtag	Drawer front without handle
18	320460	x	x	Hylla övre	Rack upper
19	312064	x	x	Skärbräda	Cutting board
20	320013		x	Lucka u. handtag/gångjärn.	Door without handle/hinge
--	860406		x	Gångjärn d:o	Hinge d:o
21	320702	x	x	List folierad L=2440	Strip L=2440
22	320709	x	x	Vikdörr inkl. takskena	Folding door incl. roofstrip
23	320942	x	x	Skåp övre H.F. kpl. m. lucka/beslag	Cupboard upper R.F. cpl. with door/holders
24	312404	x	x	Täckfront radiourtag	Cover radio recess
25	320620	x	x	Stolpe förstärkning	Support bar
26	503743	x	x	List täck el-kabel B=60 L=2500	Cover strip B=60 L=2500
--	800918	x	x	Nit d:o nylon vit	Rivet d:o nylon white
27	320705	x	x	List folierad L=2440	Strip L=2440
28	314389	x		Gardinsats kpl. m. kappa 8695-6 u. gav. fönst.	Curtain kit cpl. 8695-6
--	314394	T		Gardinsats kpl. m. kappa 8695-6 m. gav. fönst.	Curtain kit cpl. 8695-6 (gable window)
--	314390	x		Gardinsats kpl. m. kappa 8695-35 u. gav. fönst.	Curtain kit cpl. 8695-35
				M= Metervara	M= On the metre
				T= Tillbehör	T= Accessory

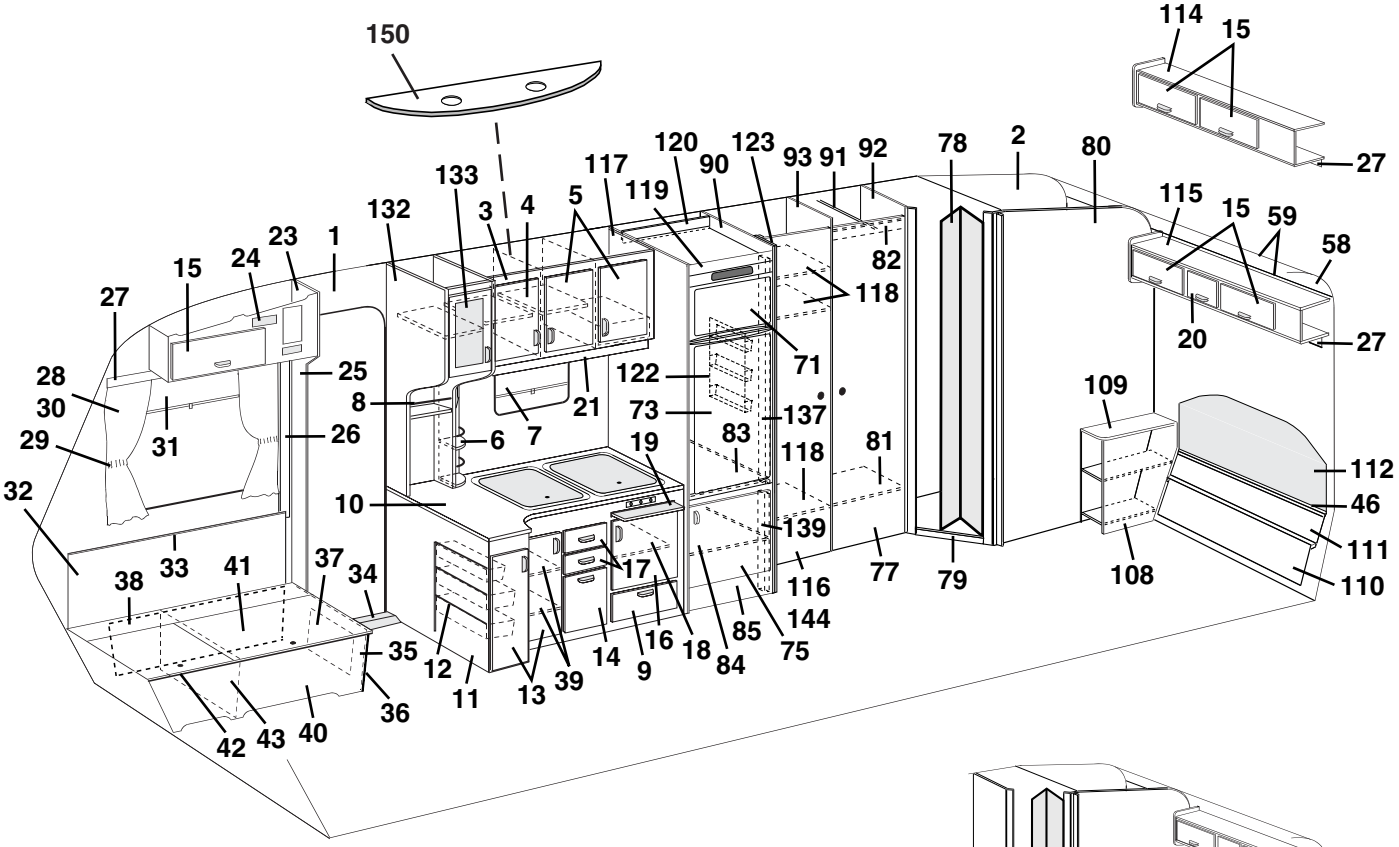
150
114
15
27
133
117
120
90
123
93
91
92
78
2
80
132
3
4
5
119
115
15
59
58
23
1
24
15
27
82
118
20
27
28
25
122
71
30
8
21
73
137
109
29
31
26
6
7
19
83
118
81
112
32
10
139
46
33
41
37
34
17
77
79
108
111
38
116
110
144
35
12
16
18
85
75
14
9
84
11
13
39
36
42
43
40

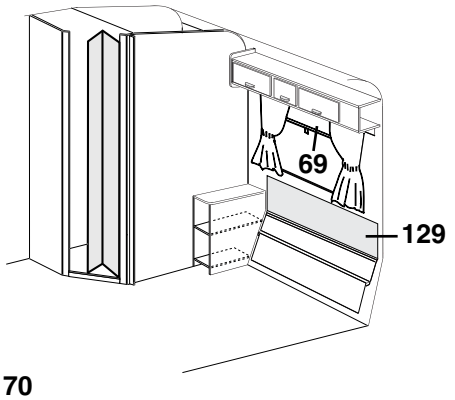
69
129

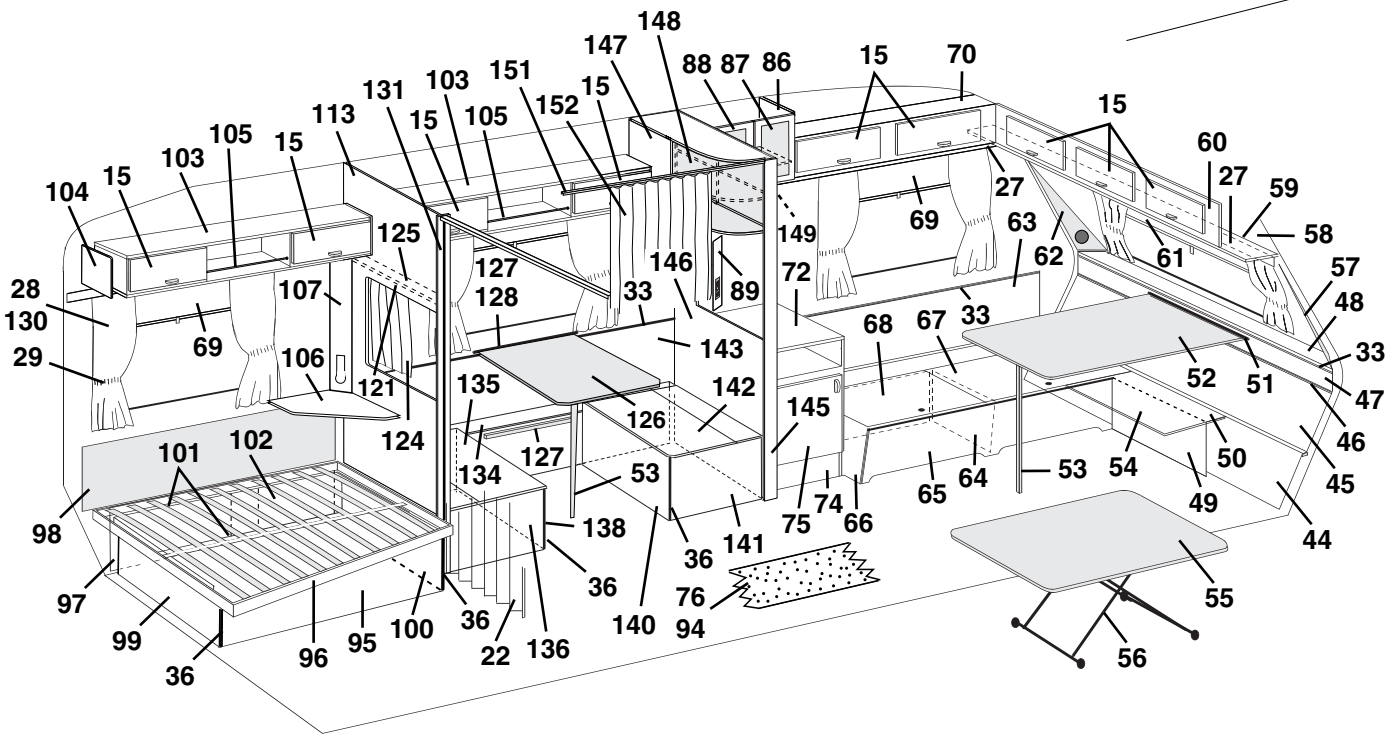
148
147
88
87
86
15
70
131
103
151
15
152
15
113
105
15
60
105
15
27
59
104
15
103
27
69
63
58
125
149
62
61
127
146
72
57
28
107
128
33
89
48
130
69
143
68
67
33
33
29
106
121
135
142
52
51
47
124
126
145
46
101
102
127
134
53
54
50
45
98
138
75
74
66
65
64
53
49
44
36
141
97
76
55
99
36
96
95
100
36
22
136
140
94
56

Pos Fig	Det. nr Part. No	Ingår/Fitted 620 CTX	Ingår/Fitted 620 CTX 2,5	Benämning	Description
--	314395	T		Gardinsats kpl. m. kappa 8695-35 m. gav. fönst.	Curtain kit cpl. 8695-35 (gable window)
--	314391	x		Gardinsats kpl. m. kappa 8695-62 u. gav. fönst.	Curtain kit cpl. 8695-62
--	314396	T		Gardinsats kpl. m. kappa 8695-62 m. gav. fönst.	Curtain kit cpl. 8695-62 (gable window)
--	314392	x		Gardinsats kpl. m. kappa 8419-119 u. gav. fönst.	Curtain kit cpl. 8419-119
--	314397	T		Gardinsats kpl. m. kappa 8419-119 m. gav. fönst.	Curtain kit cpl. 8419-119 (gable window)
--	314393	x		Gardinsats kpl. m. kappa 8695-89 u. gav. fönst.	Curtain kit cpl. 8695-89
--	314398	T		Gardinsats kpl. m. kappa 8695-89 m. gav. fönst.	Curtain kit cpl. 8695-89 (gable window)
--	314481		x	Gardinsats kpl. m. kappa 8695-6 u. gav. fönst.	Curtain kit cpl. 8695-6
--	314486		T	Gardinsats kpl. m. kappa 8695-6 m. gav. fönst.	Curtain kit cpl. 8695-6 (gable window)
--	314482		x	Gardinsats kpl. m. kappa 8695-35 u. gav. fönst.	Curtain kit cpl. 8695-35
--	314487		T	Gardinsats kpl. m. kappa 8695-35 m. gav. fönst.	Curtain kit cpl. 8695-35 (gable window)
--	314483		x	Gardinsats kpl. m. kappa 8695-62 u. gav. fönst.	Curtain kit cpl. 8695-62
--	314488		T	Gardinsats kpl. m. kappa 8695-62 m. gav. fönst.	Curtain kit cpl. 8695-62 (gable window)
--	314484		x	Gardinsats kpl. m. kappa 8419-119 u. gav. fönst.	Curtain kit cpl. 8419-119
--	314489		T	Gardinsats kpl. m. kappa 8419-119 m. gav. fönst.	Curtain kit cpl. 8419-119 (gable window)
--	314485		x	Gardinsats kpl. m. kappa 8695-89 u. gav. fönst.	Curtain kit cpl. 8695-89
--	314490		T	Gardinsats kpl. m. kappa 8695-89 m. gav. fönst.	Curtain kit cpl. 8695-89 (gable window)
--	314400	x	x	Gardinlängd H=750 (u. omtag) 8695-6 gul	Curtain H=750 (ex. band) 8695-6 yellow
--	314405	x	x	Gardinlängd H=750 (u. omtag) 8695-35 roströd	Curtain H=750 (ex. band) 8695-35 rust-red
--	314410	x	x	Gardinlängd H=750 (u. omtag) 8695-62 aprikos	Curtain H=750 (ex. band) 8695-62 aprikot
--	314415	x	x	Gardinlängd H=750 (u. omt.) 8419-119 br.(mocka)	Curtain H=750 (ex. band) 8419-119 br. (suede)
--	314420	x	x	Gardinlängd H=750 (u. omtag) linne (för 314415)	Curtain H=750 (ex. band) linen (for 314415)
--	314422	x	x	Gardinlängd H=750 (u. omtag) 8695-89 brun	Curtain H=750 (ex. band) 8695-89 brown
--	314399	x	x	Gardinlängd H=670 (u. omtag) 8695-6 gul	Curtain H=670 (ex. band) 8695-6 yellow
--	314404	x	x	Gardinlängd H=670 (u. omtag) 8695-35 roströd	Curtain H=670 (ex. band) 8695-35 rust-red
--	314409	x	x	Gardinlängd H=670 (u. omtag) 8695-62 aprikos	Curtain H=670 (ex. band) 8695-62 aprikot
--	314414	x	x	Gardinlängd H=670 (u. omt.) 8419-119 br.(mocka)	Curtain H=670 (ex. band) 8419-119 br. (suede)
--	314419	x	x	Gardinlängd H=670 (u. omtag) linne (för 314414)	Curtain H=750 (ex. band) linen (for 314414)
--	314421	x	x	Gardinlängd H=670 (u. omtag) 8695-89 brun	Curtain H=670 (ex. band) 8695-89 brown
--	300884	M	M	Gardinspiral d:o	Curtain hanger d:o
--	314451		x	Gardinkappa L=2160 8695-6 gul	Valance L=2160 8695-6 yellow
--	314452		x	Gardinkappa L=2160 8695-35 roströd	Valance L=2160 8695-35 rust-red
--	314453		x	Gardinkappa L=2160 8695-62 aprikos	Valance L=2160 8695-62 aprikot
--	314454		x	Gardinkappa L=2160 8419-119 brun (mocka)	Valance L=2160 8419-119 brown (suede)
--	314455		x	Gardinkappa L=2160 74074 rutig	Valance L=2160 74074 checked
--	314402	x		Gardinkappa L=1910 8695-6 gul	Valance L=1910 8695-6 yellow
--	314407	x		Gardinkappa L=1910 8695-35 roströd	Valance L=1910 8695-35 rust-red
--	314412	x		Gardinkappa L=1910 8695-62 aprikos	Valance L=1910 8695-62 aprikot
--	314417	x		Gardinkappa L=1910 8419-119 brun (mocka)	Valance L=1910 8419-119 brown (suede)
--	314425	x		Gardinkappa L=1910 74074 rutig	Valance L=1910 74074 checked
--	314401	x	x	Gardinkappa L=1060 8695-6 gul	Valance L=1060 8695-6 yellow
--	314406	x	x	Gardinkappa L=1060 8695-35 roströd	Valance L=1060 8695-35 rust-red
--	314411	x	x	Gardinkappa L=1060 8695-62 aprikos	Valance L=1060 8695-62 aprikot
--	314416	x	x	Gardinkappa L=1060 8419-119 brun (mocka)	Valance L=1060 8419-119 brown (suede)
--	314423	x	x	Gardinkappa L=1060 8695-89 brun	Valance L=1060 8695-89 brown
--	314426	x	x	Gardinkappa L=1060 74074 rutig	Valance L=1060 74074 checked
--	309768	M	M	Band kardborre d:o B=16 mm	Band with teasel fastening d:o
29	314403	x	x	Omtagsband färg 8695-6 gul	Band for curtain 8695-6 yellow
--	314408	x	x	Omtagsband färg 8695-35 roströd	Band for curtain 8695-35 rust-red
--	314413	x	x	Omtagsband färg 8695-62 aprikos	Band for curtain 8695-62 aprikot
				M= Metervara	M= On the metre
				T= Tillbehör	T= Accessory

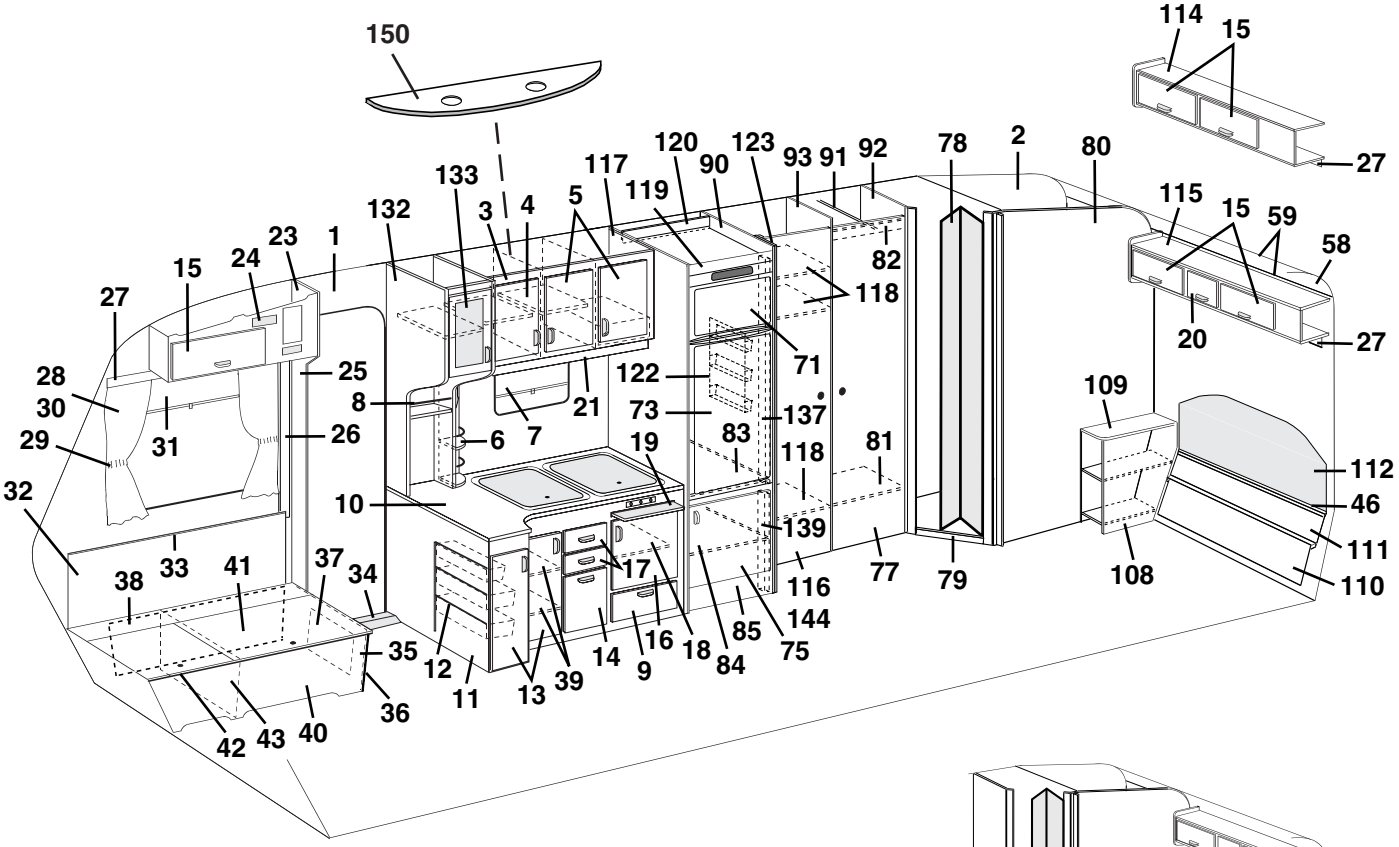
150
114
15
27
133
117
120
90
123
93
91
92
78
2
80
132
3
4
5
119
115
15
59
58
23
1
24
15
27
82
118
20
27
28
25
122
71
30
8
21
73
137
109
29
31
26
6
7
19
83
118
81
112
32
10
139
46
111
38
33
41
37
34
17
116
77
79
108
110
144
35
12
16
18
85
75
11
13
39
14
9
84
36
42
43
40

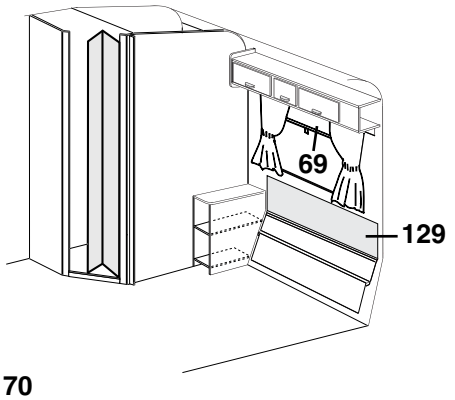
69
129

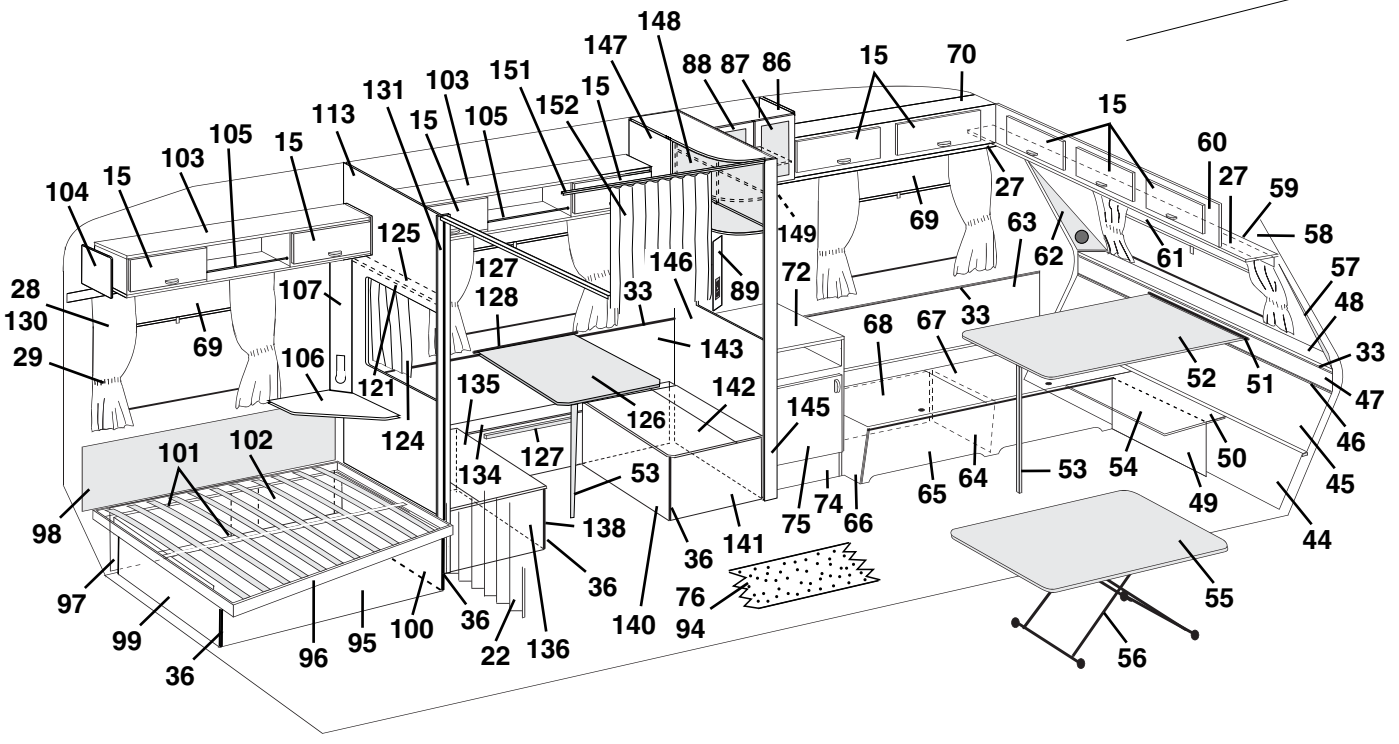
148
147
88
87
86
15
70
131
103
151
152
15
15
113
105
15
105
15
60
27
59
104
15
103
27
69
63
58
125
149
62
61
28
127
146
72
57
130
107
128
33
89
48
69
143
68
67
33
29
106
121
135
142
52
51
33
47
124
126
145
46
101
102
127
134
53
54
50
45
98
138
75
74
66
65
64
53
49
44
36
141
97
36
76
55
99
100
36
22
136
140
94
96
95
56
36

Pos Fig	Det. nr Part. No	Ingår/Fitted 620 CTX	Ingår/Fitted 620 CTX 2,5	Benämning	Description
--	314418	x	x	Omtagsband färg 8419-119 brun (mocka)	Band for curtain 8419-119 brown (suede)
--	314424	x	x	Omtagsband färg 8695-89 brun	Band for curtain 8695-89 brown
--	314427	x	x	Omtagsband färg 74074 rutig	Band for curtain 74074 checked
--	309768	M	M	Band kardborre d:o B=16 mm	Band with teasel fastening d:o
30	313945	T	T	Gardinlängd tyll 600x670	Curtain tulle 600x670
--	313947	T	T	Gardinlängd tyll 1450x730 (endast gavelfönster)	Curtain tulle 1450x730 (only gable window)
31	312770	x	x	Rullgardin L=950	Blind L=950
--	307216	x	x	Styrskena, rullgardin	Guide rail, blind
32	320330	x	x	Värmespalt H.F.	Air gap R.F.
33	860423	M	M	List kant ljusbrun	Strip, light brown
34	312957	x	x	Tröskel aluminium L=850	Threshold aluminum L=850
35	320385	x	x	Gavel bäddlåda H.F. u. lucka	Gable bed box R.F. without door
36	860590	x	x	List hörn plast L=2500	Corner strip L=2500
37	320005	x	x	Lucka u. handtag/gångjärn	Door without handle/hinge
--	312589	x	x	Gångjärn d:o	Hinge d:o
38	320435	x	x	Värmespalt förlängning	Air gap
39	320479	x	x	Hylla	Rack
40	320388	x	x	Front bäddlåda H.F.	Front bed box R.F.
41	312154	x	x	Lock bäddlåda H.F.	Cover bed box R.F.
42	860562	x	x	List bädd plast L=2500	List bed plastic L=2500
43	312825	x	x	Stöd bäddlåda H.F.	Support bed box R.F.
44	320429	x		Värmespalt förlängning	Air gap
--	320428		x	Värmespalt förlängning	Air gap
45	320339	x		Värmespalt nedre	Air gap under
--	320360		x	Värmespalt nedre	Air gap under
46	308928	x		List plast L=2020	List plastic L=2020
--	314287		x	List plast L=2270	List plastic L=2270
47	320337	x		Värmespalt övre	Air gap upper
--	320358		x	Värmespalt övre	Air gap upper
48	320654	x		Hylla front	Shelf front
--	320671		x	Hylla front	Shelf front
49	320390	x		Front bäddlåda gavel	Front bed box gable
--	320424		x	Front bäddlåda gavel	Front bed box gable
50	320394	T		Skiva gavel	Sheet gable
51	300108	T		List bord väggdel	List wall
52	313875	T		Bordsskiva 1200x840	Table top 1200x840
--	300420	T		List bord bordsdel	List board
53	320711	T		Bordsben fällbart H=730	Table leg H=730
54	320409	x		Skiva rundsittgrupp	Sheet seat
--	320426		x	Skiva rundsittgrupp	Sheet seat
55	313880	x		Bordsskiva 940x740	Table top 940x740
--	313876		x	Bordsskiva 940x840	Table top 940x840
56	313185	x	x	Bordsstativ	Table stand
57	320628	x	x	Front högtalare H	Front loudspeaker R
58	309974	x	x	Skiva plast	Plastic sheet
59	309973	x		List radie L=2129	List L=2129
--	313884		x	List radie L=2379	List L=2379
60	320119	x		Skåp gavel kpl. m. luckor/beslag	Cupboard cpl. with doors/holders
--	320152		x	Skåp gavel kpl. m. luckor/beslag	Cupboard cpl. with doors/holders
61	312769	x		Rullgardin L=1650	Blind L=1650
				M= Metervara	M= On the metre
				T= Tillbehör	T= Accessory

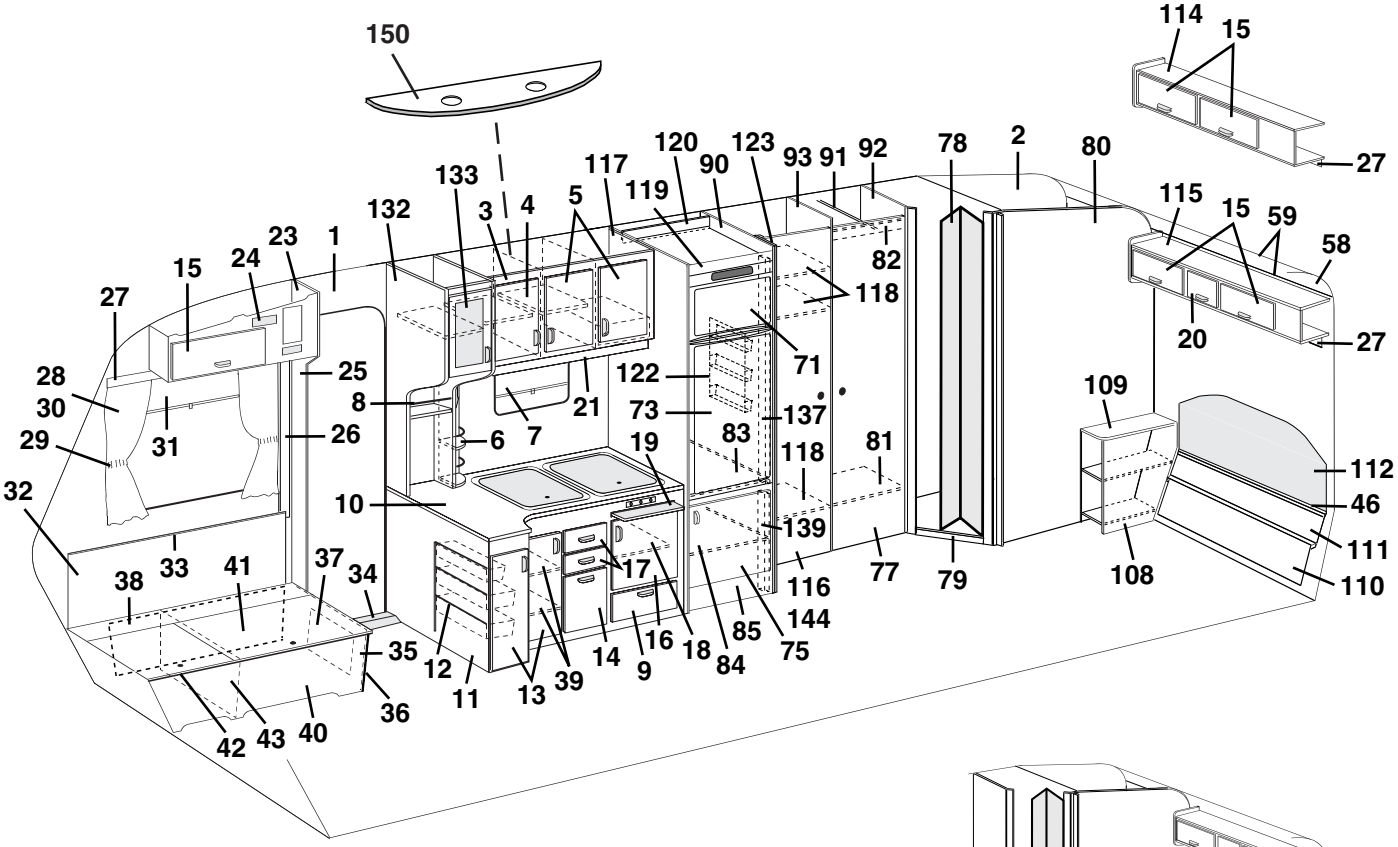
150
114
15
27
133
117
120
90
123
93
91
92
78
2
80
132
3
4
5
119
115
15
59
58
23
1
24
15
27
82
118
20
27
28
25
122
71
30
8
21
73
137
109
29
31
26
6
7
19
83
118
81
112
32
10
139
46
33
41
37
34
17
116
77
79
108
111
38
35
12
11
13
39
14
9
16
18
84
85
75
144
110
36
42
43
40

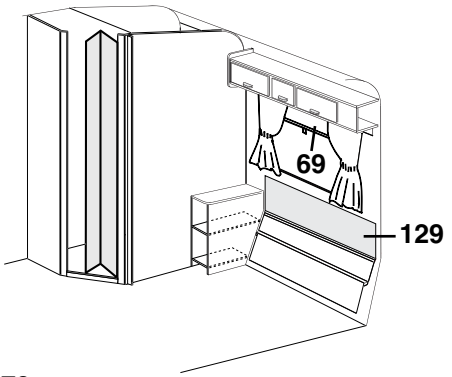
69
129

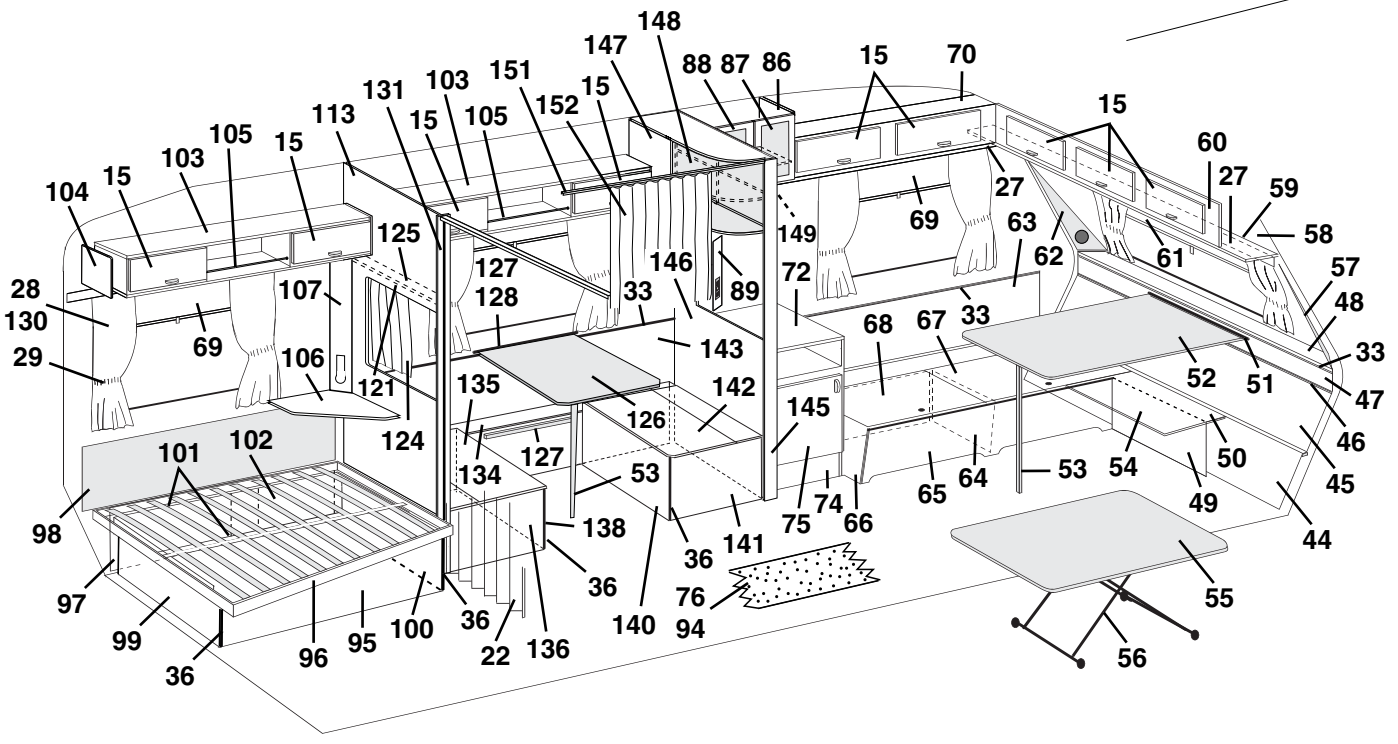
148
147
88
87
86
15
70
131
103
151
152
15
15
113
105
15
105
103
15
104
15
60
27
59
58
125
127
149
69
27
63
62
61
28
130
107
128
146
89
72
33
57
48
29
69
106
121
143
68
67
33
52
51
33
47
124
135
126
142
145
46
101
102
134
127
53
64
53
54
50
45
98
138
75
74
66
65
49
44
97
36
141
76
55
99
36
96
95
100
36
22
136
140
94
56

Pos Fig	Det. nr Part. No	Ingår/Fitted 620 CTX	Ingår/Fitted 620 CTX 2,5	Benämning	Description
--	314104		x	Rullgardin L=1850	Blind L=1850
--	307216	x	x	Styrskena, rullgardin	Guide rail, blind
62	320629	x	x	Front högtalare V	Front loudspeaker L
63	320332	x	x	Värmespalt V.F.	Air gap L.F.
64	312826	x	x	Stöd bäddlåda V.F.	Support bed box L.F.
65	320386	x	x	Front bäddlåda V.F.	Front bed box L.F.
66	320392	x	x	Gavel bäddlåda V.F.	Gable bed box L.F.
67	320897	x	x	Lock bäddlåda V.F.	Cover bed box L.F.
68	320436	x	x	Värmespalt förlängning	Air gap
69	204583	x	x	Rullgardin/myggnät kassett L=900	Blind/mosquito net cassette L=900
--	207309	x	x	Dragläpp rullgardin/myggnät kassett	Drawstring blind/mosquito net cassette
--	312770	T	T	Rullgardin L=950	Blind L=950
--	307216	T	T	Styrskena, rullgardin	Guide rail, blind
70	320054	x	x	Skåp övre V.F. kpl. m. luckor/beslag	Cupboard upper L.F. cpl. with doors/holders
71	320577	x	x	Skiva frys	Sheet freezer
72	313924	x	x	Skiva TV-bänk	Board
73	320578	x	x	Skiva kyl	Sheet refrigerator
74	320231	x	x	TV-bänk kpl. u. skiva	Cupboard cpl. without board
75	320683	x	x	Lucka H utan handtag/gångjärn	Door H without handle/hinge
--	311917	x	x	Gångjärn d:o	Hinge d:o
--	312588	x	x	Platta gångjärn	Plate hinge
76	312226	M	M	Matta golv	Carpet floor
77	320001	x	x	Dörr utan lås/gångjärn	Door without lock/hinge
--	311917	x	x	Gångjärn d:o	Hinge d:o
--	312588	x	x	Platta gångjärn	Plate hinge
--	320637	x	x	Rätningslist d:o L=1790	List d:o L=1790
78	313630	x	x	Vikdörr kpl.	Folding door cpl
79	320490	x	x	Tröskel tvättrum	Treshold washroom
--	314510	x	x	List aluminium d:o L=435	List aluminium d:o L=435
80	320491	x	x	Vägg tvättrum bakre kpl.	Wall washroom cpl.
81	320792	x	x	Hylla garderob	Rack wardrobe
82	320667	x	x	Överbit garderob	Overlap wardrobe
83	320952	x	x	Hylla under kyl	Rack under refrigerator
--	320665	x	x	Front hylla	Front rack
84	320610	x	x	Hylla garderob	Rack wardrobe
85	320657	x	x	Front kylskåpsskåp	Front cupboard
86	320170	x	x	Skåp bar utan luckor/beslag	Coctail cabinet without doors/holders
--	320172	x	x	Skiva över hållare flaskor d:o	Sheet over bottle holder d:o
87	320692	x	x	Lucka H utan handtag/gångjärn	Door R without handle/hinge
--	320778	x	x	Skiva acryl d:o	Pane acryl d:o
--	311917	x	x	Gångjärn d:o	Hinge d:o
--	312588	x	x	Platta gångjärn	Plate hinge
88	320693	x	x	Lucka V utan handtag/gångjärn	Door L without handle/hinge
--	320778	x	x	Skiva acryl d:o	Pane acryl d:o
--	311917	x	x	Gångjärn d:o	Hinge d:o
--	312588	x	x	Platta gångjärn	Plate hinge
89	320624	x	x	Front el-uttag	Front outlet
90	320755	x	x	Vägg kyl H kpl.	Wall cupboard R cpl.
91	312053	x	x	Galgstång L=780	Clothes hanger L=780
92	320761	x	x	Vägg garderob H kpl.	Wall wardrobe R cpl.
				M= Metervara	M= On the metre
				T= Tillbehör	T= Accessory

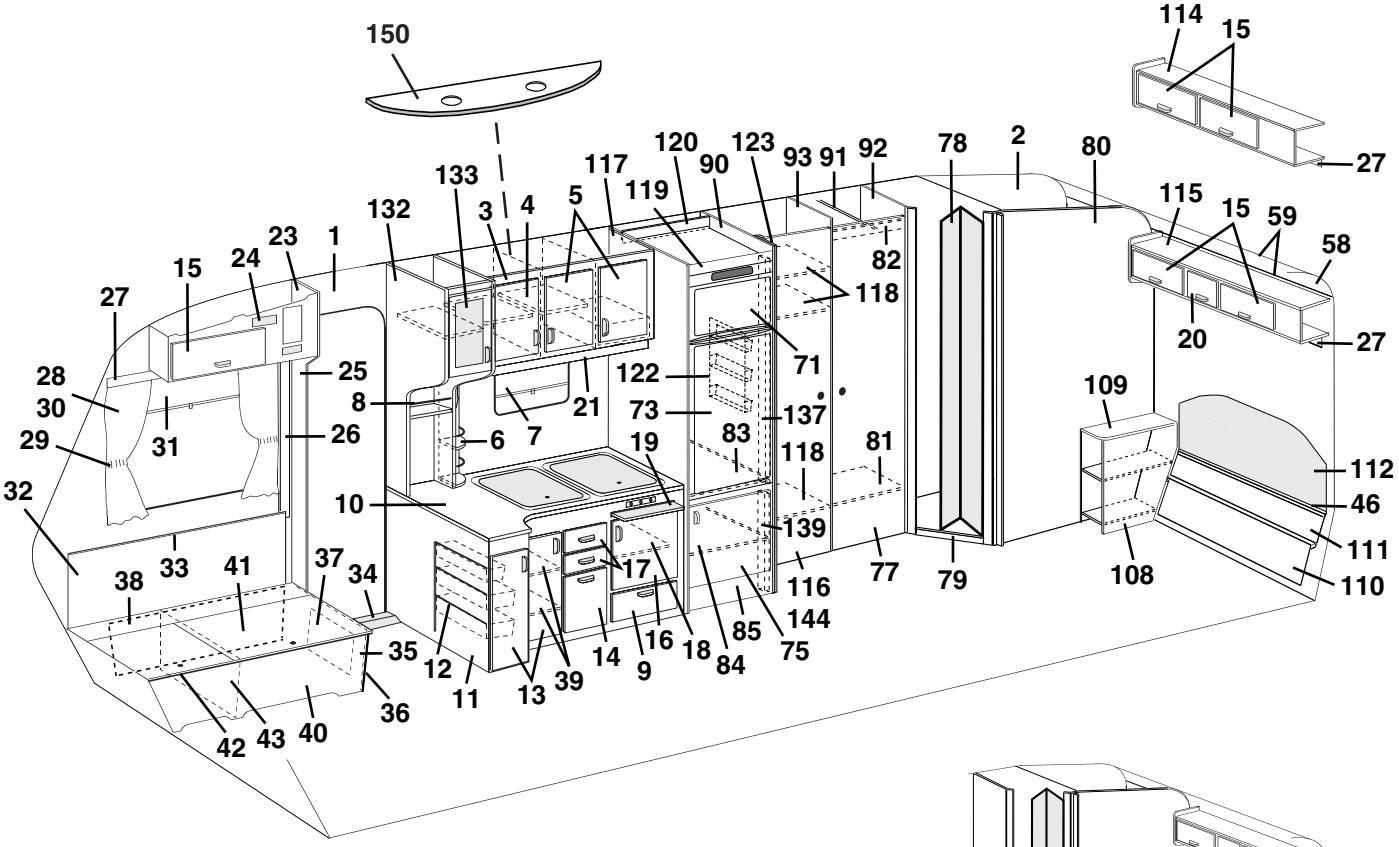
150
114
15
27
133
117
120
90
123
93
91
92
78
2
80
132
3
4
5
119
115
15
59
58
23
1
24
15
27
82
118
20
27
28
25
122
71
30
8
21
73
137
109
29
31
26
6
7
19
83
118
81
112
32
10
139
46
33
41
37
34
17
116
77
79
108
111
38
35
12
11
13
39
14
9
16
18
84
85
75
144
110
36
42
43
40

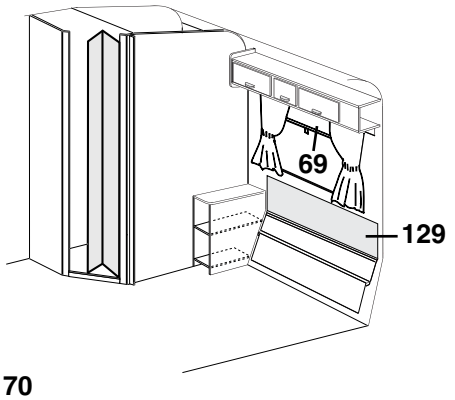
69
129

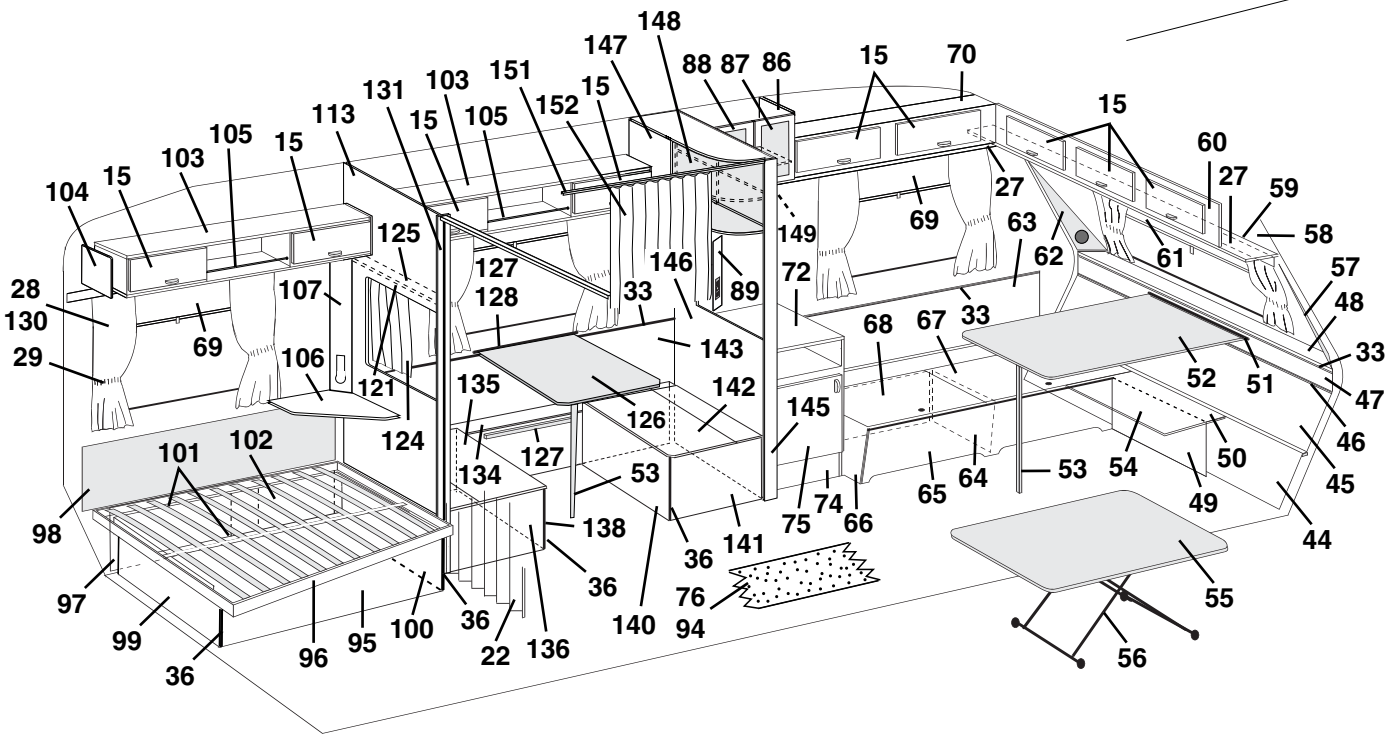
148
147
88
87
86
15
70
131
103
151
152
15
113
15
105
105
15
103
15
104
15
60
27
59
58
125
127
146
149
69
63
62
61
57
28
107
128
33
89
72
48
130
69
143
68
67
33
29
106
121
135
142
52
51
33
47
124
126
145
46
101
102
127
134
53
54
50
45
98
138
75
74
66
65
64
53
49
44
36
141
97
36
76
55
99
100
36
22
136
140
94
96
95
56
36

Pos Fig	Det. nr Part. No	Ingår/Fitted 620 CTX	Ingår/Fitted 620 CTX 2,5	Benämning	Description
93	320759	x	x	Vägg garderob H kpl.	Wall wardrobe R cpl.
94	314556	T		Matta heltäckning (ange färg)	Carpet (specify colour)
--	314555		T	Matta heltäckning (ange färg)	Carpet (specify colour)
95	320679	x	x	Front säng	Front bed
96	312336	x		Sängram utan ribbor	Bed bottom without laths
--	314046		x	Sängram utan ribbor	Bed bottom without laths
--	311985	x	x	Ribba d:o L=720	Lath d:o L=720
--	312046	x	x	Band till ribbotten	Band for laths bottom
97	320436	x	x	Värmespalt förlängning	Air gap
98	312006	x	x	Värmespalt V. B. u. överdrag	Air gap L rear without covering
--	313114	x	x	Överdrag d:o (ange färg, se tygprover)	Covering d:o (specify colour,see textiles)
99	320370	x	x	Gavel säng V	Gable bed L
100	320368	x	x	Gavel säng H	Gable bed R
101	312335	x	x	List furu 17,5x55x1510	Wood lath pine 17,5x55x1510
102	320437	x	x	Värmespalt förlängning	Air gap
103	320087	x	x	Skåp övre kpl. m. luckor/beslag	Cupboard cpl. with doors/holders
104	320094	x	x	Passbit	Distance
105	314573	x	x	Rasskydd al. rör Ø=8 L=556	Pipe al. Ø=8 L=556
---	800242	x	x	Plugg plast brun	Plug plastic brown
106	320791	x	x	Skiva TV-hylla	Board
107	320790	x	x	Front el-uttag	Front outlet
108	320673		x	Sängbord kpl. m. skiva	Bedside table cpl. with board
109	320674		x	Skiva sängbord	Board bedside table
110	320431	x		Värmespalt förlängning	Air gap
---	320430		x	Värmespalt förlängning	Air gap
111	320351	x		Värmespalt nedre	Air gap under
---	320944		x	Värmespalt nedre	Air gap under
112	312369	x		Värmespalt övre u. överdrag	Air gap upper without covering
---	313116	x		Överdrag d:o (ange färg, se tygprover)	Covering d:o (specify colour,see textiles)
---	314052		x	Värmespalt övre u. överdrag	Air gap upper without covering
---	314528		x	Överdrag d:o (ange färg, se tygprover)	Covering d:o (specify colour, see textiles)
113	320761	x	x	Vägg bakre kpl.	Wall rear cpl.
114	320126	x		Skåp övre kpl. m. luckor/beslag	Cupboard upper cpl. with doors/holders
115	320157		x	Skåp övre kpl. m. luckor/beslag	Cupboard upper cpl. with doors/holders
116	320000	x	x	Dörr utan lås/gångjärn	Door without lock/hinge
---	311917	x	x	Gångjärn d:o	Hinge d:o
---	312588	x	x	Platta gångjärn	Plate hinge
---	320637	x	x	Rätningslist d:o L=1790	List d:o L=1790
117	320752	x	x	Vägg kyl V kpl.	Wall cupboard L cpl.
118	320795	x	x	Hylla garderob	Rack wardrobe
119	320574	x	x	Front kylskåpsskåp	Front cupboard
120	320575	x	x	Bakstycke kylskåpsskåp	Back cupboard
121	314495	x	x	Skena draperi	Roof strip, draperi
---	313794	x	x	Glid med klämma d:o	Slipper with holder d:o
---	905193	x	x	Ändstopp draperiskena	End stopp, roof strip
122	312162	x	x	Korg	Basket
123	321041	x	x	Vägg V kpl.	Wall Vcpl.
124	314433	x	x	Draperi 8695-6 gul	Drapery 8695-6 yellow
---	314434	x	x	Draperi 8695-35 roströd	Drapery 8695-35 rust-red
---	314435	x	x	Draperi 8695-62 aprikos	Drapery 8695-62 aprikot
				M= Metervara	M= On the metre
				T= Tillbehör	T= Accessory

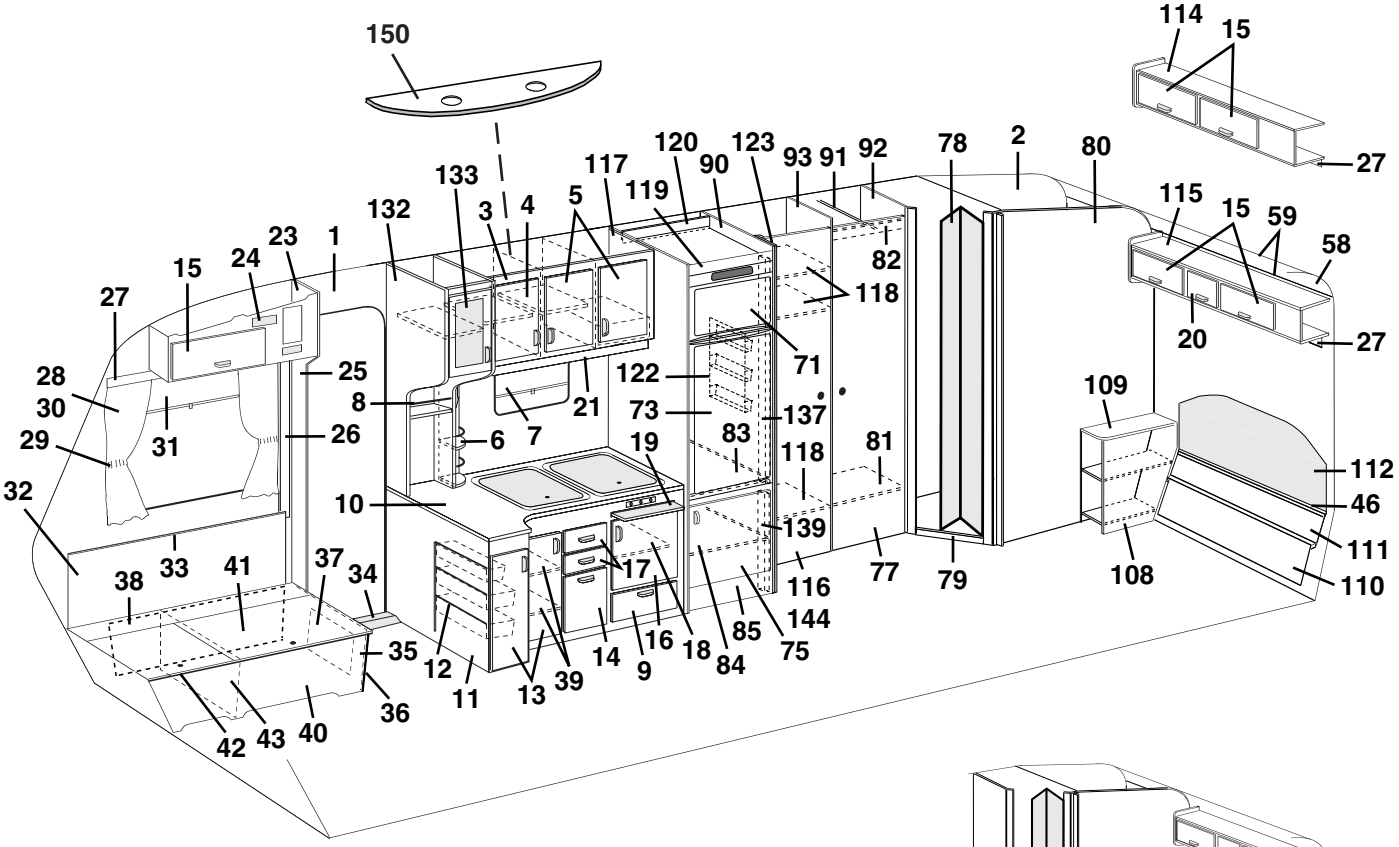
150
114
15
27
133
117
120
90
123
93
91
92
78
2
80
132
3
4
5
119
115
15
59
58
23
1
24
15
27
82
118
20
27
28
25
122
71
30
8
21
73
137
109
29
31
26
6
7
19
83
118
81
112
32
10
139
46
33
41
37
34
17
116
77
79
108
111
38
35
12
11
13
39
14
9
16
18
84
85
75
144
110
36
42
43
40

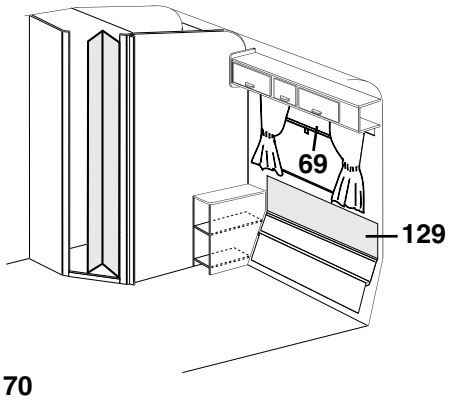
69
129

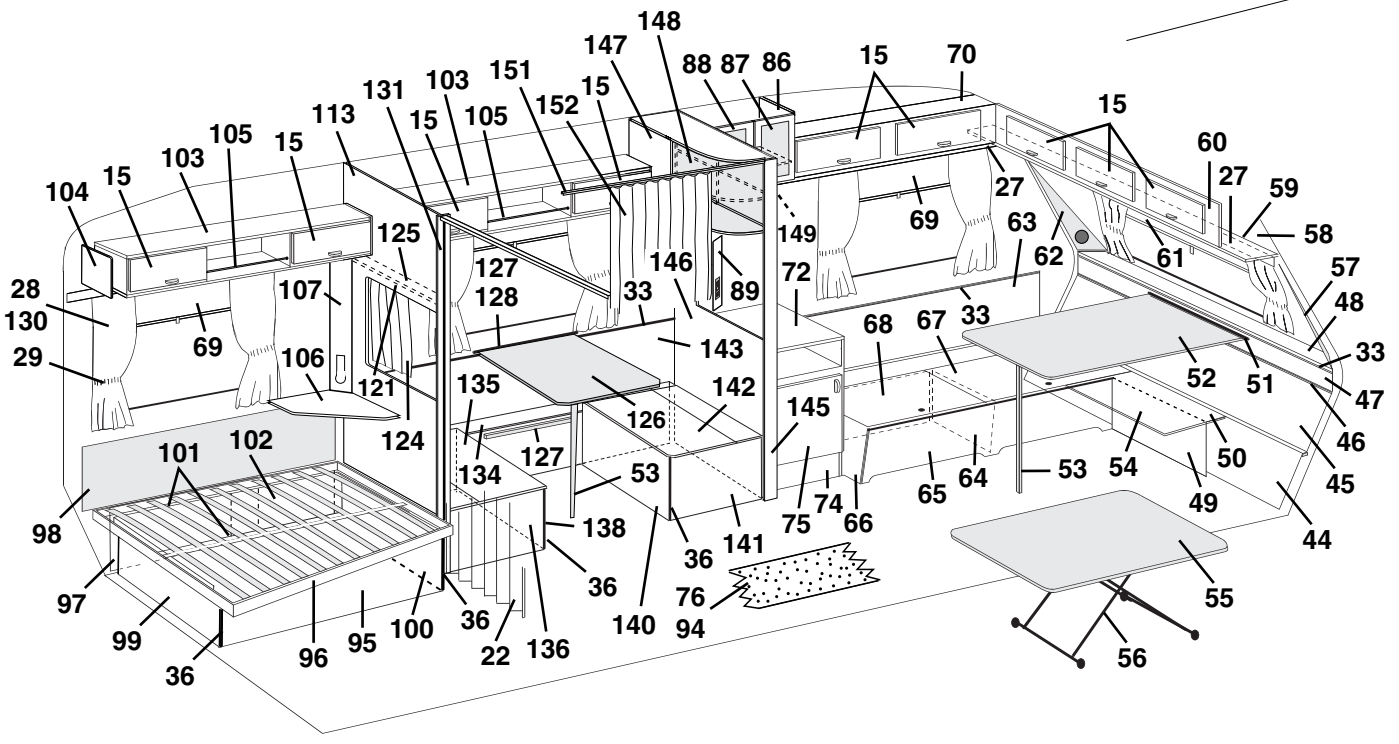
148
147
88
87
86
15
70
131
103
151
152
15
15
113
105
15
105
15
60
27
59
104
15
103
27
69
63
58
125
149
62
61
28
127
146
72
57
130
107
128
33
89
48
69
143
68
67
33
29
106
121
135
142
52
51
33
47
124
126
145
46
101
102
127
134
53
54
50
45
98
138
75
74
66
65
64
53
49
44
36
141
97
36
76
55
99
100
36
22
136
140
94
96
95
56
36

Pos Fig	Det. nr Part. No	Ingår/Fitted 620 CTX	Ingår/Fitted 620 CTX 2,5	Benämning	Description
---	314436	x	x	Draperi 8419-119 brun (mocka)	Drapery 8419-119 brown (suede)
---	314437	x	x	Draperi 74074 Vespucci	Drapery 74074 Vespucci
125	320941	x	x	Kornisch kpl.	Cornice cpl.
126	313877	x	x	Bordsskiva 750x750	Table top 750x750
---	300420	x	x	List bord bordsdel	List board
127	300108	x	x	List bord väggdel	List wall
128	312314	x	x	Fästregel bord	Bracket
129	313647	T		Värmespalt övre u. överdrag	Air gap upper without covering
---	313661	T		Överdrag d:o (ange färg, se tygprover)	Covering d:o (specify colour,see textiles)
---	314233		T	Värmespalt övre u. överdrag	Air gap upper without covering
---	314529		T	Överdrag d:o (ange färg, se tygprover)	Covering d:o (specify colour,see textiles)
130	313945	x	x	Gardinlängd tyll 600x670	Curtain tulle 600x670
131	320921	x	x	Stolpe utskjut	Support bar
132	320046	x	x	Skåp utskjut köksskåp kpl. m. lucka/beslag	Cupboard projecting cpl. with door/holders
133	320698	x	x	Lucka V u. handtag/gångjärn	Door L without handle/hinge
---	320780	x	x	Skiva acryl d:o	Pane acryl d:o
---	311917	x	x	Gångjärn d:o	Hinge d:o
---	312588	x	x	Platta gångjärn	Plate hinge
134	320765	x	x	Front bäddlåda	Front bed box
135	320774	x	x	Lock bäddlåda	Cover bed box
136	320400	x	x	Gavel bäddlåda	Gable bed box
137	320576	x	x	List 1315x45	List 1315x45
138	320769	x	x	Front bäddlåda	Front bed box
139	320515	x	x	List 588x45	List 588x45
140	320767	x	x	Front bäddlåda	Front bed box
141	320771	x	x	Gavel bäddlåda	Gable bed box
142	320773	x	x	Lock bäddlåda	Cover bed box
143	320341	x	x	Värmespalt	Air gap
144	313267	T	x	Spegel dörr garderob	Mirror door wardrobe
---	312809	T	x	Hållare d:o	Holder d:o
145	320922	x	x	Stolpe utskjut	Support bar
146	320633	x	x	Vägg främre kpl.	Wall front cpl.
147	320781	x	x	Skåp övre kpl. m. lucka/beslag	Cupboard cpl. with door/holders
148	320776	x	x	Skiva akryl	Pane acryl
149	320777	x	x	Lucka akryl u. handtag/gångjärn	Door acryl without handle/hinge
---	314351	x	x	Gångjärn d:o	Hinge d:o
---	314350	x	x	Lås magnet	Lock magnet
150	320953	x	x	Ljusramp köksskåp	Light holder
151	314515	T	T	Skena draperi	Roof strip, draperi
---	313794	T	T	Glid med klämma d:o	Slipper with holder d:o
---	905193	T	T	Ändstopp draperiskena	End stopp, roof strip
152	314516	T	T	Draperi 8695-6 gul	Drapery 8695-6 yellow
---	314518	T	T	Draperi 8695-35 roströd	Drapery 8695-35 rust-red
---	314519	T	T	Draperi 8695-62 aprikos	Drapery 8695-62 aprikot
---	314520	T	T	Draperi 8419-119 brun (mocka)	Drapery 8419-119 brown (suede)
---	314521	T	T	Draperi 8695-89 brun	Drapery 8695-89 brown

M= Metervara
T= Tillbehör

M= On the metre
T= Accessory

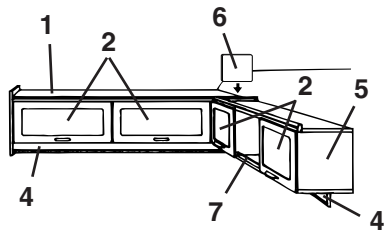
1
2
6
2
5
4
7
4

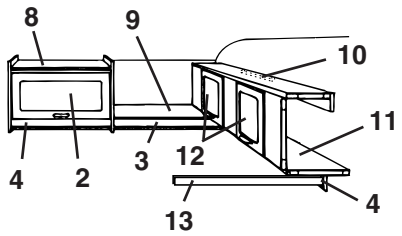
8
9
10
11
4
2
3
12
13
4

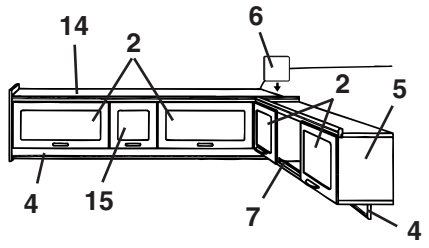
14
2
6
2
5
4
15
7
4

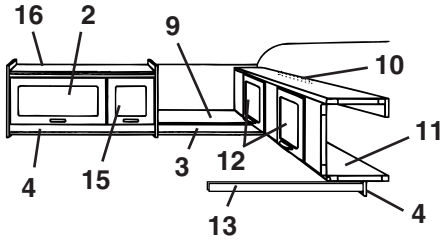
16
2
9
10
11
4
15
3
12
13
4

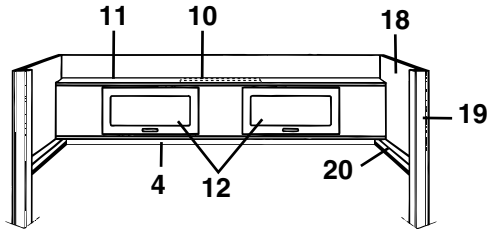
11
10
18
19
4
12
20

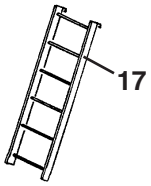
17

Pos Fig	Det. nr Part. No	Ingår/Fitted 620 CTX	Ingår/Fitted 620 CTX 2,5	Benämning	Description
1	320126	x		Skåp övre kpl. m. luckor/beslag	Cupboard upper cpl. with doors/holders
2	320007	x	x	Lucka u. handtag/gångjärn.	Door without handle/hinge
--	860406	x	x	Gångjärn d:o	Hinge d:o
3	320702	x	x	List folierad L=2440	Strip L=2440
4	320705	x	x	List folierad L=2440	Strip L=2440
5	320087	x	x	Skåp övre kpl. m. luckor/beslag	Cupboard cpl. with doors/holders
6	320094	x	x	Passbit	Distance
7	314573	x	x	Rasskydd al. rör Ø=8 L=556	Pipe al. Ø=8 L=556
--	800242	x	x	Plugg plast brun	Plug plastic brown
8	320124	x		Skåp övre kpl. m. lucka/beslag	Cupboard upper cpl. with door/holders
9	320267	x	x	Hylla gavel bak	Rack gable rear
10	312233	x	x	Regel låsning	Lock bar
11	320100	x	x	Överbäddsskåp kpl. m. luckor/beslag	Upper bed cpl. with doors/holders
12	320007	x	x	Lucka u. handtag/gångjärn.	Door without handle/hinge
--	860402	x	x	Gångjärn d:o	Hinge d:o
13	312313	x	x	Bärregel	Bearing rail
14	320157		x	Skåp övre kpl. m. luckor/beslag	Cupboard upper cpl. with doors/holders
15	320013		x	Lucka u. handtag/gångjärn.	Door without handle/hinge
--	860406		x	Gångjärn d:o	Hinge d:o
16	320968		x	Skåp övre kpl. m. luckor/beslag	Cupboard upper cpl. with doors/holders
17	312613	T	T	Stege kpl. med krokar	Ladder cpl. with hooks
--	860426	T	T	Krok till stege	Hook for ladder
18	320964	x	x	Vägg främre kpl.	Wall front cpl.
19	320966	x	x	Stolpe utskjut	Support bar
20	320941	x	x	Kornisch kpl.	Cornice cpl.

T= Tillbehör T= Accessory

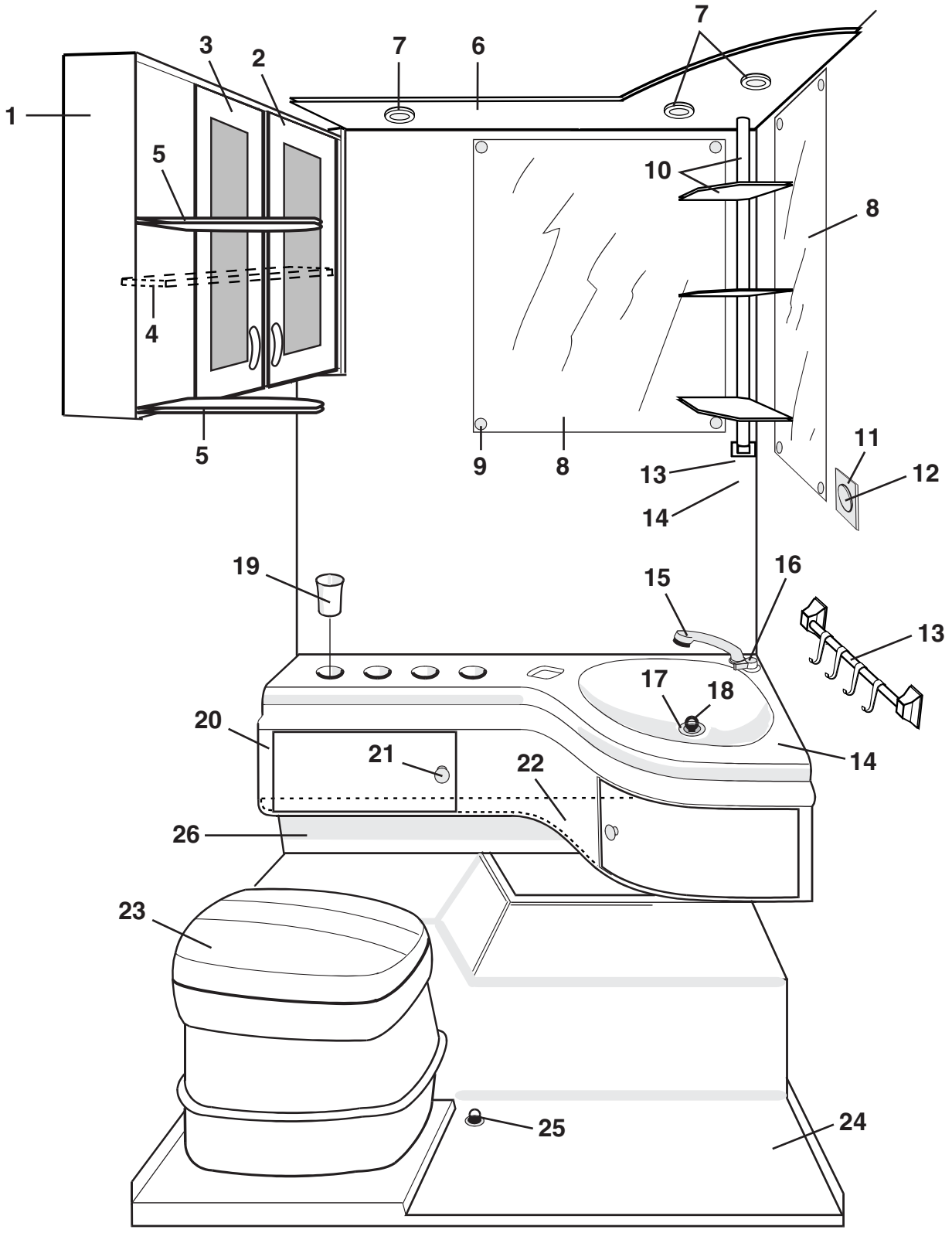
1
2
3
4
5
5
6
7
7
8
8
9
10
11
12
13
13
14
14
15
16
17
18
19
20
21
22
23
24
25
26

Pos Fig	Det. nr Part. No	Ingår/Fitted 520 GS	560 GS/ GS 2,5	590 E/ E 2,5	590 GSE	620 GSE/ GSB 2,5		Benämning	Description
1	320805	x	x	x	x	x		Skåp tvättrum kpl. m. luckor/beslag	Cupboard cpl. with doors/holders
2	320694	x	x	x	x	x		Lucka H u. handtag/gångjärn	Door R without handle/hinge
--	320779	x	x	x	x	x		Spegel acryl d:o	Mirror acryl d:o
--	312589	x	x	x	x	x		Gångjärn d:o	Hinge d:o
--	320697	x	x	x	x	x		Handtag lucka	Handle door
3	320695	x	x	x	x	x		Lucka V u. handtag/gångjärn	Door L without handle/hinge
--	320779	x	x	x	x	x		Spegel acryl d:o	Mirror acryl d:o
--	312589	x	x	x	x	x		Gångjärn d:o	Hinge d:o
--	320697	x	x	x	x	x		Handtag lucka	Handle door
4	320812	x	x	x	x	x		Hylla	Rack
--	801035	x	x	x	x	x		Hylsa (hyllbärare) d:o	Holder d:o
5	320806	x	x	x	x	x		Hylla	Rack
6	320891	x	x	x	x	x		Ljusramp	Light holder
7	503922	x	x	x	x	x		Belysning tvättrum	Illumination washroom
--	503701	x	x	x	x	x		Glödlampa 10 W d:o	Bulb 10 W d:o
8	312601	x	x	x	x	x		Spegel	Mirror
9	800336	x	x	x	x	x		Rosetthatt, mässing	Cap, brass
--	801109	x	x	x	x	x		Rosettskruv	Screw
--	800343	x	x	x	x	x		Kabelgenomföring	Rubber bushing
10	314303	x	x	x	x	x		Hylla kpl.	Rack cpl.
11	503093	x	x	x	x	x		Ram strömbrytare vit	Frame switch white
12	503047	x	x	x	x	x		Strömbrytare vit	Switch white
13	314332	x	x	x	x	x		Hängare handduk	Hanger
14	311855	x	x	x	x	x		Tvättställ	Wash basin
15	313826	x	x	x	x	x		Utkastarrör m. slang	Shower incl. hose
16	313825	x	x	x	x	x		Blandare	Mixer
17	310084	x	x	x	x	x		Avloppsförskruvning 90° kpl. 25 mm	Sewage connection 90° cpl. 25 mm
18	313017	x	x	x	x	x		Propp u. kedja	Plug without chain
19	307936	x	x	x	x	x		Mugg	Cup
20	312814	x	x	x	x	x		Skåp under tvättställ	Cupboard
21	312163	x	x	x	x	x		Knopp	Handle
--	312164	x	x	x	x	x		Lås magnet	Lock magnet
22	312827	x	x	x	x	x		Hylla utan beslag	Rack without holders
23	312161	x	x	x	x	x		Kassettoa kpl. vit	Cassette toilet cpl. white
24	314343	x	x	x	x	x		Duschkar	Shower floor
25	302302	x	x	x	x	x		Avloppsförskruvning rak 19 mm	Sewage connection straight 19 mm
26	601415	x	x	x	x	x		Skydd konvektor L=830 mm *	Protection convector L=830 mm *
--	601585	x	x	x	x	x		Skydd konvektor L=850 mm *	Protection convector L=850 mm *
								*= Två olika skydd kan förekomma	*= Two different protections have been used

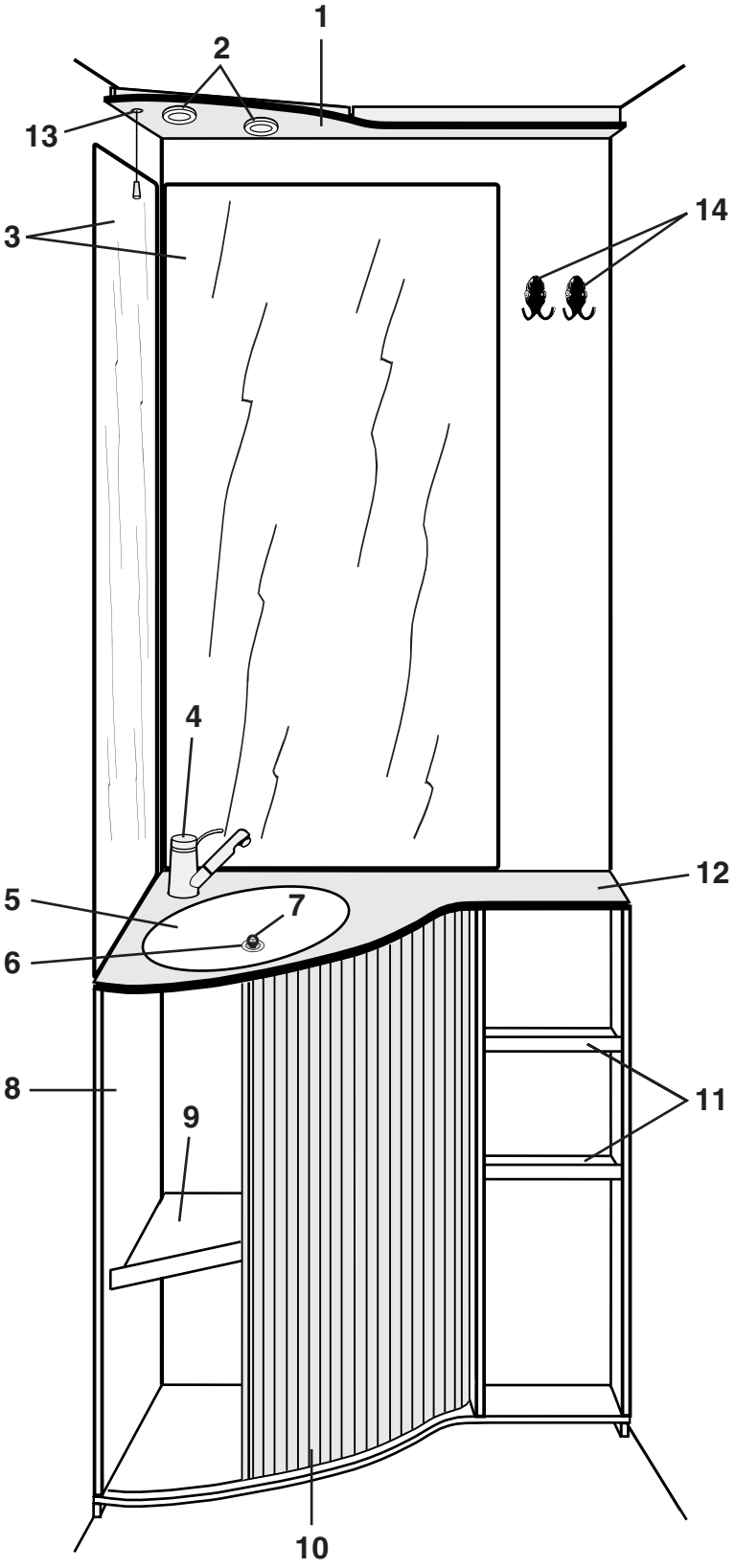
1
2
13
3
14
4
5
7
6
12
8
9
11
10

Pos Fig	Det. nr Part. No	Ingår/Fitted 520 CTH	560 CTH / CTH 2,5					Benämning	Description
1	320638	x	x					Ljusramp	Light holder
2	503922	x	x					Belysning tvättrum	Illumination washroom
--	503701	x	x					Glödlampa 10 W d:o	Bulb 10 W d:o
3	313265	x	x					Spegel	Mirror
4	313824	x	x					Blandare m. utkastarrör	Mixer with pipe
5	313657	x	x					Tvättställ	Wash basin
6	310084	x	x					Avloppsförskruvning 90° kpl. 25 mm	Sewage connection 90° cpl. 25 mm
7	313017	x	x					Propp u. kedja	Plug without chain
8	320239	x	x					Skåp tvättställ u. skiva/jalusi	Cupboard without board/jalousie
9	320253	x	x					Hylla	Rack
10	320243	x	x					Jalusi	Jalousie
11	320247	x	x					Hylla övre	Rack upper
--	320256	x	x					Hylla undre	Rack under
12	313882	x	x					Skiva skåp tvättställ	Board cupboard wash basin
13	504039	x	x					Strömbrytare drag	Cord switch
--	504040	x	x					Genomföring d:o	Inlet d:o
14	313658	x	x					Hängare handduk	Hanger

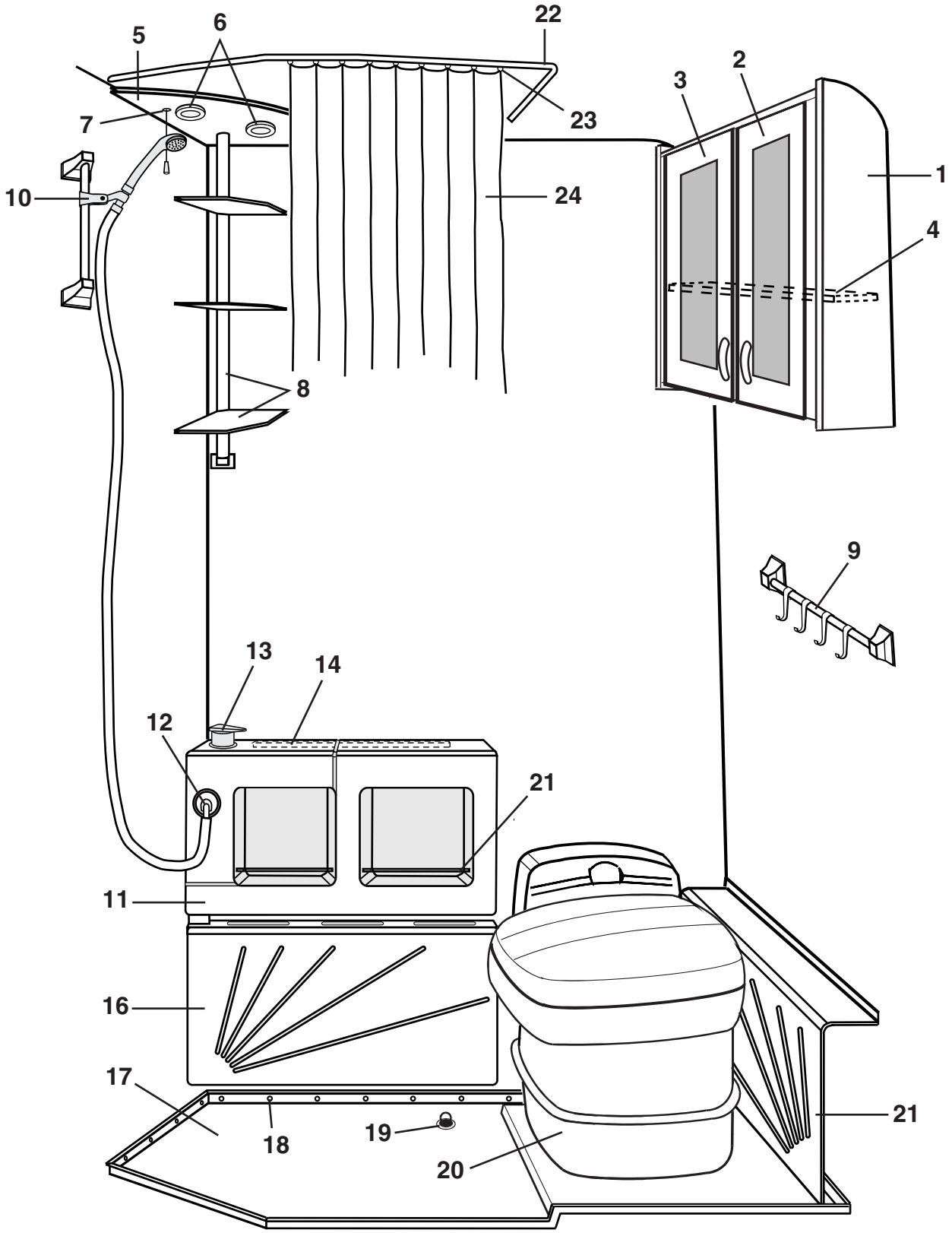
22
5
6
23
3
2
7
1
10
24
4
8
9
13
14
12
21
11
16
17
21
18
19
20

Pos Fig	Det. nr Part. No	Ingår/Fitted 520 CTH	Ingår/Fitted 560 CTH / CTH 2,5	Benämning	Description
1	320798	x	x	Skåp tvättrum kpl. m. luckor/beslag	Cupboard cpl. with doors/holders
2	320694	x	x	Lucka H u. handtag/gångjärn	Door R without handle/hinge
--	320779	x	x	Spegel acryl d:o	Mirror acryl d:o
--	312589	x	x	Gångjärn d:o	Hinge d:o
--	320697	x	x	Handtag lucka	Handle door
3	320695	x	x	Lucka V u. handtag/gångjärn	Door L without handle/hinge
--	320779	x	x	Spegel acryl d:o	Mirror acryl d:o
--	312589	x	x	Gångjärn d:o	Hinge d:o
--	320697	x	x	Handtag lucka	Handle door
4	320802	x	x	Hylla	Rack
--	801035	x	x	Hylsa (hyllbärare) d:o	Holder d:o
5	320892	x	x	Ljusramp	Light holder
6	503922	x	x	Belysning tvättrum	Illumination washroom
--	503701	x	x	Glödlampa 10 W d:o	Bulb 10 W d:o
7	504039	x	x	Strömbrytare drag	Cord switch
--	504040	x	x	Genomföring d:o	Inlet d:o
8	314303	x	x	Hylla kpl.	Rack cpl.
9	314332	x	x	Hängare handduk	Hanger
10	314304	x	x	Duschset kpl. m. slang och hållare	Shower cpl. with hose and holder
11	313571	x	x	Skåp tvättrum	Cupboard
12	313827	x	x	Koppling vinkel 1/2"-3/8" **	Connection elbow 1/2"-3/8" **
13	313825	x	x	Blandare	Mixer
14	313673	x	x	List	List
15	314597	x	x	Rasskydd al. rör Ø=8 L=720	Pipe al. Ø=8 L=720
16	313567	x	x	Skydd konvektor	Protection
17	314345	x	x	Duschkar	Shower floor
18	314508	x	x	Plugg täck	Plug
19	302302	x	x	Avloppsförskruvning rak 19 mm	Sewage connection straight 19 mm
20	313603	x	x	Kassettoa kpl. vit	Cassette toilet cpl. white
21	313563	x	x	Hylla	Rack
22	313656	x	x	Skena draperi	Roof strip shower curtain
23	905192	x	x	Glid draperiskena	Slipper, roof strip
--	905193	x	x	Ändstopp draperiskena	End stop, roof strip
24	314302	x	x	Duschförhänge	Shower curtain
--	800498	x	x	Krok duschdraperi	Hook shower curtain

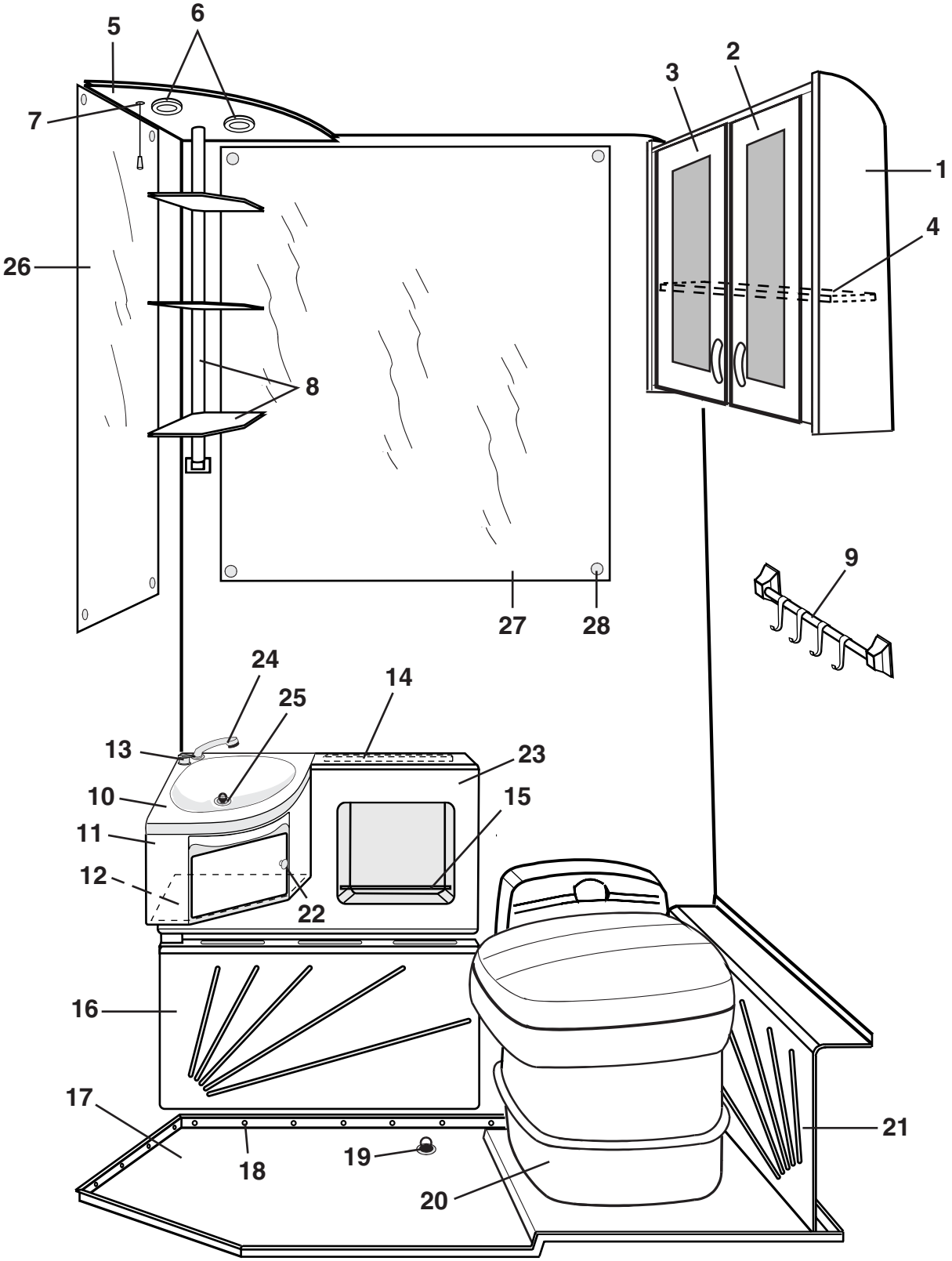
5
6
7
3
2
1
4
26
8
27
28
9
24
25
14
13
23
10
15
11
12
22
16
17
18
19
20
21

Pos Fig	Det. nr Part. No	Ingår/Fitted 520 CTH	560 CTH / CTH 2,5	620 CTX / CTX 2,5				Benämning	Description
1	320798	x	x	x				Skåp tvättrum kpl. m. luckor/beslag	Cupboard cpl. with doors/holders
2	320694	x	x	x				Lucka H u. handtag/gångjärn	Door R without handle/hinge
--	320779	x	x	x				Spegel acryl d:o	Mirror acryl d:o
--	312589	x	x	x				Gångjärn d:o	Hinge d:o
--	320697	x	x	x				Handtag lucka	Handle door
3	320695	x	x	x				Lucka V u. handtag/gångjärn	Door L without handle/hinge
--	320779	x	x	x				Spegel acryl d:o	Mirror acryl d:o
--	312589	x	x	x				Gångjärn d:o	Hinge d:o
--	320697	x	x	x				Handtag lucka	Handle door
4	320802	x	x	x				Hylla	Rack
--	801035	x	x	x				Hylsa (hyllbärare) d:o	Holder d:o
5	320892	x	x	x				Ljusramp	Light holder
6	503922	x	x	x				Belysning tvättrum	Illumination washroom
--	503701	x	x	x				Glödlampa 10 W d:o	Bulb 10 W d:o
7	504039	x	x	x				Strömbrytare drag	Cord switch
--	504040	x	x	x				Genomföring d:o	Inlet d:o
8	314303	x	x	x				Hylla kpl.	Rack cpl.
9	314332	x	x	x				Hängare handduk	Hanger
10	313821	x	x	x				Tvättställ	Wash basin
11	313828	x	x	x				Skåp under tvättställ	Cupboard
12	314077	x	x	x				Hylla	Rack
13	313825	x	x	x				Blandare	Mixer
14	313673	x	x	x				List	List
15	314597	x	x	x				Rasskydd al. rör Ø=8 L=720	Pipe al. Ø=8 L=720
16	313567	x	x	x				Skydd konvektor	Protection
17	314345	x	x	x				Duschkar	Shower floor
18	314508	x	x	x				Plugg täck	Plug
19	302302	x	x	x				Avloppsförskruvning rak 19 mm	Sewage connection straight 19 mm
20	313603	x	x	x				Kassettoa kpl. vit	Cassette toilet cpl. white
21	313563	x	x	x				Hylla	Rack
22	312163	x	x	x				Knopp	Handle
--	312164	x	x	x				Lås magnet	Lock magnet
23	314078	x	x	x				Skåp tvättrum	Cupboard
24	313826	x	x	x				Utkastarrör m. slang	Shower incl. hose
25	310084	x	x	x				Avloppsförskruvning 90° kpl. 25 mm	Sewage connection 90° cpl. 25 mm
--	313017	x	x	x				Propp u. kedja d:o	Plug without chain d:o
26	310837	x	x	x				Spegel	Mirror
27	314497	x	x	x				Spegel	Mirror
28	800336	x	x	x				Rosetthatt, mässing	Cap, brass
--	801109	x	x	x				Rosettskruv	Screw
--	800343	x	x	x				Kabelgenomföring	Rubber bushing

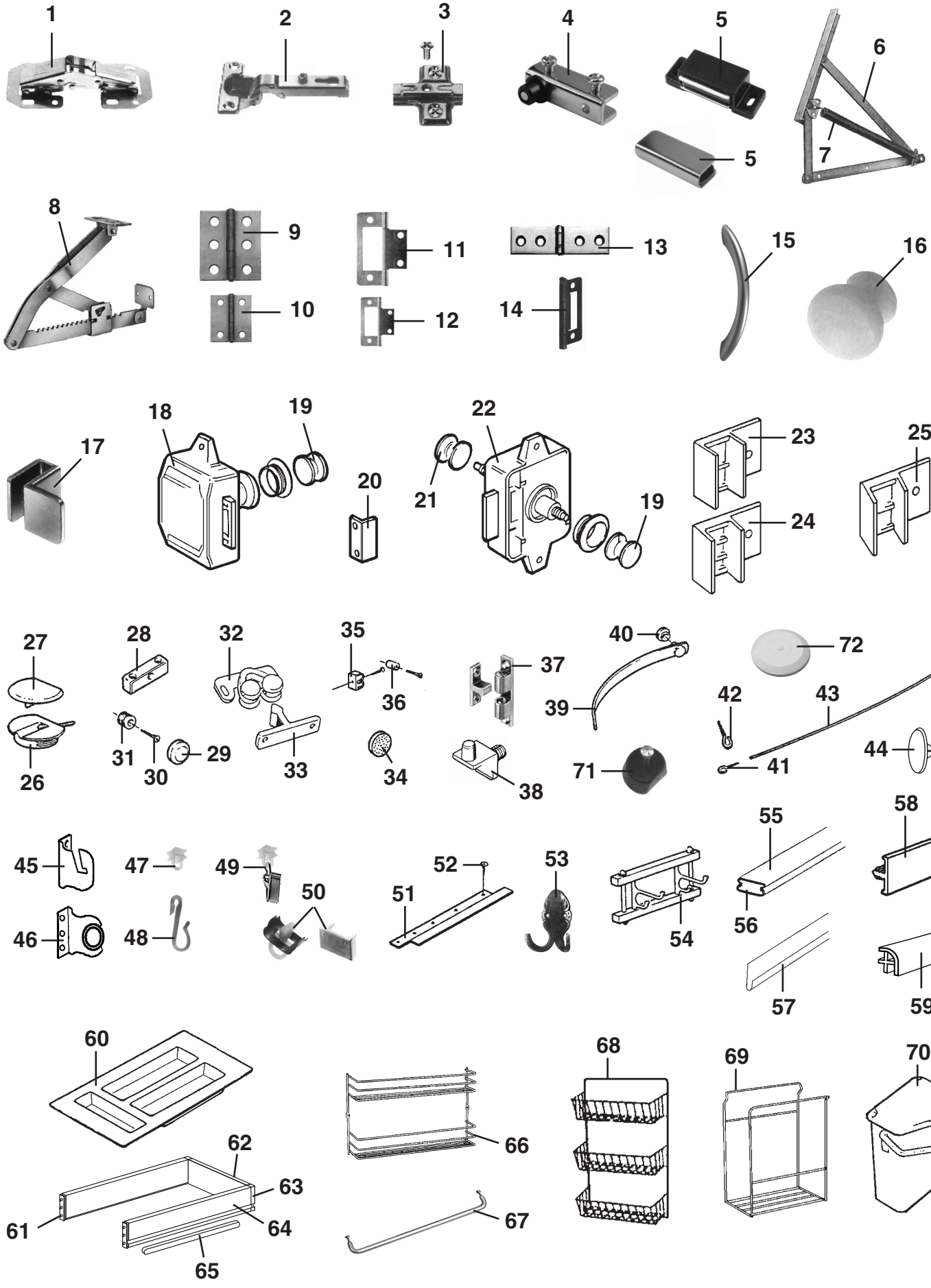
1
2
3
4
5
5
6
7
8
9
10
11
12
13
14
15
16
17
18
19
20
21
22
19
23
24
25
27
26
28
31
30
29
32
33
35
36
34
37
38
40
39
71
72
42
41
43
44
45
46
47
48
49
50
51
52
53
54
55
56
57
58
59
60
61
62
63
64
65
66
67
68
69
70

Pos Fig	Det. nr Part. No	Ingår/Fitted 520 GS	520 / 560 CTH	560 GS	590 E / GSE	620 GSE	620 CTX	Benämning	Description
1	860406	x	x	x	x	x	x	Gångjärn	Hinge
2	311917	x	x	x	x	x	x	Gångjärn	Hinge
3	312588	x	x	x	x	x	x	Platta gångjärn köksskåp/diskbänk	Plate hinge
4	314351	x		x			x	Gångjärn barskåp (säljes i par)	Hinge (exp. in pair)
5	314350	x		x			x	Lås magnet barskåp	Lock magnet
--	314494	x		x			x	Motstycke d:o	Companion part d:o
6	860626	x	x	x	x	x	x	Gångjärn dubbelsäng (säljes i par)*	Hinge double bed (exp. in pair)*
7	860627	x	x	x	x	x	x	Fjäder d:o	Spring d:o
8	312596			x	x	x		Stöd säng	Support bed
9	860405	x	x	x	x	x	x	Gångjärn	Hinge
10	300354	x	x	x	x	x	x	Gångjärn	Hinge
11	860621			x	x	x		Gångjärn	Hinge
12	860402	x	x	x	x	x	x	Gångjärn	Hinge
13	860452	x		x	x	x		Gångjärn	Hinge
14	312589	x	x	x	x	x	x	Gångjärn	Hinge
15	320697	x	x	x	x	x	x	Handtag	Handle
16	312163	x	x	x	x	x	x	Knopp	Handle
17	312056	x	x	x	x	x	x	Handtag	Handle
18	860502	x	x	x	x	x	x	Lås inredning gard. exkl. tryckknapp	Lock without push button
19	312333	x	x	x	x	x	x	Tryckknapp + rosett	Button + rosett
20	860501	x	x	x	x	x	x	Låsbleck gard/toa	Securing plate, wardrobe/toil.
21	860499	x		x	x	x		Tryckknapp toa	Push button, toil.
22	860498	x		x	x	x		Lås inredning toa exkl. tryckknapp	Lock without push button
23	311893	x	x	x	x	x	x	Monteringsbeslag 90°	Mounting 90°
--	311894	x	x	x	x	x	x	Monteringsbeslag 90° 15mm	Mounting 90° 15mm
24	311890	x	x	x	x	x	x	Monteringsbeslag 4°	Mounting 4°
25	311892	x	x	x	x	x	x	Monteringsbeslag 25°	Mounting 25°
26	860197	x	x	x	x	x	x	Monteringskloss	Mounting
27	860198	x	x	x	x	x	x	Lock d:o, beige	Cap d:o, beige
--	312327	x	x	x	x	x	x	Lock d:o, vit	Cap d:o, white
28	303335	x	x	x	x	x	x	Monteringskloss	Mounting
29	800336	x	x	x	x	x	x	Rosetthatt, mässing	Cap, brass
30	801109	x	x	x	x	x	x	Rosettskruv	Screw
31	800343	x	x	x	x	x	x	Kabelgenomföring	Rubber bushing
32	860536	x	x	x	x	x	x	Snäppare, skåpdel	Snap
33	860535	x	x	x	x	x	x	Snäppare, luckdel	Snap
34	801100	x	x	x	x	x	x	Filttass 10x1 för luckor	Damper for doors
35	860398	x	x	x	x	x	x	Lås snäppare u. stolpe	Lock
36	860441	x	x	x	x	x	x	Stolpe till snäppare	Prop for snap
37	800639			x	x	x		Snäppare mässing	Snap
								* = Levereras endast med 1st fjäder/gångj. 2st fjädrar/par (pos 7) beställes extra.	* = Exp. with one spring/hinge only. 2pcs spring/hinge (fig 7) extra order.
								T= Tillbehör	T= Accessory

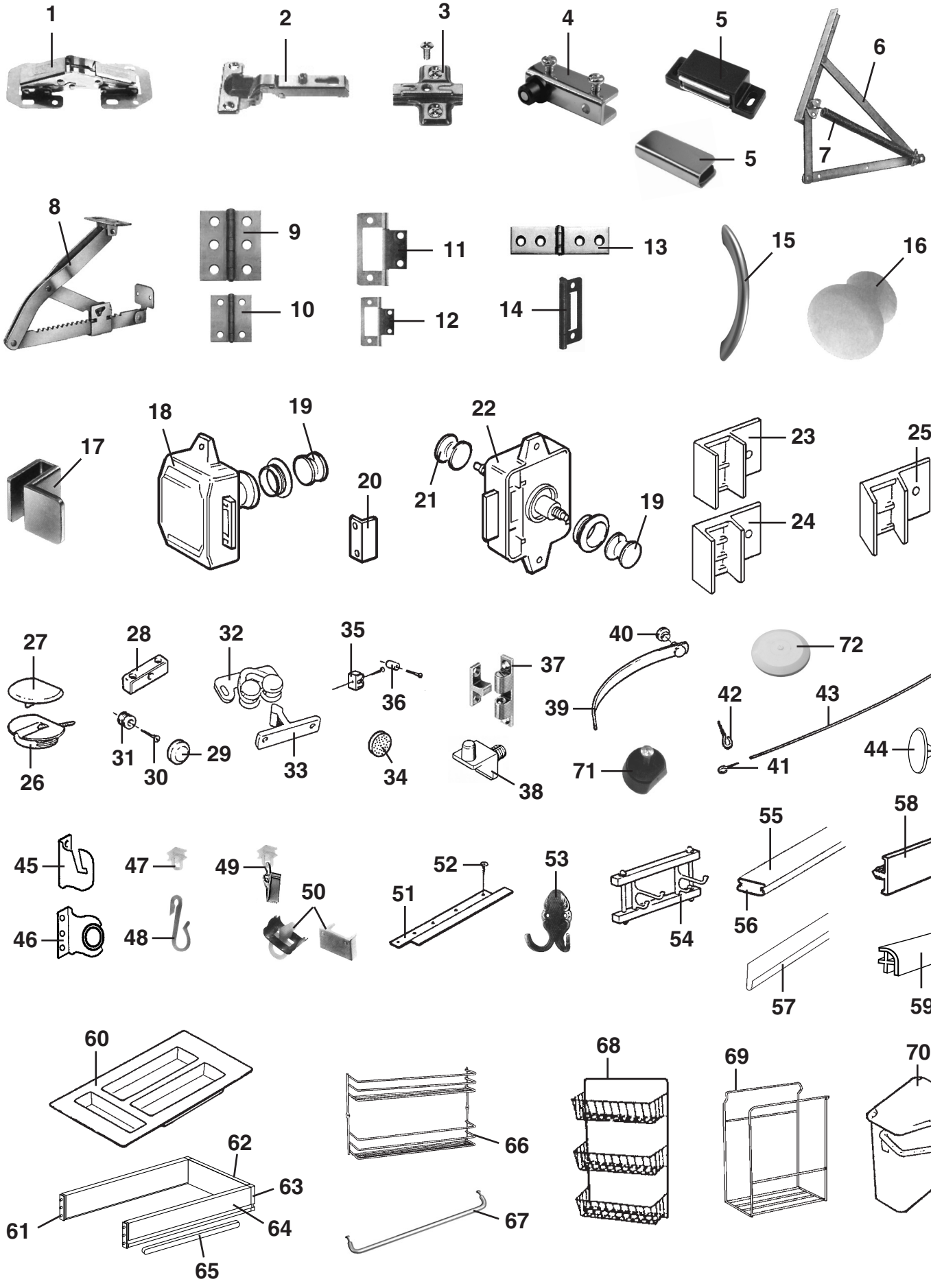
1
2
3
4
5
5
6
7
8
9
10
11
12
13
14
15
16
17
18
19
20
21
22
19
23
24
25
27
26
28
31
30
29
32
33
35
36
34
37
38
40
39
71
72
42
41
43
44
45
46
47
48
49
50
51
52
53
54
55
56
57
58
59
60
61
62
63
64
65
66
67
68
69
70

Pos Fig	Det. nr Part. No	Ingår/Fitted 520 GS	520 / 560 CTH	560 GS	590 E / GSE	620 GSE	620 CTX	Benämning	Description
38	312133	x	x	x	x	x	x	Hyllbärare plast	Rack holder plastic
39	303140	x	x	x	x	x	x	Omtag läder	Leather strap
--	314511						x	Omtag läder L=490 mm	Leather strap L=490 mm
40	800226	x	x	x	x	x	x	Tryckknapp	Button
41	800271	x	x	x	x	x	x	Krok gardinspiral	Hook
42	801106	x	x	x	x	x	x	Krok mässing	Hook brass
43	300884	M	M	M	M	M	M	Gardinspiral	Curtain hanger
44	702213	x	x	x	x	x	x	Täckhatt, brun	Cap cover, brown
45	313050	x	x	x	x	x	x	Beslag rullgardin V	Holder blind L
46	313051	x	x	x	x	x	x	Beslag rullgardin H	Holder blind R
47	905192		x				x	Glid draperiskena	Slipper, roof strip
48	800498		x				x	Krok duschförhänge	Hook shower curtain
49	313794		x				x	Glid med klämma draperiskena	Slipper with holder, roof strip
50	905193		x				x	Ändstopp draperiskena	End stop, roof strip
51	307216	x	x	x	x	x	x	Styrskena rullgardin L=600	Support bar blind L=600
52	800158	x	x	x	x	x	x	Skruv	Screw
53	313658		x					Hängare 2 krok	Clothes hanger 2 hook
54	306550	x	x	x	x	x	x	Hängare 2 krok	Clothes hanger 2 hook
55	309970	x	x	x	x	x	x	List snäpp lock L=2379	List L=2379
56	309969	x	x	x	x	x	x	List snäpp botten L=2379	List L=2379
57	309973	x	x	x	x	x		List radie L=2129	List L=2129
58	860541	M	M	M	M	M	M	Kantlist	Edge list
--	320700	x	x	x	x	x	x	Kantlist, plast L=2500	Edge list, plastic L=2500
59	860590	x	x	x	x	x	x	List hörn plast L=2500	Corner strip L=2500
60	312109	x	x	x	x	x	x	Bestickslåda 220x430	Case for cutlery 220x430
61	860132	x	x	x	x	x	x	Fronttapp låda	Peg front, drawer
62	302104	x	x	x	x	x	x	Bakstycke låda	Back, drawer
63	860133	x	x	x	x	x	x	Hörn låda	Corner, drawer
64	860130	x	x	x	x	x	x	Sida låda	Side, drawer
65	860149	x	x	x	x	x	x	Glidskena låda	Slide bar, drawer
66	312227		x					Kryddhylla	Spice rack
67	314088	T	T	T	T	x	x	Hängare handduk	Hanger towel
68	312162	x	x	x	x	x	x	Korg, garderob	Basket, wardrobe
69	312107		x					Soppåshållare	Holder refuse sack
--	801097		x					Klammer d:o	Clamp d:o
--	800158		x					Skruv d:o	Screw d:o
70	301447	x		x	x	x	x	Avfallshink vit	Refuse bucket white
71	860142						x	Hyllbärare plast	Rack holder plastic
72	314353	x	x	x	x	x	x	Täckplugg plast vit Ø = 29 mm	Plug cover plastic white Ø = 29 mm
								M= Metervara	M= On the metre
								T= Tillbehör	T= Accessory

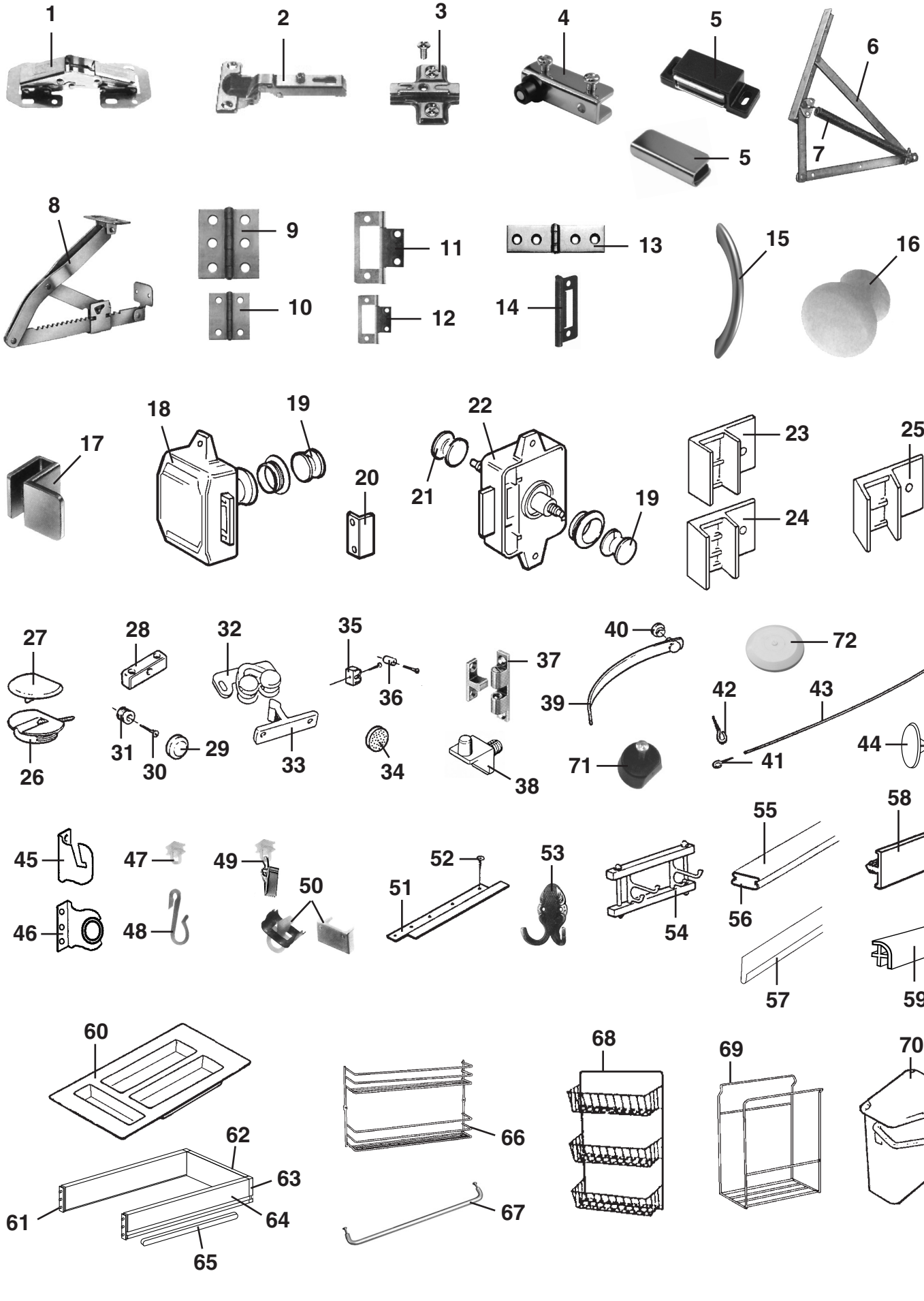
1
2
3
4
5
5
6
7
8
9
10
11
12
13
14
15
16
17
18
19
20
21
22
19
23
24
25
27
26
28
31
30
29
32
33
35
36
34
37
38
40
39
71
72
42
41
43
44
45
46
47
48
49
50
51
52
53
54
55
56
57
58
59
60
61
62
63
64
65
66
67
68
69
70

Pos Fig	Det. nr Part. No	Ingår/Fitted 560 GS 2,5	560 CTH 2,5	590 E 2,5	620 GSB 2,5	620 CTX 2,5		Benämning	Description
1	860406	x	x	x	x	x		Gångjärn	Hinge
2	311917	x	x	x	x	x		Gångjärn	Hinge
3	312588	x	x	x	x	x		Platta gångjärn köksskåp/diskbänk	Plate hinge
4	314351	x				x		Gångjärn barskåp (säljes i par)	Hinge (exp. in pair)
5	314350	x				x		Lås magnet barskåp	Lock magnet
--	314494	x				x		Motstycke d:o	Companion part d:o
6	860626	x	x	x	x	x		Gångjärn dubbelsäng (säljes i par)*	Hinge double bed (exp. in pair)*
7	860627	x	x	x	x	x		Fjäder d:o	Spring d:o
8	312596	x		x	x			Stöd säng	Support bed
9	860405	x	x	x	x	x		Gångjärn	Hinge
10	300354	x	x	x	x	x		Gångjärn	Hinge
11	860621	x		x	x			Gångjärn	Hinge
12	860402	x	x	x	x	x		Gångjärn	Hinge
13	860452	x		x	x			Gångjärn	Hinge
14	312589	x	x	x	x	x		Gångjärn	Hinge
15	320697	x	x	x	x	x		Handtag	Handle
16	312163	x	x	x	x	x		Knopp	Handle
17	312056	x	x	x	x	x		Handtag	Handle
18	860502	x	x	x	x	x		Lås inredning gard. exkl. tryckknapp	Lock without push button
19	312333	x	x	x	x	x		Tryckknapp + rosett	Button + rosett
20	860501	x	x	x	x	x		Låsbleck gard/toa	Securing plate, wardrobe/toil.
21	860499	x		x	x			Tryckknapp toa	Push button, toil.
22	860498	x		x	x			Lås inredning toa exkl. tryckknapp	Lock without push button
23	311893	x	x	x	x	x		Monteringsbeslag 90°	Mounting 90°
--	311894	x	x	x	x	x		Monteringsbeslag 90° 15mm	Mounting 90° 15mm
24	311890	x	x	x	x	x		Monteringsbeslag 4°	Mounting 4°
25	311892	x	x	x	x	x		Monteringsbeslag 25°	Mounting 25°
26	860197	x	x	x	x	x		Monteringskloss	Mounting
27	860198	x	x	x	x	x		Lock d:o, beige	Cap d:o, beige
--	312327	x	x	x	x	x		Lock d:o, vit	Cap d:o, white
28	303335	x	x	x	x	x		Monteringskloss	Mounting
29	800336	x	x	x	x	x		Rosetthatt, mässing	Cap, brass
30	801109	x	x	x	x	x		Rosettskruv	Screw
31	800343	x	x	x	x	x		Kabelgenomföring	Rubber bushing
32	860536	x	x	x	x	x		Snäppare, skåpdel	Snap
33	860535	x	x	x	x	x		Snäppare, luckdel	Snap
34	801100	x	x	x	x	x		Filttass 10x1 för luckor	Damper for doors
35	860398	x	x	x	x	x		Lås snäppare u. stolpe	Lock
36	860441	x	x	x	x	x		Stolpe till snäppare	Prop for snap
37	800639	x		x	x			Snäppare mässing	Snap
								* = Levereras endast med 1st fjäder/gångj. 2st fjädrar/par (pos 7) beställes extra.	* = Exp. with one spring/hinge only. 2pcs spring/hinge (fig 7) extra order.
								T= Tillbehör	T= Accessory

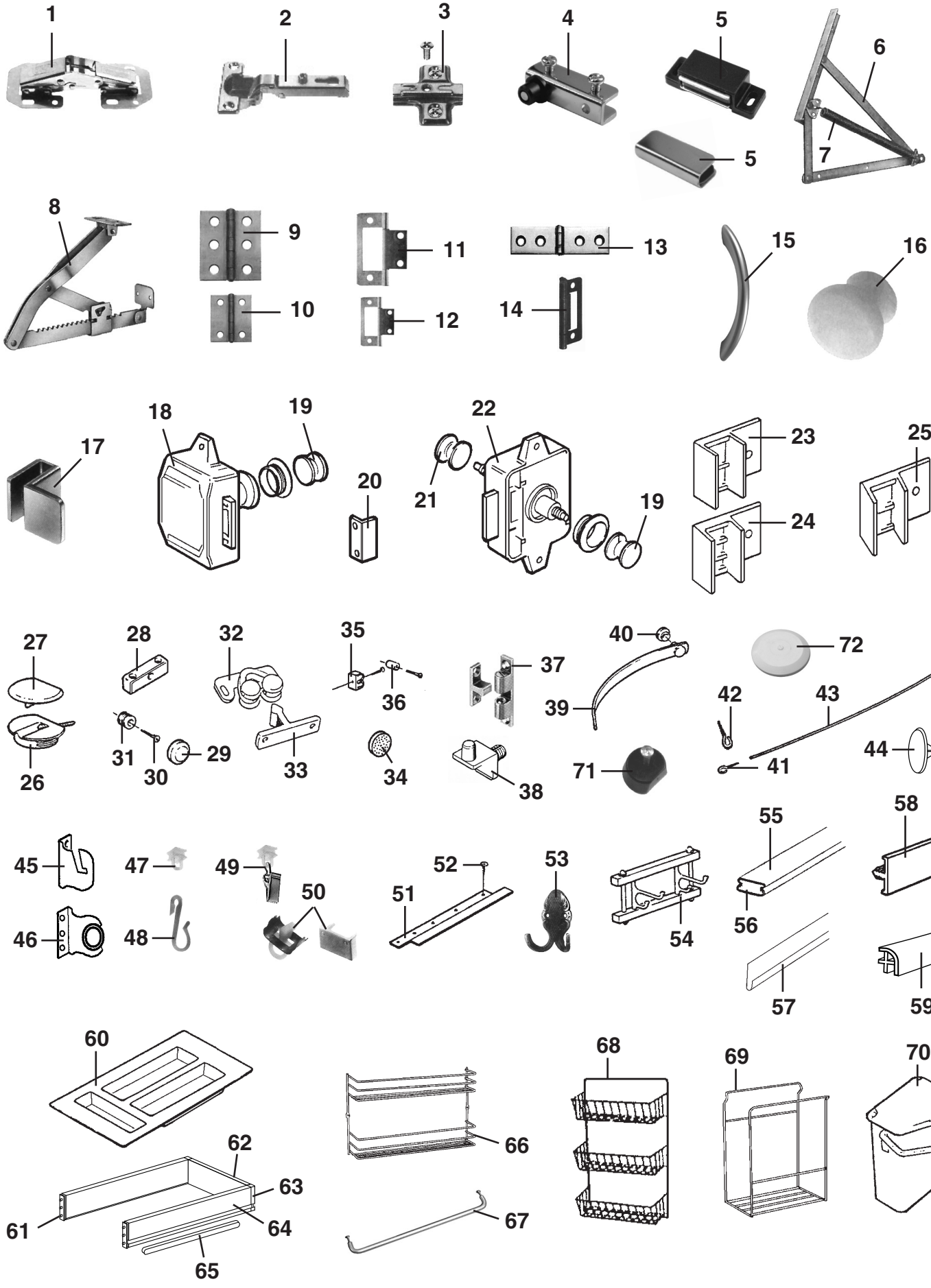
1
2
3
4
5
5
6
7
8
9
10
11
12
13
14
15
16
17
18
19
20
21
22
19
23
24
25
27
26
28
31
30
29
32
33
35
36
34
37
38
40
39
71
72
42
41
43
44
45
46
47
48
49
50
51
52
53
54
55
56
57
58
59
60
61
62
63
64
65
66
67
68
69
70

Pos Fig	Det. nr Part. No	Ingår/Fitted 560 GS 2,5	560 CTH 2,5	590 E 2,5	620 GSB 2,5	620 CTX 2,5		Benämning	Description
38	312133	x	x	x	x	x		Hyllbärare plast	Rack holder plastic
39	303140	x	x	x	x	x		Omtag läder	Leather strap
--	314511					x		Omtag läder L=490 mm	Leather strap L=490 mm
40	800226	x	x	x	x	x		Tryckknapp	Button
41	800271	x	x	x	x	x		Krok gardinspiral	Hook
42	801106	x	x	x	x	x		Krok mässing	Hook brass
43	300884	M	M	M	M	M		Gardinspiral	Curtain hanger
44	702213	x	x	x	x	x		Täckhatt, brun	Cap cover, brown
45	313050	x	x	x	x	x		Beslag rullgardin V	Holder blind L
46	313051	x	x	x	x	x		Beslag rullgardin H	Holder blind R
47	905192		x			x		Glid draperiskena	Slipper, roof strip
48	800498		x			x		Krok duschförhänge	Hook shower curtain
49	313794		x			x		Glid med klämma draperiskena	Slipper with holder, roof strip
50	905193		x			x		Ändstopp draperiskena	End stop, roof strip
51	307216	x	x	x	x	x		Styrskena rullgardin L=600	Support bar blind L=600
52	800158	x	x	x	x	x		Skruv	Screw
53	313658		x					Hängare 2 krok	Clothes hanger 2 hook
54	306550	x	x	x	x	x		Hängare 2 krok	Clothes hanger 2 hook
55	309970	x	x	x	x	x		List snäpp lock L=2379	List L=2379
56	309969	x	x	x	x	x		List snäpp botten L=2379	List L=2379
57	313884	x	x	x	x	x		List radie L=2379	List L=2379
58	860541	M	M	M	M	M		Kantlist	Edge list
--	320700	x	x	x	x	x		Kantlist, plast L=2500	Edge list, plastic L=2500
59	860590	x	x	x	x	x		List hörn plast L=2500	Corner strip L=2500
60	312109	x	x	x	x	x		Bestickslåda 220x430	Case for cutlery 220x430
61	860132	x	x	x	x	x		Fronttapp låda	Peg front, drawer
62	302104	x	x	x	x	x		Bakstycke låda	Back, drawer
63	860133	x	x	x	x	x		Hörn låda	Corner, drawer
64	860130	x	x	x	x	x		Sida låda	Side, drawer
65	860149	x	x	x	x	x		Glidskena låda	Slide bar, drawer
66	312227		x					Kryddhylla	Spice rack
67	314088	x	x	x	x	x		Hängare handduk	Hanger towel
68	312162	x	x	x	x	x		Korg, garderob	Basket, wardrobe
69	312107		x					Soppåshållare	Holder refuse sack
--	801097		x					Klammer d:o	Clamp d:o
--	800158		x					Skruv d:o	Screw d:o
70	301447	x		x	x	x		Avfallshink vit	Refuse bucket white
71	860142					x		Hyllbärare plast	Rack holder plastic
72	314353	x	x	x	x	x		Täckplugg plast vit Ø = 29 mm	Plug cover plastic white Ø = 29 mm
								M= Metervara	M= On the metre
								T= Tillbehör	T= Accessory

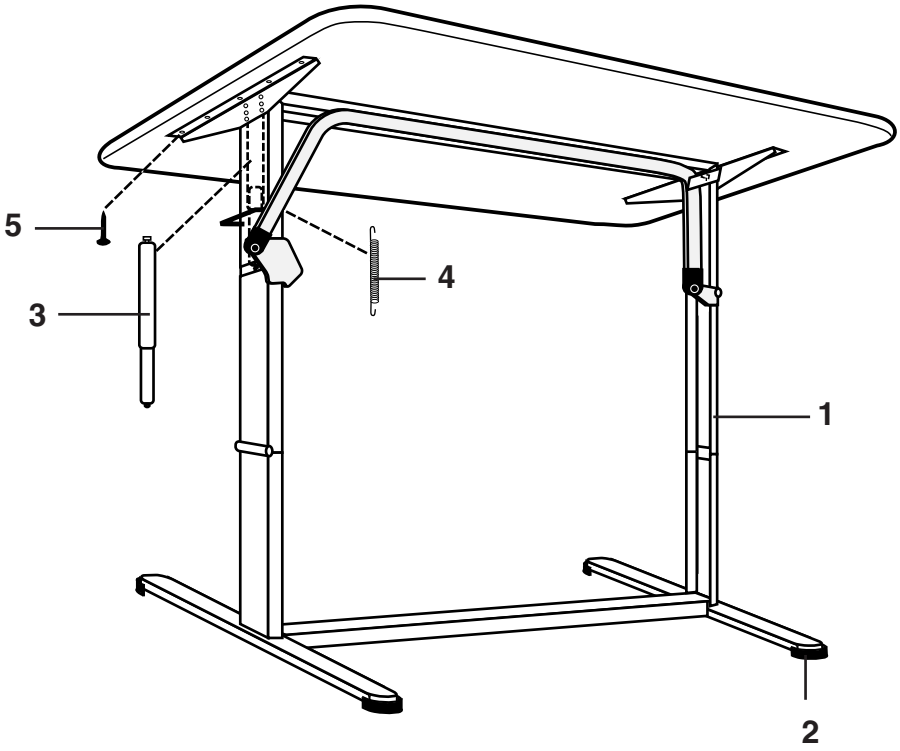
5
4
3
1
2

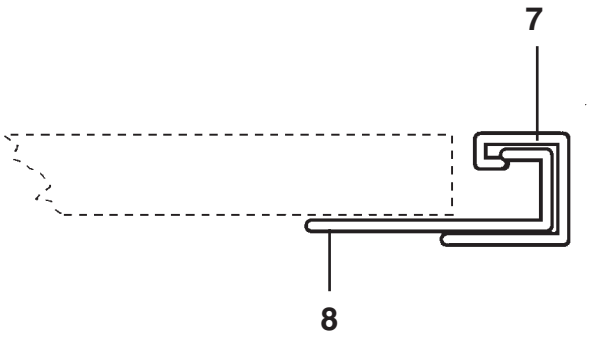
7
8

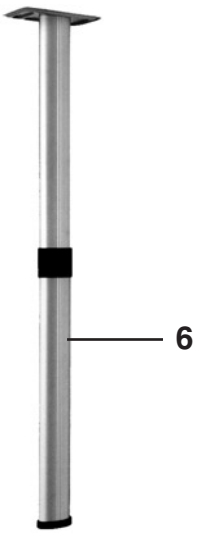
6

Pos Fig	Det. nr Part. No	Ingår/Fitted 520 alla mod.	560 alla mod.	590 E alla mod.	590 GSE	620 alla mod.		Benämning	Description
1	313185	x	x	x	x	x		Bordsstativ kpl.	Table stand cpl.
2	313719	x	x	x	x	x		Fot	Foot
3	313663	x	x	x	x	x		Dämpare kpl.	Damper cpl.
4	313720	x	x	x	x	x		Fjäder	Spring
5	800367	x	x	x	x	x		Skruv 5x16	Screw 5x16
6	320711	x	x	x	x	x		Bordsben fällbart H=730 / 340	Table leg H=730 / 340
7	300108	x	x	x	x	x		List upphängning väggdel	List
8	300420	x	x	x	x	x		List upphängning bordsdel	List

520-590 / 620 CTX
SG / RSG fram

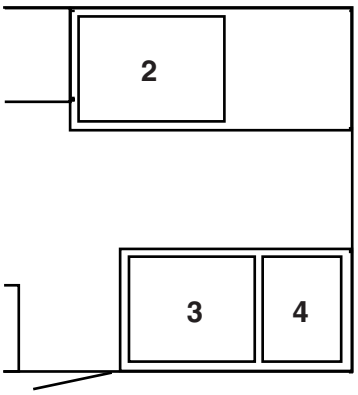

560 CTH / 620 GSE
SG / RSG fram

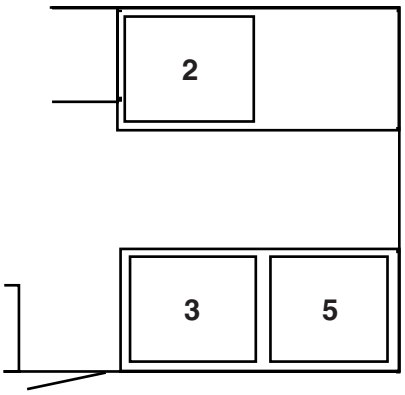

520 BK

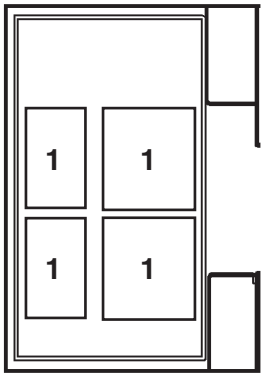

520-620 SG

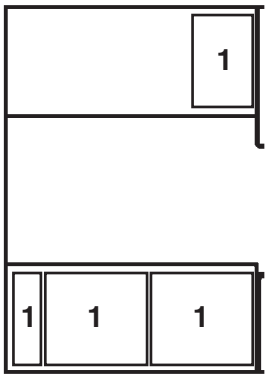

520 DB
560-620 TDB

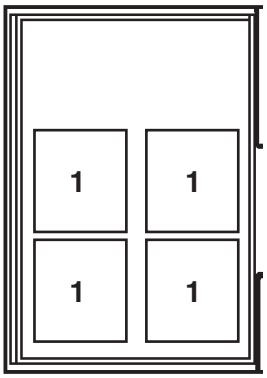

520-560 CTH

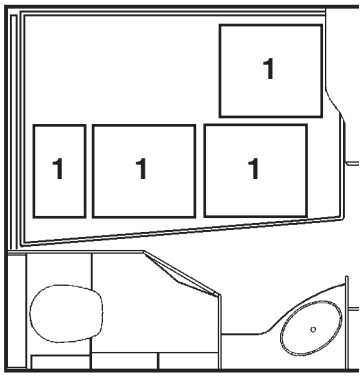

560-620 Sovrum

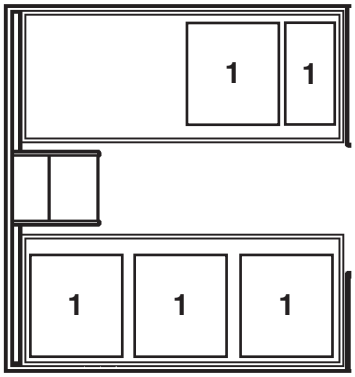

560-620 DB

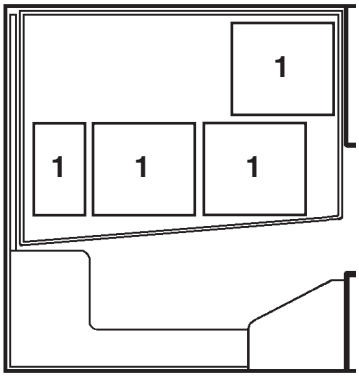

560-620 BK

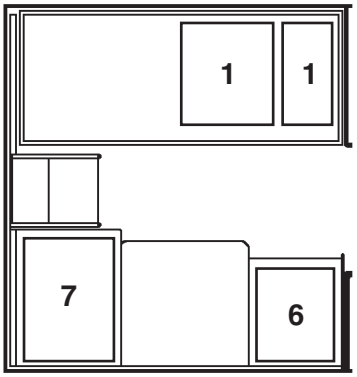

560-620 NS

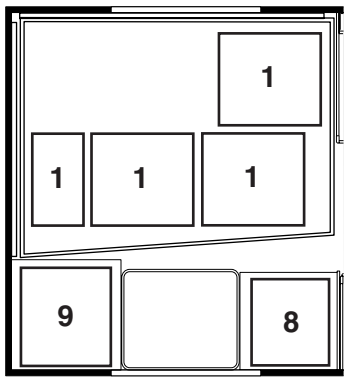

620 CTX

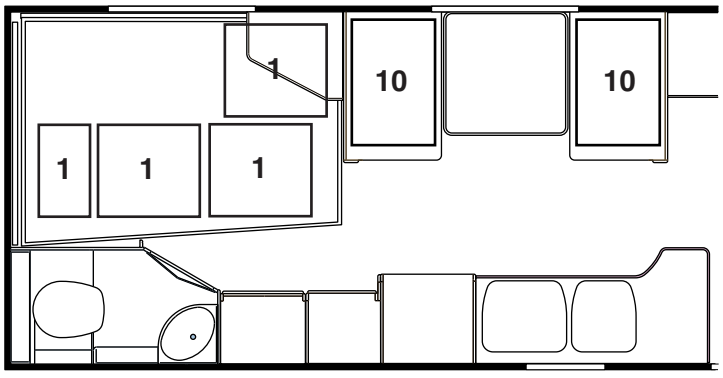

Pos Fig	Det. nr Part. No	Ingår/Fitted						Benämning	Description
		520 GS / CTH	560 GS / CTH	590 E	590 GSE	620 GSE	620 CTX		
1	312143	x	x	x	x	x	x	Luftspalt 600x560 cellplast	Air gap 600x560 cellular plastic
2	320895	x	x	x	x			Luftspalt V.F.	Air gap L front
--	312624					x	x	Luftspalt V.F.	Air gap L front
3	312833	x	x	x	x	x	x	Luftspalt H.F. bakre	Air gap R front rear
4	314312	x	x	x	x		x	Luftspalt H.F. främre	Air gap R front
5	313995		x			x		Luftspalt H.F. främre	Air gap R front
6	312429		x	x	x	x		Luftspalt H.B. främre	Air gap R.R front
7	312431		x	x	x	x		Luftspalt H.B. bakre	Air gap R.R. rear
8	320906		x	x	x	x		Luftspalt H.B. främre	Air gap R.R front
9	320908		x	x	x	x		Luftspalt H.B. bakre	Air gap R.R. rear
10	320940						x	Luftspalt M-grupp	Air gap M-group

560-590 2,5 / 620 CTX 2,5 SG / RSG fram

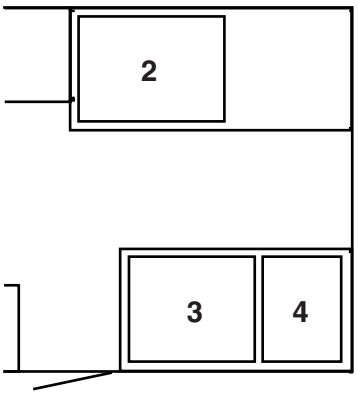

560 CTH 2,5 / 620 GSB 2,5 SG / RSG fram

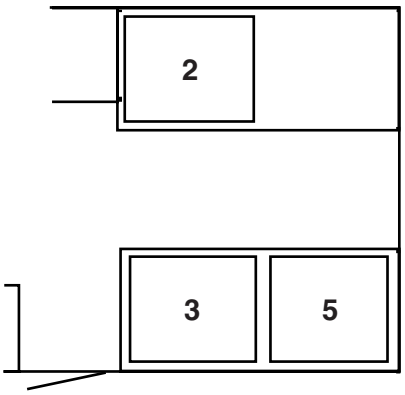

560 2,5 TDB

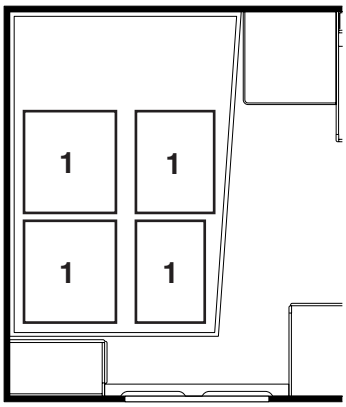

560 CTH 2,5

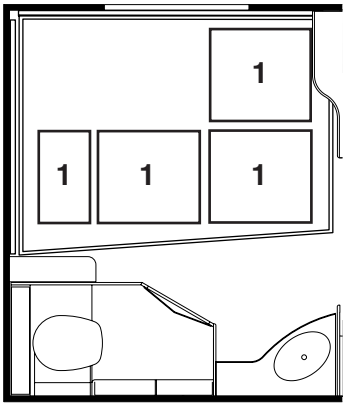

560-620 2,5 Sovrum

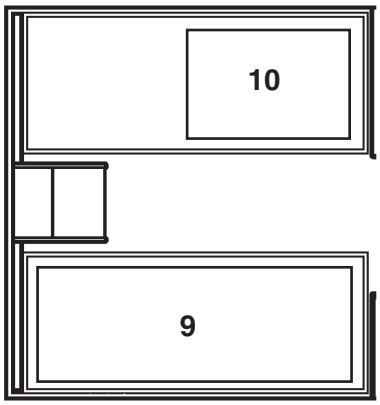

560-620 2,5 DB

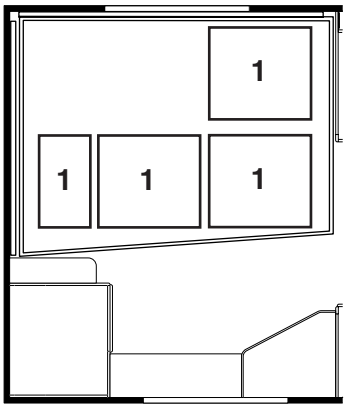

560-620 2,5 BK

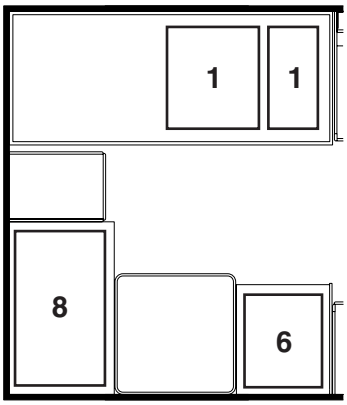

560-620 2,5 NS

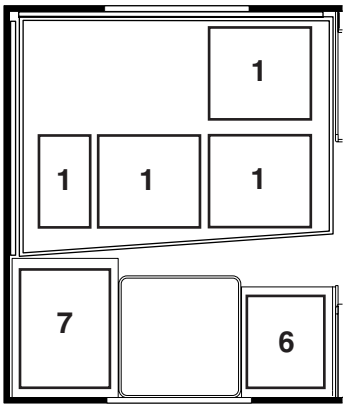

620 CTX

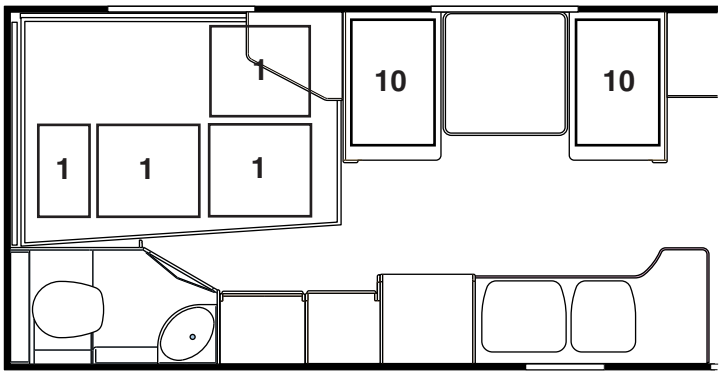

Pos Fig	Det. nr Part. No	Ingår/Fitted 560 GS 2,5	560 CTH 2,5	590 E 2,5	620 GSB 2,5	620 CTX 2,5		Benämning	Description
1	312143	x	x	x	x	x		Luftspalt 600x560 cellplast	Air gap 600x560 cellular plastic
2	320895	x	x	x				Luftspalt V.F.	Air gap L front
--	312624				x	x		Luftspalt V.F.	Air gap L front
3	312833	x	x	x	x	x		Luftspalt H.F. bakre	Air gap R front rear
4	314312	x		x		x		Luftspalt H.F. främre	Air gap R front
5	313995		x		x			Luftspalt H.F. främre	Air gap R front
6	312429	x		x	x			Luftspalt H.B. främre	Air gap R.R front
7	312431	x		x	x			Luftspalt H.B. bakre	Air gap R.R. rear
8	320932	x		x	x			Luftspalt H.B. bakre	Air gap R.R. rear
9	320956	x		x	x			Luftspalt H.B.	Air gap R. rear
10	320940					x		Luftspalt M-grupp	Air gap M-group
11	320958	x		x	x			Luftspalt V.B.	Air gap V. rear

Sittgrupp fram

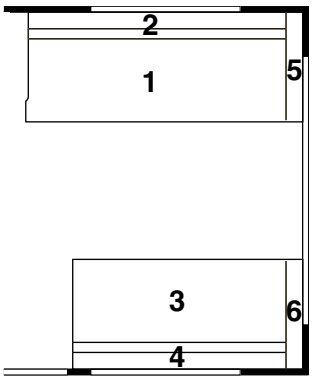

1= 1,03 m² 4= 0,45 m²
2= 0,56 m² 5= 0,23 m²
3= 0,85 m² 6= 0,23 m²

Rundsittgrupp fram

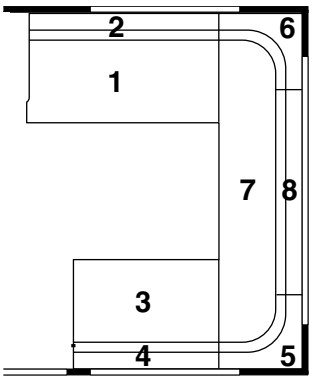

1= 0,68 m² 5= Radiekudde/Corner pillow
2= 0,38 m² 6= Radiekudde/Corner pillow
3= 0,50 m² 7= 1,10 m²
4= 0,28 m² 8= 0,47 m²

Förenklad rundsittgrupp

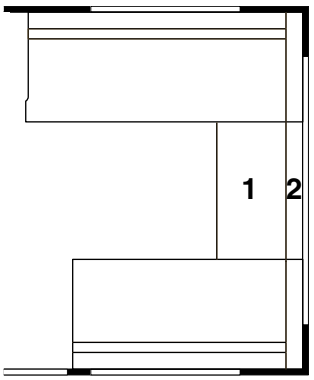

1= 0,39 m²
2= 0,30 m²

SG

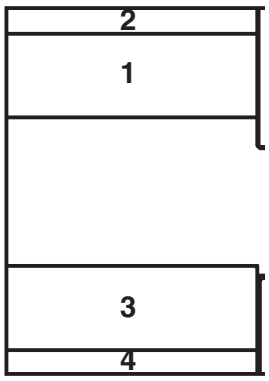

1. 0,93 m²
2. 0,52 m²
3. 0,93 m²
4. 0,52 m²

309568 Dyna överbäddskåp gav. bak (tillbeh.) Bolster upper bed gable (accessory)

BK

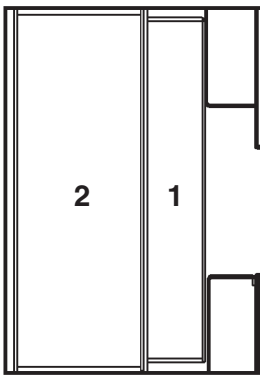

1. 2,21 m²

2. 313211 Dyna överbädd Bolster upper bed

313118 Överdrag spalt V-bak (ange färg) Covering air gap L-rear (specify colour)
313117 Överdrag spalt H-bak (ange färg) Covering air gap R-rear (specify colour)
313115 Överdrag spalt gavel bak (ange färg) Covering air gap rear (specify colour)

DB

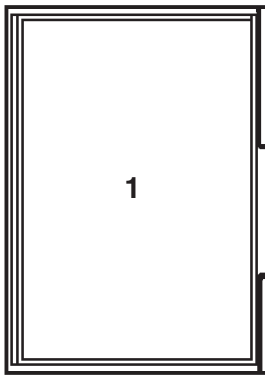

1.	313212	Dyna	Bolster
	313213	Bäddmadrass	Bedbolster
	313214	Överkast (ange färg)	Bedspread (specify colour)
	313119	Överdrag spalt V-bak (ange färg)	Covering air gap L-rear (specify colour)
	313120	Överdrag spalt H-bak (ange färg)	Covering air gap R-rear (specify colour)
	313115	Överdrag spalt gavel bak (ange färg)	Covering air gap rear (specify colour)
	313983	Kudde 8695-6 gul	Pillow 8695-6 yellow
	314448	Kudde 8695-35 roströd	Pillow 8695-35 rust-red
	314449	Kudde 8695-62 aprikos	Pillow 8695-62 apricot
	314447	Kudde 8419-119 brun (mocka)	Pillow 8419-119 brown (suede)
	314450	Kudde 8695-89 brun	Pillow 8695-89 brown
	309568	Dyna överbäddskåp (tillbehör)	Bolster upper bed (accessory)

520 CTH DB

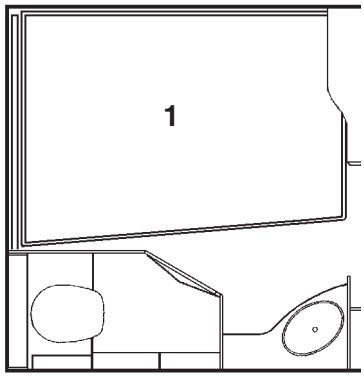

1.	313207	Dyna	Bolster
	313208	Bäddmadrass	Bedbolster
	313209	Överkast (ange färg)	Bedspread (specify colour)
	313114	Överdrag spalt V-bak (ange färg)	Covering air gap L-rear (spec. colour)
	313116	Överdrag spalt gavel bak (u. gavelfönster, ange färg)	Covering air gap rear (without window, specify colour)
	313661	Överdrag spalt gavel bak (m. gavelfönster, ange färg)	Covering air gap rear (with window, specify colour)
	313983	Kudde 8695-6 gul	Pillow 8695-6 yellow
	314448	Kudde 8695-35 roströd	Pillow 8695-35 rust-red
	314449	Kudde 8695-62 aprikos	Pillow 8695-62 apricot
	314447	Kudde 8419-119 brun (mocka)	Pillow 8419-119 brown (suede)
	314450	Kudde 8695-89 brun	Pillow 8695-89 brown
	309608	Dyna överbäddskåp V-bak (tillbehör)	Bolster upper bed L-rear (accessory)

Sittgrupp fram

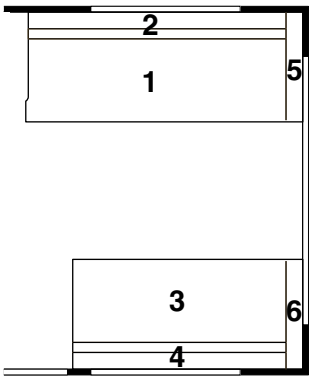

1= 1,03 m² 4= 0,45 m²
2= 0,56 m² 5= 0,23 m²
3= 0,85 m² 6= 0,23 m²

Rundsittgrupp fram

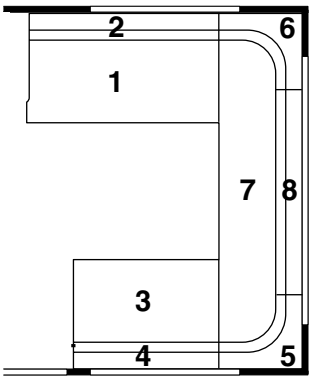

1= 0,68 m² 5= Radiekudde/Corner pillow
2= 0,38 m² 6= Radiekudde/Corner pillow
3= 0,50 m² 7= 1,10 m²
4= 0,28 m² 8= 0,47 m²

Förenklad rundsittgrupp

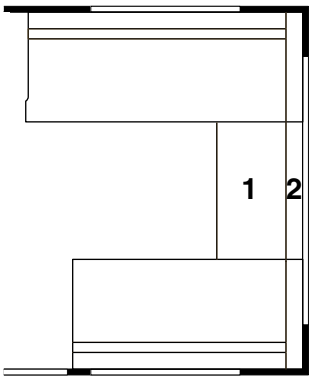

1= 0,39 m²
2= 0,30 m²

SG

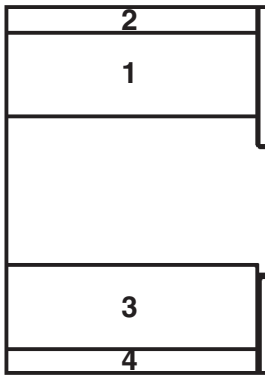

1. 0,93 m²
2. 0,52 m²
3. 0,93 m²
4. 0,52 m²

309568	Dyna överbäddskåp gav. bak (tillbeh.)	Bolster upper bed gable (accessory)
309608	Dyna överbäddskåp V-H-bak (tillbehör)	Bolster upper bed L-R-rear (accessory)

Sovrum

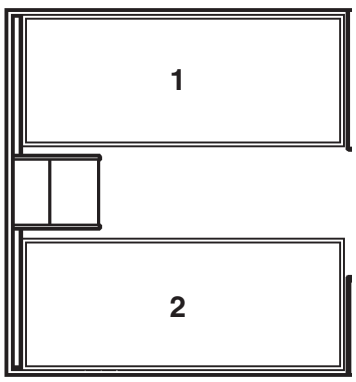

1.	313203	Dyna	Bolster
	313204	Bäddmadrass	Bedbolster
	313205	Överkast V (ange färg)	Bedspread L (specify colour)
2.	313203	Dyna	Bolster
	313204	Bäddmadrass	Bedbolster
	313206	Överkast H (ange färg)	Bedspread R (specify colour)
	313114	Överdrag spalt V-H bak (ange färg)	Covering air gap L-R rear (spec. colour)
	313121	Överdrag spalt gavel bak (u. gavelfönster, ange färg)	Covering air gap rear (without window, specify colour)
	313115	Överdrag spalt gavel bak (m. gavelfönster, ange färg)	Covering air gap rear (with window, specify colour)
	313983	Kudde 8695-6 gul	Pillow 8695-6 yellow
	314448	Kudde 8695-35 roströd	Pillow 8695-35 rust-red
	314449	Kudde 8695-62 aprikos	Pillow 8695-62 apricot
	314447	Kudde 8419-119 brun (mocka)	Pillow 8419-119 brown (suede)
	314450	Kudde 8695-89 brun	Pillow 8695-89 brown
	309568	Dyna överbäddskåp gav. bak (tillbeh.)	Bolster upper bed gable (accessory)
	309608	Dyna överbäddskåp V-H-bak (tillbehör)	Bolster upper bed L-R-rear (accessory)

BK

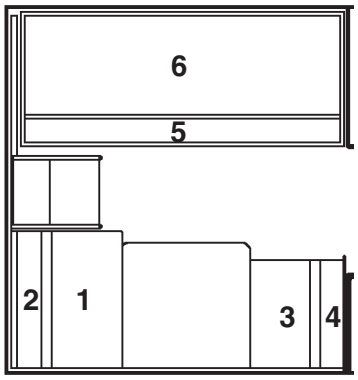

1. 0,50 m²
2. 0,31 m²
3. 0,40 m²
4. 0,25 m²
5. 1,46 m²

6. 313210	Dyna överbädd	Bolster upper bed
313114	Överdrag spalt V-bak (ange färg)	Covering air gap L-rear (spec. colour)
314214	Överdrag spalt gavel bak (ange färg)	Covering air gap rear (specify colour)
309608	Dyna överbäddskåp (tillbehör)	Bolster upper bed (accessory)

DB

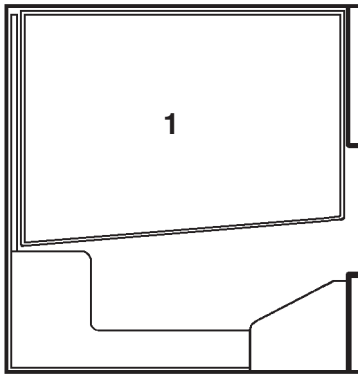

1. 313207	Dyna	Bolster
313208	Bäddmadrass	Bedbolster
313209	Överkast (ange färg)	Bedspread (specify colour)
313114	Överdrag spalt V-bak (ange färg)	Covering air gap L-rear (spec. colour)
313116	Överdrag spalt gavel bak (ange färg)	Covering air gap rear (specify colour)
313983	Kudde 8695-6 gul	Pillow 8695-6 yellow
314448	Kudde 8695-35 roströd	Pillow 8695-35 rust-red
314449	Kudde 8695-62 aprikos	Pillow 8695-62 apricot
314447	Kudde 8419-119 brun (mocka)	Pillow 8419-119 brown (suede)
314450	Kudde 8695-89 brun	Pillow 8695-89 brown
309568	Dyna överbäddskåp gav. bak (tillbeh.)	Bolster upper bed gable (accessory)
309608	Dyna överbäddskåp V-H-bak (tillbehör)	Bolster upper bed L-R-rear (accessory)

NS

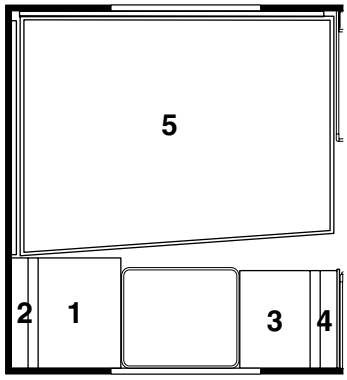

1 0,40 m² 3. 0,35 m²
2. 0,25 m² 4. 0,22 m²

5. 313207	Dyna	Bolster
313208	Bäddmadrass	Bedbolster
313209	Överkast (ange färg)	Bedspread (specify colour)
313114	Överdrag spalt V-bak (ange färg)	Covering air gap L-rear (spec. colour)
313116	Överdrag spalt gavel bak (ange färg)	Covering air gap rear (specify colour)
313983	Kudde 8695-6 gul	Pillow 8695-6 yellow
314448	Kudde 8695-35 roströd	Pillow 8695-35 rust-red
314449	Kudde 8695-62 aprikos	Pillow 8695-62 apricot
314447	Kudde 8419-119 brun (mocka)	Pillow 8419-119 brown (suede)
314450	Kudde 8695-89 brun	Pillow 8695-89 brown
309568	Dyna överbäddskåp gav. bak (tillbeh.)	Bolster upper bed gable (accessory)
309608	Dyna överbäddskåp V-H-bak (tillbehör)	Bolster upper bed L-R-rear (accessory)

TDB

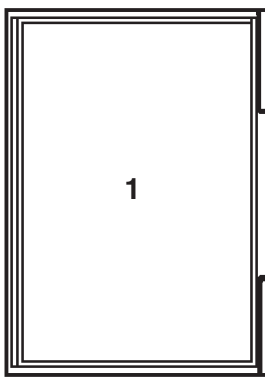

1. 313212	Dyna	Bolster
313213	Bäddmadrass	Bedbolster
313289	Överkast (ange färg)	Bedspread (specify colour)
313119	Överdrag spalt H-bak (ange färg)	Covering air gap L-rear (spec. colour)
313120	Överdrag spalt V-bak (ange färg)	Covering air gap R-rear (spec. colour)
313115	Överdrag spalt gavel bak (ange färg)	Covering air gap rear (specify colour)
313983	Kudde 8695-6 gul	Pillow 8695-6 yellow
314448	Kudde 8695-35 roströd	Pillow 8695-35 rust-red
314449	Kudde 8695-62 aprikos	Pillow 8695-62 apricot
314447	Kudde 8419-119 brun (mocka)	Pillow 8419-119 brown (suede)
314450	Kudde 8695-89 brun	Pillow 8695-89 brown
309568	Dyna överbäddskåp gav. bak (tillbeh.)	Bolster upper bed gable (accessory)
309608	Dyna överbäddskåp V-H-bak (tillbehör)	Bolster upper bed L-R-rear (accessory)

Rundsittgrupp fram 2,5

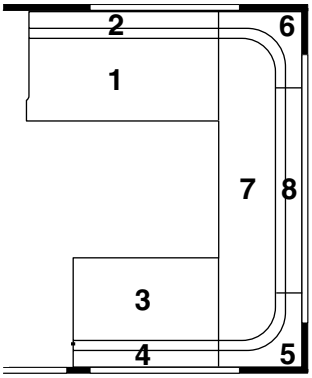

1= 0,68 m² 5= Radiekudde/Corner pillow
2= 0,38 m² 6= Radiekudde/Corner pillow
3= 0,50 m² 7= 1,23 m²
4= 0,28 m² 8= 0,56 m²

314547	Dyna bäddutfyllnad, fram	Bolster filling up, front

Sovrum 2,5

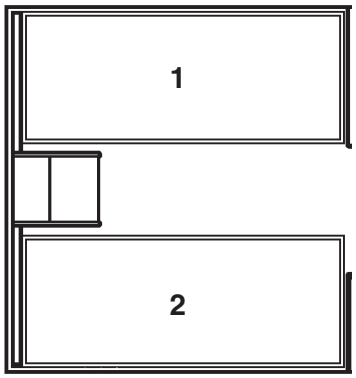

1.	314539	Dyna	Bolster
	314540	Bäddmadrass	Bedbolster
	314541	Överkast V (ange färg)	Bedspread L (specify colour)
2.	314539	Dyna	Bolster
	314540	Bäddmadrass	Bedbolster
	314542	Överkast H (ange färg)	Bedspread R (specify colour)
	313114	Överdrag spalt V-H bak (ange färg)	Covering air gap L-R rear (spec. colour)
	314525	Överdrag spalt gavel bak (u. gavelfönster, ange färg)	Covering air gap rear (without window, specify colour)
	313527	Överdrag spalt gavel bak (m. gavelfönster, ange färg)	Covering air gap rear (with window, specify colour)
	313983	Kudde 8695-6 gul	Pillow 8695-6 yellow
	314448	Kudde 8695-35 roströd	Pillow 8695-35 rust-red
	314449	Kudde 8695-62 aprikos	Pillow 8695-62 apricot
	314447	Kudde 8419-119 brun (mocka)	Pillow 8419-119 brown (suede)
	314450	Kudde 8695-89 brun	Pillow 8695-89 brown
	309608	Dyna överbäddskåp V-H-bak (tillbehör)	Bolster upper bed L-R-rear (accessory)

BK 2,5

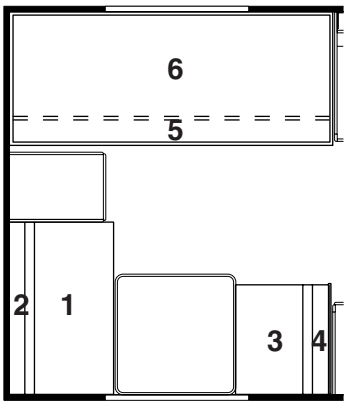

1. 0,63 m²
2. 0,40 m²
3. 0,40 m²
4. 0,25 m²
5. 1,46 m²

6.	313210	Dyna överbädd	Bolster upper bed
	313114	Överdrag spalt V-bak (ange färg)	Covering air gap L-rear (spec. colour)
	314214	Överdrag spalt gavel bak (ange färg)	Covering air gap rear (specify colour)
	309608	Dyna överbäddskåp (tillbehör)	Bolster upper bed (accessory)

DB 2,5

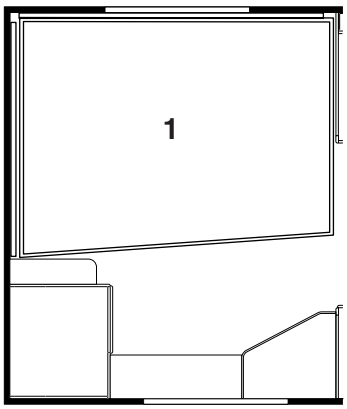

1.	314543	Dyna	Bolster
	314544	Bäddmadrass	Bedbolster
	314545	Överkast (ange färg)	Bedspread (specify colour)
	313114	Överdrag spalt V-bak (ange färg)	Covering air gap L-rear (spec. colour)
	314528	Överdrag spalt gavel bak (u. gavelfönster, ange färg)	Covering air gap rear (without window, specify colour)
	314529	Överdrag spalt gavel bak (m. gavelfönster, ange färg)	Covering air gap rear (with window, specify colour)
	313983	Kudde 8695-6 gul	Pillow 8695-6 yellow
	314448	Kudde 8695-35 roströd	Pillow 8695-35 rust-red
	314449	Kudde 8695-62 aprikos	Pillow 8695-62 apricot
	314447	Kudde 8419-119 brun (mocka)	Pillow 8419-119 brown (suede)
	314450	Kudde 8695-89 brun	Pillow 8695-89 brown
	309608	Dyna överbäddskåp V-bak (tillbehör)	Bolster upper bed L-rear (accessory)

NS 2,5

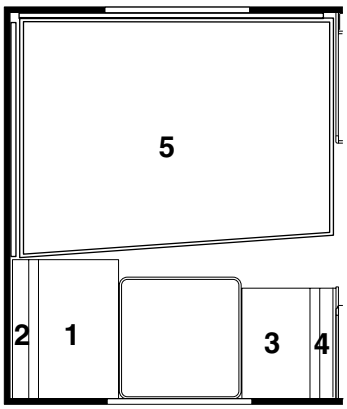

1. 0,50 m² 3. 0,40 m²
2. 0,31 m² 4. 0,25 m²

5.	314543	Dyna	Bolster
	314544	Bäddmadrass	Bedbolster
	314545	Överkast (ange färg)	Bedspread (specify colour)
	313114	Överdrag spalt V-bak (ange färg)	Covering air gap L-rear (spec. colour)
	314528	Överdrag spalt gavel bak (u. gavelfönster, ange färg)	Covering air gap rear (without window, specify colour)
	314529	Överdrag spalt gavel bak (m. gavelfönster, ange färg)	Covering air gap rear (with window, specify colour)
	313983	Kudde 8695-6 gul	Pillow 8695-6 yellow
	314448	Kudde 8695-35 roströd	Pillow 8695-35 rust-red
	314449	Kudde 8695-62 aprikos	Pillow 8695-62 apricot
	314447	Kudde 8419-119 brun (mocka)	Pillow 8419-119 brown (suede)
	314450	Kudde 8695-89 brun	Pillow 8695-89 brown
	309608	Dyna överbäddskåp V-H-bak (tillbehör)	Bolster upper bed L-R-rear (accessory)

TDB 2,5

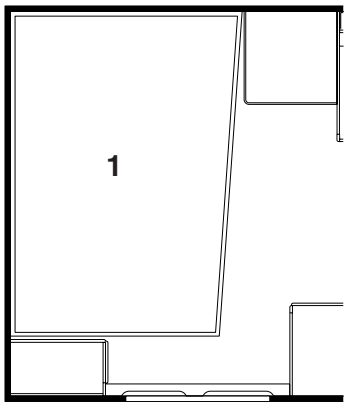

1.	314600	Dyna	Bolster
	313208	Bäddmadrass	Bedbolster
	314658	Överkast (ange färg)	Bedspread (specify colour)
	313119	Överdrag spalt V-bak (ange färg)	Covering air gap L-rear (spec. colour)
	314581	Överdrag spalt gavel bak (ange färg)	Covering air gap rear (specify colour)
	313983	Kudde 8695-6 gul	Pillow 8695-6 yellow
	314448	Kudde 8695-35 roströd	Pillow 8695-35 rust-red
	314449	Kudde 8695-62 aprikos	Pillow 8695-62 apricot
	314447	Kudde 8419-119 brun (mocka)	Pillow 8419-119 brown (suede)
	314450	Kudde 8695-89 brun	Pillow 8695-89 brown
	309608	Dyna överbäddskåp V-bak (tillbehör)	Bolster upper bed L-rear (accessory)

Sittgrupp fram

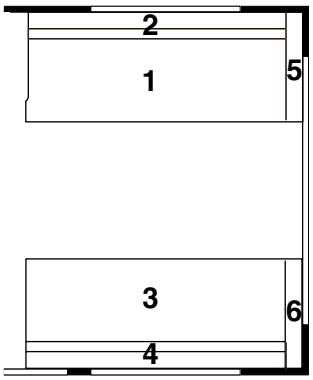

1= 1,03 m² 4= 0,45 m²
2= 0,56 m² 5= 0,23 m²
3= 0,85 m² 6= 0,23 m²

Rundsittgrupp fram

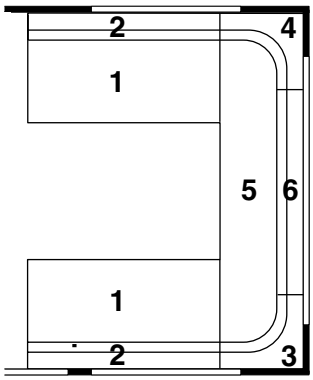

1= 0,68 m² 4= Radiekudde/ Corner pillow
2= 0,38 m²
3= Radiekudde/ Corner pillow 5= 1,10 m²
6= 0,47 m²

Förenklad rundsittgrupp

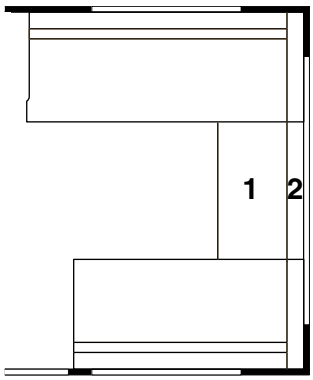

1= 0,39 m²
2= 0,30 m²

560 CTH DB

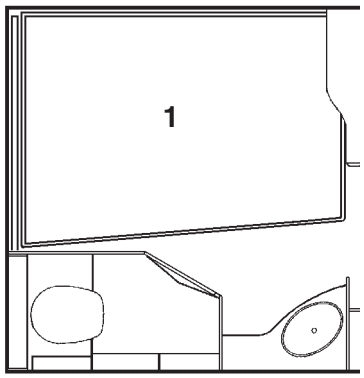

1.	313207	Dyna	Bolster
	313208	Bäddmadrass	Bedbolster
	313209	Överkast (ange färg)	Bedspread (specify colour)
	313114	Överdrag spalt V-bak (ange färg)	Covering air gap L-rear (spec. colour)
	313116	Överdrag spalt gavel bak (u. gavelfönster, ange färg)	Covering air gap rear (without window, specify colour)
	313661	Överdrag spalt gavel bak (m. gavelfönster, ange färg)	Covering air gap rear (with window, specify colour)
	313983	Kudde 8695-6 gul	Pillow 8695-6 yellow
	314448	Kudde 8695-35 roströd	Pillow 8695-35 rust-red
	314449	Kudde 8695-62 aprikos	Pillow 8695-62 apricot
	314447	Kudde 8419-119 brun (mocka)	Pillow 8419-119 brown (suede)
	314450	Kudde 8695-89 brun	Pillow 8695-89 brown
	309608	Dyna överbäddskåp V-bak (tillbehör)	Bolster upper bed L-rear (accessory)

Rundsittgrupp fram 2,5

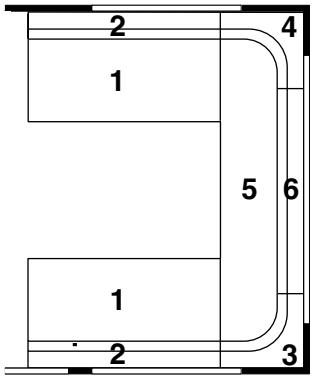

1= 0,68 m²
2= 0,38 m²
3= Radiekudde/ Corner pillow
4= Radiekudde/ Corner pillow
5= 1,23 m²
6= 0,56 m²

314547	Dyna bäddutfyllnad, fram	Bolster filling up, front

560 CTH DB 2,5

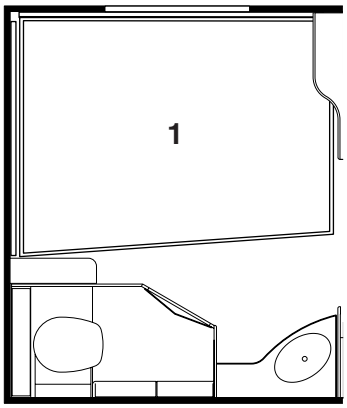

1.	314543	Dyna	Bolster
	314544	Bäddmadrass	Bedbolster
	314545	Överkast (ange färg)	Bedspread (specify colour)
	313114	Överdrag spalt V-bak (ange färg)	Covering air gap L-rear (spec. colour)
	314528	Överdrag spalt gavel bak (u. gavelfönster, ange färg)	Covering air gap rear (without window, specify colour)
	314529	Överdrag spalt gavel bak (m. gavelfönster, ange färg)	Covering air gap rear (with window, specify colour)
	313983	Kudde 8695-6 gul	Pillow 8695-6 yellow
	314448	Kudde 8695-35 roströd	Pillow 8695-35 rust-red
	314449	Kudde 8695-62 aprikos	Pillow 8695-62 apricot
	314447	Kudde 8419-119 brun (mocka)	Pillow 8419-119 brown (suede)
	314450	Kudde 8695-89 brun	Pillow 8695-89 brown
	309608	Dyna överbäddskåp V-bak (tillbehör)	Bolster upper bed L-rear (accessory)

Sittgrupp fram

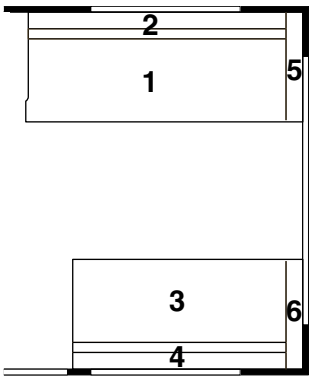

1= 1,03 m² 4= 0,45 m²
2= 0,56 m² 5= 0,23 m²
3= 0,85 m² 6= 0,23 m²

Rundsittgrupp fram

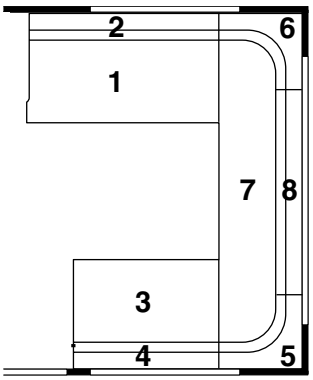

1= 0,68 m² 5= Radiekudde/Corner pillow
2= 0,38 m² 6= Radiekudde/Corner pillow
3= 0,50 m² 7= 1,10 m²
4= 0,28 m² 8= 0,47 m²

Förenklad rundsittgrupp

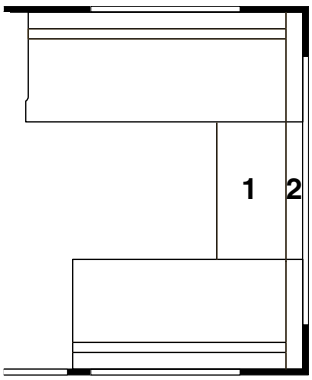

1= 0,39 m²
2= 0,30 m²

SG

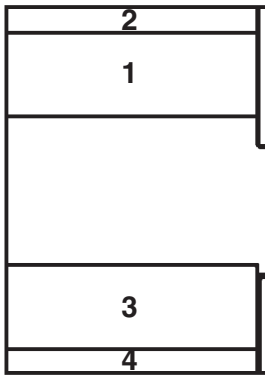

1. 0,93 m²
2. 0,52 m²
3. 0,93 m²
4. 0,52 m²

309568	Dyna överbäddskåp gav. bak (tillbeh.)	Bolster upper bed gable (accessory)
309608	Dyna överbäddskåp V-H-bak (tillbehör)	Bolster upper bed L-R-rear (accessory)

Sovrum

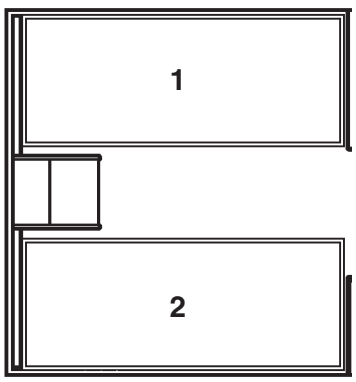

1.	313203	Dyna	Bolster
	313204	Bäddmadrass	Bedbolster
	313205	Överkast V (ange färg)	Bedspread L (specify colour)
2.	313203	Dyna	Bolster
	313204	Bäddmadrass	Bedbolster
	313206	Överkast H (ange färg)	Bedspread R (specify colour)
	313114	Överdrag spalt V-H bak (ange färg)	Covering air gap L-R rear (spec. colour)
	313121	Överdrag spalt gavel bak (u. gavelfönster, ange färg)	Covering air gap rear (without window, specify colour)
	313115	Överdrag spalt gavel bak (m. gavelfönster, ange färg)	Covering air gap rear (with window, specify colour)
	313983	Kudde 8695-6 gul	Pillow 8695-6 yellow
	314448	Kudde 8695-35 roströd	Pillow 8695-35 rust-red
	314449	Kudde 8695-62 aprikos	Pillow 8695-62 apricot
	314447	Kudde 8419-119 brun (mocka)	Pillow 8419-119 brown (suede)
	314450	Kudde 8695-89 brun	Pillow 8695-89 brown
	309568	Dyna överbäddskåp gav. bak (tillbeh.)	Bolster upper bed gable (accessory)
	309608	Dyna överbäddskåp V-H-bak (tillbehör)	Bolster upper bed L-R-rear (accessory)

BK

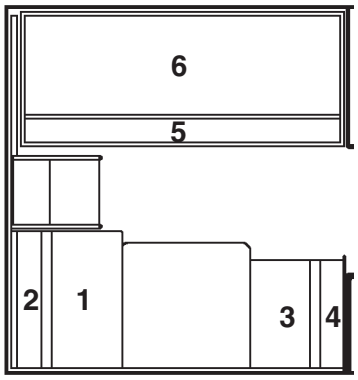

1. 0,50 m²
2. 0,31 m²
3. 0,40 m²
4. 0,25 m²
5. 1,46 m²

6. 313210	Dyna överbädd	Bolster upper bed
313114	Överdrag spalt V-bak (ange färg)	Covering air gap L-rear (spec. colour)
314214	Överdrag spalt gavel bak (ange färg)	Covering air gap rear (specify colour)
309608	Dyna överbäddskåp (tillbehör)	Bolster upper bed (accessory)

DB

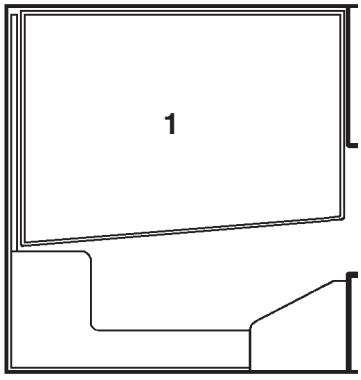

1. 313207	Dyna	Bolster
313208	Bäddmadrass	Bedbolster
313209	Överkast (ange färg)	Bedspread (specify colour)
313114	Överdrag spalt V-bak (ange färg)	Covering air gap L-rear (spec. colour)
313116	Överdrag spalt gavel bak (ange färg)	Covering air gap rear (specify colour)
313983	Kudde 8695-6 gul	Pillow 8695-6 yellow
314448	Kudde 8695-35 roströd	Pillow 8695-35 rust-red
314449	Kudde 8695-62 aprikos	Pillow 8695-62 apricot
314447	Kudde 8419-119 brun (mocka)	Pillow 8419-119 brown (suede)
314450	Kudde 8695-89 brun	Pillow 8695-89 brown
309568	Dyna överbäddskåp gav. bak (tillbeh.)	Bolster upper bed gable (accessory)
309608	Dyna överbäddskåp V-H-bak (tillbehör)	Bolster upper bed L-R-rear (accessory)

NS

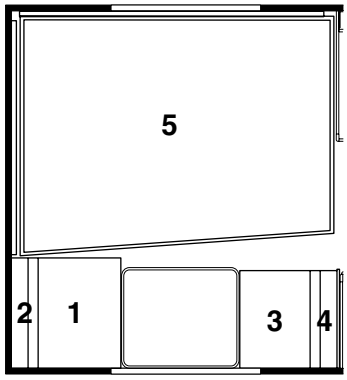

1 0,40 m² 3. 0,35 m²
2. 0,25 m² 4. 0,22 m²

5. 313207	Dyna	Bolster
313208	Bäddmadrass	Bedbolster
313209	Överkast (ange färg)	Bedspread (specify colour)
313114	Överdrag spalt V-bak (ange färg)	Covering air gap L-rear (spec. colour)
313116	Överdrag spalt gavel bak (ange färg)	Covering air gap rear (specify colour)
313983	Kudde 8695-6 gul	Pillow 8695-6 yellow
314448	Kudde 8695-35 roströd	Pillow 8695-35 rust-red
314449	Kudde 8695-62 aprikos	Pillow 8695-62 apricot
314447	Kudde 8419-119 brun (mocka)	Pillow 8419-119 brown (suede)
314450	Kudde 8695-89 brun	Pillow 8695-89 brown
309568	Dyna överbäddskåp gav. bak (tillbeh.)	Bolster upper bed gable (accessory)
309608	Dyna överbäddskåp V-H-bak (tillbehör)	Bolster upper bed L-R-rear (accessory)

TDB

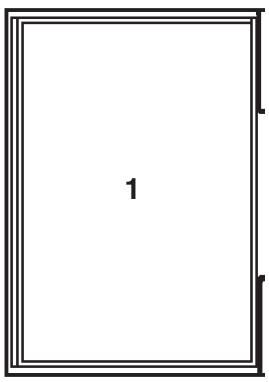

1. 313212	Dyna	Bolster
313213	Bäddmadrass	Bedbolster
313289	Överkast (ange färg)	Bedspread (specify colour)
313119	Överdrag spalt H-bak (ange färg)	Covering air gap L-rear (spec. colour)
313120	Överdrag spalt V-bak (ange färg)	Covering air gap R-rear (spec. colour)
313115	Överdrag spalt gavel bak (ange färg)	Covering air gap rear (specify colour)
313983	Kudde 8695-6 gul	Pillow 8695-6 yellow
314448	Kudde 8695-35 roströd	Pillow 8695-35 rust-red
314449	Kudde 8695-62 aprikos	Pillow 8695-62 apricot
314447	Kudde 8419-119 brun (mocka)	Pillow 8419-119 brown (suede)
314450	Kudde 8695-89 brun	Pillow 8695-89 brown
309568	Dyna överbäddskåp gav. bak (tillbeh.)	Bolster upper bed gable (accessory)
309608	Dyna överbäddskåp V-H-bak (tillbehör)	Bolster upper bed L-R-rear (accessory)

Rundsittgrupp fram 2,5

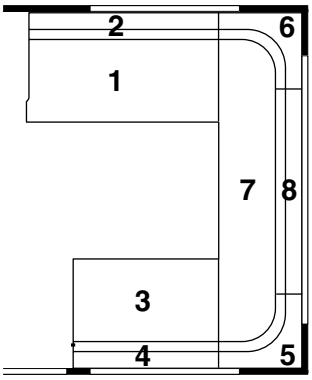

1= 0,68 m² 5= Radiekudde/Corner pillow
2= 0,38 m² 6= Radiekudde/Corner pillow
3= 0,50 m² 7= 1,23 m²
4= 0,28 m² 8= 0,56 m²

314547	Dyna bäddutfyllnad, fram	Bolster filling up, front

Sovrum 2,5

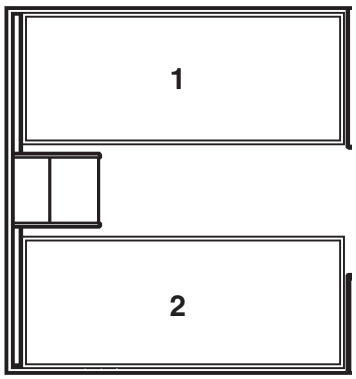

1.	314539	Dyna	Bolster
	314540	Bäddmadrass	Bedbolster
	314541	Överkast V (ange färg)	Bedspread L (specify colour)
2.	314539	Dyna	Bolster
	314540	Bäddmadrass	Bedbolster
	314542	Överkast H (ange färg)	Bedspread R (specify colour)
	313114	Överdrag spalt V-H bak (ange färg)	Covering air gap L-R rear (spec. colour)
	314525	Överdrag spalt gavel bak (u. gavelfönster, ange färg)	Covering air gap rear (without window, specify colour)
	313527	Överdrag spalt gavel bak (m. gavelfönster, ange färg)	Covering air gap rear (with window, specify colour)
	313983	Kudde 8695-6 gul	Pillow 8695-6 yellow
	314448	Kudde 8695-35 roströd	Pillow 8695-35 rust-red
	314449	Kudde 8695-62 aprikos	Pillow 8695-62 apricot
	314447	Kudde 8419-119 brun (mocka)	Pillow 8419-119 brown (suede)
	314450	Kudde 8695-89 brun	Pillow 8695-89 brown
	309608	Dyna överbäddskåp V-H-bak (tillbehör)	Bolster upper bed L-R-rear (accessory)

BK 2,5

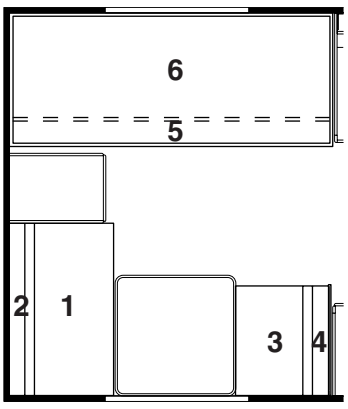

1. 0,63 m²
2. 0,40 m²
3. 0,40 m²
4. 0,25 m²
5. 1,46 m²

6. 313210	Dyna överbädd	Bolster upper bed
313114	Överdrag spalt V-bak (ange färg)	Covering air gap L-rear (spec. colour)
314214	Överdrag spalt gavel bak (ange färg)	Covering air gap rear (specify colour)
309608	Dyna överbäddskåp (tillbehör)	Bolster upper bed (accessory)

DB 2,5

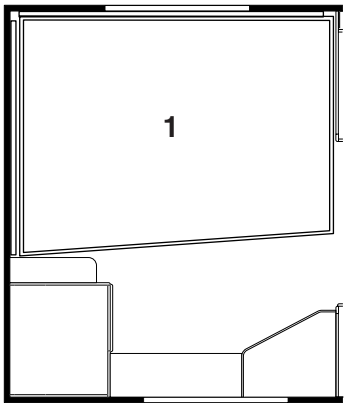

1.	314543	Dyna	Bolster
	314544	Bäddmadrass	Bedbolster
	314545	Överkast (ange färg)	Bedspread (specify colour)
	313114	Överdrag spalt V-bak (ange färg)	Covering air gap L-rear (spec. colour)
	314528	Överdrag spalt gavel bak (u. gavelfönster, ange färg)	Covering air gap rear (without window, specify colour)
	314529	Överdrag spalt gavel bak (m. gavelfönster, ange färg)	Covering air gap rear (with window, specify colour)
	313983	Kudde 8695-6 gul	Pillow 8695-6 yellow
	314448	Kudde 8695-35 roströd	Pillow 8695-35 rust-red
	314449	Kudde 8695-62 aprikos	Pillow 8695-62 apricot
	314447	Kudde 8419-119 brun (mocka)	Pillow 8419-119 brown (suede)
	314450	Kudde 8695-89 brun	Pillow 8695-89 brown
	309608	Dyna överbäddskåp V-bak (tillbehör)	Bolster upper bed L-rear (accessory)

NS 2,5

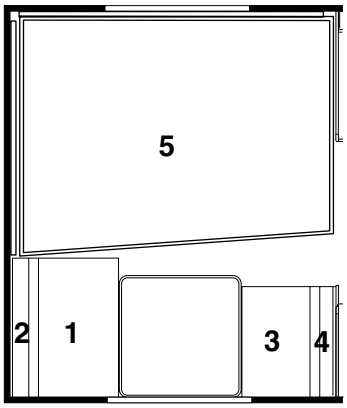

1. 0,50 m² 3. 0,40 m²
2. 0,31 m² 4. 0,25 m²

5.	314543	Dyna	Bolster
	314544	Bäddmadrass	Bedbolster
	314545	Överkast (ange färg)	Bedspread (specify colour)
	313114	Överdrag spalt V-bak (ange färg)	Covering air gap L-rear (spec. colour)
	314528	Överdrag spalt gavel bak (u. gavelfönster, ange färg)	Covering air gap rear (without window, specify colour)
	314529	Överdrag spalt gavel bak (m. gavelfönster, ange färg)	Covering air gap rear (with window, specify colour)
	313983	Kudde 8695-6 gul	Pillow 8695-6 yellow
	314448	Kudde 8695-35 roströd	Pillow 8695-35 rust-red
	314449	Kudde 8695-62 aprikos	Pillow 8695-62 apricot
	314447	Kudde 8419-119 brun (mocka)	Pillow 8419-119 brown (suede)
	314450	Kudde 8695-89 brun	Pillow 8695-89 brown
	309608	Dyna överbäddskåp V-H-bak (tillbehör)	Bolster upper bed L-R-rear (accessory)

Sittgrupp fram

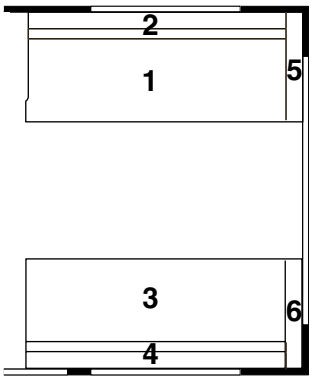

1= 1,03 m² 4= 0,45 m²
2= 0,56 m² 5= 0,23 m²
3= 0,85 m² 6= 0,23 m²

Rundsittgrupp fram

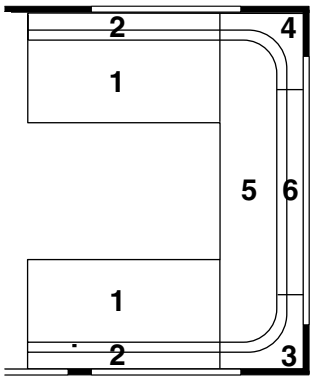

1= 0,68 m² 4= Radiekudde/ Corner pillow
2= 0,38 m²
3= Radiekudde/ Corner pillow 5= 1,10 m²
6= 0,47 m²

SG

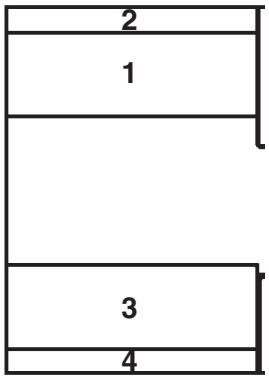

1. 0,93 m²
2. 0,52 m²
3. 0,93 m²
4. 0,52 m²

309568	Dyna överbäddskåp gav. bak (tillbeh.)	Bolster upper bed gable (accessory)
309608	Dyna överbäddskåp V-H-bak (tillbehör)	Bolster upper bed L-R-rear (accessory)

Sovrum

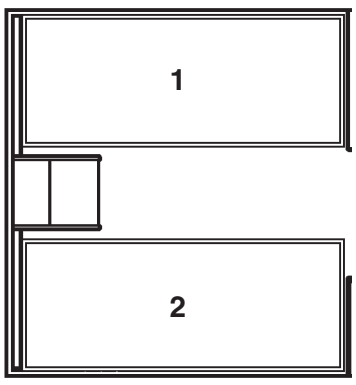

1.	313203	Dyna	Bolster
	313204	Bäddmadrass	Bedbolster
	313205	Överkast V (ange färg)	Bedspread L (specify colour)
2.	313203	Dyna	Bolster
	313204	Bäddmadrass	Bedbolster
	313206	Överkast H (ange färg)	Bedspread R (specify colour)
	313114	Överdrag spalt V-H bak (ange färg)	Covering air gap L-R rear (spec. colour)
	313121	Överdrag spalt gavel bak (u. gavelfönster, ange färg)	Covering air gap rear (without window, specify colour)
	313115	Överdrag spalt gavel bak (m. gavelfönster, ange färg)	Covering air gap rear (with window, specify colour)
	313983	Kudde 8695-6 gul	Pillow 8695-6 yellow
	314448	Kudde 8695-35 roströd	Pillow 8695-35 rust-red
	314449	Kudde 8695-62 aprikos	Pillow 8695-62 apricot
	314447	Kudde 8419-119 brun (mocka)	Pillow 8419-119 brown (suede)
	314450	Kudde 8695-89 brun	Pillow 8695-89 brown
	309568	Dyna överbäddskåp gav. bak (tillbeh.)	Bolster upper bed gable (accessory)
	309608	Dyna överbäddskåp V-H-bak (tillbehör)	Bolster upper bed L-R-rear (accessory)

BK

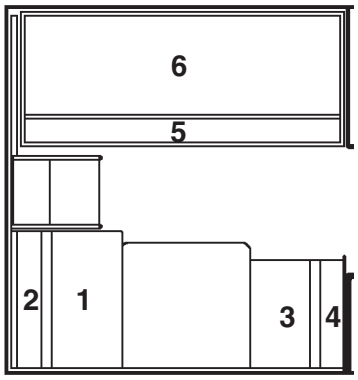

1. 0,50 m²
2. 0,31 m²
3. 0,40 m²
4. 0,25 m²
5. 1,46 m²

6. 313210	Dyna överbädd	Bolster upper bed
313114	Överdrag spalt V-bak (ange färg)	Covering air gap L-rear (spec. colour)
314214	Överdrag spalt gavel bak (ange färg)	Covering air gap rear (specify colour)
309608	Dyna överbäddskåp (tillbehör)	Bolster upper bed (accessory)

DB

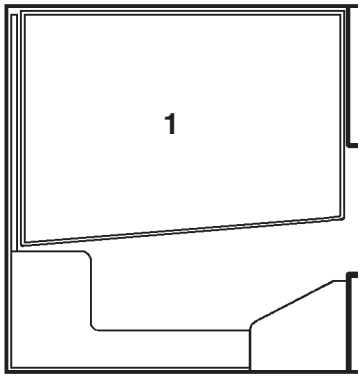

1. 313207	Dyna	Bolster
313208	Bäddmadrass	Bedbolster
313209	Överkast (ange färg)	Bedspread (specify colour)
313114	Överdrag spalt V-bak (ange färg)	Covering air gap L-rear (spec. colour)
313116	Överdrag spalt gavel bak (ange färg)	Covering air gap rear (specify colour)
313983	Kudde 8695-6 gul	Pillow 8695-6 yellow
314448	Kudde 8695-35 roströd	Pillow 8695-35 rust-red
314449	Kudde 8695-62 aprikos	Pillow 8695-62 apricot
314447	Kudde 8419-119 brun (mocka)	Pillow 8419-119 brown (suede)
314450	Kudde 8695-89 brun	Pillow 8695-89 brown
309568	Dyna överbäddskåp gav. bak (tillbeh.)	Bolster upper bed gable (accessory)
309608	Dyna överbäddskåp V-H-bak (tillbehör)	Bolster upper bed L-R-rear (accessory)

NS

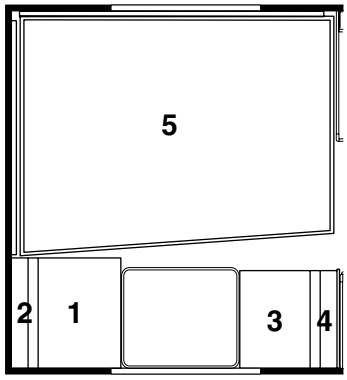

1 0,40 m² 3. 0,35 m²
2. 0,25 m² 4. 0,22 m²

5. 313207	Dyna	Bolster
313208	Bäddmadrass	Bedbolster
313209	Överkast (ange färg)	Bedspread (specify colour)
313114	Överdrag spalt V-bak (ange färg)	Covering air gap L-rear (spec. colour)
313116	Överdrag spalt gavel bak (ange färg)	Covering air gap rear (specify colour)
313983	Kudde 8695-6 gul	Pillow 8695-6 yellow
314448	Kudde 8695-35 roströd	Pillow 8695-35 rust-red
314449	Kudde 8695-62 aprikos	Pillow 8695-62 apricot
314447	Kudde 8419-119 brun (mocka)	Pillow 8419-119 brown (suede)
314450	Kudde 8695-89 brun	Pillow 8695-89 brown
309568	Dyna överbäddskåp gav. bak (tillbeh.)	Bolster upper bed gable (accessory)
309608	Dyna överbäddskåp V-H-bak (tillbehör)	Bolster upper bed L-R-rear (accessory)

TDB

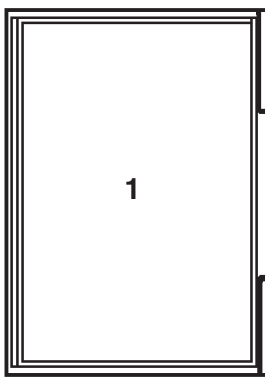

1. 313212	Dyna	Bolster
313213	Bäddmadrass	Bedbolster
313289	Överkast (ange färg)	Bedspread (specify colour)
313119	Överdrag spalt H-bak (ange färg)	Covering air gap L-rear (spec. colour)
313120	Överdrag spalt V-bak (ange färg)	Covering air gap R-rear (spec. colour)
313115	Överdrag spalt gavel bak (ange färg)	Covering air gap rear (specify colour)
313983	Kudde 8695-6 gul	Pillow 8695-6 yellow
314448	Kudde 8695-35 roströd	Pillow 8695-35 rust-red
314449	Kudde 8695-62 aprikos	Pillow 8695-62 apricot
314447	Kudde 8419-119 brun (mocka)	Pillow 8419-119 brown (suede)
314450	Kudde 8695-89 brun	Pillow 8695-89 brown
309568	Dyna överbäddskåp gav. bak (tillbeh.)	Bolster upper bed gable (accessory)
309608	Dyna överbäddskåp V-H-bak (tillbehör)	Bolster upper bed L-R-rear (accessory)

Rundsittgrupp fram 2,5

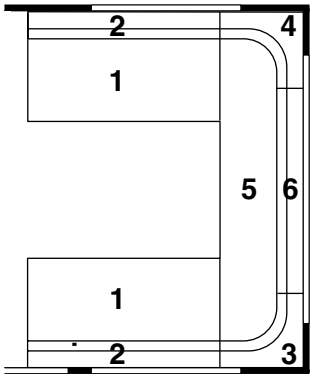

1= 0,68 m²
2= 0,38 m²
3= Radiekudde/ Corner pillow
4= Radiekudde/ Corner pillow
5= 1,23 m²
6= 0,56 m²

314547	Dyna bäddutfyllnad, fram	Bolster filling up, front

Sovrum 2,5

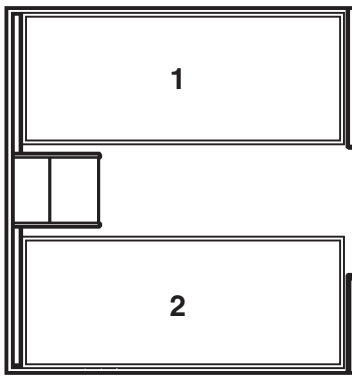

1.	314539	Dyna	Bolster
	314540	Bäddmadrass	Bedbolster
	314541	Överkast V (ange färg)	Bedspread L (specify colour)
2.	314539	Dyna	Bolster
	314540	Bäddmadrass	Bedbolster
	314542	Överkast H (ange färg)	Bedspread R (specify colour)
	313114	Överdrag spalt V-H bak (ange färg)	Covering air gap L-R rear (spec. colour)
	314525	Överdrag spalt gavel bak (u. gavelfönster, ange färg)	Covering air gap rear (without window, specify colour)
	313527	Överdrag spalt gavel bak (m. gavelfönster, ange färg)	Covering air gap rear (with window, specify colour)
	313983	Kudde 8695-6 gul	Pillow 8695-6 yellow
	314448	Kudde 8695-35 roströd	Pillow 8695-35 rust-red
	314449	Kudde 8695-62 aprikos	Pillow 8695-62 apricot
	314447	Kudde 8419-119 brun (mocka)	Pillow 8419-119 brown (suede)
	314450	Kudde 8695-89 brun	Pillow 8695-89 brown
	309608	Dyna överbäddskåp V-H-bak (tillbehör)	Bolster upper bed L-R-rear (accessory)

BK 2,5

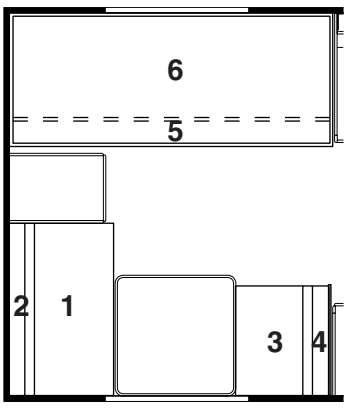

1. 0,63 m²
2. 0,40 m²
3. 0,40 m²
4. 0,25 m²
5. 1,46 m²

6. 313210	Dyna överbädd	Bolster upper bed
313114	Överdrag spalt V-bak (ange färg)	Covering air gap L-rear (spec. colour)
314214	Överdrag spalt gavel bak (ange färg)	Covering air gap rear (specify colour)
309608	Dyna överbäddskåp (tillbehör)	Bolster upper bed (accessory)

DB 2,5

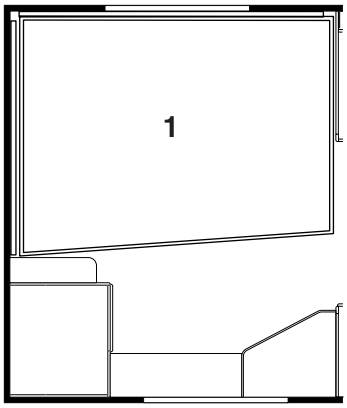

1.	314543	Dyna	Bolster
	314544	Bäddmadrass	Bedbolster
	314545	Överkast (ange färg)	Bedspread (specify colour)
	313114	Överdrag spalt V-bak (ange färg)	Covering air gap L-rear (spec. colour)
	314528	Överdrag spalt gavel bak (u. gavelfönster, ange färg)	Covering air gap rear (without window, specify colour)
	314529	Överdrag spalt gavel bak (m. gavelfönster, ange färg)	Covering air gap rear (with window, specify colour)
	313983	Kudde 8695-6 gul	Pillow 8695-6 yellow
	314448	Kudde 8695-35 roströd	Pillow 8695-35 rust-red
	314449	Kudde 8695-62 aprikos	Pillow 8695-62 apricot
	314447	Kudde 8419-119 brun (mocka)	Pillow 8419-119 brown (suede)
	314450	Kudde 8695-89 brun	Pillow 8695-89 brown
	309608	Dyna överbäddskåp V-bak (tillbehör)	Bolster upper bed L-rear (accessory)

NS 2,5

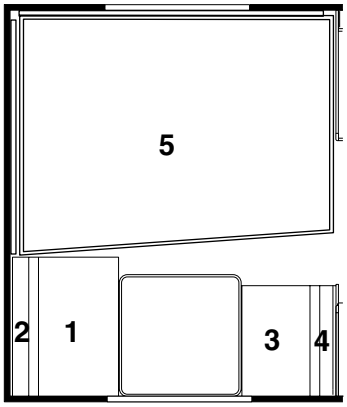

1. 0,50 m² 3. 0,40 m²
2. 0,31 m² 4. 0,25 m²

5.	314543	Dyna	Bolster
	314544	Bäddmadrass	Bedbolster
	314545	Överkast (ange färg)	Bedspread (specify colour)
	313114	Överdrag spalt V-bak (ange färg)	Covering air gap L-rear (spec. colour)
	314528	Överdrag spalt gavel bak (u. gavelfönster, ange färg)	Covering air gap rear (without window, specify colour)
	314529	Överdrag spalt gavel bak (m. gavelfönster, ange färg)	Covering air gap rear (with window, specify colour)
	313983	Kudde 8695-6 gul	Pillow 8695-6 yellow
	314448	Kudde 8695-35 roströd	Pillow 8695-35 rust-red
	314449	Kudde 8695-62 aprikos	Pillow 8695-62 apricot
	314447	Kudde 8419-119 brun (mocka)	Pillow 8419-119 brown (suede)
	314450	Kudde 8695-89 brun	Pillow 8695-89 brown
	309608	Dyna överbäddskåp V-H-bak (tillbehör)	Bolster upper bed L-R-rear (accessory)

Sittgrupp fram

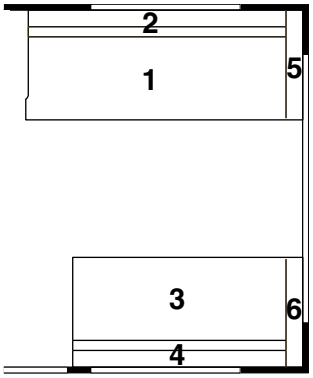

1= 1,03 m² 4= 0,45 m²
2= 0,56 m² 5= 0,23 m²
3= 0,85 m² 6= 0,23 m²

Rundsittgrupp fram

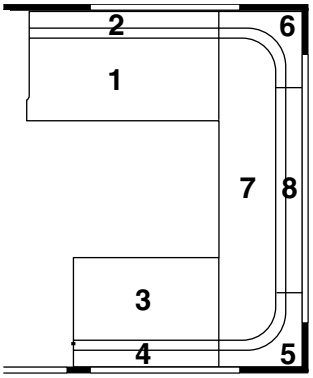

1= 0,68 m² 5= Radiekudde/Corner pillow
2= 0,38 m² 6= Radiekudde/Corner pillow
3= 0,50 m² 7= 1,10 m²
4= 0,28 m² 8= 0,47 m²

620 CTX M-grupp

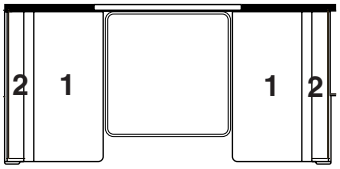

1. 0,51 m²
2. 0,32 m²

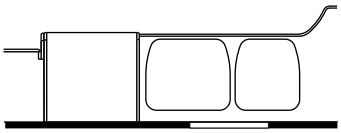

	309608	Dyna överbäddskåp (tillbehör)	Bolster upper bed (accessory)

620 CTX DB

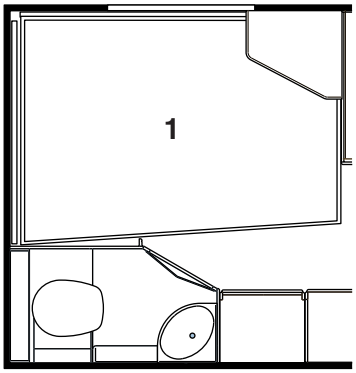

1.	313207	Dyna	Bolster
	313208	Bäddmadrass	Bedbolster
	313209	Överkast (ange färg)	Bedspread (specify colour)
	313114	Överdrag spalt V-bak (ange färg)	Covering air gap L-rear (spec. colour)
	313116	Överdrag spalt gavel bak (u. gavelfönster, ange färg)	Covering air gap rear (without window, specify colour)
	313661	Överdrag spalt gavel bak (m. gavelfönster, ange färg)	Covering air gap rear (with window, specify colour)
	313983	Kudde 8695-6 gul	Pillow 8695-6 yellow
	314448	Kudde 8695-35 roströd	Pillow 8695-35 rust-red
	314449	Kudde 8695-62 aprikos	Pillow 8695-62 apricot
	314447	Kudde 8419-119 brun (mocka)	Pillow 8419-119 brown (suede)
	314450	Kudde 8695-89 brun	Pillow 8695-89 brown
	309608	Dyna överbäddskåp V-bak (tillbehör)	Bolster upper bed L-rear (accessory)

Rundsittgrupp fram 2,5

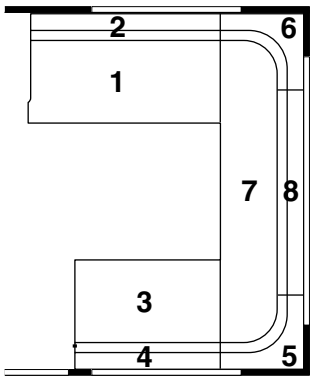

1= 0,68 m² 5= Radiekudde/Corner pillow
2= 0,38 m² 6= Radiekudde/Corner pillow
3= 0,50 m² 7= 1,23 m²
4= 0,28 m² 8= 0,56 m²

314547 Dyna bäddutfyllnad, fram — Bolster filling up, front

620 CTX M-grupp

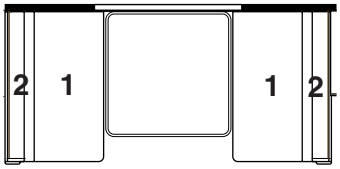

1. 0,51 m²
2. 0,32 m²

309608 Dyna överbäddskåp (tillbehör) — Bolster upper bed (accessory)

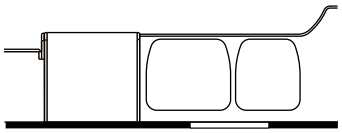

620 CTX DB 2,5

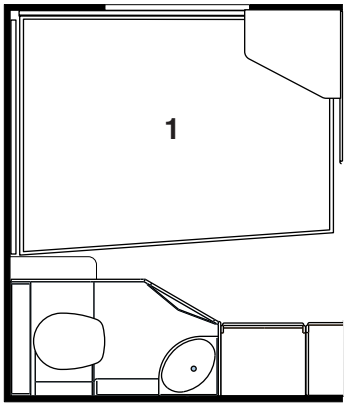

1. 314543 Dyna — Bolster
   314544 Bäddmadrass — Bedbolster
   314545 Överkast (ange färg) — Bedspread (specify colour)

313114 Överdrag spalt V-bak (ange färg) — Covering air gap L-rear (spec. colour)
314528 Överdrag spalt gavel bak (u. gavelfönster, ange färg) — Covering air gap rear (without window, specify colour)
314529 Överdrag spalt gavel bak (m. gavelfönster, ange färg) — Covering air gap rear (with window, specify colour)

313983 Kudde 8695-6 gul — Pillow 8695-6 yellow
314448 Kudde 8695-35 roströd — Pillow 8695-35 rust-red
314449 Kudde 8695-62 aprikos — Pillow 8695-62 apricot
314447 Kudde 8419-119 brun (mocka) — Pillow 8419-119 brown (suede)
314450 Kudde 8695-89 brun — Pillow 8695-89 brown

309608 Dyna överbäddskåp V-bak (tillbehör) — Bolster upper bed L-rear (accessory)

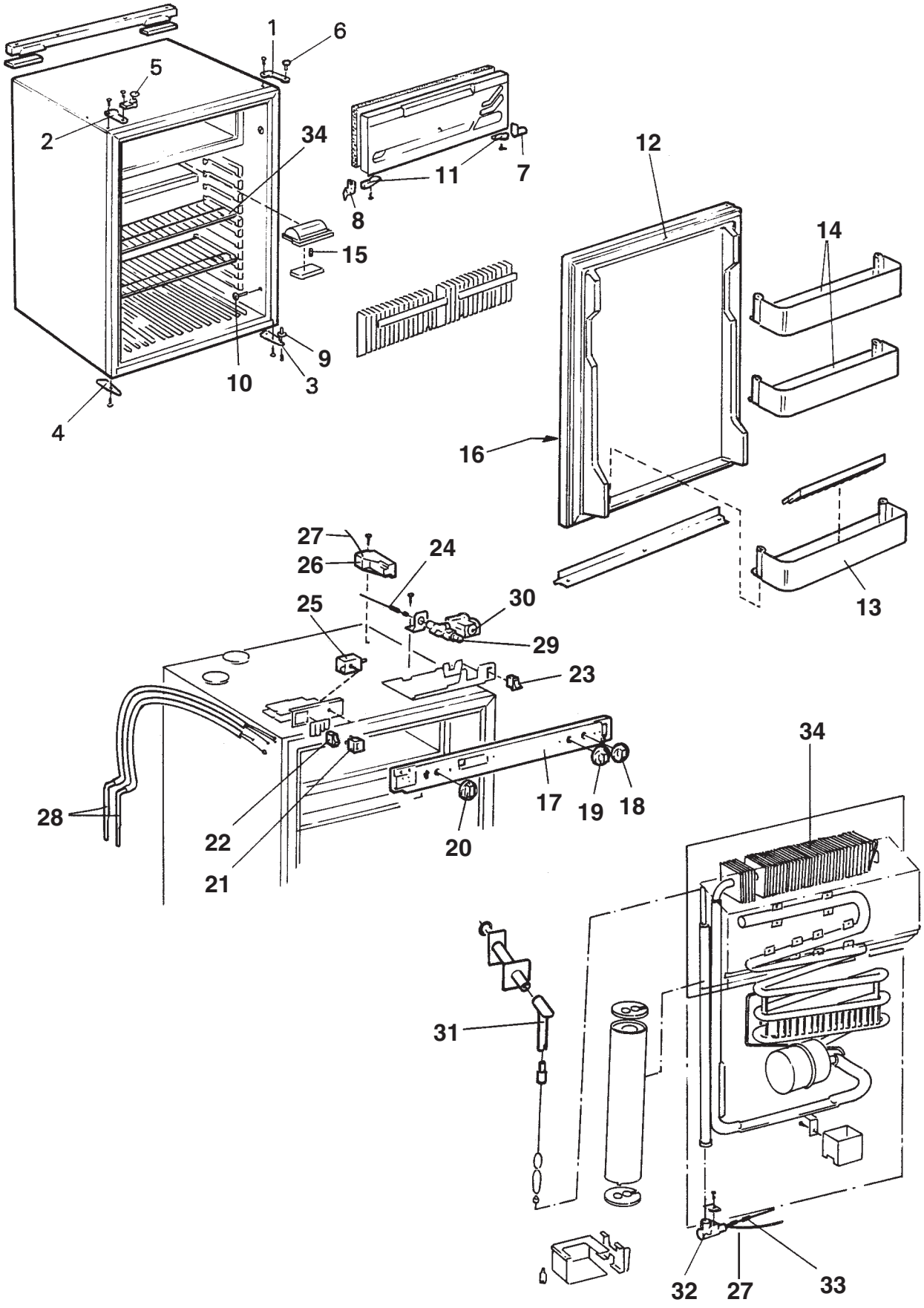
1
6
5
2
34
11
7
8
15
12
14
9
10
3
4
16
27
26
24
25
30
29
23
28
22
21
20
17
19
18
34
31
32
27
33

Pos Fig	Det. nr Part. No	Ingår/Fitted 520 alla mod.	560 alla mod.	590 E alla mod.	590 GSE			Benämning	Description
	401275	x	x	x	x			Kylskåp kpl.	Refrigerator cpl.
1	401276	x	x	x	x			Gångjärn övre H	Hinge, upper R
2	401277	x	x	x	x			Gångjärn övre V	Hinge, upper L
3	401278	x	x	x	x			Gångjärn undre H	Hinge, under R
4	401279	x	x	x	x			Gångjärn undre V	Hinge, under L
5	401280	x	x	x	x			Transportsäkring	Safety lock
6	401281	x	x	x	x			Skruv, övre	Screw, upper
7	401283	x	x	x	x			Lager H	Bearing R
8	401284	x	x	x	x			Lager V	Bearing L
9	401282	x	x	x	x			Skruv, undre	Screw, under
10	401285	x	x	x	x			Lock	Cap
11	400532	x	x	x	x			Ledvinkel	Elbow hinge
12	401287	x	x	x	x			Dörr kpl.	Door cpl.
13	401288	x	x	x	x			Hylla undre	Shelf, under
14	401289	x	x	x	x			Hylla övre	Shelf, upper
15	401286	x	x	x	x			Glödlampa	Bulb
16	320658	x	x	x	x			Skiva kyl	Front
17	401290	x	x	x	x			Panel	Panel
18	401291	x	x	x	x			Ratt gastermostat	Knob thermostat
19	401292	x	x	x	x			Ratt tändsäkring	Knob safety valve
20	401293	x	x	x	x			Ratt termostat	Knob thermostat
21	401184	x	x	x	x			Strömställare 220V	Switch 220V
22	401183	x	x	x	x			Strömställare 12V	Switch 12V
23	401186	x	x	x	x			Strömställare	Switch
24	401294	x	x	x	x			Termoelement	Thermocouple
25	401295	x	x	x	x			Termostat el	Thermostat electric
26	706142	x	x	x	x			Tändare	Lighter
--	801223	x	x	x	x			Kopplingsschema d:o	Circuit diagram d:o
27	401296	x	x	x	x			Tändkabel	Cable
28	401297	x	x	x	x			Elpatron 230 V	Electric heater 230 V
28	401298	x	x	x	x			Elpatron 12V	Electric heater 12V
29	401299	x	x	x	x			Tändsäkring	Safety valve
30	400920	x	x	x	x			Termostat gasol	Thermostat gas
31	401301	x	x	x	x			Rör avgas	Exhaust pipe
32	400977	x	x	x	x			Brännare	Burner
33	400588	x	x	x	x			Munstycke	Bleed
34	401302	x	x	x	x			Kylapparat	Refrigerator unit
35	401221	x	x	x	x			Hållare bygel	Holder

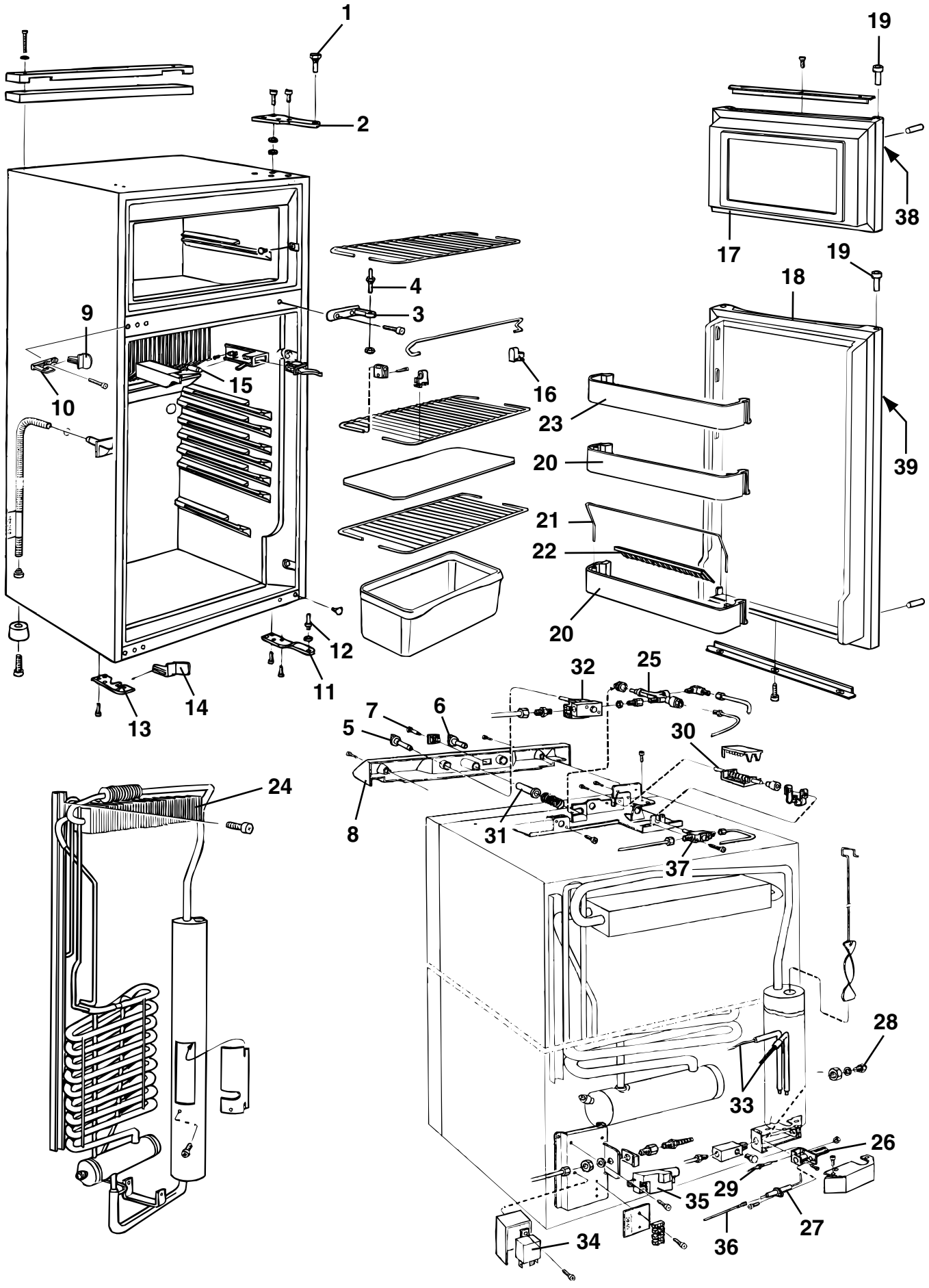
1
2
19
38
17
19
18
4
3
9
15
16
10
23
39
20
21
22
20
12
11
13
14
32
25
7
6
5
30
24
8
31
37
28
33
26
29
35
27
34
36

Pos Fig	Det. nr Part. No	Ingår/Fitted 520 CTH	560 CTH alla mod.	590 E alla mod.	590 GSE	620 alla mod.	620 CTX alla mod.	Benämning	Description
	401372	T	T	T	T	x	x	Kylskåp kpl.	Refrigerator cpl.
1	401379	T	T	T	T	x	x	Gångledstapp övre	Axis of a hinge, upper
2	401434	T	T	T	T	x	x	Gångled övre H	Hinge, upper R
3	401381	T	T	T	T	x	x	Gångled mittersta	Hinge, middle
4	401382	T	T	T	T	x	x	Gångledstapp mittersta	Axis of a hinge, middle
5	401423	T	T	T	T	x	x	Ratt termostat	Knob thermostat
6	401424	T	T	T	T	x	x	Ratt energiväljare	Knob energy selector
7	401425	T	T	T	T	x	x	Indikeringslampa	Indicator lamp
8	401426	T	T	T	T	x	x	Panel	Panel
9	401387	T	T	T	T	x	x	Låsregel mittersta	Lock bolt, middle
10	401388	T	T	T	T	x	x	Fäste låsregel	Bracket lock bolt
11	400389	T	T	T	T	x	x	Gångled undre H	Hinge, under R
12	401390	T	T	T	T	x	x	Gångledstapp	Axis of a hinge
13	401391	T	T	T	T	x	x	Låsregel undre V	Lock bolt, under L
14	401392	T	T	T	T	x	x	Fäste låsregel	Bracket lock bolt
15	502233	T	T	T	T	x	x	Glödlampa 5 W	Bulb 5 W
16	401393	T	T	T	T	x	x	Hållare bygel	Holder
17	401394	T	T	T	T	x	x	Dörr frys kpl.	Door freezer cpl.
18	401395	T	T	T	T	x	x	Dörr kyl kpl.	Door refrigerator cpl.
19	401396	T	T	T	T	x	x	Gångledsbussning	Bushing hinge
20	401397	T	T	T	T	x	x	Hylla	Shelf
21	401398	T	T	T	T	x	x	Hållare	Holder
22	401399	T	T	T	T	x	x	Hållare	Holder
23	401400	T	T	T	T	x	x	Hylla	Shelf
24	401401	T	T	T	T	x	x	Kylapparat	Refrigerator unit
25	400552	T	T	T	T	x	x	Tändsäkring	Safety valve
26	401403	T	T	T	T	x	x	Brännare	Burner
27	401404	T	T	T	T	x	x	Elektrod	Electrode
28	401405	T	T	T	T	x	x	Munstycke	Bleed
29	401427	T	T	T	T	x	x	Termoelement	Thermocouple
30	401428	T	T	T	T	x	x	Omkopplare energival	Switch energy selection
31	401429	T	T	T	T	x	x	Tryckknapp tändsäkring	Push button
32	401430	T	T	T	T	x	x	Termostat	Thermostat
33	401410	T	T	T	T	x	x	Elpatron 230 V	Electric heater 230 V
--	401411	T	T	T	T	x	x	Elpatron 12V	Electric heater 12V
34	401412	T	T	T	T	x	x	Relä	Relay
35	401413	T	T	T	T	x	x	Tändare	Lighter
36	401414	T	T	T	T	x	x	Tändkabel	Cable
37	401431	T	T	T	T	x	x	Gaskran	Gas cock
38	320577	T	T	T	T	x	x	Skiva frys	Front freezer
39	320578	T	T	T	T	x	x	Skiva kyl	Front refrigerator
								T= Tillbehör	T= Accessory

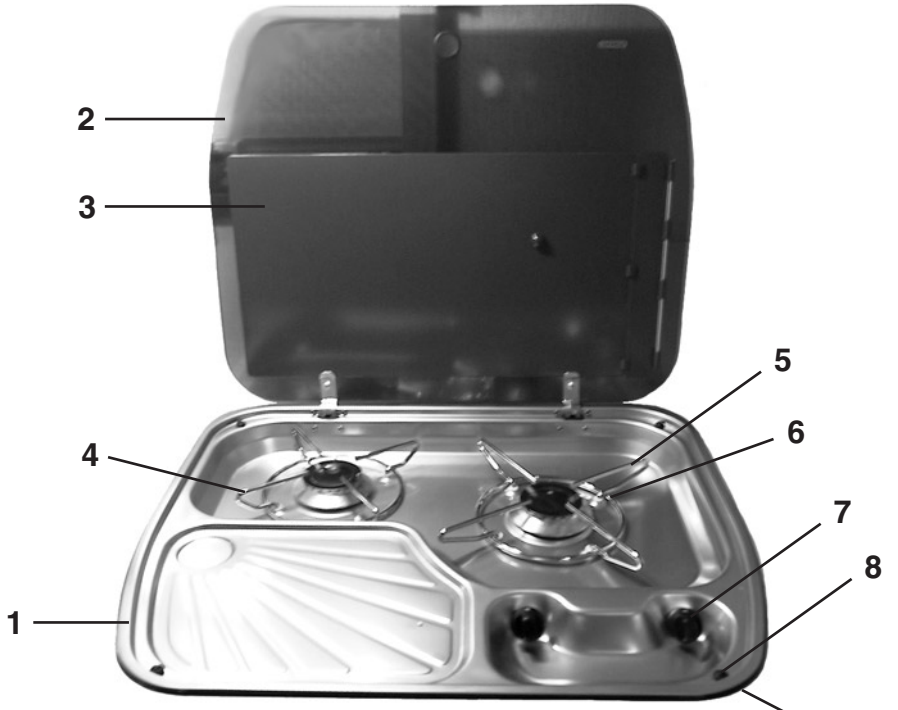
2
3
5
6
4
7
8
1
9

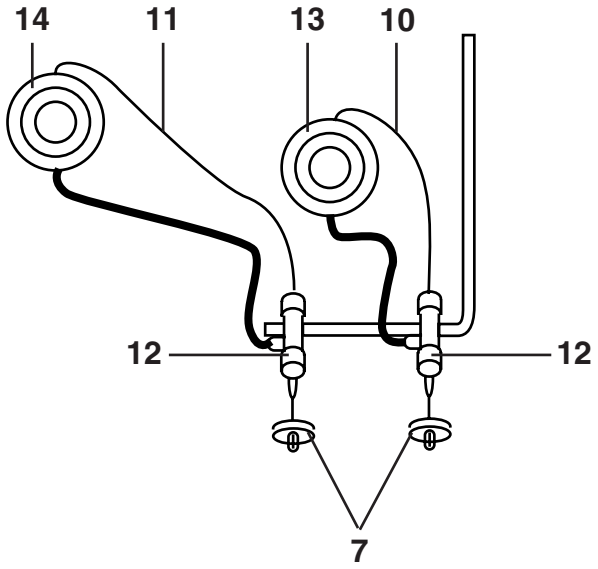
14
11
13
10
12
12
7

Pos Fig	Det. nr Part. No	Ingår/Fitted						Benämning	Description
		520 GS / CTH	560 GS / CTH	590 E	590 GSE	620 alla mod.	620 CTX alla mod.		
1	401373	x	x	x	T	T	T	Spis 2-lågig kpl.	Cooker 2-burner cpl.
2	401435	x	x	x	x	x	x	Glaslock	Cover, glass
3	401448	x	x	x	x	x	x	Flamskydd	Flame guard
4	401436	x	x	x	x	x	x	Rostgaller Ø=200 mm	Grate Ø=200 mm
5	401437	x	x	x	x	x	x	Rostgaller Ø=250 mm	Grate Ø=250 mm
6	401117	x	x	x	x	x	x	Fäste rostgaller	Fastener grate
7	401438	x	x	x	x	x	x	Ratt	Knob
8	401439	x	x	x	x	x	x	Fästsats	Fastening set
9	401440	M	M	M	M	M	M	List tätning	Seal strip
10	401441	x	x	x	x	x	x	Termoelement L=250 mm	Thermocouple L=250 mm
11	401442	x	x	x	x	x	x	Termoelement L=350 mm	Thermocouple L=350 mm
12	401443	x	x	x	x	x	x	Tändsäkring	Safety valve
13	401452	x	x	x	x	x	x	Brännare m. gasrör L=190 mm	Burner with gas pipe L=190 mm
14	401453	x	x	x	x	x	x	Brännare m. gasrör L=353 mm	Burner with gas pipe L=353 mm

M= Metervara
T= Tillbehör

M= On the metre
T= Accessory


2
3
5
6
4
7
8
1
9

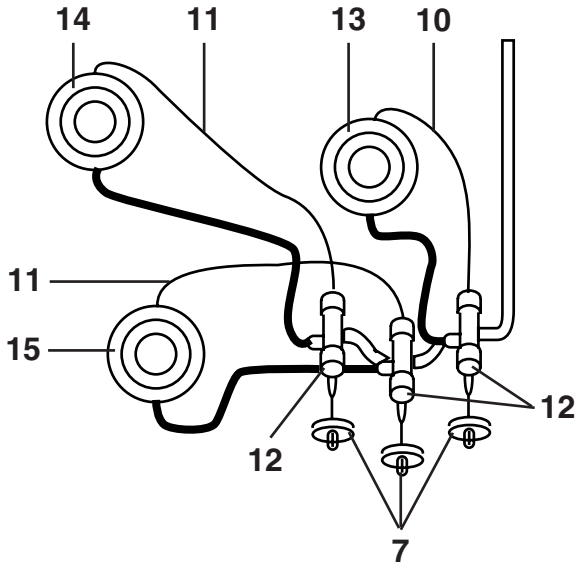
14
11
13
10
11
15
12
12
7

Pos Fig	Det. nr Part. No	Ingår/Fitted 520 alla mod.	560 alla mod.	590 E alla mod.	590 GSE	620 alla mod.	620 CTX alla mod.	Benämning	Description
1	401374	T	T*	T*	x	x	x	Spis 3-lågig kpl.	Cooker 3-burner cpl.
2	401435	x	x	x	x	x	x	Glaslock	Cover, glass
3	401448	x	x	x	x	x	x	Flamskydd	Flame guard
4	401436	x	x	x	x	x	x	Rostgaller Ø=200 mm	Grate Ø=200 mm
5	401437	x	x	x	x	x	x	Rostgaller Ø=250 mm	Grate Ø=250 mm
6	401117	x	x	x	x	x	x	Fäste rostgaller	Fastener grate
7	401438	x	x	x	x	x	x	Ratt	Knob
8	401439	x	x	x	x	x	x	Fästsats	Fastening set
9	401440	M	M	M	M	M	M	List tätning	Seal strip
10	401441	x	x	x	x	x	x	Termoelement L=250 mm	Thermocouple L=250 mm
11	401442	x	x	x	x	x	x	Termoelement L=350 mm	Thermocouple L=350 mm
12	401443	x	x	x	x	x	x	Tändsäkring	Safety valve
13	401444	x	x	x	x	x	x	Brännare m. gasrör L=190 mm	Burner with gas pipe L=190 mm
14	401445	x	x	x	x	x	x	Brännare m. gasrör L=353 mm	Burner with gas pipe L=353 mm
15	401446	x	x	x	x	x	x	Brännare m. gasrör L=310 mm	Burner with gas pipe L=310 mm
								T* = Standard i alla vagnar bredd 2,5	T* = Standard in caravans breadth 2,5
								M= Metervara	M= On the metre
								T= Tillbehör	T= Accessory

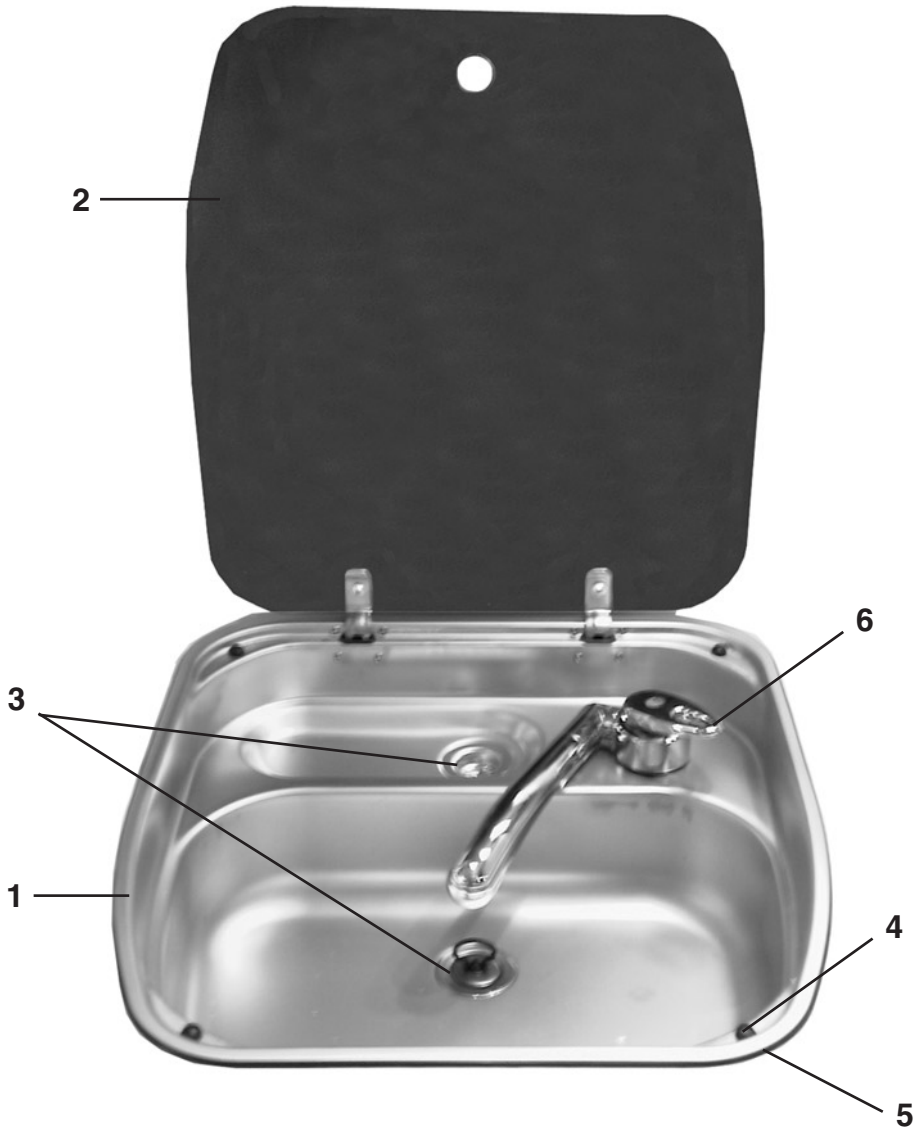
2
6
3
1
4
5

Pos Fig	Det. nr Part. No	Ingår/Fitted 520 alla mod.	560 alla mod.	590 E alla mod.	590 GSE	620 alla mod.	620 CTX alla mod.	Benämning	Description
1	401375	x	x	x	x	x	x	Diskho kpl. m. glaslock	Sink cpl. with cover glass
2	401447	x	x	x	x	x	x	Glaslock	Cover, glass
3	310084	x	x	x	x	x	x	Avloppsförskruvning 90°	Sewage connection 90°
--	313017	x	x	x	x	x	x	Propp utan kedja d:o	Sink stopper without chain d:o
4	401439	x	x	x	x	x	x	Fästsats	Fastening set
5	401440	M	M	M	M	M	M	List tätning	Seal strip
6	313824	x	x	x	x	x	x	Blandare m. utkastarrör	Mixer with pipe

M= Metervara

M= On the metre

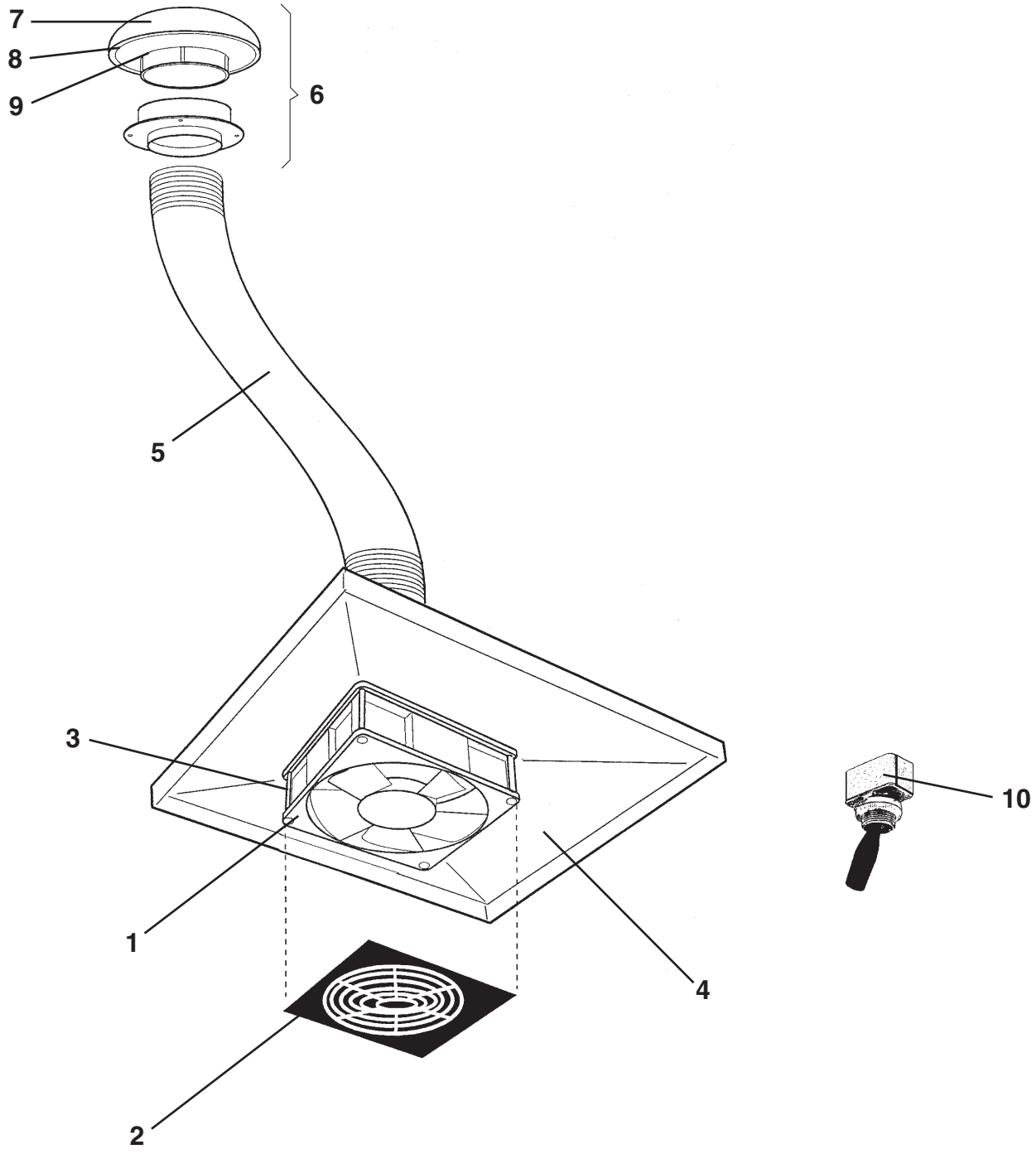
7
8
9
6
5
3
1
2
4
10

Pos Fig	Det. nr Part. No	Ingår/Fitted 520 alla mod.	560 alla mod.	590 E alla mod.	590 GSE	620 alla mod.	620 CTX alla mod.	Benämning	Description
1	401326	x	x	x	x	x	x	Motor köksfläkt	Motor kitchen fan
2	401330	x	x	x	x	x	x	Galler köksfläkt	Grating kitchen fan
3	801108	x	x	x	x	x	x	Skruv	Screw
4	401325	x	x	x	x	x	x	Fläktkåpa	Fan housing
5	401257	M	M	M	M	M	M	Slang fläkt	Hose fan
6	205809	x	x	x	x	x	x	Ventilator köksfläkt kpl.	Ventilator kitchen fan cpl.
7	400492	x	x	x	x	x	x	Ventilatorkåpa	Ventilator cap
8	200156	x	x	x	x	x	x	Tätning ventilator	Sealing ventilator
9	801009	x	x	x	x	x	x	Tätning O-ring	Sealing, O-ring
10	502571	x	x	x	x	x	x	Strömbrytare	Switch

M= Metervara

M= On the metre

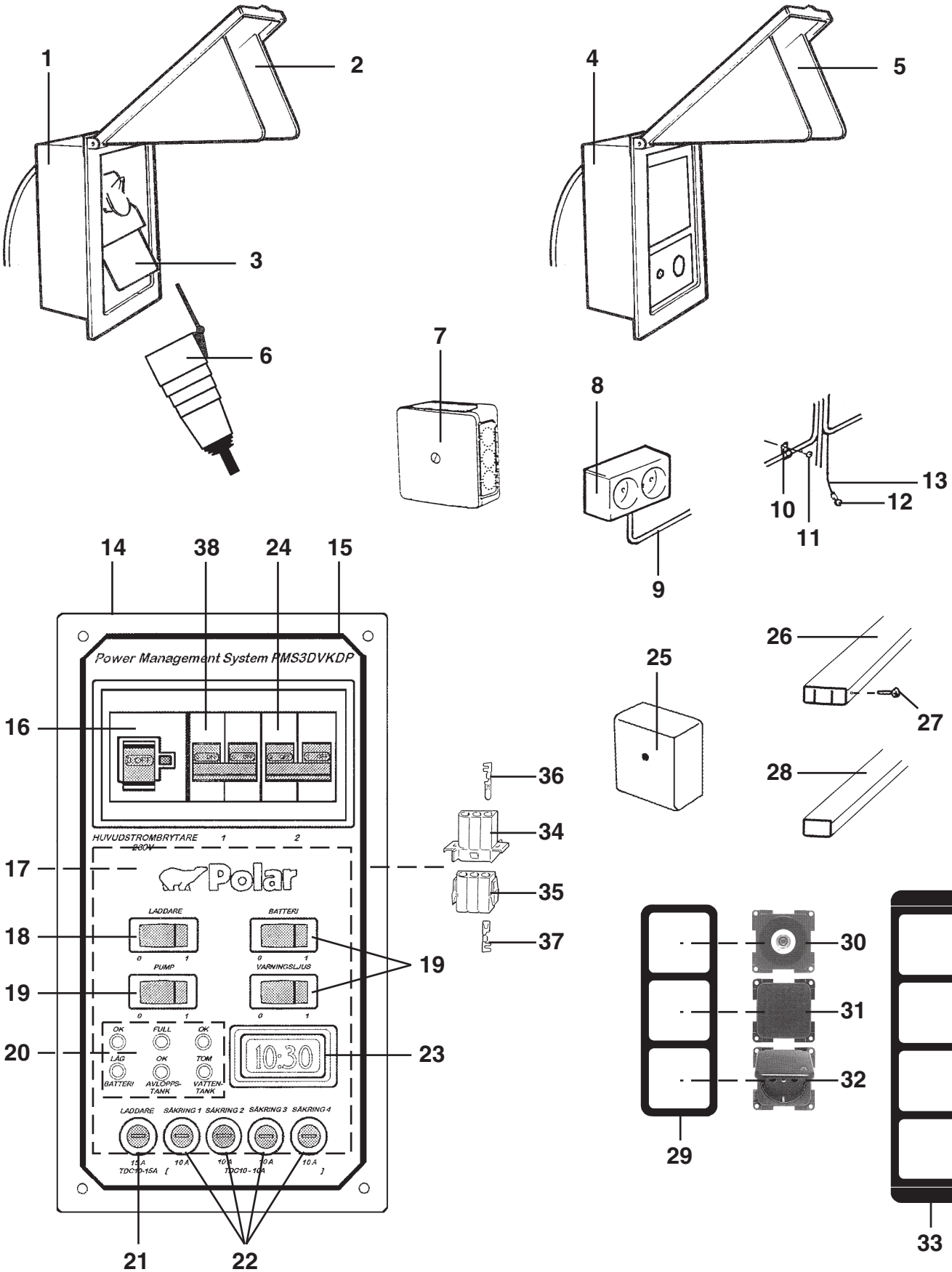
1
2
3
4
5
6
7
8
9
10
11
12
13
14
15
16
17
18
19
20
21
22
23
24
25
26
27
28
29
30
31
32
33
34
35
36
37
38
Power Management System PMS3DVKDP
HUVUDSTROMBRYTARE
Polar
LADDARE
BATTERI
PUMP
VARNINGSLJUS
OK
FULL
LÅG
BATTERI
AVLOPPS-TANK
VATTEN-TANK
10:30
SÄKRING 1
SÄKRING 2
SÄKRING 3
SÄKRING 4

Pos Fig	Det. nr Part. No	Ingår/Fitted 520 GS	520 / 560 CTH	560 GS	590 E / 590 GSE	620 GSE	620 CTX	Benämning	Description
1	503823	x	x	x	x	x	x	Intag 230 V	El connection 230 V
2	503868	x	x	x	x	x	x	Lock m. lås	Cover with lock
3	502784	x	x	x	x	x	x	Kontakt väggdel	Contact
4	503460	T	T	T	x	x	x	Kontakt uttag 12/230 V	Contact 12/230 V
5	503868	T	T	T	x	x	x	Lock d:o m. lås	Cover d:o with lock
6	502519	x	x	x	x	x	x	Kontakt sladdel	Connecting plug
7	500459	x	x	x	x	x	x	Dosa, koppling	Connection box
8	503110	x	x	x	x	x	x	El-uttag 230 V dubbel	El connection 230 V double
9	503734	M	M	M	M	M	M	Elkabel FKK 3x1,5	El cable FKK 3x1,5
10	800223	x	x	x	x	x	x	Klammer TC 10-14	Clip TC 10-14
--	800324	x	x	x	x	x	x	Klammer TC 14-20	Clip TC 14-20
11	800163	x	x	x	x	x	x	Skruv B8x16	Screw B8x16
12	800862	x	x	x	x	x	x	Kabelsko	Cable shoe
13	507000	M	M	M	M	M	M	Elkabel 1x4 gul/grön	El cable 1x4 yellow/green
14	504148	x	x	x	x	x	x	Elcentral 12/230 V kpl. u. frontplåt	El centr. 12/230 V cpl. without frontplate
15	503798	x	x	x	x	x	x	Frontplåt elcentral	Front plate el central
16	503847	x	x	x	x	x	x	Jordfelsbrytare	Earth leakage protection
17	503812	x	x	x	x	x	x	Kretskort laddare	Printed circuit card, charger
18	503846	x	x	x	x	x	x	Strömbrytare, laddare m. indik. lampa	Charger switch with indicator light
19	503850	x	x	x	x	x	x	Strömbrytare	Switch
20	503865	x	x	x	x	x	x	Kretskort batteri/vattenindikator	Printed circuit card battery/waterindicat.
21	503844	x	x	x	x	x	x	Säkringshållare	Fuse holder
--	503755	x	x	x	x	x	x	Säkring 15 A	Fuse 15 A
22	503844	x	x	x	x	x	x	Säkringshållare	Fuse holder
--	500575	x	x	x	x	x	x	Säkring 10 A	Fuse 10 A
23	503843	x	x	x	x	x	x	Klocka	Clock
24	503866	x	x	x	x	x	x	Säkring automat 10 A	Automatic fuse 10 A
25	503749	x	x	x	x	x	x	Dosa, koppling	Connection box
26	503743	x	x	x	x	x	x	List täck el-kabel B=60 L=2500	Cover strip B=60 L=2500
27	800918	x	x	x	x	x	x	Nit d:o nylon vit	Rivet d:o nylon white
28	503748	x	x	x	x	x	x	List täck el-kabel B=35 L=2500	Cover strip B=35 L=2500
--	503495	x	x	x	x	x	x	List täck el-kabel B=14 L=1500	Cover strip B=35 L=1500
29	503753	x	x	x	x	x	x	Ram uttag	Frame connection
30	503751	x	x	x	x	x	x	TV-uttag 12 V	TV-connection 12 V
31	503752	x	x	x	x	x	x	Blindplatta	Blind plate
32	503750	x	x	x	x	x	x	El-uttag 230 V m. lock	El connection 230 V with cover
33	503928		x					Ram uttag	Frame connection
34	503825	x	x	x	x	x	x	Kontakthus 230 V handel	Contact housing 230 V
35	503826	x	x	x	x	x	x	Kontakthus 230 V hondel	Contact housing 230 V
36	503827	x	x	x	x	x	x	Stift 230 V handel	Pin 230 V
37	503828	x	x	x	x	x	x	Stift 230 V hondel	Sleeve 230 V
38	503986	x	x	x	x	x	x	Säkring automat 16 A	Automatic fuse 16 A

M= Metervara
T= Tillbehör

M= On the metre
T= Accessory

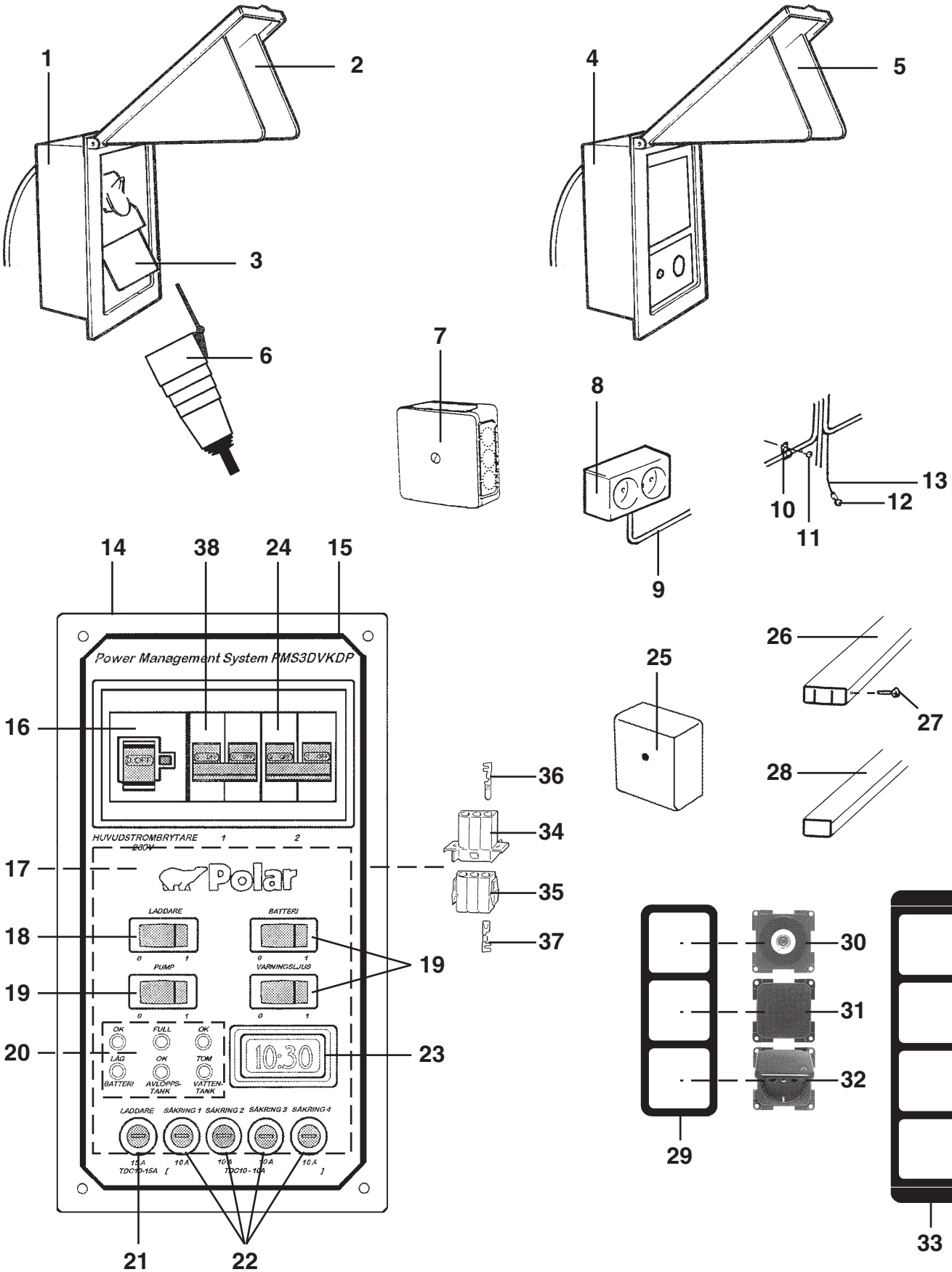
1
2
3
4
5
6
7
8
9
10
11
12
13
14
15
16
17
18
19
20
21
22
23
24
25
26
27
28
29
30
31
32
33
34
35
36
37
38
Power Management System PMS3DVKDP
HUVUDSTROMBRYTARE
Polar
LADDARE
BATTERI
PUMP
VARNINGSLJUS
10:30
SÄKRING 1
SÄKRING 2
SÄKRING 3
SÄKRING 4

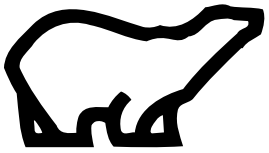

Elektrisk utrustning 230 V, 560-620 2,5

Electric equipment 230 V, 560-620 2,5

2000

Grupp Group	Sida Page
5	4

Pos Fig	Det. nr Part. No	Ingår/Fitted 560 GS 2,5	560 CTH 2,5	590 E 2,5	620 GSB 2,5	620 CTX 2,5		Benämning	Description
1	503823	x	x	x	x	x		Intag 230 V	El connection 230 V
2	503868	x	x	x	x	x		Lock m. lås	Cover with lock
3	502784	x	x	x	x	x		Kontakt väggdel	Contact
4	503460	x	x	x	x	x		Kontakt uttag 12/230 V	Contact 12/230 V
5	503868	x	x	x	x	x		Lock d:o m. lås	Cover d:o with lock
6	502519	x	x	x	x	x		Kontakt sladdel	Connecting plug
7	500459	x	x	x	x	x		Dosa, koppling	Connection box
8	503110	x	x	x	x	x		El-uttag 230 V dubbel	El connection 230 V double
9	503734	M	M	M	M	M		Elkabel FKK 3x1,5	El cable FKK 3x1,5
10	800223	x	x	x	x	x		Klammer TC 10-14	Clip TC 10-14
--	800324	x	x	x	x	x		Klammer TC 14-20	Clip TC 14-20
11	800163	x	x	x	x	x		Skruv B8x16	Screw B8x16
12	800862	x	x	x	x	x		Kabelsko	Cable shoe
13	507000	M	M	M	M	M		Elkabel 1x4 gul/grön	El cable 1x4 yellow/green
14	504148	x	x	x	x	x		Elcentral 12/230 V kpl. u. frontplåt	El centr. 12/230 V cpl. without frontplate
15	503798	x	x	x	x	x		Frontplåt elcentral	Front plate el central
16	503847	x	x	x	x	x		Jordfelsbrytare	Earth leakage protection
17	503812	x	x	x	x	x		Kretskort laddare	Printed circuit card, charger
18	503846	x	x	x	x	x		Strömbrytare, laddare m. indik. lampa	Charger switch with indicator light
19	503850	x	x	x	x	x		Strömbrytare	Switch
20	503865	x	x	x	x	x		Kretskort batteri/vattenindikator	Printed circuit card battery/waterindicat.
21	503844	x	x	x	x	x		Säkringshållare	Fuse holder
--	503755	x	x	x	x	x		Säkring 15 A	Fuse 15 A
22	503844	x	x	x	x	x		Säkringshållare	Fuse holder
--	500575	x	x	x	x	x		Säkring 10 A	Fuse 10 A
23	503843	x	x	x	x	x		Klocka	Clock
24	503866	x	x	x	x	x		Säkring automat 10 A	Automatic fuse 10 A
25	503749	x	x	x	x	x		Dosa, koppling	Connection box
26	503743	x	x	x	x	x		List täck el-kabel B=60 L=2500	Cover strip B=60 L=2500
27	800918	x	x	x	x	x		Nit d:o nylon vit	Rivet d:o nylon white
28	503748	x	x	x	x	x		List täck el-kabel B=35 L=2500	Cover strip B=35 L=2500
--	503495	x	x	x	x	x		List täck el-kabel B=14 L=1500	Cover strip B=35 L=1500
29	503753	x	x	x	x	x		Ram uttag	Frame connection
30	503751	x	x	x	x	x		TV-uttag 12 V	TV-connection 12 V
31	503752	x	x	x	x	x		Blindplatta	Blind plate
32	503750	x	x	x	x	x		El-uttag 230 V m. lock	El connection 230 V with cover
33	503928		x					Ram uttag	Frame connection
34	503825	x	x	x	x	x		Kontakthus 230 V handel	Contact housing 230 V
35	503826	x	x	x	x	x		Kontakthus 230 V hondel	Contact housing 230 V
36	503827	x	x	x	x	x		Stift 230 V handel	Pin 230 V
37	503828	x	x	x	x	x		Stift 230 V hondel	Sleeve 230 V
38	503986	x	x	x	x	x		Säkring automat 16 A	Automatic fuse 16 A

M= Metervara
T= Tillbehör

M= On the metre
T= Accessory

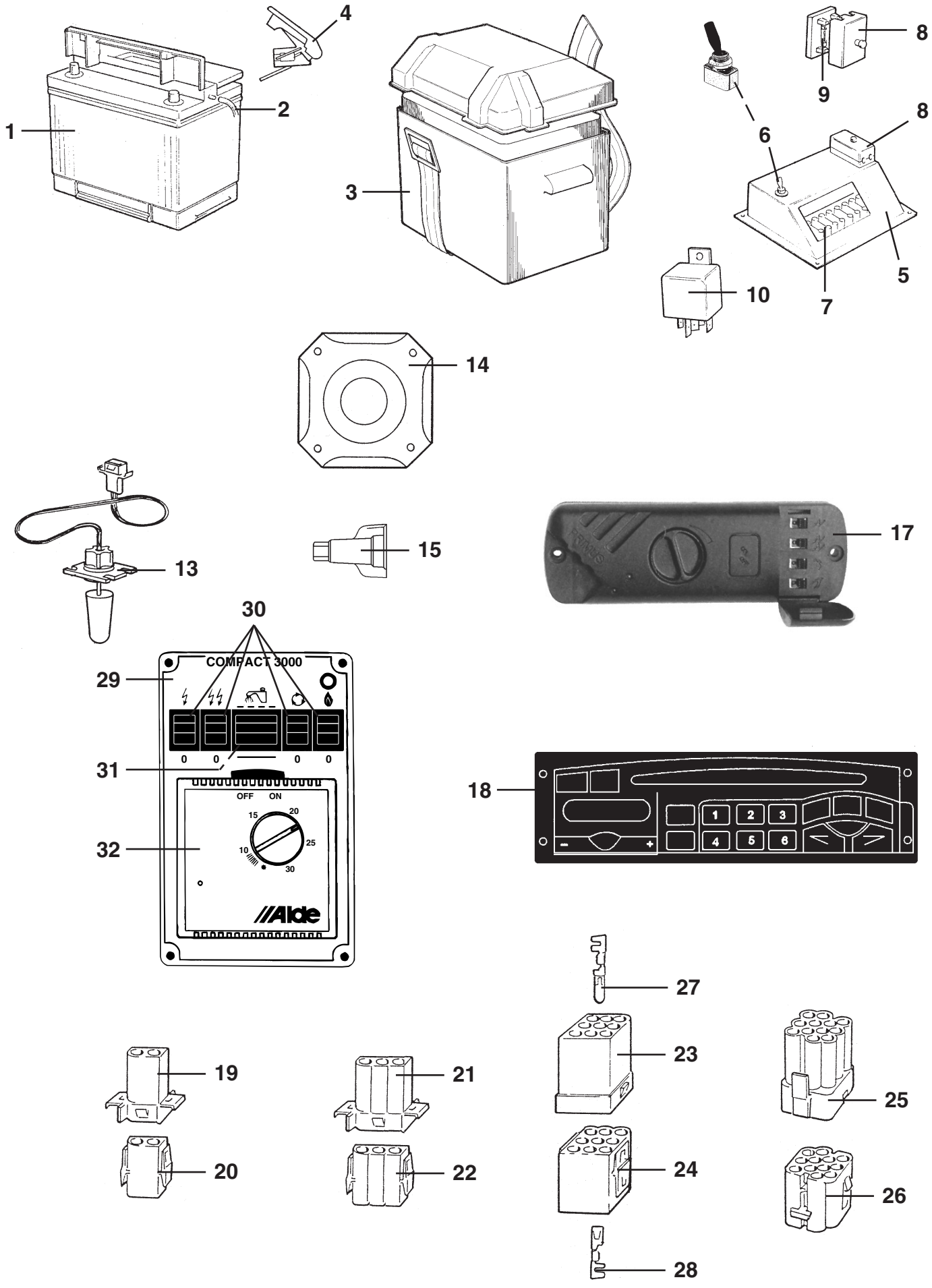
1
2
4
3
6
8
9
8
5
7
10
14
13
15
17
30
29
31
32
COMPACT 3000
OFF ON
Alde
18
1 2 3
4 5 6
27
23
25
19
21
24
26
20
22
28

Pos Fig	Det. nr Part. No	Ingår/Fitted 520 GS	520 / 560 CTH	560 GS	590 E / 590 GSE	620 GSE	620 CTX	Benämning	Description
1	503168	x	x	x	x	x	x	Batteri 12 V 75 Ah	Battery 12 V 75 Ah
2	600013	M	M	M	M	M	x	Slang plast	Plastic hose
3	500031	x	x	x	x	x	x	Batteribox	Battery box
4	800738	x	x	x	x	x	x	Kabelsko +	Cable shoe +
--	800739	x	x	x	x	x	x	Kabelsko -	Cable shoe -
5	502908	x	x	x	x	x	x	Konsol	Bracket
6	502571	x	x	x	x	x	x	Strömbrytare	Switch
--	503092	x	x	x	x	x	x	Dekal strömbrytare	Decal, switch
7	800272	x	x	x	x	x	x	Kopplingslist 6-10 mm	List 6-10 mm
8	500019	x	x	x	x	x	x	Säkringsdosa	Fuse box
9	500484	x	x	x	x	x	x	Säkring 16 A	Fuse 16 A
10	502647	x	x	x	x	x	x	Relä	Relay
13	503260	x	x	x	x	x	x	Givare vattennivå	Gauge water level
14	502897	x	x	x	x	x	x	Högtalare 40 W	Loud speaker 40 W
15	503235	x	x	x	x	x	x	Kabelsko "Torix" 1-12,5 mm	Cable shoe "Torix" 1-12,5 mm
17	504078	x	x	x	x			Manöverpanel panna kpl.	Control panel boiler cpl.
--	504079	x	x	x	x			Front manöveråanel	Front control panel
18	503953	T	T	T	T	T	T	Radio (Grundig CD/RDS)	Radio (Grundig CD/RDS)
--	900675	T	T	T	T	T	T	Adapterkabel d:o	Adapter d:o
19	502312	x	x	x	x	x	x	Kontakthus 2-pol	Housing 2-pol
20	502311	x	x	x	x	x	x	Kontakthus 2-pol	Housing 2-pol
21	502958	x	x	x	x	x	x	Kontakthus 3-pol	Housing 3-pol
22	502957	x	x	x	x	x	x	Kontakthus 3-pol	Housing 3-pol
23	502299	x	x	x	x	x	x	Kontakthus 9-pol	Housing 9-pol
24	502310	x	x	x	x	x	x	Kontakthus 9-pol	Housing 9-pol
25	502298	x	x	x	x	x	x	Kontakthus 12-pol	Housing 12-pol
26	502297	x	x	x	x	x	x	Kontakthus 12-pol	Housing 12-pol
27	800596	x	x	x	x	x	x	Kabelsko stift 2-4 mm	Cable shoe pin 2-4 mm
--	800598	x	x	x	x	x	x	Kabelsko stift 0,5-2 mm	Cable shoe pin 0,5-2 mm
28	800595	x	x	x	x	x	x	Kabelsko hylsa 2-4 mm	Cable shoe sleeve 2-4 mm
--	800597	x	x	x	x	x	x	Kabelsko hylsa 0,5-2 mm	Cable shoe sleeve 0,5-2 mm
29	601491					x	x	Manöverpanel kpl.	Control panel cpl.
30	706139					x	x	Strömbrytare	Switch
31	503992					x	x	Strömbrytare	Switch
32	500116					x	x	Termostat	Thermostat
								M= Metervara	M= On the metre
								T= Tillbehör	T= Accessory

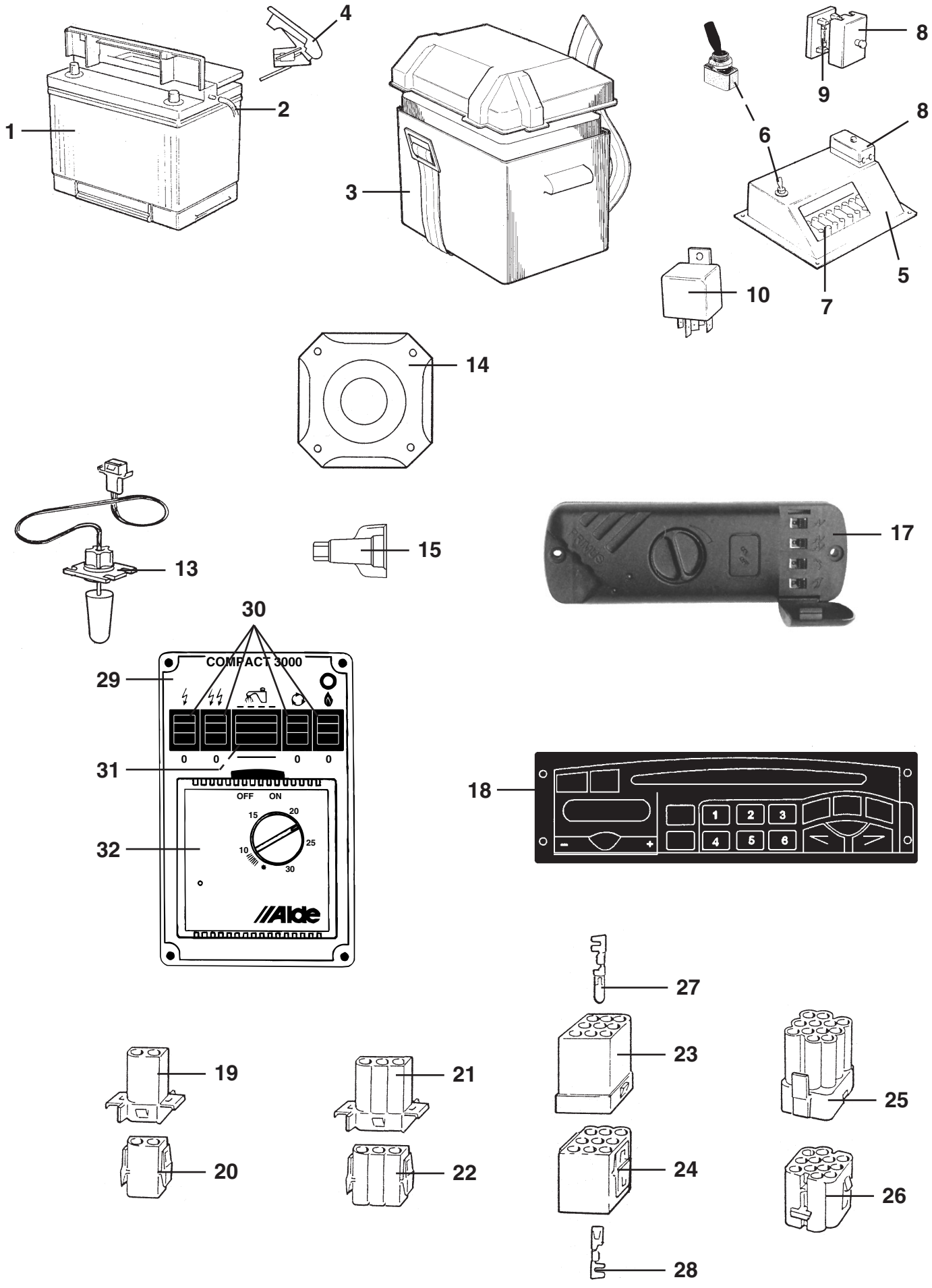
1
2
4
3
8
9
6
8
5
7
10
14
13
15
17
30
COMPACT 3000
29
31
32
OFF ON
15
20
10
25
30
Alde
18
1 2 3
4 5 6
27
23
25
19
21
24
26
20
22
28

Pos Fig	Det. nr Part. No	Ingår/Fitted 560 GS 2,5	560 CTH 2,5	590 E 2,5	620 GSB 2,5	620 CTX 2,5		Benämning	Description
1	503168	x	x	x	x	x		Batteri 12 V 75 Ah	Battery 12 V 75 Ah
2	600013	M	M	M	M	M		Slang plast	Plastic hose
3	500031	x	x	x	x	x		Batteribox	Battery box
4	800738	x	x	x	x	x		Kabelsko +	Cable shoe +
--	800739	x	x	x	x	x		Kabelsko -	Cable shoe -
5	502908	x	x	x	x	x		Konsol	Bracket
6	502571	x	x	x	x	x		Strömbrytare	Switch
--	503092	x	x	x	x	x		Dekal strömbrytare	Decal, switch
7	800272	x	x	x	x	x		Kopplingslist 6-10 mm	List 6-10 mm
8	500019	x	x	x	x	x		Säkringsdosa	Fuse box
9	500484	x	x	x	x	x		Säkring 16 A	Fuse 16 A
10	502647	x	x	x	x	x		Relä	Relay
13	503260	x	x	x	x	x		Givare vattennivå	Gauge water level
14	502897	x	x	x	x	x		Högtalare 40 W	Loud speaker 40 W
15	503235	x	x	x	x	x		Kabelsko "Torix" 1-12,5 mm	Cable shoe "Torix" 1-12,5 mm
17	504078	x	x	x				Manöverpanel panna kpl.	Control panel boiler cpl.
--	504079	x	x	x				Front manöveråanel	Front control panel
18	503953	T	T	T	T	T		Radio (Grundig CD/RDS)	Radio (Grundig CD/RDS)
--	900675	T	T	T	T	T		Adapterkabel d:o	Adapter d:o
19	502312	x	x	x	x	x		Kontakthus 2-pol	Housing 2-pol
20	502311	x	x	x	x	x		Kontakthus 2-pol	Housing 2-pol
21	502958	x	x	x	x	x		Kontakthus 3-pol	Housing 3-pol
22	502957	x	x	x	x	x		Kontakthus 3-pol	Housing 3-pol
23	502299	x	x	x	x	x		Kontakthus 9-pol	Housing 9-pol
24	502310	x	x	x	x	x		Kontakthus 9-pol	Housing 9-pol
25	502298	x	x	x	x	x		Kontakthus 12-pol	Housing 12-pol
26	502297	x	x	x	x	x		Kontakthus 12-pol	Housing 12-pol
27	800596	x	x	x	x	x		Kabelsko stift 2-4 mm	Cable shoe pin 2-4 mm
--	800598	x	x	x	x	x		Kabelsko stift 0,5-2 mm	Cable shoe pin 0,5-2 mm
28	800595	x	x	x	x	x		Kabelsko hylsa 2-4 mm	Cable shoe sleeve 2-4 mm
--	800597	x	x	x	x	x		Kabelsko hylsa 0,5-2 mm	Cable shoe sleeve 0,5-2 mm
29	601491				x	x		Manöverpanel kpl.	Control panel cpl.
30	706139				x	x		Strömbrytare	Switch
31	503992				x	x		Strömbrytare	Switch
32	500116				x	x		Termostat	Thermostat

M= Metervara
T= Tillbehör

M= On the metre
T= Accessory

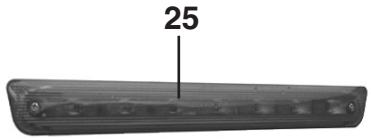
25

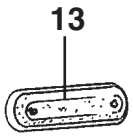
13

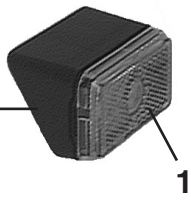
12
11

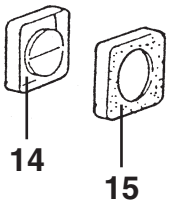
14
15

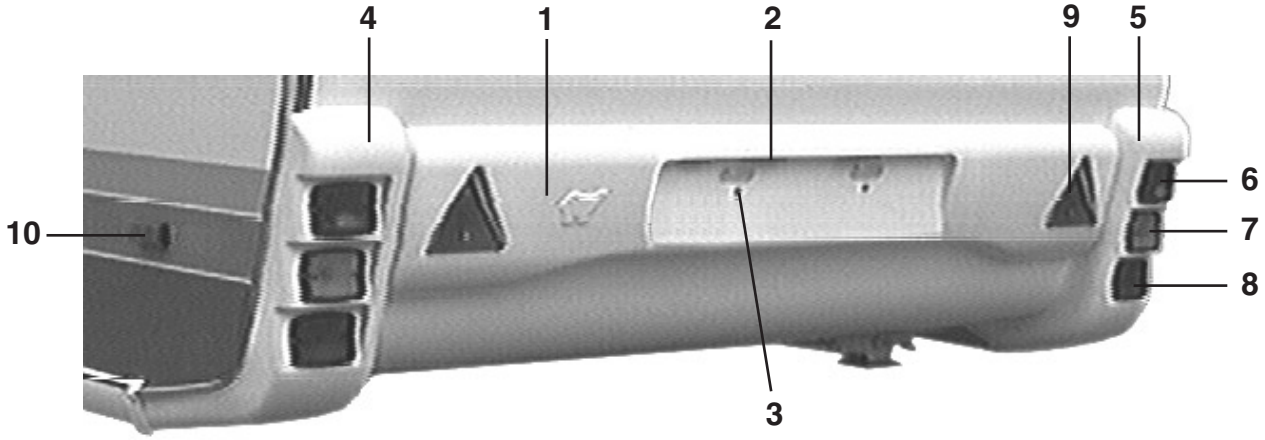
4
1
2
9
5
6
7
8
10
3

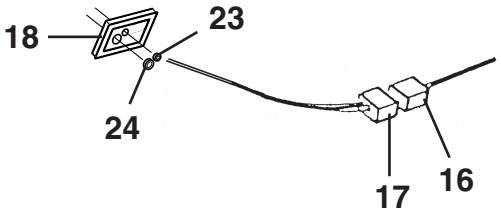
18
23
24
17
16

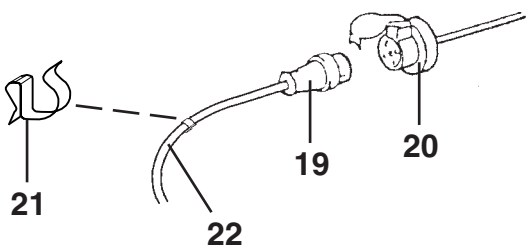
21
22
19
20

Pos Fig	Det. nr Part. No	Ingår/Fitted 520 GS	520 / 560 CTH	560 GS	590 E / 590 GSE	620 GSE	620 CTX	Benämning	Description
1	207160	x	x	x	x	x	x	Hållare registreringsplåt	Holder numberplate
--	206842	M	M	M	M	M	M	U-list vit d:o	U-list white d:o
2	503729	x	x	x	x	x	x	Belysning skylt	Plate light
--	500158	x	x	x	x	x	x	Glödlampa d:o 5 W L=38	Bulb d:o 5 W L=38
3	800281	x	x	x	x	x	x	Mutter blindnit M6	Nut M6
4	207069	x	x	x	x	x	x	Bakljusramp vänster	Light holder left
--	206842	M	M	M	M	M	M	U-list vit d:o	U-list white d:o
--	207073	x	x	x	x	x	x	Hållare bakljusramp	Bracket light holder
5	207068	x	x	x	x	x	x	Bakljusramp höger	Light holder right
--	206842	M	M	M	M	M	M	U-list vit d:o	U-list white d:o
--	207073	x	x	x	x	x	x	Hållare bakljusramp	Bracket light holder
6	503894	x	x	x	x	x	x	Belysning baklykta	Tail lamp
--	500692	x	x	x	x	x	x	Glödlampa d:o 5 W	Bulb d:o 5 W
7	503895	x	x	x	x	x	x	Belysning blinkers	Flasher tail lamp
--	500147	x	x	x	x	x	x	Glödlampa d:o 21 W	Bulb d:o 21 W
8	503896	x	x	x	x	x	x	Belysning bromslykta	Stop tail lamp
--	500148	x	x	x	x	x	x	Glödlampa d:o 10 W	Bulb d:o 10 W
9	204977	x	x	x	x	x	x	Reflextriangel	Reflector
10	503900	x	x	x	x	x	x	Belysning sidomarkering	Side light
--	503418	x	x	x	x	x	x	Glödlampa d:o 5 W	Bulb d:o 5 W
11	503801	x	x	x	x	x	x	Belysning positionsljus	Position lamp
--	500158	x	x	x	x	x	x	Glödlampa d:o 5 W L=38	Bulb d:o 5 W L=38
12	503802	x	x	x	x	x	x	Hållare positionsljus, svart	Position lamp holder, black
13	503374	x	x	x	x	x	x	Belysning tält	Tent lamp
--	503700	x	x	x	x	x	x	Glödlampa d:o 5 W	Bulb d:o 5 W
14	700607	x	x	x	x			Strömbrytare brun 2-polig	Switch brown 2-pol
--	503923					x	x	Strömbrytare brun 1-polig	Switch brown 1-pol
15	700606	x	x	x	x	x	x	Ram strömbrytare brun	Frame switch brown
16	502299	x	x	x	x	x	x	Kontakthus 9-polig	Housing 9-pol
17	502310	x	x	x	x	x	x	Kontakthus 9-polig	Housing 9-pol
18	204523	x	x	x	x	x	x	Gavelgenomföring	Inlet gable
19	500714	x	x	x	x	x	x	Kontakt 7-polig vagnsdel	Contact 7-pol vagon
20	500026	T	T	T	T	T	T	Kontakt 7-polig bildel	Contact 7-pol car
21	801148	x	x	x	x	x	x	Klammer	Clip
22	503754	M	M	M	M	M	M	El-kabel 6x1,5 + 5x2,5	Electric cable 6x1,5 + 5x2,5
23	800789	x	x	x	x	x	x	Kabelgenomföring	Conduit entry
24	801228	x	x	x	x	x	x	Plugg täck	Plug cover
25	504017	x	x	x	x	x	x	Belysning högt bromsljus	Stop tail lamp
--	504063	x	x	x	x	x	x	Glödlampa d:o 2 W	Bulb d:o 2 W
--	504085	x	x	x	x	x	x	El-kabel d:o L=3000	Electric cable d:o L=3000
								M= Metervara	M= On the metre
								T= Tillbehör	T= Accessory

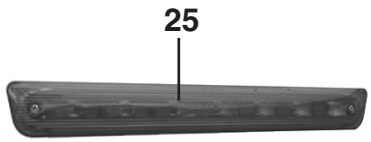
25

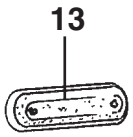
13

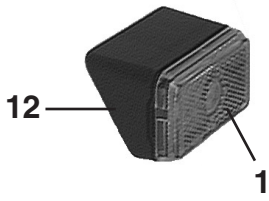
12
11

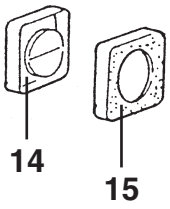
14
15

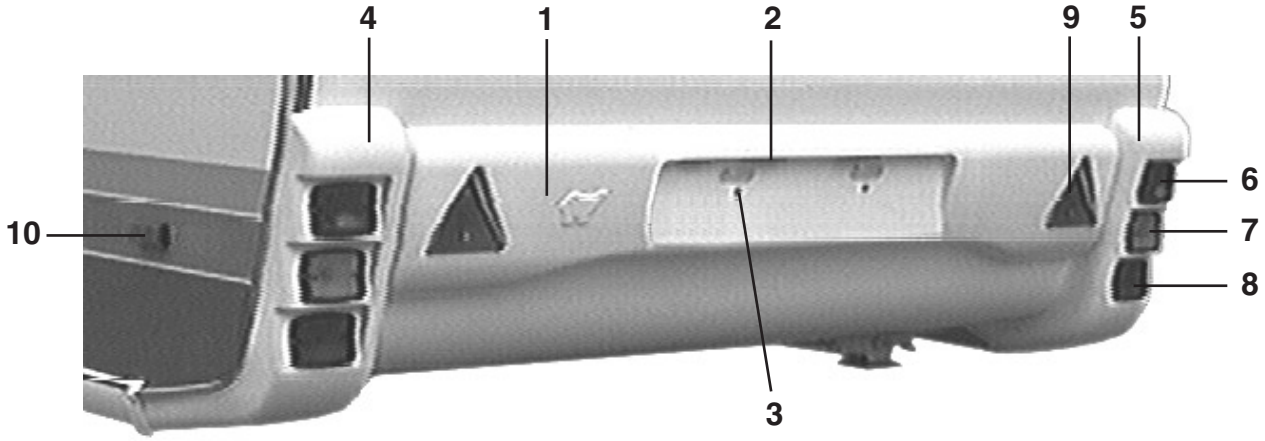
4
1
2
9
5
6
10
7
8
3

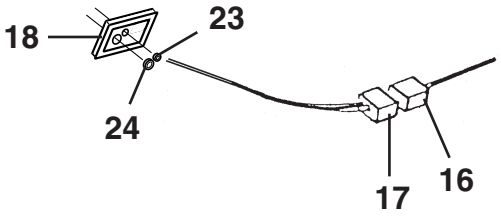
18
23
24
17
16

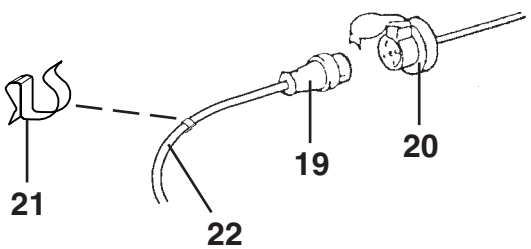
21
19
20
22

Pos Fig	Det. nr Part. No	Ingår/Fitted 560 GS 2,5	560 CTH 2,5	590 E 2,5	620 GSB 2,5	620 CTX 2,5		Benämning	Description
1	207210	x	x	x	x	x		Hållare registreringsplåt	Holder numberplate
--	206842	M	M	M	M	M		U-list vit d:o	U-list white d:o
2	503729	x	x	x	x	x		Belysning skylt	Plate light
--	500158	x	x	x	x	x		Glödlampa d:o 5 W L=38	Bulb d:o 5 W L=38
3	800281	x	x	x	x	x		Mutter blindnit M6	Nut M6
4	207069	x	x	x	x	x		Bakljusramp vänster	Light holder left
--	206842	M	M	M	M	M		U-list vit d:o	U-list white d:o
--	207073	x	x	x	x	x		Hållare bakljusramp	Bracket light holder
5	207068	x	x	x	x	x		Bakljusramp höger	Light holder right
--	206842	M	M	M	M	M		U-list vit d:o	U-list white d:o
--	207073	x	x	x	x	x		Hållare bakljusramp	Bracket light holder
6	503894	x	x	x	x	x		Belysning baklykta	Tail lamp
--	500692	x	x	x	x	x		Glödlampa d:o 5 W	Bulb d:o 5 W
7	503895	x	x	x	x	x		Belysning blinkers	Flasher tail lamp
--	500147	x	x	x	x	x		Glödlampa d:o 21 W	Bulb d:o 21 W
8	503896	x	x	x	x	x		Belysning bromslykta	Stop tail lamp
--	500148	x	x	x	x	x		Glödlampa d:o 10 W	Bulb d:o 10 W
9	204977	x	x	x	x	x		Reflextriangel	Reflector
10	503900	x	x	x	x	x		Belysning sidomarkering	Side light
--	503418	x	x	x	x	x		Glödlampa d:o 5 W	Bulb d:o 5 W
11	503801	x	x	x	x	x		Belysning positionsljus	Position lamp
--	500158	x	x	x	x	x		Glödlampa d:o 5 W L=38	Bulb d:o 5 W L=38
12	503802	x	x	x	x	x		Hållare positionsljus, svart	Position lamp holder, black
13	503374	x	x	x	x	x		Belysning tält	Tent lamp
--	503700	x	x	x	x	x		Glödlampa d:o 5 W	Bulb d:o 5 W
14	503923	x	x	x	x	x		Strömbrytare brun 1-polig	Switch brown 1-pol
15	700606	x	x	x	x	x		Ram strömbrytare brun	Frame switch brown
16	502299	x	x	x	x	x		Kontakthus 9-polig	Housing 9-pol
17	502310	x	x	x	x	x		Kontakthus 9-polig	Housing 9-pol
18	204523	x	x	x	x	x		Gavelgenomföring	Inlet gable
19	500714	x	x	x	x	x		Kontakt 7-polig vagnsdel	Contact 7-pol vagon
20	500026	T	T	T	T	T		Kontakt 7-polig bildel	Contact 7-pol car
21	801148	x	x	x	x	x		Klammer	Clip
22	503754	M	M	M	M	M		El-kabel 6x1,5 + 5x2,5	Electric cable 6x1,5 + 5x2,5
23	800789	x	x	x	x	x		Kabelgenomföring	Conduit entry
24	801228	x	x	x	x	x		Plugg täck	Plug cover
25	504017	x	x	x	x	x		Belysning högt bromsljus	Stop tail lamp
--	504063	x	x	x	x	x		Glödlampa d:o 2 W	Bulb d:o 2 W
--	504085	x	x	x	x	x		El-kabel d:o L=3000	Electric cable d:o L=3000

M= Metervara
T= Tillbehör

M= On the metre
T= Accessory

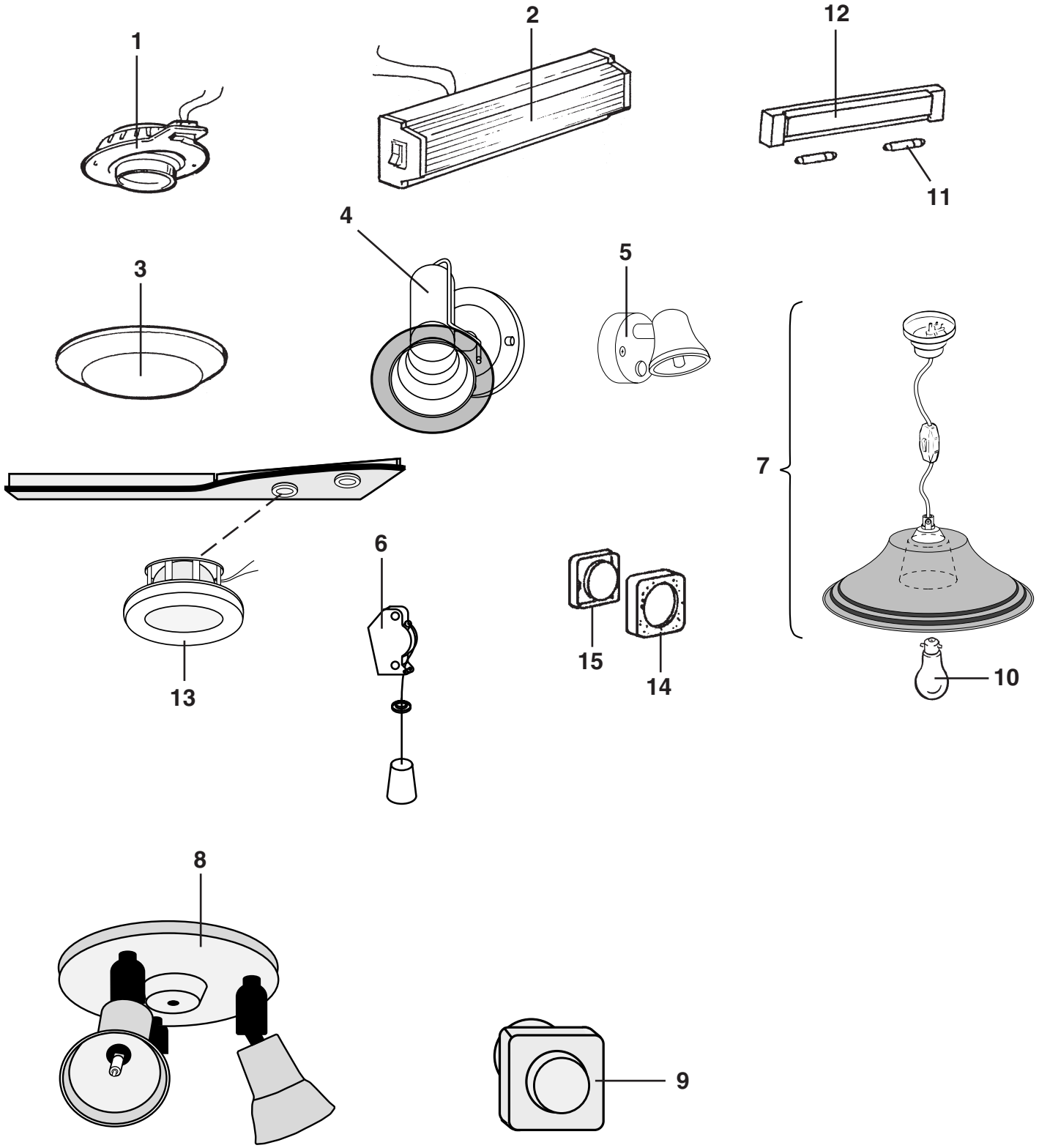
1
2
12
11
4
3
5
7
6
15
14
10
13
8
9

Pos Fig	Det. nr Part. No	Ingår/Fitted 520 GS	520 / 560 CTH	560 GS	590 E / 590 GSE	620 GSE	620 CTX	Benämning	Description
1	503695	x	x	x	x	x	x	Belysning spotlight	Illumination spotlight
--	503701	x	x	x	x	x	x	Glödlampa 10 W d:o	Bulb 10 W d:o
2	503694	x	x	x	x	x	x	Belysning lysrör	Illumination
--	503700	x	x	x	x	x	x	Glödlampa 5 W d:o	Bulb 5 W d:o
3	503197	x	x	x	x	x	x	Belysning	Illumination
--	503701	x	x	x	x	x	x	Glödlampa 10 W d:o	Bulb 10 W d:o
4	504020	x	x	x	x	x	x	Belysning väggarmatur beige	Illumination beige
--	503701	x	x	x	x	x	x	Glödlampa 10 W d:o	Bulb 10 W d:o
5	504021	x	x	x	x	x	x	Belysning väggarmatur	Illumination
--	503701	x	x	x	x	x	x	Glödlampa 10 W d:o	Bulb 10 W d:o
6	504039		x				x	Strömbrytare drag	Cord switch
--	504040		x				x	Genomföring d:o	Inlet d:o
7	504062	x	x	x	x			Belysning kpl.	Illumination cpl.
8	503972					x	x	Belysning kpl.	Illumination cpl.
--	503701					x	x	Glödlampa 10 W d:o	Bulb 10 W d:o
9	503973					x	x	Dimmer	Dimmer
10	703112	x	x	x	x	x	x	Glödlampa 15 W	Bulb 15 W
11	500158			x	x	x		Glödlampa 5 W	Bulb 5 W
12	503317			x	x	x		Belysning spegel	Illumination mirror
13	503922	x	x	x	x	x	x	Belysning ljusramp	Illumination light holder
--	503701	x	x	x	x	x	x	Glödlampa 10 W d:o	Bulb 10 W d:o
14	700606	x	x	x	x	x	x	Ram strömbrytare brun	Frame switch brown
--	503093	x		x	x	x		Ram strömbrytare vit	Frame switch white
15	700607	x	x	x	x			Strömbrytare brun 2-polig	Switch brown 2-pol
--	503923					x	x	Strömbrytare brun 1-polig	Switch brown 1-pol
--	503047	x		x	x	x		Strömbrytare vit 1-polig	Switch white 1-pol

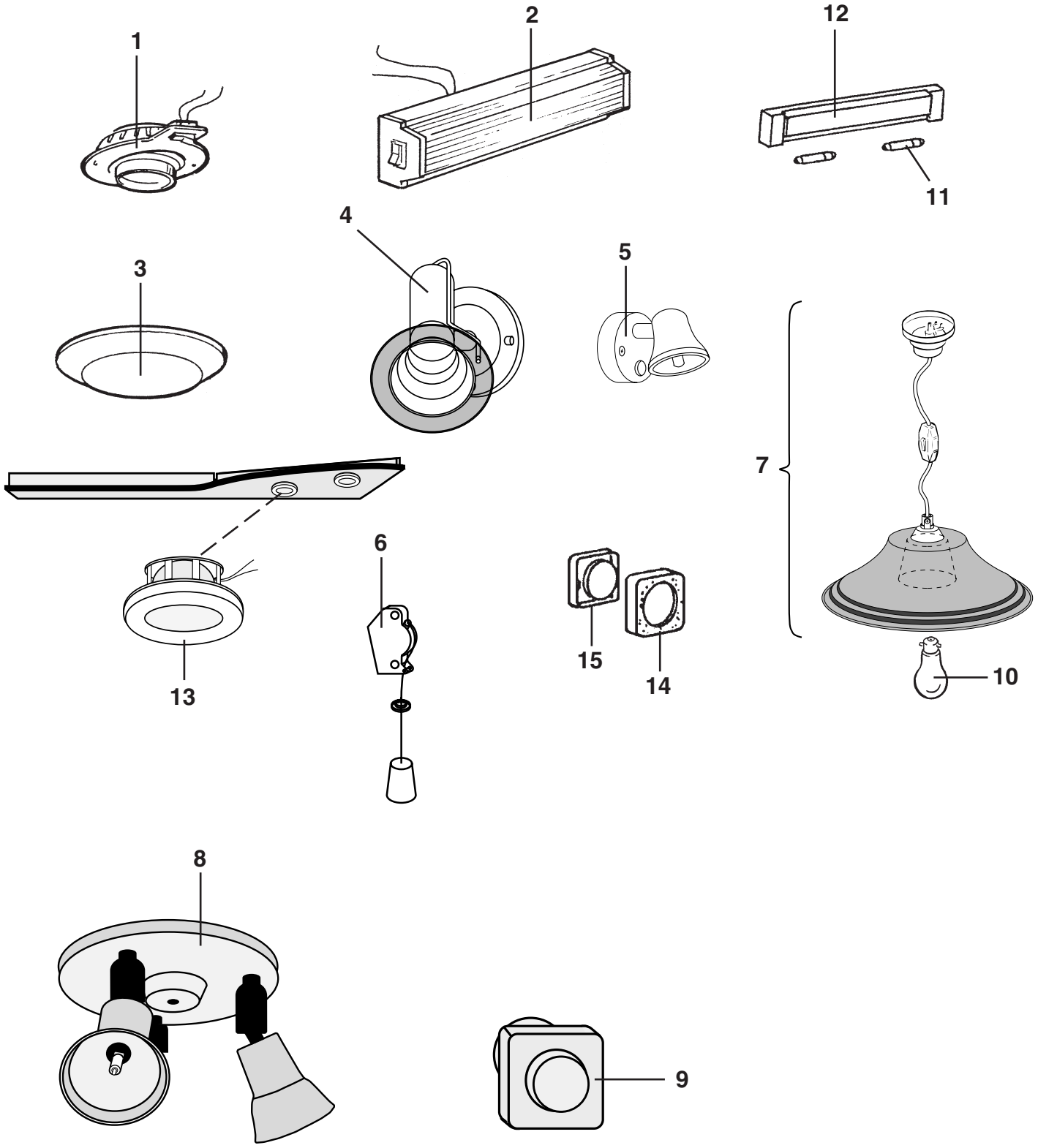
1
2
12
11
4
3
5
7
6
15
14
13
10
8
9

Pos Fig	Det. nr Part. No	Ingår/Fitted 560 GS 2,5	560 CTH 2,5	590 E 2,5	620 GSB 2,5	620 CTX 2,5		Benämning	Description
1	503695	x	x	x	x	x		Belysning spotlight	Illumination spotlight
--	503701	x	x	x	x	x		Glödlampa 10 W d:o	Bulb 10 W d:o
2	503694	x	x	x	x	x		Belysning lysrör	Illumination
--	503700	x	x	x	x	x		Glödlampa 5 W d:o	Bulb 5 W d:o
3	503197	x	x	x	x	x		Belysning	Illumination
--	503701	x	x	x	x	x		Glödlampa 10 W d:o	Bulb 10 W d:o
4	504020	x	x	x	x	x		Belysning väggarmatur beige	Illumination beige
--	503701	x	x	x	x	x		Glödlampa 10 W d:o	Bulb 10 W d:o
5	504021	x	x	x	x	x		Belysning väggarmatur	Illumination
--	503701	x	x	x	x	x		Glödlampa 10 W d:o	Bulb 10 W d:o
6	504039		x			x		Strömbrytare drag	Cord switch
--	504040		x			x		Genomföring d:o	Inlet d:o
7	504062	T	T	T	T	T		Belysning kpl.	Illumination cpl.
8	503972	x	x	x	x	x		Belysning kpl.	Illumination cpl.
--	503701	x	x	x	x	x		Glödlampa 10 W d:o	Bulb 10 W d:o
9	503973	x	x	x	x	x		Dimmer	Dimmer
10	703112	T	T	T	T	T		Glödlampa 15 W	Bulb 15 W
11	500158	x		x	x			Glödlampa 5 W	Bulb 5 W
12	503317	x		x	x			Belysning spegel	Illumination mirror
13	503922	x	x	x	x	x		Belysning ljusramp	Illumination light holder
--	503701	x	x	x	x	x		Glödlampa 10 W d:o	Bulb 10 W d:o
14	700606	x	x	x	x	x		Ram strömbrytare brun	Frame switch brown
--	503093	x		x	x			Ram strömbrytare vit	Frame switch white
15	700607							Strömbrytare brun 2-polig	Switch brown 2-pol
--	503923	x	x	x	x	x		Strömbrytare brun 1-polig	Switch brown 1-pol
--	503047	x		x	x			Strömbrytare vit 1-polig	Switch white 1-pol

T= Tillbehör

T= Accessory

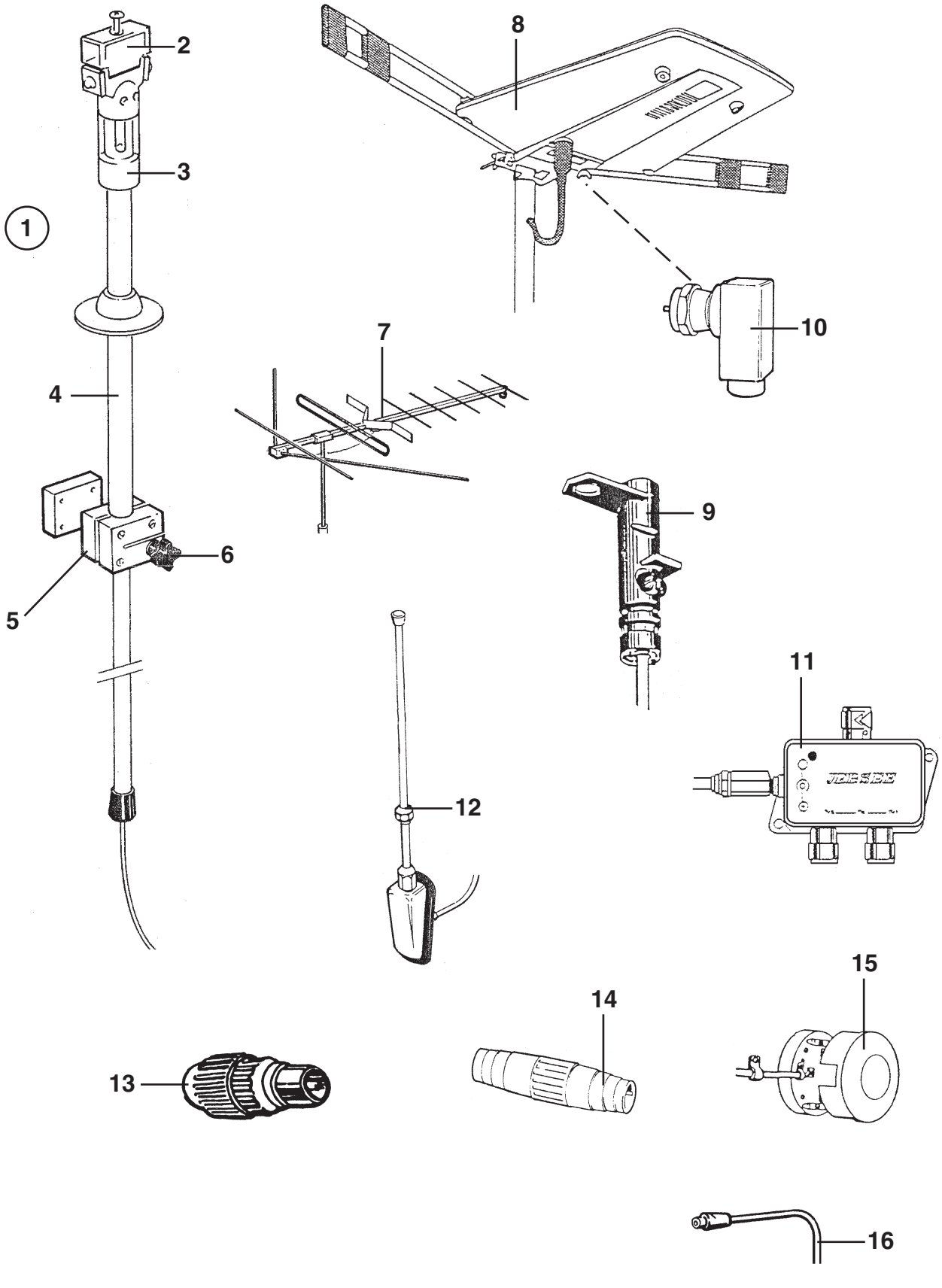
1
2
3
4
5
6
7
8
9
10
11
12
13
14
15
16

Pos Fig	Det. nr Part. No	Ingår/Fitted 520 alla mod.	560 alla mod.	590 E alla mod.	590 GSE	620 alla mod.		Benämning	Description
1	503357	x	x	x	x	x		Fäste antenn kpl. m. kabel	Bracket cpl. with cable
--	503817	T	T	T	T	T		Fäste antenn DAE 100C kpl. m. kabel	Bracket DAE 100C cpl. with cable
2	503012	x	x	x	x	x		Hylsa antenn överdel	Sleeve
3	503007	x	x	x	x	x		Hylsa tätning	Sealing
4	503042	x	x	x	x	x		Väggfäste kpl.	Bracket cpl.
5	503117	x	x	x	x	x		Spännkloss	Holder
6	503008	x	x	x	x	x		Låsratt antennfäste	Handle
7	203126	T	T	T	T	T		Antenn TV OPTIMAX 10EL	Aerial TV OPTIMAX 10EL
8	205516	T	T	T	T	T		Antenn TV DAE 100C m. förstärkare	Aerial TV DAE 100C
9	503490	T	T	T	T	T		Masttopp för antenn DAE 100C	Top aerial DAE 100C
10	503491	T	T	T	T	T		Kontakt vinklad koaxial	Connection elbow coaxial
11	503488	T	T	T	T	T		Förstärkare TV-antenn DAE 100C	Amplifier TV-aerial DAE 100C
12	205391	x	x	x	x	x		Antenn radio	Aerial radio
--	503431	x	x	x	x	x		Skarvkabel radioantenn	Cable joint aerial
13	500969	x	x	x	x	x		Kontakt koaxialkabel	Connection
14	503478	T	T	T	T	T		Kontakt skarv koaxialkabel	Contact joint coaxialcable
15	502238	x	x	x	x	x		Dosa förgrening koaxialkabel	Box connection
16	503735	T	x	x	x	x		Sladd skarv TV-antenn L=1,5m	Cable joint TV-aerial L=1,5m
--	505001	M	M	M	M	M		Koaxialkabel	Coaxial cable
--	904032	T	T	T	T	T		Koaxialkabel med kontakt	Coaxial cable incl. connection

M= Metervara
T= Tillbehör

M= On the metre
T= Accessory

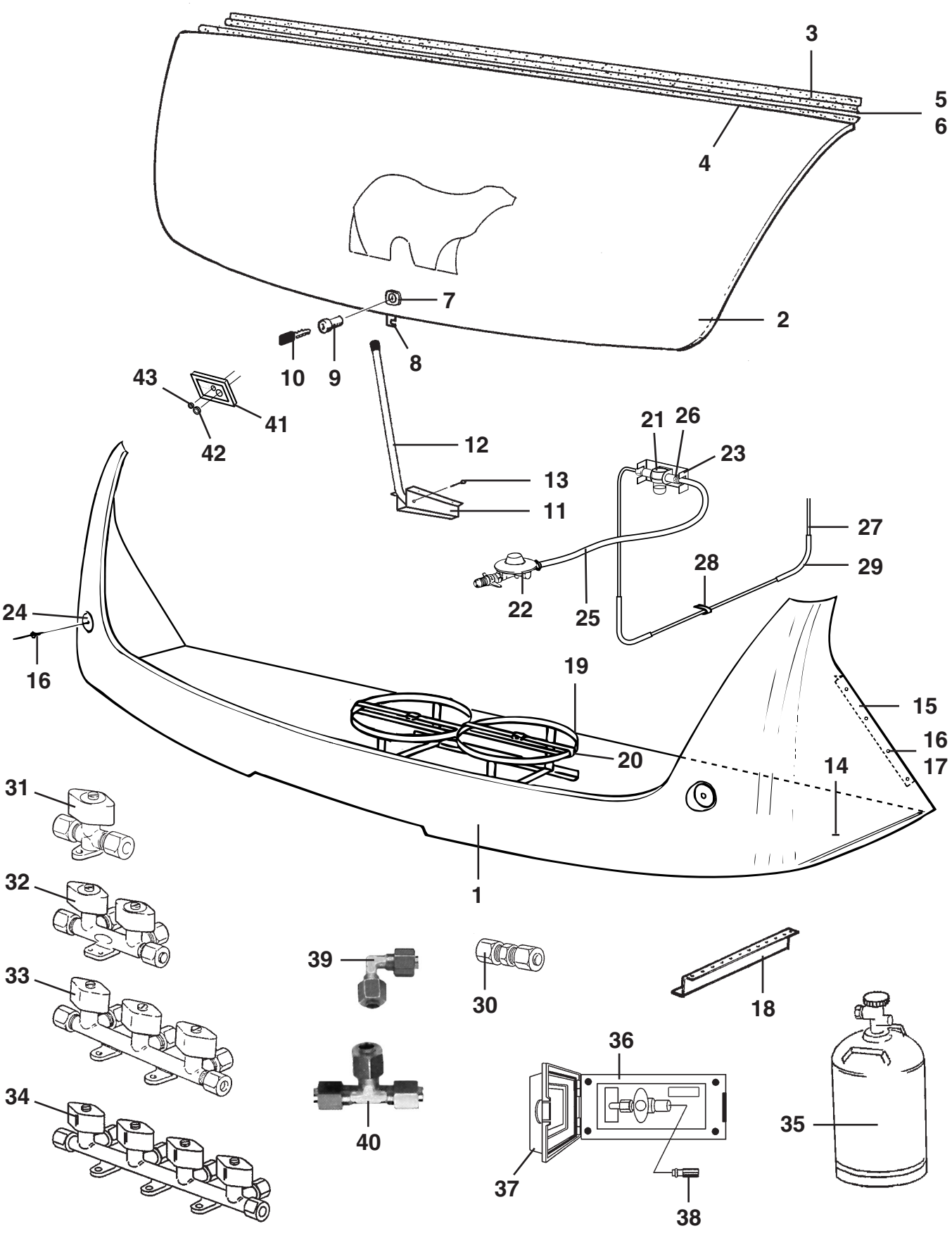
3
5
6
4
7
2
8
10
9
43
41
42
12
13
11
21
26
23
27
29
28
22
25
24
16
19
20
15
16
17
14
1
31
32
33
34
39
30
18
36
40
37
38
35

Pos Fig	Det. nr Part. No	Ingår/Fitted 520 GS	520 / 560 CTH	560 GS	590 E / GSE	620 GSE	620 CTX	Benämning	Description
1	503982	x	x	x	x	x	x	Gasolkoffert underdel	Gas box
2	503980	x	x	x	x	x	x	Lock gasolkoffert u. lås	Trunk lid gas box without lock
3	205586	x	x	x	x	x	x	List koffertlock väggdel L=2157	List trunk lid wall L=2157
--	702283	M	M	M	M	M	M	List ifyllnad vit d:o	Strip white d:o
4	207284	x	x	x	x	x	x	List koffertlock koffertdel L=1950	List trunk lid trunk part L=1950
5	801120	x	x	x	x	x	x	Stoppskruv koffertlock	Stop screw trunk lid
6	207537	x	x	x	x	x	x	Distansstång koffertlock	Distance trunk lid
7	503681	x	x	x	x	x	x	Lås gasolkoffert	Lock gas box
8	503613	x	x	x	x	x	x	Låsbleck lås gasolkoffert	Securing plate
9	---	x	x	x	x	x	x	Låskolv; se "lås" grp. 2	Bolt; see "locks" grp. 2
10	---	x	x	x	x	x	x	Nyckel; se "lås" grp. 2	Key; see "locks" grp. 2
11	207001	x	x	x	x	x	x	Hållare koffertlock kpl.	Holder trunk lid
12	207002	x	x	x	x	x	x	Rör till hållare	Pipe for hold
13	801110	x	x	x	x	x	x	Saxpinne	Split cotter
14	503971	x	x	x	x	x	x	Gasolplatta, plywood smala vagn.	Bottom, plywood
15	206793	x	x	x	x	x	x	List hållare koffert	List holder gas box
16	701980	x	x	x	x	x	x	Nit split	Rivet
17	801095	x	x	x	x	x	x	Hatt täck	Cap cover
18	206808	x	x	x	x	x	x	Z-balk	Z-beam
19	503090	x	x	x	x	x	x	Gasolställ	Bracket
20	500713	x	x	x	x	x	x	Rem med spänne	Strap
21	504055	x	x	x	x	x	x	Läckindikator	Indicator leakage
--	800885	x	x	x	x	x	x	O-ring d:o	O-ring d:o
--	502031	x	x	x	x	x	x	Glas d:o	Glass d:o
22	504051	x	x	x	x	x	x	Ventil reducering	Reducing valve
23	502501	x	x	x	x	x	x	Hållare läckindikator	Holder indicator leakage
24	200119	x	x	x	x	x	x	Reflex vit rund	Reflector white round
25	500068	M	M	M	M	M	M	Slang gas	Hose gas
26	800166	x	x	x	x	x	x	Klammer slang	Clip
27	500279	M	M	M	M	M	M	Rör koppar	Pipe
--	500889	x	x	x	x	x	x	Instickshylsa d:o	Cage d:o
28	800448	x	x	x	x	x	x	Klammer gummi	Clip
29	300654	M	M	M	M	M	M	Slang	Hose
30	500847	x	x	x	x	x	x	Koppling skarv rak	Connection
31	700857						x	Ventil block 1-vägs	Valve 1-way
32	503068	T		T	T	T	x	Ventil block 2-vägs	Valve 2-way
33	503369	x	x	x	x	x	T	Ventil block 3-vägs	Valve 3-way
34	503370		T					Ventil block 4-vägs	Valve 4-way
35	500204	x	x	x	x	x	x	Gasolflaska P11	Stored gas P11
36	503454	T	T	T	T	T	T	Gasoluttag utv. kpl. m. slangsockel	Gas connection cpl.
37	503560	T	T	T	T	T	T	Lock d:o	Cover d:o
38	503561	T	T	T	T	T	T	Slangsockel rak	Gas connection
39	503043		T		x	x	x	Koppling vinkel	Elbow connection
40	703639		T				x	Koppling T	T-connection
41	204523	x	x	x	x	x	x	Gavelgenomföring	Inlet gable
42	800822	x	x	x	x	x	x	Kabelgenomföring	Conduit entry
43	800974	x	x	x	x	x	x	Plugg täck	Plug cover
								M= Metervara	M= On the metre
								T= Tillbehör	T= Accessory

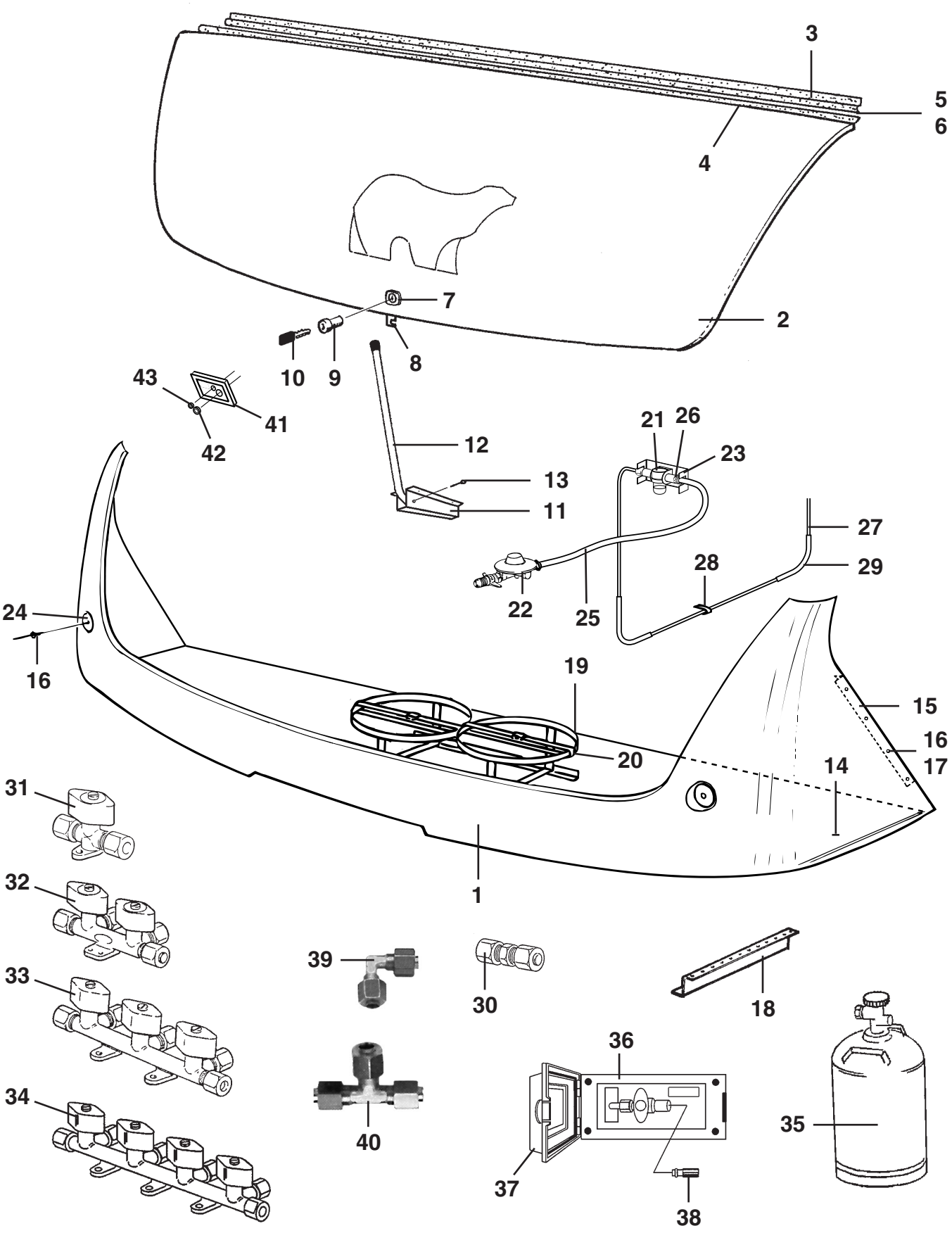
3
5
6
4
7
2
8
10
9
43
41
42
12
13
11
21
26
23
27
29
28
22
25
24
16
19
20
15
16
17
14
1
31
32
33
34
39
40
30
18
36
37
38
35

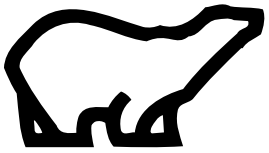

Gasolkoffert 560-620 2,5, detaljer

Gas box 560-620 2,5, components

2000

Grupp Group	Sida Page
6	4

Pos Fig	Det. nr Part. No	Ingår/Fitted 560 GS 2,5	560 CTH 2,5	590 E 2,5	620 GSB 2,5	620 CTX 2,5		Benämning	Description
1	503981	x	x	x	x	x		Gasolkoffert underdel	Gas box
2	503980	x	x	x	x	x		Lock gasolkoffert u. lås	Trunk lid gas box without lock
3	205586	x	x	x	x	x		List koffertlock väggdel L=2157	List trunk lid wall L=2157
--	702283	M	M	M	M	M		List ifyllnad vit d:o	Strip white d:o
4	207284	x	x	x	x	x		List koffertlock koffertdel L=1950	List trunk lid trunk part L=1950
5	801120	x	x	x	x	x		Stoppskruv koffertlock	Stop screw trunk lid
6	207537	x	x	x	x	x		Distansstång koffertlock	Distance trunk lid
7	503681	x	x	x	x	x		Lås gasolkoffert	Lock gas box
8	503613	x	x	x	x	x		Låsbleck lås gasolkoffert	Securing plate
9	---	x	x	x	x	x		Låskolv; se "lås" grp. 2	Bolt; see "locks" grp. 2
10	---	x	x	x	x	x		Nyckel; se "lås" grp. 2	Key; see "locks" grp. 2
11	207001	x	x	x	x	x		Hållare koffertlock kpl.	Holder trunk lid
12	207002	x	x	x	x	x		Rör till hållare	Pipe for hold
13	801110	x	x	x	x	x		Saxpinne	Split cotter
14	503970	x	x	x	x	x		Gasolplatta, plywood smala vagn.	Bottom, plywood
15	206793	x	x	x	x	x		List hållare koffert	List holder gas box
16	701980	x	x	x	x	x		Nit split	Rivet
17	801095	x	x	x	x	x		Hatt täck	Cap cover
18	206808	x	x	x	x	x		Z-balk	Z-beam
19	503090	x	x	x	x	x		Gasolställ	Bracket
20	500713	x	x	x	x	x		Rem med spänne	Strap
21	504055	x	x	x	x	x		Läckindikator	Indicator leakage
--	800885	x	x	x	x	x		O-ring d:o	O-ring d:o
--	502031	x	x	x	x	x		Glas d:o	Glass d:o
22	504051	x	x	x	x	x		Ventil reducering	Reducing valve
23	502501	x	x	x	x	x		Hållare läckindikator	Holder indicator leakage
24	200119	x	x	x	x	x		Reflex vit rund	Reflector white round
25	500068	M	M	M	M	M		Slang gas	Hose gas
26	800166	x	x	x	x	x		Klammer slang	Clip
27	500279	M	M	M	M	M		Rör koppar	Pipe
--	500889	x	x	x	x	x		Instickshylsa d:o	Cage d:o
28	800448	x	x	x	x	x		Klammer gummi	Clip
29	300654	M	M	M	M	M		Slang	Hose
30	500847	x	x	x	x	x		Koppling skarv rak	Connection
31	700857					x		Ventil block 1-vägs	Valve 1-way
32	503068	T		T	T	x		Ventil block 2-vägs	Valve 2-way
33	503369	x	x	x	x	T		Ventil block 3-vägs	Valve 3-way
34	503370		T					Ventil block 4-vägs	Valve 4-way
35	500204	x	x	x	x	x		Gasolflaska P11	Stored gas P11
36	503454	T	T	T	T	T		Gasoluttag utv. kpl. m. slangsockel	Gas connection cpl.
37	503560	T	T	T	T	T		Lock d:o	Cover d:o
38	503561	T	T	T	T	T		Slangsockel rak	Gas connection
39	503043		T	x	x	x		Koppling vinkel	Elbow connection
40	703639		T			x		Koppling T	T-connection
41	204523	x	x	x	x	x		Gavelgenomföring	Inlet gable
42	800822	x	x	x	x	x		Kabelgenomföring	Conduit entry
43	800974	x	x	x	x	x		Plugg täck	Plug cover
								M= Metervara	M= On the metre
								T= Tillbehör	T= Accessory

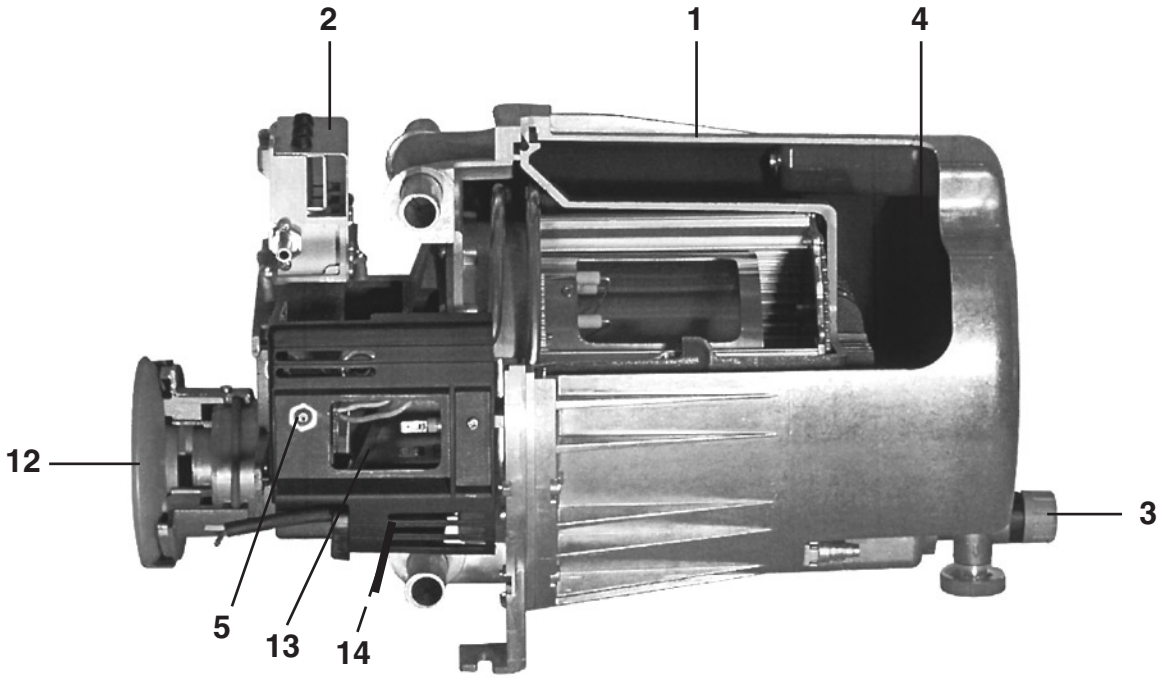
2
1
4
12
3
5
13
14

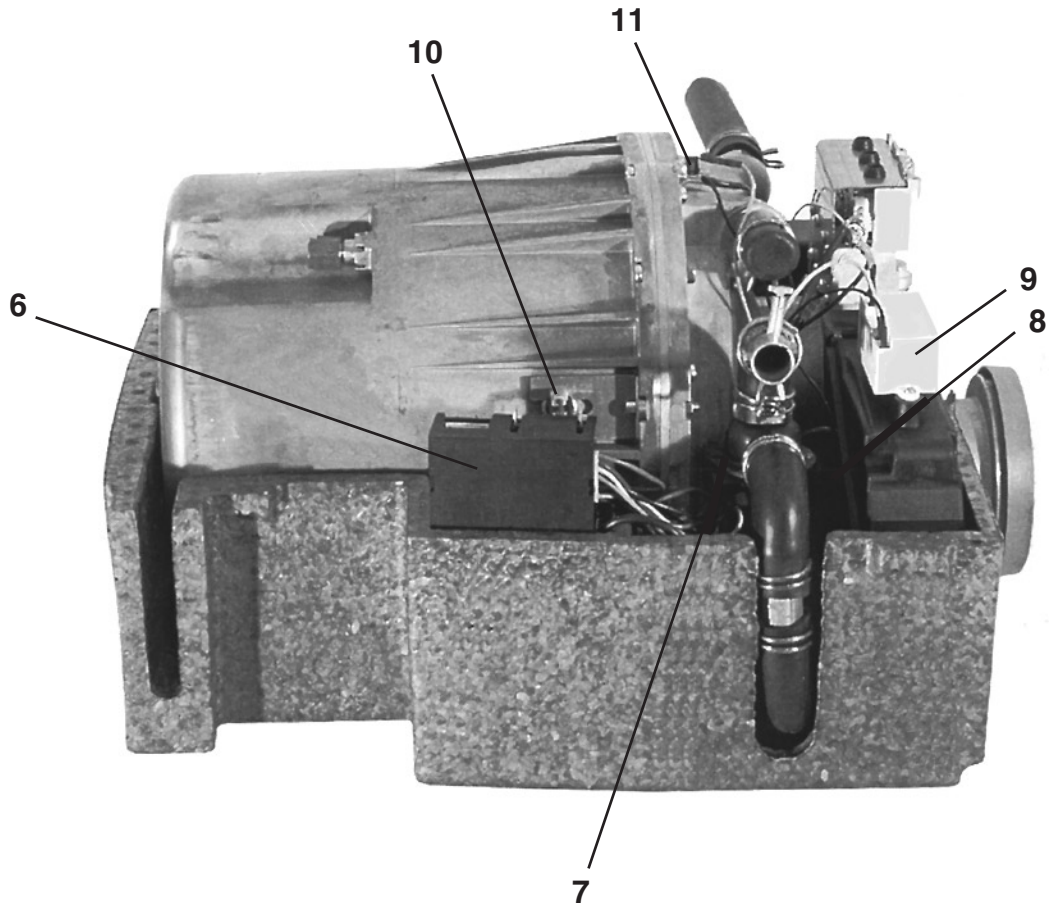
11
10
9
6
8
7

Pos Fig	Det. nr Part. No	Ingår/Fitted 520 alla mod.	560 alla mod.	590 alla mod.				Benämning	Description
1	601508	x	x	x				Panna 3 kW kpl. m. manöverpanel	Boiler 3 kW cpl. with dash board
2	601571	x	x	x				Magnetventil kpl.	Magnetic valve cpl.
--	601572	x	x	x				O-ring magnetventil	O-ring magnetic valve
3	601573	x	x	x				Ventil avtappning kpl.	Drain and safety valve cpl.
4	601574	x	x	x				VV-beredare kpl. m. o-ring	Hot water heater cpl. with o-ring
5	601575	x	x	x				Överhettningsskydd elpatron	Over heating protection electric heater
6	601576	x	x	x				Styrelektronik	Electronic regulator
7	600859	x	x	x				Cirkulationspump	Circulating pump
--	600860	x	x	x				Pumphus d:o	Pump housing d:o
8	601577	x	x	x				Fläkt förbränningsluft	Fan air of combustion
9	601578	x	x	x				Tändmodul	Ignition module
10	600781	x	x	x				Termostat 65° VV-beredare	Thermostat 65° water heater
11	601580	x	x	x				Termostat värmesystem	Thermostat heating system
12	601581	x	x	x				Avgasutsläpp	Exhaust outlet
--	601582	x	x	x				O-ringssats d:o	O-ring kit d:o
13	601583	x	x	x				Reläkort elpatron	Relay card electric heater
14	601584	x	x	x				Torrkokningsskydd gasbrännare	Dry boiling protection gas burner

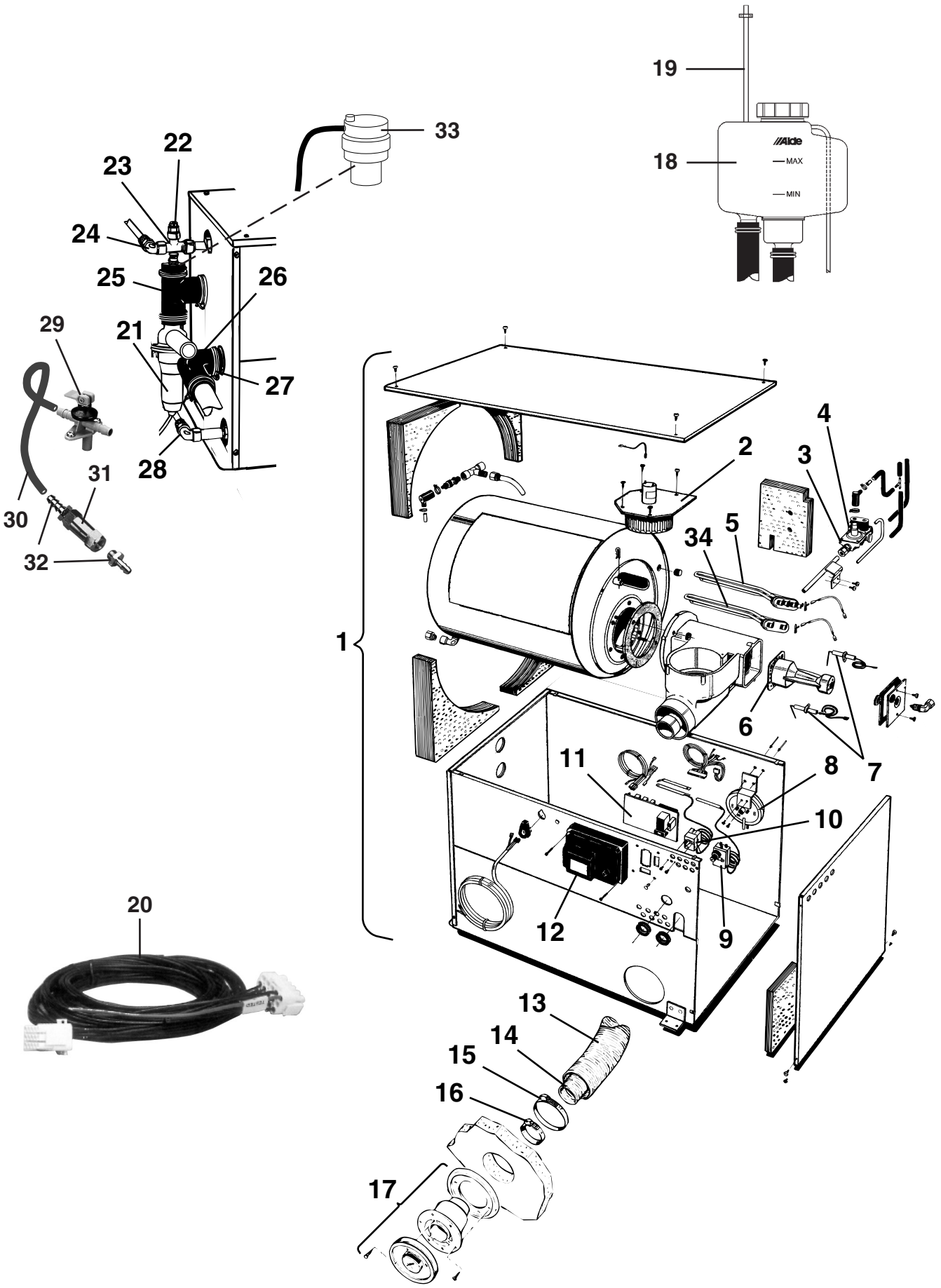
19
18
Alde
MAX
MIN
33
22
23
24
25
26
21
27
28
29
30
31
32
1
2
3
4
5
34
6
7
8
10
11
12
9
20
13
14
15
16
17

Pos Fig	Det. nr Part. No	Ingår/Fitted 620 GSE	620 GSB 2,5	620 CTX	620 CTX 2,5			Benämning	Description
1	601484	x	x	x	x			Panna kpl.	Boiler cpl.
2	601513	x	x	x	x			Fläkt	Fan
3	601514	x	x	x	x			Magnetventil kpl.	Magnetic valve cpl.
4	601515	x	x	x	x			Mjukstartsventil	Valve
5	601516	x	x	x	x			Element 3 kW *	Element 3 kW *
--	601723	x	x	x	x			Element 2 kW **	Element 2 kW **
6	601520	x	x	x	x			Brännare kpl.	Burner cpl.
7	601518	x	x	x	x			Tändsats kpl. m. sensor	Firing pin with sensor
--	601517	x	x	x	x			Tändstift	Sparking plug
--	601519	x	x	x	x			Sensor	Sensor
8	601512	x	x	x	x			Tryckvakt	Pressure switch
9	601521	x	x	x	x			Överhettningsskydd	Over heating protection
10	601522	x	x	x	x			Termostat	Thermostat
11	601523	x	x	x	x			Kretskort 3 kW	Printed circuit card 3 kW
12	601524	x	x	x	x			Elektronik	Electronic circuitry
13	601489	x	x	x	x			Slang L=900 Ø=75	Hose L=900 Ø=75
14	601490	x	x	x	x			Slang L=900 Ø=50	Hose L=900 Ø=50
15	601494	x	x	x	x			Klammer slang	Hose clip
16	601493	x	x	x	x			Klammer slang	Hose clip
17	601486	x	x	x	x			Skorsten väggmontage	Chimney
18	601509	x	x	x	x			Expansionskärl	Expansion tank
19	600013	M	M	M	M			Slang ø = 6 mm	Hose ø = 6 mm
20	601487	x	x	x	x			Elkabel panna	Electric cable boiler
21	600859	x	x	x	x			Cirkulationspump kpl.	Circulating pump cpl.
--	600860	x	x	x	x			Pumphus d:o	Pump housing d:o
22	601525	x	x	x	x			Nippel avluftning	Nipple purging
23	601526	x	x	x	x			Koppling T	Connection
24	306562	x	x	x	x			Koppling vinkel	Elbow connection
25	601527	x	x	x	x			Gummianslutning m. nippel	Connection rubber with nipple
26	903006	x	x	x	x			Slang vinkel (gummi)	Hose elbow (rubber)
27	800291	x	x	x	x			Klammer slang	Hose clip
28	601528	x	x	x	x			Rör plast vinkel	Elbow pipe plastic
29	601531	x	x	x	x			Ventil avtappning	Drain cock
30	301400	M	M	M	M			Slang	Hose
--	800166	x	x	x	x			Klammer d:o	Hose clip
31	313199	x	x	x	x			Ventil back	Non-return valve
32	310204	x	x	x	x			Nippel slang	Hose nipple
33	601606	T	T	T	T			Luftningsdosa	Valve purging
34	601724	x	x	x	x			Element 1 kW **	Element 1 kW **

Två versioner av panna har använts * = Ett element (3 kW) **= Två element (2+1 kW)	Two different boiler have been used * = One element (3 kW) **= Two elements (2+1 kW)

M= Metervara
T= Tillbehör

M= On the metre
T= Accessory

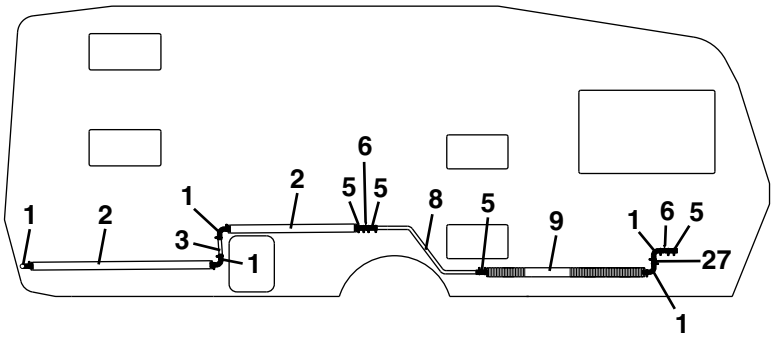
1
2
1
3
1
2
5
5
6
8
5
9
1
6
5
27
1

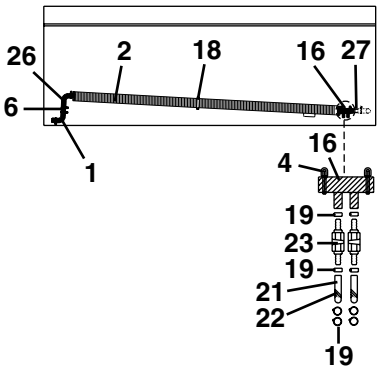
26
6
1
2
18
16
27
16
4
19
23
19
21
22
19

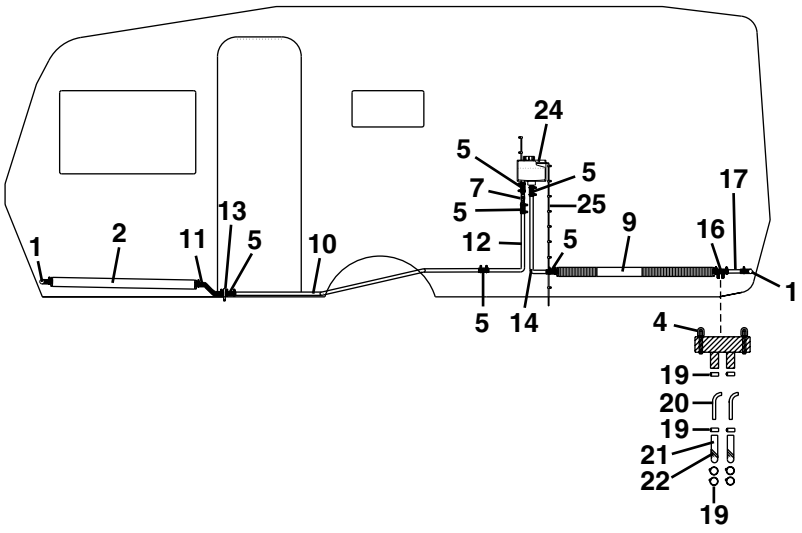
1
2
11
13
5
10
5
5
7
5
25
12
5
24
9
16
17
1
5
14
4
19
20
19
21
22
19

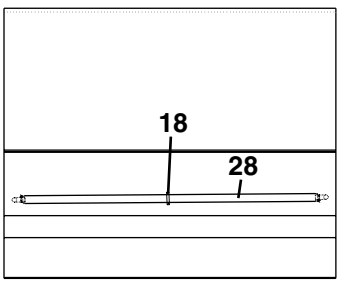
18
28

Pos Fig	Det. nr Part. No	Ingår/Fitted 520 GS						Benämning	Description
1	903006	x						Slang vinkel (gummi)	Hose elbow (rubber)
2	601037	x						Konvektor L=2000 mm	Convector L=2000 mm
3	601387	x						Rör värme P 376	Heat pipe P 376
4	800291	x						Klammer slang	Hose clip
5	600183	x						Slang gummi L=70 mm	Hose rubber L=70 mm
6	600873	x						Rör avluftning	Pipe purging
7	903003	x						Ventil kul	Valve
8	601560	x						Rör värme P 441	Heat pipe P 441
9	601456	x						Konvektor L=1100 mm deltät	Convector L=1100 mm
10	601570	x						Rör värme P 449	Heat pipe P 449
11	600562	M						Slang gummi	Hose rubber
12	601559	x						Rör värme P 440	Heat pipe P 440
13	600675	x						Rör avtappning	Pipe drainage
14	601498	x						Rör värme P 420	Heat pipe P 420
16	601360	x						Slang gummi	Hose rubber
17	601558	x						Rör värme P 439	Heat pipe P 439
18	600801	x						Fäste konvektor	Bracket
19	800526	x						Klammer slang SMS 8-14	Hose clip SMS 8-14
20	601362	x						Rör golvvärme	Pipe floorheater
21	601361	x						Slang gummi ø = 10 mm	Hose rubber ø = 10 mm
22	500746	M						Kabelband plast	Cable belt plastic
23	311736	x						Ventil avtappning	Valve drainage
24	601509	x						Expansionskärl	Expansion tank
25	600013	M						Slang ø = 6 mm	Hose ø = 6 mm
26	700851	x						Formslang	Hose
27	601403	x						Rör värme P 382	Heat pipe P 382

M= Metervara — M= On the metre

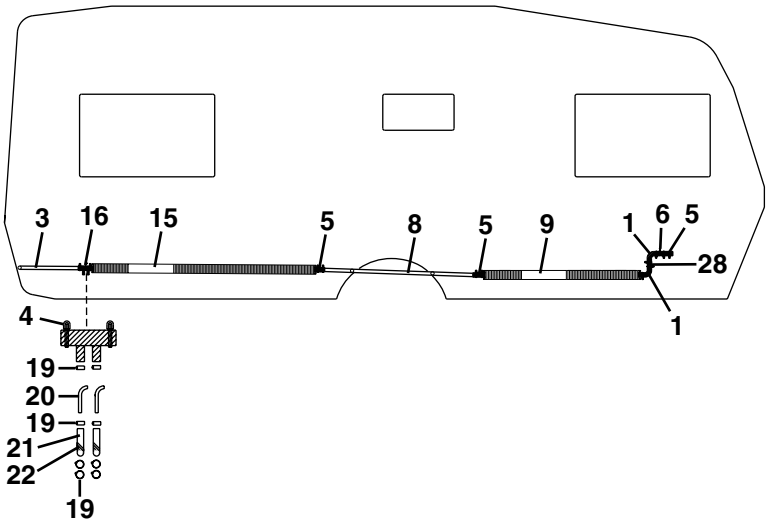
3
16
15
5
8
5
9
1
6
5
28
1
4
19
20
19
21
22
19

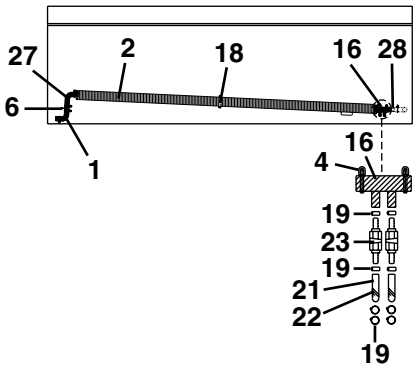
27
2
18
16
28
6
1
16
4
19
23
19
21
22
19

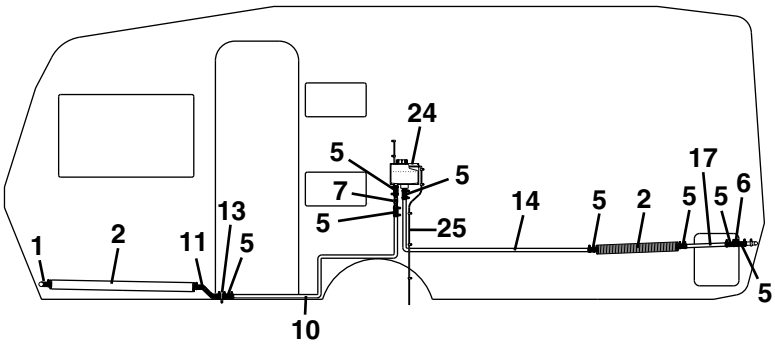
24
5
5
7
5
25
14
5
2
5
17
5
6
5
1
2
11
13
5
10

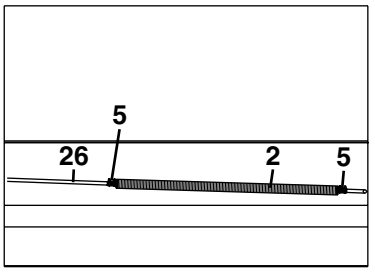
5
26
2
5

Pos Fig	Det. nr Part. No	Ingår/Fitted 520 CTH						Benämning	Description
1	903006	x						Slang vinkel (gummi)	Hose elbow (rubber)
2	601037	x						Konvektor L=2000 mm	Convector L=2000 mm
3	601472	x						Rör värme P 410	Heat pipe P 410
4	800291	x						Klammer slang	Hose clip
5	600183	x						Slang gummi L=70 mm	Hose rubber L=70 mm
6	600873	x						Rör avluftning	Pipe purging
7	903003	x						Ventil kul	Valve
8	601563	x						Rör värme P 444	Heat pipe P 444
9	601456	x						Konvektor L=1100 mm deltät	Convector L=1100 mm
10	601561	x						Rör värme P 442	Heat pipe P 442
11	600562	M						Slang gummi	Hose rubber
13	600675	x						Rör avtappning	Pipe drainage
14	601562	x						Rör värme P 443	Heat pipe P 443
15	601417	x						Konvektor L=1550 mm deltät	Convector L=1550 mm
16	601360	x						Slang gummi	Hose rubber
17	601471	x						Rör värme P 409	Heat pipe P 409
18	600801	x						Fäste konvektor	Bracket
19	800526	x						Klammer slang SMS 8-14	Hose clip SMS 8-14
20	601362	x						Rör golvvärme	Pipe floorheater
21	601361	x						Slang gummi ø = 10 mm	Hose rubber ø = 10 mm
22	500746	M						Kabelband plast	Cable belt plastic
23	311736	x						Ventil avtappning	Valve drainage
24	601509	x						Expansionskärl	Expansion tank
25	600013	M						Slang ø = 6 mm	Hose ø = 6 mm
26	601473	x						Rör värme P 411	Heat pipe P 411
27	700851	x						Formslang	Hose
28	601403	x						Rör värme P 382	Heat pipe P 382

M= Metervara

M= On the metre

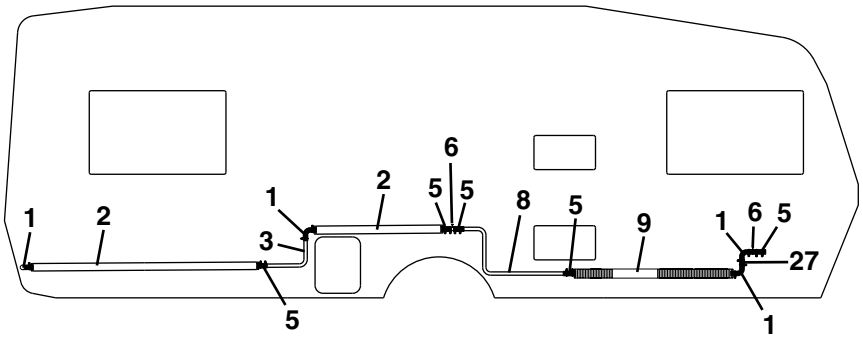
1
2
1
3
5
2
6
5
5
8
5
9
1
6
5
27
1

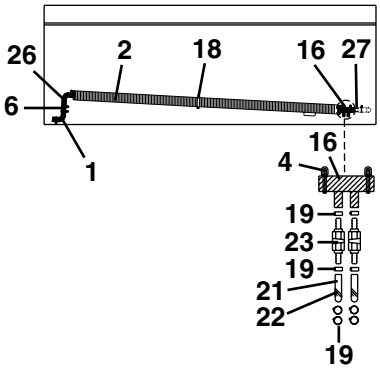
26
6
1
2
18
16
27
16
4
19
23
19
21
22
19

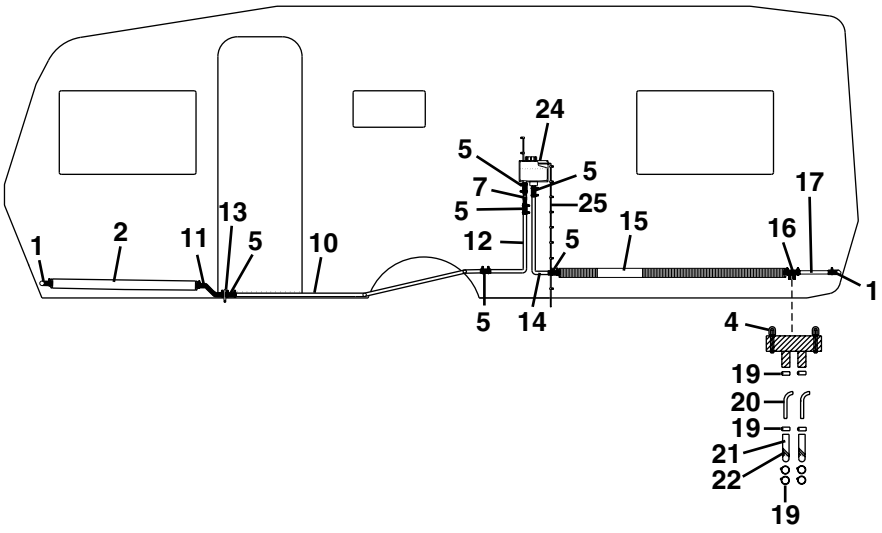
1
2
11
13
5
10
24
5
5
7
5
25
12
5
15
5
14
16
17
1
4
19
20
19
21
22
19

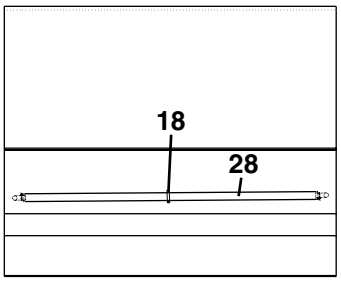
18
28

Pos Fig	Det. nr Part. No	Ingår/Fitted 560 GS	560 GS 2,5					Benämning	Description
1	903006	x	x					Slang vinkel (gummi)	Hose elbow (rubber)
2	601037	x	x					Konvektor L=2000 mm	Convector L=2000 mm
3	601422	x	x					Rör värme P 391	Heat pipe P 391
4	800291	x	x					Klammer slang	Hose clip
5	600183	x	x					Slang gummi L=70 mm	Hose rubber L=70 mm
6	600873	x	x					Rör avluftning	Pipe purging
7	903003	x	x					Ventil kul	Valve
8	601536	x	x					Rör värme P 428	Heat pipe P 428
9	601456	x	x					Konvektor L=1100 mm deltät	Convector L=1100 mm
10	601423	x	x					Rör värme P 392	Heat pipe P 392
11	600562	M	M					Slang gummi	Hose rubber
12	601551	x	x					Rör värme P 432 [1]	Heat pipe P 432 [1]
--	601556	x	x					Rör värme P 437 [2]	Heat pipe P 437 [2]
13	600675	x	x					Rör avtappning	Pipe drainage
14	601498	x	x					Rör värme P 420 [1]	Heat pipe P 420 [1]
--	601555	x	x					Rör värme P 436 [2]	Heat pipe P 436 [2]
15	601417	x	x					Konvektor L=1550 mm deltät [1]	Convector L=1550 mm [1]
--	601456	x	x					Konvektor L=1100 mm deltät [2]	Convector L=1100 mm [2]
16	601360	x	x					Slang gummi	Hose rubber
17	601424	x	x					Rör värme P 393	Heat pipe P 393
18	600801	x	x					Fäste konvektor	Bracket
19	800526	x	x					Klammer slang SMS 8-14	Hose clip SMS 8-14
20	601362	x	x					Rör golvvärme	Pipe floorheater
21	601361	x	x					Slang gummi ø = 10 mm	Hose rubber ø = 10 mm
22	500746	M	M					Kabelband plast	Cable belt plastic
23	311736	x	x					Ventil avtappning	Valve drainage
24	601509	x	x					Expansionskärl	Expansion tank
25	600013	M	M					Slang ø = 6 mm	Hose ø = 6 mm
26	700851	x	x					Formslang	Hose
27	601403	x	x					Rör värme P 382	Heat pipe P 382
28	601037	x						Konvektor L=2000 mm	Convector L=2000 mm
--	601501		x					Konvektor L=2250 mm	Convector L=2250 mm
								[1]= Ingår i alla 560 GS utom SG/TDB [2]= Ingår i 560 GS SG/TDB	[1]= Fitted in all 560 GS except SG/TDB [2]= Fitted in 560 GS SG/TDB
								M= Metervara	M= On the metre

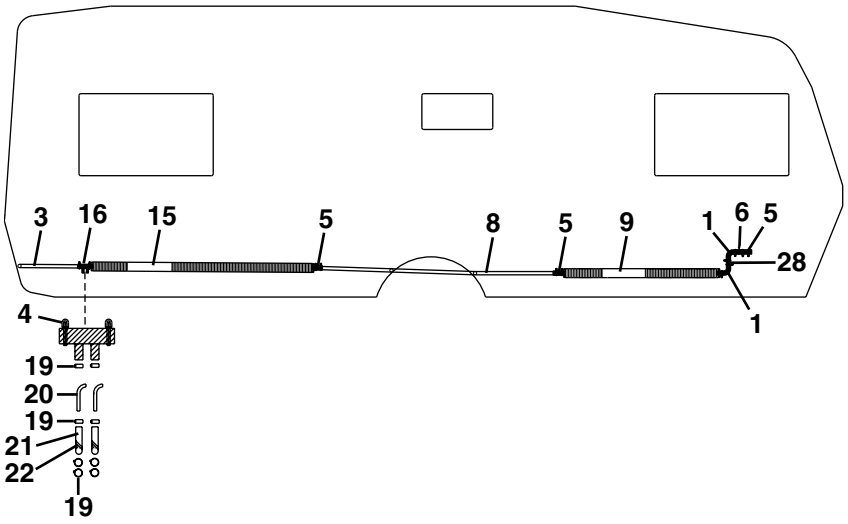
3
16
15
5
8
5
9
1
6
5
28
1
4
19
20
19
21
22
19

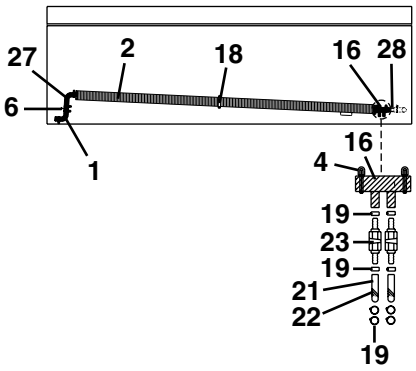
27
2
18
16
28
6
1
16
4
19
23
19
21
22
19

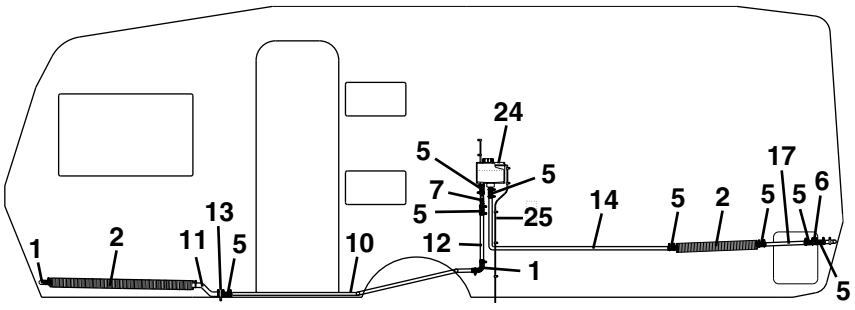
24
5
5
7
5
25
17
14
5
2
5
5
6
13
1
2
11
5
10
12
1
5

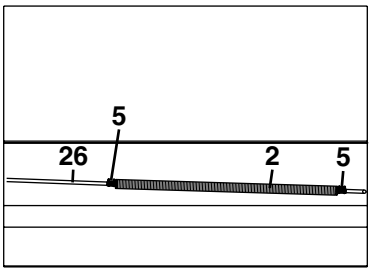
5
26
2
5

Pos Fig	Det. nr Part. No	Ingår/Fitted 560 CTH	560 CTH 2,5					Benämning	Description
1	903006	x	x					Slang vinkel (gummi)	Hose elbow (rubber)
2	601037	x	x					Konvektor L=2000 mm	Convector L=2000 mm
3	601472	x	x					Rör värme P 410	Heat pipe P 410
4	800291	x	x					Klammer slang	Hose clip
5	600183	x	x					Slang gummi L=70 mm	Hose rubber L=70 mm
6	600873	x	x					Rör avluftning	Pipe purging
7	903003	x	x					Ventil kul	Valve
8	601554	x	x					Rör värme P 435	Heat pipe P 435
9	601456	x	x					Konvektor L=1100 mm deltät	Convector L=1100 mm
10	601423	x	x					Rör värme P 392	Heat pipe P 392
11	600562	M	M					Slang gummi	Hose rubber
12	601552	x	x					Rör värme P 433	Heat pipe P 433
13	600675	x	x					Rör avtappning	Pipe drainage
14	601553	x	x					Rör värme P 434	Heat pipe P 434
15	601417	x	x					Konvektor L=1550 mm deltät	Convector L=1550 mm
16	601360	x	x					Slang gummi	Hose rubber
17	601471	x	x					Rör värme P 409	Heat pipe P 409
18	600801	x	x					Fäste konvektor	Bracket
19	800526	x	x					Klammer slang SMS 8-14	Hose clip SMS 8-14
20	601362	x	x					Rör golvvärme	Pipe floorheater
21	601361	x	x					Slang gummi ø = 10 mm	Hose rubber ø = 10 mm
22	500746	M	M					Kabelband plast	Cable belt plastic
23	311736	x	x					Ventil avtappning	Valve drainage
24	601509	x	x					Expansionskärl	Expansion tank
25	600013	M	M					Slang ø = 6 mm	Hose ø = 6 mm
26	601473	x	x					Rör värme P 411	Heat pipe P 411
27	700851	x	x					Formslang	Hose
28	601403	x	x					Rör värme P 382	Heat pipe P 382
								M= Metervara	M= On the metre

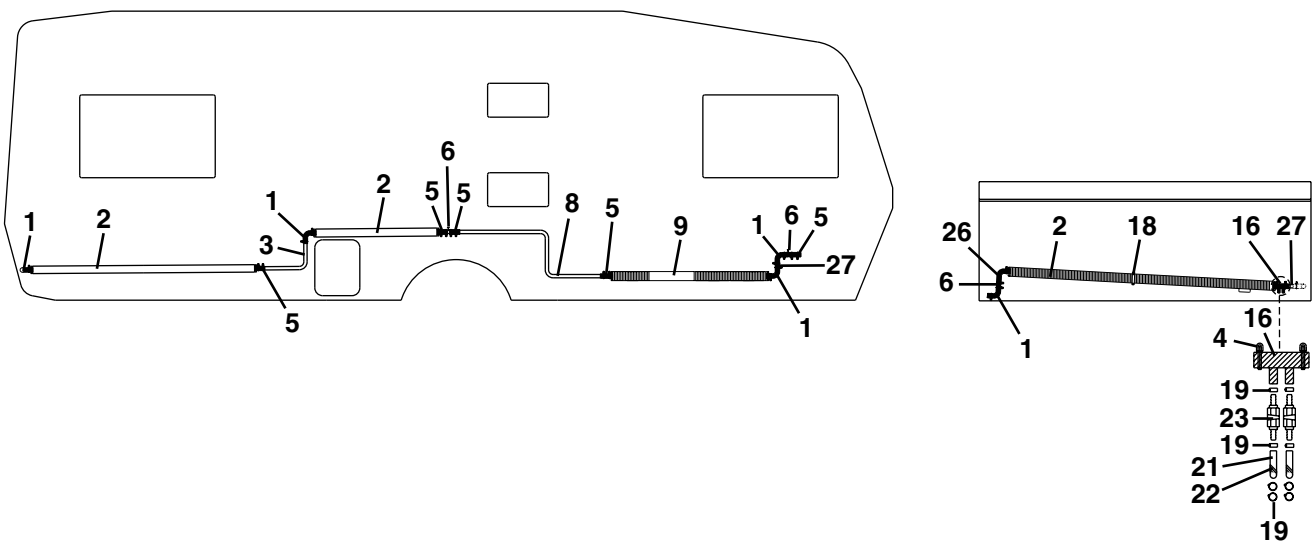
1
2
3
5
6
8
9
27
26
18
16
4
19
23
21
22

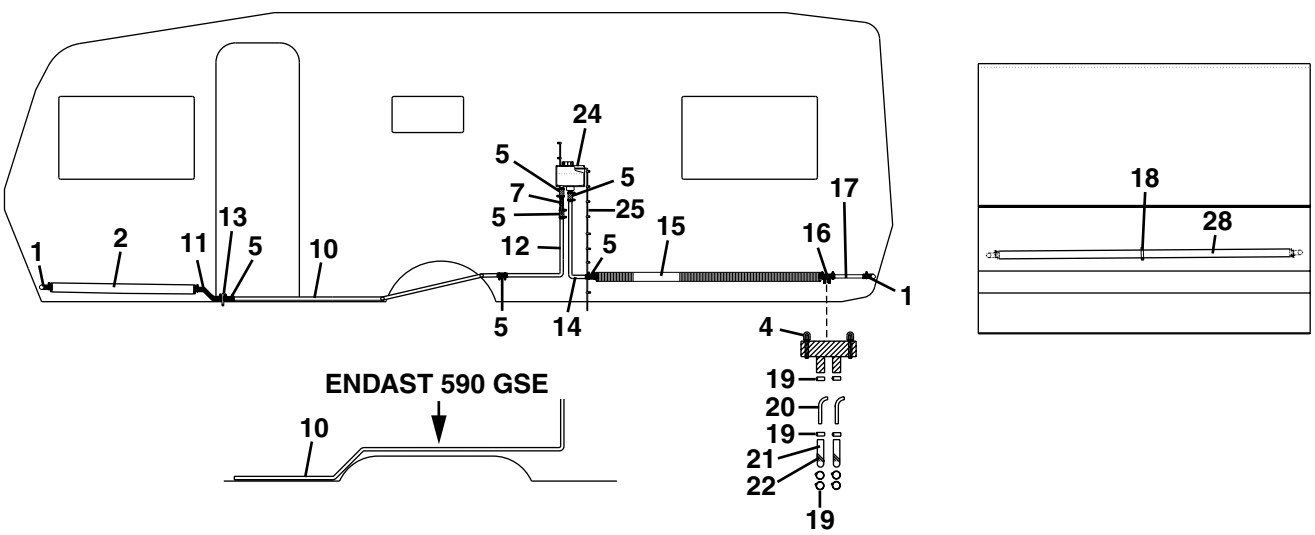
24
5
7
25
12
15
17
16
13
11
10
14
4
19
20
21
22
18
28
ENDAST 590 GSE

Pos Fig	Det. nr Part. No	Ingår/Fitted 590 E	590 E 2,5	590 GSE				Benämning	Description
1	903006	x	x	x				Slang vinkel (gummi)	Hose elbow (rubber)
2	601037	x	x	x				Konvektor L=2000 mm	Convector L=2000 mm
3	601422	x	x	x				Rör värme P 391	Heat pipe P 391
4	800291	x	x	x				Klammer slang	Hose clip
5	600183	x	x	x				Slang gummi L=70 mm	Hose rubber L=70 mm
6	600873	x	x	x				Rör avluftning	Pipe purging
7	903003	x	x	x				Ventil kul	Valve
8	601535	x	x	x				Rör värme P 427	Heat pipe P 427
9	601456	x	x	x				Konvektor L=1100 mm deltät	Convector L=1100 mm
10	601534	x	x					Rör värme P 426	Heat pipe P 426
--	601557			x				Rör värme P 438	Heat pipe P 438
11	600562	M	M	M				Slang gummi	Hose rubber
12	601506	x	x					Rör värme P 424	Heat pipe P 424
13	600675	x	x	x				Rör avtappning	Pipe drainage
14	601498	x	x	x				Rör värme P 420	Heat pipe P 420
15	601417	x	x	x				Konvektor L=1550 mm deltät	Convector L=1550 mm
16	601360	x	x	x				Slang gummi	Hose rubber
17	601424	x	x	x				Rör värme P 393	Heat pipe P 393
18	600801	x	x	x				Fäste konvektor	Bracket
19	800526	x	x	x				Klammer slang SMS 8-14	Hose clip SMS 8-14
20	601362	x	x	x				Rör golvvärme	Pipe floorheater
21	601361	x	x	x				Slang gummi ø = 10 mm	Hose rubber ø = 10 mm
22	500746	M	M	M				Kabelband plast	Cable belt plastic
23	311736	x	x	x				Ventil avtappning	Valve drainage
24	601509	x	x	x				Expansionskärl	Expansion tank
25	600013	M	M	M				Slang ø = 6 mm	Hose ø = 6 mm
26	700851	x	x	x				Formslang	Hose
27	601403	x	x	x				Rör värme P 382	Heat pipe P 382
28	601037	x		x				Konvektor L=2000 mm	Convector L=2000 mm
--	601501		x					Konvektor L=2250 mm	Convector L=2250 mm
								M= Metervara	M= On the metre

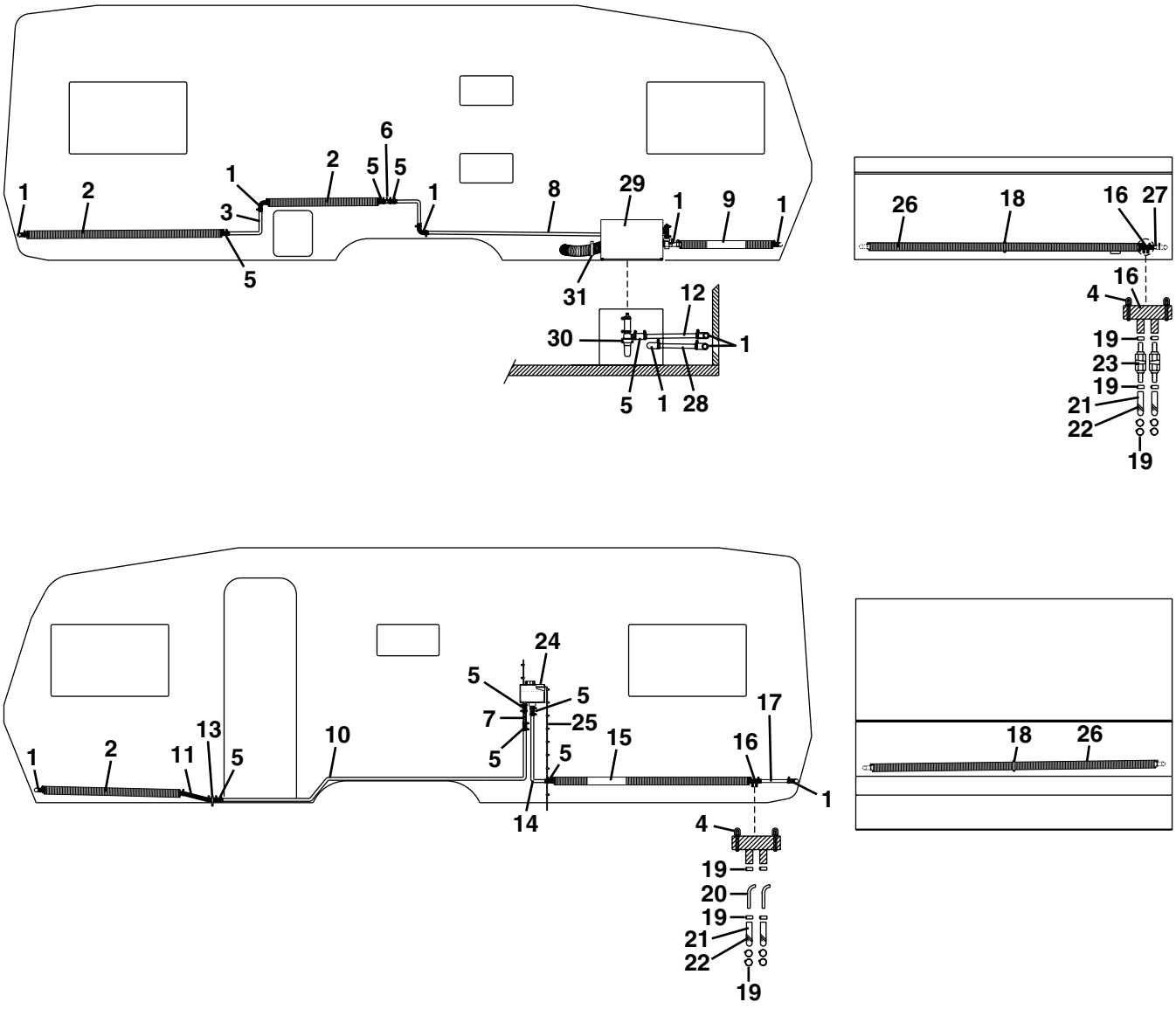
1
2
3
5
1
2
6
5
5
1
8
29
1
9
1
31
12
30
1
5
1
28
26
18
16
27
16
4
19
23
19
21
22
19
24
5
5
7
25
5
5
15
16
17
1
14
4
19
20
19
21
22
19
1
2
11
13
5
10
18
26

Pos Fig	Det. nr Part. No	Ingår/Fitted 620 GSE	620 GSB					Benämning	Description
1	903006	x	x					Slang vinkel (gummi)	Hose elbow (rubber)
2	601037	x	x					Konvektor L=2000 mm	Convector L=2000 mm
3	601431	x	x					Rör värme P 396	Heat pipe P 396
4	800291	x	x					Klammer slang	Hose clip
5	600183	x	x					Slang gummi L=70 mm	Hose rubber L=70 mm
6	600873	x	x					Rör avluftning	Pipe purging
7	903003	x	x					Ventil kul	Valve
8	601496	x	x					Rör värme P 418	Heat pipe P 418
9	601483	x	x					Konvektor L=770 mm deltät	Convector L=770 mm
10	601542	x	x					Rör värme P 431	Heat pipe P 431
11	600562	M	M					Slang gummi	Hose rubber
12	601541	x	x					Rör värme P 430	Heat pipe P 430
13	600675	x	x					Rör avtappning	Pipe drainage
14	601498	x	x					Rör värme P 420	Heat pipe P 420
15	601417	x	x					Konvektor L=1550 mm deltät	Convector L=1550 mm
16	601360	x	x					Slang gummi	Hose rubber
17	601424	x	x					Rör värme P 393	Heat pipe P 393
18	600801	x	x					Fäste konvektor	Bracket
19	800526	x	x					Klammer slang SMS 8-14	Hose clip SMS 8-14
20	601362	x	x					Rör golvvärme	Pipe floorheater
21	601361	x	x					Slang gummi ø = 10 mm	Hose rubber ø = 10 mm
22	500746	M	M					Kabelband plast	Cable belt plastic
23	311736	x	x					Ventil avtappning	Valve drainage
24	601509	x	x					Expansionskärl	Expansion tank
25	600013	M	M					Slang ø = 6 mm	Hose ø = 6 mm
26	601037	x						Konvektor L=2000 mm	Convector L=2000 mm
--	601501		x					Konvektor L=2250 mm	Convector L=2250 mm
27	601403	x	x					Rör värme P 382	Heat pipe P 382
28	601540	x	x					Rör värme P 429	Heat pipe P 429
29	601484	x	x					Panna kpl.	Boiler cpl.
30	600859	x	x					Cirkulationspump	Circulating pump
31	601510	x	x					Klammer avgasslang	Clip
								M= Metervara	M= On the metre

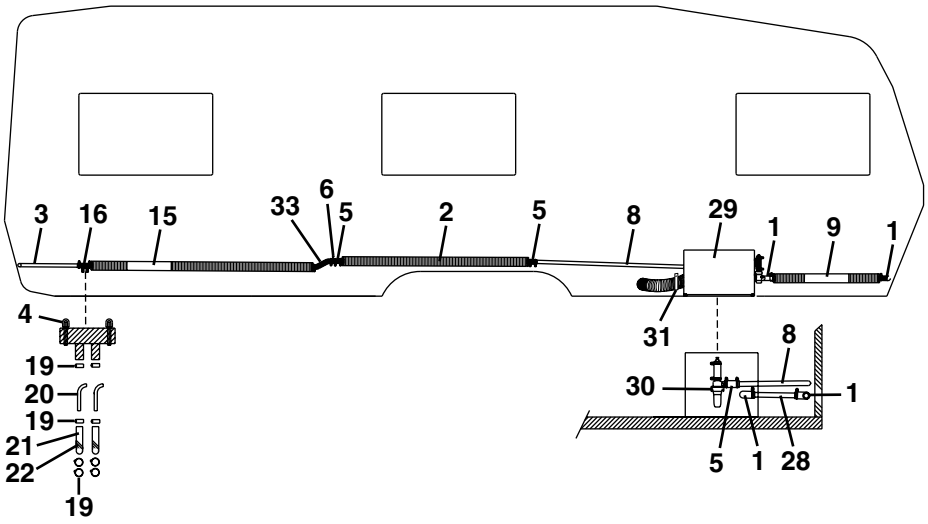
3
16
15
33
6
5
2
5
8
29
1
9
1
4
19
20
19
21
22
19
31
8
30
1
5
1
28

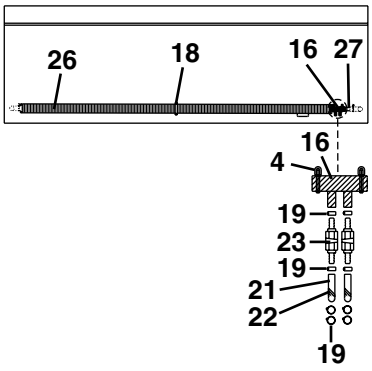
26
18
16
27
16
4
19
23
19
21
22
19

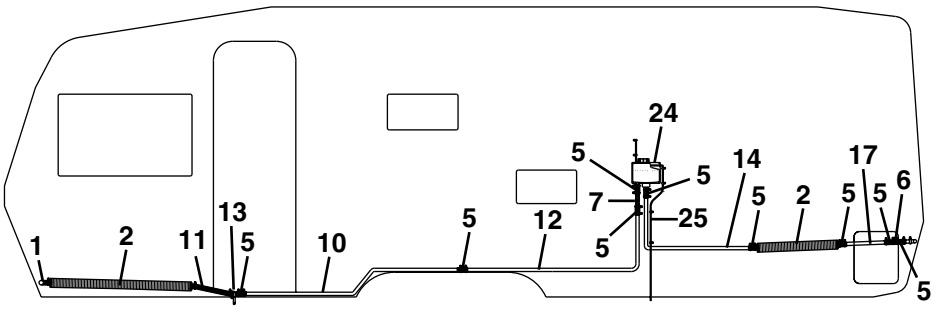
1
2
11
13
5
10
5
12
24
5
5
7
5
5
25
14
5
2
5
17
5
6
5

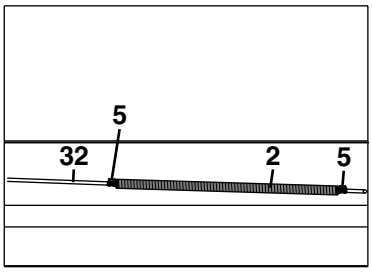
5
32
2
5

Pos Fig	Det. nr Part. No	Ingår/Fitted 620 CTX	Ingår/Fitted 620 CTX 2,5					Benämning	Description
1	903006	x	x					Slang vinkel (gummi)	Hose elbow (rubber)
2	601037	x	x					Konvektor L=2000 mm	Convector L=2000 mm
3	601472	x	x					Rör värme P 410	Heat pipe P 410
4	800291	x	x					Klammer slang	Hose clip
5	600183	x	x					Slang gummi L=70 mm	Hose rubber L=70 mm
6	600873	x	x					Rör avluftning	Pipe purging
7	903003	x	x					Ventil kul	Valve
8	601564	x	x					Rör värme P 445	Heat pipe P 445
9	601483	x	x					Konvektor L=770 mm deltät	Convector L=770 mm
10	601566	x	x					Rör värme P 447	Heat pipe P 447
11	600562	M	M					Slang gummi	Hose rubber
12	601565	x	x					Rör värme P 446	Heat pipe P 446
13	600675	x	x					Rör avtappning	Pipe drainage
14	601567	x	x					Rör värme P 448	Heat pipe P 448
15	601417	x	x					Konvektor L=1550 mm deltät	Convector L=1550 mm
16	601360	x	x					Slang gummi	Hose rubber
17	601471	x	x					Rör värme P 409	Heat pipe P 409
18	600801	x	x					Fäste konvektor	Bracket
19	800526	x	x					Klammer slang SMS 8-14	Hose clip SMS 8-14
20	601362	x	x					Rör golvvärme	Pipe floorheater
21	601361	x	x					Slang gummi ø = 10 mm	Hose rubber ø = 10 mm
22	500746	M	M					Kabelband plast	Cable belt plastic
23	311736	x	x					Ventil avtappning	Valve drainage
24	601509	x	x					Expansionskärl	Expansion tank
25	600013	M	M					Slang ø = 6 mm	Hose ø = 6 mm
26	601037	x						Konvektor L=2000 mm	Convector L=2000 mm
--	601501		x					Konvektor L=2250 mm	Convector L=2250 mm
27	601403	x	x					Rör värme P 382	Heat pipe P 382
28	601540	x	x					Rör värme P 429	Heat pipe P 429
29	601484	x	x					Panna kpl.	Boiler cpl.
30	600859	x	x					Cirkulationspump	Circulating pump
31	601510	x	x					Klammer avgasslang	Clip
32	601473	x	x					Rör värme P 411	Heat pipe P 411
33	601001	x	x					Slang form	Hose
								M= Metervara	M= On the metre

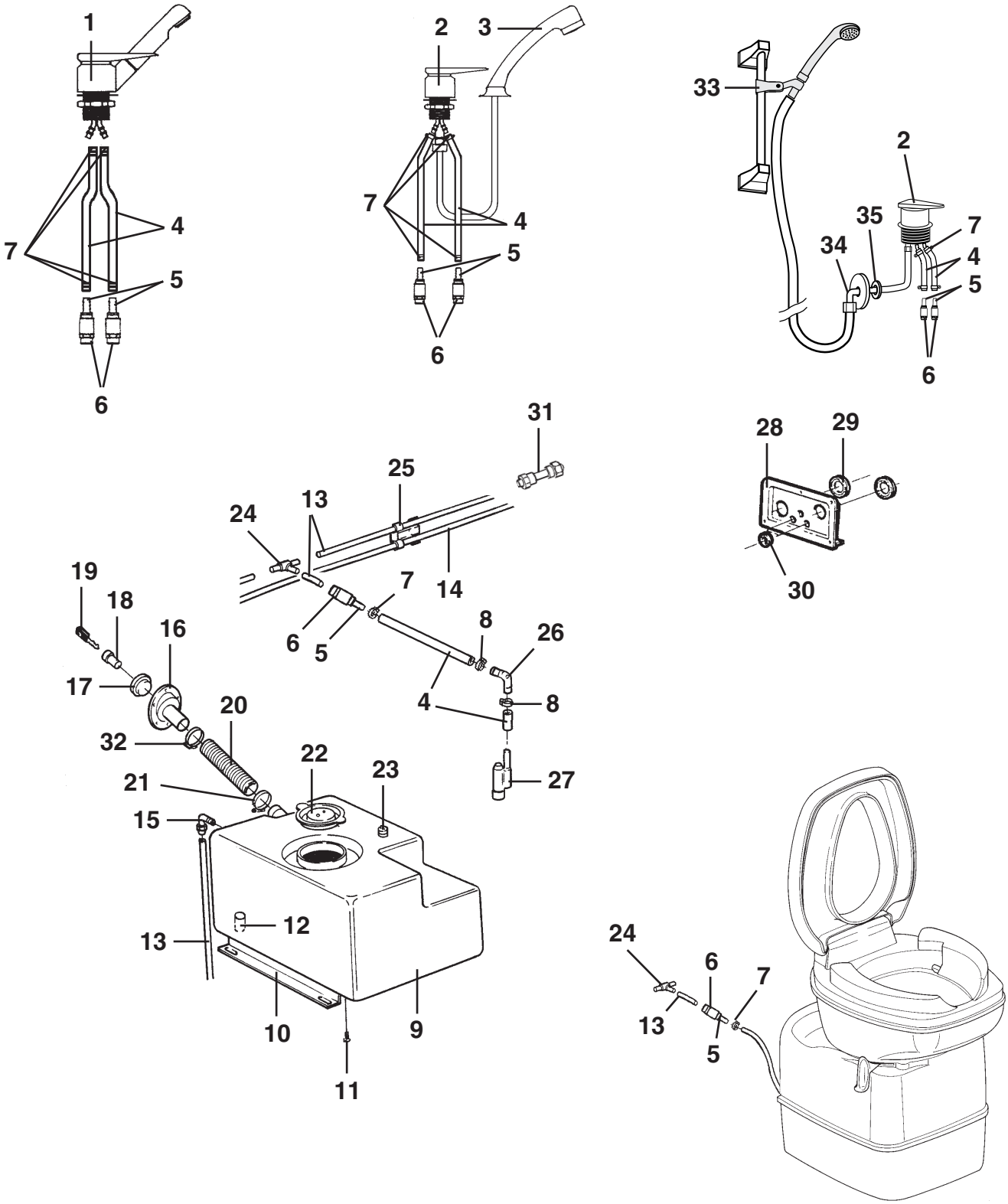
1
2
3
33
2
35
7
34
4
5
6
7
4
5
6
7
4
5
6
31
28
29
25
13
24
14
30
19
18
16
7
8
26
6
5
17
4
8
20
32
22
23
21
27
15
12
13
24
6
7
13
5
10
9
11

Pos Fig	Det. nr Part. No	Ingår/Fitted 520 GS	520 / 560 CTH	560 GS	590 E / GSE	620 GSE	620 CTX	Benämning	Description
1	313824	x	x	x	x	x	x	Blandare m. utkastarrör	Mixer with pipe
2	313825	x	x	x	x	x	x	Blandare	Mixer
3	313826	x	x	x	x	x	x	Utkastarrör m. slang	Shower incl. hose
4	301400	M	M	M	M	M	M	Slang 15,5/10 mm	Hose 15,5/10 mm
5	310204	x	x	x	x	x	x	Nippel slang	Hose nipple
6	310092	x	x	x	x	x	x	Koppling rak	Connection straight
7	800166	x	x	x	x	x	x	Klammer slang	Hose clip
8	800868	x	x	x	x	x	x	Klammer slang	Hose clip
9	307604	x	x	x	x	x	x	Vattentank	Water tank
10	800809	x	x	x	x	x	x	Fäste	Bracket
11	800459	x	x	x	x	x	x	Skruv M5x8	Screw M5x8
12	313540	x	x	x	x	x	x	Propp	Plug
13	311079	M	M	M	M	M	M	Slang blå 8x10	Hose blue 8x10
14	302023	M	M	M	M	M	M	Slang röd 8x10	Hose red 8x10
15	306562	x	x	x	x	x	x	Koppling	Connection
16	311530	x	x	x	x	x	x	Vattenpåfyllning	Water filler
17	311549	x	x	x	x	x	x	Lock	Cap
18	---	x	x	x	x	x	x	Låskolv; se "lås" grp. 2	Bolt; see "locks" grp. 2
19	---	x	x	x	x	x	x	Nyckel; se "lås" grp. 2	Key; see "locks" grp. 2
20	309630	M	M	M	M	M	M	Slang plast	Hose plastic
21	800522	x	x	x	x	x	x	Klammer slang	Hose clip
22	306639	x	x	x	x	x	x	Lock vattentank	Cap water tank
23	503260	x	x	x	x	x	x	Givare	Level indicator
24	302022	x	x	x	x	x	x	Koppling T	T-connection
25	800780	x	x	x	x	x	x	Klammer	Clip
26	312172	x	x	x	x	x	x	Rör vinkel plast	Elbow pipe plastic
27	311944	x	x	x	x	x	x	Vattenpump	Water pump
28	305636	x		x	x	x	x	Genomföring toavägg	Inlet
29	800617	x		x	x	x	x	Kabelgenomföring	Condiut entry
30	800789	x		x	x	x	x	Kabelgenomföring vattenslang	Condiut entry
31	312958	T	T	T	T	T	T	Koppling rak	Connection straight
32	801227	x	x	x	x	x	x	Klammer slang	Hose clip
33	314304		x					Duschset m. handtag och slang	Shower set with handle and hose
34	313827		x					Koppling vinkel 1/2"-3/8" **	Connection elbow 1/2"-3/8"
35	313374		x					Bricka	Washer

M= Metervara
T= Tillbehör

M= On the metre
T= Accessory

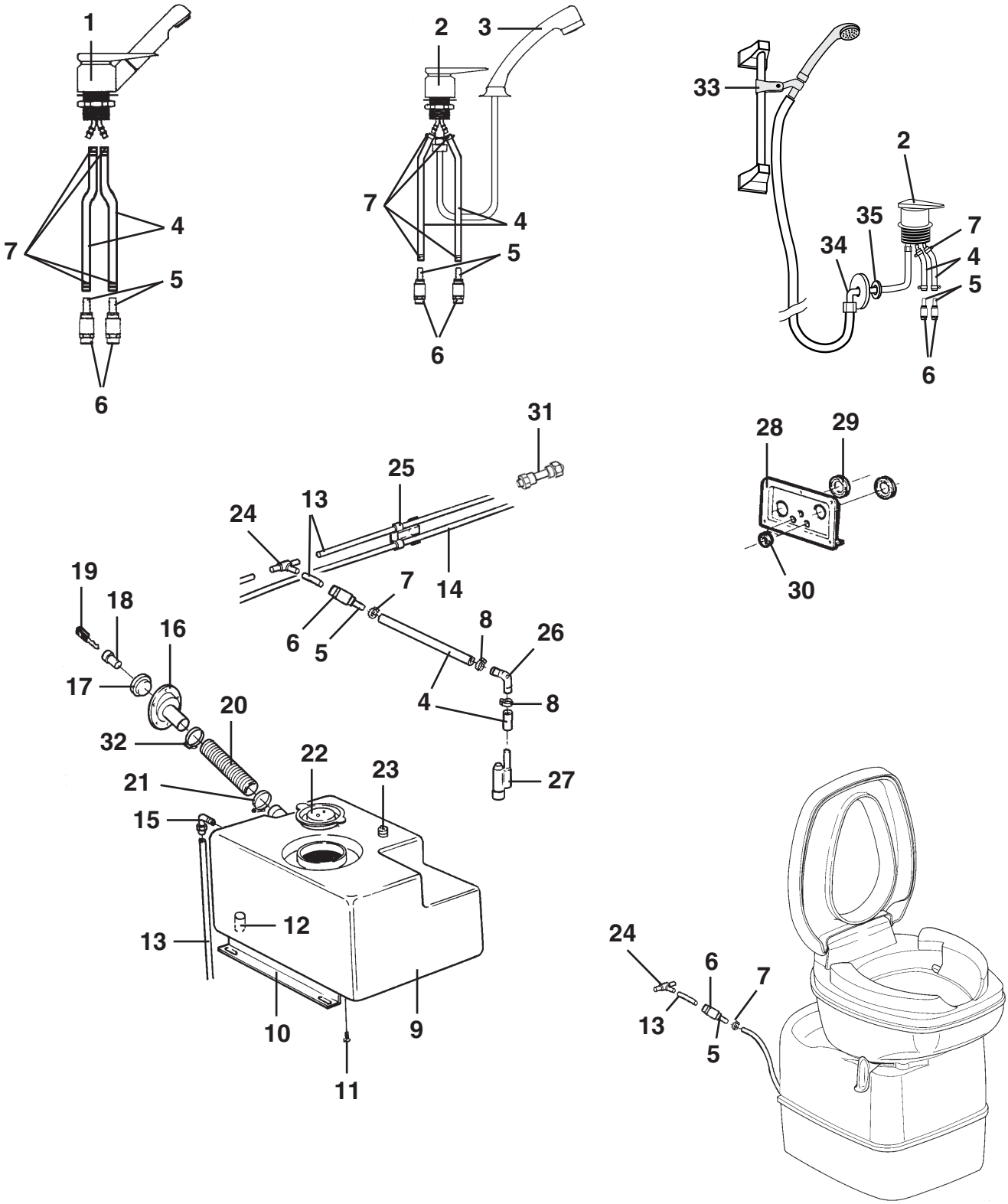
1
2
3
33
2
35
7
34
4
5
6
7
4
5
6
7
4
5
6
31
28
29
25
13
24
14
30
19
18
16
7
8
26
6
5
17
4
8
20
32
22
23
27
21
15
12
13
24
6
7
13
5
10
9
11

Pos Fig	Det. nr Part. No	Ingår/Fitted 560 GS 2,5	560 CTH 2,5	590 E 2,5	620 GSB 2,5	620 CTX 2,5		Benämning	Description
1	313824	x	x	x	x	x		Blandare m. utkastarrör	Mixer with pipe
2	313825	x	x	x	x	x		Blandare	Mixer
3	313826	x	x	x	x	x		Utkastarrör m. slang	Shower incl. hose
4	301400	M	M	M	M	M		Slang 15,5/10 mm	Hose 15,5/10 mm
5	310204	x	x	x	x	x		Nippel slang	Hose nipple
6	310092	x	x	x	x	x		Koppling rak	Connection straight
7	800166	x	x	x	x	x		Klammer slang	Hose clip
8	800868	x	x	x	x	x		Klammer slang	Hose clip
9	307604	x	x	x	x	x		Vattentank	Water tank
10	800809	x	x	x	x	x		Fäste	Bracket
11	800459	x	x	x	x	x		Skruv M5x8	Screw M5x8
12	313540	x	x	x	x	x		Propp	Plug
13	311079	M	M	M	M	M		Slang blå 8x10	Hose blue 8x10
14	302023	M	M	M	M	M		Slang röd 8x10	Hose red 8x10
15	306562	x	x	x	x	x		Koppling	Connection
16	311530	x	x	x	x	x		Vattenpåfyllning	Water filler
17	311549	x	x	x	x	x		Lock	Cap
18	---	x	x	x	x	x		Låskolv; se "lås" grp. 2	Bolt; see "locks" grp. 2
19	---	x	x	x	x	x		Nyckel; se "lås" grp. 2	Key; see "locks" grp. 2
20	309630	M	M	M	M	M		Slang plast	Hose plastic
21	800522	x	x	x	x	x		Klammer slang	Hose clip
22	306639	x	x	x	x	x		Lock vattentank	Cap water tank
23	503260	x	x	x	x	x		Givare	Level indicator
24	302022	x	x	x	x	x		Koppling T	T-connection
25	800780	x	x	x	x	x		Klammer	Clip
26	312172	x	x	x	x	x		Rör vinkel plast	Elbow pipe plastic
27	311944	x	x	x	x	x		Vattenpump	Water pump
28	305636	x		x	x	x		Genomföring toavägg	Inlet
29	800617	x		x	x	x		Kabelgenomföring	Condiut entry
30	800789	x		x	x	x		Kabelgenomföring vattenslang	Condiut entry
31	312958	T	T	T	T	T		Koppling rak	Connection straight
32	801227	x	x	x	x	x		Klammer slang	Hose clip
33	314304		x					Duschset m. handtag och slang	Shower set with handle and hose
34	313827		x					Koppling vinkel 1/2"-3/8" **	Connection elbow 1/2"-3/8"
35	313374		x					Bricka	Washer

M= Metervara

T= Tillbehör

M= On the metre

T= Accessory

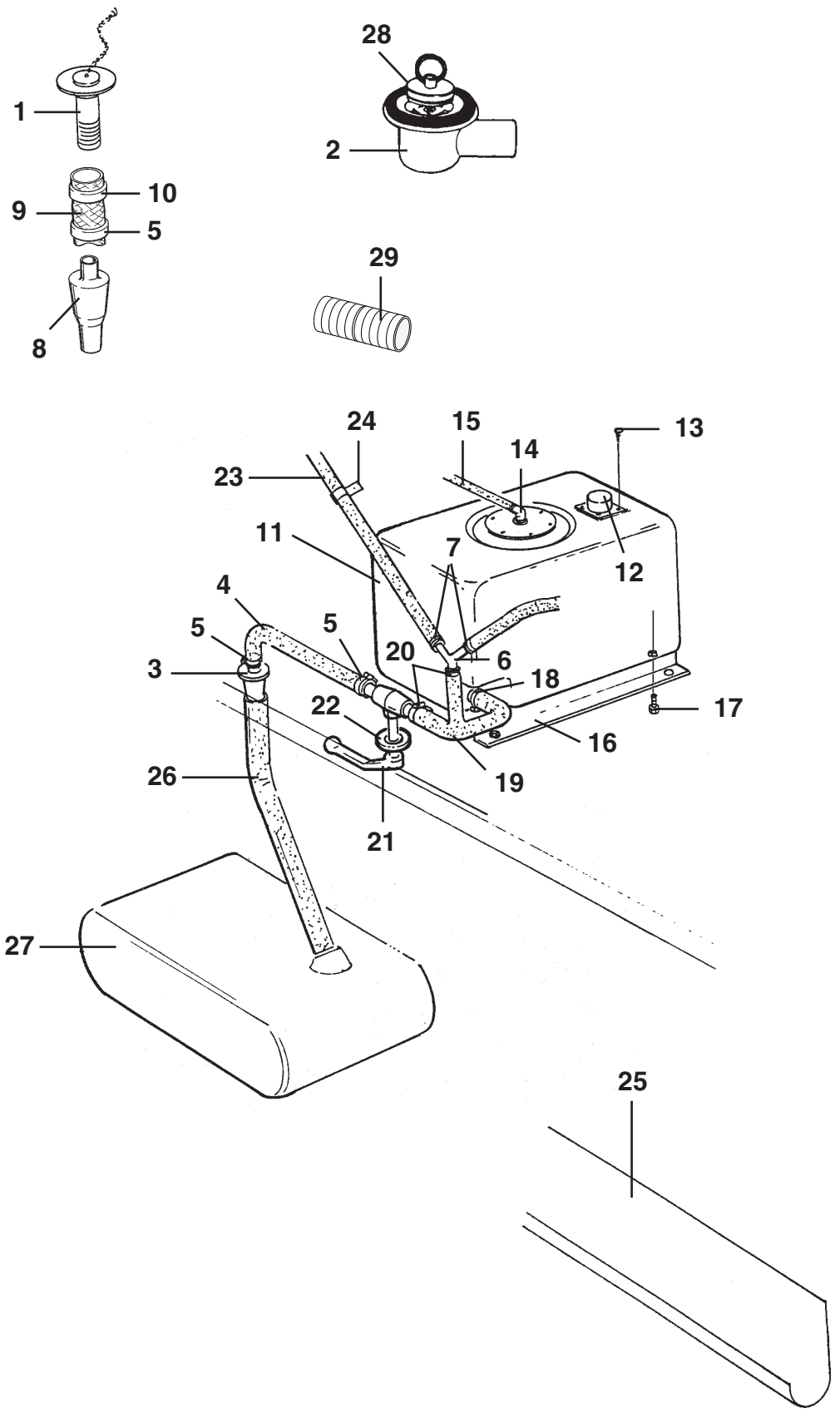
1
2
3
4
5
5
6
7
8
9
10
11
12
13
14
15
16
17
18
19
20
21
22
23
24
25
26
27
28
29

Pos Fig	Det. nr Part. No	Ingår/Fitted 520 GS	520 / 560 CTH alla	560 GS alla mod.	590 alla mod.	620 alla mod.	620 CTX alla mod.	Benämning	Description
1	302302	x	x	x	x	x	x	Avloppsförskruvning rak 19mm	Sewage connection straight 19mm
2	310084	x	x	x	x	x	x	Avloppsförskruvning 90° kpl. 25mm	Sewage connection 90° cpl. 25mm
3	302954	x	x	x	x	x	x	Kona med fläns	Cone
4	600982	x	x	x	x	x	x	Slang gummi	Hose
5	800625	x	x	x	x	x	x	Klammer slang	Hose clip
6	307984	x	x	x	x	x	x	Rör Y plast	Y-pipe
7	801127	x	x	x	x	x	x	Klammer slang	Hose clip
8	300768	x	x	x	x	x	x	Kona utan fläns duschkar	Cone
9	301418	M	M	M	M	M	M	Slang	Hose
10	800869	x	x	x	x	x	x	Klammer slang	Hose clip
11	307978	x	x	x	x	x	x	Avloppstank	Sewage tank
12	503260	x	x	x	x	x	x	Givare	Level indicator
13	800640	x	x	x	x	x	x	Skruv	Screw
14	306562	x	x	x	x	x	x	Koppling vinkel	Elbow junction
15	311079	M	M	M	M	M	M	Slang plast	Hose plastic
16	800809	x	x	x	x	x	x	Fäste tank	Bracket
17	800459	x	x	x	x	x	x	Skruv M5x8	Screw M5x8
18	801227	x	x	x	x	x	x	Klammer slang	Hose clip
19	307985	x	x	x	x	x	x	Slang gummi	Hose
20	800157	x	x	x	x	x	x	Klammer slang	Hose clip
21	307986	x	x	x	x	x	x	Ventil kul	Valve
22	204294	x	x	x	x	x	x	Täckbricka plast	Washer plastic
--	800617	x	x	x	x	x	x	Kabelgenomföring d:o	Rubber protection d:o
23	307977	M	M	M	M	M	M	Slang plast ø = 25 mm	Hose plastic ø = 25 mm
24	800924	x	x	x	x	x	x	Klammer avloppsslang	Clip sewage hose
25	307980	x	x	x	x	x	x	Hållare avloppsslang L=3000	Holder sewage hose L=3000
26	301308	x	x	x	x	x	x	Slang gummi	Hose
27	305657	x	x	x	x	x	x	Avloppssäck med slang	Sewage reservoir inkl. hose
28	313017	x	x	x	x	x	x	Propp u. kedja	Plug without chain
29	310487						x	Skarvnippel	Connection
								M= Metervara	M= On the metre

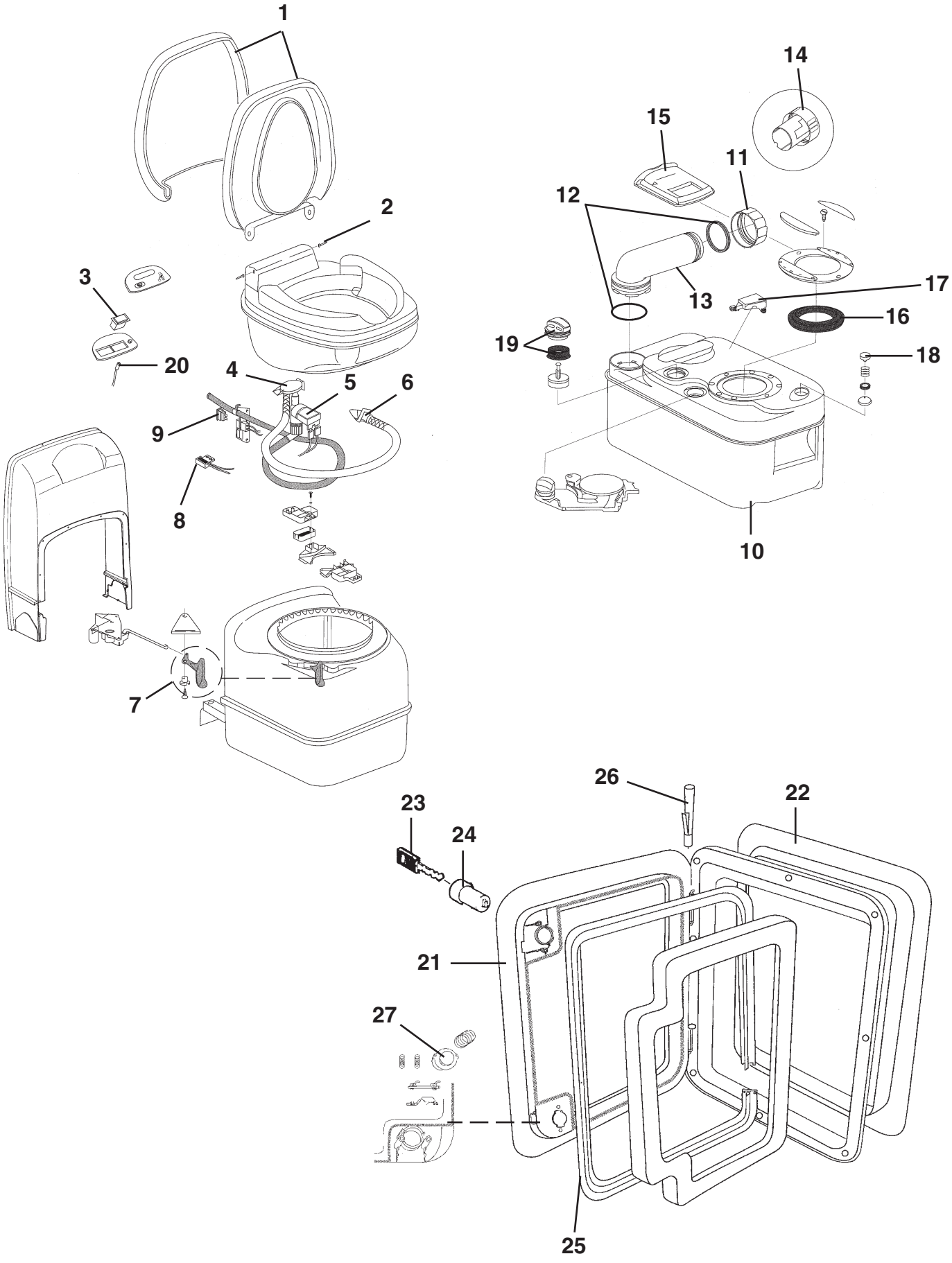
1
2
3
20
4
5
6
9
8
7
14
15
11
12
13
17
16
19
18
10
26
22
23
24
21
27
25

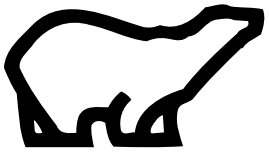

Kassettoa

Cassette toilet

2000

Grupp Group	Sida Page
6	30

Pos Fig	Det. nr Part. No	Ingår/Fitted						Benämning	Description
		520 GS	520 / 560 CTH alla	560 GS alla mod.	590 alla mod.	620 alla mod.	620 CTX alla mod.		
	312161	x		x	x	x		Kassettoa kpl. vit	Cassette toilet cpl. white
	313603		x				x	Kassettoa kpl. vit	Cassette toilet cpl. white
1	312999	x	x	x	x	x	x	Lock med sittring	Seat and cover assembly
2	313000	x	x	x	x	x	x	Gångjärnssprint	Hinge pin
3	313001	x	x	x	x	x	x	Strömbrytare spolning	Flush switch
4	313002	x	x	x	x	x	x	Vakuumbrytare	Vacuum breaker assembly
5	313003	x	x	x	x	x	x	Ventil elektrisk	Electric valve assembly
6	313004	x	x	x	x	x	x	Spolningsmunstycke m. slang	Flush tube
7	313005	x	x	x	x	x	x	Handtag bladventil	Valve-blade handle
8	313006	x	x	x	x	x	x	Brytare	Reed switch
9	313007	x	x	x	x	x	x	Säkring 3 A	Fuse 3 A
10	313008	x	x	x	x	x	x	Avfallstank kpl.	Sewage reservoir cpl.
11	308305	x	x	x	x	x	x	Lock kpl. tömningsrör	Dump cap
12	308304	x	x	x	x	x	x	Packningssats till tömningsrör	Gasket unit
13	706069	x	x	x	x	x	x	Tömningsrör	Pipe
14	900774	x	x	x	x	x	x	Doseringskopp	Measuring cup
15	311708	x	x	x	x	x	x	Glidlock	Sliding cover
16	313009	x	x	x	x	x	x	Packning spjäll	Seal
17	313010	x	x	x	x	x	x	Flottörarm	Float arm
18	313011	x	x	x	x	x	x	Avluftningsknapp kpl.	Vent button cpl.
19	312582	x	x	x	x	x	x	Tryckutjämningsventil kpl.	Pressure valve cpl.
20	313030	x	x	x	x	x	x	Lysdiod nivåmätning	Level indicator
21	207196	x	x	x	x	x	x	Lucka m. innerram, utan spegel	Door with frame inner, without plate
22	207197	x	x	x	x	x	x	Innerram d:o	Frame inner d:o
23	---	x	x	x	x	x	x	Nyckel; se "lås" grp. 2	Key; see "locks" grp. 2
24	---	x	x	x	x	x	x	Låskolv; se "lås" grp. 2	Bolt; see "locks" grp. 2
25	314548	x	x	x	x	x	x	Packning lucka	Gasket
26	314549	x	x	x	x	x	x	Pinne gångjärn	Pin
27	314550	x	x	x	x	x	x	Tryckknapp	Push botton


1

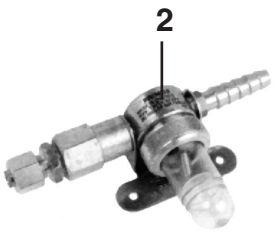
2

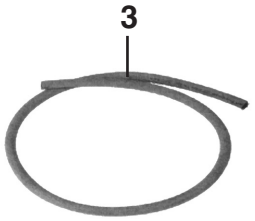
3

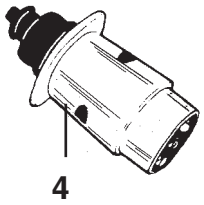
4

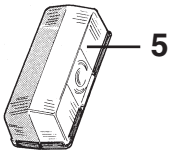
5

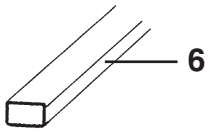
6

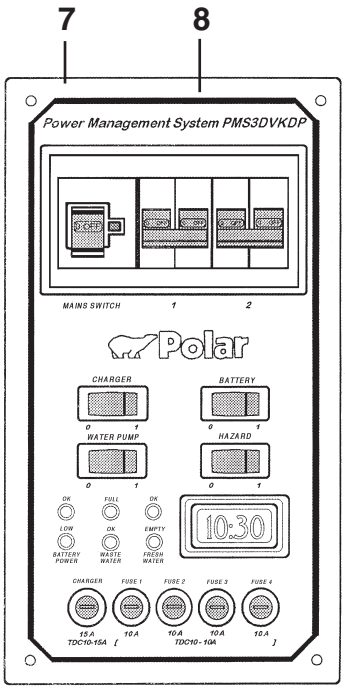
7
8
Power Management System PMS3DVKDP
MAINS SWITCH
1
2
Polar
CHARGER
BATTERY
WATER PUMP
HAZARD
10:30

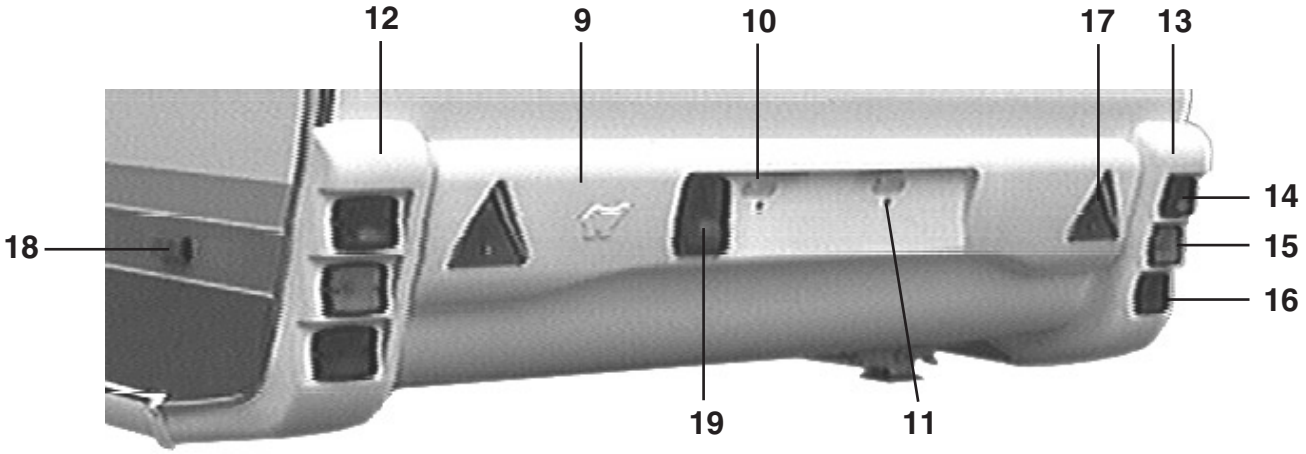
12
9
10
17
13
14
15
16
18
19
11

Pos Fig	Det. nr Part. No	Ingår/Fitted 520 GS	520 / 560 CTH	560 GS	590 E / GSE	620 GSE	620 CTX	Benämning	Description
1	504053	x	x	x	x	x	x	Ventil reducering "Click-on"	Reducing valve "Click-on"
2	504056	x	x	x	x	x	x	Läckindikator	Indicator leakage
3	503149	M	M	M	M	M	M	Slang gas ø = 10 mm	Gas hose ø = 10 mm
4	500714	x	x	x	x	x	x	Kontakt 7-polig vagnsdel	Contact 7-pol vagon
5	503687	x	x	x	x	x	x	Belysning breddmarkering	Side light
--	503494	x	x	x	x	x	x	Glödlampa d:o 4 W	Bulb d:o 4 W
6	503495	x	x	x	x	x	x	List täck el-kabel B=14 L=1500	Cover strip B=14 L=1500
7	504148	x	x	x	x	x	x	Elcentral 12/230 V kpl. u. frontplåt	El centr. 12/230 V cpl. without frontplate
8	503799	x	x	x	x	x	x	Frontplåt elcentral	Front plate el central
9	207160	x	x	x	x	x	x	Hållare registreringsplåt	License plate support
--	206842	M	M	M	M	M	M	U-list vit d:o	U-list white d:o
10	503729	x	x	x	x	x	x	Belysning skylt	Plate light
--	500158	x	x	x	x	x	x	Glödlampa d:o 5 W L=38	Bulb d:o 5 W L=38
11	800281	x	x	x	x	x	x	Mutter blindnit M6	Nut M6
12	207069	x	x	x	x	x	x	Bakljusramp vänster	Light holder left
--	206842	M	M	M	M	M	M	U-list vit d:o	U-list white d:o
--	207073	x	x	x	x	x	x	Hållare bakljusramp	Bracket light holder
13	207068	x	x	x	x	x	x	Bakljusramp höger	Light holder right
--	206842	M	M	M	M	M	M	U-list vit d:o	U-list white d:o
--	207073	x	x	x	x	x	x	Hållare bakljusramp	Bracket light holder
14	503894	x	x	x	x	x	x	Belysning baklykta	Tail lamp
--	500692	x	x	x	x	x	x	Glödlampa d:o 5 W	Bulb d:o 5 W
15	503895	x	x	x	x	x	x	Belysning blinkers	Flasher tail lamp
--	500147	x	x	x	x	x	x	Glödlampa d:o 21 W	Bulb d:o 21 W
16	503896	x	x	x	x	x	x	Belysning bromslykta	Stop tail lamp
--	500148	x	x	x	x	x	x	Glödlampa d:o 10 W	Bulb d:o 10 W
17	204977	x	x	x	x	x	x	Reflextriangel	Reflector
18	503900	x	x	x	x	x	x	Belysning sidomarkering	Side light
--	503418	x	x	x	x	x	x	Glödlampa d:o 5 W	Bulb d:o 5 W
19	503745	x	x	x	x	x	x	Belysning dimbakljus	Fog lamp
--	500147	x	x	x	x	x	x	Glödlampa d:o 21 W	Bulb d:o 21 W
--	313945	x	x	x	x	x	x	Gardinlängd tyll 600 x 670	Curtain tulle 600 x 670
--	313947	x	x	x	x	x	x	Gardinlängd tyll 1450x730	Curtain tulle 1450x730
--	300884	M	M	M	M	M	M	Gardinspiral	Curtain hanger
--	800271	x	x	x	x	x	x	Krok gardinspiral	Hook, curtain hanger
								M= Metervara	M= On the metre


1

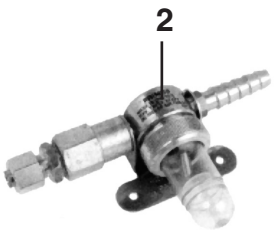
2

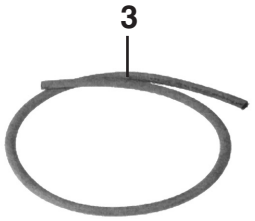
3

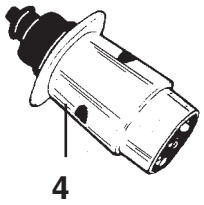
4

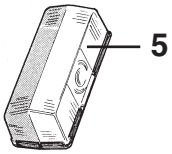
5

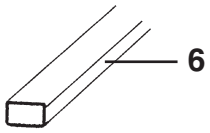
6

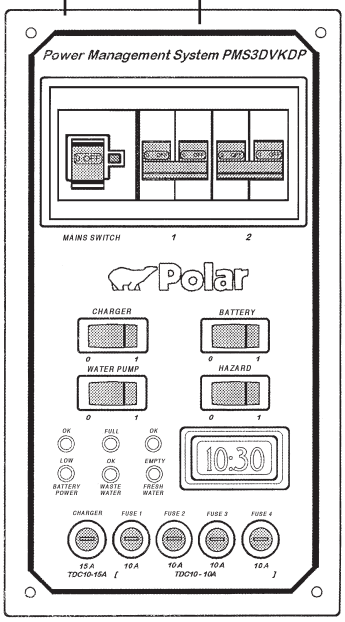
7
8
Power Management System PMS3DVKDP
MAINS SWITCH
1
2
Polar
CHARGER
BATTERY
WATER PUMP
HAZARD
10:30

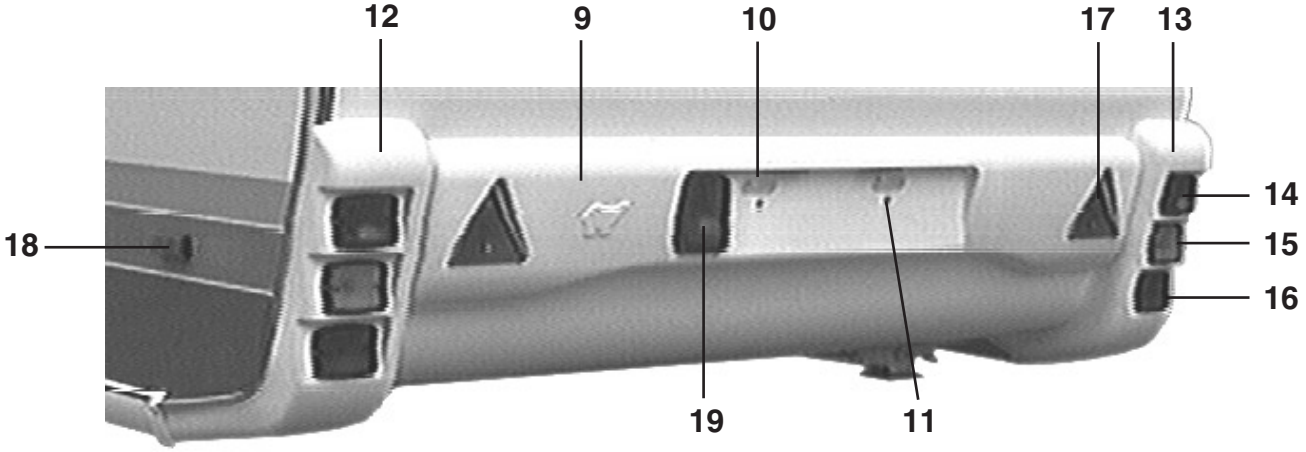
12
9
10
17
13
14
15
16
18
19
11

Pos Fig	Det. nr Part. No	Ingår/Fitted 560 GS 2,5	560 CTH 2,5	590 E 2,5	620 GSB 2,5	620 CTX 2,5		Benämning	Description
1	504053	x	x	x	x	x		Ventil reducering "Click-on"	Reducing valve "Click-on"
2	504056	x	x	x	x	x		Läckindikator	Indicator leakage
3	503149	M	M	M	M	M		Slang gas ø = 10 mm	Gas hose ø = 10 mm
4	500714	x	x	x	x	x		Kontakt 7-polig vagnsdel	Contact 7-pol vagon
5	503687	x	x	x	x	x		Belysning breddmarkering	Side light
--	503494	x	x	x	x	x		Glödlampa d:o 4 W	Bulb d:o 4 W
6	503495	x	x	x	x	x		List täck el-kabel B=14 L=1500	Cover strip B=14 L=1500
7	504148	x	x	x	x	x		Elcentral 12/230 V kpl. u. frontplåt	El centr. 12/230 V cpl. without frontplate
8	503799	x	x	x	x	x		Frontplåt elcentral	Front plate el central
9	207210	x	x	x	x	x		Hållare registreringsplåt	License plate support
--	206842	M	M	M	M	M		U-list vit d:o	U-list white d:o
10	503729	x	x	x	x	x		Belysning skylt	Plate light
--	500158	x	x	x	x	x		Glödlampa d:o 5 W L=38	Bulb d:o 5 W L=38
11	800281	x	x	x	x	x		Mutter blindnit M6	Nut M6
12	207069	x	x	x	x	x		Bakljusramp vänster	Light holder left
--	206842	M	M	M	M	M		U-list vit d:o	U-list white d:o
--	207073	x	x	x	x	x		Hållare bakljusramp	Bracket light holder
13	207068	x	x	x	x	x		Bakljusramp höger	Light holder right
--	206842	M	M	M	M	M		U-list vit d:o	U-list white d:o
--	207073	x	x	x	x	x		Hållare bakljusramp	Bracket light holder
14	503894	x	x	x	x	x		Belysning baklykta	Tail lamp
--	500692	x	x	x	x	x		Glödlampa d:o 5 W	Bulb d:o 5 W
15	503895	x	x	x	x	x		Belysning blinkers	Flasher tail lamp
--	500147	x	x	x	x	x		Glödlampa d:o 21 W	Bulb d:o 21 W
16	503896	x	x	x	x	x		Belysning bromslykta	Stop tail lamp
--	500148	x	x	x	x	x		Glödlampa d:o 10 W	Bulb d:o 10 W
17	204977	x	x	x	x	x		Reflextriangel	Reflector
18	503900	x	x	x	x	x		Belysning sidomarkering	Side light
--	503418	x	x	x	x	x		Glödlampa d:o 5 W	Bulb d:o 5 W
19	503745	x	x	x	x	x		Belysning dimbakljus	Fog lamp
--	500147	x	x	x	x	x		Glödlampa d:o 21 W	Bulb d:o 21 W
--	313945	x	x	x	x	x		Gardinlängd tyll 600 x 670	Curtain tulle 600 x 670
--	313947	x	x	x	x	x		Gardinlängd tyll 1450x730	Curtain tulle 1450x730
--	300884	M	M	M	M	M		Gardinspiral	Curtain hanger
--	800271	x	x	x	x	x		Krok gardinspiral	Hook, curtain hanger
								M= Metervara	M= On the metre


1

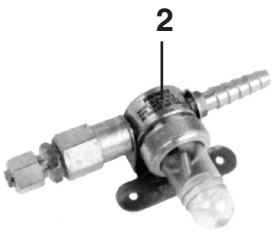
2

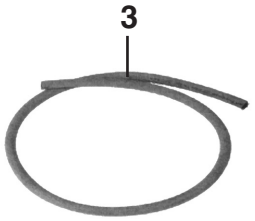
3


4

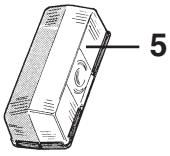
5

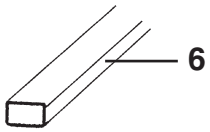
6

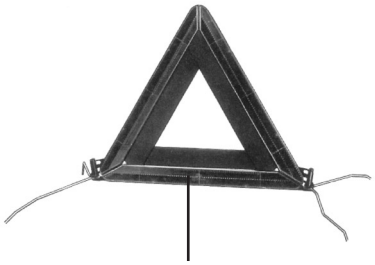
7


8

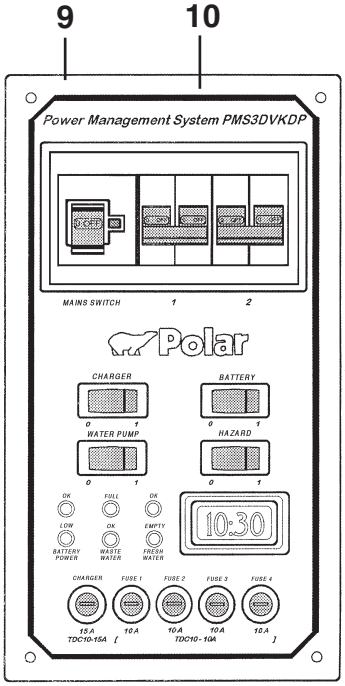
9
10
Power Management System PMS3DVKDP
MAINS SWITCH
Polar
CHARGER
BATTERY
WATER PUMP
HAZARD
10:30

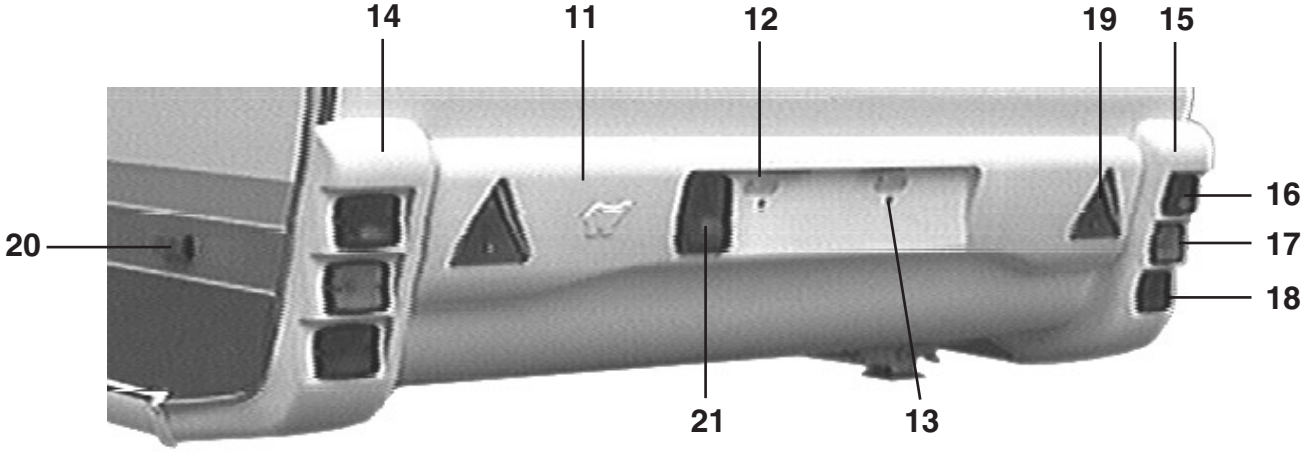
14
11
12
19
15
16
17
18
20
21
13

Pos Fig	Det. nr Part. No	Ingår/Fitted 520 GS	520 / 560 CTH	560 GS	590 E / GSE	620 GSE	620 CTX	Benämning	Description
1	504052	x	x	x	x	x	x	Ventil reducering	Reducing valve
2	504056	x	x	x	x	x	x	Läckindikator	Indicator leakage
3	503149	M	M	M	M	M	M	Slang gas ø = 10 mm	Gas hose ø = 10 mm
4	503804	x	x	x	x	x	x	Kontakt 13-polig vagnsdel	Contact 13-pol vagon
5	503687	x	x	x	x	x	x	Belysning breddmarkering	Side light
--	503494	x	x	x	x	x	x	Glödlampa d:o 4 W	Bulb d:o 4 W
6	503495	x	x	x	x	x	x	List täck el-kabel B=14 L=1500	Cover strip B=14 L=1500
7	207569	x	x	x	x	x	x	Varningstriangel	Triangular warning sign
8	908188	x	x	x	x	x	x	Brandsläckare	Fire extinguisher
9	504148	x	x	x	x	x	x	Elcentral 12/230 V kpl. u. frontplåt	El centr. 12/230 V cpl. without frontplate
10	503799	x	x	x	x	x	x	Frontplåt elcentral	Front plate el central
11	207160	x	x	x	x	x	x	Hållare registreringsplåt	License plate support
--	206842	M	M	M	M	M	M	U-list vit d:o	U-list white d:o
12	503729	x	x	x	x	x	x	Belysning skylt	Plate light
--	500158	x	x	x	x	x	x	Glödlampa d:o 5 W L=38	Bulb d:o 5 W L=38
13	800281	x	x	x	x	x	x	Mutter blindnit M6	Nut M6
14	207069	x	x	x	x	x	x	Bakljusramp vänster	Light holder left
--	206842	M	M	M	M	M	M	U-list vit d:o	U-list white d:o
--	207073	x	x	x	x	x	x	Hållare bakljusramp	Bracket light holder
15	207068	x	x	x	x	x	x	Bakljusramp höger	Light holder right
--	206842	M	M	M	M	M	M	U-list vit d:o	U-list white d:o
--	207073	x	x	x	x	x	x	Hållare bakljusramp	Bracket light holder
16	503894	x	x	x	x	x	x	Belysning baklykta	Tail lamp
--	500692	x	x	x	x	x	x	Glödlampa d:o 5 W	Bulb d:o 5 W
17	503895	x	x	x	x	x	x	Belysning blinkers	Flasher tail lamp
--	500147	x	x	x	x	x	x	Glödlampa d:o 21 W	Bulb d:o 21 W
18	503896	x	x	x	x	x	x	Belysning bromslykta	Stop tail lamp
--	500148	x	x	x	x	x	x	Glödlampa d:o 10 W	Bulb d:o 10 W
19	204977	x	x	x	x	x	x	Reflextriangel	Reflector
20	503900	x	x	x	x	x	x	Belysning sidomarkering	Side light
--	503418	x	x	x	x	x	x	Glödlampa d:o 5 W	Bulb d:o 5 W
21	503745	x	x	x	x	x	x	Belysning dimbakljus	Fog lamp
--	500147	x	x	x	x	x	x	Glödlampa d:o 21 W	Bulb d:o 21 W
--	313945	x	x	x	x	x	x	Gardinlängd tyll 600 x 670	Curtain tulle 600 x 670
--	313947	x	x	x	x	x	x	Gardinlängd tyll 1450x730	Curtain tulle 1450x730
--	300884	M	M	M	M	M	M	Gardinspiral	Curtain hanger
--	800271	x	x	x	x	x	x	Krok gardinspiral	Hook, curtain hange
								M= Metervara	M= On the metre


1

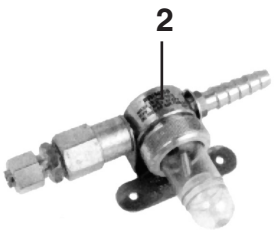
2

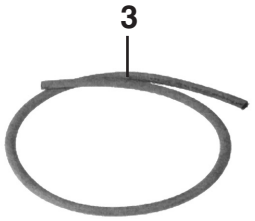
3


4

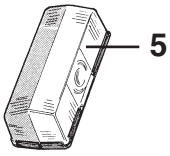
5

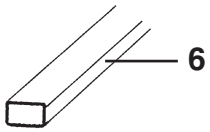
6

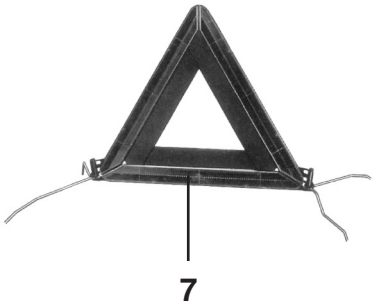
7


8

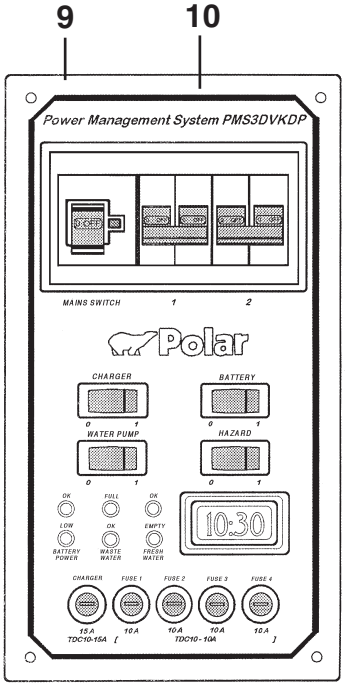
9
10
Power Management System PMS3DVKDP
MAINS SWITCH
Polar
CHARGER
BATTERY
WATER PUMP
HAZARD
10:30

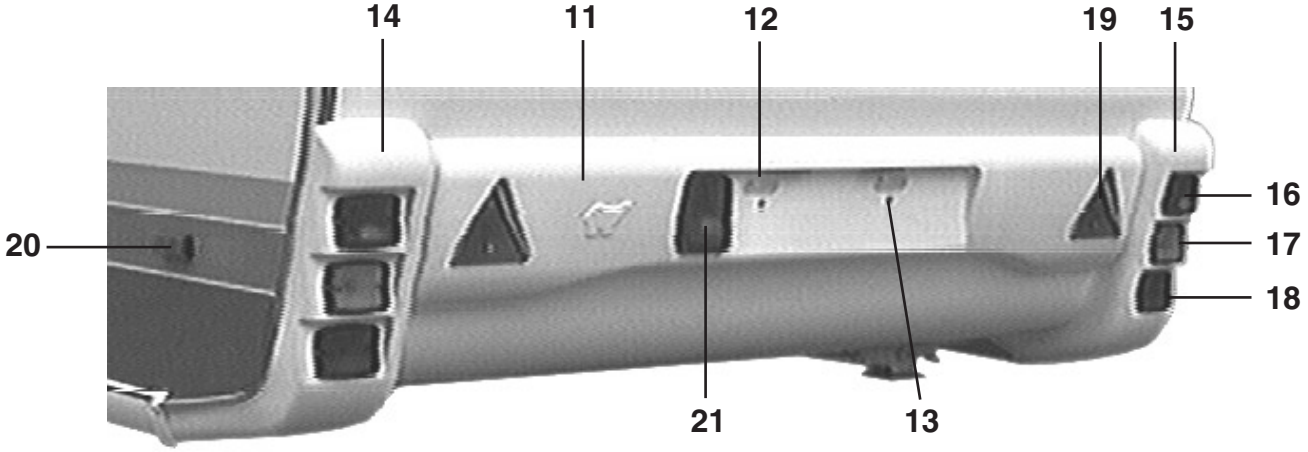
14
11
12
19
15
16
17
18
20
21
13

Pos Fig	Det. nr Part. No	Ingår/Fitted 560 GS 2,5	560 CTH 2,5	590 E 2,5	620 GSB 2,5	620 CTX 2,5		Benämning	Description
1	504052	x	x	x	x	x		Ventil reducering	Reducing valve
2	504056	x	x	x	x	x		Läckindikator	Indicator leakage
3	503149	M	M	M	M	M		Slang gas ø = 10 mm	Gas hose ø = 10 mm
4	503804	x	x	x	x	x		Kontakt 13-polig vagnsdel	Contact 13-pol vagon
5	503687	x	x	x	x	x		Belysning breddmarkering	Side light
--	503494	x	x	x	x	x		Glödlampa d:o 4 W	Bulb d:o 4 W
6	503495	x	x	x	x	x		List täck el-kabel B=14 L=1500	Cover strip B=14 L=1500
7	207569	x	x	x	x	x		Varningstriangel	Triangular warning sign
8	908188	x	x	x	x	x		Brandsläckare	Fire extinguisher
9	504148	x	x	x	x	x		Elcentral 12/230 V kpl. u. frontplåt	El centr. 12/230 V cpl. without frontplate
10	503799	x	x	x	x	x		Frontplåt elcentral	Front plate el central
11	207210	x	x	x	x	x		Hållare registreringsplåt	License plate support
--	206842	M	M	M	M	M		U-list vit d:o	U-list white d:o
12	503729	x	x	x	x	x		Belysning skylt	Plate light
--	500158	x	x	x	x	x		Glödlampa d:o 5 W L=38	Bulb d:o 5 W L=38
13	800281	x	x	x	x	x		Mutter blindnit M6	Nut M6
14	207069	x	x	x	x	x		Bakljusramp vänster	Light holder left
--	206842	M	M	M	M	M		U-list vit d:o	U-list white d:o
--	207073	x	x	x	x	x		Hållare bakljusramp	Bracket light holder
15	207068	x	x	x	x	x		Bakljusramp höger	Light holder right
--	206842	M	M	M	M	M		U-list vit d:o	U-list white d:o
--	207073	x	x	x	x	x		Hållare bakljusramp	Bracket light holder
16	503894	x	x	x	x	x		Belysning baklykta	Tail lamp
--	500692	x	x	x	x	x		Glödlampa d:o 5 W	Bulb d:o 5 W
17	503895	x	x	x	x	x		Belysning blinkers	Flasher tail lamp
--	500147	x	x	x	x	x		Glödlampa d:o 21 W	Bulb d:o 21 W
18	503896	x	x	x	x	x		Belysning bromslykta	Stop tail lamp
--	500148	x	x	x	x	x		Glödlampa d:o 10 W	Bulb d:o 10 W
19	204977	x	x	x	x	x		Reflextriangel	Reflector
20	503900	x	x	x	x	x		Belysning sidomarkering	Side light
--	503418	x	x	x	x	x		Glödlampa d:o 5 W	Bulb d:o 5 W
21	503745	x	x	x	x	x		Belysning dimbakljus	Fog lamp
--	500147	x	x	x	x	x		Glödlampa d:o 21 W	Bulb d:o 21 W
--	313945	x	x	x	x	x		Gardinlängd tyll 600 x 670	Curtain tulle 600 x 670
--	313947	x	x	x	x	x		Gardinlängd tyll 1450x730	Curtain tulle 1450x730
--	300884	M	M	M	M	M		Gardinspiral	Curtain hanger
--	800271	x	x	x	x	x		Krok gardinspiral	Hook, curtain hanger
								M= Metervara	M= On the metre


1

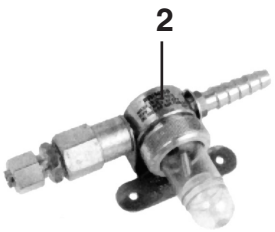
2

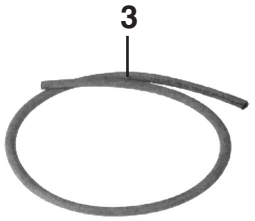
3


4

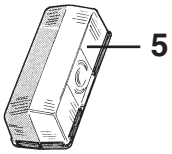
5

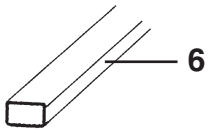
6

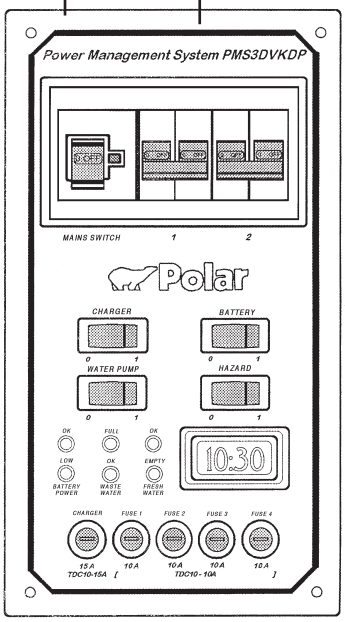
7
8
Power Management System PMS3DVKDP
MAINS SWITCH
1
2
Polar
CHARGER
BATTERY
WATER PUMP
HAZARD
10:30
CHARGER
FUSE 1
FUSE 2
FUSE 3
FUSE 4
15 A
10 A
10 A
10 A
10 A

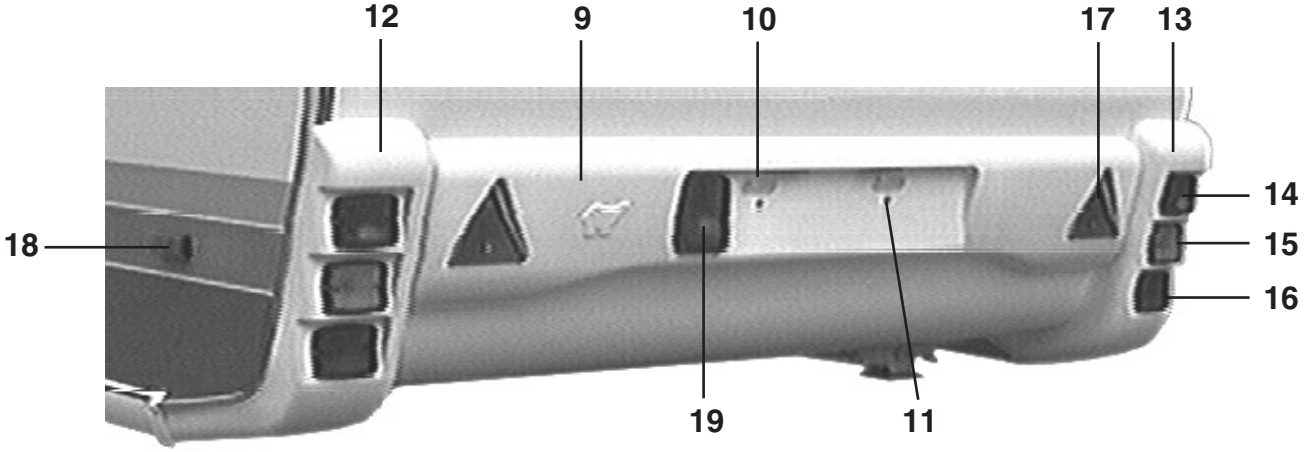
12
9
10
17
13
14
15
16
18
19
11

Pos Fig	Det. nr Part. No	Ingår/Fitted 520 GS	520 / 560 CTH	560 GS	590 E / GSE	620 GSE	620 CTX	Benämning	Description
1	504052	x	x	x	x	x	x	Ventil reducering	Reducing valve
2	504056	x	x	x	x	x	x	Läckindikator	Indicator leakage
3	503149	M	M	M	M	M	M	Slang gas ø = 10 mm	Gas hose ø = 10 mm
4	503945	x	x	x	x	x	x	Kontakt 13-polig vagnsdel	Contact 13-pol vagon
5	503687	x	x	x	x	x	x	Belysning breddmarkering	Side light
--	503494	x	x	x	x	x	x	Glödlampa d:o 4 W	Bulb d:o 4 W
6	503495	x	x	x	x	x	x	List täck el-kabel B=14 L=1500	Cover strip B=14 L=1500
7	504148	x	x	x	x	x	x	Elcentral 12/230 V kpl. u. frontplåt	El centr. 12/230 V cpl. without frontplate
8	503799	x	x	x	x	x	x	Frontplåt elcentral	Front plate el central
9	207160	x	x	x	x	x	x	Hållare registreringsplåt	License plate support
--	206842	M	M	M	M	M	M	U-list vit d:o	U-list white d:o
10	503729	x	x	x	x	x	x	Belysning skylt	Plate light
--	500158	x	x	x	x	x	x	Glödlampa d:o 5 W L=38	Bulb d:o 5 W L=38
11	800281	x	x	x	x	x	x	Mutter blindnit M6	Nut M6
12	207069	x	x	x	x	x	x	Bakljusramp vänster	Light holder left
--	206842	M	M	M	M	M	M	U-list vit d:o	U-list white d:o
--	207073	x	x	x	x	x	x	Hållare bakljusramp	Bracket light holder
13	207068	x	x	x	x	x	x	Bakljusramp höger	Light holder right
--	206842	M	M	M	M	M	M	U-list vit d:o	U-list white d:o
--	207073	x	x	x	x	x	x	Hållare bakljusramp	Bracket light holder
14	503894	x	x	x	x	x	x	Belysning baklykta	Tail lamp
--	500692	x	x	x	x	x	x	Glödlampa d:o 5 W	Bulb d:o 5 W
15	503895	x	x	x	x	x	x	Belysning blinkers	Flasher tail lamp
--	500147	x	x	x	x	x	x	Glödlampa d:o 21 W	Bulb d:o 21 W
16	503896	x	x	x	x	x	x	Belysning bromslykta	Stop tail lamp
--	500148	x	x	x	x	x	x	Glödlampa d:o 10 W	Bulb d:o 10 W
17	204977	x	x	x	x	x	x	Reflextriangel	Reflector
18	503900	x	x	x	x	x	x	Belysning sidomarkering	Side light
--	503418	x	x	x	x	x	x	Glödlampa d:o 5 W	Bulb d:o 5 W
19	503745	x	x	x	x	x	x	Belysning dimbakljus	Fog lamp
--	500147	x	x	x	x	x	x	Glödlampa d:o 21 W	Bulb d:o 21 W
--	313945	x	x	x	x	x	x	Gardinlängd tyll 600 x 670	Curtain tulle 600 x 670
--	313947	x	x	x	x	x	x	Gardinlängd tyll 1450x730	Curtain tulle 1450x730
--	300884	M	M	M	M	M	M	Gardinspiral	Curtain hanger
--	800271	x	x	x	x	x	x	Krok gardinspiral	Hook, curtain hanger
								M= Metervara	M= On the metre


1

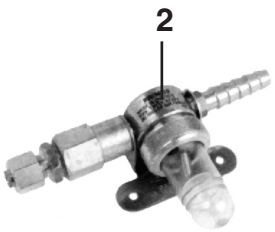
2

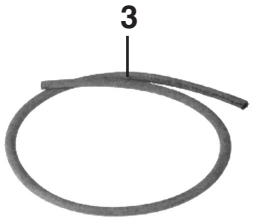
3


4

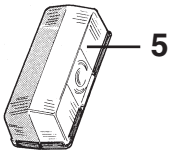
5

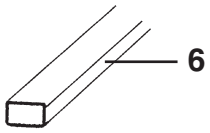
6

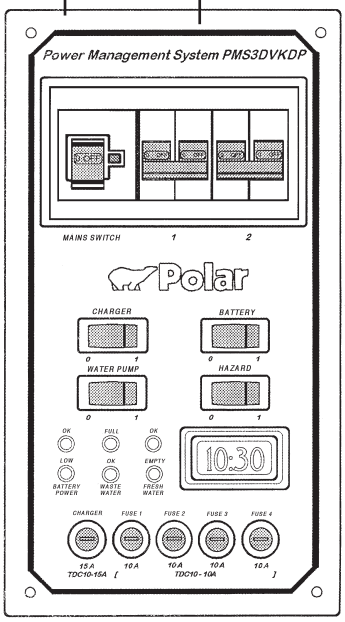
7
8
Power Management System PMS3DVKDP
MAINS SWITCH
1
2
Polar
CHARGER
BATTERY
WATER PUMP
HAZARD
10:30
CHARGER
FUSE 1
FUSE 2
FUSE 3
FUSE 4
15 A
10 A
10 A
10 A
10 A
TDC10-15A
TDC10 - 10A

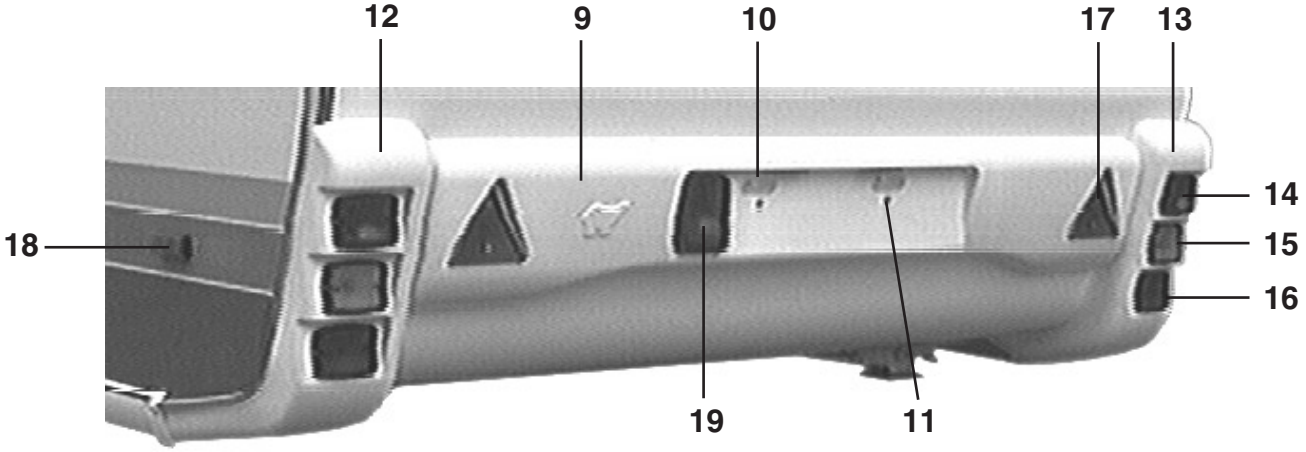
12
9
10
17
13
14
15
16
18
19
11

Pos Fig	Det. nr Part. No	Ingår/Fitted 560 GS 2,5	560 CTH 2,5	590 E 2,5	620 GSB 2,5	620 CTX 2,5		Benämning	Description
1	504052	x	x	x	x	x		Ventil reducering	Reducing valve
2	504056	x	x	x	x	x		Läckindikator	Indicator leakage
3	503149	M	M	M	M	M		Slang gas ø = 10 mm	Gas hose ø = 10 mm
4	503945	x	x	x	x	x		Kontakt 13-polig vagnsdel	Contact 13-pol vagon
5	503687	x	x	x	x	x		Belysning breddmarkering	Side light
--	503494	x	x	x	x	x		Glödlampa d:o 4 W	Bulb d:o 4 W
6	503495	x	x	x	x	x		List täck el-kabel B=14 L=1500	Cover strip B=14 L=1500
7	504148	x	x	x	x	x		Elcentral 12/230 V kpl. u. frontplåt	El centr. 12/230 V cpl. without frontplate
8	503799	x	x	x	x	x		Frontplåt elcentral	Front plate el central
9	207210	x	x	x	x	x		Hållare registreringsplåt	License plate support
--	206842	M	M	M	M	M		U-list vit d:o	U-list white d:o
10	503729	x	x	x	x	x		Belysning skylt	Plate light
--	500158	x	x	x	x	x		Glödlampa d:o 5 W L=38	Bulb d:o 5 W L=38
11	800281	x	x	x	x	x		Mutter blindnit M6	Nut M6
12	207069	x	x	x	x	x		Bakljusramp vänster	Light holder left
--	206842	M	M	M	M	M		U-list vit d:o	U-list white d:o
--	207073	x	x	x	x	x		Hållare bakljusramp	Bracket light holder
13	207068	x	x	x	x	x		Bakljusramp höger	Light holder right
--	206842	M	M	M	M	M		U-list vit d:o	U-list white d:o
--	207073	x	x	x	x	x		Hållare bakljusramp	Bracket light holder
14	503894	x	x	x	x	x		Belysning baklykta	Tail lamp
--	500692	x	x	x	x	x		Glödlampa d:o 5 W	Bulb d:o 5 W
15	503895	x	x	x	x	x		Belysning blinkers	Flasher tail lamp
--	500147	x	x	x	x	x		Glödlampa d:o 21 W	Bulb d:o 21 W
16	503896	x	x	x	x	x		Belysning bromslykta	Stop tail lamp
--	500148	x	x	x	x	x		Glödlampa d:o 10 W	Bulb d:o 10 W
17	204977	x	x	x	x	x		Reflextriangel	Reflector
18	503900	x	x	x	x	x		Belysning sidomarkering	Side light
--	503418	x	x	x	x	x		Glödlampa d:o 5 W	Bulb d:o 5 W
19	503745	x	x	x	x	x		Belysning dimbakljus	Fog lamp
--	500147	x	x	x	x	x		Glödlampa d:o 21 W	Bulb d:o 21 W
--	313945	x	x	x	x	x		Gardinlängd tyll 600 x 670	Curtain tulle 600 x 670
--	313947	x	x	x	x	x		Gardinlängd tyll 1450x730	Curtain tulle 1450x730
--	300884	M	M	M	M	M		Gardinspiral	Curtain hanger
--	800271	x	x	x	x	x		Krok gardinspiral	Hook, curtain hanger
								M= Metervara	M= On the metre


1

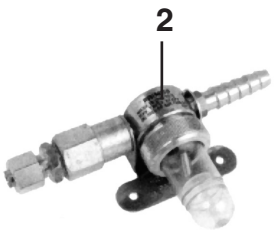
2

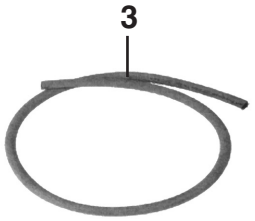
3

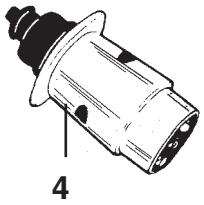
4

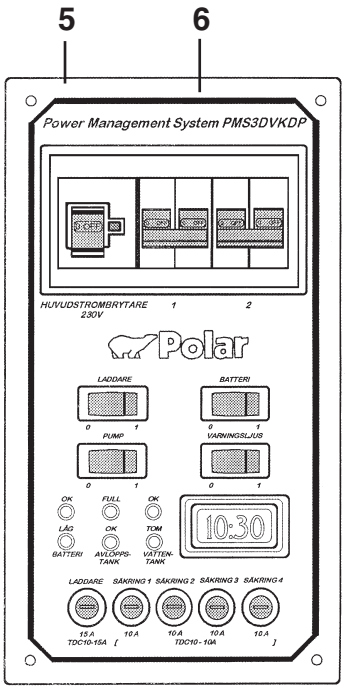
5
6
Power Management System PMS3DVKDP
HUVUDSTRÖMBRYTARE 230V
1
2
Polar
LADDARE
BATTERI
PUMP
VARNINGSLJUS
OK
FULL
OK
LÅG BATTERI
OK AVLOPPS-TANK
TOM VATTEN-TANK
10:30
LADDARE
SÄKRING 1
SÄKRING 2
SÄKRING 3
SÄKRING 4
15 A TDC10-15A
10 A
10 A TDC10 - 10A
10 A
10 A

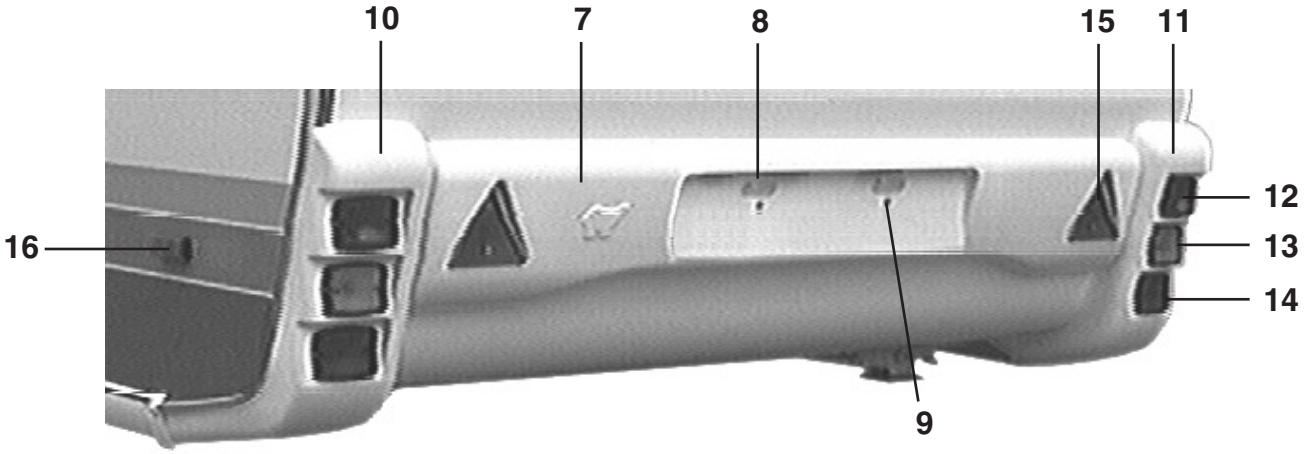
10
7
8
15
11
12
13
14
16
9

Pos Fig	Det. nr Part. No	Ingår/Fitted 520 GS	520 / 560 CTH	560 GS	590 E / GSE	620 GSE	620 CTX	Benämning	Description
1	504053	x	x	x	x	x	x	Ventil reducering "Click-on"	Reducing valve "Click-on"
2	504056	x	x	x	x	x	x	Läckindikator	Indicator leakage
3	503149	M	M	M	M	M	M	Slang gas ø = 10 mm	Gas hose ø = 10 mm
4	500714	x	x	x	x	x	x	Kontakt 7-polig vagnsdel	Contact 7-pol vagon
5	504148	x	x	x	x	x	x	Elcentral 12/230 V kpl. u. frontplåt	El centr. 12/230 V cpl. without frontplate
6	503798	x	x	x	x	x	x	Frontplåt elcentral	Front plate el central
7	207160	x	x	x	x	x	x	Hållare registreringsplåt	License plate support
--	206842	M	M	M	M	M	M	U-list vit d:o	U-list white d:o
8	503729	x	x	x	x	x	x	Belysning skylt	Plate light
--	500158	x	x	x	x	x	x	Glödlampa d:o 5 W L=38	Bulb d:o 5 W L=38
9	800281	x	x	x	x	x	x	Mutter blindnit M6	Nut M6
10	207069	x	x	x	x	x	x	Bakljusramp vänster	Light holder left
--	206842	M	M	M	M	M	M	U-list vit d:o	U-list white d:o
--	207073	x	x	x	x	x	x	Hållare bakljusramp	Bracket light holder
11	207068	x	x	x	x	x	x	Bakljusramp höger	Light holder right
--	206842	M	M	M	M	M	M	U-list vit d:o	U-list white d:o
--	207073	x	x	x	x	x	x	Hållare bakljusramp	Bracket light holder
12	503894	x	x	x	x	x	x	Belysning baklykta	Tail lamp
--	500692	x	x	x	x	x	x	Glödlampa d:o 5 W	Bulb d:o 5 W
13	503895	x	x	x	x	x	x	Belysning blinkers	Flasher tail lamp
--	500147	x	x	x	x	x	x	Glödlampa d:o 21 W	Bulb d:o 21 W
14	503896	x	x	x	x	x	x	Belysning bromslykta	Stop tail lamp
--	500148	x	x	x	x	x	x	Glödlampa d:o 10 W	Bulb d:o 10 W
15	204977	x	x	x	x	x	x	Reflextriangel	Reflector
16	503900	x	x	x	x	x	x	Belysning sidomarkering	Side light
--	503418	x	x	x	x	x	x	Glödlampa d:o 5 W	Bulb d:o 5 W
--	313945	x	x	x	x	x	x	Gardinlängd tyll 600 x 670	Curtain tulle 600 x 670
--	313947	x	x	x	x	x	x	Gardinlängd tyll 1450x730	Curtain tulle 1450x730
--	300884	M	M	M	M	M	M	Gardinspiral	Curtain hanger
--	800271	x	x	x	x	x	x	Krok gardinspiral	Hook, curtain hanger
								M= Metervara	M= On the metre


1

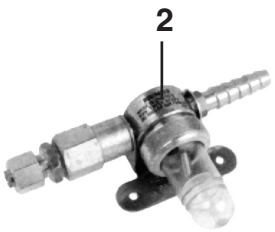
2

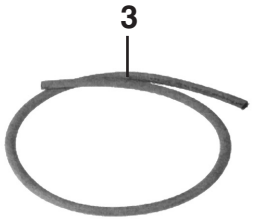
3

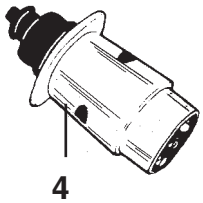
4

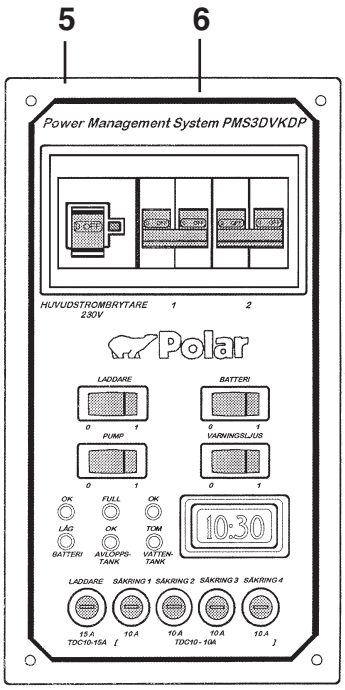
5
6
Power Management System PMS3DVKDP
HUVUDSTRÖMBRYTARE 230V
1
2
Polar
LADDARE
BATTERI
PUMP
VARNINGSLJUS
OK
FULL
OK
LÅG BATTERI
OK AVLOPPS-TANK
TOM VATTEN-TANK
10:30
LADDARE
SÄKRING 1
SÄKRING 2
SÄKRING 3
SÄKRING 4
15 A TDC10-15A
10 A
10 A TDC10 - 10A
10 A
10 A

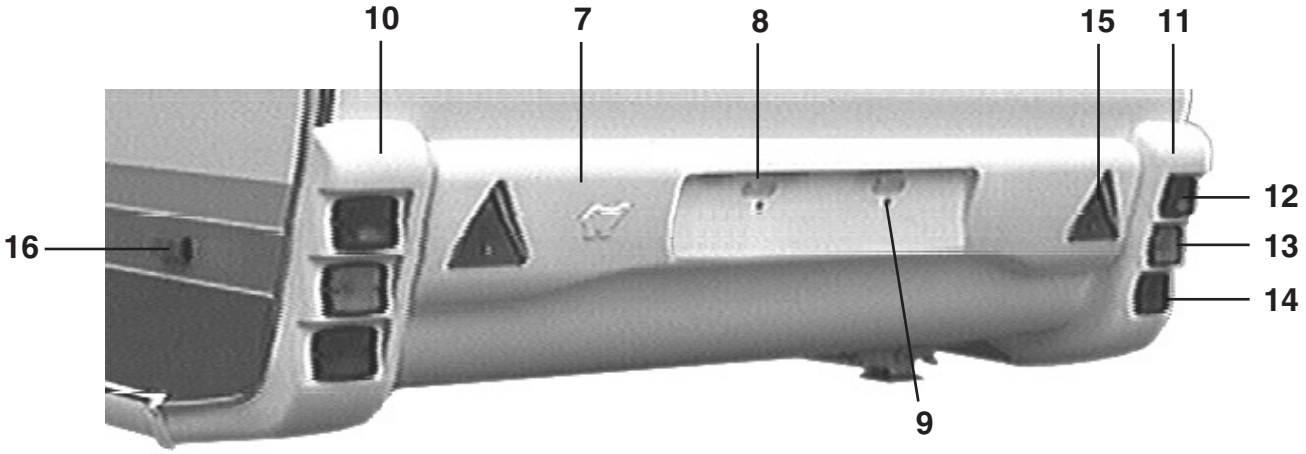
10
7
8
15
11
12
13
14
16
9

Pos Fig	Det. nr Part. No	Ingår/Fitted 560 GS 2,5	560 CTH 2,5	590 E 2,5	620 GSB 2,5	620 CTX 2,5		Benämning	Description
1	504053	x	x	x	x	x		Ventil reducering "Click-on"	Reducing valve "Click-on"
2	504056	x	x	x	x	x		Läckindikator	Indicator leakage
3	503149	M	M	M	M	M		Slang gas ø = 10 mm	Gas hose ø = 10 mm
4	500714	x	x	x	x	x		Kontakt 7-polig vagnsdel	Contact 7-pol vagon
5	504148	x	x	x	x	x		Elcentral 12/230 V kpl. u. frontplåt	El centr. 12/230 V cpl. without frontplate
6	503798	x	x	x	x	x		Frontplåt elcentral	Front plate el central
7	207210	x	x	x	x	x		Hållare registreringsplåt	License plate support
--	206842	M	M	M	M	M		U-list vit d:o	U-list white d:o
8	503729	x	x	x	x	x		Belysning skylt	Plate light
--	500158	x	x	x	x	x		Glödlampa d:o 5 W L=38	Bulb d:o 5 W L=38
9	800281	x	x	x	x	x		Mutter blindnit M6	Nut M6
10	207069	x	x	x	x	x		Bakljusramp vänster	Light holder left
--	206842	M	M	M	M	M		U-list vit d:o	U-list white d:o
--	207073	x	x	x	x	x		Hållare bakljusramp	Bracket light holder
11	207068	x	x	x	x	x		Bakljusramp höger	Light holder right
--	206842	M	M	M	M	M		U-list vit d:o	U-list white d:o
--	207073	x	x	x	x	x		Hållare bakljusramp	Bracket light holder
12	503894	x	x	x	x	x		Belysning baklykta	Tail lamp
--	500692	x	x	x	x	x		Glödlampa d:o 5 W	Bulb d:o 5 W
13	503895	x	x	x	x	x		Belysning blinkers	Flasher tail lamp
--	500147	x	x	x	x	x		Glödlampa d:o 21 W	Bulb d:o 21 W
14	503896	x	x	x	x	x		Belysning bromslykta	Stop tail lamp
--	500148	x	x	x	x	x		Glödlampa d:o 10 W	Bulb d:o 10 W
15	204977	x	x	x	x	x		Reflextriangel	Reflector
16	503900	x	x	x	x	x		Belysning sidomarkering	Side light
--	503418	x	x	x	x	x		Glödlampa d:o 5 W	Bulb d:o 5 W
--	313945	x	x	x	x	x		Gardinlängd tyll 600 x 670	Curtain tulle 600 x 670
--	313947	x	x	x	x	x		Gardinlängd tyll 1450x730	Curtain tulle 1450x730
--	300884	M	M	M	M	M		Gardinspiral	Curtain hanger
--	800271	x	x	x	x	x		Krok gardinspiral	Hook, curtain hanger
								M= Metervara	M= On the metre


1

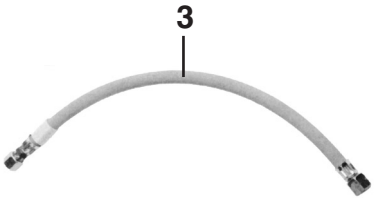
3

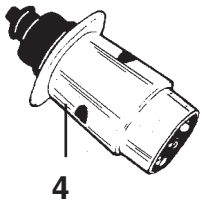
4

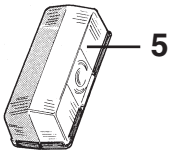
5

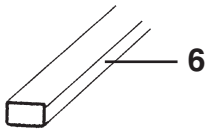
6

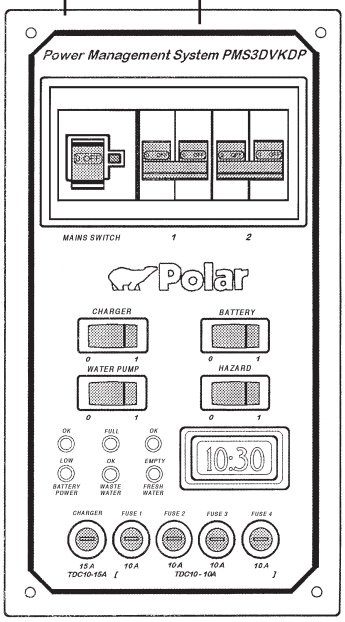
7
8
Power Management System PMS3DVKDP
MAINS SWITCH
1
2
Polar
CHARGER
BATTERY
WATER PUMP
HAZARD
10:30

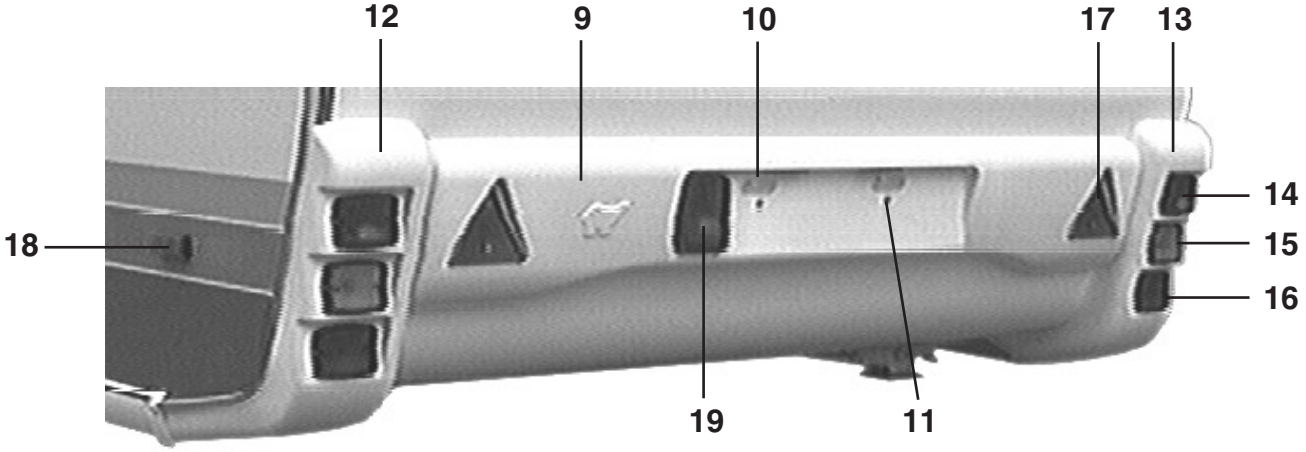
12
9
10
17
13
14
15
16
18
19
11

Pos Fig	Det. nr Part. No	Ingår/Fitted 520 GS	520 / 560 CTH	560 GS	590 E / GSE	620 GSE	620 CTX	Benämning	Description
1	504067	x	x	x	x	x	x	Ventil reducering	Reducing valve
3	500955	x	x	x	x	x	x	Slang gas ø = 8 mm	Gas hose ø = 8 mm
4	500714	x	x	x	x	x	x	Kontakt 7-polig vagnsdel	Contact 7-pol vagon
5	503687	x	x	x	x	x	x	Belysning breddmarkering	Side light
--	503494	x	x	x	x	x	x	Glödlampa d:o 4 W	Bulb d:o 4 W
6	503495	x	x	x	x	x	x	List täck el-kabel B=14 L=1500	Cover strip B=14 L=1500
7	504148	x	x	x	x	x	x	Elcentral 12/230 V kpl. u. frontplåt	El centr. 12/230 V cpl. without frontplate
8	503799	x	x	x	x	x	x	Frontplåt elcentral	Front plate el central
9	207160	x	x	x	x	x	x	Hållare registreringsplåt	License plate support
--	206842	M	M	M	M	M	M	U-list vit d:o	U-list white d:o
10	503729	x	x	x	x	x	x	Belysning skylt	Plate light
--	500158	x	x	x	x	x	x	Glödlampa d:o 5 W L=38	Bulb d:o 5 W L=38
11	800281	x	x	x	x	x	x	Mutter blindnit M6	Nut M6
12	207069	x	x	x	x	x	x	Bakljusramp vänster	Light holder left
--	206842	M	M	M	M	M	M	U-list vit d:o	U-list white d:o
--	207073	x	x	x	x	x	x	Hållare bakljusramp	Bracket light holder
13	207068	x	x	x	x	x	x	Bakljusramp höger	Light holder right
--	206842	M	M	M	M	M	M	U-list vit d:o	U-list white d:o
--	207073	x	x	x	x	x	x	Hållare bakljusramp	Bracket light holder
14	503894	x	x	x	x	x	x	Belysning baklykta	Tail lamp
--	500692	x	x	x	x	x	x	Glödlampa d:o 5 W	Bulb d:o 5 W
15	503895	x	x	x	x	x	x	Belysning blinkers	Flasher tail lamp
--	500147	x	x	x	x	x	x	Glödlampa d:o 21 W	Bulb d:o 21 W
16	503896	x	x	x	x	x	x	Belysning bromslykta	Stop tail lamp
--	500148	x	x	x	x	x	x	Glödlampa d:o 10 W	Bulb d:o 10 W
17	204977	x	x	x	x	x	x	Reflextriangel	Reflector
18	503900	x	x	x	x	x	x	Belysning sidomarkering	Side light
--	503418	x	x	x	x	x	x	Glödlampa d:o 5 W	Bulb d:o 5 W
19	503745	x	x	x	x	x	x	Belysning dimbakljus	Fog lamp
--	500147	x	x	x	x	x	x	Glödlampa d:o 21 W	Bulb d:o 21 W
--	313945	x	x	x	x	x	x	Gardinlängd tyll 600 x 670	Curtain tulle 600 x 670
--	313947	x	x	x	x	x	x	Gardinlängd tyll 1450x730	Curtain tulle 1450x730
--	300884	M	M	M	M	M	M	Gardinspiral	Curtain hanger
--	800271	x	x	x	x	x	x	Krok gardinspiral	Hook, curtain hanger
								M= Metervara	M= On the metre


1

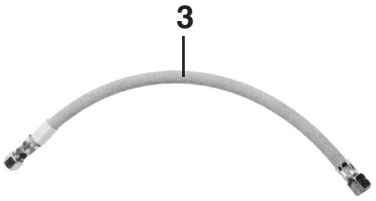
3

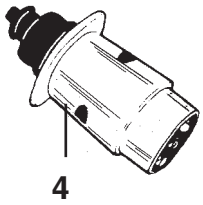
4

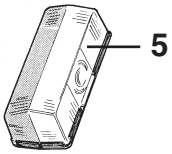
5

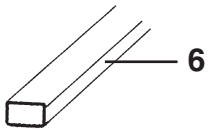
6

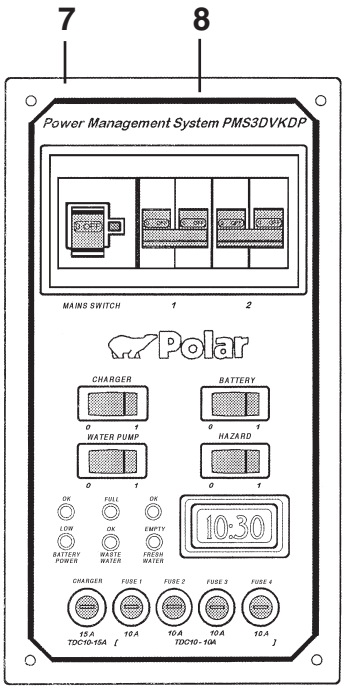
7
8
Power Management System PMS3DVKDP
MAINS SWITCH
Polar
CHARGER
BATTERY
WATER PUMP
HAZARD
10:30

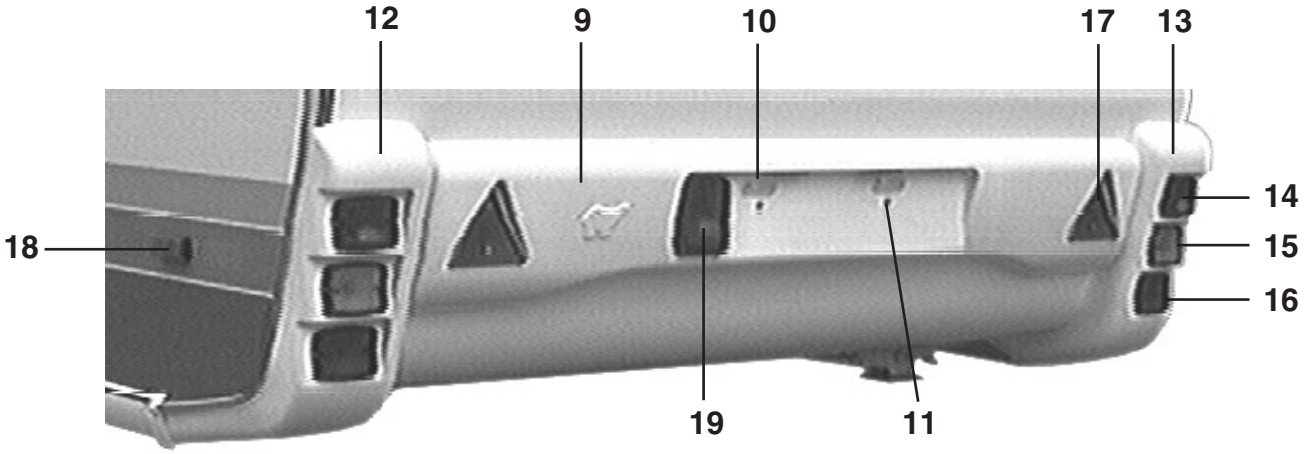
12
9
10
17
13
14
15
16
18
19
11

Pos Fig	Det. nr Part. No	Ingår/Fitted 560 GS 2,5	560 CTH 2,5	590 E 2,5	620 GSB 2,5	620 CTX 2,5		Benämning	Description
1	504067	x	x	x	x	x		Ventil reducering	Reducing valve
3	500955	x	x	x	x	x		Slang gas ø = 8 mm	Gas hose ø = 8 mm
4	500714	x	x	x	x	x		Kontakt 7-polig vagnsdel	Contact 7-pol vagon
5	503687	x	x	x	x	x		Belysning breddmarkering	Side light
--	503494	x	x	x	x	x		Glödlampa d:o 4 W	Bulb d:o 4 W
6	503495	x	x	x	x	x		List täck el-kabel B=14 L=1500	Cover strip B=14 L=1500
7	504148	x	x	x	x	x		Elcentral 12/230 V kpl. u. frontplåt	El centr. 12/230 V cpl. without frontplate
8	503799	x	x	x	x	x		Frontplåt elcentral	Front plate el central
9	207210	x	x	x	x	x		Hållare registreringsplåt	License plate support
--	206842	M	M	M	M	M		U-list vit d:o	U-list white d:o
10	503729	x	x	x	x	x		Belysning skylt	Plate light
--	500158	x	x	x	x	x		Glödlampa d:o 5 W L=38	Bulb d:o 5 W L=38
11	800281	x	x	x	x	x		Mutter blindnit M6	Nut M6
12	207069	x	x	x	x	x		Bakljusramp vänster	Light holder left
--	206842	M	M	M	M	M		U-list vit d:o	U-list white d:o
--	207073	x	x	x	x	x		Hållare bakljusramp	Bracket light holder
13	207068	x	x	x	x	x		Bakljusramp höger	Light holder right
--	206842	M	M	M	M	M		U-list vit d:o	U-list white d:o
--	207073	x	x	x	x	x		Hållare bakljusramp	Bracket light holder
14	503894	x	x	x	x	x		Belysning baklykta	Tail lamp
--	500692	x	x	x	x	x		Glödlampa d:o 5 W	Bulb d:o 5 W
15	503895	x	x	x	x	x		Belysning blinkers	Flasher tail lamp
--	500147	x	x	x	x	x		Glödlampa d:o 21 W	Bulb d:o 21 W
16	503896	x	x	x	x	x		Belysning bromslykta	Stop tail lamp
--	500148	x	x	x	x	x		Glödlampa d:o 10 W	Bulb d:o 10 W
17	204977	x	x	x	x	x		Reflextriangel	Reflector
18	503900	x	x	x	x	x		Belysning sidomarkering	Side light
--	503418	x	x	x	x	x		Glödlampa d:o 5 W	Bulb d:o 5 W
19	503745	x	x	x	x	x		Belysning dimbakljus	Fog lamp
--	500147	x	x	x	x	x		Glödlampa d:o 21 W	Bulb d:o 21 W
--	313945	x	x	x	x	x		Gardinlängd tyll 600 x 670	Curtain tulle 600 x 670
--	313947	x	x	x	x	x		Gardinlängd tyll 1450x730	Curtain tulle 1450x730
--	300884	M	M	M	M	M		Gardinspiral	Curtain hanger
--	800271	x	x	x	x	x		Krok gardinspiral	Hook, curtain hanger
								M= Metervara	M= On the metre


1

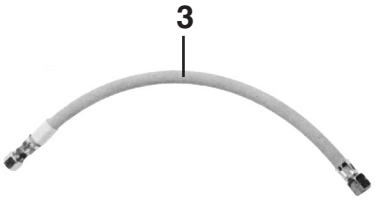
3

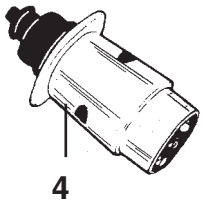
4

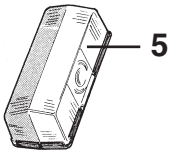
5

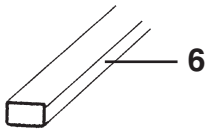
6

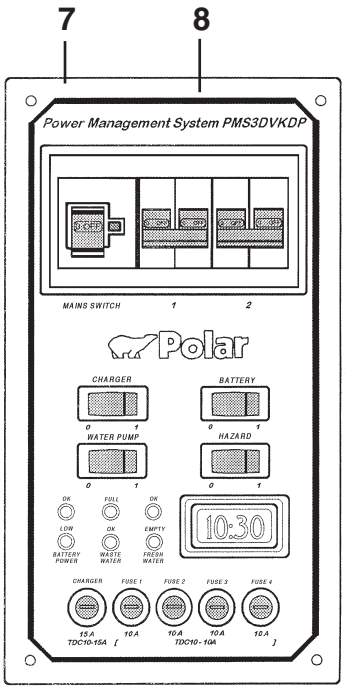
7
8
Power Management System PMS3DVKDP
MAINS SWITCH
Polar
CHARGER
BATTERY
WATER PUMP
HAZARD
10:30

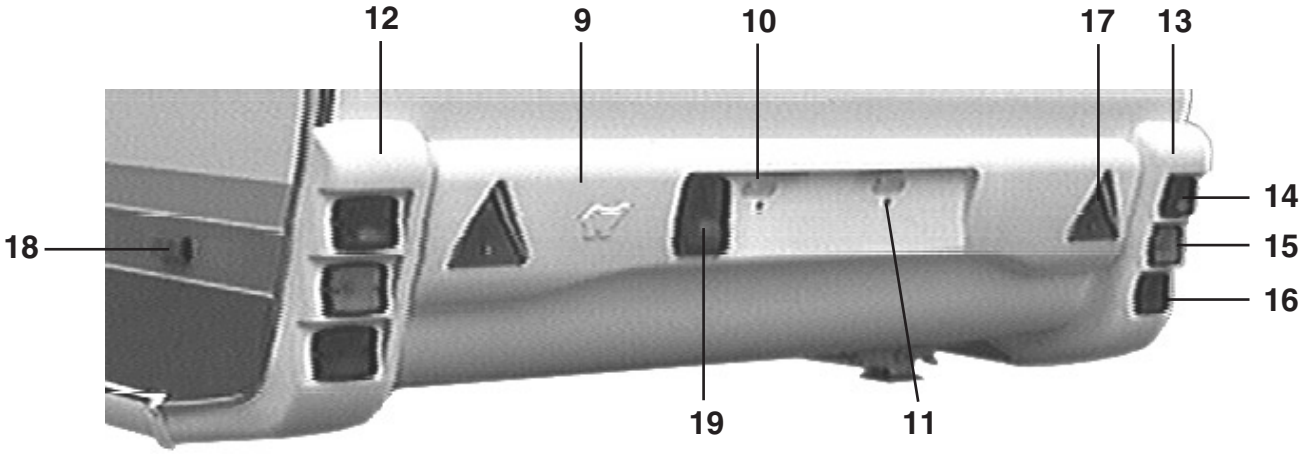
12
9
10
17
13
14
15
16
18
19
11

Pos Fig	Det. nr Part. No	Ingår/Fitted 520 GS	520 / 560 CTH	560 GS	590 E / GSE	620 GSE	620 CTX	Benämning	Description
1	504067	x	x	x	x	x	x	Ventil reducering	Reducing valve
3	500955	x	x	x	x	x	x	Slang gas ø = 8 mm	Gas hose ø = 8 mm
4	500714	x	x	x	x	x	x	Kontakt 7-polig vagnsdel	Contact 7-pol vagon
5	503687	x	x	x	x	x	x	Belysning breddmarkering	Side light
--	503494	x	x	x	x	x	x	Glödlampa d:o 4 W	Bulb d:o 4 W
6	503495	x	x	x	x	x	x	List täck el-kabel B=14 L=1500	Cover strip B=14 L=1500
7	504148	x	x	x	x	x	x	Elcentral 12/230 V kpl. u. frontplåt	El centr. 12/230 V cpl. without frontplate
8	503799	x	x	x	x	x	x	Frontplåt elcentral	Front plate el central
9	207160	x	x	x	x	x	x	Hållare registreringsplåt	License plate support
--	206842	M	M	M	M	M	M	U-list vit d:o	U-list white d:o
10	503729	x	x	x	x	x	x	Belysning skylt	Plate light
--	500158	x	x	x	x	x	x	Glödlampa d:o 5 W L=38	Bulb d:o 5 W L=38
11	800281	x	x	x	x	x	x	Mutter blindnit M6	Nut M6
12	207069	x	x	x	x	x	x	Bakljusramp vänster	Light holder left
--	206842	M	M	M	M	M	M	U-list vit d:o	U-list white d:o
--	207073	x	x	x	x	x	x	Hållare bakljusramp	Bracket light holder
13	207068	x	x	x	x	x	x	Bakljusramp höger	Light holder right
--	206842	M	M	M	M	M	M	U-list vit d:o	U-list white d:o
--	207073	x	x	x	x	x	x	Hållare bakljusramp	Bracket light holder
14	503894	x	x	x	x	x	x	Belysning baklykta	Tail lamp
--	500692	x	x	x	x	x	x	Glödlampa d:o 5 W	Bulb d:o 5 W
15	503895	x	x	x	x	x	x	Belysning blinkers	Flasher tail lamp
--	500147	x	x	x	x	x	x	Glödlampa d:o 21 W	Bulb d:o 21 W
16	503896	x	x	x	x	x	x	Belysning bromslykta	Stop tail lamp
--	500148	x	x	x	x	x	x	Glödlampa d:o 10 W	Bulb d:o 10 W
17	204977	x	x	x	x	x	x	Reflextriangel	Reflector
18	503900	x	x	x	x	x	x	Belysning sidomarkering	Side light
--	503418	x	x	x	x	x	x	Glödlampa d:o 5 W	Bulb d:o 5 W
19	503745	x	x	x	x	x	x	Belysning dimbakljus	Fog lamp
--	500147	x	x	x	x	x	x	Glödlampa d:o 21 W	Bulb d:o 21 W
--	313945	x	x	x	x	x	x	Gardinlängd tyll 600 x 670	Curtain tulle 600 x 670
--	313947	x	x	x	x	x	x	Gardinlängd tyll 1450x730	Curtain tulle 1450x730
--	300884	M	M	M	M	M	M	Gardinspiral	Curtain hanger
--	800271	x	x	x	x	x	x	Krok gardinspiral	Hook, curtain hanger
								M= Metervara	M= On the metre


1

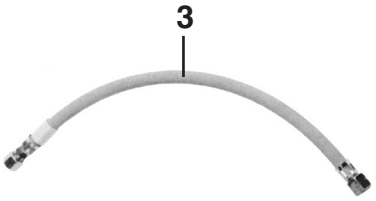
3

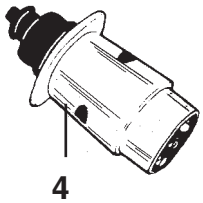
4

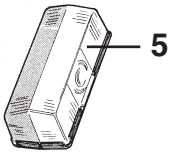
5

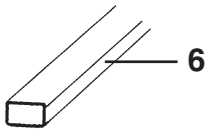
6

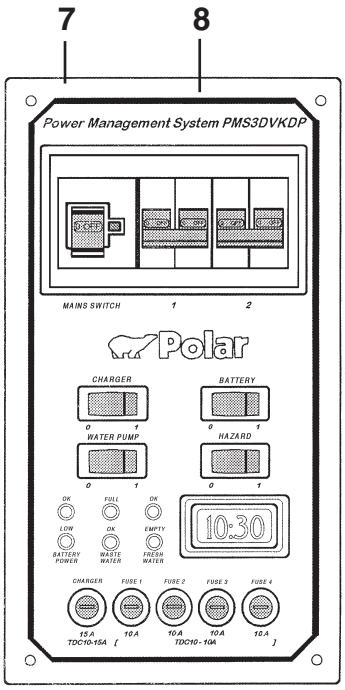
7
8
Power Management System PMS3DVKDP
MAINS SWITCH
Polar
CHARGER
BATTERY
WATER PUMP
HAZARD
10:30

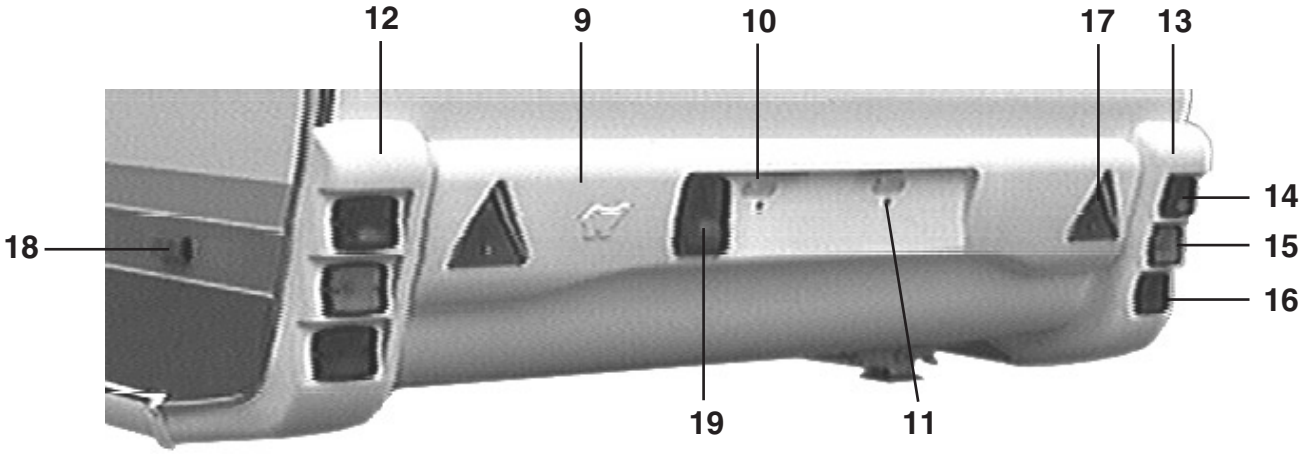
12
9
10
17
13
14
15
16
18
19
11

Pos Fig	Det. nr Part. No	Ingår/Fitted 560 GS 2,5	560 CTH 2,5	590 E 2,5	620 GSB 2,5	620 CTX 2,5		Benämning	Description
1	504067	x	x	x	x	x		Ventil reducering	Reducing valve
3	500955	x	x	x	x	x		Slang gas ø = 8 mm	Gas hose ø = 8 mm
4	500714	x	x	x	x	x		Kontakt 7-polig vagnsdel	Contact 7-pol vagon
5	503687	x	x	x	x	x		Belysning breddmarkering	Side light
--	503494	x	x	x	x	x		Glödlampa d:o 4 W	Bulb d:o 4 W
6	503495	x	x	x	x	x		List täck el-kabel B=14 L=1500	Cover strip B=14 L=1500
7	504148	x	x	x	x	x		Elcentral 12/230 V kpl. u. frontplåt	El centr. 12/230 V cpl. without frontplate
8	503799	x	x	x	x	x		Frontplåt elcentral	Front plate el central
9	207210	x	x	x	x	x		Hållare registreringsplåt	License plate support
--	206842	M	M	M	M	M		U-list vit d:o	U-list white d:o
10	503729	x	x	x	x	x		Belysning skylt	Plate light
--	500158	x	x	x	x	x		Glödlampa d:o 5 W L=38	Bulb d:o 5 W L=38
11	800281	x	x	x	x	x		Mutter blindnit M6	Nut M6
12	207069	x	x	x	x	x		Bakljusramp vänster	Light holder left
--	206842	M	M	M	M	M		U-list vit d:o	U-list white d:o
--	207073	x	x	x	x	x		Hållare bakljusramp	Bracket light holder
13	207068	x	x	x	x	x		Bakljusramp höger	Light holder right
--	206842	M	M	M	M	M		U-list vit d:o	U-list white d:o
--	207073	x	x	x	x	x		Hållare bakljusramp	Bracket light holder
14	503894	x	x	x	x	x		Belysning baklykta	Tail lamp
--	500692	x	x	x	x	x		Glödlampa d:o 5 W	Bulb d:o 5 W
15	503895	x	x	x	x	x		Belysning blinkers	Flasher tail lamp
--	500147	x	x	x	x	x		Glödlampa d:o 21 W	Bulb d:o 21 W
16	503896	x	x	x	x	x		Belysning bromslykta	Stop tail lamp
--	500148	x	x	x	x	x		Glödlampa d:o 10 W	Bulb d:o 10 W
17	204977	x	x	x	x	x		Reflextriangel	Reflector
18	503900	x	x	x	x	x		Belysning sidomarkering	Side light
--	503418	x	x	x	x	x		Glödlampa d:o 5 W	Bulb d:o 5 W
19	503745	x	x	x	x	x		Belysning dimbakljus	Fog lamp
--	500147	x	x	x	x	x		Glödlampa d:o 21 W	Bulb d:o 21 W
--	313945	x	x	x	x	x		Gardinlängd tyll 600 x 670	Curtain tulle 600 x 670
--	313947	x	x	x	x	x		Gardinlängd tyll 1450x730	Curtain tulle 1450x730
--	300884	M	M	M	M	M		Gardinspiral	Curtain hanger
--	800271	x	x	x	x	x		Krok gardinspiral	Hook, curtain hanger
								M= Metervara	M= On the metre