Art.nr. 801218

RESERVDELAR

SPARE PARTS

Polar



1999

	Sid.nr.	
CHASSI, CHASSIE	1 - 4	1
PÅSKJUTSBROMS, BRAKE GEAR	5 - 6	
AXEL, AXLE	7 - 14	
BROMS, BRAKES	15 - 16	
DIVERSE, DIVERS	17 - 18	
EXTERIÖR, EXTERIOR	1 - 40	2
BÄTTR.FÄRG, COLOUR F. RETOUCH	41 - 42	
YTTERDÖRR, EXTERIOR DOOR	43 - 44	
FÖNSTER, WINDOW	45 - 46	
EXT. DETALJER, EXT. DETAILS	47 - 48	
TAKLUCKA, ROOF HATCH	49 - 52	
VENTILATION, VENTILATION	53 - 54	
LÅS / NYCKLAR, LOCKS / KEYS	55	
INTERIÖR 520, INTERIOR 520	1 - 26	3
INTERIÖR 560, INTERIOR 560	27 - 82	
INTERIÖR 590, INTERIOR 590	83 -124	
INTERIÖR 620, INTERIOR 620	125 -166	
TVÄTTRUM, WASHROOM	167 -174	
DETALJER, COMPONENTS	175 -182	
BORDSSTATIV, TABLE STAND	183 -184	
LUFTSPALTER, AIR GAP	185 -188	
DYNOR, BOLSTER	189 -204	
KYLSKÅP, REFRIGERATOR	1 - 4	4
GASOLSPIS, COOKING RANGE	5 - 8	
DISKHO, SINK	9 - 10	
KÖKSFLÄKT, KITCHEN FAN	11 - 12	
ELEKTRISK UTRUSTNING 230 V, ELECTRIC EQUIPMENT 230 V	1 - 4	5
ELEKTRISK UTRUSTNING 12 V, ELECTRIC EQUIPMENT 12 V	5 - 8	
UTVÄNDIG BELYSNING, OUTSIDE ILLUMINATION	9 - 10	
INVÄNDIG BELYSNING, INSIDE ILLUMINATION	11 - 14	
RADIO, TV	15 - 16	
GASOLKOFFERT, GAS BOX	1 - 6	6
ELPATRON, ELECTRIC HEATER	7 - 8	
VÄRMEPANNA, BOILER	7 - 12	
VÄRMESYST. , HEATING SYSTEM	13 - 28	
VATTENSYSTEM, WATER SYSTEM	29 - 32	
AVLOPPSSYSTEM, SEWAGE SYSTEM	33 - 34	
KASSETTOA, CASSETTE TOILET	35 - 36	
EXPORTUTRUSTNING	37 - 52	

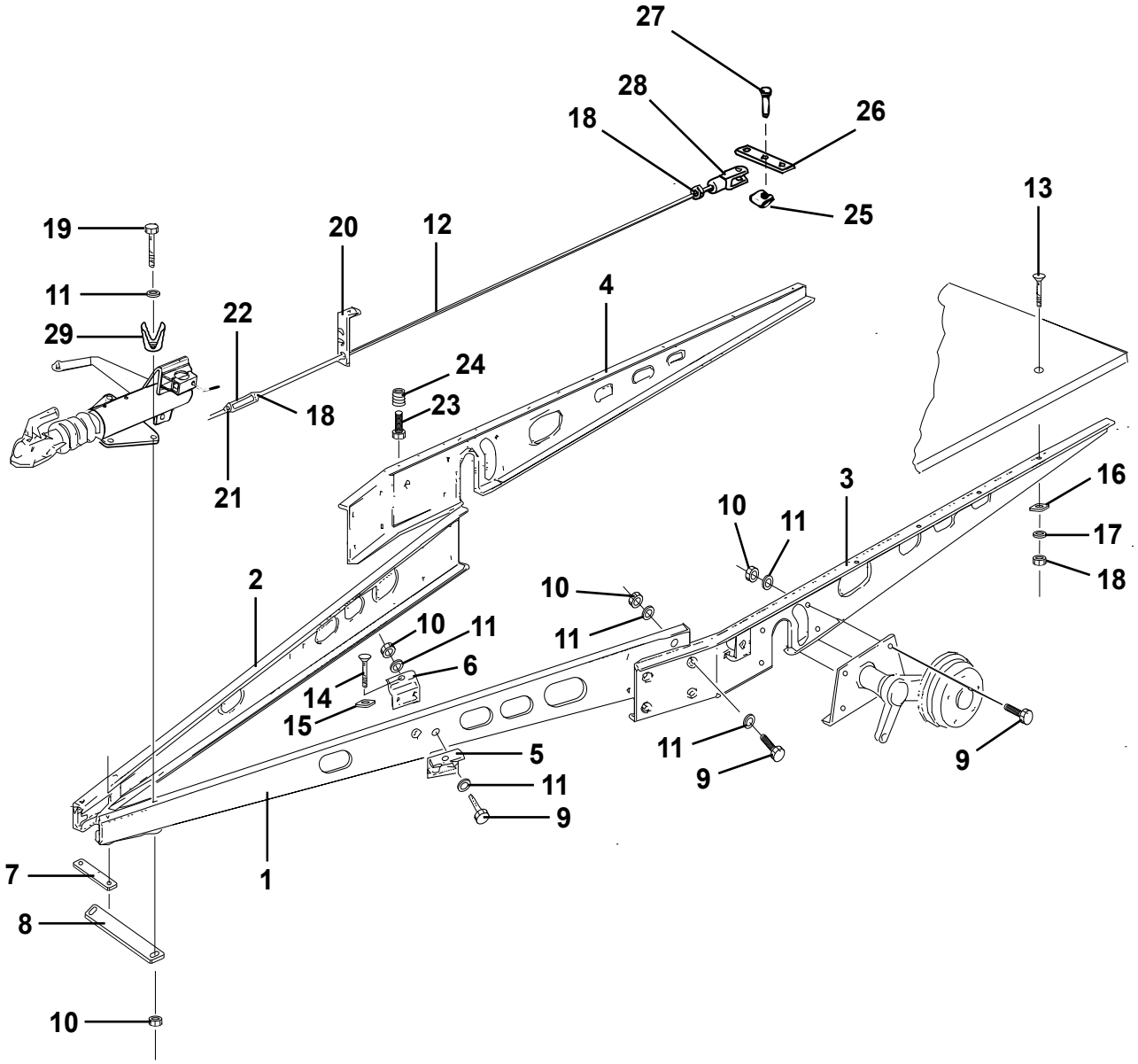
27
28
18
26
25
13
19
20
12
11
4
29
22
24
18
23
21
16
3
10
11
17
18
2
10
11
10
11
6
14
15
5
11
9
11
9
9
7
1
8
10

Pos Fig	Det. nr Part. No	Ingår/Fitted					Benämning	Description
		520 GS / CTH	560 GS / CTH	560 GS 2,5	590 E	590 E 2,5		
1	102023	x	x	x	x	x	Draggrimma V L=2900	Tension bar L L=2900
2	102022	x	x	x	x	x	Draggrimma H L=2900	Tension bar R L=2900
3	102019	x					Balk ram sida V L=2045	Frame side L L=2045
--	102017		x				Balk ram sida V L=3545	Frame side L L=3545
--	102041			x			Balk ram sida V L=3565	Frame side L L=3565
--	102021				x		Balk ram sida V L=3685	Frame side L L=3685
--	102043					x	Balk ram sida V L=3685	Frame side L L=3685
4	102018	x					Balk ram sida H L=2045	Frame side R L=2045
--	102016		x				Balk ram sida H L=3545	Frame side R L=3545
--	102040			x			Balk ram sida H L=3565	Frame side R L=3565
--	102020				x		Balk ram sida H L=3685	Frame side R L=3685
--	102042					x	Balk ram sida H L=3685	Frame side R L=3685
5	102027	x	x	x	x	x	Fästvinkel yttre	Elbow bracket outer
6	102026	x	x	x	x	x	Fästvinkel inre	Elbow bracket inner
7	102003	x	x	x	x	x	Bindjärn	Iron
8	102028	x	x	x	x	x	Bindjärn bakre	Iron rear
9	800765	x	x	x	x	x	Skruv M12x30	Screw M12x30
10	800119	x	x	x	x	x	Mutter lås M12	Nut lock M12
11	101410	x	x	x	x	x	Bricka 13x26	Washer 13x26
12	102004	x					Bromsstång kpl. M10 L=3100/2560	Brake rod cpl. M10 L=3100/2560
---	102005		x	x			Bromsstång kpl. M10 L=3400/2860	Brake rod cpl. M10 L=3400/2860
---	102006				x	x	Bromsstång kpl. M10 L=3520/2980	Brake rod cpl. M10 L=3520/2980
13	800746	x	x	x	x	x	Skruv MVBFF M10x80	Screw MVBFF M10x80
14	800665	x	x	x	x	x	Skruv MVBF M10x75 fästvinkel	Screw MVBF M10x75 elbow bracket
15	101717	x	x	x	x	x	Bricka d:o	Washer d:o
16	800192	x	x	x	x	x	Bricka 11x30	Washer 11x30
17	800183	x	x	x	x	x	Bricka tagg 10,5x18	Toothed plate connector 10,5x18
18	800200	x	x	x	x	x	Mutter M10	Nut M10
19	800849	x	x	x	x	x	Skruv M12x110	Screw M12x110
20	101631	x	x	x	x	x	Hållare bromsstång	Holder brake rod
21	800280	x	x	x	x	x	Mutter M10 V-gängad	Nut M10 L-thread
22	100498	x	x	x	x	x	Vanthylsa M10	Stretching sleeve M10
23	800847	x	x	x	x	x	Skruv M10x35	Screw M10x35
24	801213	x	x	x	x	x	Mutter insats M10	Nut M10
25	100650	x	x	x	x	x	SL-säkring	Lock
26	100386	x	x	x	x	x	Bromsok	Brake yoke
27	100349	x	x	x	x	x	SX-bult	Bolt
28	100771	x	x	x	x	x	Gaffel M10	Fork M10
29	102038	x	x	x	x	x	Hållare kontakt 7-ledare	Holder

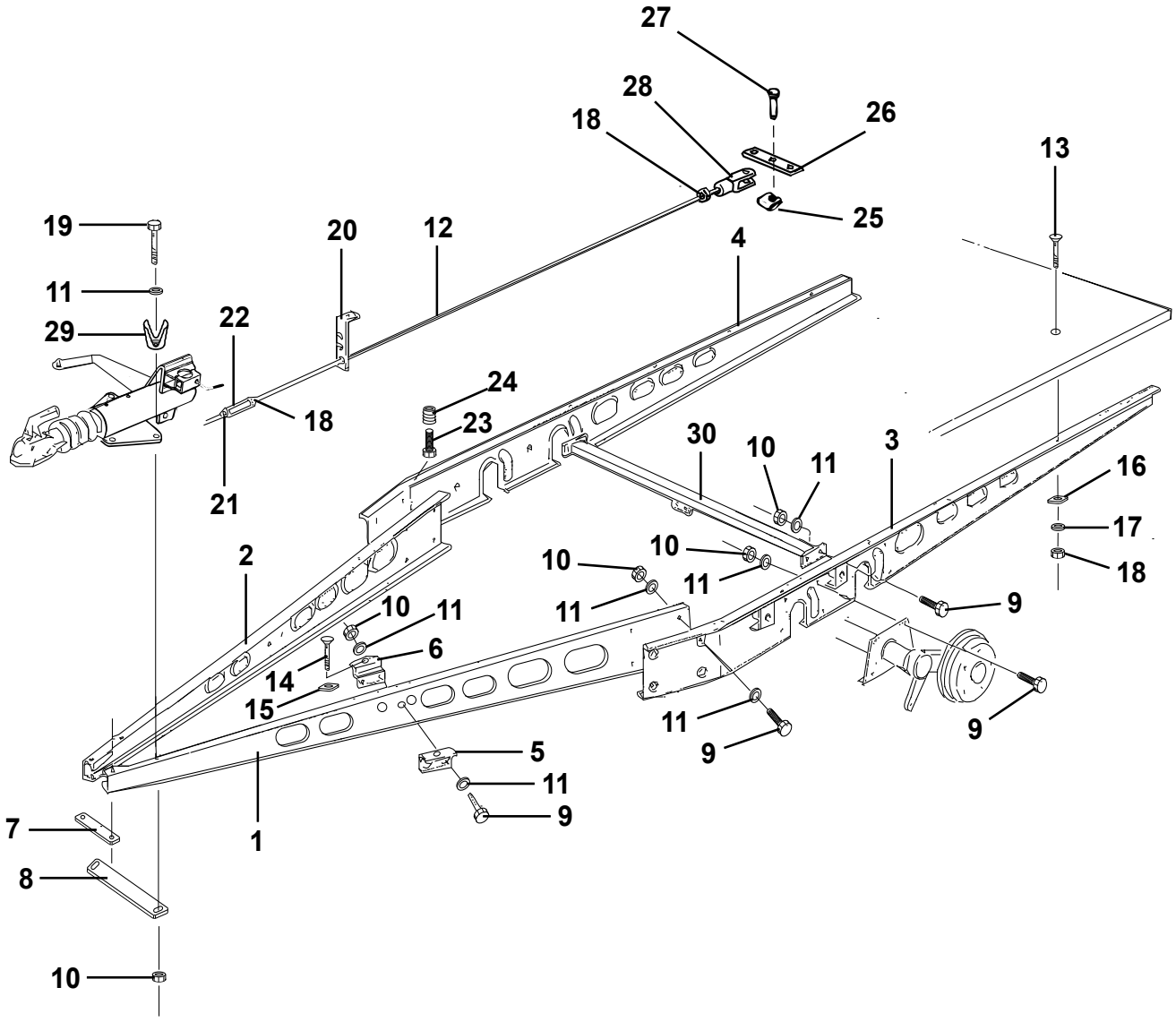
27
28
26
18
13
25
19
20
12
4
11
29
22
24
18
23
30
10
11
3
16
21
17
10
2
10
11
18
11
9
10
11
6
14
15
11
9
9
5
11
9
7
1
8
10

Pos Fig	Det. nr Part. No	Ingår/Fitted 590 GSE	620 GSE	620 GSB			Benämning	Description
1	102025	x	x				Draggrimma V L=2900	Tension bar L L=2900
--	102037			x			Draggrimma V L=2900	Tension bar L L=2900
2	102024	x	x				Draggrimma H L=2900	Tension bar R L=2900
--	102036			x			Draggrimma H L=2900	Tension bar R L=2900
3	102011	x					Balk ram sida V L=3770	Frame side L L=3770
--	102013		x				Balk ram sida V L=4050	Frame side L L=4050
--	102034			x			Balk ram sida V L=4060	Frame side L L=4060
4	102010	x					Balk ram sida H L=3770	Frame side R L=3770
--	102012		x				Balk ram sida H L=4050	Frame side R L=4050
--	102033			x			Balk ram sida H L=4060	Frame side R L=4060
5	102027	x	x	x			Fästvinkel yttre	Elbow bracket outer
6	102026	x	x	x			Fästvinkel inre	Elbow bracket inner
7	102003	x	x	x			Bindjärn	Iron
8	102028	x	x	x			Bindjärn bakre	Iron rear
9	800765	x	x	x			Skruv M12x30	Screw M12x30
10	800119	x	x	x			Mutter lås M12	Nut lock M12
11	101410	x	x	x			Bricka 13x26	Washer 13x26
12	102007	x					Bromsstång kpl. M10 L=2770/2230	Brake rod cpl. M10 L=2770/2230
---	102008		x	x			Bromsstång kpl. M10 L=2910/2370	Brake rod cpl. M10 L=2910/2370
13	800746	x	x	x			Skruv MVBFF M10x80	Screw MVBFF M10x80
14	800665	x	x	x			Skruv MVBF M10x75 fästvinkel	Screw MVBF M10x75 elbow bracket
15	101717	x	x	x			Bricka d:o	Washer d:o
16	800192	x	x	x			Bricka 11x30	Washer 11x30
17	800183	x	x	x			Bricka tagg 10,5x18	Toothed plate connector 10,5x18
18	800200	x	x	x			Mutter M10	Nut M10
19	800849	x	x	x			Skruv M12x110	Screw M12x110
---	800684			x			Skruv M12x120	Screw M12x120
20	101631	x	x	x			Hållare bromsstång	Holder brake rod
21	800280	x	x	x			Mutter M10 V-gängad	Nut M10 L-thread
22	100498	x	x	x			Vanthylsa M10	Stretching sleeve M10
23	800847	x	x	x			Skruv M10x35	Screw M10x35
24	801213	x	x	x			Mutter insats M10	Nut M10
25	100650	x	x	x			SL-säkring	Lock
26	100386	x	x	x			Bromsok	Brake yoke
27	100349	x	x	x			SX-bult	Bolt
28	100771	x	x	x			Gaffel M10	Fork M10
29	102038	x	x	x			Hållare kontakt 7-ledare	Holder
30	101886	x	x				Balk med bromswirehållare L=1530	Holder brake wire L=1530
---	102032			x			Balk med bromswirehållare L=1780	Holder brake wire L=1780

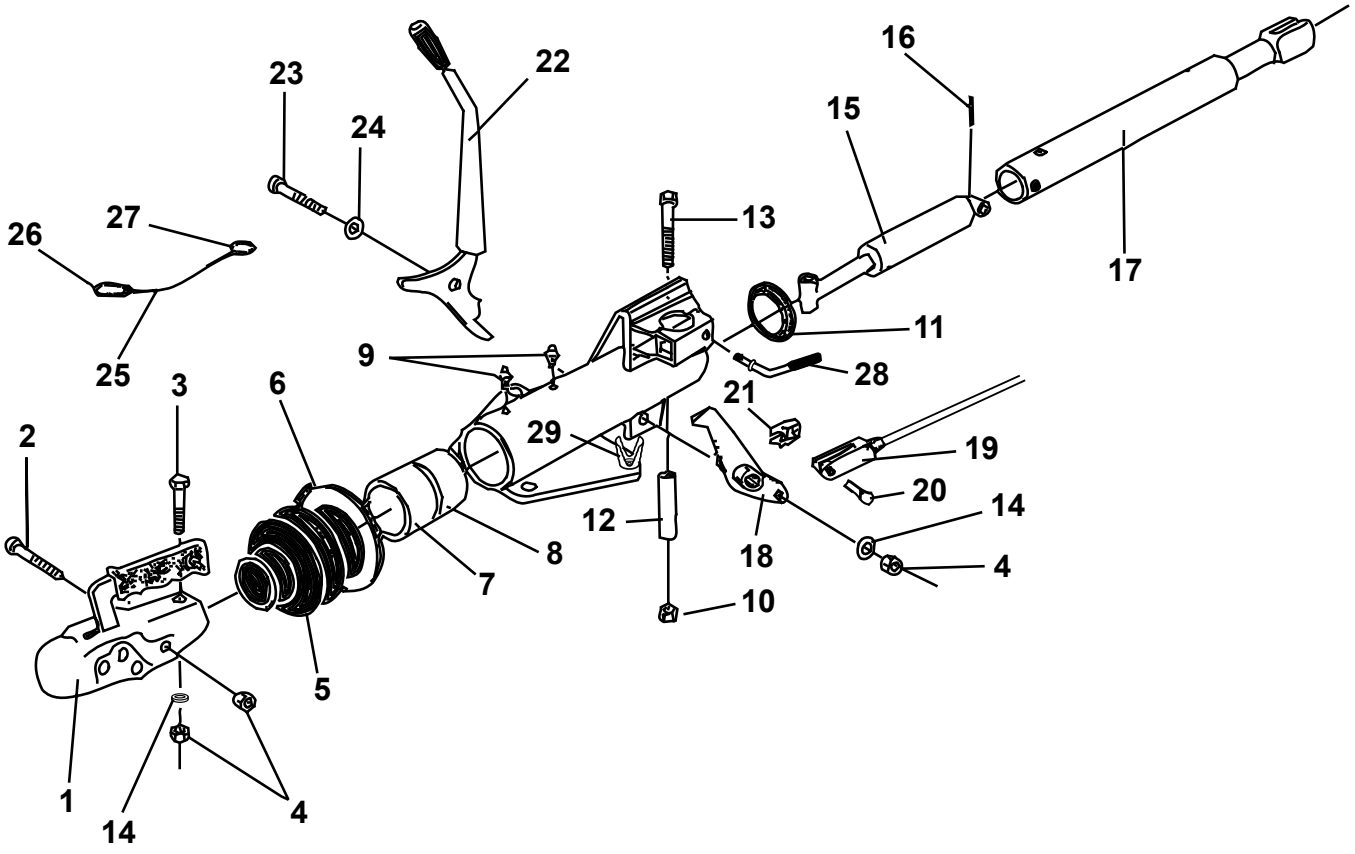
22
23
24
16
15
27
26
13
17
25
11
9
28
3
6
21
2
29
19
20
14
12
18
8
7
4
10
5
1
14
4

Pos Fig	Det. nr Part. No	Ingår/Fitted 520 alla mod.	560 alla mod.	590 E alla mod.	590 GSE	620 alla mod.	Benämning	Description
	102002	x	x	x	x	x	Påskjutsmekanism	Brake gear
1	900770	x	x	x	x	x	Kulkoppling	Coupling
2	800126	x	x	x	x	x	Skruv M12x80	Screw M12x80
3	800203	x	x	x	x	x	Skruv M12x75	Screw M12x75
4	800119	x	x	x	x	x	Mutter lås M12	Nut lock M12
5	102049	x	x	x	x	x	Bälg (gummi)	Rubber
6	800695	x	x	x	x	x	Klammer band	Plastic strip
7	100726	x	x	x	x	x	Bussning främre	Bushing (front)
8	100727	x	x	x	x	x	Bussning bakre	Bushing (rear)
9	100577	x	x	x	x	x	Smörjnippel	Lubricator
10	800124	x	x	x	x	x	Mutter lås M14	Nut vlock M14
11	100394	x	x	x	x	x	Lock plast	Cover plastic
12	100393	x	x	x	x	x	Hylsa	Casing
13	800122	x	x	x	x	x	Skruv M14x90	Screw M14x90
14	101410	x	x	x	x	x	Bricka 13x26	Washer 13x26
15	101922	x	x	x	x	x	Stötdämpare påskjut	Shock asorber
16	100376	x	x	x	x	x	Spännstift	Pressure pin
17	102093	x	x	x	x	x	Tryckstång	Push rod
18	102094	x	x	x	x	x	Bromsarm *	Brake arm *
--	102095	x	x	x	x	x	Bromsarm kpl. m. dragok *	Brake arm cpl. with draw bar *
19	102096	x	x	x	x	x	Dragok M10 **	Draw bar M10 **
20	102097	x	x	x	x	x	Bult 10x20 **	Bolt 10x20 **
21	102098	x	x	x	x	x	SL-säkring **	Lock **
22	102099	x	x	x	x	x	Handbromsspak	Hand brake lever
23	102100	x	x	x	x	x	Lagerbult	Bolt
24	101872	x	x	x	x	x	Bricka	Washer
25	101290	x	x	x	x	x	Katastrofwire kpl.	Wire cpl.
26	100525	x	x	x	x	x	Karbinhake	Carbine spring
27	100524	x	x	x	x	x	Utlösningsring	Ring
28	101969	x	x	x	x	x	Vinkelskruv	Elbow screw
29	102038	x	x	x	x	x	Hållare kontakt 7-ledare	Holder

* = Två olika bromsarmar har använts

**= Endast för bromsarm 102094

* = Two different brake arms have been used

**= Only for brake arm 102094

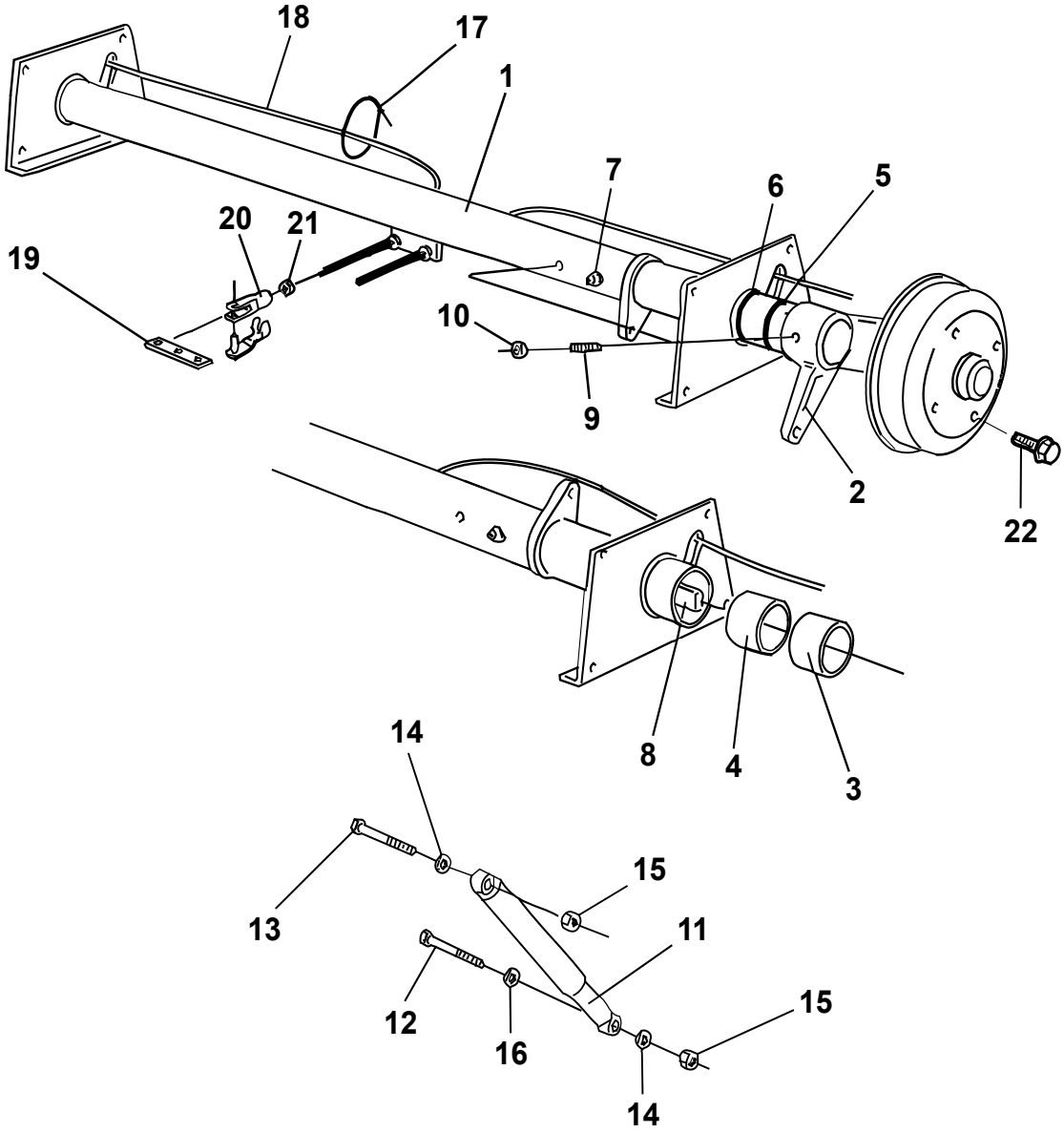
18
17
1
7
6
5
20
21
19
10
9
2
22
8
4
3
14
15
13
11
12
15
16
14

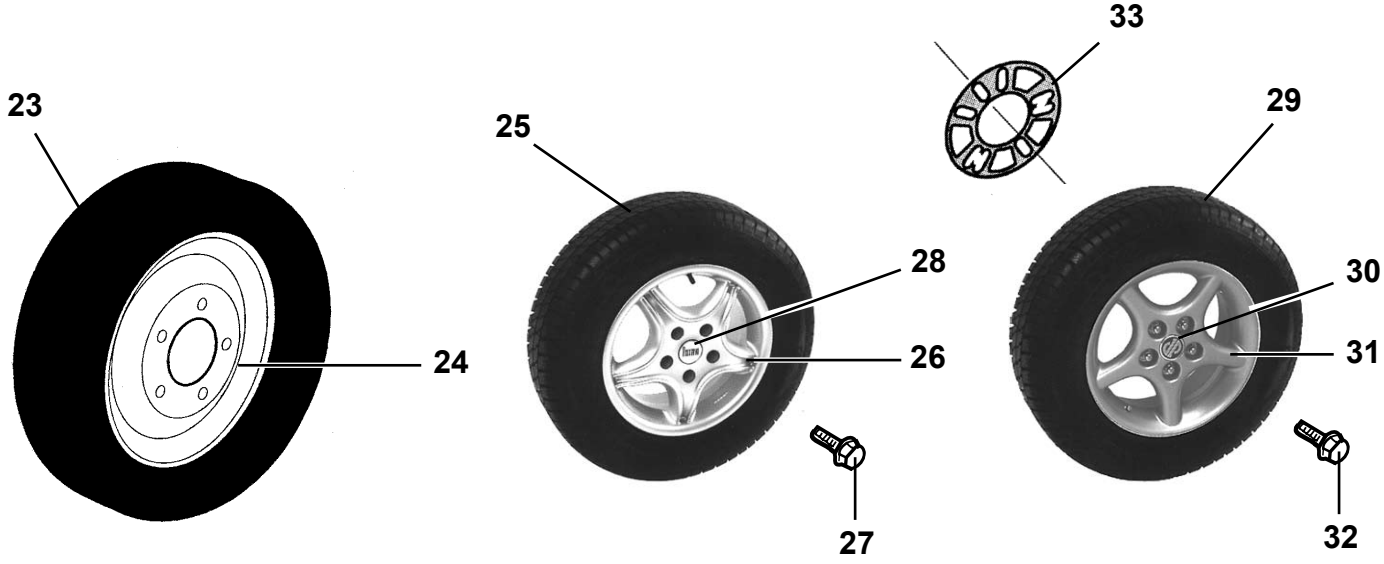
33
23
25
29
28
30
24
26
31
27
32

Pos Fig	Det. nr Part. No	Ingår/Fitted 520 GS / CTH	560 GS / CTH	560 GS 2,5	590 E	590 E 2,5	Benämning	Description
1	101998	x					Axel kpl. 1355 kg	Axle cpl. 1355 kg
--	101957	x					Axelrör d:o (70mm)	Axle pipe d:o (70mm)
1	101999		x		x		Axel kpl. 1500 kg	Axle cpl. 1500 kg
--	102051		x		x		Axelrör d:o (82mm)	Axle pipe d:o (82mm)
1	102039			x		x	Axel kpl. 1500 kg	Axle cpl. 1500 kg
--	102052			x		x	Axelrör d:o (82mm)	Axle pipe d:o (82mm)
2	102058	x					Pendelarm H med kpl. bromssköld	Swing arm R with cpl. brake shield
--	102060		x	x	x	x	Pendelarm H med kpl. bromssköld	Swing arm R with cpl. brake shield
2	102057	x					Pendelarm V med kpl. bromssköld	Swing arm L with cpl. brake shield
--	102059		x	x	x	x	Pendelarm V med kpl. bromssköld	Swing arm L with cpl. brake shield
3	101960	x					Bussning inre/yttre	Bushing inner/outer
--	101950		x	x	x	x	Bussning yttre	Bushing outer
4	101951		x	x	x	x	Bussning inre	Bushing inner
5	101961	x					Distansring	Spacer ring
--	101964		x	x	x	x	Distansring	Spacer ring
6	101962	x					O-ring	O-ring
--	101953		x	x	x	x	O-ring	O-ring
7	100578	x	x	x	x	x	Smörjnippel	Lubricator
8	101963	x					Fjäderstav	Torsional spring
--	101939		x		x		Fjäderstav	Torsional spring
--	102065			x		x	Fjäderstav	Torsional spring
9	101850	x					Stoppskruv M16x45	Lock screw M16x45
--	101949		x	x	x	x	Stoppskruv M16x55	Lock screw M16x55
10	101851	x	x	x	x	x	Mutter M16x1,5	Nut M16x1,5
11	101446	x	x	x	x	x	Stötdämpare	Shock absorber
12	800849	x	x	x	x	x	Skruv M12x110	Screw M12x110
13	800848	x	x	x	x	x	Skruv M12x65	Screw M12x65
14	101411	x	x	x	x	x	Bricka	Washer
15	800119	x	x	x	x	x	Mutter lås M12x14	Lock nut M12x14
16	102029	x	x	x	x	x	Distansring 5 mm	Spacer ring 5 mm
17	100452	M	M	M	M	M	Rem nylon	Belt nylon
18	101887	x	x		x		Bromswire	Brake wire
--	102050			x		x	Bromswire	Brake wire
19	100386	x	x	x	x	x	Bromsok	Brake yoke
20	100387	x	x	x	x	x	Gaffel M8 m. bultlåsning	Fork M8 with screw retention
21	800181	x	x	x	x	x	Mutter M8	Nut M8
22	101237	x	x	x	x	x	Hjulskruv Mercedes	Wheel screw Mercedes
23	101815	x					Hjul kpl. 185x14	Wheel cpl. 185x14"
--	101739	x					Däck 185x14"	Tyre 185x14"
--	101824		x	x	x	x	Hjul kpl. 185x14" C8	Wheel cpl. 185x14" C8
							M= Metervara	M= On the metre

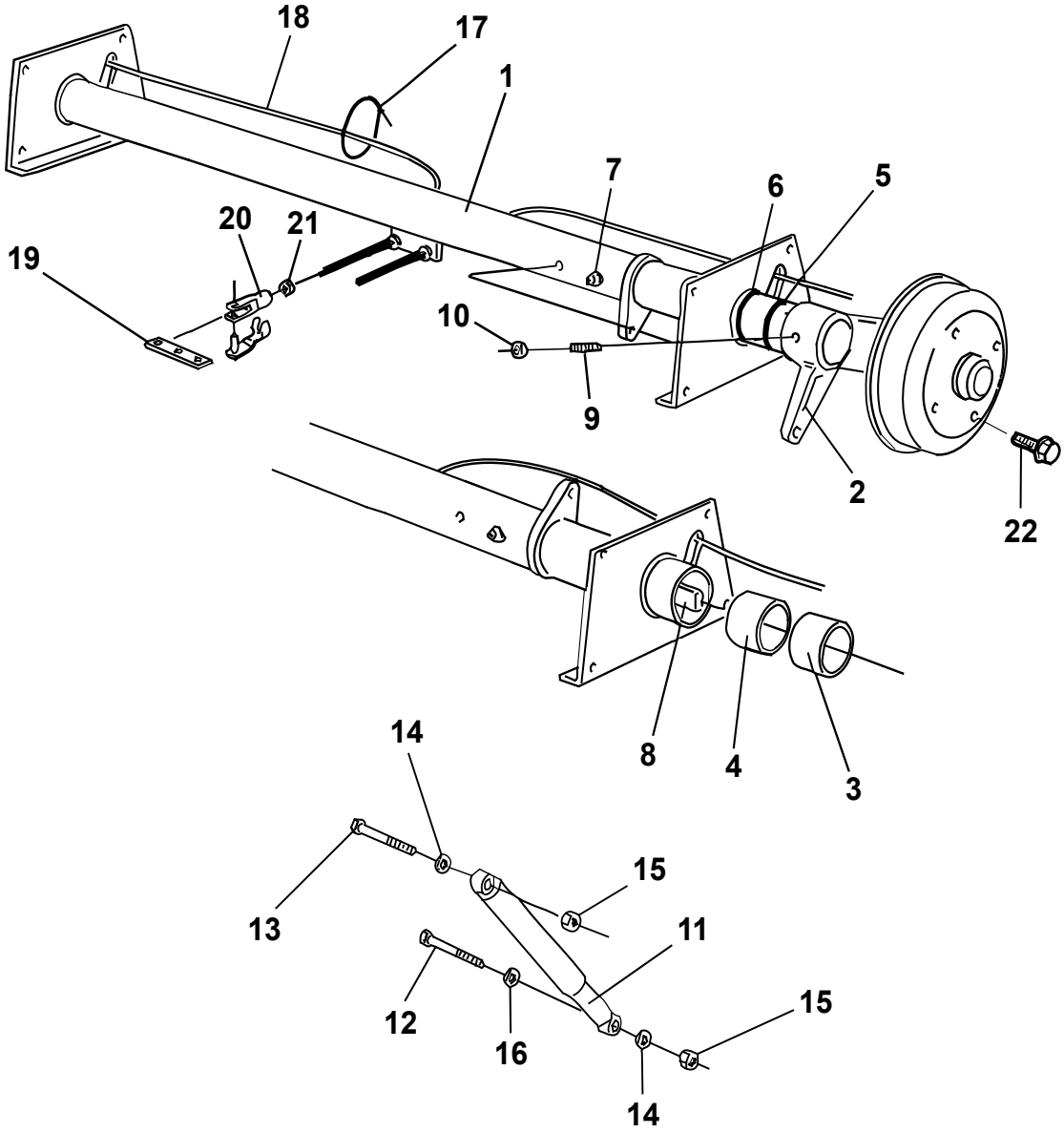
18
17
1
7
6
5
20
21
19
10
9
2
22
8
4
3
14
15
13
11
12
15
16
14

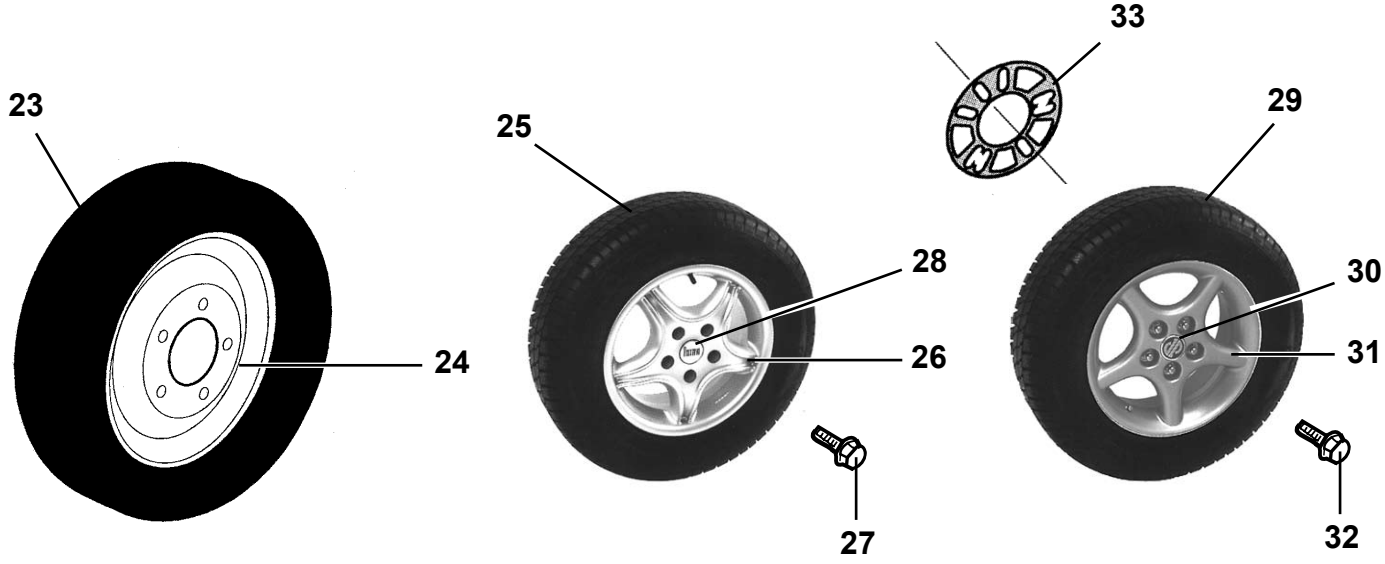
23
24
25
28
26
27
33
29
30
31
32

Pos Fig	Det. nr Part. No	Ingår/Fitted 520 GS / CTH	560 GS / CTH	560 GS 2,5	590 E	590 E 2,5	Benämning	Description
--	101779		x	x	x	x	Däck 185x14" C8	Tyre 185x14" C8
24	101854	x	x	x	x	x	Fälg Mercedes 5 hål 14" vit	Rim Mercedes 5 bolt 14" white
25	102044	T	T	T	T	T	Hjul kpl. 185x14" C8 m. alumin.fälg *	Wheel cpl. 185x14" C8 with rim alumin.*
--	101779	T	T	T	T	T	Däck 185x14" C8	Tyre 185x14" C8
26	102045	T	T	T	T	T	Fälg aluminium 5 hål 14"	Rim aluminium 5 bolt 14"
27	102046	T	T	T	T	T	Hjulskruv d:o	Wheel screw d:o
28	102048	T	T	T	T	T	Kåpa fälg	Cap
29	101995	T	T	T	T	T	Hjul kpl. 185x14" C8 m. alumin.fälg *	Wheel cpl. 185x14" C8 with rim alumin.*
--	101779	T	T	T	T	T	Däck 185x14" C8	Tyre 185x14" C8
30	101996	T	T	T	T	T	Fälg aluminium 5 hål 14"	Rim aluminium 5 bolt 14"
31	101997	T	T	T	T	T	Kåpa fälg	Cap
32	101956	T	T	T	T	T	Hjulskruv d:o	Wheel screw d:o
33	101954	T	T	T	T	T	Bricka distans 3 mm	Spacer 3 mm
							*= Två olika al. fälgar kan förekomma	*= Two different al. rims have been used
							T= Tillbehör	T= Accessory

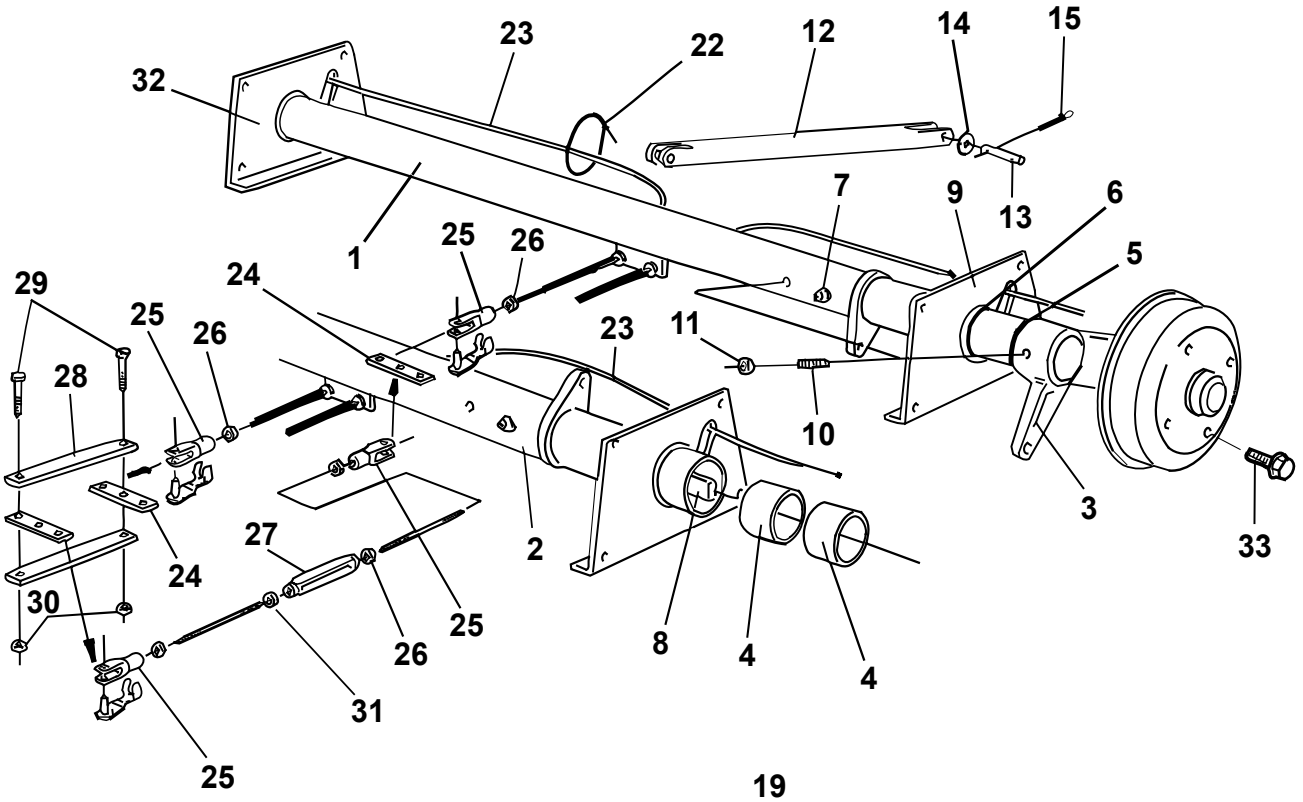
32
23
22
12
14
15
1
7
9
13
6
5
25
26
24
29
25
26
28
23
11
10
3
33
2
27
24
30
25
26
8
4
4
31
25

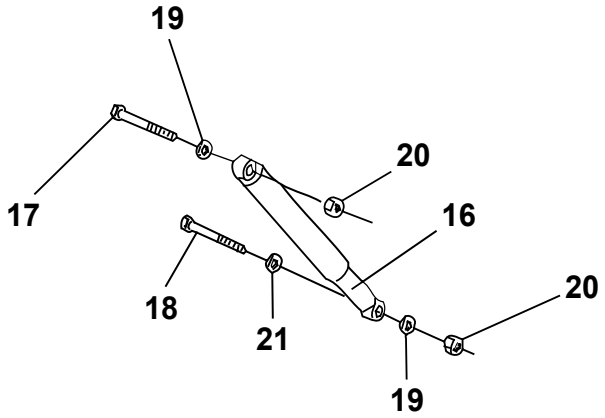
19
17
20
16
18
21
20
19

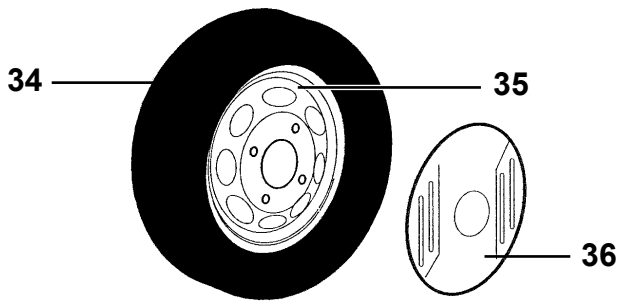
34
35
36

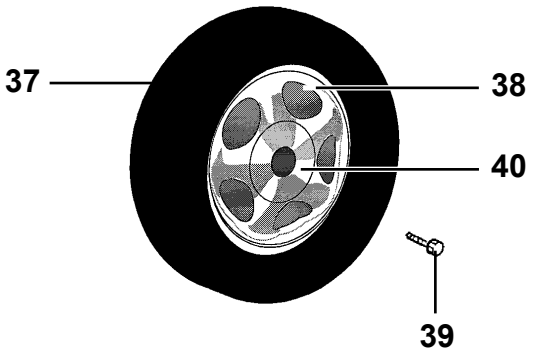
37
38
40
39

Pos Fig	Det. nr Part. No	Ingår/Fitted 590 GSE	620 GSE	620 GSB			Benämning	Description
1	102000	x	x				Axel bak kpl. 850 kg	Axle rear cpl. 850 kg
--	102054	x	x				Axelrör bak (62mm)	Axle pipe rear (62mm)
1	102030			x			Axel bak kpl. 1050 kg	Axle rear cpl. 1050 kg
--	102056			x			Axelrör bak (70mm)	Axle pipe rear (70mm)
2	102001	x	x				Axel fram kpl. 850 kg	Axle front cpl. 850 kg
--	102053	x	x				Axelrör fram (62mm)	Axle pipe front (62mm)
2	102031			x			Axel fram kpl. 1050 kg	Axle front cpl. 1050 kg
--	102055			x			Axelrör fram (70mm)	Axle pipe front (70mm)
3	102062	x	x				Pendelarm H med kpl. bromssköld	Swing arm R with cpl. brake shield
--	102064			x			Pendelarm H med kpl. bromssköld	Swing arm R with cpl. brake shield
3	102061	x	x				Pendelarm V med kpl. bromssköld	Swing arm L with cpl. brake shield
--	102063			x			Pendelarm V med kpl. bromssköld	Swing arm L with cpl. brake shield
4	101952	x	x				Bussning yttre/inre	Bushing outer/inner
--	102071			x			Bussning yttre/inre	Bushing outer/inner
5	101962	x	x	x			O-ring axelrör	O-ring axle pipe
6	101461	x	x				O-ring lagerbock	O-ring bracket
--	102072			x			O-ring lagerbock	O-ring bracket
7	100578	x	x	x			Smörjnippel	Lubricator
8	101938	x	x				Fjäderstav	Torsional spring
--	102066			x			Fjäderstav	Torsional spring
9	102068	x	x				Lagerbock V kpl.	Bracket L cpl.
--	102070			x			Lagerbock V kpl.	Bracket L cpl.
10	101850	x	x	x			Stoppskruv M16x45	Lock screw M16x45
11	101851	x	x	x			Mutter M16x1,5	Nut M16x1,5
12	101632	x	x	x			Utjämningsstag	Balancing lever
13	100488	x	x	x			Bult	Bolt
14	100814	x	x	x			Bricka	Washer
15	800199	x	x	x			Saxpinne 5x32	Cotter pin 5x32
16	100476	x	x	x			Stötdämpare	Shock absorber
17	800849	x	x	x			Skruv M12x110	Screw M12x110
18	800848	x	x	x			Skruv M12x65	Screw M12x65
19	101411	x	x	x			Bricka	Washer
20	800119	x	x	x			Mutter lås M12x14	Lock nut M12x14
21	102029	x	x	x			Distansring 5 mm	Spacer ring 5 mm
22	100452	M	M	M			Rem nylon	Belt nylon
23	101887	x	x				Bromswire	Brake wire
--	102050			x			Bromswire	Brake wire
24	100386	x	x	x			Bromsok	Brake yoke
25	100387	x	x	x			Gaffel M8 m. bultlåsning	Fork M8 with screw retention
26	800181	x	x	x			Mutter M8	Nut M8
							M= Metervara	M= On the metre

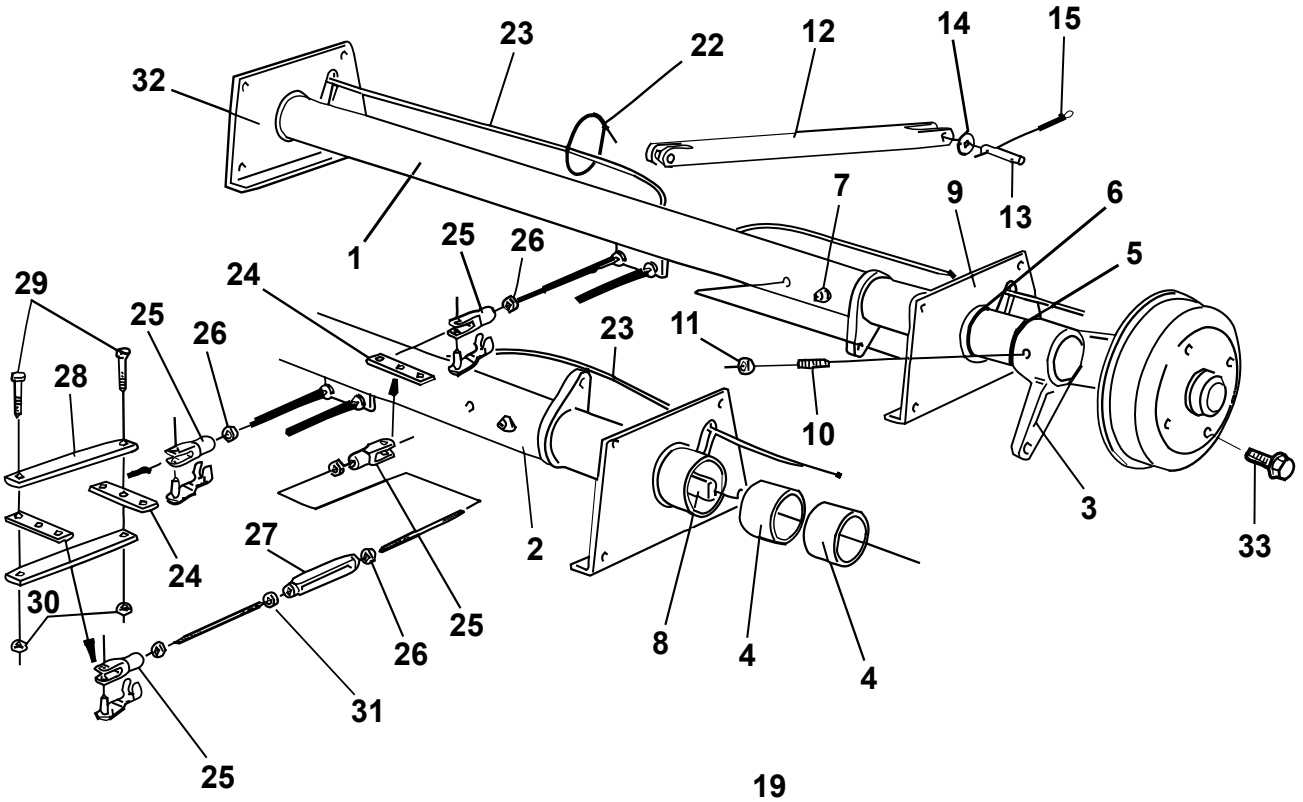
32
23
22
12
14
15
1
13
7
9
6
5
25
26
24
29
25
26
28
23
11
10
3
33
2
27
24
30
25
26
8
4
4
31
25

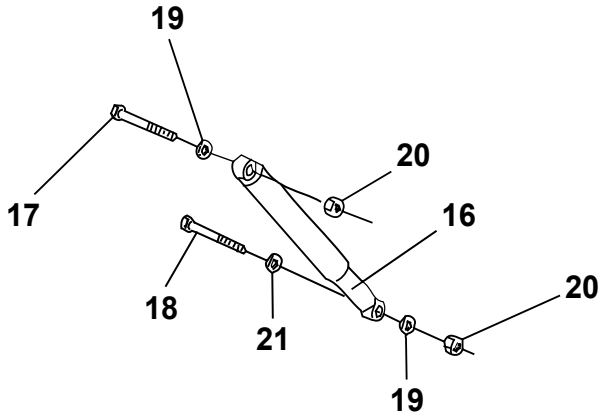
19
17
20
16
18
21
20
19

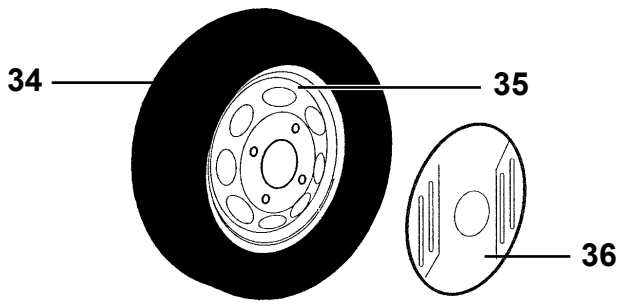
34
35
36

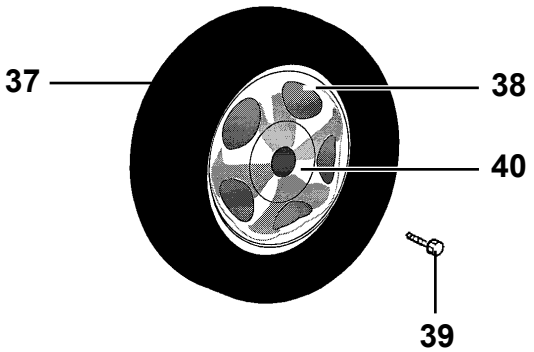
37
38
40
39

Pos Fig	Det. nr Part. No	Ingår/Fitted 590 GSE	620 GSE	620 GSB			Benämning	Description
27	100361	x	x	x			Vanthylsa M8	Stretching sleeve
28	101667	x	x	x			Dragjärn	Iron
29	800275	x	x	x			Skruv M8x20	Screw M8x20
30	800877	x	x	x			Mutter lås M8	Nut lock M8
31	800273	x	x	x			Mutter M8 V-gängad	Nut M8 L-tread
32	102067	x	x				Lagerbock H kpl.	Bracket R cpl.
--	102069			x			Lagerbock H kpl.	Bracket R cpl.
33	101024	x	x	x			Hjulskruv Opel	Wheel screw Opel
34	101874	x	x	x			Hjul kpl. 155x13	Wheel cpl. 155x13"
--	100719	x	x	x			Däck 155x13"	Tyre 155x13"
35	101875	x	x	x			Fälg Opel 4 hål 13" vit	Rim Opel 4 bolt 13" white
36	101990	x	x	x			Hjulsida 13"	Wheel side 13"
37	101919	T	T	T			Hjul kpl. 155x13" m. aluminiumfälg	Wheel cpl. 155x13" with rim alumin.
--	100719	T	T	T			Däck 155x13"	Tyre 155x13"
38	101937	T	T	T			Fälg aluminium 4 hål 13"	Rim aluminium 4 bolt 13"
39	102035	T	T	T			Hjulskruv d:o	Wheel screw d:o
40	101968	T	T	T			Kåpa fälg	Cap

T= Tillbehör T= Accessory

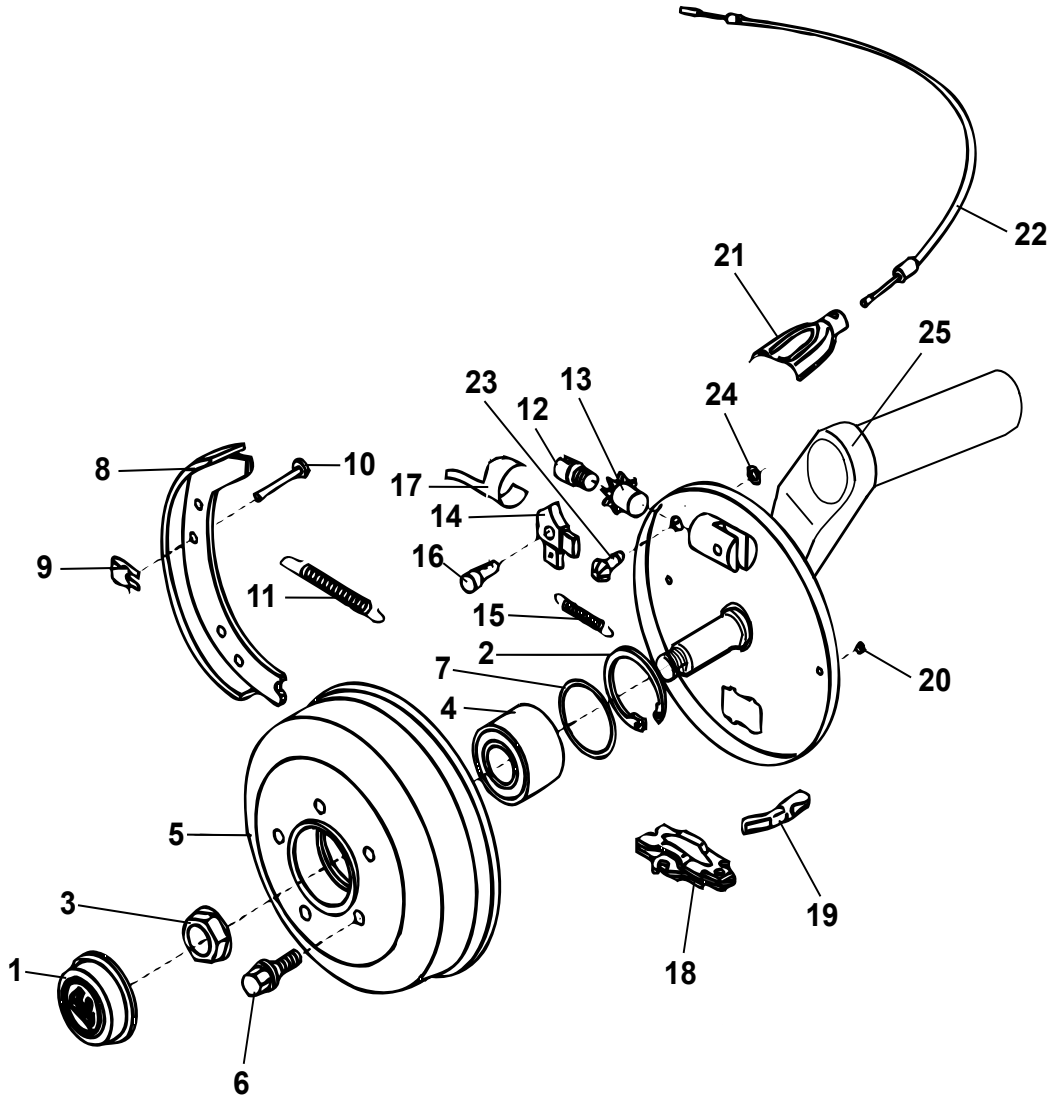
22
21
25
23
13
12
24
8
10
17
14
16
9
11
15
2
7
20
4
5
3
19
1
18
6

Pos Fig	Det. nr Part. No	Ingår/Fitted 520 alla mod.	560 alla mod.	590 E alla mod.	590 GSE	620 alla mod.	Benämning	Description
1	102075	x	x	x	x	x	Navkåpa	Cap
2	101901	x			x	x	Ring säkring	Ring lock
--	102076		x	x			Ring säkring	Ring lock
3	102073	x			x	x	Mutter säkring	Nut lock
--	102074		x	x			Mutter säkring	Nut lock
4	101902	x			x	x	Lager kompakt	Wheel bearing
--	102077		x	x			Lager kompakt	Wheel bearing
5	102078	x					Bromstrumma 5 hål (Merc.)	Brake drum 5 hole (Merc.)
--	102079		x	x			Bromstrumma 5 hål (Merc.)	Brake drum 5 hole (Merc.)
--	102080				x	x	Bromstrumma 4 hål (Opel)	Brake drum 4 hole (Opel)
6	101237	x	x	x			Hjulskruv (Merc.)	Wheel screw (Merc.)
--	101956	T	T	T			Hjulskruv 14" aluminiumfälg	Wheel screw 14" rim aluminium
--	101024				x	x	Hjulskruv (Opel)	Wheel screw (Opel)
--	102035				T	T	Hjulskruv 13" aluminiumfälg	Wheel screw 13" rim aluminium
7	102081		x	x			Ring distans	Ring distance
8	102082	x	x	x	x	x	Bromsback	Brake block
9	101301	x	x	x	x	x	Låsbleck	Lock
10	100135	x	x	x	x	x	Låspinne	Lock pin
11	102083	x	x	x	x	x	Fjäder retur	Spring
12	101310	x	x	x	x	x	Justerskruv	Adjusting screw
13	101306	x	x	x	x	x	Justermutter	Adjusting nut
14	102084	x	x	x	x	x	Nock (V)	Cam (L)
---	102085	x	x	x	x	x	Nock (H)	Cam (R)
15	102086	x	x	x	x	x	Fjäder drag för nock	Spring
16	102087	x	x	x	x	x	Nockbult	Bolt
17	102088	x	x	x	x	x	Bladfjäder	Plate spring
18	102089	x	x	x	x	x	Expandermekanism	Expander mechanism
19	101914	x	x	x	x	x	Dragstycke	Draw yoke
20	102090	x	x	x	x	x	Plugg för bromssköld	Plug for brake shield
21	101916	x	x	x	x	x	Hållarhalva bromswire	Cover for wirebracket
22	101887	x	x	x	x	x	Bromswire	Brake wire
--	102050		x	x		x	Bromswire *	Brake wire *
23	102092	x	x	x	x	x	Justerskruv	Adjusting screw
24	102091	x	x	x	x	x	Ring säkring	Ring lock
25	102058	x					Pendelarm H med kpl. bromssköld	Swing arm R with cpl. brake shield
--	102060		x	x			Pendelarm H med kpl. bromssköld	Swing arm R with cpl. brake shield
--	102062				x	x	Pendelarm H med kpl. bromssköld	Swing arm R with cpl. brake shield
--	102064					x	Pendelarm H med kpl. bromssköld *	Swing arm R with cpl. brake shield *
25	102057	x					Pendelarm V med kpl. bromssköld	Swing arm L with cpl. brake shield
--	102059		x	x			Pendelarm V med kpl. bromssköld	Swing arm L with cpl. brake shield
--	102061				x	x	Pendelarm V med kpl. bromssköld	Swing arm L with cpl. brake shield
--	102063					x	Pendelarm V med kpl. bromssköld *	Swing arm L with cpl. brake shield *
							*= Till vagnar bredd 2,5	*= For caravans breadth 2,5
							T= Tillbehör	T= Accessory

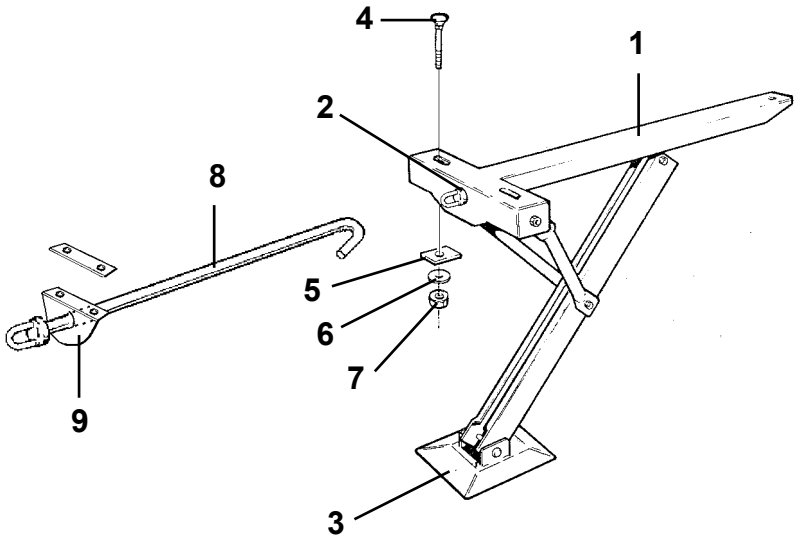
4
1
2
8
5
6
7
9
3

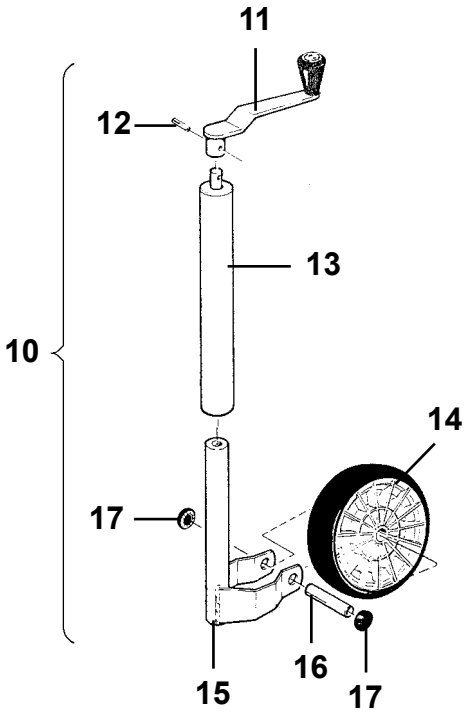
11
12
13
10
14
17
15
16
17

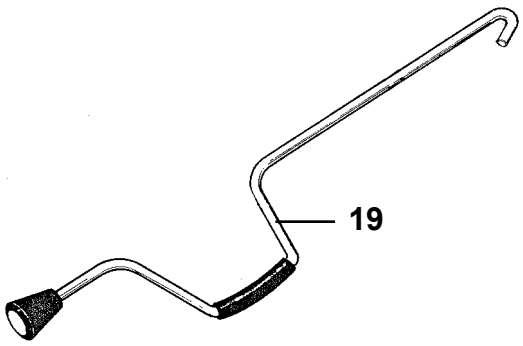
19

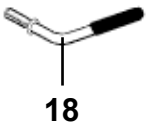
18

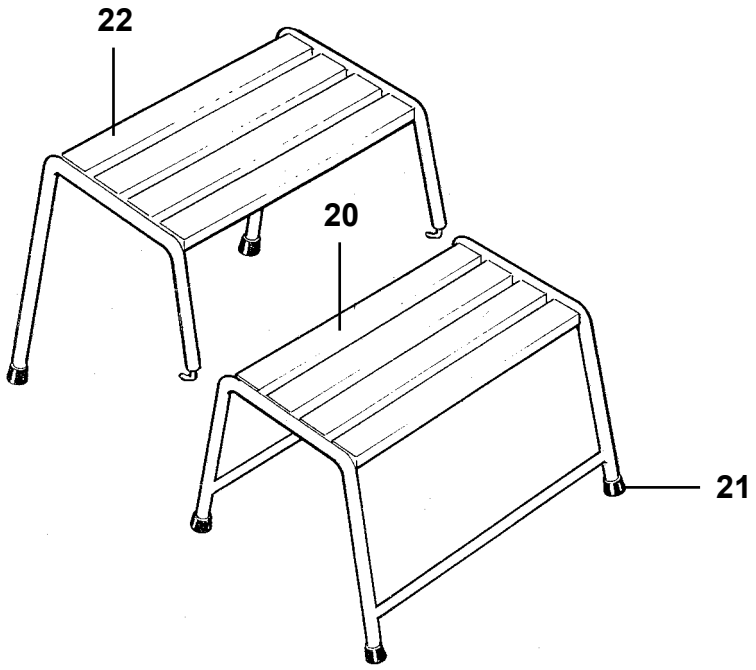
22
20
21

Pos Fig	Det. nr Part. No	Ingår/Fitted 520 alla mod.	560 alla mod.	590 E alla mod.	590 GSE	620 alla mod.	Benämning	Description
1	101773	x	x	x	x	x	Stödben kpl.	Brace cpl.
2	101707	x	x	x	x	x	Bricka nylon	Washer nylon
3	101612	x	x	x	x	x	Markplatta med nit	Plate incl. rivet
4	800746	x	x	x	x	x	Skruv MVBFF M10x80	Screw MVBFF M10x80
5	800192	x	x	x	x	x	Bricka	Washer
6	800183	x	x	x	x	x	Bricka tagg 10,5x18	Toothed plate connector 10,5x18
7	800200	x	x	x	x	x	Mutter M10	Nut M10
8	207224	x	x	x	x	x	Förlängare stödben fram L=400 mm*	Extender brace front L=400 mm*
--	207304		x	x		x	Förlängare stödben fram L=340 mm*	Extender brace front L=340 mm*
9	206836	x	x	x	x	x	Hållare förlängare stödben inkl. bricka	Bracket extender incl. washer
--	800347	x	x	x	x	x	Skruv d:o M6x20	Screw d:o M6x20
--	800505	x	x	x	x	x	Mutter lås d:o M6	Nut lock d:o M6
10	101926	x	x	x	x	x	Stödhjul kpl.	Trailing wheel cpl.
11	101527	x	x	x	x	x	Vev med knopp	Crank
12	101528	x	x	x	x	x	Spännstift 5x20	Pin 5x20
13	101641	x	x	x	x	x	Överdel stödhjul	Top brace
14	101556	x	x	x	x	x	Hjul massivt gummi	Wheel solid rubber
15	101642	x	x	x	x	x	Gaffel	Fork
16	101526	x	x	x	x	x	Axel	Pivot bolt
17	100425	x	x	x	x	x	Låskapsel	Lock cap
18	101969	x	x	x	x	x	Vinkelskruv	Elbow screw
19	101516	x	x	x	x	x	Stödbensvev	Brace crank
20	101535	x	x	x	x	x	Fotpall	Foot plate
21	101610	x	x	x	x	x	Plugg fot plast	Plug foot plastic
22	101536	T	T	T	T	T	Fotpall överdel	Foot plate top
							*= Förlängare L=340 mm till 560 GS 2,5; 590 E 2,5 samt 620 GSB 2,5	*= Extender L=340 mm for 560 GS 2,5; 590 E 2,5 and 620 GSB 2,5
							T= Tillbehör	T= Accessory

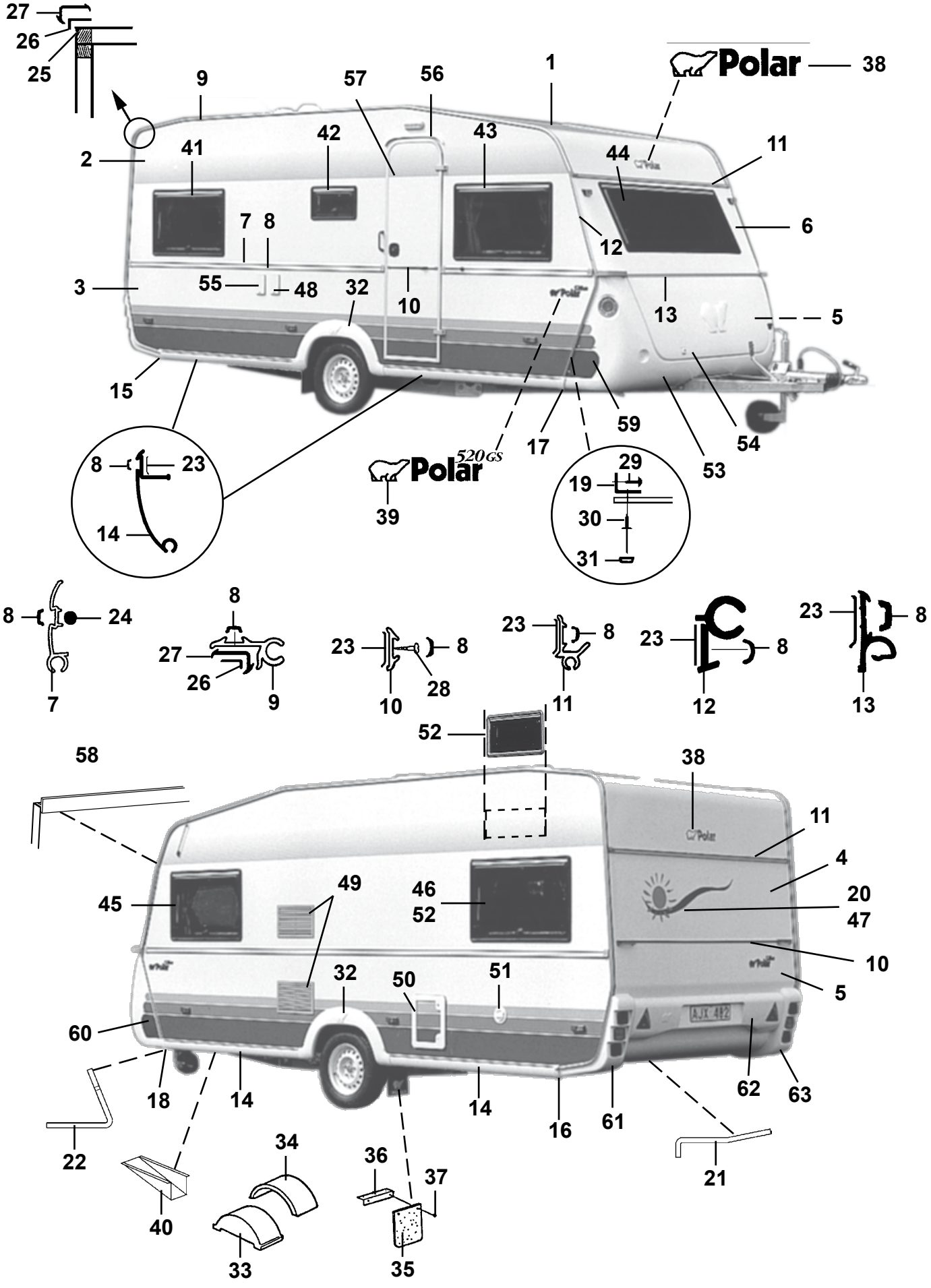
27
26
25
9
57
56
1
Polar
38
2
41
42
43
44
11
7
8
6
12
3
55
48
32
10
13
5
15
59
17
54
53
8
23
14
Polar
520GS
39
29
19
30
31
8
24
7
8
27
26
9
23
8
10
28
23
8
11
23
8
12
23
8
13
52
58
38
11
4
45
49
46
52
20
47
10
5
32
50
51
60
18
14
14
16
61
62
63
22
21
34
36
37
40
33
35

Pos Fig	Det. nr Part. No	Ingår/Fitted 520 Sittgr.	520 BK	520 DB			Benämning	Description
1	206589	x	x	x			Plåt tak 7210x2225	Roofing plate 7210x2225
2	206959	x	x	x			Plåt sida övre 1285x6300	Side plate upper 1285x6300
3	207255	x	x	x			Plåt sida undre 800x6300	Side plate lower 800x6300
4	206604	x	x	x			Plåt gavel övre 642x2240	Gable plate upper 642x2240
5	205525	x	x	x			Plåt gavel undre 2240x1580	Gable plate lower 2240x1580
6	207488	x	x	x			Gavel fram övre	Gable front upper
7	206089	x	x	x			List midja L=5853	List L=5853
8	202656	M	M	M			List dekor, svart	List decor, black
9	203600	x	x	x			List tält L=5000	List L=5000
10	205579	x	x	x			List dekor alu. L=2140	List decor alu. L=2140
11	203320	x	x	x			List markis L=2140	List L=2140
12	206288	x	x	x			List front H	List front R
--	206287	x	x	x			List front V	List front L
13	205586	x	x	x			List koffertlock väggdel L=2157	List trunk lid wall L=2157
--	702283	M	M	M			List ifyllnad vit d:o	Strip white d:o
--	207284	x	x	x			List koffertlock koffertdel L=1950	List trunk lid trunk part L=1950
14	207105	x	x	x			List avbärare spoiler L=2275	List L=2275
15	206778	x	x	x			Ändavslutning H-bak kjollist	End protection R rear
16	206781	x	x	x			Ändavslutning V-bak kjollist	End protection L rear
17	206780	x	x	x			Ändavslutning H-fram kjollist	End protection R front
18	206779	x	x	x			Ändavslutning V-fram kjollist	End protection L front
19	206793	x	x	x			List hållare koffert L=700	List holder L=700
20	207218	x	x	x			Dekal	Decal
21	206792	x	x	x			List gavel-golv bak L=2150	List gable-floor rear L=2150
--	800626	x	x	x			Skruv d:o B10x25 rostfri	Screw d:o B10x25 rustless
22	206791	x	x	x			List gavel-golv fram L=2127	List gable-floor front L=2127
--	800626	x	x	x			Skruv d:o B10x25 rostfri	Screw d:o B10x25 rustless
23	200015	M	M	M			Tätning Bostik profil 15x2 rulle 200 m	Seal strip Bostik 15x2 roll 200 m
24	206728	M	M	M			Tätning Bostik profil Ø=7 mm rulle 83 m	Seal strip Bostik Ø=7mm roll 83 m
25	204113	M	M	M			Tätning Bostik profil Ø=5 mm rulle 120 m	Seal strip Bostik Ø=5mm roll 120 m
26	204456	M	M	M			Tätning Bostik profil 40x1 rulle 100 m	Seal strip Bostik 40x1 roll 100 m
27	203230	M	M	M			List tätning "Glazepta" (rulle)	Seal strip "Glazepta" (roll)
28	800433	x	x	x			Skruv FXT 3,5x25 ABC-Spax 1000 st	Screw FXT 3,5x25 ABC-Spax 1000 pcs
29	800626	x	x	x			Skruv B10x25 rostfri	Screw B10x25 rustless
30	701980	x	x	x			Nit split	Rivet
31	801095	x	x	x			Hatt	Cap
32	206736	x	x	x			Hjulhusbreddare	Mudguard
33	206747	x	x	x			Hjulhus	Wheel housing
34	205342	x	x	x			Isolering hjulhus	Insulation wheel housing
35	100950	x	x	x			Stänkskydd	Splash guard
							M= Metervara T= Tillbehör	M= On the metre T= Accessory

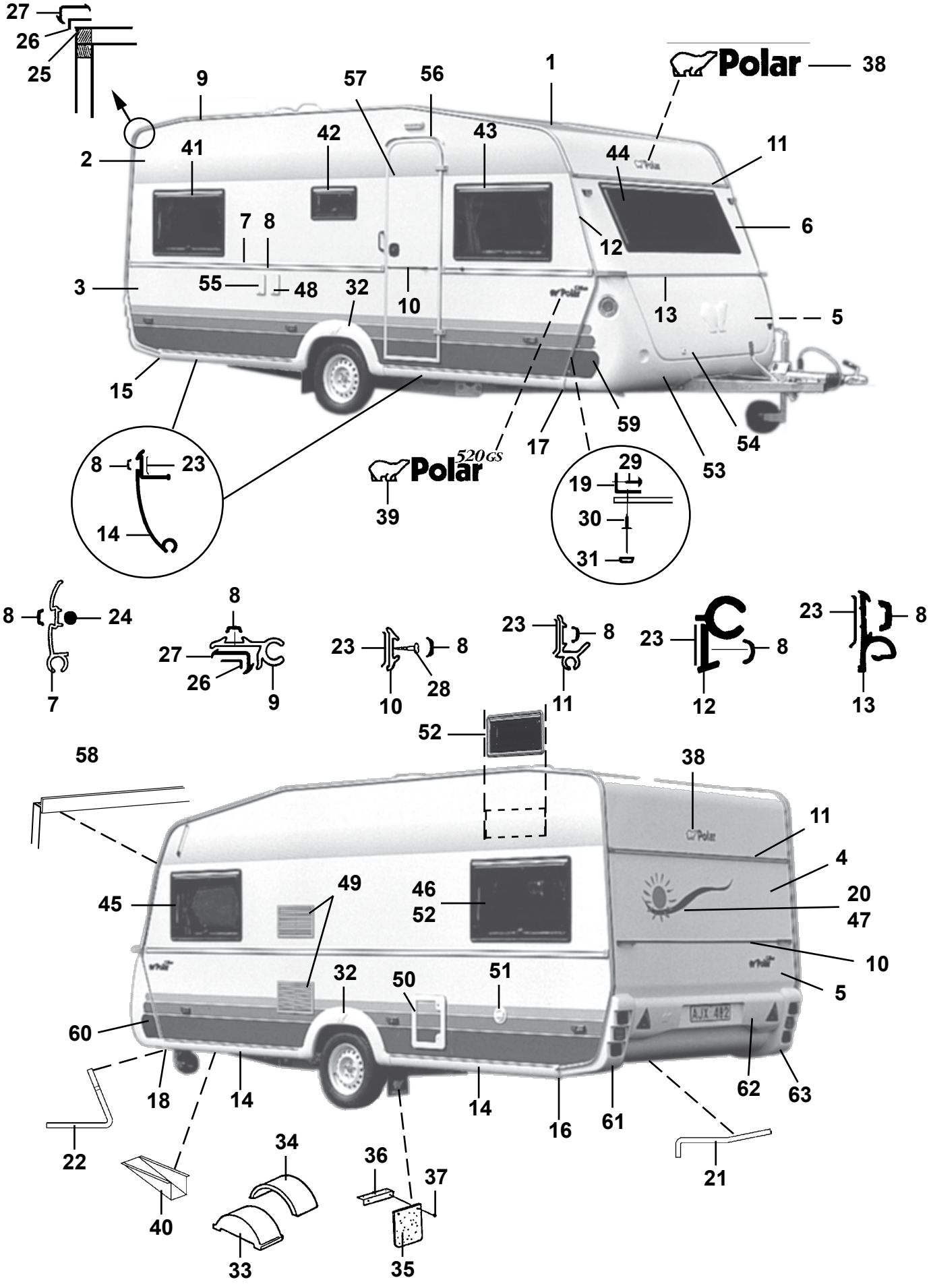
27
26
25
9
57
56
1
Polar
38
2
41
42
43
44
11
7
8
6
12
3
55
48
32
10
13
5
15
59
17
54
53
8
23
14
Polar
520GS
39
29
19
30
31
8
24
7
8
27
26
9
23
8
10
28
23
8
11
23
8
12
23
8
13
52
58
38
11
4
45
49
46
52
20
47
10
5
32
50
51
60
18
14
14
16
61
62
63
22
21
34
36
37
40
33
35

Pos Fig	Det. nr Part. No	Ingår/Fitted 520 Sittgr.	520 BK	520 DB			Benämning	Description
36	101223	x	x	x			Fäste stänkskydd	Bracket splash guard
37	800118	x	x	x			Skruv	Screw
38	207234	x	x	x			Dekal	Decal
39	206826	x	x	x			Emblem 520 GS 2-delad	Emblem 520 GS 2-devided
40	200877	x	x	x			Dammskydd	Dust cover
41	207177	x		x			Fönster H.B. öppn.bart 900x550 kpl.	Window R.R. 900x550 cpl.
--	207257	x		x			Ruta lös u. karm 900x550 d:o	Pane without frame 900x550 d:o
42	207178	x	x	x			Fönster öppn.bart 475x240 pentry kpl.	Window 475x240 pentry cpl.
--	207258	x	x	x			Ruta lös u. karm 475x240 d:o	Pane without frame 475x240 d:o
43	207176	x	x	x			Fönster H.F. fast 900x550 kpl.	Window R.F. fixed 900x550 cpl.
--	207257	x	x	x			Ruta lös u. karm 900x550 d:o	Pane without frame 900x550 d:o
44	207179	x	x	x			Fönster fast 1600x550 kpl.	Window fixed 1600x550 cpl.
--	207259	x	x	x			Ruta lös u. karm 1600x550	Pane without frame 1600x550 d:o
45	207177	x	x	x			Fönster V.F. öppn.bart 900x550 kpl.	Window L.F. 900x550 cpl.
--	207257	x	x	x			Ruta lös u. karm 900x550 d:o	Pane without frame 900x550 d:o
46	207177	x					Fönster V.B. öppn.bart 900x550 kpl.	Window L.R. 900x550 cpl.
--	207257	x					Ruta lös u. karm 900x550 d:o	Pane without frame 900x550 d:o
47	207179	T		T			Fönster fast 1600x550 kpl.	Window fixed 1600x550 cpl.
--	207259	T		T			Ruta lös u. karm 1600x550	Pane without frame 1600x550 d:o
48	503823	x	x	x			Intag 230 V	El connection 230 V
49	206795	x	x	x			Galler ventilation kyl 400x220	Louvre ventilation 400x220
50	207196	x	x	x			Lucka m. innerram, utan spegel	Door with frame inner,without plate
--	207197	x	x	x			Innerram d:o	Frame inner d:o
51	311530	x	x	x			Vattenpåfyllning	Water filler
52	207178		x				Fönster V.B. öppn.bart 475x240 kpl.	Window L.R. 475x240 cpl.
--	207258		x				Ruta lös u. karm 475x240 d:o	Pane without frame 475x240 d:o
53	503837	x	x	x			Gasolkoffert underdel	Gas box
54	503841	x	x	x			Lock gasolkoffert u. lås	Trunk lid gas box without lock
55	503460	T	T	T			Kontakt uttag 12/230 V	Contact 12/230 V
56	206825	x	x	x			Droppränna vit, över ytterdörr	Drip list, white
57	207256	x	x	x			Dörrblad utan lås och gångjärn	Door plate excl. lock and hinge
58	207131	x	x	x			List skarv L=2125	List L=2125
59	313913	x	x	x			Dekal H	Decal R
60	313914	x	x	x			Dekal V	Decal L
61	207069	x	x	x			Bakljusramp vänster	Light holder left
62	207160	x	x	x			Hållare registreringsplåt	License plate support
63	207068	x	x	x			Bakljusramp höger	Light holder right
							T= Tillbehör	T= Accessory

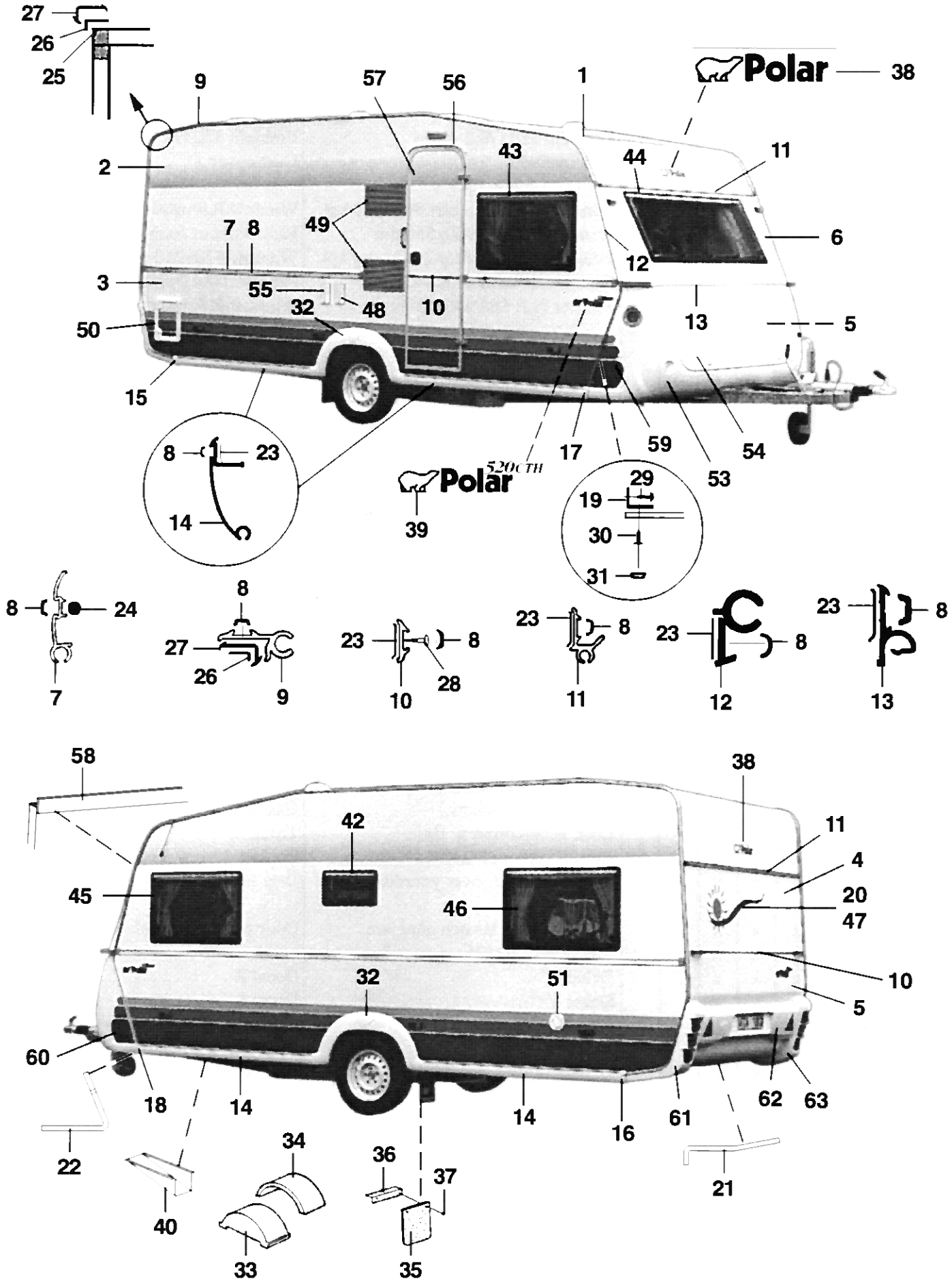
27
26
25
9
57
56
1
Polar
38
2
43
44
11
7
8
49
6
12
3
55
32
48
10
13
5
50
15
8
23
14
Polar
520 CTH
39
17
59
54
53
29
19
30
31
8
24
7
8
27
26
9
23
8
10
28
23
8
11
23
8
12
23
8
13
58
38
42
11
4
45
46
20
47
10
32
51
5
60
18
14
14
16
61
62
63
22
34
36
37
40
33
35
21

Pos Fig	Det. nr Part. No	Ingår/Fitted 520 CTH					Benämning	Description
1	206589	x					Plåt tak 7210x2225	Roofing plate 7210x2225
2	206959	x					Plåt sida övre 1285x6300	Side plate upper 1285x6300
3	207255	x					Plåt sida undre 800x6300	Side plate lower 800x6300
4	206604	x					Plåt gavel övre 642x2240	Gable plate upper 642x2240
5	205525	x					Plåt gavel undre 2240x1580	Gable plate lower 2240x1580
6	207488	x					Gavel fram övre	Gable front upper
7	206089	x					List midja L=5853	List L=5853
8	202656	M					List dekor, svart	List decor, black
9	203600	x					List tält L=5000	List L=5000
10	205579	x					List dekor alu. L=2140	List decor alu. L=2140
11	203320	x					List markis L=2140	List L=2140
12	206288	x					List front H	List front R
--	206287	x					List front V	List front L
13	205586	x					List koffertlock väggdel L=2157	List trunk lid wall L=2157
--	702283	M					List ifyllnad vit d:o	Strip white d:o
--	207284	x					List koffertlock koffertdel L=1950	List trunk lid trunk part L=1950
14	207105	x					List avbärare spoiler L=2275	List L=2275
15	206778	x					Ändavslutning H-bak kjollist	End protection R rear
16	206781	x					Ändavslutning V-bak kjollist	End protection L rear
17	206780	x					Ändavslutning H-fram kjollist	End protection R front
18	206779	x					Ändavslutning V-fram kjollist	End protection L front
19	206793	x					List hållare koffert L=700	List holder L=700
20	207218	x					Dekal	Decal
21	206792	x					List gavel-golv bak L=2150	List gable-floor rear L=2150
--	800626	x					Skruv d:o B10x25 rostfri	Screw d:o B10x25 rustless
22	206791	x					List gavel-golv fram L=2127	List gable-floor front L=2127
--	800626	x					Skruv d:o B10x25 rostfri	Screw d:o B10x25 rustless
23	200015	M					Tätning Bostik profil 15x2 rulle 200 m	Seal strip Bostik 15x2 roll 200 m
24	206728	M					Tätning Bostik profil Ø=7 mm rulle 83 m	Seal strip Bostik Ø=7mm roll 83 m
25	204113	M					Tätning Bostik profil Ø=5 mm rulle 120 m	Seal strip Bostik Ø=5mm roll 120 m
26	204456	M					Tätning Bostik profil 40x1 rulle 100 m	Seal strip Bostik 40x1 roll 100 m
27	203230	M					List tätning "Glazepta" (rulle)	Seal strip "Glazepta" (roll)
28	800433	x					Skruv FXT 3,5x25 ABC-Spax 1000 st	Screw FXT 3,5x25 ABC-Spax 1000 pcs
29	800626	x					Skruv B10x25 rostfri	Screw B10x25 rustless
30	701980	x					Nit split	Rivet
31	801095	x					Hatt	Cap
32	206736	x					Hjulhusbreddare	Mudguard
33	206747	x					Hjulhus	Wheel housing
34	205342	x					Isolering hjulhus	Insulation wheel housing
35	100950	x					Stänkskydd	Splash guard
							M= Metervara T= Tillbehör	M= On the metre T= Accessory

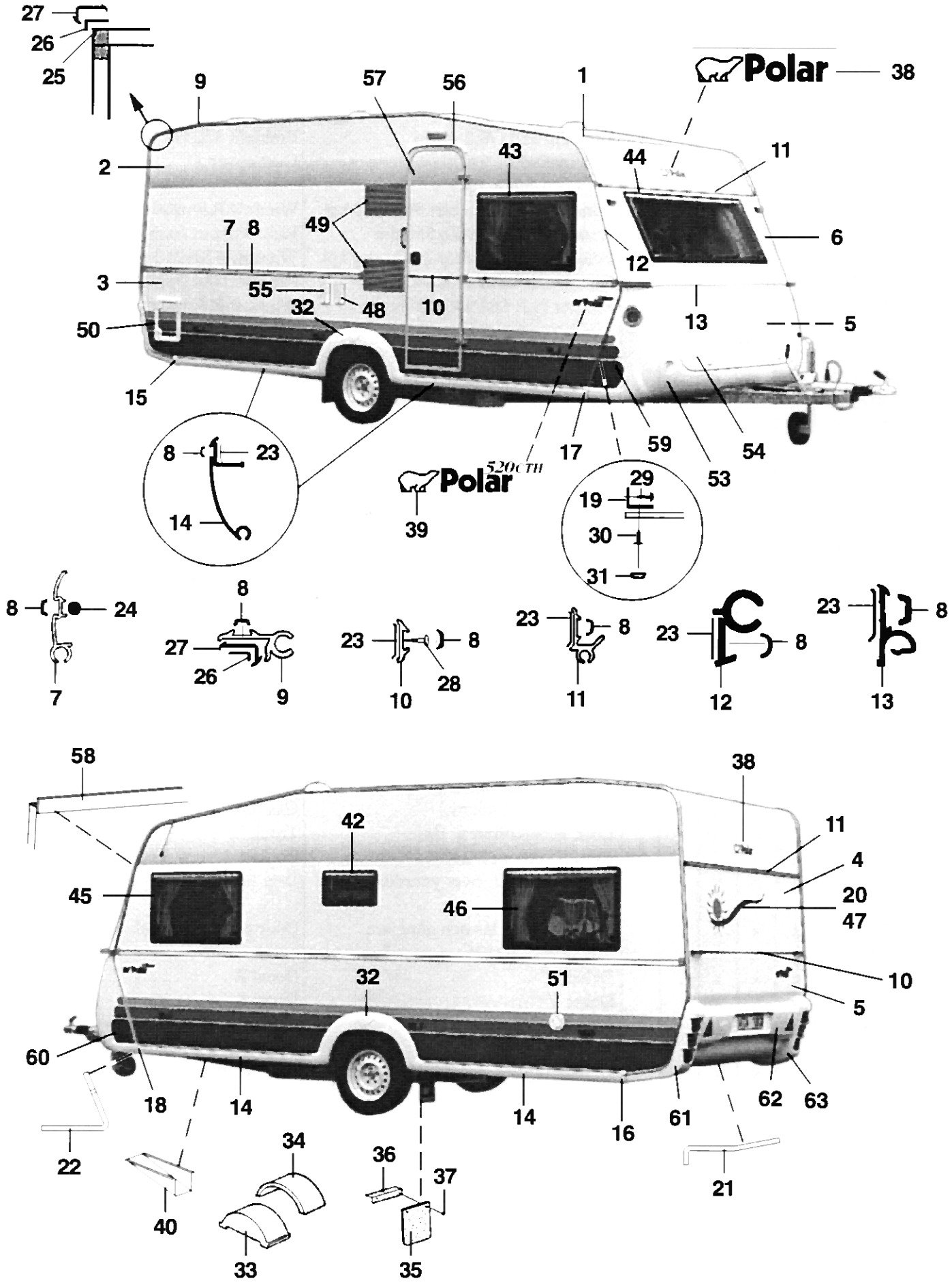
27
26
25
9
57
56
1
Polar
38
2
43
44
11
7
8
49
6
12
3
55
32
48
10
13
5
50
15
8
23
14
Polar 520 CTH
39
17
59
54
53
29
19
30
31
8
24
7
8
27
26
9
23
8
10
28
23
8
11
23
8
12
23
8
13
58
38
42
11
4
45
46
20
47
10
32
51
5
60
18
14
14
16
61
62
63
22
34
36
37
40
33
35
21

Pos Fig	Det. nr Part. No	Ingår/Fitted 520 CTH					Benämning	Description
36	101223	x					Fäste stänkskydd	Bracket splash guard
37	800118	x					Skruv	Screw
38	207234	x					Dekal	Decal
39	207132	x					Emblem 520 CTH 2-delad	Emblem 520 CTH 2-devided
40	200877	x					Dammskydd	Dust cover
42	207178	x					Fönster öppn.bart 475x240 pentry kpl.	Window 475x240 pentry cpl.
--	207258	x					Ruta lös u. karm 475x240 d:o	Pane without frame 475x240 d:o
43	207176	x					Fönster H.F. fast 900x550 kpl.	Window R.F. fixed 900x550 cpl.
--	207257	x					Ruta lös u. karm 900x550 d:o	Pane without frame 900x550 d:o
44	207179	x					Fönster fast 1600x550 kpl.	Window fixed 1600x550 cpl.
--	207259	x					Ruta lös u. karm 1600x550	Pane without frame 1600x550 d:o
45	207177	x					Fönster V.F. öppn.bart 900x550 kpl.	Window L.F. 900x550 cpl.
--	207257	x					Ruta lös u. karm 900x550 d:o	Pane without frame 900x550 d:o
46	207177	x					Fönster V.B. öppn.bart 900x550 kpl.	Window L.R. 900x550 cpl.
--	207257	x					Ruta lös u. karm 900x550 d:o	Pane without frame 900x550 d:o
47	207177	T					Fönster öppn.bart 900x550 kpl.	Window 900x550 cpl.
--	207257	T					Ruta lös u. karm 900x550 d:o	Pane without frame 900x550 d:o
48	503823	x					Intag 230 V	El connection 230 V
49	206795	x					Galler ventilation kyl 400x220	Louvre ventilation 400x220
50	207196	x					Lucka m. innerram, utan spegel	Door with frame inner,without plate
--	207197	x					Innerram d:o	Frame inner d:o
51	311530	x					Vattenpåfyllning	Water filler
53	503837	x					Gasolkoffert underdel	Gas box
54	503841	x					Lock gasolkoffert u. lås	Trunk lid gas box without lock
55	503460	T					Kontakt uttag 12/230 V	Contact 12/230 V
56	206825	x					Droppränna vit, över ytterdörr	Drip list, white
57	207256	x					Dörrblad utan lås och gångjärn	Door plate excl. lock and hinge
58	207131	x					List skarv L=2125	List L=2125
59	313913	x					Dekal H	Decal R
60	313914	x					Dekal V	Decal L
61	207069	x					Bakljusramp vänster	Light holder left
62	207160	x					Hållare registreringsplåt	License plate support
63	207068	x					Bakljusramp höger	Light holder right
							T= Tillbehör	T= Accessory

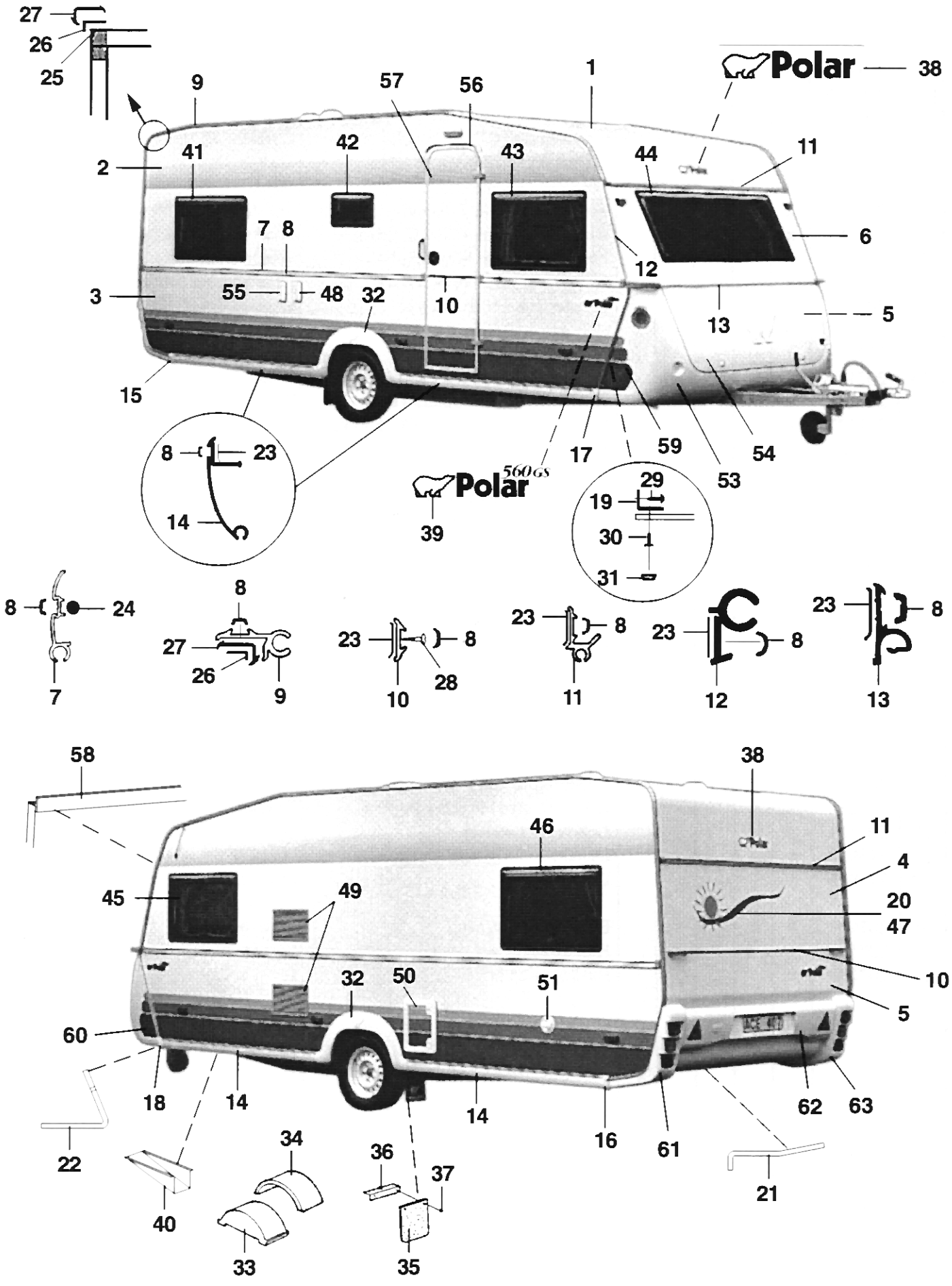
27
26
25
9
57
56
1
Polar
38
2
41
42
43
44
11
7
8
6
12
3
55
48
32
10
13
5
15
8
23
14
17
59
54
53
Polar 560GS
39
29
19
30
31
8
24
7
8
27
26
9
23
8
10
28
23
8
11
23
8
12
23
8
13
58
38
46
11
4
45
49
20
47
10
32
50
51
5
60
18
14
14
16
61
62
63
22
34
36
37
40
33
35
21

Pos Fig	Det. nr Part. No	Ingår/Fitted 560 Sittgr.	560 Sovrum	560 BK	560 DB	560 TDB	Benämning	Description
1	206589	x	x	x	x	x	Plåt tak 7210x2225	Roofing plate 7210x2225
2	206959	x	x	x	x	x	Plåt sida övre 1285x6300	Side plate upper 1285x6300
3	207255	x	x	x	x	x	Plåt sida undre 800x6300	Side plate lower 800x6300
4	206604	x	x	x	x	x	Plåt gavel övre 642x2240	Gable plate upper 642x2240
5	205525	x	x	x	x	x	Plåt gavel undre 2240x1580	Gable plate lower 2240x1580
6	207488	x	x	x	x	x	Gavel fram övre	Gable front upper
7	206089	x	x	x	x	x	List midja L=5853	List L=5853
8	202656	M	M	M	M	M	List dekor, svart	List decor, black
9	203600	x	x	x	x	x	List tält L=5000	List L=5000
10	205579	x	x	x	x	x	List dekor alu. L=2140	List decor alu. L=2140
11	203320	x	x	x	x	x	List markis L=2140	List L=2140
12	206288	x	x	x	x	x	List front H	List front R
--	206287	x	x	x	x	x	List front V	List front L
13	205586	x	x	x	x	x	List koffertlock väggdel L=2157	List trunk lid wall L=2157
--	702283	M	M	M	M	M	List ifyllnad vit d:o	Strip white d:o
--	207284	x	x	x	x	x	List koffertlock koffertdel L=1950	List trunk lid trunk part L=1950
14	207105	x	x	x	x	x	List avbärare spoiler L=2275	List L=2275
15	206778	x	x	x	x	x	Ändavslutning H-bak kjollist	End protection R rear
16	206781	x	x	x	x	x	Ändavslutning V-bak kjollist	End protection L rear
17	206780	x	x	x	x	x	Ändavslutning H-fram kjollist	End protection R front
18	206779	x	x	x	x	x	Ändavslutning V-fram kjollist	End protection L front
19	206793	x	x	x	x	x	List hållare koffert L=700	List holder L=700
20	207218	x	x	x	x	x	Dekal	Decal
21	206792	x	x	x	x	x	List gavel-golv bak L=2150	List gable-floor rear L=2150
--	800626	x	x	x	x	x	Skruv d:o B10x25 rostfri	Screw d:o B10x25 rustless
22	206791	x	x	x	x	x	List gavel-golv fram L=2127	List gable-floor front L=2127
--	800626	x	x	x	x	x	Skruv d:o B10x25 rostfri	Screw d:o B10x25 rustless
23	200015	M	M	M	M	M	Tätning Bostik profil 15x2 rulle 200 m	Seal strip Bostik 15x2 roll 200 m
24	206728	M	M	M	M	M	Tätning Bostik profil Ø=7 mm rulle 83 m	Seal strip Bostik Ø=7mm roll 83 m
25	204113	M	M	M	M	M	Tätning Bostik profil Ø=5 mm rulle 120 m	Seal strip Bostik Ø=5mm roll 120 m
26	204456	M	M	M	M	M	Tätning Bostik profil 40x1 rulle 100 m	Seal strip Bostik 40x1 roll 100 m
27	203230	M	M	M	M	M	List tätning "Glazepta" (rulle)	Seal strip "Glazepta" (roll)
28	800433	x	x	x	x	x	Skruv FXT 3,5x25 ABC-Spax 1000 st	Screw FXT 3,5x25 ABC-Spax 1000 pcs
29	800626	x	x	x	x	x	Skruv B10x25 rostfri	Screw B10x25 rustless
30	701980	x	x	x	x	x	Nit split	Rivet
31	801095	x	x	x	x	x	Hatt	Cap
32	206736	x	x	x	x	x	Hjulhusbreddare	Mudguard
33	206747	x	x	x	x	x	Hjulhus	Wheel housing
34	205342	x	x	x	x	x	Isolering hjulhus	Insulation wheel housing
35	100950	x	x	x	x	x	Stänkskydd	Splash guard
							M= Metervara T= Tillbehör	M= On the metre T= Accessory

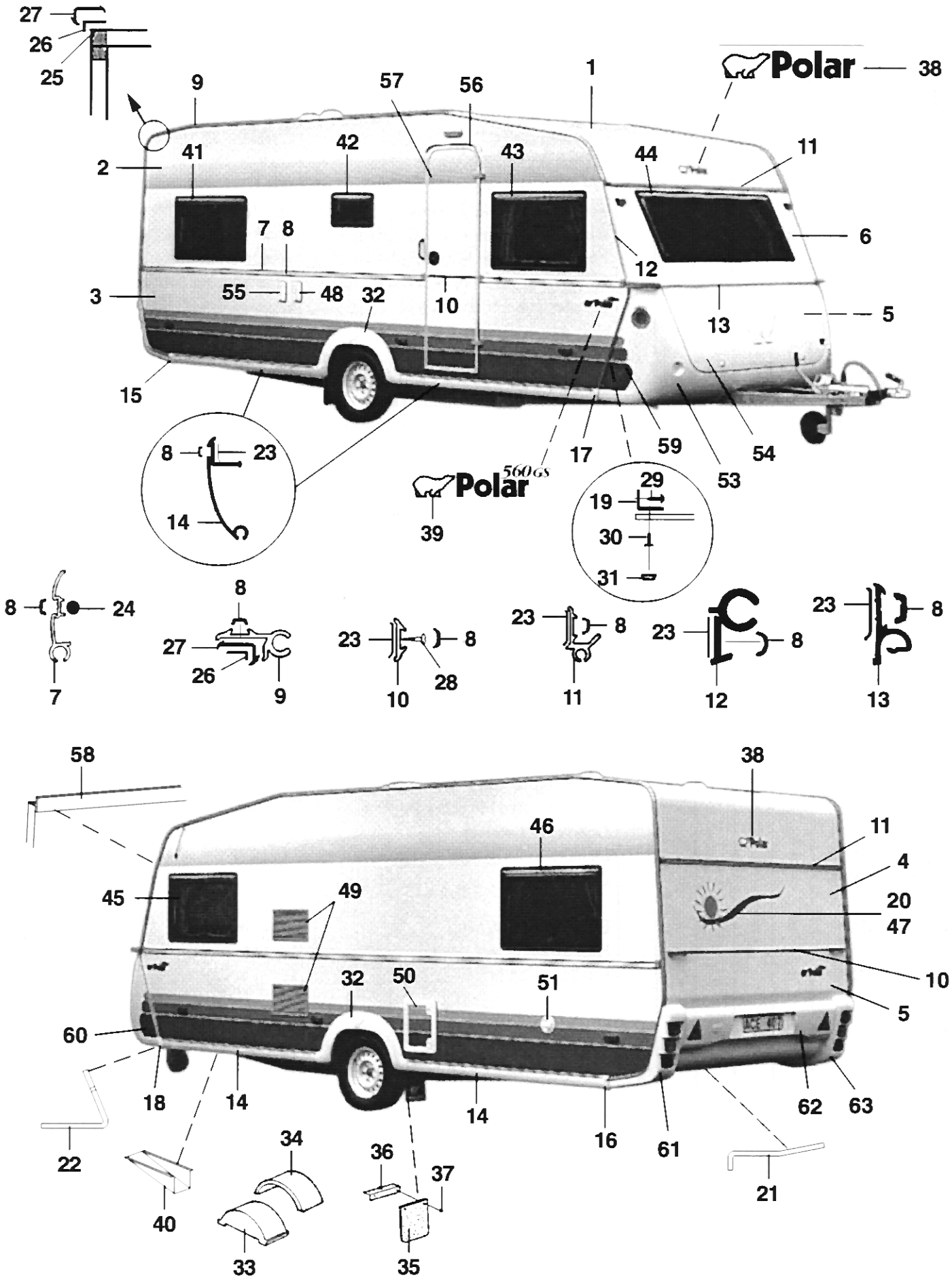
27
26
25
9
57
56
1
Polar
38
2
41
42
43
44
11
7
8
6
12
3
55
48
32
10
13
5
15
17
59
54
53
8
23
14
Polar 560GS
39
29
19
30
31
8
24
7
8
27
26
9
23
8
10
28
23
8
11
23
8
12
23
8
13
58
38
46
11
4
45
49
20
47
10
32
50
51
5
60
18
14
14
16
61
62
63
22
34
36
37
40
33
35
21

Pos Fig	Det. nr Part. No	Ingår/Fitted 560 Sittgr.	560 Sovrum	560 BK	560 DB	560 TDB	Benämning	Description
36	101223	x	x	x	x	x	Fäste stänkskydd	Bracket splash guard
37	800118	x	x	x	x	x	Skruv	Screw
38	207234	x	x	x	x	x	Dekal	Decal
39	206827	x	x	x	x	x	Emblem 560 GS 2-delad	Emblem 560 GS 2-devided
40	200877	x	x	x	x	x	Dammskydd	Dust cover
41	207177	x	x	x	x		Fönster H.B. öppn.bart 900x550 kpl.	Window R.R. 900x550 cpl.
--	207257	x	x	x	x		Ruta lös u. karm 900x550 d:o	Pane without frame 900x550 d:o
42	207178	x	x	x	x	x	Fönster öppn.bart 475x240 pentry kpl.	Window 475x240 pentry cpl.
--	207258	x	x	x	x	x	Ruta lös u. karm 475x240 d:o	Pane without frame 475x240 d:o
43	207176	x	x	x	x	x	Fönster H.F. fast 900x550 kpl.	Window R.F. fixed 900x550 cpl.
--	207257	x	x	x	x	x	Ruta lös u. karm 900x550 d:o	Pane without frame 900x550 d:o
44	207179	x	x	x	x	x	Fönster fast 1600x550 kpl.	Window fixed 1600x550 cpl.
--	207259	x	x	x	x	x	Ruta lös u. karm 1600x550	Pane without frame 1600x550 d:o
45	207177	x	x	x	x	x	Fönster V.F. öppn.bart 900x550 kpl.	Window L.F. 900x550 cpl.
--	207257	x	x	x	x	x	Ruta lös u. karm 900x550 d:o	Pane without frame 900x550 d:o
46	207177	x	x	x	x	x	Fönster V.B. öppn.bart 900x550 kpl.	Window L.R. 900x550 cpl.
--	207257	x	x	x	x	x	Ruta lös u. karm 900x550 d:o	Pane without frame 900x550 d:o
47	207179	T	T			T	Fönster fast 1600x550 kpl.	Window fixed 1600x550 cpl.
--	207259	T	T			T	Ruta lös u. karm 1600x550	Pane without frame 1600x550 d:o
48	503823	x	x	x	x	x	Intag 230 V	El connection 230 V
49	206795	x	x	x	x	x	Galler ventilation kyl 400x220	Louvre ventilation 400x220
50	207196	x	x	x	x	x	Lucka m. innerram, utan spegel	Door with frame inner,without plate
--	207197	x	x	x	x	x	Innerram d:o	Frame inner d:o
51	311530	x	x	x	x	x	Vattenpåfyllning	Water filler
53	503837	x	x	x	x	x	Gasolkoffert underdel	Gas box
54	503841	x	x	x	x	x	Lock gasolkoffert u. lås	Trunk lid gas box without lock
55	503460	x	x	x	x	x	Kontakt uttag 12/230 V	Contact 12/230 V
56	206825	x	x	x	x	x	Droppränna vit, över ytterdörr	Drip list, white
57	207256	x	x	x	x	x	Dörrblad utan lås och gångjärn	Door plate excl. lock and hinge
58	207131	x	x	x	x	x	List skarv L=2125	List L=2125
59	313913	x	x	x	x	x	Dekal H	Decal R
60	313914	x	x	x	x	x	Dekal V	Decal L
61	207069	x	x	x	x	x	Bakljusramp vänster	Light holder left
62	207160	x	x	x	x	x	Hållare registreringsplåt	License plate support
63	207068	x	x	x	x	x	Bakljusramp höger	Light holder right
							T= Tillbehör	T= Accessory

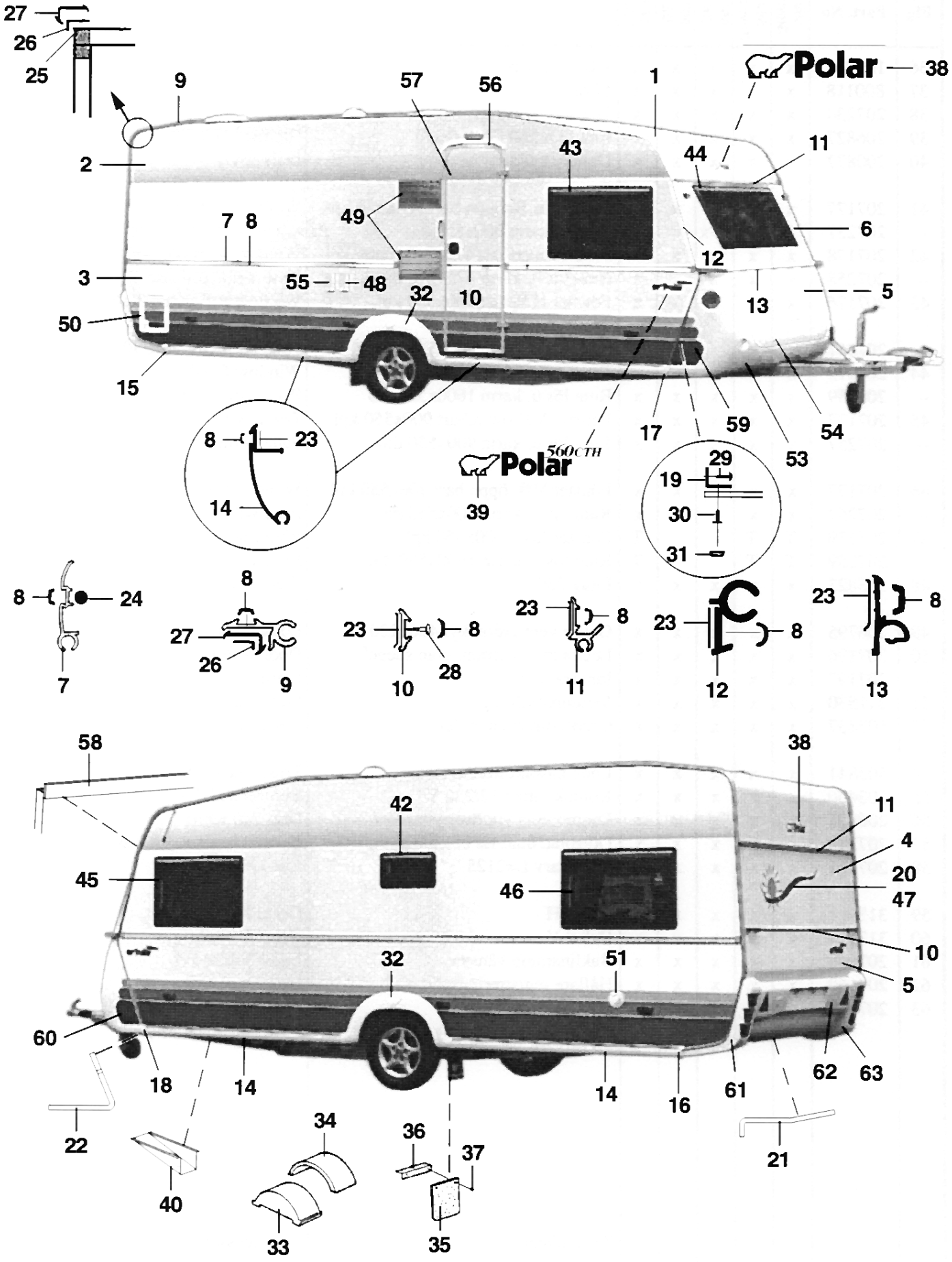
27
26
25
9
57
56
1
Polar
38
2
43
44
11
49
7
8
6
12
3
55
48
32
10
13
5
50
15
17
59
54
53
8
23
14
Polar
560CTH
39
29
19
30
31
8
24
7
8
27
26
9
23
8
10
28
23
8
11
23
8
12
23
8
13
58
38
42
11
4
45
46
20
47
10
32
51
5
60
18
14
14
16
61
62
63
22
40
34
36
37
21
33
35

Pos Fig	Det. nr Part. No	Ingår/Fitted 560 CTH					Benämning	Description
1	206589	x					Plåt tak 7210x2225	Roofing plate 7210x2225
2	206959	x					Plåt sida övre 1285x6300	Side plate upper 1285x6300
3	207255	x					Plåt sida undre 800x6300	Side plate lower 800x6300
4	206604	x					Plåt gavel övre 642x2240	Gable plate upper 642x2240
5	205525	x					Plåt gavel undre 2240x1580	Gable plate lower 2240x1580
6	207488	x					Gavel fram övre	Gable front upper
7	206089	x					List midja L=5853	List L=5853
8	202656	M					List dekor, svart	List decor, black
9	203600	x					List tält L=5000	List L=5000
10	205579	x					List dekor alu. L=2140	List decor alu. L=2140
11	203320	x					List markis L=2140	List L=2140
12	206288	x					List front H	List front R
--	206287	x					List front V	List front L
13	205586	x					List koffertlock väggdel L=2157	List trunk lid wall L=2157
--	702283	M					List ifyllnad vit d:o	Strip white d:o
--	207284	x					List koffertlock koffertdel L=1950	List trunk lid trunk part L=1950
14	207105	x					List avbärare spoiler L=2275	List L=2275
15	206778	x					Ändavslutning H-bak kjollist	End protection R rear
16	206781	x					Ändavslutning V-bak kjollist	End protection L rear
17	206780	x					Ändavslutning H-fram kjollist	End protection R front
18	206779	x					Ändavslutning V-fram kjollist	End protection L front
19	206793	x					List hållare koffert L=700	List holder L=700
20	207218	x					Dekal	Decal
21	206792	x					List gavel-golv bak L=2150	List gable-floor rear L=2150
--	800626	x					Skruv d:o B10x25 rostfri	Screw d:o B10x25 rustless
22	206791	x					List gavel-golv fram L=2127	List gable-floor front L=2127
--	800626	x					Skruv d:o B10x25 rostfri	Screw d:o B10x25 rustless
23	200015	M					Tätning Bostik profil 15x2 rulle 200 m	Seal strip Bostik 15x2 roll 200 m
24	206728	M					Tätning Bostik profil Ø=7 mm rulle 83 m	Seal strip Bostik Ø=7mm roll 83 m
25	204113	M					Tätning Bostik profil Ø=5 mm rulle 120 m	Seal strip Bostik Ø=5mm roll 120 m
26	204456	M					Tätning Bostik profil 40x1 rulle 100 m	Seal strip Bostik 40x1 roll 100 m
27	203230	M					List tätning "Glazepta" (rulle)	Seal strip "Glazepta" (roll)
28	800433	x					Skruv FXT 3,5x25 ABC-Spax 1000 st	Screw FXT 3,5x25 ABC-Spax 1000 pcs
29	800626	x					Skruv B10x25 rostfri	Screw B10x25 rustless
30	701980	x					Nit split	Rivet
31	801095	x					Hatt	Cap
32	206736	x					Hjulhusbreddare	Mudguard
33	206747	x					Hjulhus	Wheel housing
34	205342	x					Isolering hjulhus	Insulation wheel housing
35	100950	x					Stänkskydd	Splash guard
							M= Metervara T= Tillbehör	M= On the metre T= Accessory

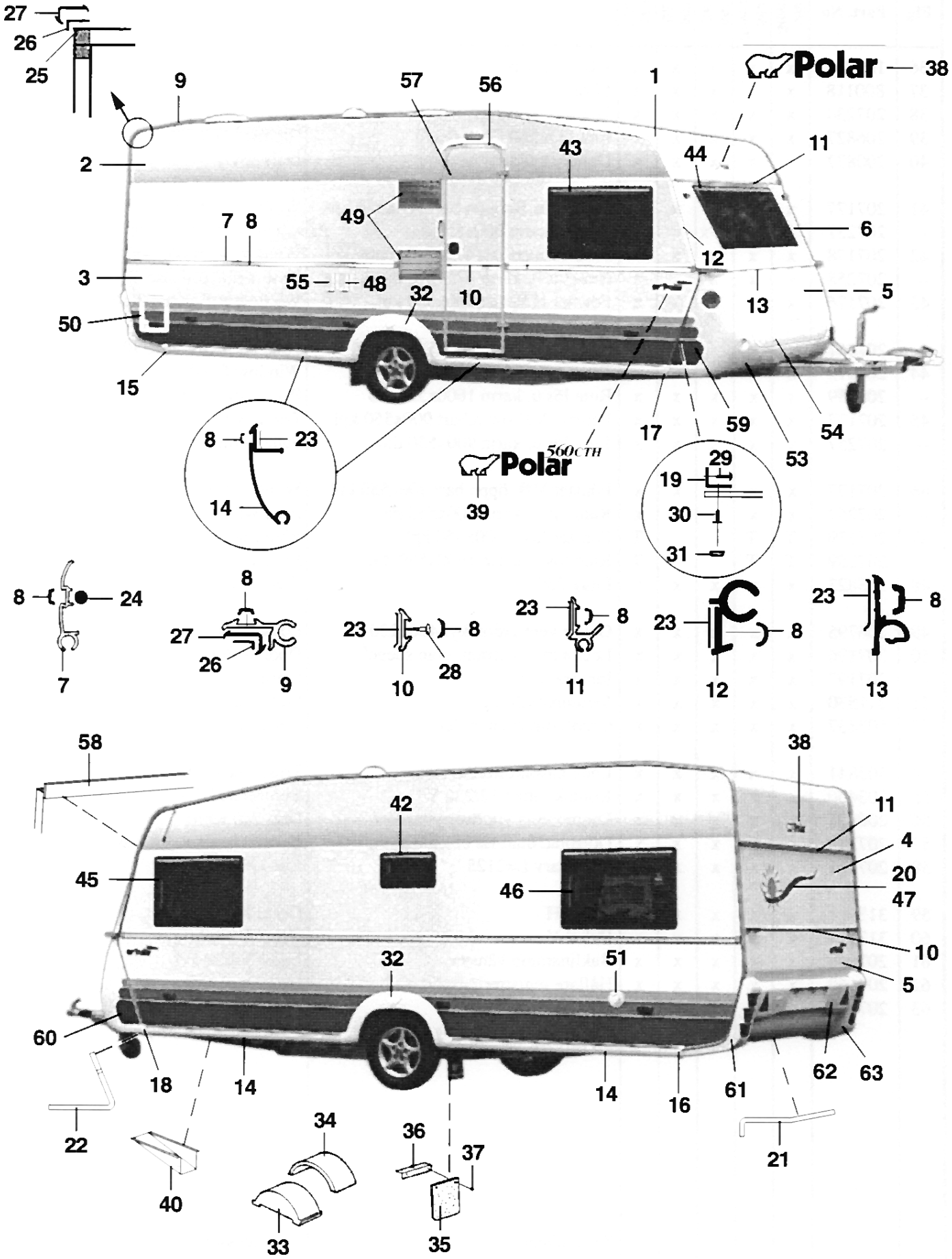
27
26
25
9
57
56
1
Polar
38
2
43
44
11
49
7
8
6
12
3
55
48
32
10
13
5
50
15
17
59
54
53
8
23
14
Polar 560 CTH
39
29
19
30
31
8
24
7
8
27
26
9
23
8
10
28
23
8
11
23
8
12
23
8
13
58
38
42
11
4
45
46
20
47
10
32
51
5
60
18
14
14
16
61
62
63
22
40
34
36
37
21
33
35

Pos Fig	Det. nr Part. No	Ingår/Fitted 560 CTH					Benämning	Description
36	101223	x					Fäste stänkskydd	Bracket splash guard
37	800118	x					Skruv	Screw
38	207234	x					Dekal	Decal
39	207207	x					Emblem 560 CTH 2-delad	Emblem 560 CTH 2-devided
40	200877	x					Dammskydd	Dust cover
42	207178	x					Fönster öppn.bart 475x240 pentry kpl.	Window 475x240 pentry cpl.
--	207258	x					Ruta lös u. karm 475x240 d:o	Pane without frame 475x240 d:o
43	207176	x					Fönster H.F. fast 900x550 kpl.	Window R.F. fixed 900x550 cpl.
--	207257	x					Ruta lös u. karm 900x550 d:o	Pane without frame 900x550 d:o
44	207179	x					Fönster fast 1600x550 kpl.	Window fixed 1600x550 cpl.
--	207259	x					Ruta lös u. karm 1600x550	Pane without frame 1600x550 d:o
45	207177	x					Fönster V.F. öppn.bart 900x550 kpl.	Window L.F. 900x550 cpl.
--	207257	x					Ruta lös u. karm 900x550 d:o	Pane without frame 900x550 d:o
46	207177	x					Fönster V.B. öppn.bart 900x550 kpl.	Window L.R. 900x550 cpl.
--	207257	x					Ruta lös u. karm 900x550 d:o	Pane without frame 900x550 d:o
47	207177	T					Fönster öppn.bart 900x550 kpl.	Window 900x550 cpl.
--	207257	T					Ruta lös u. karm 900x550 d:o	Pane without frame 900x550 d:o
48	503823	x					Intag 230 V	El connection 230 V
49	206795	x					Galler ventilation kyl 400x220	Louvre ventilation 400x220
50	207196	x					Lucka m. innerram, utan spegel	Door with frame inner,without plate
--	207197	x					Innerram d:o	Frame inner d:o
51	311530	x					Vattenpåfyllning	Water filler
53	503837	x					Gasolkoffert underdel	Gas box
54	503841	x					Lock gasolkoffert u. lås	Trunk lid gas box without lock
55	503460	T					Kontakt uttag 12/230 V	Contact 12/230 V
56	206825	x					Droppränna vit, över ytterdörr	Drip list, white
57	207256	x					Dörrblad utan lås och gångjärn	Door plate excl. lock and hinge
58	207131	x					List skarv L=2125	List L=2125
59	313913	x					Dekal H	Decal R
60	313914	x					Dekal V	Decal L
61	207069	x					Bakljusramp vänster	Light holder left
62	207160	x					Hållare registreringsplåt	License plate support
63	207068	x					Bakljusramp höger	Light holder right
							T= Tillbehör	T= Accessory

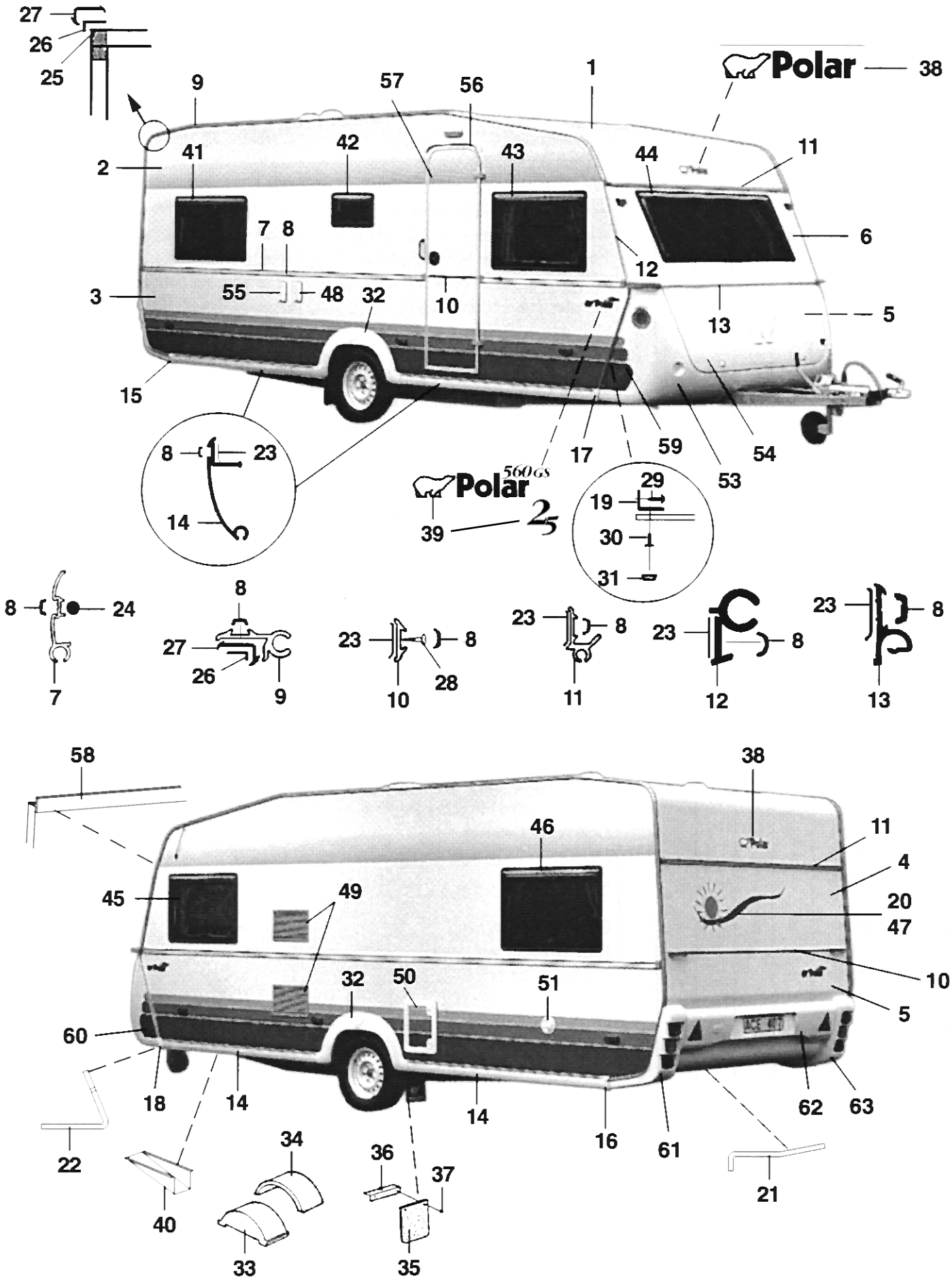
27
26
25
9
57
56
1
Polar
38
2
41
42
43
44
11
7
8
6
12
3
55
48
32
10
13
5
15
8
23
14
17
59
54
53
Polar
560GS
2,5
39
29
19
30
31
8
24
7
8
27
26
9
23
8
10
28
23
8
11
23
8
12
23
8
13
58
38
46
11
4
45
49
20
47
10
32
50
51
5
60
18
14
14
16
61
62
63
22
34
36
37
21
40
33
35

Pos Fig	Det. nr Part. No	Ingår/Fitted					Benämning	Description
			560 Sovrum	560 BK	560 DB	560 NS		
1	207421		x	x	x	x	Plåt tak 7210x2475	Roofing plate 7210x2475
2	206959		x	x	x	x	Plåt sida övre 1285x6300	Side plate upper 1285x6300
3	207255		x	x	x	x	Plåt sida undre 800x6300	Side plate lower 800x6300
4	207420		x	x	x	x	Plåt gavel övre 2461X1185	Gable plate upper 2461X1185
5	207420		x	x	x	x	Plåt gavel undre 2461X1185	Gable plate lower 2461X1185
6	207422		x	x	x	x	Gavel fram övre	Gable front upper
7	206089		x	x	x	x	List midja L=5853	List L=5853
8	202656		M	M	M	M	List dekor, svart	List decor, black
9	203600		x	x	x	x	List tält L=5000	List L=5000
10	205579		x	x	x	x	List dekor alu. L=2140	List decor alu. L=2140
11	207200		x	x	x	x	List markis L=2390	List L=2390
12	206288		x	x	x	x	List front H	List front R
--	206287		x	x	x	x	List front V	List front L
13	205586		x	x	x	x	List koffertlock väggdel L=2157	List trunk lid wall L=2157
--	702283		M	M	M	M	List ifyllnad vit d:o	Strip white d:o
--	207284		x	x	x	x	List koffertlock koffertdel L=1950	List trunk lid trunk part L=1950
14	207105		x	x	x	x	List avbärare spoiler L=2275	List L=2275
15	206778		x	x	x	x	Ändavslutning H-bak kjollist	End protection R rear
16	206781		x	x	x	x	Ändavslutning V-bak kjollist	End protection L rear
17	206780		x	x	x	x	Ändavslutning H-fram kjollist	End protection R front
18	206779		x	x	x	x	Ändavslutning V-fram kjollist	End protection L front
19	206793		x	x	x	x	List hållare koffert L=700	List holder L=700
20	207218		x	x	x	x	Dekal	Decal
21	207198		x	x	x	x	List gavel-golv bak L=2395	List gable-floor rear L=2395
--	800626		x	x	x	x	Skruv d:o B10x25 rostfri	Screw d:o B10x25 rustless
22	207199		x	x	x	x	List gavel-golv fram L=2377	List gable-floor front L=2377
--	800626		x	x	x	x	Skruv d:o B10x25 rostfri	Screw d:o B10x25 rustless
23	200015		M	M	M	M	Tätning Bostik profil 15x2 rulle 200 m	Seal strip Bostik 15x2 roll 200 m
24	206728		M	M	M	M	Tätning Bostik profil Ø=7 mm rulle 83 m	Seal strip Bostik Ø=7mm roll 83 m
25	204113		M	M	M	M	Tätning Bostik profil Ø=5 mm rulle 120 m	Seal strip Bostik Ø=5mm roll 120 m
26	204456		M	M	M	M	Tätning Bostik profil 40x1 rulle 100 m	Seal strip Bostik 40x1 roll 100 m
27	203230		M	M	M	M	List tätning "Glazepta" (rulle)	Seal strip "Glazepta" (roll)
28	800433		x	x	x	x	Skruv FXT 3,5x25 ABC-Spax 1000 st	Screw FXT 3,5x25 ABC-Spax 1000 pcs
29	800626		x	x	x	x	Skruv B10x25 rostfri	Screw B10x25 rustless
30	701980		x	x	x	x	Nit split	Rivet
31	801095		x	x	x	x	Hatt	Cap
32	206736		x	x	x	x	Hjulhusbreddare	Mudguard
33	206747		x	x	x	x	Hjulhus	Wheel housing
34	205342		x	x	x	x	Isolering hjulhus	Insulation wheel housing
35	100950		x	x	x	x	Stänkskydd	Splash guard
							M= Metervara T= Tillbehör	M= On the metre T= Accessory

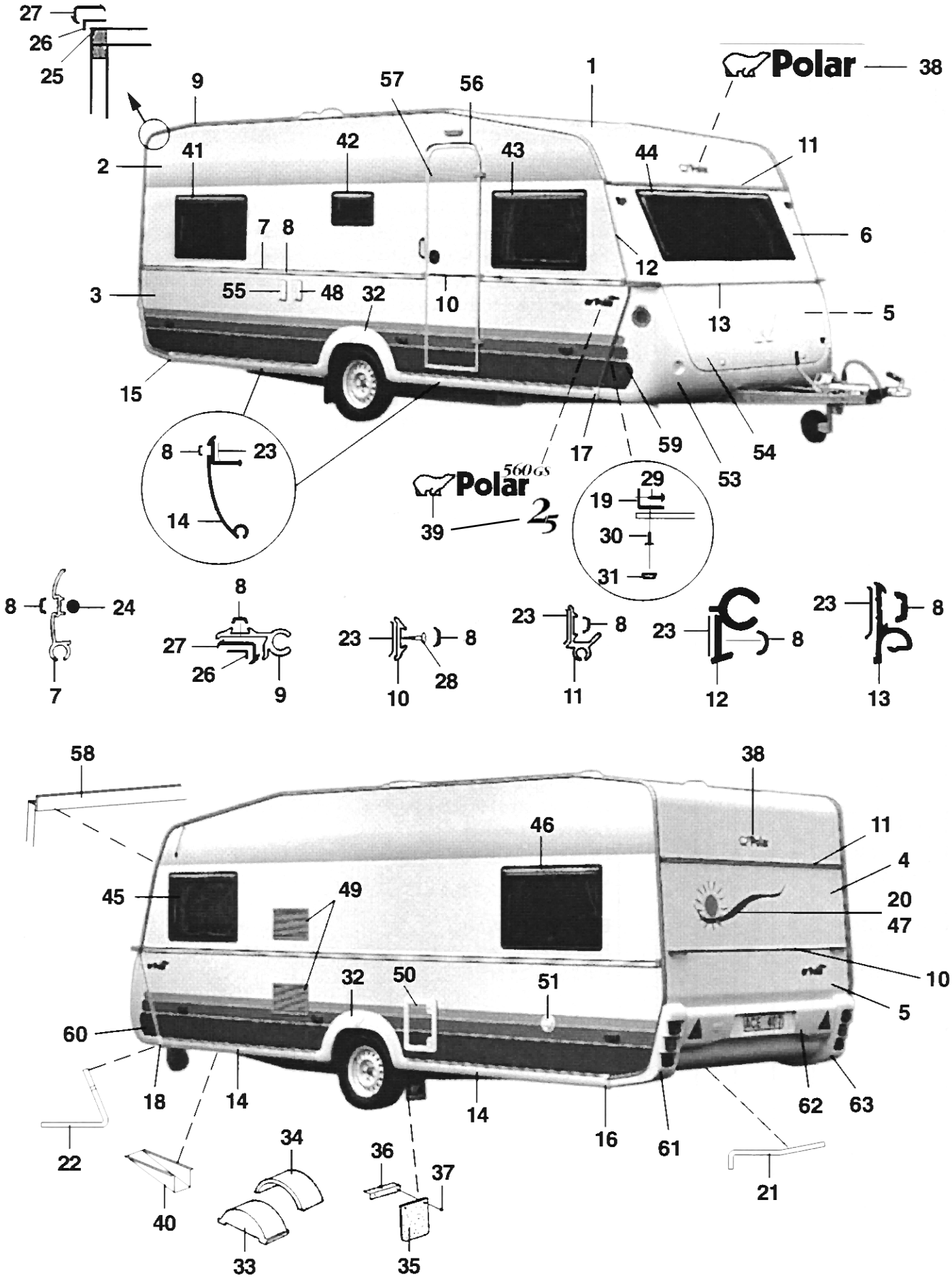
27
26
25
9
57
56
1
Polar
38
2
41
42
43
44
11
7
8
6
12
3
55
48
32
10
13
5
15
17
59
54
53
8
23
14
Polar 560GS 2,5
39
29
19
30
31
8
24
7
8
27
26
9
23
8
10
28
23
8
11
23
8
12
23
8
13
58
38
46
11
4
45
49
20
47
10
32
50
51
5
60
18
14
14
16
61
62
63
22
34
36
37
21
40
33
35

Pos Fig	Det. nr Part. No	Ingår/Fitted					Benämning	Description
			560 Sovrum	560 BK	560 DB	560 NS		
36	101223		x	x	x	x	Fäste stänkskydd	Bracket splash guard
37	800118		x	x	x	x	Skruv	Screw
38	207234		x	x	x	x	Dekal	Decal
39	206827		x	x	x	x	Emblem 560 GS 2-delad	Emblem 560 GS 2-devided
--	207271		x	x	x	x	Emblem Polar "2,5"	Emblem Polar "2,5"
40	200877		x	x	x	x	Dammskydd	Dust cover
41	207177		x	x	x	x	Fönster H.B. öppn.bart 900x550 kpl.	Window R.R. 900x550 cpl.
--	207257		x	x	x	x	Ruta lös u. karm 900x550 d:o	Pane without frame 900x550 d:o
42	207178		x	x	x	x	Fönster öppn.bart 475x240 pentry kpl.	Window 475x240 pentry cpl.
--	207258		x	x	x	x	Ruta lös u. karm 475x240 d:o	Pane without frame 475x240 d:o
43	207176		x	x	x	x	Fönster H.F. fast 900x550 kpl.	Window R.F. fixed 900x550 cpl.
--	207257		x	x	x	x	Ruta lös u. karm 900x550 d:o	Pane without frame 900x550 d:o
44	207263		x	x	x	x	Fönster fast 1800x550 kpl.	Window fixed 1800x550 cpl.
--	207303		x	x	x	x	Ruta lös u. karm 1800x550	Pane without frame 1800x550 d:o
45	207177		x	x	x	x	Fönster V.F. öppn.bart 900x550 kpl.	Window L.F. 900x550 cpl.
--	207257		x	x	x	x	Ruta lös u. karm 900x550 d:o	Pane without frame 900x550 d:o
46	207177		x	x	x	x	Fönster V.B. öppn.bart 900x550 kpl.	Window L.R. 900x550 cpl.
--	207257		x	x	x	x	Ruta lös u. karm 900x550 d:o	Pane without frame 900x550 d:o
47	207263		T				Fönster fast 1800x550 kpl.	Window fixed 1800x550 cpl.
--	207303		T				Ruta lös u. karm 1800x550	Pane without frame 1800x550 d:o
--	207177				T	T	Fönster öppn.bart 900x550 kpl.	Window 900x550 cpl.
--	207257				T	T	Ruta lös u. karm 900x550 d:o	Pane without frame 900x550 d:o
48	503823		x	x	x	x	Intag 230 V	El connection 230 V
49	206795		x	x	x	x	Galler ventilation kyl 400x220	Louvre ventilation 400x220
50	207196		x	x	x	x	Lucka m. innerram, utan spegel	Door with frame inner,without plate
--	207197		x	x	x	x	Innerram d:o	Frame inner d:o
51	311530		x	x	x	x	Vattenpåfyllning	Water filler
53	503981		x	x	x	x	Gasolkoffert underdel	Gas box
54	503980		x	x	x	x	Lock gasolkoffert u. lås	Trunk lid gas box without lock
55	503460		x	x	x	x	Kontakt uttag 12/230 V	Contact 12/230 V
56	206825		x	x	x	x	Droppränna vit, över ytterdörr	Drip list, white
57	207256		x	x	x	x	Dörrblad utan lås och gångjärn	Door plate excl. lock and hinge
58	207206		x	x	x	x	List skarv L=2375	List L=2375
59	313913		x	x	x	x	Dekal H	Decal R
60	313914		x	x	x	x	Dekal V	Decal L
61	207069		x	x	x	x	Bakljusramp vänster	Light holder left
62	207210		x	x	x	x	Hållare registreringsplåt	License plate support
63	207068		x	x	x	x	Bakljusramp höger	Light holder right
							T= Tillbehör	T= Accessory

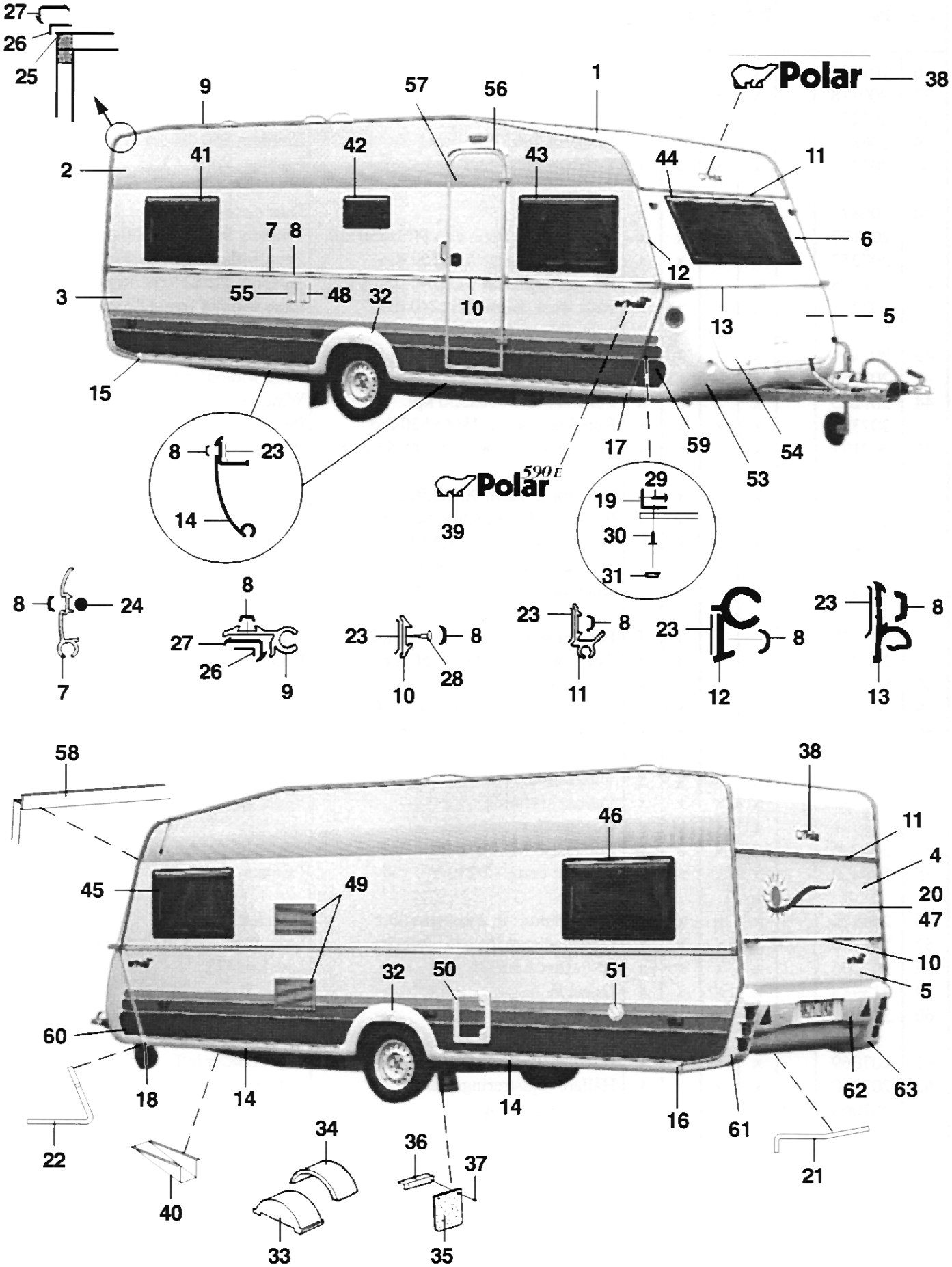
27
26
25
9
57
56
1
Polar
38
2
41
42
43
44
11
6
7
8
12
3
55
48
32
10
13
5
15
17
59
54
53
8
23
14
Polar 590 E
39
29
19
30
31
8
24
7
8
27
26
9
23
8
10
28
23
8
11
23
8
12
23
8
13
58
38
46
11
4
45
49
20
47
10
32
50
51
5
60
18
14
14
16
61
62
63
22
40
34
33
36
37
35
21

Pos Fig	Det. nr Part. No	Ingår/Fitted 590 Sittgr.	590 Sovrum	590 BK	590 DB	590 TDB	Benämning	Description
1	206589	x	x	x	x	x	Plåt tak 7210x2225	Roofing plate 7210x2225
2	206959	x	x	x	x	x	Plåt sida övre 1285x6300	Side plate upper 1285x6300
3	207255	x	x	x	x	x	Plåt sida undre 800x6300	Side plate lower 800x6300
4	206604	x	x	x	x	x	Plåt gavel övre 642x2240	Gable plate upper 642x2240
5	205525	x	x	x	x	x	Plåt gavel undre 2240x1580	Gable plate lower 2240x1580
6	207488	x	x	x	x	x	Gavel fram övre	Gable front upper
7	206089	x	x	x	x	x	List midja L=5853	List L=5853
8	202656	M	M	M	M	M	List dekor, svart	List decor, black
9	203600	x	x	x	x	x	List tält L=5000	List L=5000
10	205579	x	x	x	x	x	List dekor alu. L=2140	List decor alu. L=2140
11	203320	x	x	x	x	x	List markis L=2140	List L=2140
12	206288	x	x	x	x	x	List front H	List front R
--	206287	x	x	x	x	x	List front V	List front L
13	205586	x	x	x	x	x	List koffertlock väggdel L=2157	List trunk lid wall L=2157
--	702283	M	M	M	M	M	List ifyllnad vit d:o	Strip white d:o
--	207284	x	x	x	x	x	List koffertlock koffertdel L=1950	List trunk lid trunk part L=1950
14	207105	x	x	x	x	x	List avbärare spoiler L=2275	List L=2275
15	206778	x	x	x	x	x	Ändavslutning H-bak kjollist	End protection R rear
16	206781	x	x	x	x	x	Ändavslutning V-bak kjollist	End protection L rear
17	206780	x	x	x	x	x	Ändavslutning H-fram kjollist	End protection R front
18	206779	x	x	x	x	x	Ändavslutning V-fram kjollist	End protection L front
19	206793	x	x	x	x	x	List hållare koffert L=700	List holder L=700
20	207218	x	x	x	x	x	Dekal	Decal
21	206792	x	x	x	x	x	List gavel-golv bak L=2150	List gable-floor rear L=2150
--	800626	x	x	x	x	x	Skruv d:o B10x25 rostfri	Screw d:o B10x25 rustless
22	206791	x	x	x	x	x	List gavel-golv fram L=2127	List gable-floor front L=2127
--	800626	x	x	x	x	x	Skruv d:o B10x25 rostfri	Screw d:o B10x25 rustless
23	200015	M	M	M	M	M	Tätning Bostik profil 15x2 rulle 200 m	Seal strip Bostik 15x2 roll 200 m
24	206728	M	M	M	M	M	Tätning Bostik profil Ø=7 mm rulle 83 m	Seal strip Bostik Ø=7mm roll 83 m
25	204113	M	M	M	M	M	Tätning Bostik profil Ø=5 mm rulle 120 m	Seal strip Bostik Ø=5mm roll 120 m
26	204456	M	M	M	M	M	Tätning Bostik profil 40x1 rulle 100 m	Seal strip Bostik 40x1 roll 100 m
27	203230	M	M	M	M	M	List tätning "Glazepta" (rulle)	Seal strip "Glazepta" (roll)
28	800433	x	x	x	x	x	Skruv FXT 3,5x25 ABC-Spax 1000 st	Screw FXT 3,5x25 ABC-Spax 1000 pcs
29	800626	x	x	x	x	x	Skruv B10x25 rostfri	Screw B10x25 rustless
30	701980	x	x	x	x	x	Nit split	Rivet
31	801095	x	x	x	x	x	Hatt	Cap
32	206736	x	x	x	x	x	Hjulhusbreddare	Mudguard
33	206747	x	x	x	x	x	Hjulhus	Wheel housing
34	205342	x	x	x	x	x	Isolering hjulhus	Insulation wheel housing
35	100950	x	x	x	x	x	Stänkskydd	Splash guard
							M= Metervara T= Tillbehör	M= On the metre T= Accessory

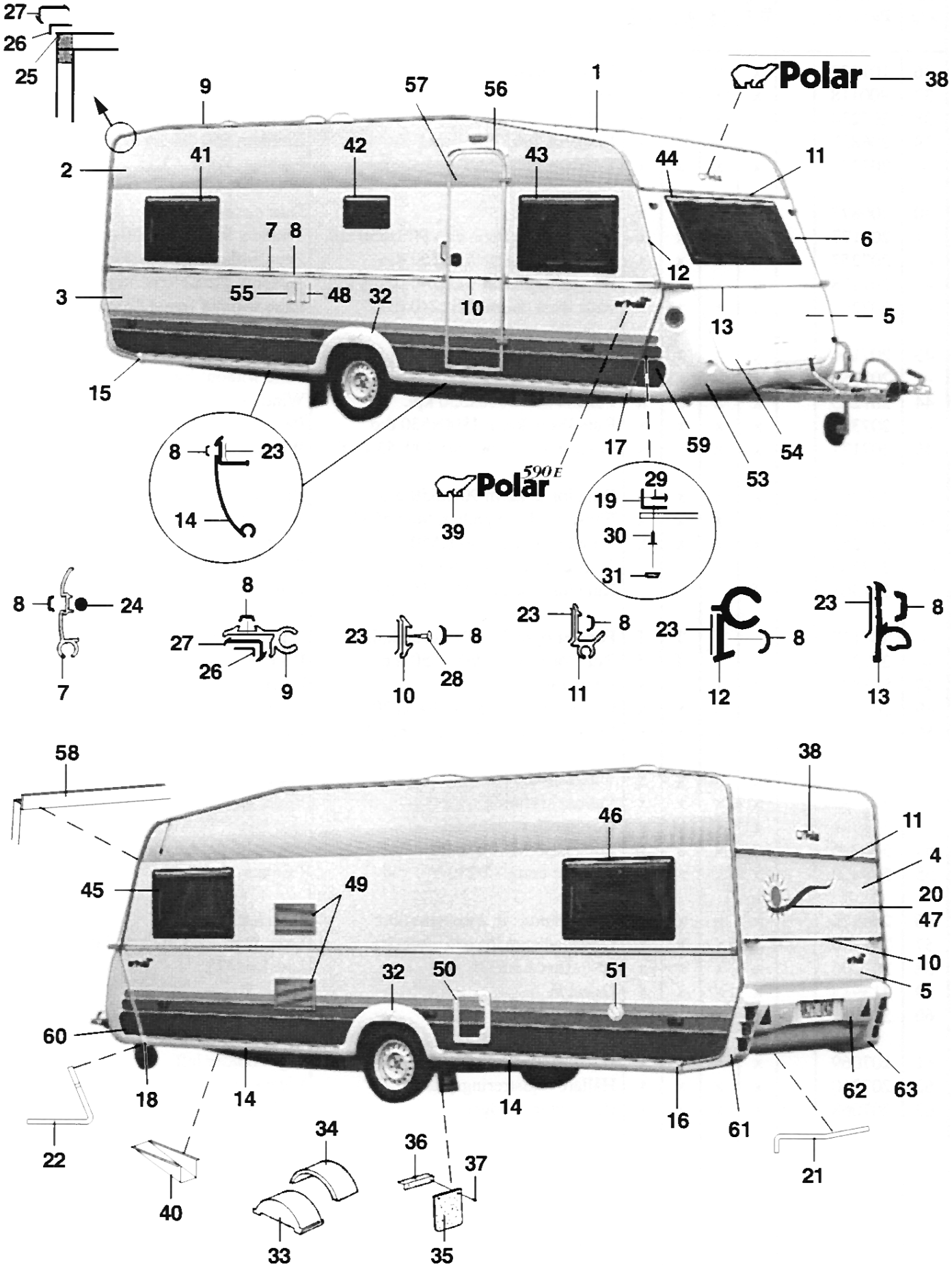
27
26
25
9
57
56
1
Polar
38
2
41
42
43
44
11
6
7
8
12
3
55
48
32
10
13
5
15
17
59
54
53
8
23
14
Polar 590 E
39
29
19
30
31
8
24
7
8
27
26
9
23
8
10
28
23
8
11
23
8
12
23
8
13
58
38
46
11
4
45
49
20
47
10
32
50
51
5
60
18
14
14
16
61
62
63
22
40
34
33
36
37
35
21

Pos Fig	Det. nr Part. No	Ingår/Fitted 590 Sittgr.	590 Sovrum	590 BK	590 DB	590 TDB	Benämning	Description
36	101223	x	x	x	x	x	Fäste stänkskydd	Bracket splash guard
37	800118	x	x	x	x	x	Skruv	Screw
38	207234	x	x	x	x	x	Dekal	Decal
39	207108	x	x	x	x	x	Emblem 590 E 2-delad	Emblem 590 E 2-devided
40	200877	x	x	x	x	x	Dammskydd	Dust cover
41	207177	x	x	x	x	x	Fönster H.B. öppn.bart 900x550 kpl.	Window R.R. 900x550 cpl.
--	207257	x	x	x	x	x	Ruta lös u. karm 900x550 d:o	Pane without frame 900x550 d:o
42	207178	x	x	x	x	x	Fönster öppn.bart 475x240 pentry kpl.	Window 475x240 pentry cpl.
--	207258	x	x	x	x	x	Ruta lös u. karm 475x240 d:o	Pane without frame 475x240 d:o
43	207176	x	x	x	x	x	Fönster H.F. fast 900x550 kpl.	Window R.F. fixed 900x550 cpl.
--	207257	x	x	x	x	x	Ruta lös u. karm 900x550 d:o	Pane without frame 900x550 d:o
44	207179	x	x	x	x	x	Fönster fast 1600x550 kpl.	Window fixed 1600x550 cpl.
--	207259	x	x	x	x	x	Ruta lös u. karm 1600x550	Pane without frame 1600x550 d:o
45	207177	x	x	x	x	x	Fönster V.F. öppn.bart 900x550 kpl.	Window L.F. 900x550 cpl.
--	207257	x	x	x	x	x	Ruta lös u. karm 900x550 d:o	Pane without frame 900x550 d:o
46	207177	x	x	x	x		Fönster V.B. öppn.bart 900x550 kpl.	Window L.R. 900x550 cpl.
--	207257	x	x	x	x		Ruta lös u. karm 900x550 d:o	Pane without frame 900x550 d:o
47	207179	T	T			T	Fönster fast 1600x550 kpl.	Window fixed 1600x550 cpl.
--	207259	T	T			T	Ruta lös u. karm 1600x550	Pane without frame 1600x550 d:o
48	503823	x	x	x	x	x	Intag 230 V	El connection 230 V
49	206795	x	x	x	x	x	Galler ventilation kyl 400x220	Louvre ventilation 400x220
50	207196	x	x	x	x	x	Lucka m. innerram, utan spegel	Door with frame inner,without plate
--	207197	x	x	x	x	x	Innerram d:o	Frame inner d:o
51	311530	x	x	x	x	x	Vattenpåfyllning	Water filler
53	503837	x	x	x	x	x	Gasolkoffert underdel	Gas box
54	503841	x	x	x	x	x	Lock gasolkoffert u. lås	Trunk lid gas box without lock
55	503460	x	x	x	x	x	Kontakt uttag 12/230 V	Contact 12/230 V
56	206825	x	x	x	x	x	Droppränna vit, över ytterdörr	Drip list, white
57	207256	x	x	x	x	x	Dörrblad utan lås och gångjärn	Door plate excl. lock and hinge
58	207131	x	x	x	x	x	List skarv L=2125	List L=2125
59	313913	x	x	x	x	x	Dekal H	Decal R
60	313914	x	x	x	x	x	Dekal V	Decal L
61	207069	x	x	x	x	x	Bakljusramp vänster	Light holder left
62	207160	x	x	x	x	x	Hållare registreringsplåt	License plate support
63	207068	x	x	x	x	x	Bakljusramp höger	Light holder right
							T= Tillbehör	T= Accessory

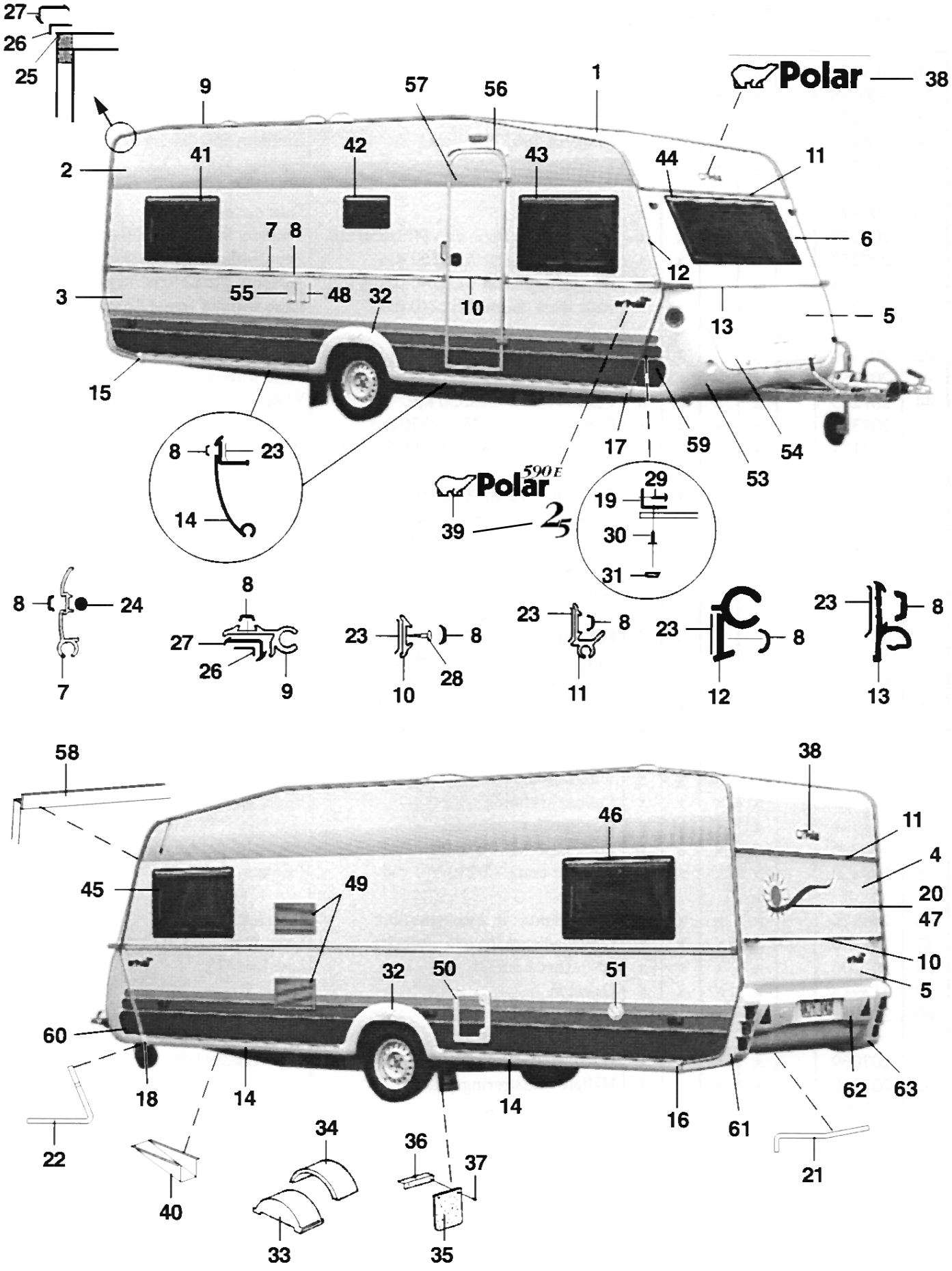
27
26
25
9
57
56
1
Polar
38
2
41
42
43
44
11
6
7
8
12
3
55
48
32
10
13
5
15
17
59
54
53
8
23
14
Polar 590 E 25
39
29
19
30
31
8
24
7
8
27
26
9
23
8
10
28
23
8
11
23
8
12
23
8
13
58
38
46
11
4
45
49
20
47
10
32
50
51
5
60
18
14
14
16
61
62
63
22
40
34
33
36
37
35
21

Pos Fig	Det. nr Part. No	Ingår/Fitted					Benämning	Description
			590 Sovrum	590 BK	590 DB	590 NS		
1	207421		x	x	x	x	Plåt tak 7210x2475	Roofing plate 7210x2475
2	206959		x	x	x	x	Plåt sida övre 1285x6300	Side plate upper 1285x6300
3	207255		x	x	x	x	Plåt sida undre 800x6300	Side plate lower 800x6300
4	207420		x	x	x	x	Plåt gavel övre 2461X1185	Gable plate upper 2461X1185
5	207420		x	x	x	x	Plåt gavel undre 2461X1185	Gable plate lower 2461X1185
6	207422		x	x	x	x	Gavel fram övre	Gable front upper
7	206089		x	x	x	x	List midja L=5853	List L=5853
8	202656		M	M	M	M	List dekor, svart	List decor, black
9	203600		x	x	x	x	List tält L=5000	List L=5000
10	205579		x	x	x	x	List dekor alu. L=2140	List decor alu. L=2140
11	207200		x	x	x	x	List markis L=2390	List L=2390
12	206288		x	x	x	x	List front H	List front R
--	206287		x	x	x	x	List front V	List front L
13	205586		x	x	x	x	List koffertlock väggdel L=2157	List trunk lid wall L=2157
--	702283		M	M	M	M	List ifyllnad vit d:o	Strip white d:o
--	207284		x	x	x	x	List koffertlock koffertdel L=1950	List trunk lid trunk part L=1950
14	207105		x	x	x	x	List avbärare spoiler L=2275	List L=2275
15	206778		x	x	x	x	Ändavslutning H-bak kjollist	End protection R rear
16	206781		x	x	x	x	Ändavslutning V-bak kjollist	End protection L rear
17	206780		x	x	x	x	Ändavslutning H-fram kjollist	End protection R front
18	206779		x	x	x	x	Ändavslutning V-fram kjollist	End protection L front
19	206793		x	x	x	x	List hållare koffert L=700	List holder L=700
20	207218		x	x	x	x	Dekal	Decal
21	207198		x	x	x	x	List gavel-golv bak L=2395	List gable-floor rear L=2395
--	800626		x	x	x	x	Skruv d:o B10x25 rostfri	Screw d:o B10x25 rustless
22	207199		x	x	x	x	List gavel-golv fram L=2377	List gable-floor front L=2377
--	800626		x	x	x	x	Skruv d:o B10x25 rostfri	Screw d:o B10x25 rustless
23	200015		M	M	M	M	Tätning Bostik profil 15x2 rulle 200 m	Seal strip Bostik 15x2 roll 200 m
24	206728		M	M	M	M	Tätning Bostik profil Ø=7 mm rulle 83 m	Seal strip Bostik Ø=7mm roll 83 m
25	204113		M	M	M	M	Tätning Bostik profil Ø=5 mm rulle 120 m	Seal strip Bostik Ø=5mm roll 120 m
26	204456		M	M	M	M	Tätning Bostik profil 40x1 rulle 100 m	Seal strip Bostik 40x1 roll 100 m
27	203230		M	M	M	M	List tätning "Glazepta" (rulle)	Seal strip "Glazepta" (roll)
28	800433		x	x	x	x	Skruv FXT 3,5x25 ABC-Spax 1000 st	Screw FXT 3,5x25 ABC-Spax 1000 pcs
29	800626		x	x	x	x	Skruv B10x25 rostfri	Screw B10x25 rustless
30	701980		x	x	x	x	Nit split	Rivet
31	801095		x	x	x	x	Hatt	Cap
32	206736		x	x	x	x	Hjulhusbreddare	Mudguard
33	206747		x	x	x	x	Hjulhus	Wheel housing
34	205342		x	x	x	x	Isolering hjulhus	Insulation wheel housing
35	100950		x	x	x	x	Stänkskydd	Splash guard
							M= Metervara T= Tillbehör	M= On the metre T= Accessory

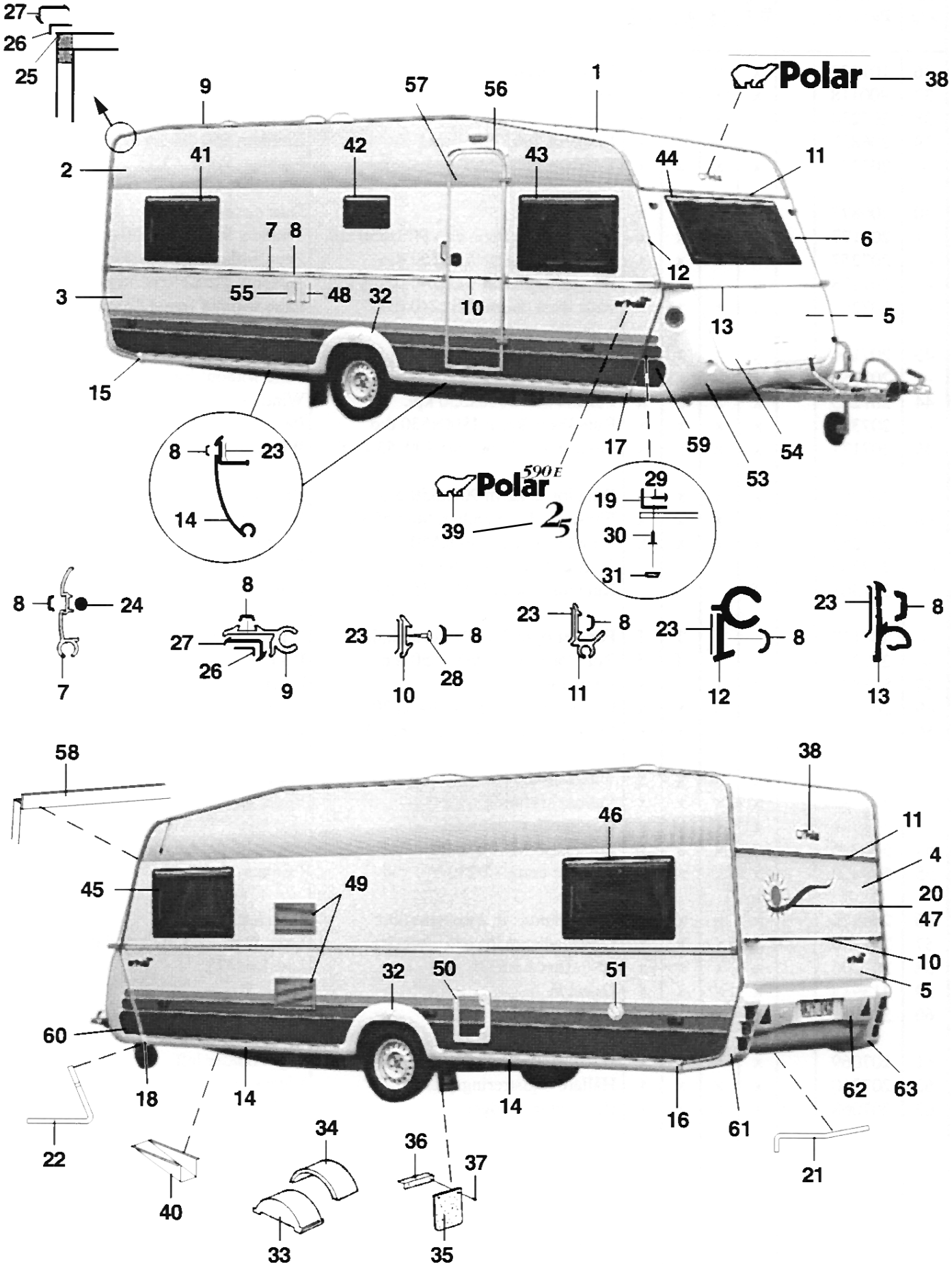
27
26
25
9
57
56
1
Polar
38
2
41
42
43
44
11
6
7
8
12
3
55
48
32
10
13
5
15
17
59
54
53
8
23
14
Polar 590 E 25
39
29
19
30
31
8
24
7
8
27
26
9
23
8
10
28
23
8
11
23
8
12
23
8
13
58
38
46
11
4
45
49
20
47
10
32
50
51
5
60
18
14
14
16
61
62
63
22
40
34
33
36
37
35
21

Pos Fig	Det. nr Part. No	Ingår/Fitted					Benämning	Description
			590 Sovrum	590 BK	590 DB	590 NS		
36	101223		x	x	x	x	Fäste stänkskydd	Bracket splash guard
37	800118		x	x	x	x	Skruv	Screw
38	207234		x	x	x	x	Dekal	Decal
39	207108		x	x	x	x	Emblem 590 E 2-delad	Emblem 590 E 2-devided
--	207271		x	x	x	x	Emblem Polar "2,5"	Emblem Polar "2,5"
40	200877		x	x	x	x	Dammskydd	Dust cover
41	207177		x	x	x	x	Fönster H.B. öppn.bart 900x550 kpl.	Window R.R. 900x550 cpl.
--	207257		x	x	x	x	Ruta lös u. karm 900x550 d:o	Pane without frame 900x550 d:o
42	207178		x	x	x	x	Fönster öppn.bart 475x240 pentry kpl.	Window 475x240 pentry cpl.
--	207258		x	x	x	x	Ruta lös u. karm 475x240 d:o	Pane without frame 475x240 d:o
43	207176		x	x	x	x	Fönster H.F. fast 900x550 kpl.	Window R.F. fixed 900x550 cpl.
--	207257		x	x	x	x	Ruta lös u. karm 900x550 d:o	Pane without frame 900x550 d:o
44	207263		x	x	x	x	Fönster fast 1800x550 kpl.	Window fixed 1800x550 cpl.
--	207303		x	x	x	x	Ruta lös u. karm 1800x550	Pane without frame 1800x550 d:o
45	207177		x	x	x	x	Fönster V.F. öppn.bart 900x550 kpl.	Window L.F. 900x550 cpl.
--	207257		x	x	x	x	Ruta lös u. karm 900x550 d:o	Pane without frame 900x550 d:o
46	207177		x	x	x	x	Fönster V.B. öppn.bart 900x550 kpl.	Window L.R. 900x550 cpl.
--	207257		x	x	x	x	Ruta lös u. karm 900x550 d:o	Pane without frame 900x550 d:o
47	207263		T				Fönster fast 1800x550 kpl.	Window fixed 1800x550 cpl.
--	207303		T				Ruta lös u. karm 1800x550	Pane without frame 1800x550 d:o
--	207177				T	T	Fönster öppn.bart 900x550 kpl.	Window 900x550 cpl.
--	207257				T	T	Ruta lös u. karm 900x550 d:o	Pane without frame 900x550 d:o
48	503823		x	x	x	x	Intag 230 V	El connection 230 V
49	206795		x	x	x	x	Galler ventilation kyl 400x220	Louvre ventilation 400x220
50	207196		x	x	x	x	Lucka m. innerram, utan spegel	Door with frame inner,without plate
--	207197		x	x	x	x	Innerram d:o	Frame inner d:o
51	311530		x	x	x	x	Vattenpåfyllning	Water filler
53	503981		x	x	x	x	Gasolkoffert underdel	Gas box
54	503980		x	x	x	x	Lock gasolkoffert u. lås	Trunk lid gas box without lock
55	503460		x	x	x	x	Kontakt uttag 12/230 V	Contact 12/230 V
56	206825		x	x	x	x	Droppränna vit, över ytterdörr	Drip list, white
57	207256		x	x	x	x	Dörrblad utan lås och gångjärn	Door plate excl. lock and hinge
58	207206		x	x	x	x	List skarv L=2375	List L=2375
59	313913		x	x	x	x	Dekal H	Decal R
60	313914		x	x	x	x	Dekal V	Decal L
61	207069		x	x	x	x	Bakljusramp vänster	Light holder left
62	207210		x	x	x	x	Hållare registreringsplåt	License plate support
63	207068		x	x	x	x	Bakljusramp höger	Light holder right
							T= Tillbehör	T= Accessory

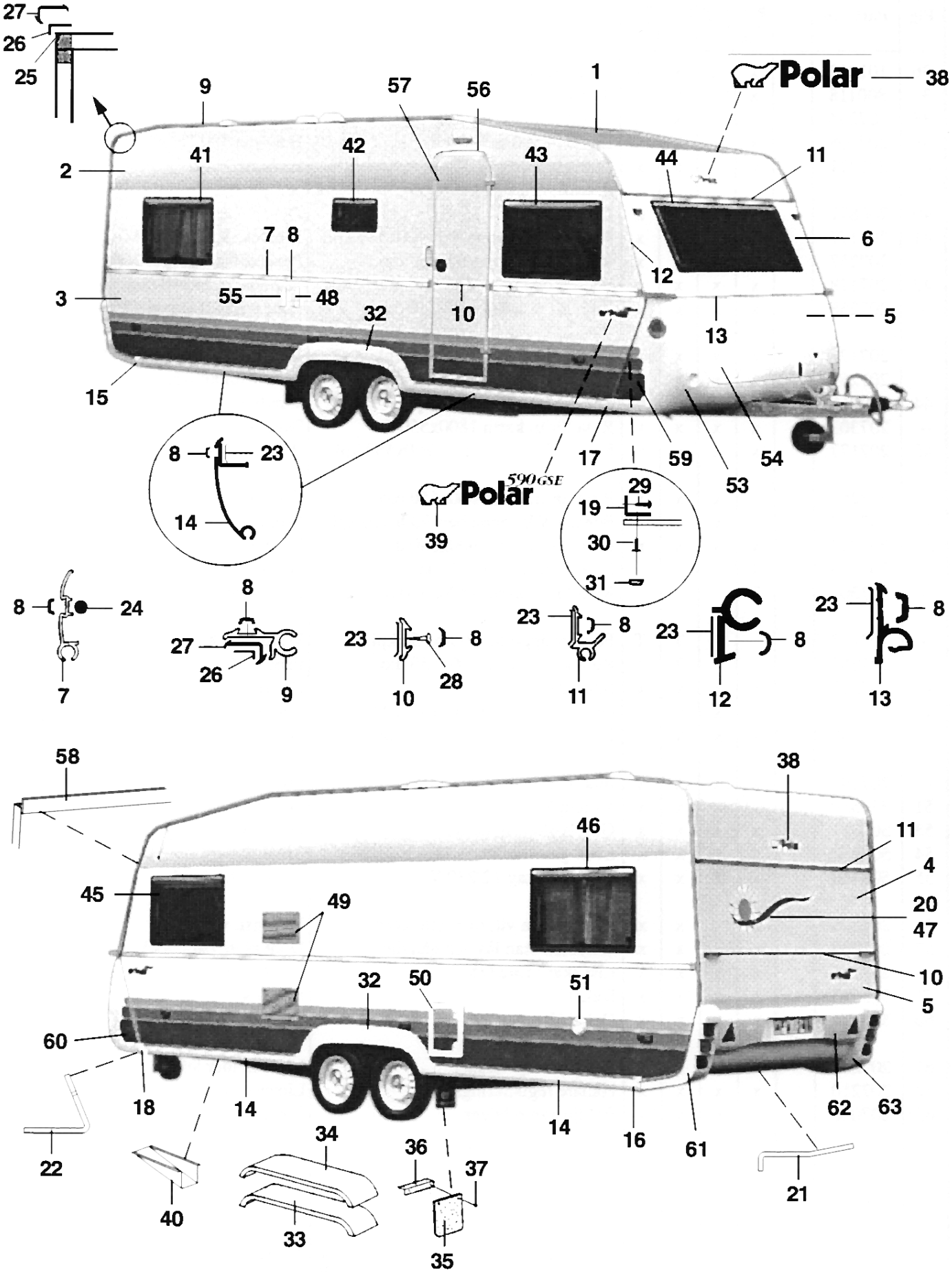
27
26
25
9
57
56
1
Polar
38
2
41
42
43
44
11
7 8
6
12
3
55
48
32
10
13
5
15
8
23
17
59
54
53
14
Polar
590GSE
39
29
19
30
31
8
24
7
8
27
26
9
23
8
10
28
23
8
11
23
8
12
23
8
13
58
38
46
11
4
45
49
20
47
10
32
50
51
5
60
18
14
14
16
61
62
63
22
34
36
37
21
40
33
35

Pos Fig	Det. nr Part. No	Ingår/Fitted 590 Sittgr.	590 Sovrum	590 BK	590 DB	590 TDB	Benämning	Description
1	206589	x	x	x	x	x	Plåt tak 7210x2225	Roofing plate 7210x2225
2	206959	x	x	x	x	x	Plåt sida övre 1285x6300	Side plate upper 1285x6300
3	207255	x	x	x	x	x	Plåt sida undre 800x6300	Side plate lower 800x6300
4	206604	x	x	x	x	x	Plåt gavel övre 642x2240	Gable plate upper 642x2240
5	205525	x	x	x	x	x	Plåt gavel undre 2240x1580	Gable plate lower 2240x1580
6	207488	x	x	x	x	x	Gavel fram övre	Gable front upper
7	206089	x	x	x	x	x	List midja L=5853	List L=5853
8	202656	M	M	M	M	M	List dekor, svart	List decor, black
9	203600	x	x	x	x	x	List tält L=5000	List L=5000
10	205579	x	x	x	x	x	List dekor alu. L=2140	List decor alu. L=2140
11	203320	x	x	x	x	x	List markis L=2140	List L=2140
12	206288	x	x	x	x	x	List front H	List front R
--	206287	x	x	x	x	x	List front V	List front L
13	205586	x	x	x	x	x	List koffertlock väggdel L=2157	List trunk lid wall L=2157
--	702283	M	M	M	M	M	List ifyllnad vit d:o	Strip white d:o
--	207284	x	x	x	x	x	List koffertlock koffertdel L=1950	List trunk lid trunk part L=1950
14	207105	x	x	x	x	x	List avbärare spoiler L=2275	List L=2275
15	206778	x	x	x	x	x	Ändavslutning H-bak kjollist	End protection R rear
16	206781	x	x	x	x	x	Ändavslutning V-bak kjollist	End protection L rear
17	206780	x	x	x	x	x	Ändavslutning H-fram kjollist	End protection R front
18	206779	x	x	x	x	x	Ändavslutning V-fram kjollist	End protection L front
19	206793	x	x	x	x	x	List hållare koffert L=700	List holder L=700
20	207218	x	x	x	x	x	Dekal	Decal
21	206792	x	x	x	x	x	List gavel-golv bak L=2150	List gable-floor rear L=2150
--	800626	x	x	x	x	x	Skruv d:o B10x25 rostfri	Screw d:o B10x25 rustless
22	206791	x	x	x	x	x	List gavel-golv fram L=2127	List gable-floor front L=2127
--	800626	x	x	x	x	x	Skruv d:o B10x25 rostfri	Screw d:o B10x25 rustless
23	200015	M	M	M	M	M	Tätning Bostik profil 15x2 rulle 200 m	Seal strip Bostik 15x2 roll 200 m
24	206728	M	M	M	M	M	Tätning Bostik profil Ø=7 mm rulle 83 m	Seal strip Bostik Ø=7mm roll 83 m
25	204113	M	M	M	M	M	Tätning Bostik profil Ø=5 mm rulle 120 m	Seal strip Bostik Ø=5mm roll 120 m
26	204456	M	M	M	M	M	Tätning Bostik profil 40x1 rulle 100 m	Seal strip Bostik 40x1 roll 100 m
27	203230	M	M	M	M	M	List tätning "Glazepta" (rulle)	Seal strip "Glazepta" (roll)
28	800433	x	x	x	x	x	Skruv FXT 3,5x25 ABC-Spax 1000 st	Screw FXT 3,5x25 ABC-Spax 1000 pcs
29	800626	x	x	x	x	x	Skruv B10x25 rostfri	Screw B10x25 rustless
30	701980	x	x	x	x	x	Nit split	Rivet
31	801095	x	x	x	x	x	Hatt	Cap
32	206768	x	x	x	x	x	Hjulhusbreddare	Mudguard
33	206777	x	x	x	x	x	Hjulhus	Wheel housing
34	206830	x	x	x	x	x	Isolering hjulhus	Insulation wheel housing
35	100950	x	x	x	x	x	Stänkskydd	Splash guard
							M= Metervara T= Tillbehör	M= On the metre T= Accessory

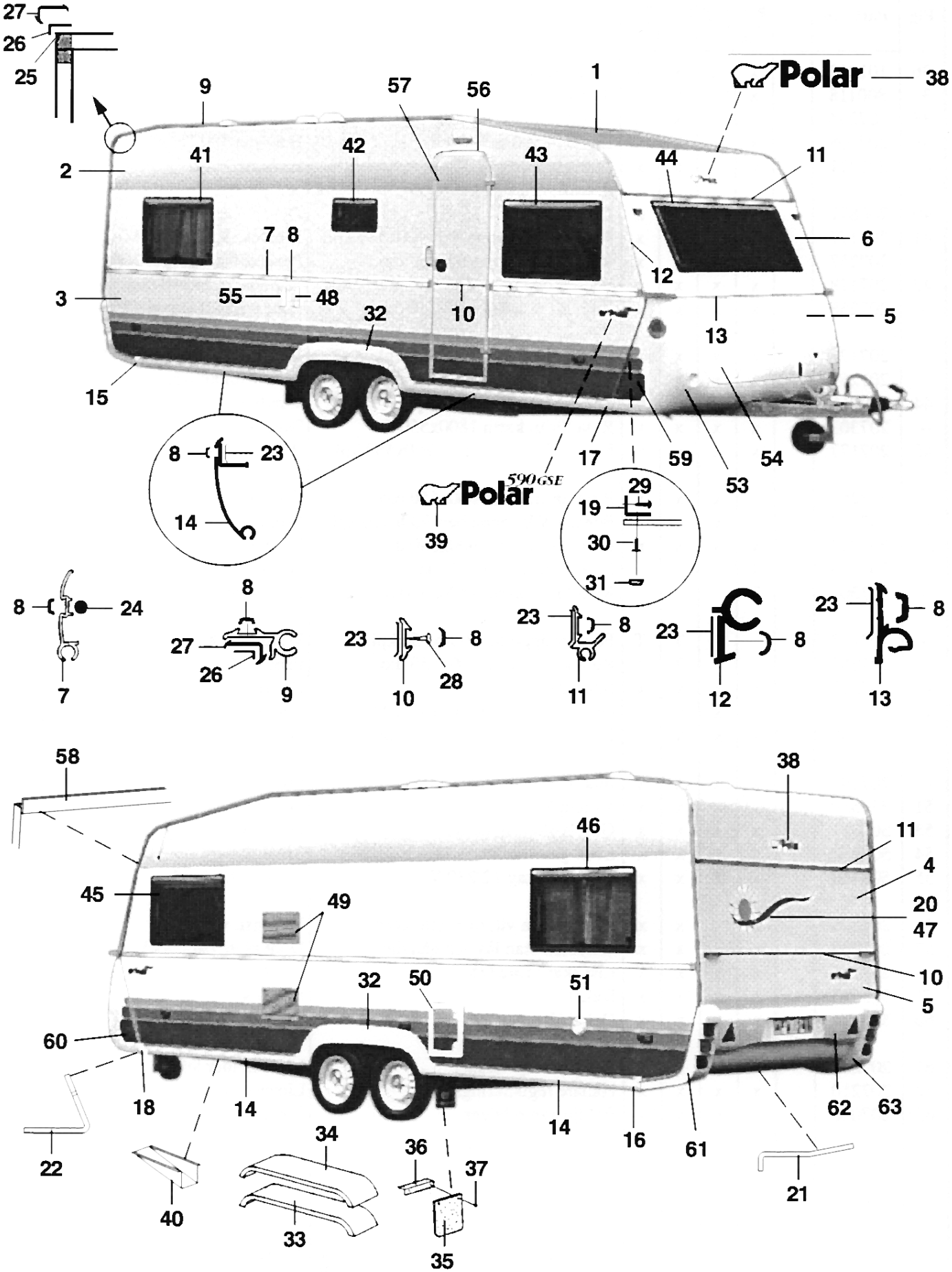
27
26
25
9
57
56
1
Polar
38
2
41
42
43
44
11
7 8
6
12
3
55
48
32
10
13
5
15
8
23
17
59
54
53
14
Polar
590GSE
39
29
19
30
31
8
24
7
8
27
26
9
23
8
10
28
23
8
11
23
8
12
23
8
13
58
38
46
11
4
45
49
20
47
10
32
50
51
5
60
18
14
14
16
61
62
63
22
34
36
37
21
40
33
35

Pos Fig	Det. nr Part. No	Ingår/Fitted 590 Sittgr.	590 Sovrum	590 BK	590 DB	590 TDB	Benämning	Description
36	101223	x	x	x	x	x	Fäste stänkskydd	Bracket splash guard
37	800118	x	x	x	x	x	Skruv	Screw
38	207234	x	x	x	x	x	Dekal	Decal
39	206828	x	x	x	x	x	Emblem 590 GSE 2-delad	Emblem 590 GSE 2-devided
40	200877	x	x	x	x	x	Dammskydd	Dust cover
41	207177	x	x	x	x	x	Fönster H.B. öppn.bart 900x550 kpl.	Window R.R. 900x550 cpl.
--	207257	x	x	x	x	x	Ruta lös u. karm 900x550 d:o	Pane without frame 900x550 d:o
42	207178	x	x	x	x	x	Fönster öppn.bart 475x240 pentry kpl.	Window 475x240 pentry cpl.
--	207258	x	x	x	x	x	Ruta lös u. karm 475x240 d:o	Pane without frame 475x240 d:o
43	207176	x	x	x	x	x	Fönster H.F. fast 900x550 kpl.	Window R.F. fixed 900x550 cpl.
--	207257	x	x	x	x	x	Ruta lös u. karm 900x550 d:o	Pane without frame 900x550 d:o
44	207179	x	x	x	x	x	Fönster fast 1600x550 kpl.	Window fixed 1600x550 cpl.
--	207259	x	x	x	x	x	Ruta lös u. karm 1600x550	Pane without frame 1600x550 d:o
45	207177	x	x	x	x	x	Fönster V.F. öppn.bart 900x550 kpl.	Window L.F. 900x550 cpl.
--	207257	x	x	x	x	x	Ruta lös u. karm 900x550 d:o	Pane without frame 900x550 d:o
46	207177	x	x	x	x		Fönster V.B. öppn.bart 900x550 kpl.	Window L.R. 900x550 cpl.
--	207257	x	x	x	x		Ruta lös u. karm 900x550 d:o	Pane without frame 900x550 d:o
47	207179	T	T			T	Fönster fast 1600x550 kpl.	Window fixed 1600x550 cpl.
--	207259	T	T			T	Ruta lös u. karm 1600x550	Pane without frame 1600x550 d:o
48	503823	x	x	x	x	x	Intag 230 V	El connection 230 V
49	206795	x	x	x	x	x	Galler ventilation kyl 400x220	Louvre ventilation 400x220
50	207196	x	x	x	x	x	Lucka m. innerram, utan spegel	Door with frame inner,without plate
--	207197	x	x	x	x	x	Innerram d:o	Frame inner d:o
51	311530	x	x	x	x	x	Vattenpåfyllning	Water filler
53	503837	x	x	x	x	x	Gasolkoffert underdel	Gas box
54	503841	x	x	x	x	x	Lock gasolkoffert u. lås	Trunk lid gas box without lock
55	503460	x	x	x	x	x	Kontakt uttag 12/230 V	Contact 12/230 V
56	206825	x	x	x	x	x	Droppränna vit, över ytterdörr	Drip list, white
57	207256	x	x	x	x	x	Dörrblad utan lås och gångjärn	Door plate excl. lock and hinge
58	207131	x	x	x	x	x	List skarv L=2125	List L=2125
59	313913	x	x	x	x	x	Dekal H	Decal R
60	313914	x	x	x	x	x	Dekal V	Decal L
61	207069	x	x	x	x	x	Bakljusramp vänster	Light holder left
62	207160	x	x	x	x	x	Hållare registreringsplåt	License plate support
63	207068	x	x	x	x	x	Bakljusramp höger	Light holder right
							T= Tillbehör	T= Accessory

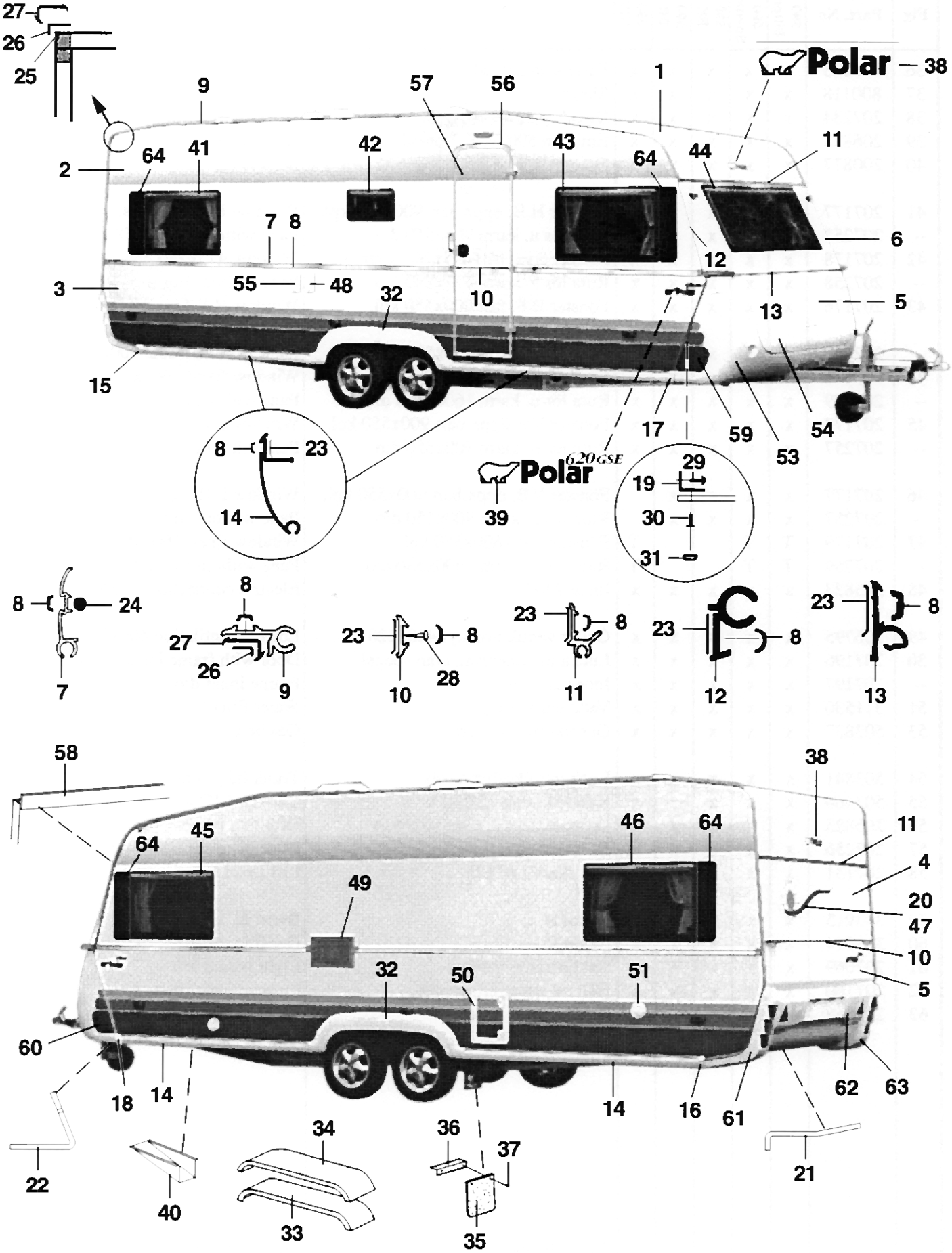
27
26
25
9
57
56
1
Polar
38
2
64
41
42
43
64
44
11
7
8
6
12
3
55
48
32
10
13
5
15
17
59
53
54
8
23
14
Polar
620GSE
39
29
19
30
31
8
24
7
8
27
26
9
23
8
10
28
23
8
11
23
8
12
23
8
13
58
38
64
45
46
64
11
4
49
20
47
10
32
50
51
5
60
18
14
14
16
61
62
63
22
40
34
33
36
37
35
21

Pos Fig	Det. nr Part. No	Ingår/Fitted 620 Sittgr.	620 Sovrum	620 BK	620 DB	620 TDB	Benämning	Description
1	206589	x	x	x	x	x	Plåt tak 7210x2225	Roofing plate 7210x2225
2	206959	x	x	x	x	x	Plåt sida övre 1285x6300	Side plate upper 1285x6300
3	207255	x	x	x	x	x	Plåt sida undre 800x6300	Side plate lower 800x6300
4	206604	x	x	x	x	x	Plåt gavel övre 642x2240	Gable plate upper 642x2240
5	205525	x	x	x	x	x	Plåt gavel undre 2240x1580	Gable plate lower 2240x1580
6	207488	x	x	x	x	x	Gavel fram övre	Gable front upper
7	206089	x	x	x	x	x	List midja L=5853	List L=5853
8	202656	M	M	M	M	M	List dekor, svart	List decor, black
9	203600	x	x	x	x	x	List tält L=5000	List L=5000
10	205579	x	x	x	x	x	List dekor alu. L=2140	List decor alu. L=2140
11	203320	x	x	x	x	x	List markis L=2140	List L=2140
12	206288	x	x	x	x	x	List front H	List front R
--	206287	x	x	x	x	x	List front V	List front L
13	205586	x	x	x	x	x	List koffertlock väggdel L=2157	List trunk lid wall L=2157
--	702283	M	M	M	M	M	List ifyllnad vit d:o	Strip white d:o
--	207284	x	x	x	x	x	List koffertlock koffertdel L=1950	List trunk lid trunk part L=1950
14	207105	x	x	x	x	x	List avbärare spoiler L=2275	List L=2275
15	206778	x	x	x	x	x	Ändavslutning H-bak kjollist	End protection R rear
16	206781	x	x	x	x	x	Ändavslutning V-bak kjollist	End protection L rear
17	206780	x	x	x	x	x	Ändavslutning H-fram kjollist	End protection R front
18	206779	x	x	x	x	x	Ändavslutning V-fram kjollist	End protection L front
19	206793	x	x	x	x	x	List hållare koffert L=700	List holder L=700
20	207218	x	x	x	x	x	Dekal	Decal
21	206792	x	x	x	x	x	List gavel-golv bak L=2150	List gable-floor rear L=2150
--	800626	x	x	x	x	x	Skruv d:o B10x25 rostfri	Screw d:o B10x25 rustless
22	206791	x	x	x	x	x	List gavel-golv fram L=2127	List gable-floor front L=2127
--	800626	x	x	x	x	x	Skruv d:o B10x25 rostfri	Screw d:o B10x25 rustless
23	200015	M	M	M	M	M	Tätning Bostik profil 15x2 rulle 200 m	Seal strip Bostik 15x2 roll 200 m
24	206728	M	M	M	M	M	Tätning Bostik profil Ø=7 mm rulle 83 m	Seal strip Bostik Ø=7mm roll 83 m
25	204113	M	M	M	M	M	Tätning Bostik profil Ø=5 mm rulle 120 m	Seal strip Bostik Ø=5mm roll 120 m
26	204456	M	M	M	M	M	Tätning Bostik profil 40x1 rulle 100 m	Seal strip Bostik 40x1 roll 100 m
27	203230	M	M	M	M	M	List tätning "Glazepta" (rulle)	Seal strip "Glazepta" (roll)
28	800433	x	x	x	x	x	Skruv FXT 3,5x25 ABC-Spax 1000 st	Screw FXT 3,5x25 ABC-Spax 1000 pcs
29	800626	x	x	x	x	x	Skruv B10x25 rostfri	Screw B10x25 rustless
30	701980	x	x	x	x	x	Nit split	Rivet
31	801095	x	x	x	x	x	Hatt	Cap
32	206768	x	x	x	x	x	Hjulhusbreddare	Mudguard
33	206777	x	x	x	x	x	Hjulhus	Wheel housing
34	206830	x	x	x	x	x	Isolering hjulhus	Insulation wheel housing
35	100950	x	x	x	x	x	Stänkskydd	Splash guard
							M= Metervara T= Tillbehör	M= On the metre T= Accessory

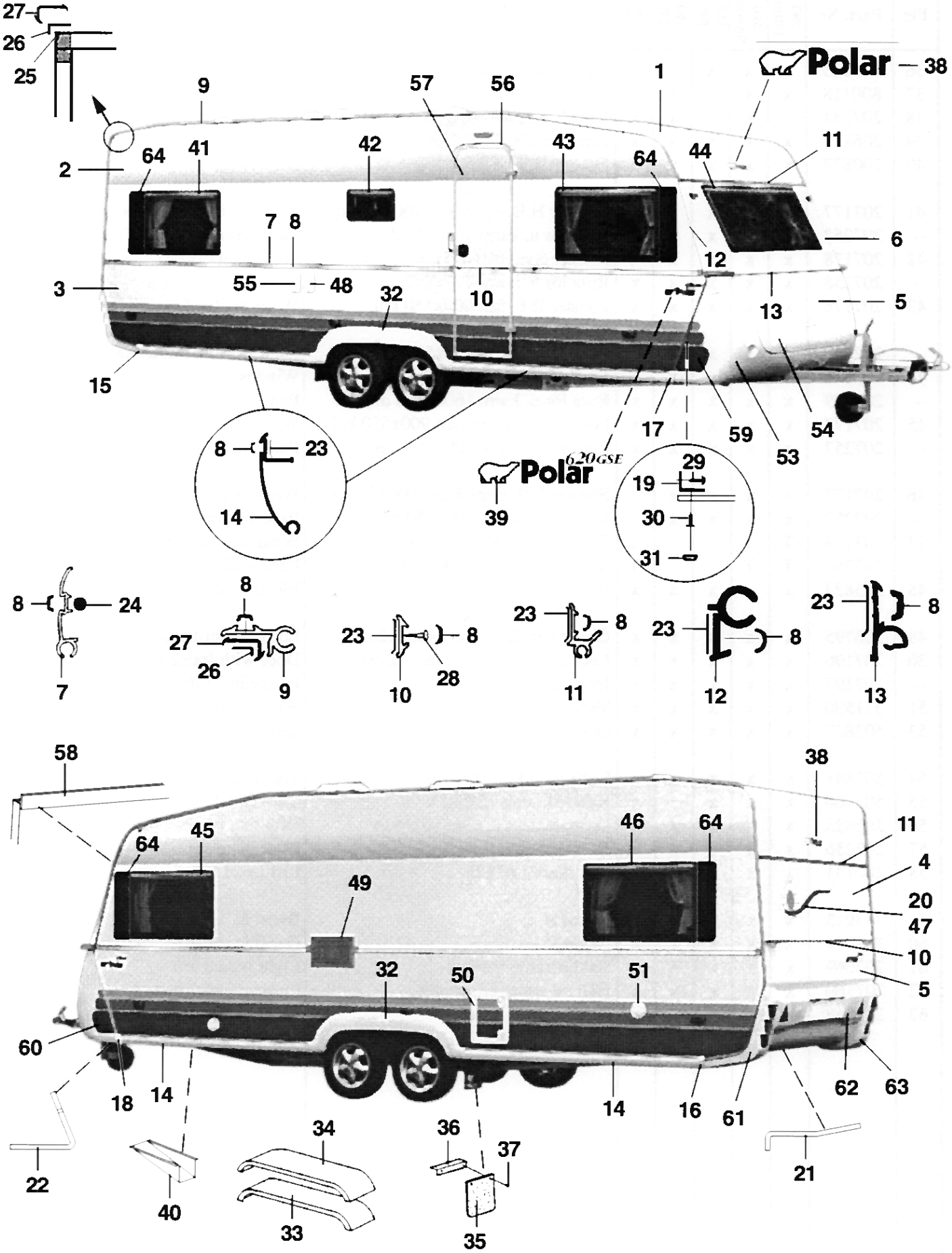
27
26
25
9
57
56
1
Polar
38
2
64
41
42
43
64
44
11
7
8
6
12
3
55
48
32
10
13
5
15
17
59
53
54
8
23
14
Polar
620GSE
39
29
19
30
31
8
24
7
8
27
26
9
23
8
10
28
23
8
11
23
8
12
23
8
13
58
38
64
45
46
64
11
4
49
20
47
10
32
50
51
5
60
18
14
14
16
61
62
63
22
40
34
33
36
37
35
21

Pos Fig	Det. nr Part. No	Ingår/Fitted 620 Sittgr.	620 Sovrum	620 BK	620 DB	620 TDB	Benämning	Description
36	101223	x	x	x	x	x	Fäste stänkskydd	Bracket splash guard
37	800118	x	x	x	x	x	Skruv	Screw
38	207234	x	x	x	x	x	Dekal	Decal
39	207208	x	x	x	x	x	Emblem 620 GSE 2-delad	Emblem 620 GSE 2-devided
40	200877	x	x	x	x	x	Dammskydd	Dust cover
41	207177	x	x	x	x	x	Fönster H.B. öppn.bart 900x550 kpl.	Window R.R. 900x550 cpl.
--	207257	x	x	x	x	x	Ruta lös u. karm 900x550 d:o	Pane without frame 900x550 d:o
42	207178	x	x	x	x	x	Fönster öppn.bart 475x240 pentry kpl.	Window 475x240 pentry cpl.
--	207258	x	x	x	x	x	Ruta lös u. karm 475x240 d:o	Pane without frame 475x240 d:o
43	207176	x	x	x	x	x	Fönster H.F. fast 900x550 kpl.	Window R.F. fixed 900x550 cpl.
--	207257	x	x	x	x	x	Ruta lös u. karm 900x550 d:o	Pane without frame 900x550 d:o
44	207179	x	x	x	x	x	Fönster fast 1600x550 kpl.	Window fixed 1600x550 cpl.
--	207259	x	x	x	x	x	Ruta lös u. karm 1600x550	Pane without frame 1600x550 d:o
45	207177	x	x	x	x	x	Fönster V.F. öppn.bart 900x550 kpl.	Window L.F. 900x550 cpl.
--	207257	x	x	x	x	x	Ruta lös u. karm 900x550 d:o	Pane without frame 900x550 d:o
46	207177	x	x	x	x		Fönster V.B. öppn.bart 900x550 kpl.	Window L.R. 900x550 cpl.
--	207257	x	x	x	x		Ruta lös u. karm 900x550 d:o	Pane without frame 900x550 d:o
47	207179	T	T			T	Fönster fast 1600x550 kpl.	Window fixed 1600x550 cpl.
--	207259	T	T			T	Ruta lös u. karm 1600x550	Pane without frame 1600x550 d:o
48	503823	x	x	x	x	x	Intag 230 V	El connection 230 V
49	206795	x	x	x	x	x	Galler ventilation kyl 400x220	Louvre ventilation 400x220
50	207196	x	x	x	x	x	Lucka m. innerram, utan spegel	Door with frame inner,without plate
--	207197	x	x	x	x	x	Innerram d:o	Frame inner d:o
51	311530	x	x	x	x	x	Vattenpåfyllning	Water filler
53	503967	x	x	x	x	x	Gasolkoffert underdel	Gas box
54	503841	x	x	x	x	x	Lock gasolkoffert u. lås	Trunk lid gas box without lock
55	503460	x	x	x	x	x	Kontakt uttag 12/230 V	Contact 12/230 V
56	206825	x	x	x	x	x	Droppränna vit, över ytterdörr	Drip list, white
57	207256	x	x	x	x	x	Dörrblad utan lås och gångjärn	Door plate excl. lock and hinge
58	207131	x	x	x	x	x	List skarv L=2125	List L=2125
59	313913	x	x	x	x	x	Dekal H	Decal R
60	313914	x	x	x	x	x	Dekal V	Decal L
61	207069	x	x	x	x	x	Bakljusramp vänster	Light holder left
62	207160	x	x	x	x	x	Hållare registreringsplåt	License plate support
63	207068	x	x	x	x	x	Bakljusramp höger	Light holder right
64	206684	x	x	x	x	x	Dekorplatta svart H=585	Decor plate black H=585
							T= Tillbehör	T= Accessory

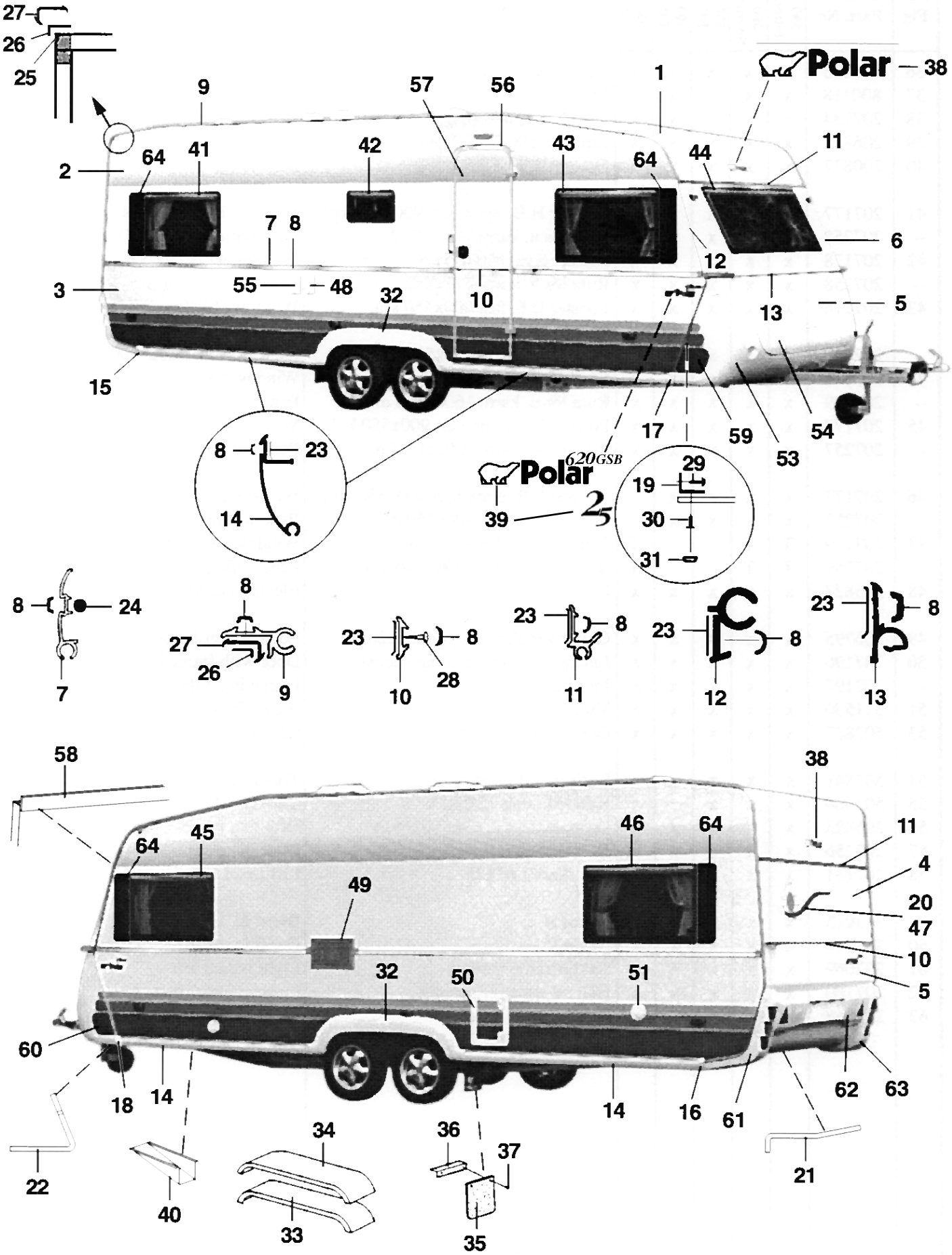
27
26
25
9
57
56
1
Polar
38
2
64
41
42
43
64
44
11
7
8
6
12
3
55
48
32
10
13
5
15
17
59
53
54
8
23
14
Polar
620GSB
25
39
29
19
30
31
8
24
7
8
27
26
9
23
8
28
10
23
8
11
23
8
12
23
8
13
58
38
64
45
46
64
11
4
49
20
47
10
32
50
51
5
60
18
14
14
16
61
62
63
22
40
34
33
36
37
35
21

Pos Fig	Det. nr Part. No	Ingår/Fitted	620 Sovrum	620 BK	620 DB	620 NS	Benämning	Description
1	207421		x	x	x	x	Plåt tak 7210x2475	Roofing plate 7210x2475
2	206959		x	x	x	x	Plåt sida övre 1285x6300	Side plate upper 1285x6300
3	207255		x	x	x	x	Plåt sida undre 800x6300	Side plate lower 800x6300
4	207420		x	x	x	x	Plåt gavel övre 2461X1185	Gable plate upper 2461X1185
5	207420		x	x	x	x	Plåt gavel undre 2461X1185	Gable plate lower 2461X1185
6	207422		x	x	x	x	Gavel fram övre	Gable front upper
7	206089		x	x	x	x	List midja L=5853	List L=5853
8	202656		M	M	M	M	List dekor, svart	List decor, black
9	203600		x	x	x	x	List tält L=5000	List L=5000
10	205579		x	x	x	x	List dekor alu. L=2140	List decor alu. L=2140
11	207200		x	x	x	x	List markis L=2390	List L=2390
12	206288		x	x	x	x	List front H	List front R
--	206287		x	x	x	x	List front V	List front L
13	205586		x	x	x	x	List koffertlock väggdel L=2157	List trunk lid wall L=2157
--	702283		M	M	M	M	List ifyllnad vit d:o	Strip white d:o
--	207284		x	x	x	x	List koffertlock koffertdel L=1950	List trunk lid trunk part L=1950
14	207105		x	x	x	x	List avbärare spoiler L=2275	List L=2275
15	206778		x	x	x	x	Ändavslutning H-bak kjollist	End protection R rear
16	206781		x	x	x	x	Ändavslutning V-bak kjollist	End protection L rear
17	206780		x	x	x	x	Ändavslutning H-fram kjollist	End protection R front
18	206779		x	x	x	x	Ändavslutning V-fram kjollist	End protection L front
19	206793		x	x	x	x	List hållare koffert L=700	List holder L=700
20	207218		x	x	x	x	Dekal	Decal
21	207198		x	x	x	x	List gavel-golv bak L=2395	List gable-floor rear L=2395
--	800626		x	x	x	x	Skruv d:o B10x25 rostfri	Screw d:o B10x25 rustless
22	207199		x	x	x	x	List gavel-golv fram L=2377	List gable-floor front L=2377
--	800626		x	x	x	x	Skruv d:o B10x25 rostfri	Screw d:o B10x25 rustless
23	200015		M	M	M	M	Tätning Bostik profil 15x2 rulle 200 m	Seal strip Bostik 15x2 roll 200 m
24	206728		M	M	M	M	Tätning Bostik profil Ø=7 mm rulle 83 m	Seal strip Bostik Ø=7mm roll 83 m
25	204113		M	M	M	M	Tätning Bostik profil Ø=5 mm rulle 120 m	Seal strip Bostik Ø=5mm roll 120 m
26	204456		M	M	M	M	Tätning Bostik profil 40x1 rulle 100 m	Seal strip Bostik 40x1 roll 100 m
27	203230		M	M	M	M	List tätning "Glazepta" (rulle)	Seal strip "Glazepta" (roll)
28	800433		x	x	x	x	Skruv FXT 3,5x25 ABC-Spax 1000 st	Screw FXT 3,5x25 ABC-Spax 1000 pcs
29	800626		x	x	x	x	Skruv B10x25 rostfri	Screw B10x25 rustless
30	701980		x	x	x	x	Nit split	Rivet
31	801095		x	x	x	x	Hatt	Cap
32	206768		x	x	x	x	Hjulhusbreddare	Mudguard
33	206777		x	x	x	x	Hjulhus	Wheel housing
34	206830		x	x	x	x	Isolering hjulhus	Insulation wheel housing
35	100950		x	x	x	x	Stänkskydd	Splash guard
							M= Metervara T= Tillbehör	M= On the metre T= Accessory

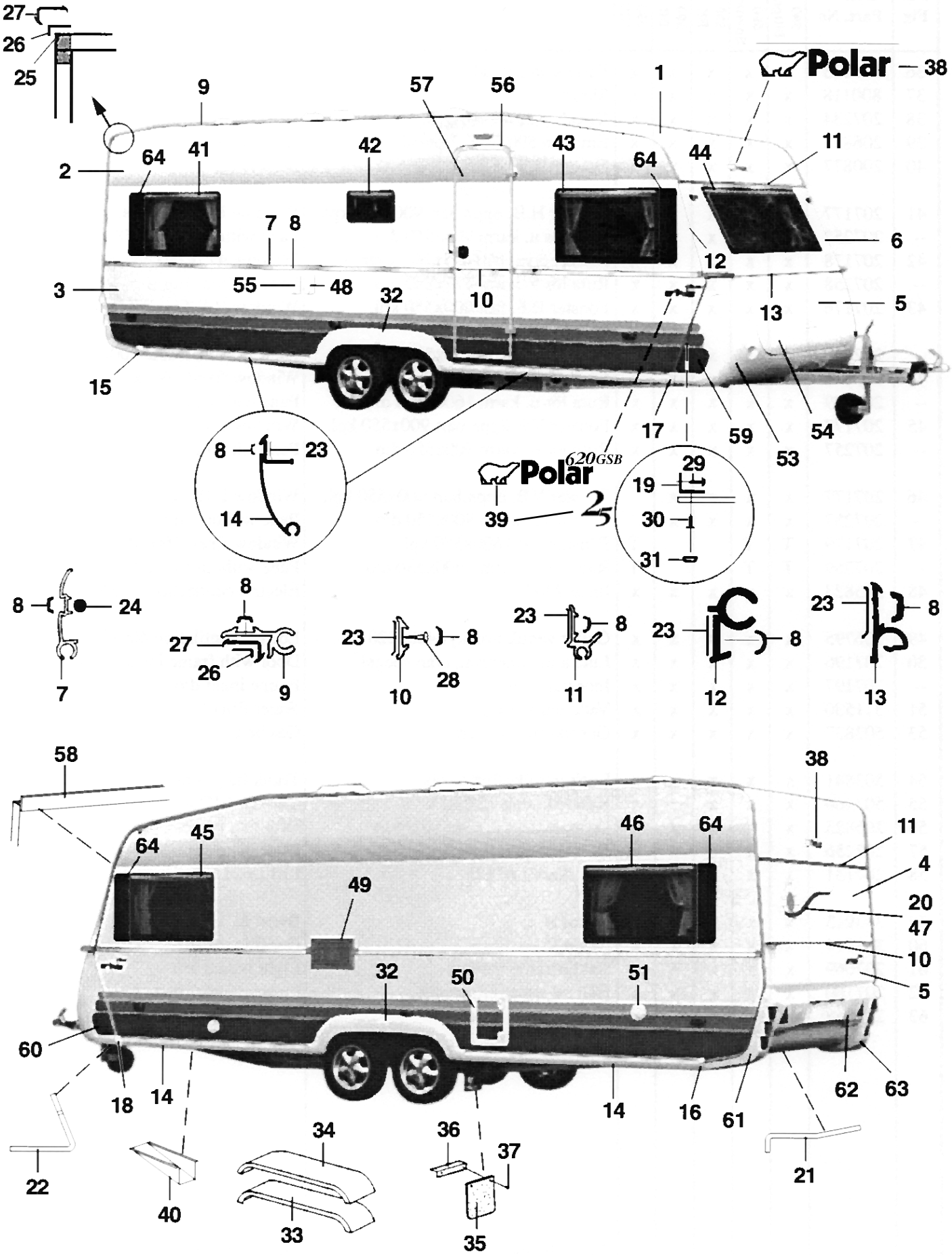
27
26
25
9
57
56
1
Polar
38
2
64
41
42
43
64
44
11
7
8
6
12
3
55
48
32
10
13
5
15
17
59
53
54
8
23
14
Polar
620GSB
25
39
29
19
30
31
8
24
7
8
27
26
9
23
8
28
10
23
8
11
23
8
12
23
8
13
58
38
64
45
46
64
11
4
49
20
47
10
32
50
51
5
60
18
14
14
16
61
62
63
22
40
34
33
36
37
35
21

Pos Fig	Det. nr Part. No	Ingår/Fitted					Benämning	Description
			620 Sovrum	620 BK	620 DB	620 NS		
36	101223		x	x	x	x	Fäste stänkskydd	Bracket splash guard
37	800118		x	x	x	x	Skruv	Screw
38	207234		x	x	x	x	Dekal	Decal
39	207267		x	x	x	x	Emblem 620 GSB 2-delad	Emblem 620 GSB 2-devided
--	207271		x	x	x	x	Emblem Polar "2,5"	Emblem Polar "2,5"
40	200877		x	x	x	x	Dammskydd	Dust cover
41	207177		x	x	x	x	Fönster H.B. öppn.bart 900x550 kpl.	Window R.R. 900x550 cpl.
--	207257		x	x	x	x	Ruta lös u. karm 900x550 d:o	Pane without frame 900x550 d:o
42	207178		x	x	x	x	Fönster öppn.bart 475x240 pentry kpl.	Window 475x240 pentry cpl.
--	207258		x	x	x	x	Ruta lös u. karm 475x240 d:o	Pane without frame 475x240 d:o
43	207176		x	x	x	x	Fönster H.F. fast 900x550 kpl.	Window R.F. fixed 900x550 cpl.
--	207257		x	x	x	x	Ruta lös u. karm 900x550 d:o	Pane without frame 900x550 d:o
44	207263		x	x	x	x	Fönster fast 1800x550 kpl.	Window fixed 1800x550 cpl.
--	207303		x	x	x	x	Ruta lös u. karm 1800x550	Pane without frame 1800x550 d:o
45	207177		x	x	x	x	Fönster V.F. öppn.bart 900x550 kpl.	Window L.F. 900x550 cpl.
--	207257		x	x	x	x	Ruta lös u. karm 900x550 d:o	Pane without frame 900x550 d:o
46	207177		x	x	x	x	Fönster V.B. öppn.bart 900x550 kpl.	Window L.R. 900x550 cpl.
--	207257		x	x	x	x	Ruta lös u. karm 900x550 d:o	Pane without frame 900x550 d:o
47	207263		T				Fönster fast 1800x550 kpl.	Window fixed 1800x550 cpl.
--	207303		T				Ruta lös u. karm 1800x550	Pane without frame 1800x550 d:o
--	207177				T	T	Fönster öppn.bart 900x550 kpl.	Window 900x550 cpl.
--	207257				T	T	Ruta lös u. karm 900x550 d:o	Pane without frame 900x550 d:o
48	503823		x	x	x	x	Intag 230 V	El connection 230 V
49	206795		x	x	x	x	Galler ventilation kyl 400x220	Louvre ventilation 400x220
50	207196		x	x	x	x	Lucka m. innerram, utan spegel	Door with frame inner,without plate
--	207197		x	x	x	x	Innerram d:o	Frame inner d:o
51	311530		x	x	x	x	Vattenpåfyllning	Water filler
53	503981		x	x	x	x	Gasolkoffert underdel	Gas box
54	503980		x	x	x	x	Lock gasolkoffert u. lås	Trunk lid gas box without lock
55	503460		x	x	x	x	Kontakt uttag 12/230 V	Contact 12/230 V
56	206825		x	x	x	x	Droppränna vit, över ytterdörr	Drip list, white
57	207256		x	x	x	x	Dörrblad utan lås och gångjärn	Door plate excl. lock and hinge
58	207206		x	x	x	x	List skarv L=2375	List L=2375
59	313913		x	x	x	x	Dekal H	Decal R
60	313914		x	x	x	x	Dekal V	Decal L
61	207069		x	x	x	x	Bakljusramp vänster	Light holder left
62	207210		x	x	x	x	Hållare registreringsplåt	License plate support
63	207068		x	x	x	x	Bakljusramp höger	Light holder right
64	206684		x	x	x	x	Dekorplatta svart H=585	Decor plate black H=585
							T= Tillbehör	T= Accessory


1
6
1


1
5
4
3
2

Pos Fig	Det. nr Part. No	Ingår/Fitted					Benämning	Description
		520 alla mod.	560 alla mod.	590 E alla mod.	590 GSE	620 alla mod.		
1	205941	x	x	x	x	x	Färg vit NCS 0502-Y, 0,3 l spray	Colour white NCS 0502-Y, 0,3 l spray
2	206894	x	x	x	x	x	Färg blå NCS 4050 R80B, 0,125 l	Colour blue NCS 4050 R80B, 0,125 l
3	207243	x	x	x	x	x	Färg guld, 0,125 l	Colour gold, 0,125 l
4	207242	x	x	x	x	x	Färg blå NCS 3050 R80B, 0,125 l	Colour blue NCS 3050 R80B, 0,125 l
5	207241	x	x	x	x	x	Färg blå NCS 1050 R80B, 0,125 l	Colour blue NCS 1050 R80B, 0,125 l
6	206896	x	x	x	x	x	Färg grå NCS 5000, 0,125 l	Colour grey NCS 5000, 0,125 l

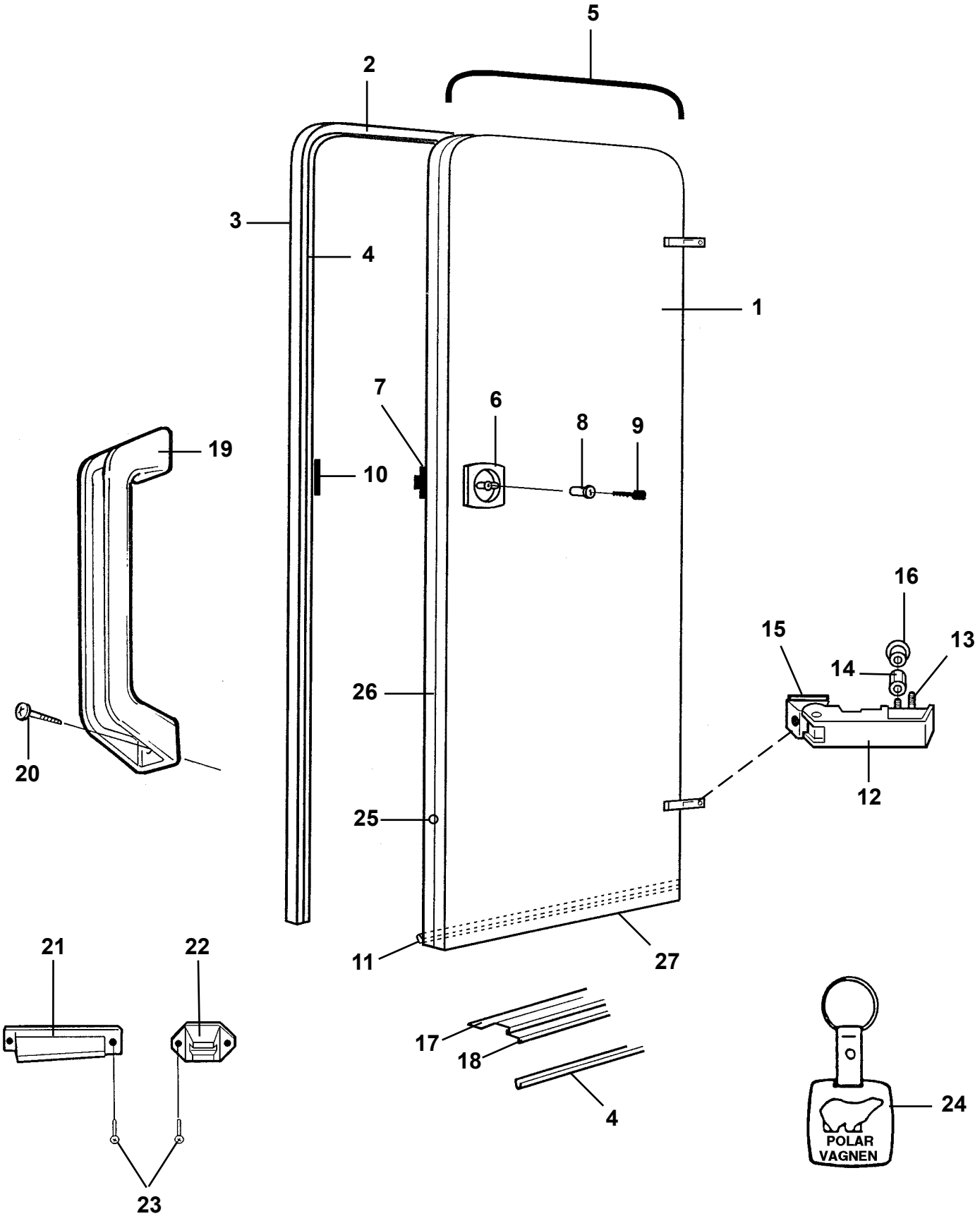
5
2
3
4
1
7
6
8
9
10
19
20
26
25
11
27
16
15
13
14
12
21
22
23
17
18
4
24
POLAR
VAGNEN

Pos Fig	Det. nr Part. No	Ingår/Fitted 520 alla mod.	560 alla mod.	590 E alla mod.	590 GSE	620 alla mod.	Benämning	Description
1	207256	x	x	x	x	x	Dörrblad utan lås och gångjärn	Door plate excl. lock and hinge
2	206985	x	x	x	x	x	Karm dörr kpl. m. gummilist	Frame door cpl. incl. seal strip
3	206732	M	M	M	M	M	List tätning	Seal strip
4	206733	M	M	M	M	M	List tätning EPDM	Seal strip EPDM
5	206825	x	x	x	x	x	Droppränna vit, över ytterdörr	Drip list, white
6	207061	x	x	x	x	x	Lås ytterdörr H-hängd	Lock outer door L
7	206821	x	x	x	x	x	Distans dörrlås 2 mm	Spacer 2 mm, lock
--	206822						Distans dörrlås 3 mm	Spacer 3 mm, lock
8	---	x	x	x	x	x	Låskolv; se "lås" grp. 2	Bolt; see "locks" grp. 2
9	---	x	x	x	x	x	Nyckel; se "lås" grp. 2	Key; see "locks" grp. 2
10	206735	x	x	x	x	x	Låsbleck	Securing plate
11	200228	M	M	M	M	M	List tätning	Seal strip
12	200313	x	x	x	x	x	Gångjärn	Hinge
13	800193	x	x	x	x	x	Pinnbult M6x35	Pin screw M6x35
14	206856	x	x	x	x	x	Distans gångjärn	Spacer, hinge
15	206734	x	x	x	x	x	Underlägg gångjärn	Cushion, hinge
16	200176	x	x	x	x	x	Mutter plast M6	Plastic nut M6
17	312957	x	x	x	x	x	Tröskel L= 850 mm	Threshold L= 850 mm
18	206721	x	x	x	x	x	List Alu tröskel	Strip Alu threshold
19	202452	x	x	x	x	x	Handtag insida dörr	Handle inside door
20	800367	x	x	x	x	x	Skruv B10x16	Screw B10x16
21	201821	x	x	x	x	x	Hållare dörr, dörrdel	Door holder
22	201821	x	x	x	x	x	Hållare dörr, väggdel	Door holder
23	800631	x	x	x	x	x	Skruv B6x25 rostfri	Screw B6x25 rustless
24	200727	x	x	x	x	x	Nyckelhållare	Key holder
25	801101	x	x	x	x	x	Skruv list dörrblad	Screw list door plate
26	207086	x	x	x	x	x	List dörrblad	List door plate
27	206725	x	x	x	x	x	List under dörrblad L=510	List under door plate L=510
							M= Metervara	M= On the metre

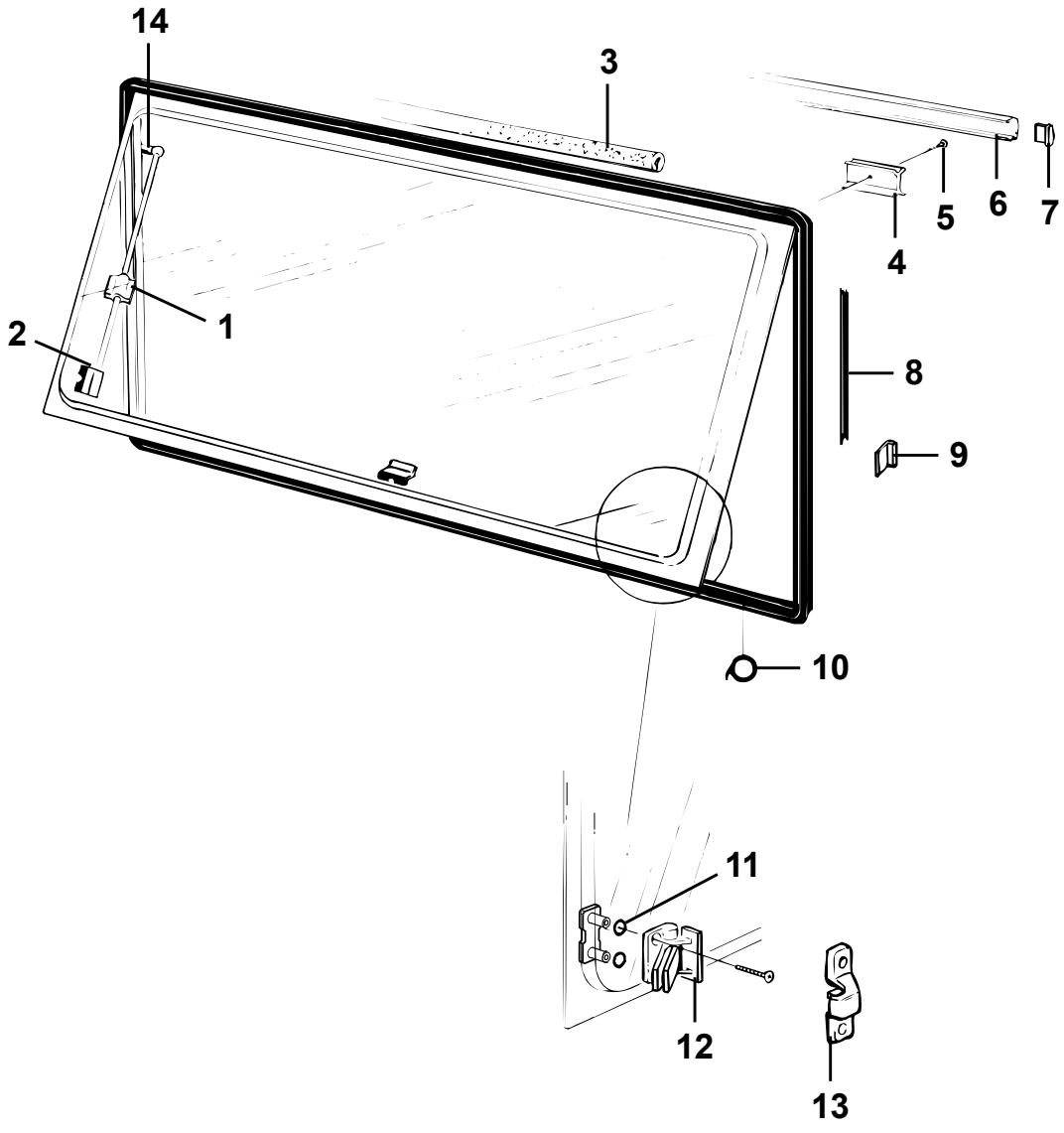
14
3
5
6
7
4
2
1
8
9
10
11
12
13

Pos Fig	Det. nr Part. No	Ingår/Fitted 520 alla mod.	560 alla mod.	590 E alla mod.	590 GSE	620 alla mod.	Benämning	Description
1	203432	x	x	x	x	x	Hållare fönster	Bracket window
--	203451	x	x	x	x	x	Hållare pentryfönster	Bracket window pentry
2	800221	x	x	x	x	x	Skruv 1"x5	Screw 1"x5
3	206629	M	M	M	M	M	List tätning	Sealing strip
4	203385	x	x	x	x	x	Klämkloss	Clip
5	800730	x	x	x	x	x	Skruv KFXS B8x22	Screw KFXS B8x22
6	203388	x	x	x	x	x	Foder fönster brun plast	Strip brown plastic
7	203390	x	x	x	x	x	Ändavslutning brun plast	End, brown plastic
8	204994	M	M	M	M	M	List tätning	Sealing strip
9	203276	x	x	x	x	x	Distans plast	Spacer
10	203946	M	M	M	M	M	List tätning	Sealing strip
11	201161	x	x	x	x	x	Bricka gummi	Gasket
12	204056	x	x	x	x	x	Lås fönster kpl. med fästsats	Lock cpl. incl. mounting kit
13	206693	x	x	x	x	x	Fästhake, fönster fast	Hook bracket, window fixed
14	700722	x	x	x	x	x	Ledtapp	Pivot pin

M= Metervara

M= On the metre

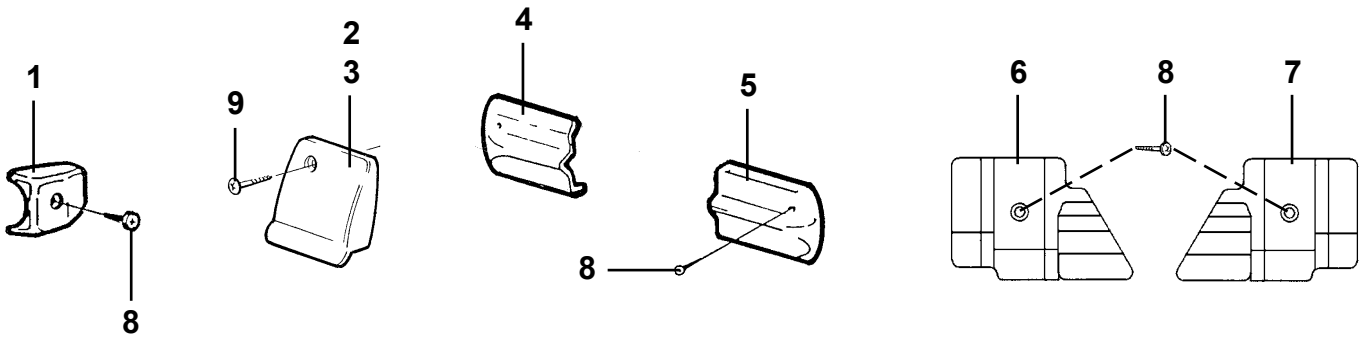
1
8
2
3
9
4
5
8
6
8
7

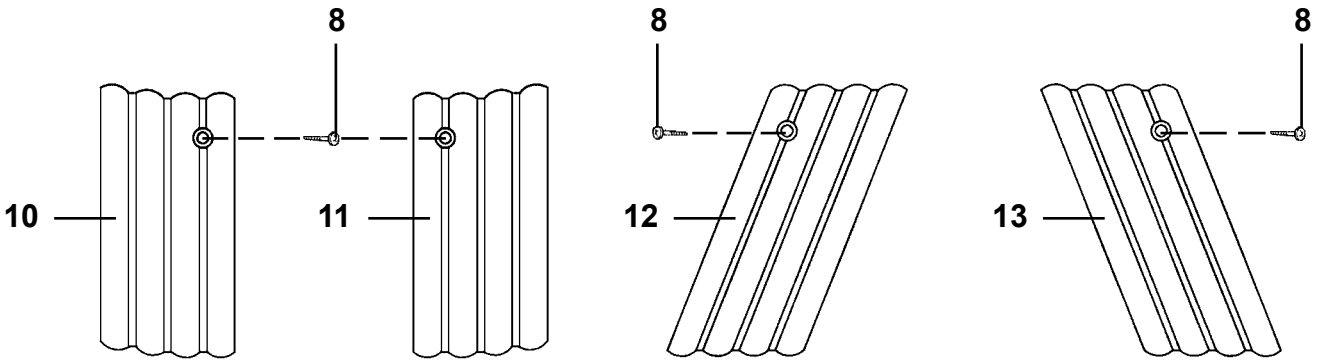
8
10
11
8
12
8
13

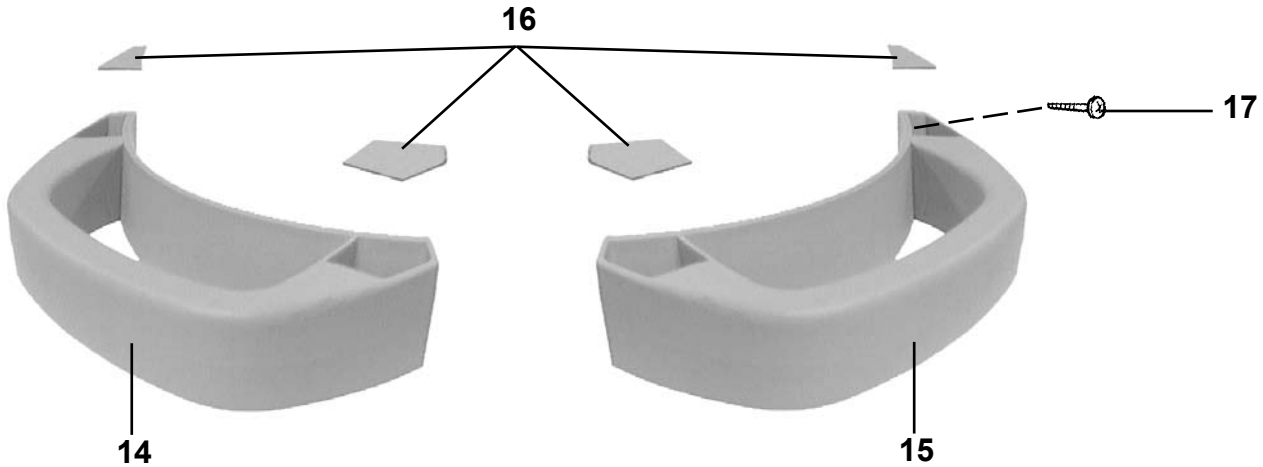
16
17
14
15

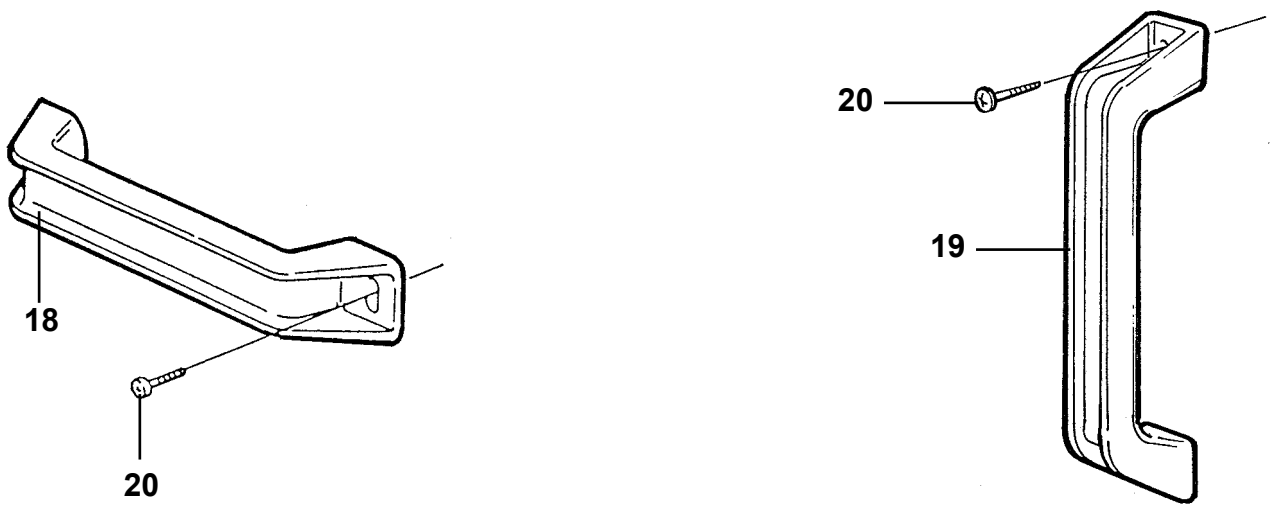
18
20
20
19

Pos Fig	Det. nr Part. No	Ingår/Fitted 520 alla mod.	560 alla mod.	590 E alla mod.	590 GSE	620 alla mod.	Benämning	Description
1	206801	x	x	x	x	x	Ändavslutning dörr	End cap door
2	205630	x	x	x	x	x	Ändavslutning H midjelist	End protection R tent list
3	205631	x	x	x	x	x	Ändavslutning V midjelist	End protection L tent list
4	206803	x	x	x	x	x	Ändavslutning V markislist bak	End protection L awning list rear
5	206802	x	x	x	x	x	Ändavslutning H markislist bak	End protection R awning list rear
6	206783	x	x	x	x	x	Ändavslutning V markislist fram	End protection L awning list front
7	206782	x	x	x	x	x	Ändavslutning H markislist fram	End protection R awning list front
8	800631	x	x	x	x	x	Skruv B6x25 rostfri	Screw B6x25 rustless
9	800640	x	x	x	x	x	Skruv B8x13 rostfri	Screw B8x13 rustless
10	206778	x	x	x	x	x	Ändavslutning H-bak kjollist	End protection R rear
11	206781	x	x	x	x	x	Ändavslutning V-bak kjollist	End protection L rear
12	206780	x	x	x	x	x	Ändavslutning H-fram kjollist	End protection R front
13	206779	x	x	x	x	x	Ändavslutning V-fram kjollist	End protection L front
14	206766	x	x	x	x	x	Draghandtag H-fram	Draw handle R front
15	206767	x	x	x	x	x	Draghandtag V-fram	Draw handle L front
16	206892	x	x	x	x	x	Täckpluggsats till 2 handtag	Cover set for 2 draw handle
17	801105	x	x	x	x	x	Skruv B10x50 rostfri	Screw B10x50 rustless
18	206804	x	x	x	x	x	Draghandtag bak	Draw handle rear
19	206881	x	x	x	x	x	Draghandtag grå, vid ytterdörr	Draw handle grey, beside out door
20	800626	x	x	x	x	x	Skruv B10x25 rostfri	Screw B10x25 rustless

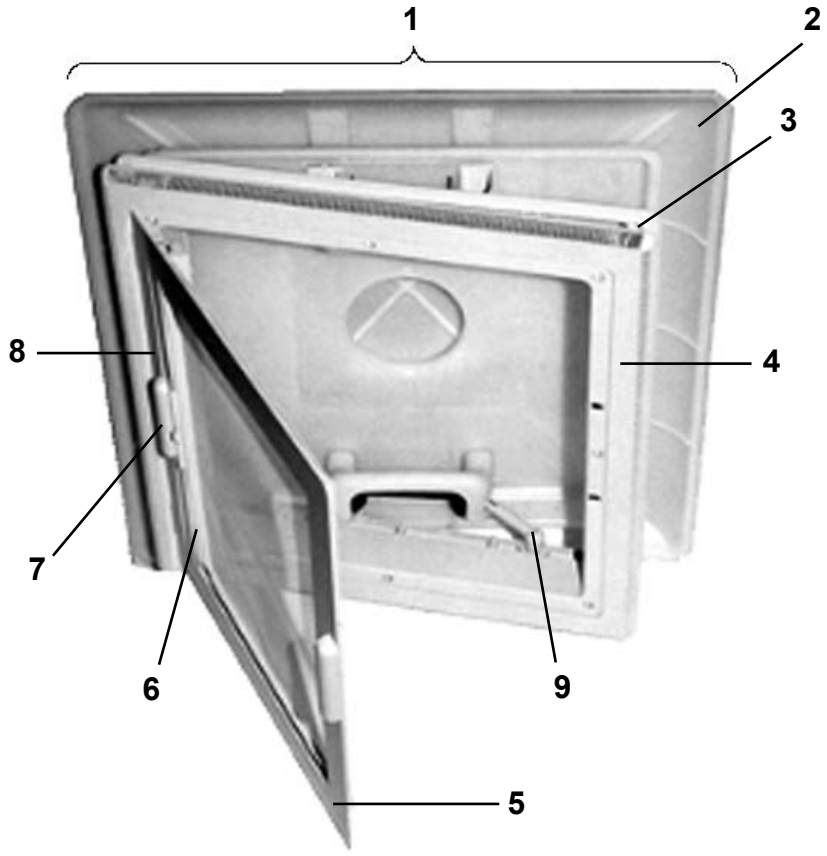
1
2
3
8
4
7
6
9
5

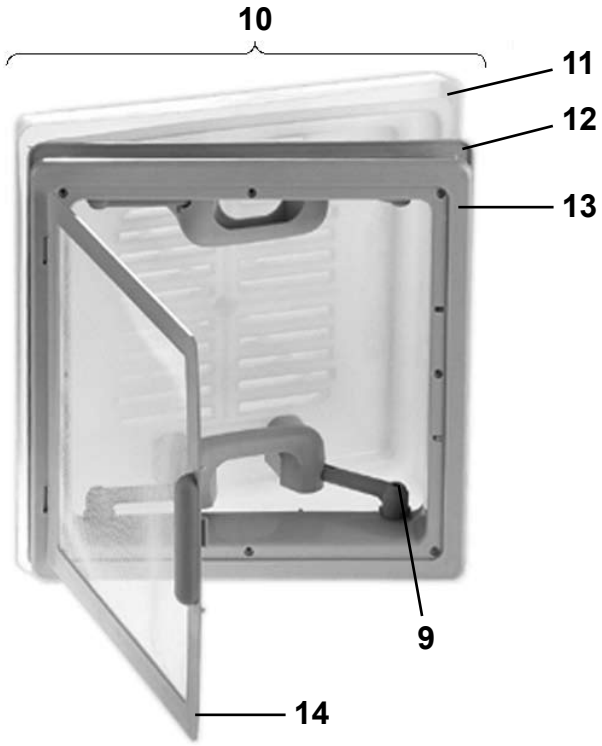
10
11
12
13
9
14

Pos Fig	Det. nr Part. No	Ingår/Fitted 520 alla mod.	560 alla mod.	590 E alla mod.	590 GSE	620 alla mod.	Benämning	Description
1	207212	x	x	x	x	x	Taklucka 400x400 kpl. rumsdel	Roof hatch 400x400 cpl.
2	207277	x	x	x	x	x	Huv inkl. handtag	Hood incl. handles
3	207279	x	x	x	x	x	Ram yttre	Frame outer
4	207278	x	x	x	x	x	Ram inre	Frame inner
5	207283	x	x	x	x	x	Myggnät	Mosquito net
6	207281	x	x	x	x	x	Rullgardin	Blind
7	207280	x	x	x	x	x	Draghandtag rullgardin, 2 delar	Handle blind, 2 parts
8	207282	x	x	x	x	x	Täcklist rullgardin	List cover blind
9	207276	x	x	x	x	x	Skruv handtag	Screw handle
10	207211	x	x	x	x	x	Taklucka 280x280 kpl. tvättrum	Roof hatch 280x280 cpl. washing room
11	207272	x	x	x	x	x	Huv inkl. handtag	Hood incl. handles
12	207273	x	x	x	x	x	Ram yttre	Frame outer
13	207274	x	x	x	x	x	Ram inre	Frame inner
14	207275	x	x	x	x	x	Myggnät	Mosquito net

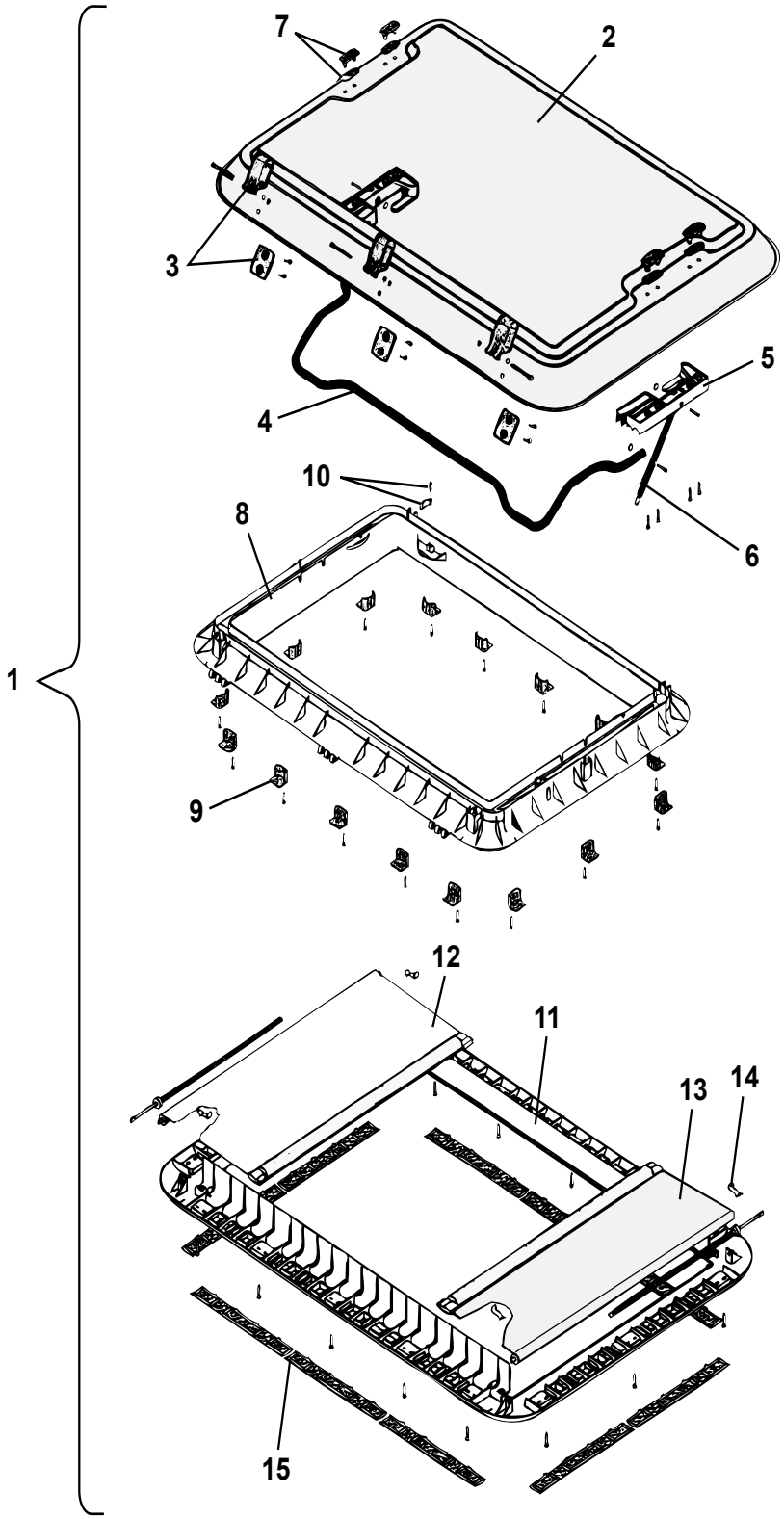
1
2
3
4
5
6
7
8
9
10
11
12
13
14
15

Pos Fig	Det. nr Part. No	Ingår/Fitted 560 GS 2,5	590 E 2,5	620 GSB 2,5			Benämning	Description
1	207265	T	T	T			Taklucka 960x655 kpl.	Roof hatch 960x655 cpl.
2	207463	T	T	T			Huv taklucka	Hood roof hattch
3	207464	T	T	T			Gångjärn kpl.	Hinge cpl.
4	207465	T	T	T			Bygel kpl.	Clamp cpl.
5	207466	T	T	T			Hållare V-H kpl. u. dämpare	Holder L-R cpl. without damper
6	207467	T	T	T			Dämpare kpl.	Damper cpl.
7	207468	T	T	T			Täckhatt	Cover
8	207469	T	T	T			Ram yttre	Frame outer
9	207470	T	T	T			Monteringsbeslag m. skruv	Mounting bracket with screw
10	207471	T	T	T			Låshake	Lock fittings
11	207472	T	T	T			Ram inre m. fästskruvar	Frame inner with screws
12	207473	T	T	T			Myggnät rullgardin kpl.	Mosquito net roller blind cpl.
13	207474	T	T	T			Rullgardin kpl.	Roller blind cpl.
14	207475	T	T	T			Fjäderklämma	Spring clip
15	207476	T	T	T			Galler ventilation	Ventilator grill

T= Tillbehör

T= Accessory

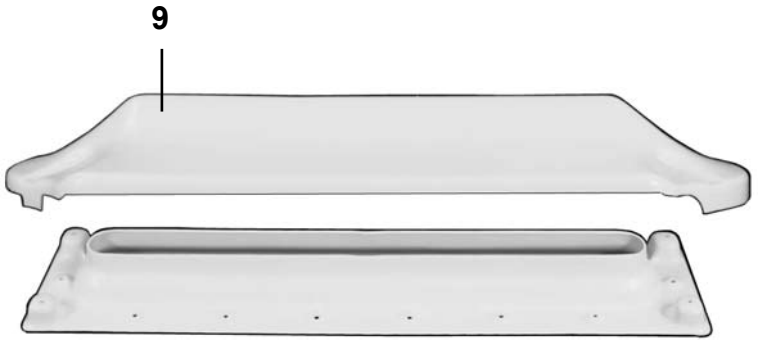
9

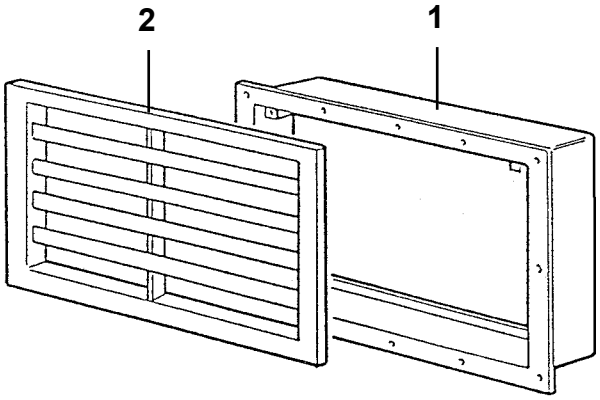
2
1

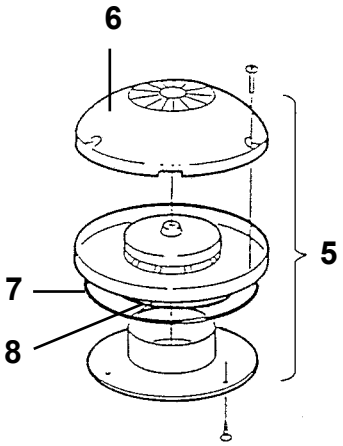
6
5
7
8

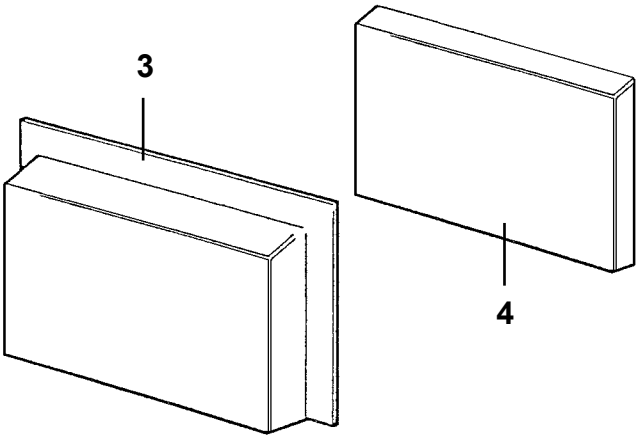
3
4

Pos Fig	Det. nr Part. No	Ingår/Fitted 520 alla mod.	560 alla mod.	590 E alla mod.	590 GSE	620 alla mod.	Benämning	Description
1	204334	x	x	x	x	x	Sarg ventilation kyl 400x220	Rim ventilation 400x220
--	800631	x	x	x	x	x	Skruv d:o B6x25	Screw d:o B6x25
2	206795	x	x	x	x	x	Galler ventilation kyl 400x220	Ventilator grill 400x220
--	801037	x	x	x	x	x	Skruv M4x10	Screw M4x10
3	206796	x	x	x	x	x	Lucka vinter kylsk. vent. oisolerad	Cover ventilation without insulation
4	206729	x	x	x	x	x	Isolering vinterlucka	Insulation cover
5	205808	x	x	x	x	x	Ventilator kpl.	Ventilator cpl.
6	400492	x	x	x	x	x	Ventilatorkåpa	Cap ventilator
7	200156	x	x	x	x	x	Tätning ventilator	Sealing ventilator
8	801009	x	x	x	x	x	Tätning O-ring	Sealing O-ring
9	207209					x	Ventil tak för kyl	Ventilator roof for refrigerator

Pos Fig	Det. nr Part. No	Ingår/Fitted 520 alla mod.	560 alla mod.	590 E alla mod.	590 GSE	620 alla mod.	Benämning	Description
	801150	x	x	x	x	x	Låskolv nr. 0 *	Bolt No. 0 *
	801151	x	x	x	x	x	Låskolv nr. 1 *	Bolt No. 1 *
	801152	x	x	x	x	x	Låskolv nr. 2 *	Bolt No. 2 *
	801153	x	x	x	x	x	Låskolv nr. 3 *	Bolt No. 3 *
	801154	x	x	x	x	x	Låskolv nr. 4 *	Bolt No. 4 *
	801155	x	x	x	x	x	Låskolv nr. 5 *	Bolt No. 5 *
	801156	x	x	x	x	x	Låskolv nr. 6 *	Bolt No. 6 *
	801157	x	x	x	x	x	Låskolv nr. 7 *	Bolt No. 7 *
	801158	x	x	x	x	x	Låskolv nr. 8 *	Bolt No. 8 *
	801159	x	x	x	x	x	Låskolv nr. 9 *	Bolt No. 9 *
	801160	x	x	x	x	x	Låskolv nr. 10 *	Bolt No. 10 *
	801161	x	x	x	x	x	Låskolv nr. 11 *	Bolt No. 11 *
	801162	x	x	x	x	x	Låskolv nr. 12 *	Bolt No. 12 *
	801163	x	x	x	x	x	Låskolv nr. 13 *	Bolt No. 13 *
	801164	x	x	x	x	x	Låskolv nr. 14 *	Bolt No. 14 *
	801165	x	x	x	x	x	Låskolv nr. 15 *	Bolt No. 15 *
	801166	x	x	x	x	x	Låskolv nr. 16 *	Bolt No. 16 *
	801167	x	x	x	x	x	Låskolv nr. 17 *	Bolt No. 17 *
	801168	x	x	x	x	x	Låskolv nr. 18 *	Bolt No. 18 *
	801169	x	x	x	x	x	Låskolv nr. 19 *	Bolt No. 19 *
	801250	x	x	x	x	x	Nyckel nr. 0 *	Key No. 0 *
	801251	x	x	x	x	x	Nyckel nr. 1 *	Key No. 1 *
	801252	x	x	x	x	x	Nyckel nr. 2 *	Key No. 2 *
	801253	x	x	x	x	x	Nyckel nr. 3 *	Key No. 3 *
	801254	x	x	x	x	x	Nyckel nr. 4 *	Key No. 4 *
	801255	x	x	x	x	x	Nyckel nr. 5 *	Key No. 5 *
	801256	x	x	x	x	x	Nyckel nr. 6 *	Key No. 6 *
	801257	x	x	x	x	x	Nyckel nr. 7 *	Key No. 7 *
	801258	x	x	x	x	x	Nyckel nr. 8 *	Key No. 8 *
	801259	x	x	x	x	x	Nyckel nr. 9 *	Key No. 9 *
	801260	x	x	x	x	x	Nyckel nr. 10 *	Key No. 10 *
	801261	x	x	x	x	x	Nyckel nr. 11 *	Key No. 11 *
	801262	x	x	x	x	x	Nyckel nr. 12 *	Key No. 12 *
	801263	x	x	x	x	x	Nyckel nr. 13 *	Key No. 13 *
	801264	x	x	x	x	x	Nyckel nr. 14 *	Key No. 14 *
	801265	x	x	x	x	x	Nyckel nr. 15 *	Key No. 15 *
	801266	x	x	x	x	x	Nyckel nr. 16 *	Key No. 16 *
	801267	x	x	x	x	x	Nyckel nr. 17 *	Key No. 17 *
	801268	x	x	x	x	x	Nyckel nr. 18 *	Key No. 18 *
	801269	x	x	x	x	x	Nyckel nr. 19 *	Key No. 19 *
							*= Ange nummer vid order	*= State No. when ordering

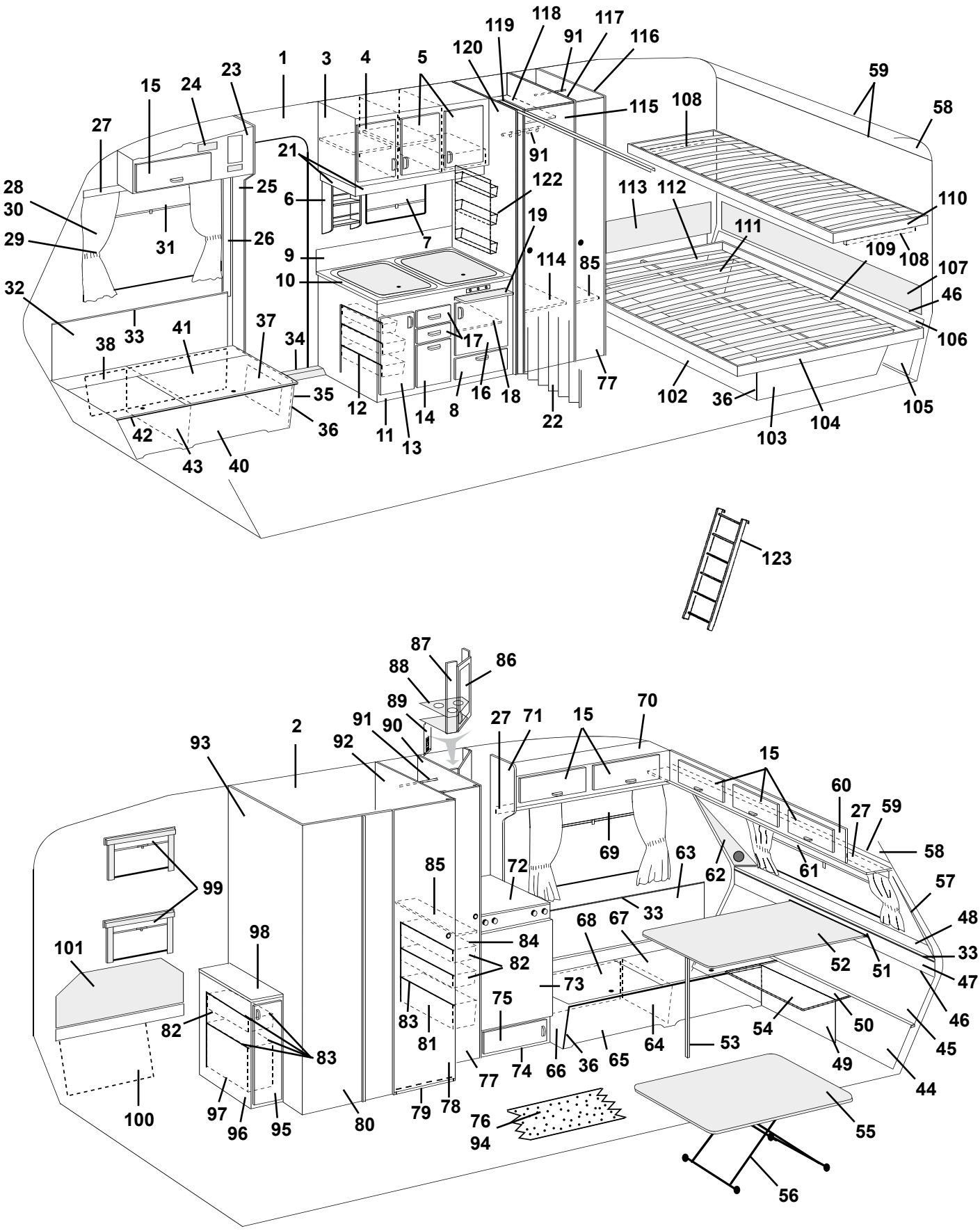

1
2
3
4
5
6
7
8
9
10
11
12
13
14
15
16
17
18
19
21
22
23
24
25
26
27
28
29
30
31
32
33
34
35
36
37
38
40
41
42
43
46
47
48
50
51
52
53
54
55
56
57
58
59
60
61
62
63
64
65
66
67
68
69
70
71
72
73
74
75
76
77
78
79
80
81
82
83
84
85
86
87
88
89
90
91
92
93
94
95
96
97
98
99
100
101
102
103
104
105
106
107
108
109
110
111
112
113
114
115
116
117
118
119
120
122
123

Pos Fig	Det. nr Part. No	Ingår Fitted	Benämning	Description
1	312219	M	Tapet, vägg/tak	Wall paper
--	312220	x	Tejp tapet, vägg 25m/rulle	Tape, wall paper 25m/roll
2	312627	M	Tapet, vägg tvättrum	Wall paper, washroom
3	313056	x	Skåp kök utan dörrar/beslag	Cupboard kitchen without doors/holders
4	311910	x	Dörr V u. handtag/gångjärn	Door L without handle/hinge
--	311917	x	Gångjärn d:o	Hinge d:o
--	312588	x	Platta gångjärn	Plate hinge
5	311954	x	Dörr H u. handtag/gångjärn	Door R without handle/hinge
--	311917	x	Gångjärn d:o	Hinge d:o
--	312588	x	Platta gångjärn	Plate hinge
6	313852	x	Kryddhylla	Spice rack
7	312771	x	Rullgardin L=525	Blind L=525
--	312768	T	Rullgardin/myggnät kassett L=475	Blind/mosquito net cassette L=475
--	207309	T	Dragläpp rullgardin/myggnät kassett	Drawstring blind/mosquito net cassette
8	311896	x	Lucka u. handtag/gångjärn.	Door without handle/hinge
--	312589	x	Gångjärn d:o	Hinge d:o
9	313997	x	Flamskydd	Flame guard
10	313795	x	Skiva diskbänk	Board
11	313839	x	Diskbänk trädel u. dörrar/beslag	Kitchen sink without plate and doors/holders
--	312173	x	Plåt skydd under spis	Plate cover under fireplace
12	312106	x	Bänkutdragssats kpl.	Extensible basket
13	312089	x	Dörr V u. handtag/gångjärn	Door L without handle/hinge
--	311917	x	Gångjärn d:o	Hinge d:o
--	312588	x	Platta gångjärn	Plate hinge
14	312093	x	Lucka u. handtag	Door without handle
15	311896	x	Lucka u. handtag/gångjärn.	Door without handle/hinge
--	860406	x	Gångjärn d:o	Hinge d:o
16	312088	x	Dörr H u. handtag/gångjärn	Door R without handle/hinge
--	311917	x	Gångjärn d:o	Hinge d:o
--	312588	x	Platta gångjärn	Plate hinge
17	312097	x	Låda kpl. med handtag	Drawer cpl. with handle
--	312103	x	Lådförstycke u. handtag	Drawer front without handle
18	312096	x	Hylla övre	Rack upper
19	312064	x	Skärbräda	Cutting board
21	314053	x	List folierad L=2440	Strip L=2440
22	311950	x	Vikdörr inkl. takskena	Folding door incl. roofstrip
23	313059	x	Skåp övre H.F. utan lucka/beslag	Cupboard upper R.F. without door/holders
24	312404	x	Täckfront radiourtag	Cover radio recess
25	313608	x	Stolpe förstärkning	Support bar
26	503743	x	List täck el-kabel B=60 L=2500	Cover strip B=60 L=2500
--	800918	x	Nit d:o nylon vit	Rivet d:o nylon white
27	312212	x	List folierad L=2000	Strip L=2000
28	313950	x	Gardinsats kpl. m. kappa 8695-6 gul	Curtain kit cpl. 8695-6 yellow
--	313957	x	Gardinsats kpl. m. kappa 8695-22 roströd	Curtain kit cpl. 8695-22 rust-red
--	313964	x	Gardinsats kpl. m. kappa 8695-50 grön	Curtain kit cpl. 8695-50 green
			M= Metervara	M= On the metre
			T= Tillbehör	T= Accessory

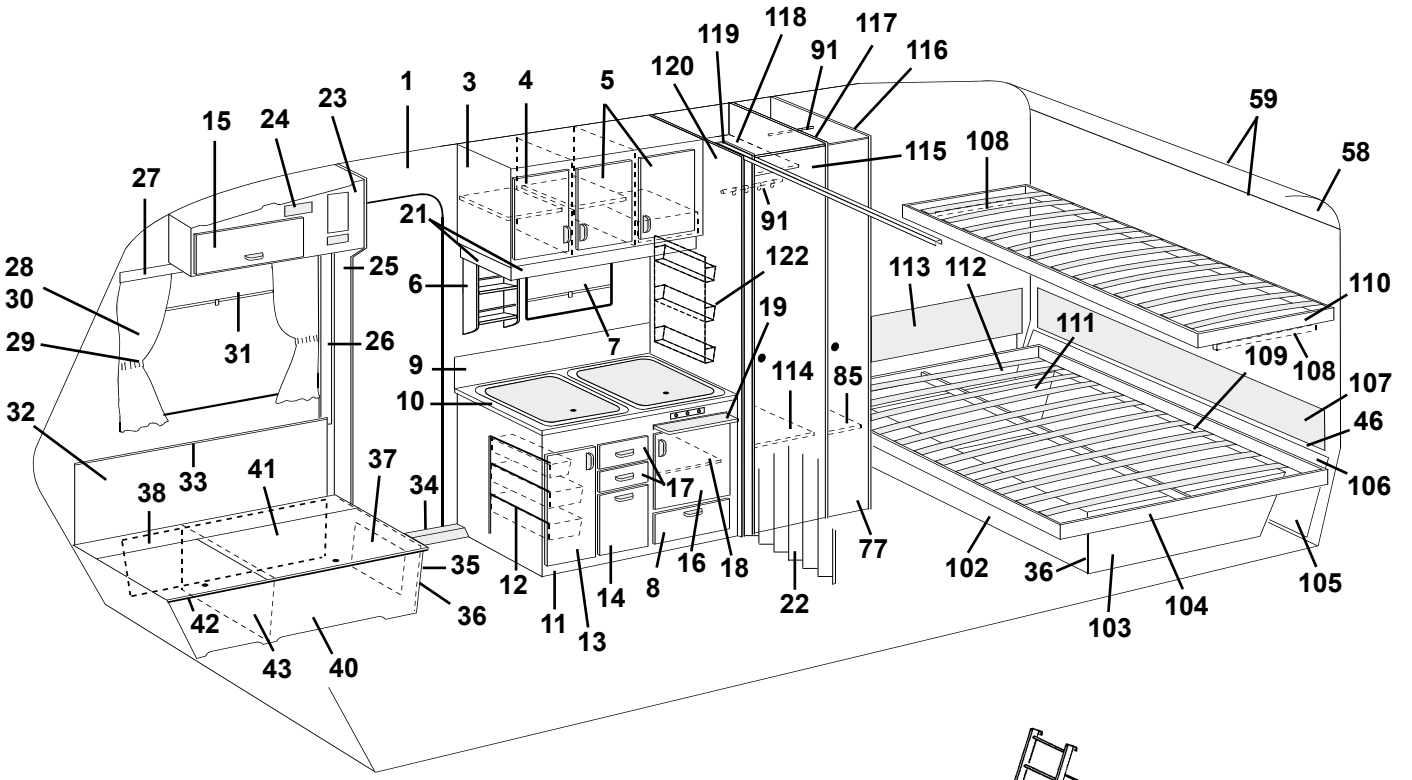
1
3
4
5
6
7
9
10
11
12
13
14
15
16
17
18
19
21
22
23
24
25
26
27
28
29
30
31
32
33
34
35
36
37
38
40
41
42
43
77
85
91
102
103
104
105
106
107
108
109
110
111
112
113
114
115
116
117
118
119
120
122

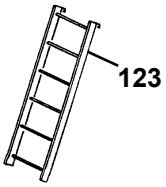
123

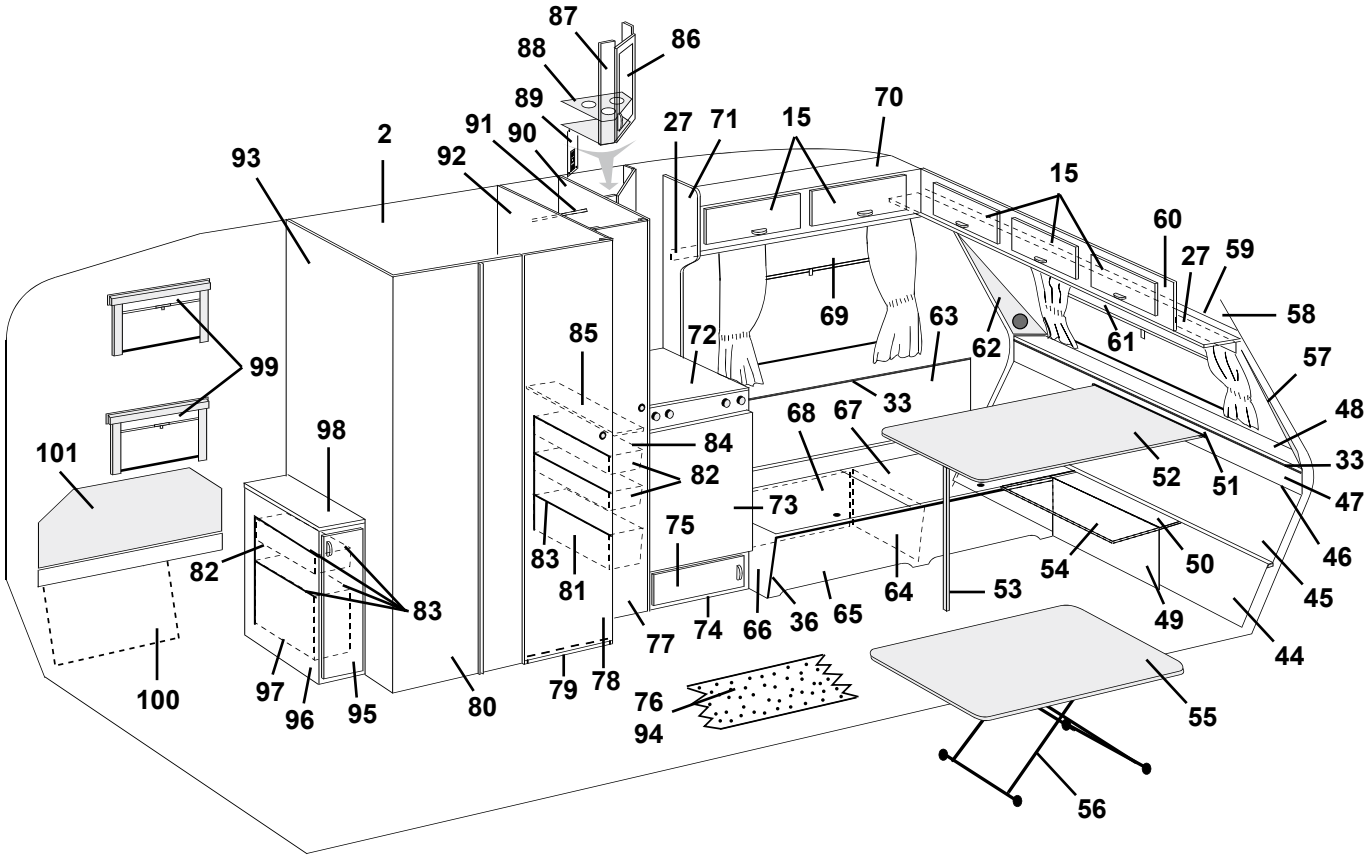
2
15
27
33
36
44
45
46
47
48
49
50
51
52
53
54
55
56
57
58
59
60
61
62
63
64
65
66
67
68
69
70
71
72
73
74
75
76
77
78
79
80
81
82
83
84
85
86
87
88
89
90
91
92
93
94
95
96
97
98
99
100
101

Pos Fig	Det. nr Part. No	Ingår Fitted	Benämning	Description
--	313927	x	Gardinlängd H=750 (u. omtag) 8695-6 gul	Curtain H=750 (ex. band) 8695-6 yellow
--	313928	x	Gardinlängd H=750 (u. omtag) 8695-22 roströd	Curtain H=750 (ex. band) 8695-22 rust-red
--	313929	x	Gardinlängd H=750 (u. omtag) 8695-50 grön	Curtain H=750 (ex. band) 8695-50 green
--	313930	x	Gardinlängd H=670 (u. omtag) 8695-6 gul	Curtain H=670 (ex. band) 8695-6 yellow
--	313931	x	Gardinlängd H=670 (u. omtag) 8695-22 roströd	Curtain H=670 (ex. band) 8695-22 rust-red
--	313932	x	Gardinlängd H=670 (u. omtag) 8695-50 grön	Curtain H=670 (ex. band) 8695-50 green
--	313933	x	Gardinkappa L=1910 8695-6 gul	Valance L=1910 8695-6 yellow
--	313934	x	Gardinkappa L=1910 8695-22 roströd	Valance L=1910 8695-22 rust-red
--	313935	x	Gardinkappa L=1910 8695-50 grön	Valance L=1910 8695-50 green
--	313936	x	Gardinkappa L=1100 8695-6 gul	Valance L=1100 8695-6 yellow
--	313937	x	Gardinkappa L=1100 8695-22 roströd	Valance L=1100 8695-22 rust-red
--	313938	x	Gardinkappa L=1100 8695-50 grön	Valance L=1100 8695-50 green
--	300884	M	Gardinspiral	Curtain hanger
29	313939	x	Omtagsband färg 8695-6 gul	Band for curtain 8695-6 yellow
--	313940	x	Omtagsband färg 8695-22 roströd	Band for curtain 8695-22 rust-red
--	313941	x	Omtagsband färg 8695-50 grön	Band for curtain 8695-50 green
30	313945	T	Gardinlängd tyll 600x670	Curtain tulle 600x670
--	313947	T	Gardinlängd tyll 1450x730	Curtain tulle 1450x730
31	312770	x	Rullgardin L=950	Blind L=950
--	307216	x	Styrskena, rullgardin	Guide rail, blind
32	311996	x	Värmespalt H.F.	Air gap R.F.
33	860423	M	List kant ljusbrun	Strip, light brown
34	312957	x	Tröskel aluminium L=850	Threshold aluminum L=850
35	312759	x	Gavel bäddlåda H.F. u. lucka	Gable bed box R.F. without door
36	860590	x	List hörn plast L=2500	Corner strip L=2500
37	312758	x	Lucka u. handtag/gångjärn	Door without handle/hinge
--	312589	x	Gångjärn d:o	Hinge d:o
38	312836	x	Värmespalt förlängning	Air gap
40	312147	x	Front bäddlåda H.F.	Front bed box R.F.
41	312154	x	Lock bäddlåda H.F.	Cover bed box R.F.
42	860562	x	List bädd plast L=2500	List bed plastic L=2500
43	312825	x	Stöd bäddlåda H.F.	Support bed box R.F.
44	312176	x	Värmespalt förlängning	Air gap
45	312021	x	Värmespalt nedre	Air gap under
46	308928	x	List plast L=2020	List plastic L=2020
47	312018	x	Värmespalt övre	Air gap upper
48	311961	x	Hylla front	Shelf front
49	312149	x	Front bäddlåda gavel	Front bed box gable
50	312155	x	Skiva gavel	Board gable
51	300108	x	List bord väggdel	List wall
52	313875	x	Bordsskiva 1200x840	Table top 1200x840
--	300420	x	List bord bordsdel	List board
53	320711	x	Bordsben fällbart H=730	Table leg H=730
54	312323	T	Skiva rundsittgrupp	Board seat
55	313880	T	Bordsskiva 940x740	Table top 940x740
			M= Metervara	M= On the metre
			T= Tillbehör	T= Accessory

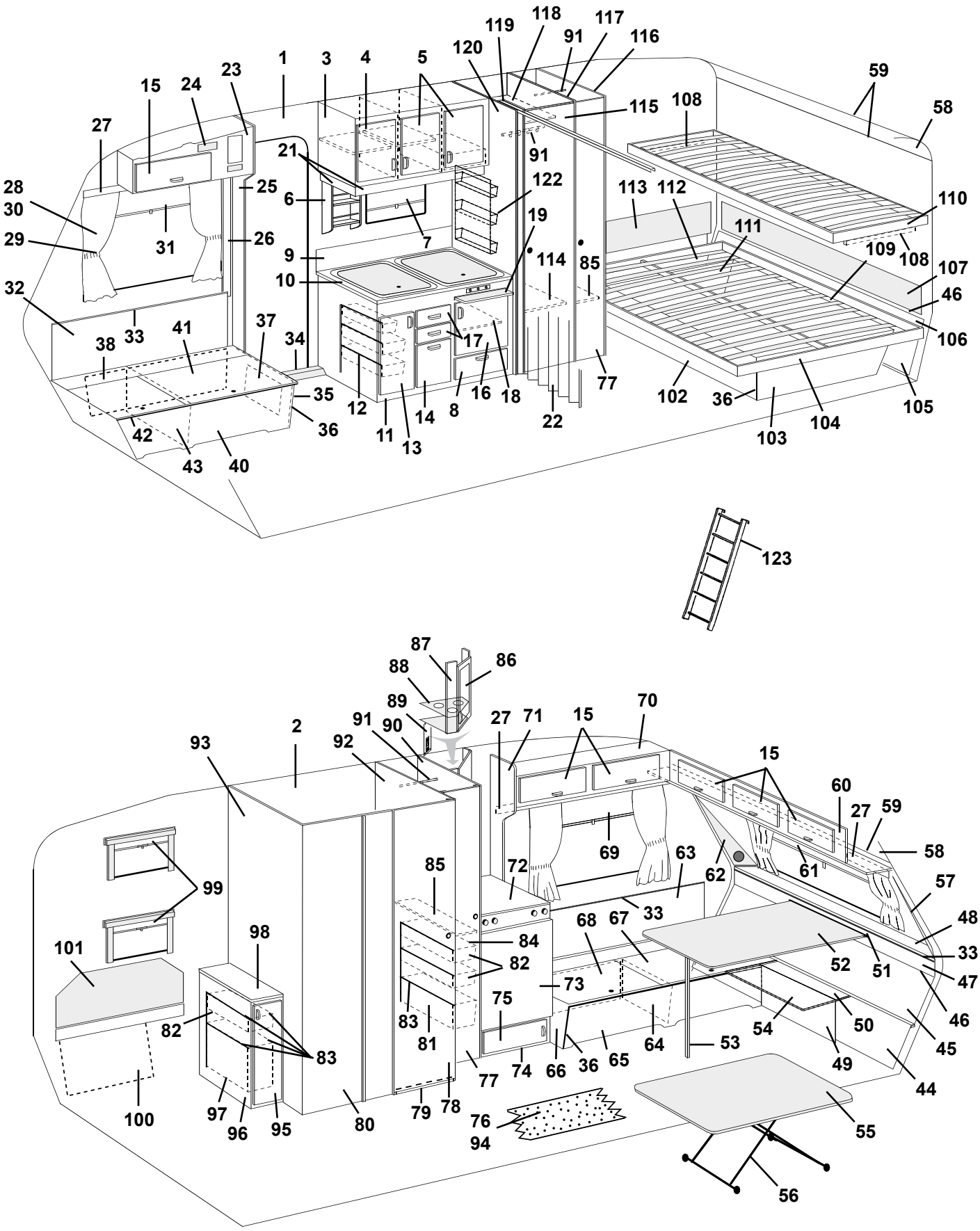
1
2
3
4
5
6
7
8
9
10
11
12
13
14
15
16
17
18
19
21
22
23
24
25
26
27
28
29
30
31
32
33
34
35
36
37
38
40
41
42
43
46
47
48
50
51
52
53
54
55
56
57
58
59
60
61
62
63
64
65
66
67
68
69
70
71
72
73
74
75
76
77
78
79
80
81
82
83
84
85
86
87
88
89
90
91
92
93
94
95
96
97
98
99
100
101
102
103
104
105
106
107
108
109
110
111
112
113
114
115
116
117
118
119
120
122
123

Pos Fig	Det. nr Part. No	Ingår Fitted	Benämning	Description
56	313185	T	Bordsstativ	Table stand
57	313760	x	Front högtalare H	Front loudspeaker R
58	309974	x	Skiva plast	Plastic board
59	309973	x	List radie L=2129	List L=2129
60	313669	x	Skåp gavel utan luckor/beslag	Cupboard without doors/holders
61	312769	x	Rullgardin L=1650	Blind L=1650
--	307216	x	Styrskena, rullgardin	Guide rail, blind
62	313761	x	Front högtalare V	Front loudspeaker L
63	312001	x	Värmespalt V.F.	Air gap L.F.
64	312826	x	Stöd bäddlåda V.F.	Support bed box L.F.
65	312146	x	Front bäddlåda V.F.	Front bed box L.F.
66	312144	x	Gavel bäddlåda V.F.	Gable bed box L.F.
67	312153	x	Lock bäddlåda V.F.	Cover bed box L.F.
68	312176	x	Värmespalt förlängning	Air gap
69	312770	x	Rullgardin L=950	Blind L=950
--	307216	x	Styrskena, rullgardin	Guide rail, blind
--	204583	T	Rullgardin/myggnät kassett L=900	Blind/mosquito net cassette L=900
--	207309	T	Dragläpp rullgardin/myggnät kassett	Drawstring blind/mosquito net cassette
70	313092	x	Skåp övre V.F. utan luckor/beslag	Cupboard upper L.F. without doors/holders
71	313793	x	Gavel mot överskåp	Gable cupboard
72	313874	x	Skiva kylskåpsbänk	Board
73	312525	x	Skiva kyl	Board refrigerator
74	313105	x	Kylskåpsbänk utan skiva/lucka/beslag	Cupboard without board/door/holders
75	311929	x	Lucka utan handtag/gångjärn	Door without handle/hinge
--	311917	x	Gångjärn d:o	Hinge d:o
--	312588	x	Platta gångjärn	Plate hinge
76	312226	M	Matta golv	Carpet floor
77	312217	x	Dörr utan lås/gångjärn	Door without lock/hinge
--	311917	x	Gångjärn d:o	Hinge d:o
--	312588	x	Platta gångjärn	Plate hinge
--	314523	x	Rätningslist d:o L=1760	List d:o L=1760
78	312218	x	Dörr utan lås/gångjärn	Door without lock/hinge
--	311917	x	Gångjärn d:o	Hinge d:o
--	312588	x	Platta gångjärn	Plate hinge
--	312326	x	Rätningslist d:o L=1790	List d:o L=1790
79	312135	x	Tröskel tvättrum	Treshold washroom
--	860541	M	Kantlist d:o	List d:o
80	313679	x	Vägg tvättrum yttre	Wall washroom outer
81	309010	x	Trådback 227x527x185	Tray 227x527x185
82	309009	x	Trådback 227x527x85	Tray 227x527x85
83	312158	x	Glidlist trådback V	Sliding strip tray L
84	312159	x	Glidlist trådback H	Sliding strip tray R
85	312137	x	Hylla backskåp	Rack cupboard
86	313104	x	Dörr H utan handtag/gångjärn	Door R without handle/hinge
--	312324	x	Gångjärn d:o	Hinge d:o
--	312325	x	Platta gångjärn	Plate hinge
87	313103	x	Skåp bar utan dörr/beslag	Coctail cabinet without door/holders
88	312119	x	Hållare flaskor d:o	Bottle holder d:o
--	400644	x	Hylsa för hållare flaskor	Cage for bottle holder
89	313763	x	Front el-uttag	Front outlet
			M= Metervara	M= On the metre
			T= Tillbehör	T= Accessory

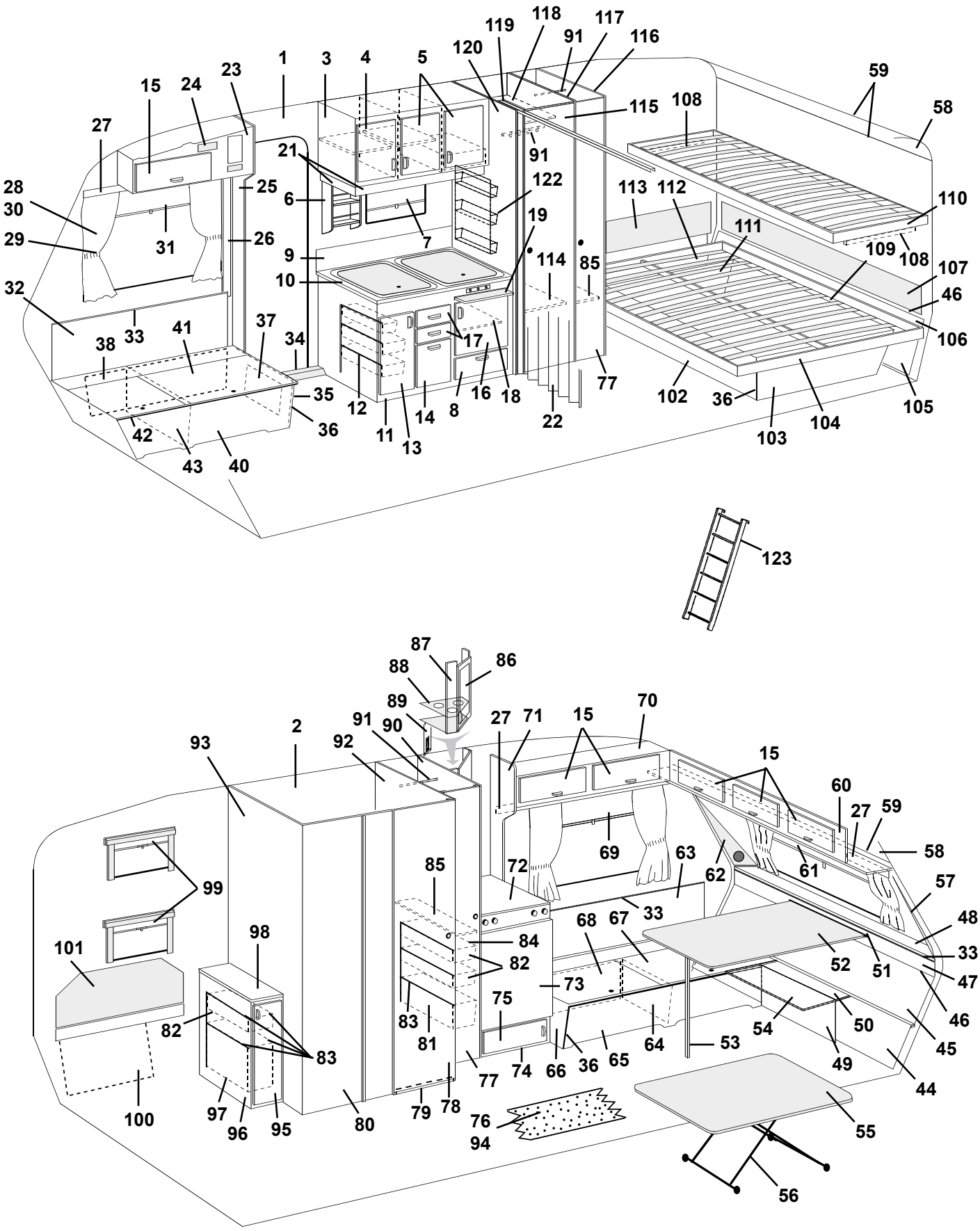
1
3
4
5
6
7
8
9
10
11
12
13
14
15
16
17
18
19
21
22
23
24
25
26
27
28
29
30
31
32
33
34
35
36
37
38
40
41
42
43
46
50
51
52
53
54
55
56
57
58
59
60
61
62
63
64
65
66
67
68
69
70
71
72
73
74
75
76
77
78
79
80
81
82
83
84
85
86
87
88
89
90
91
92
93
94
95
96
97
98
99
100
101
102
103
104
105
106
107
108
109
110
111
112
113
114
115
116
117
118
119
120
122
123

Pos Fig	Det. nr Part. No	Ingår Fitted	Benämning	Description
90	313683	x	Vägg backskåp H utan beslag	Wall cupboard R without holders
91	312053	x	Galgstång L=780	Clothes hanger L=780
92	313681	x	Vägg tvättrum H utan beslag	Wall washroom R without holders
93	313677	x	Vägg tvättrum V utan beslag	Wall washroom L without holders
94	312717	T	Matta heltäckning (ange färg)	Carpet (specify colour)
95	313113	x	Dörr H u. handtag/gångjärn	Door R without handle/hinge
--	311917	x	Gångjärn d:o	Hinge d:o
--	312588	x	Platta gångjärn	Plate hinge
96	313112	x	Backskåp utan skiva/dörr/beslag	Cupboard without board/door/holders
97	312157	x	Trådback 227x527x360	Tray 227x527x360
98	313879	x	Skiva backskåp	Board cupboard
99	312768	x	Rullgardin/myggnät kassett L=475	Blind/mosquito net cassette L=475
--	207309	T	Dragläpp rullgardin/myggnät kassett	Drawstring blind/mosquito net cassette
100	312835	x	Värmespalt förlängning	Air gap
101	312245	x	Värmespalt V.B. u. överdrag	Air gap L. rear without covering
---	313118	x	Överdrag d:o (ange färg, se tygprover)	Covering d:o (specify colour,see textiles)
102	312839	x	Front säng	Front bed
103	312279	x	Gavel säng V	Gable bed L
104	312849	x	Sängram nedre utan ribbor	Bed bottom under without laths
---	312237	x	Ribba d:o L=1040	Lath d:o L=1040
---	312046	x	Band till ribbotten	Band for laths bottom
105	312316	x	Värmespalt förlängning	Air gap
106	312007	x	Värmespalt nedre	Air gap under
107	312011	x	Värmespalt övre u. överdrag	Air gap upper without covering
---	313115	x	Överdrag d:o (ange färg, se tygprover)	Covering d:o (specify colour,see textiles)
108	312313	x	Bärregel	Bearing rail
109	312861	x	List furu 17,5x55x1200	Wood lath pine 17,5x55x1200
110	312186	x	Sängram övre utan ribbor	Bed bottom upper without laths
---	311985	x	Ribba d:o L=720	Lath d:o L=720
---	312046	x	Band till ribbotten	Band for laths bottom
111	312842	x	Gavel säng H	Gable bed R
112	312856	x	Värmespalt förlängning	Air gap
113	312242	x	Värmespalt H.B. u. överdrag	Air gap R. rear without covering
---	313117	x	Överdrag d:o (ange färg, se tygprover)	Covering d:o (specify colour,see textiles)
114	312122	x	Hylla garderob nedre	Rack wardrobe under
115	312216	x	Dörr utan lås/gångjärn	Door without lock/hinge
---	311917	x	Gångjärn d:o	Hinge d:o
---	312588	x	Platta gångjärn	Plate hinge
---	312326	x	Rätningslist d:o L=1790	List d:o L=1790
116	313699	x	Vägg garderob H utan beslag	Wall wardrobe R without holders
117	313687	x	Vägg garderob H utan beslag	Wall wardrobe R without holders
---	314053	x	List folierad d:o L=2440	Strip d:o L=2440
118	312123	x	Hylla garderob övre	Rack wardrobe upper
119	313691	x	Nisch vikdörr	Niche folding door
120	313689	x	Vägg garderob V utan beslag	Wall wardrobe L without holders
122	312162	x	Korg	Basket
123	312613	T	Stege kpl. med krokar	Ladder cpl. with hooks
---	860426	T	Krok till stege	Hook for ladder
			M= Metervara	M= On the metre
			T= Tillbehör	T= Accessory

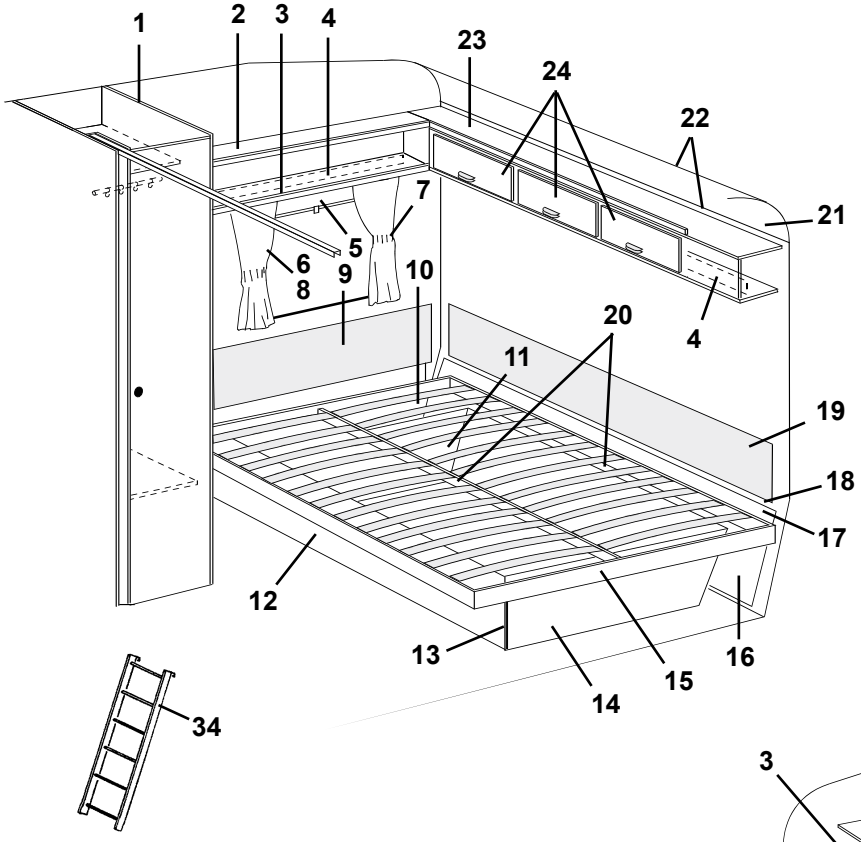
1
2
3
4
23
24
22
21
7
5
6
8
9
10
20
11
19
18
17
12
13
14
15
16
4

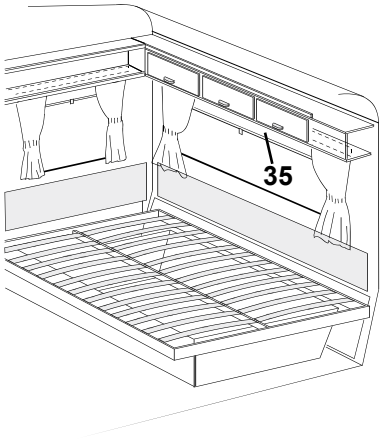
35

34

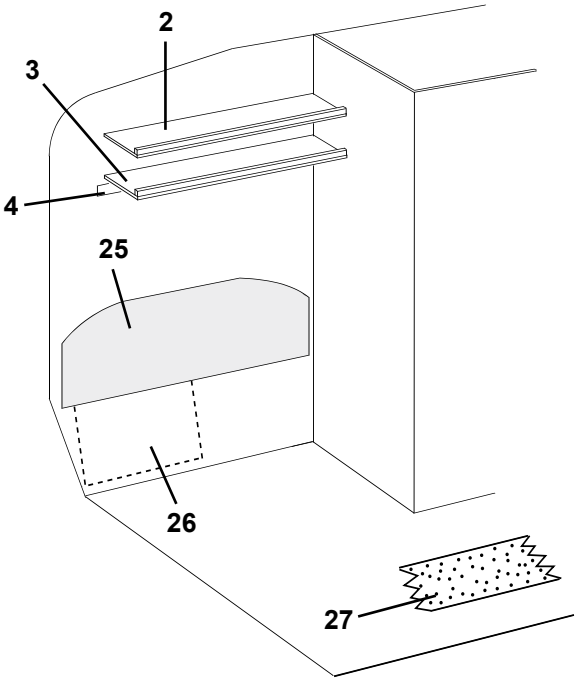
2
3
4
25
26
27

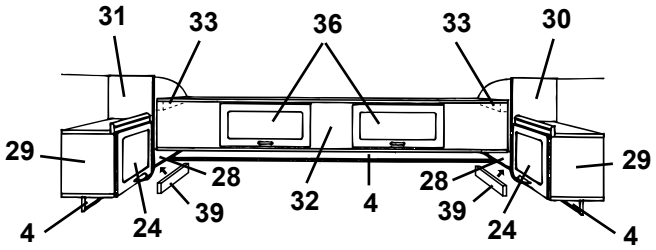
31
33
36
33
30
29
28
32
4
28
29
39
24
4
39
24
4

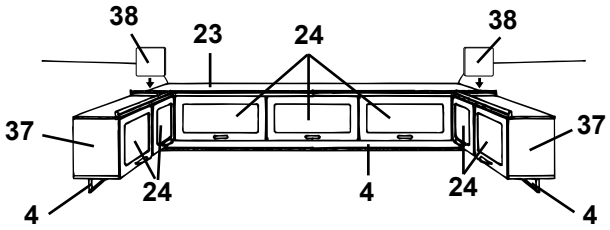
38
23
24
38
37
24
4
24
37
4
4

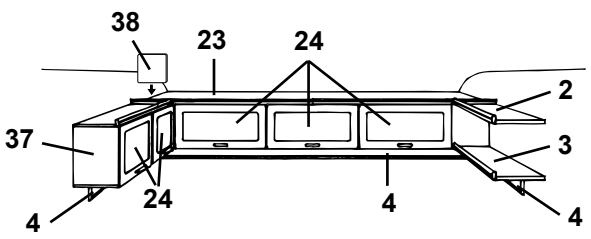
38
23
24
2
37
3
24
4
4
4

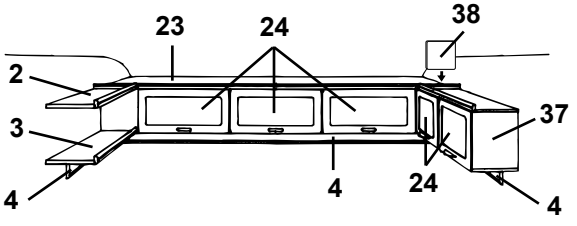
23
24
38
2
3
37
4
4
24
4

Pos Fig	Det. nr Part. No	Ingår Fitted	Benämning	Description
1	313685	x	Vägg garderob H utan beslag	Wall wardrobe R without holders
2	312467	x	Hylla övre V-H bak	Rack upper L-R rear
3	312451	x	Hylla nedre V-H bak	Rack under L-R rear
4	312212	x	List folierad L=2000	Strip L=2000
5	312770	x	Rullgardin L=950	Blind L=950
--	307216	x	Styrskena, rullgardin	Guide rail, blind
--	204583	T	Rullgardin/myggnät kassett L=900	Blind/mosquito net cassette L=900
--	207309	T	Dragläpp rullgardin/myggnät kassett	Drawstring blind/mosquito net cassette
6	313951	x	Gardinsats kpl. m. kappa 8695-6 gul u. gav. fönst.	Curtain kit cpl. 8695-6 yellow
--	313952	T	Gardinsats kpl. m. kappa 8695-6 gul m. gav. fönst.	Curtain kit cpl. 8695-6 yellow (gable window)
--	313958	x	Gardinsats kpl. m. kappa 8695-22 rostr. u. gav. fönst.	Curtain kit cpl. 8695-22 rust-red
--	313959	T	Gardinsats kpl. m. kappa 8695-22 rostr. m. gav. fönst.	Curtain kit cpl. 8695-22 rust-red (gable window)
--	313965	x	Gardinsats kpl. m. kappa 8695-50 grön u. gav. fönst.	Curtain kit cpl. 8695-50 green
--	313966	T	Gardinsats kpl. m. kappa 8695-50 grön m. gav. fönst.	Curtain kit cpl. 8695-50 green (gable window)
--	313976	x	Gardinsats kpl. m. kappa 8753-622 gr. u. gav. fönst.	Curtain kit cpl. 8753-622 green
--	313977	T	Gardinsats kpl. m. kappa 8753-622 gr. m. gav. fönst.	Curtain kit cpl. 8753-622 green (gable window)
--	313927	x	Gardinlängd H=750 (u. omtag) 8695-6 gul	Curtain H=750 (ex. band) 8695-6 yellow
--	313928	x	Gardinlängd H=750 (u. omtag) 8695-22 roströd	Curtain H=750 (ex. band) 8695-22 rust-red
--	313929	x	Gardinlängd H=750 (u. omtag) 8695-50 grön	Curtain H=750 (ex. band) 8695-50 green
--	313971	x	Gardinlängd H=750 (u. omtag) 8753-622 grön	Curtain H=750 (ex. band) 8753-622 green
--	313930	x	Gardinlängd H=670 (u. omtag) 8695-6 gul	Curtain H=670 (ex. band) 8695-6 yellow
--	313931	x	Gardinlängd H=670 (u. omtag) 8695-22 roströd	Curtain H=670 (ex. band) 8695-22 rust-red
--	313932	x	Gardinlängd H=670 (u. omtag) 8695-50 grön	Curtain H=670 (ex. band) 8695-50 green
--	313970	x	Gardinlängd H=670 (u. omtag) 8753-622 grön	Curtain H=670 (ex. band) 8753-622 green
--	313933	x	Gardinkappa L=1910 8695-6 gul	Valance L=1910 8695-6 yellow
--	313934	x	Gardinkappa L=1910 8695-22 roströd	Valance L=1910 8695-22 rust-red
--	313935	x	Gardinkappa L=1910 8695-50 grön	Valance L=1910 8695-50 green
--	313972	x	Gardinkappa L=1910 8753-622 grön	Valance L=1910 8753-622 green
--	313936	x	Gardinkappa L=1100 8695-6 gul	Valance L=1100 8695-6 yellow
--	313937	x	Gardinkappa L=1100 8695-22 roströd	Valance L=1100 8695-22 rust-red
--	313938	x	Gardinkappa L=1100 8695-50 grön	Valance L=1100 8695-50 green
--	313973	x	Gardinkappa L=1100 8753-622 grön	Valance L=1100 8753-622 green
--	300884	M	Gardinspiral	Curtain hanger
7	313939	x	Omtagsband färg 8695-6 gul	Band for curtain 8695-6 yellow
--	313940	x	Omtagsband färg 8695-22 roströd	Band for curtain 8695-22 rust-red
--	313941	x	Omtagsband färg 8695-50 grön	Band for curtain 8695-50 green
--	313975	x	Omtagsband färg 8753-622 grön	Band for curtain 8753-622 green
8	313945	x	Gardinlängd tyll 600x670	Curtain tulle 600x670
--	313946	x	Gardinlängd tyll 1450x670 (endast gavelfönster)	Curtain tulle 1450x670 (only gable window)
9	312462	x	Värmespalt H.B. u. överdrag	Air gap R. rear without covering
--	313120	x	Överdrag d:o (ange färg, se tygprover)	Covering d:o (specify colour,see textiles)
10	312477	x	Värmespalt förlängning	Air gap
11	312844	x	Gavel säng H	Gable bed R
12	312839	x	Front säng	Front bed
13	860590	x	List hörn plast L=2500	Corner strip L=2500
			M= Metervara	M= On the metre
			T= Tillbehör	T= Accessory

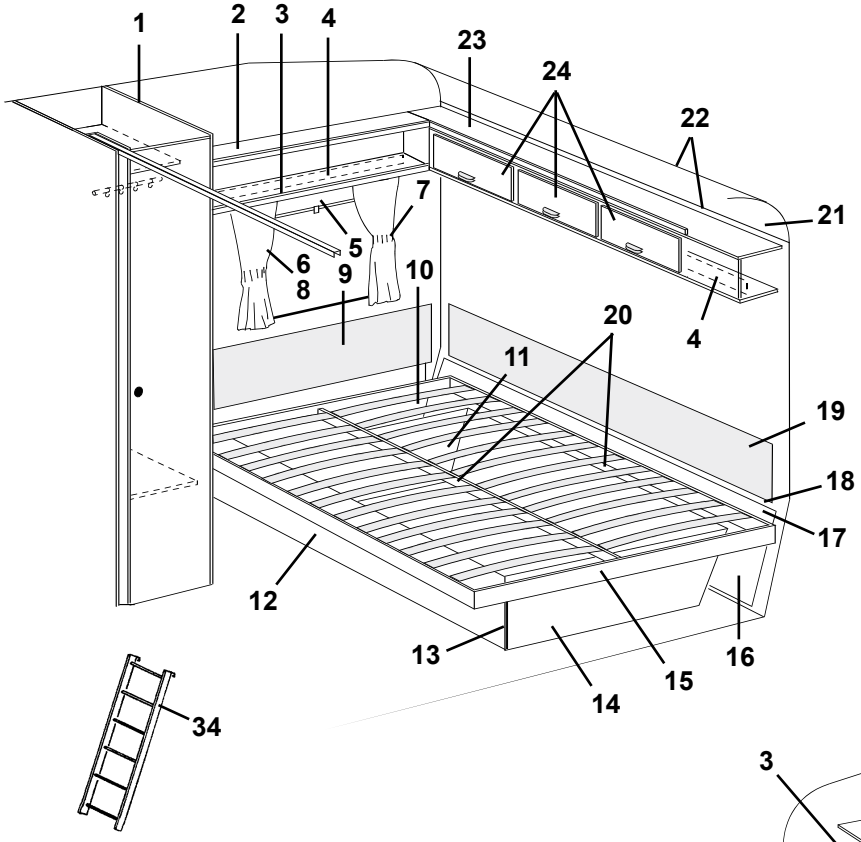
1
2
3
4
23
24
22
21
7
5
6
8
9
10
20
4
11
19
18
17
12
13
14
15
16

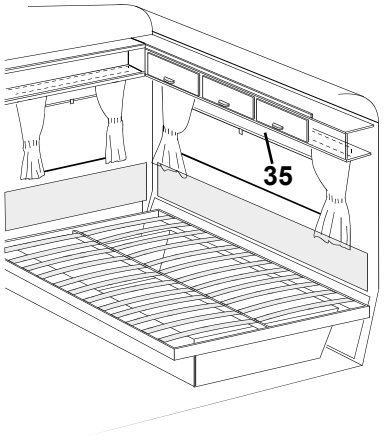
35

34

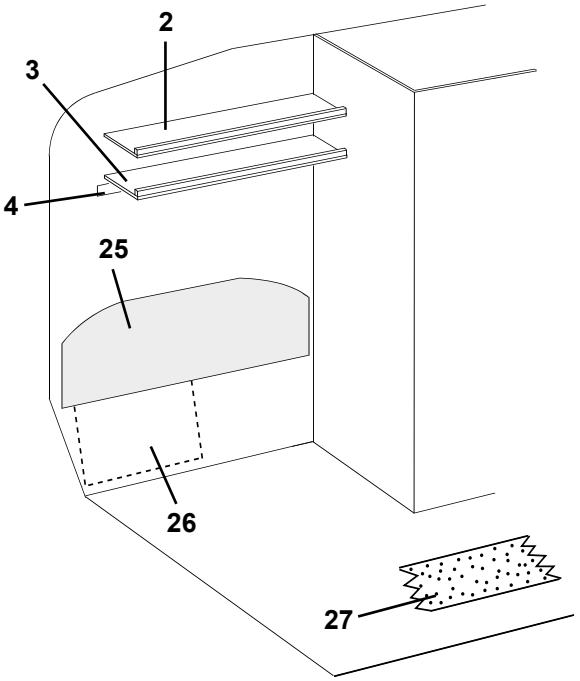
2
3
4
25
26
27

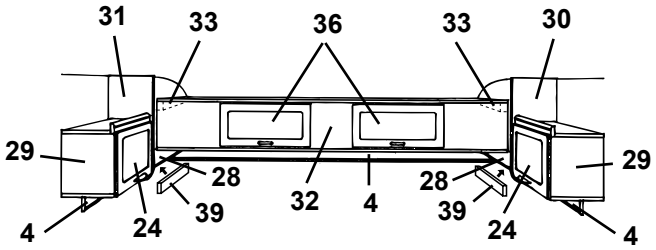
31
33
36
33
30
29
28
32
4
28
29
39
24
39
24
4
4

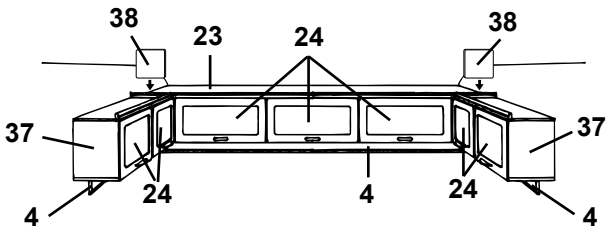
38
23
24
38
37
24
4
24
37
4
4

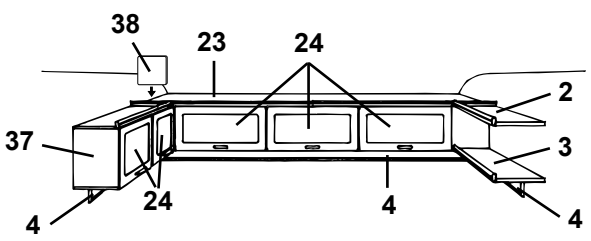
38
23
24
2
37
3
24
4
4
4

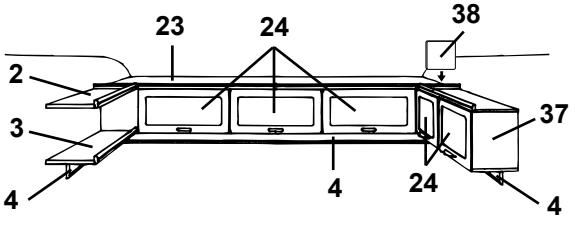
23
24
38
2
3
37
4
4
24
4

Pos Fig	Det. nr Part. No	Ingår Fitted	Benämning	Description
14	312468	x	Gavel säng V	Gable bed L
15	312846	x	Sängram utan ribbor	Bed bottom without laths
--	311985	x	Ribba d:o L=720	Lath d:o L=720
--	312046	x	Band till ribbotten	Band for laths bottom
16	312316	x	Värmespalt förlängning	Air gap
17	312007	x	Värmespalt nedre	Air gap under
18	308928	x	List plast L=2020	List plastic L=2020
19	312011	x	Värmespalt övre u. överdrag	Air gap upper without covering
--	313115	x	Överdrag d:o (ange färg, se tygprover)	Covering d:o (specify colour,see textiles)
20	312861	x	List furu 17,5x55x1200	Wood lath pine 17,5x55x1200
21	309974	x	Skiva plast	Plastic board
22	309973	x	List radie L=2129	List L=2129
23	313129	x	Skåp gavel utan luckor/beslag	Cupboard without doors/holders
24	311896	x	Lucka u. handtag/gångjärn.	Door without handle/hinge
--	860406	x	Gångjärn d:o	Hinge d:o
25	312459	x	Värmespalt V.B. u. överdrag	Air gap L. rear without covering
--	313119	x	Överdrag d:o (ange färg, se tygprover)	Covering d:o (specify colour,see textiles)
26	312835	x	Värmespalt förlängning	Air gap
27	312721	T	Matta heltäckning (ange färg)	Carpet (specify colour)
28	312457	T	Hylla V-H bak utan beslag	Rack L-R rear without holders
29	313130	T	Skåp V-H bak utan lucka/beslag	Cupboard L-R rear without door/holders
30	312418	T	Gavel H yttre	Gable R outer
31	312419	T	Gavel V yttre	Gable L outer
32	313131	T	Överbäddsskåp utan luckor/beslag	Upper bed without doors/holders
33	309617	T	Fästkloss	Clamp
34	312613	T	Stege kpl. med krokar	Ladder cpl. with hooks
--	860426	T	Krok till stege	Hook for ladder
35	312769	T	Rullgardin L=1650	Blind L=1650
--	307216	T	Styrskena, rullgardin	Guide rail, blind
36	311896	T	Lucka u. handtag/gångjärn.	Door without handle/hinge
--	860402	T	Gångjärn d:o	Hinge d:o
37	313440	T	Skåp V-H bak utan lucka/beslag	Cupboard L-R rear without door/holders
38	312670	T	Passbit	Distance
39	314053	T	List folierad L=2440	Strip L=2440

M= Metervara
T= Tillbehör

M= On the metre
T= Accessory

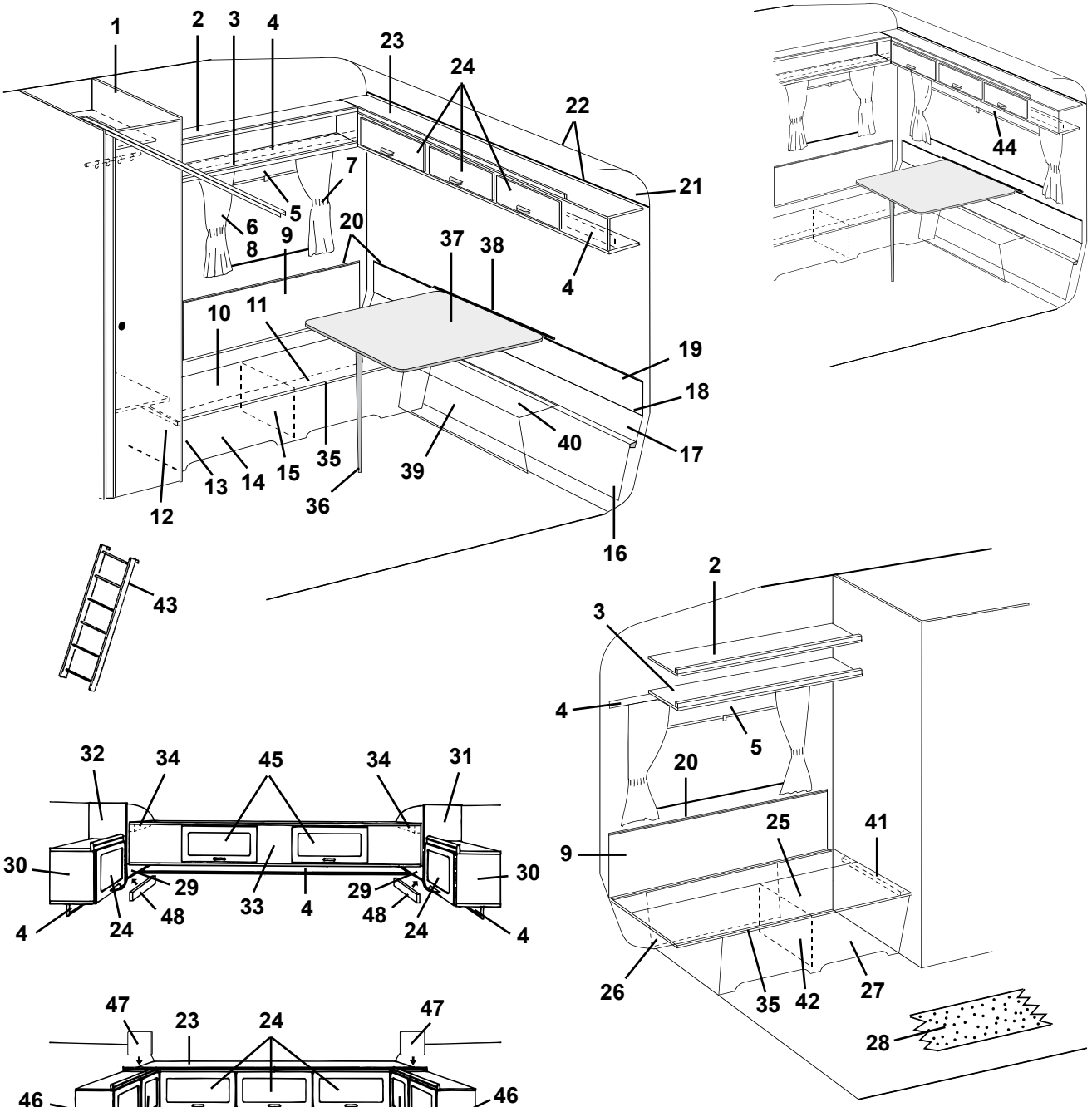
1
2
3
4
23
24
22
21
7
5
6
8
9
20
37
38
4
10
11
19
18
40
17
35
39
13
14
15
12
36
16
44
43
2
3
4
5
20
9
25
41
26
35
42
27
28
32
34
45
34
31
30
30
29
29
33
4
48
48
24
24
4
4
47
23
24
47
46
46
24
24
4
4
47
23
24
2
46
3
24
4
4
4
23
24
47
2
3
46
4
4
24
4

Pos Fig	Det. nr Part. No	Ingår Fitted	Benämning	Description
1	313685	x	Vägg garderob H utan beslag	Wall wardrobe R without holders
2	312467	x	Hylla övre V-H bak	Rack upper L-R rear
3	312451	x	Hylla nedre V-H bak	Rack under L-R rear
4	312212	x	List folierad L=2000	Strip L=2000
5	312770	x	Rullgardin L=950	Blind L=950
--	307216	x	Styrskena, rullgardin	Guide rail, blind
--	204583	T	Rullgardin/myggnät kassett L=900	Blind/mosquito net cassette L=900
--	207309	T	Dragläpp rullgardin/myggnät kassett	Drawstring blind/mosquito net cassette
6	313948	x	Gardinsats kpl. m. kappa 8695-6 gul u. gav. fönst.	Curtain kit cpl. 8695-6 yellow
--	313949	T	Gardinsats kpl. m. kappa 8695-6 gul m. gav. fönst.	Curtain kit cpl. 8695-6 yellow (gable window)
--	313955	x	Gardinsats kpl. m. kappa 8695-22 rostr. u. gav. fönst.	Curtain kit cpl. 8695-22 rust-red
--	313956	T	Gardinsats kpl. m. kappa 8695-22 rostr. m. gav. fönst.	Curtain kit cpl. 8695-22 rust-red (gable window)
--	313962	x	Gardinsats kpl. m. kappa 8695-50 grön u. gav. fönst.	Curtain kit cpl. 8695-50 green
--	313963	T	Gardinsats kpl. m. kappa 8695-50 grön m. gav. fönst.	Curtain kit cpl. 8695-50 green (gable window)
--	313927	x	Gardinlängd H=750 (u. omtag) 8695-6 gul	Curtain H=750 (ex. band) 8695-6 yellow
--	313928	x	Gardinlängd H=750 (u. omtag) 8695-22 roströd	Curtain H=750 (ex. band) 8695-22 rust-red
--	313929	x	Gardinlängd H=750 (u. omtag) 8695-50 grön	Curtain H=750 (ex. band) 8695-50 green
--	313930	x	Gardinlängd H=670 (u. omtag) 8695-6 gul	Curtain H=670 (ex. band) 8695-6 yellow
--	313931	x	Gardinlängd H=670 (u. omtag) 8695-22 roströd	Curtain H=670 (ex. band) 8695-22 rust-red
--	313932	x	Gardinlängd H=670 (u. omtag) 8695-50 grön	Curtain H=670 (ex. band) 8695-50 green
--	313933	x	Gardinkappa L=1910 8695-6 gul	Valance L=1910 8695-6 yellow
--	313934	x	Gardinkappa L=1910 8695-22 roströd	Valance L=1910 8695-22 rust-red
--	313935	x	Gardinkappa L=1910 8695-50 grön	Valance L=1910 8695-50 green
--	313936	x	Gardinkappa L=1100 8695-6 gul	Valance L=1100 8695-6 yellow
--	313937	x	Gardinkappa L=1100 8695-22 roströd	Valance L=1100 8695-22 rust-red
--	313938	x	Gardinkappa L=1100 8695-50 grön	Valance L=1100 8695-50 green
--	300884	M	Gardinspiral	Curtain hanger
7	313939	x	Omtagsband färg 8695-6 gul	Band for curtain 8695-6 yellow
--	313940	x	Omtagsband färg 8695-22 roströd	Band for curtain 8695-22 rust-red
--	313941	x	Omtagsband färg 8695-50 grön	Band for curtain 8695-50 green
8	313945	T	Gardinlängd tyll 600x670	Curtain tulle 600x670
--	313946	T	Gardinlängd tyll 1450x670 (endast gavelfönster)	Curtain tulle 1450x670 (only gable window)
9	312622	x	Värmespalt V-H bak	Air gap L-R rear
10	312857	x	Värmespalt förlängning	Air gap
11	312615	x	Lock bäddlåda H.B.	Cover bed box R.R.
12	312144	x	Gavel bäddlåda	Gable bed box
13	860590	x	List hörn plast L=2500	Corner strip L=2500
14	312616	x	Front bäddlåda H.B.	Front bed box R.R.
15	312826	x	Stöd bäddlåda	Support bed box
16	312316	x	Värmespalt förlängning	Air gap
17	312007	x	Värmespalt nedre	Air gap under
18	308928	x	List plast L=2020	List plastic L=2020
19	312619	x	Värmespalt övre	Air gap upper
20	860423	M	List kant ljusbrun	Strip, light brown
21	309974	x	Skiva plast	Plastic board
			M= Metervara	M= On the metre
			T= Tillbehör	T= Accessory

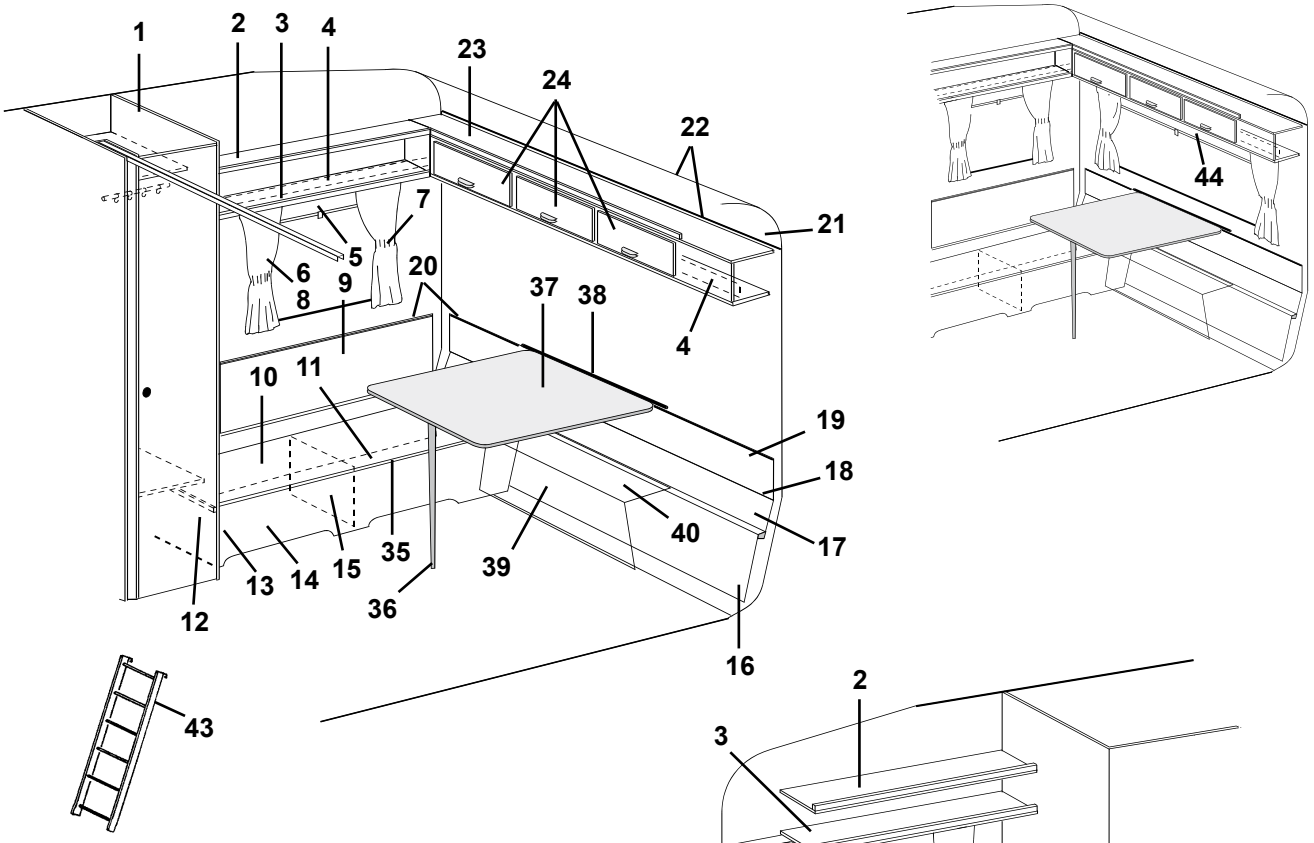
1
2
3
4
23
24
22
21
7
5
6
8
9
20
37
38
4
10
11
19
18
40
17
35
39
13
14
15
12
36
16
44
43

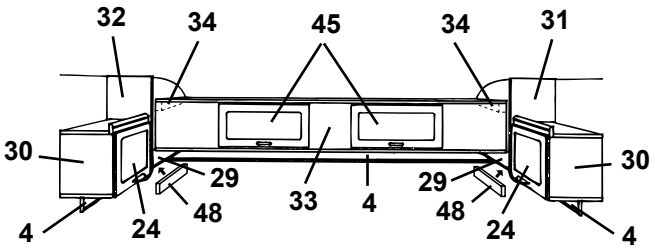
32
34
45
34
31
30
30
29
29
33
4
48
48
24
24
4
4

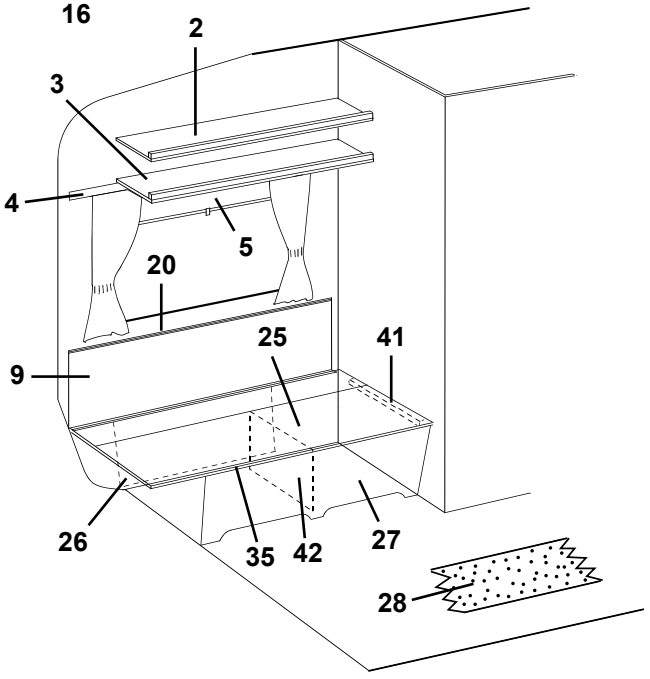
2
3
4
5
20
9
25
41
26
35
42
27
28

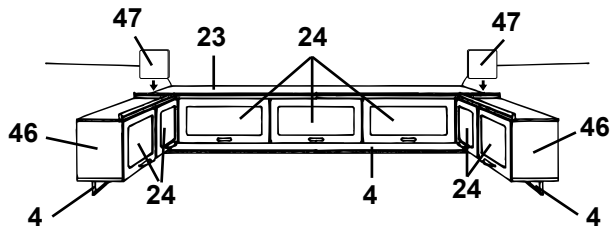
47
23
24
47
46
46
24
4
24
4
4

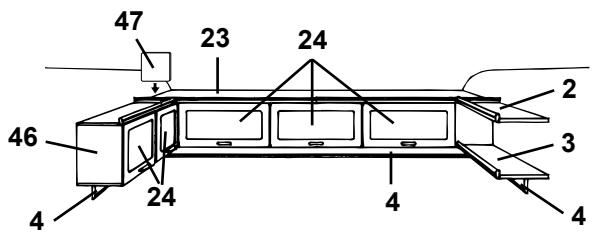
47
23
24
2
46
3
24
4
4
4

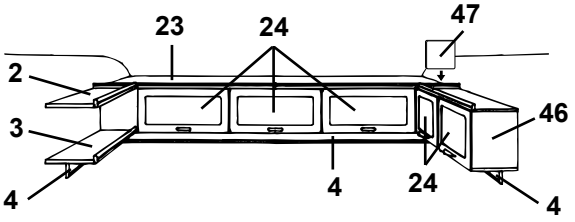
23
24
47
2
3
46
4
4
24
4

Pos Fig	Det. nr Part. No	Ingår Fitted	Benämning	Description
22	309973	x	List radie L=2129	List L=2129
23	313129	x	Skåp gavel utan luckor/beslag	Cupboard without doors/holders
24	311896	x	Lucka u. handtag/gångjärn.	Door without handle/hinge
--	860406	x	Gångjärn d:o	Hinge d:o
25	312614	x	Lock bäddlåda V.B.	Cover bed box L.R.
26	312835	x	Värmespalt förlängning	Air gap
27	312875	x	Front bäddlåda V.B.	Front bed box L.R.
28	312722	T	Matta heltäckning (ange färg)	Carpet (specify colour)
29	312457	T	Hylla V-H bak utan beslag	Rack L-R rear without holders
30	313130	T	Skåp V-H bak utan lucka/beslag	Cupboard L-R rear without door/holders
31	312418	T	Gavel H yttre	Gable R outer
32	312419	T	Gavel V yttre	Gable L outer
33	313131	T	Överbäddsskåp utan luckor/beslag	Upper bed without doors/holders
34	309617	T	Fästkloss	Clamp
35	860562	x	List bädd plast L=2500	List bed plastic L=2500
36	320711	x	Bordsben fällbart H=730	Table leg H=730
37	313876	x	Bordsskiva 940x840	Table top 940x840
--	300420	x	List bord bordsdel	List board
38	312660	x	Fästregel bord	Bracket
--	300108	x	List bord väggdel, plast	List wall, plastic
39	312149	x	Front bäddlåda gavel	Front bed box gable
40	312618	x	Skiva gavel	Board gable
41	660470	x	List bäddlåda	List bed box
42	312876	x	Stöd bäddlåda	Support bed box
43	312613	T	Stege kpl. med krokar	Ladder cpl. with hooks
--	860426	T	Krok till stege	Hook for ladder
44	312769	T	Rullgardin L=1650	Blind L=1650
--	307216	T	Styrskena, rullgardin	Guide rail, blind
45	311896	T	Lucka u. handtag/gångjärn.	Door without handle/hinge
--	860402	T	Gångjärn d:o	Hinge d:o
46	313440	T	Skåp V-H bak utan lucka/beslag	Cupboard L-R rear without door/holders
47	312670	T	Passbit	Distance
48	314053	T	List folierad L=2440	Strip L=2440

M= Metervara
T= Tillbehör

M= On the metre
T= Accessory

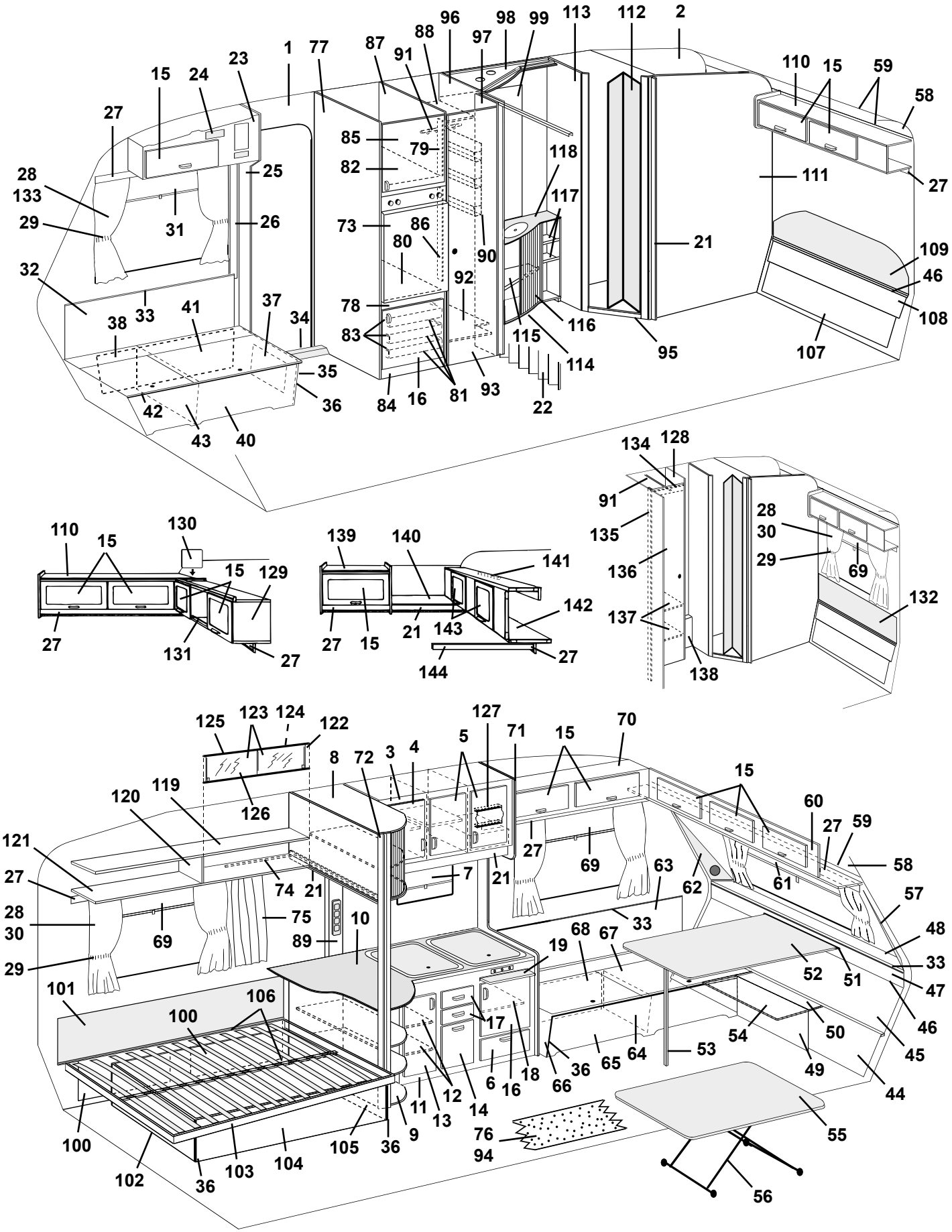
1
2
3
4
5
6
7
8
9
10
11
12
13
14
15
16
17
18
19
21
22
23
24
25
26
27
28
29
30
31
32
33
34
35
36
37
38
40
41
42
43
44
45
46
47
48
49
50
51
52
53
54
55
56
57
58
59
60
61
62
63
64
65
66
67
68
69
70
71
72
73
74
75
76
77
78
79
80
81
82
83
84
85
86
87
88
89
90
91
92
93
94
95
96
97
98
99
100
101
102
103
104
105
106
107
108
109
110
111
112
113
114
115
116
117
118
119
120
121
122
123
124
125
126
127
128
129
130
131
132
133
134
135
136
137
138
139
140
141
142
143
144

Pos Fig	Det. nr Part. No	Ingår Fitted	Benämning	Description
1	312219	M	Tapet, vägg/tak	Wall paper
--	312220	x	Tejp tapet, vägg 25m/rulle	Tape, wall paper 25m/roll
2	312627	M	Tapet, vägg tvättrum	Wall paper, washroom
3	313546	x	Skåp kök utan dörrar/beslag	Cupboard kitchen without doors/holders
4	311910	x	Dörr V u. handtag/gångjärn	Door L without handle/hinge
--	311917	x	Gångjärn d:o	Hinge d:o
--	312588	x	Platta gångjärn	Plate hinge
5	311954	x	Dörr H u. handtag/gångjärn	Door R without handle/hinge
--	311917	x	Gångjärn d:o	Hinge d:o
--	312588	x	Platta gångjärn	Plate hinge
6	311896	x	Lucka u. handtag/gångjärn.	Door without handle/hinge
--	312589	x	Gångjärn d:o	Hinge d:o
7	312771	x	Rullgardin L=525	Blind L=525
--	312768	T	Rullgardin/myggnät kassett L=475	Blind/mosquito net cassette L=475
--	207309	T	Dragläpp rullgardin/myggnät kassett	Drawstring blind/mosquito net cassette
8	313594	x	Skåp utskjut köksskåp kpl.	Cupboard projecting cpl.
--	313590	x	Jalusi d:o	Jalousie d:o
9	313604	x	Utskjut diskbänk utan skiva	Projecting kitchen sink without board
10	313797	x	Skiva diskbänk	Board
11	313842	x	Diskbänk trädel u. dörrar/beslag	Kitchen sink without plate and doors/holders
--	312173	x	Plåt skydd under spis	Plate cover under fireplace
12	312693	x	Hylla	Rack
13	312089	x	Dörr V u. handtag/gångjärn	Door L without handle/hinge
--	311917	x	Gångjärn d:o	Hinge d:o
--	312588	x	Platta gångjärn	Plate hinge
14	312093	x	Lucka u. handtag	Door without handle
--	312107	x	Soppåshållare	Refuse sack holder
15	311896	x	Lucka u. handtag/gångjärn.	Door without handle/hinge
--	860406	x	Gångjärn d:o	Hinge d:o
16	312088	x	Dörr H u. handtag/gångjärn	Door R without handle/hinge
--	311917	x	Gångjärn d:o	Hinge d:o
--	312588	x	Platta gångjärn	Plate hinge
17	312097	x	Låda kpl. med handtag	Drawer cpl. with handle
--	312103	x	Lådförstycke u. handtag	Drawer front without handle
18	312096	x	Hylla övre	Rack upper
19	312064	x	Skärbräda	Cutting board
21	314053	x	List folierad L=2440	Strip L=2440
22	311950	x	Vikdörr inkl. takskena	Folding door incl. roofstrip
23	313059	x	Skåp övre H.F. utan lucka/beslag	Cupboard upper R.F. without door/holders
24	312404	x	Täckfront radiourtag	Cover radio recess
25	313608	x	Stolpe förstärkning	Support bar
26	503743	x	List täck el-kabel B=60 L=2500	Cover strip B=60 L=2500
--	800918	x	Nit d:o nylon vit	Rivet d:o nylon white
27	312212	x	List folierad L=2000	Strip L=2000
28	313951	x	Gardinsats kpl. m. kappa 8695-6 gul u. gav. fönst.	Curtain kit cpl. 8695-6 yellow
			M= Metervara	M= On the metre
			T= Tillbehör	T= Accessory

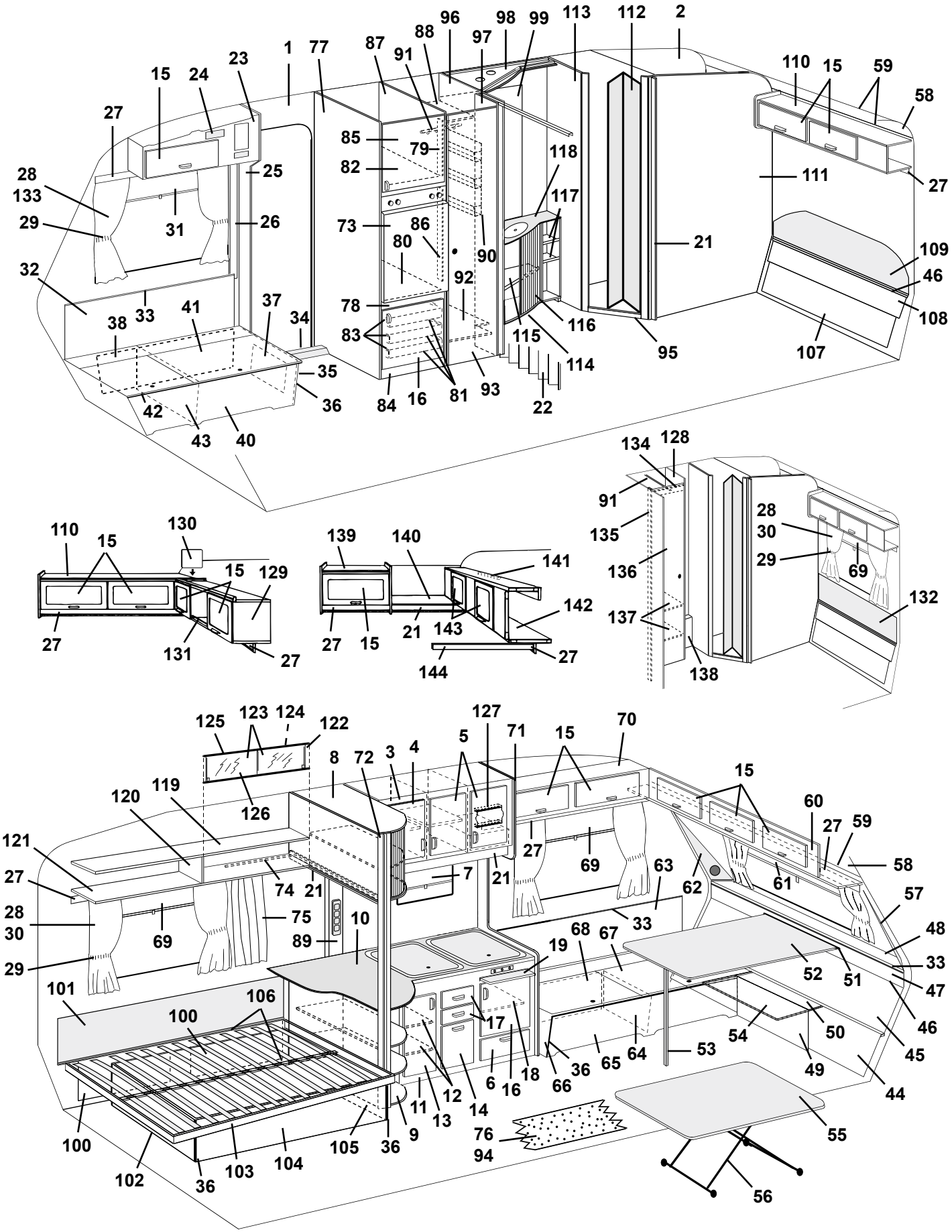
1
2
3
4
5
6
7
8
9
10
11
12
13
14
15
16
17
18
19
21
22
23
24
25
26
27
28
29
30
31
32
33
34
35
36
37
38
40
41
42
43
44
45
46
47
48
49
50
51
52
53
54
55
56
57
58
59
60
61
62
63
64
65
66
67
68
69
70
71
72
73
74
75
76
77
78
79
80
81
82
83
84
85
86
87
88
89
90
91
92
93
94
95
96
97
98
99
100
101
102
103
104
105
106
107
108
109
110
111
112
113
114
115
116
117
118
119
120
121
122
123
124
125
126
127
128
129
130
131
132
133
134
135
136
137
138
139
140
141
142
143
144

Pos Fig	Det. nr Part. No	Ingår Fitted	Benämning	Description
--	313953	T	Gardinsats kpl. m. kappa 8695-6 gul m. gav. fönst.	Curtain kit cpl. 8695-6 yellow (gable window)
--	313958	x	Gardinsats kpl. m. kappa 8695-22 rostr. u. gav. fönst.	Curtain kit cpl. 8695-22 rust-red
--	313960	T	Gardinsats kpl. m. kappa 8695-22 rostr. m. gav. fönst.	Curtain kit cpl. 8695-22 rust-red (gable window)
--	313965	x	Gardinsats kpl. m. kappa 8695-50 grön u. gav. fönst.	Curtain kit cpl. 8695-50 green
--	313967	T	Gardinsats kpl. m. kappa 8695-50 grön m. gav. fönst.	Curtain kit cpl. 8695-50 green (gable window)
--	313976	x	Gardinsats kpl. m. kappa 8753-622 gr. u. gav. fönst.	Curtain kit cpl. 8753-622 green
--	313978	T	Gardinsats kpl. m. kappa 8753-622 gr. m. gav. fönst.	Curtain kit cpl. 8753-622 green (gable window)
--	313927	x	Gardinlängd H=750 (u. omtag) 8695-6 gul	Curtain H=750 (ex. band) 8695-6 yellow
--	313928	x	Gardinlängd H=750 (u. omtag) 8695-22 roströd	Curtain H=750 (ex. band) 8695-22 rust-red
--	313929	x	Gardinlängd H=750 (u. omtag) 8695-50 grön	Curtain H=750 (ex. band) 8695-50 green
--	313971	x	Gardinlängd H=750 (u. omtag) 8753-622 grön	Curtain H=750 (ex. band) 8753-622 green
--	313930	x	Gardinlängd H=670 (u. omtag) 8695-6 gul	Curtain H=670 (ex. band) 8695-6 yellow
--	313931	x	Gardinlängd H=670 (u. omtag) 8695-22 roströd	Curtain H=670 (ex. band) 8695-22 rust-red
--	313932	x	Gardinlängd H=670 (u. omtag) 8695-50 grön	Curtain H=670 (ex. band) 8695-50 green
--	313970	x	Gardinlängd H=670 (u. omtag) 8753-622 grön	Curtain H=670 (ex. band) 8753-622 green
--	313933	x	Gardinkappa L=1910 8695-6 gul	Valance L=1910 8695-6 yellow
--	313934	x	Gardinkappa L=1910 8695-22 roströd	Valance L=1910 8695-22 rust-red
--	313935	x	Gardinkappa L=1910 8695-50 grön	Valance L=1910 8695-50 green
--	313972	x	Gardinkappa L=1910 8753-622 grön	Valance L=1910 8753-622 green
--	313936	x	Gardinkappa L=1100 8695-6 gul	Valance L=1100 8695-6 yellow
--	313937	x	Gardinkappa L=1100 8695-22 roströd	Valance L=1100 8695-22 rust-red
--	313938	x	Gardinkappa L=1100 8695-50 grön	Valance L=1100 8695-50 green
--	313973	x	Gardinkappa L=1100 8753-622 grön	Valance L=1100 8753-622 green
--	300884	M	Gardinspiral	Curtain hanger
29	313939	x	Omtagsband färg 8695-6 gul	Band for curtain 8695-6 yellow
--	313940	x	Omtagsband färg 8695-22 roströd	Band for curtain 8695-22 rust-red
--	313941	x	Omtagsband färg 8695-50 grön	Band for curtain 8695-50 green
--	313975	x	Omtagsband färg 8753-622 grön	Band for curtain 8753-622 green
30	313945	x	Gardinlängd tyll 600x670	Curtain tulle 600x670
31	312770	x	Rullgardin L=950	Blind L=950
--	307216	x	Styrskena, rullgardin	Guide rail, blind
32	311996	x	Värmespalt H.F.	Air gap R.F.
33	860423	M	List kant ljusbrun	Strip, light brown
34	312957	x	Tröskel aluminium L=850	Threshold aluminum L=850
35	312759	x	Gavel bäddlåda H.F. u. lucka	Gable bed box R.F. without door
36	860590	x	List hörn plast L=2500	Corner strip L=2500
37	312758	x	Lucka u. handtag/gångjärn	Door without handle/hinge
--	312589	x	Gångjärn d:o	Hinge d:o
38	312836	x	Värmespalt förlängning	Air gap
40	312147	x	Front bäddlåda H.F.	Front bed box R.F.
41	312154	x	Lock bäddlåda H.F.	Cover bed box R.F.
42	860562	x	List bädd plast L=2500	List bed plastic L=2500
43	312825	x	Stöd bäddlåda H.F.	Support bed box R.F.
44	312176	x	Värmespalt förlängning	Air gap
45	312021	x	Värmespalt nedre	Air gap under
			M= Metervara	M= On the metre
			T= Tillbehör	T= Accessory

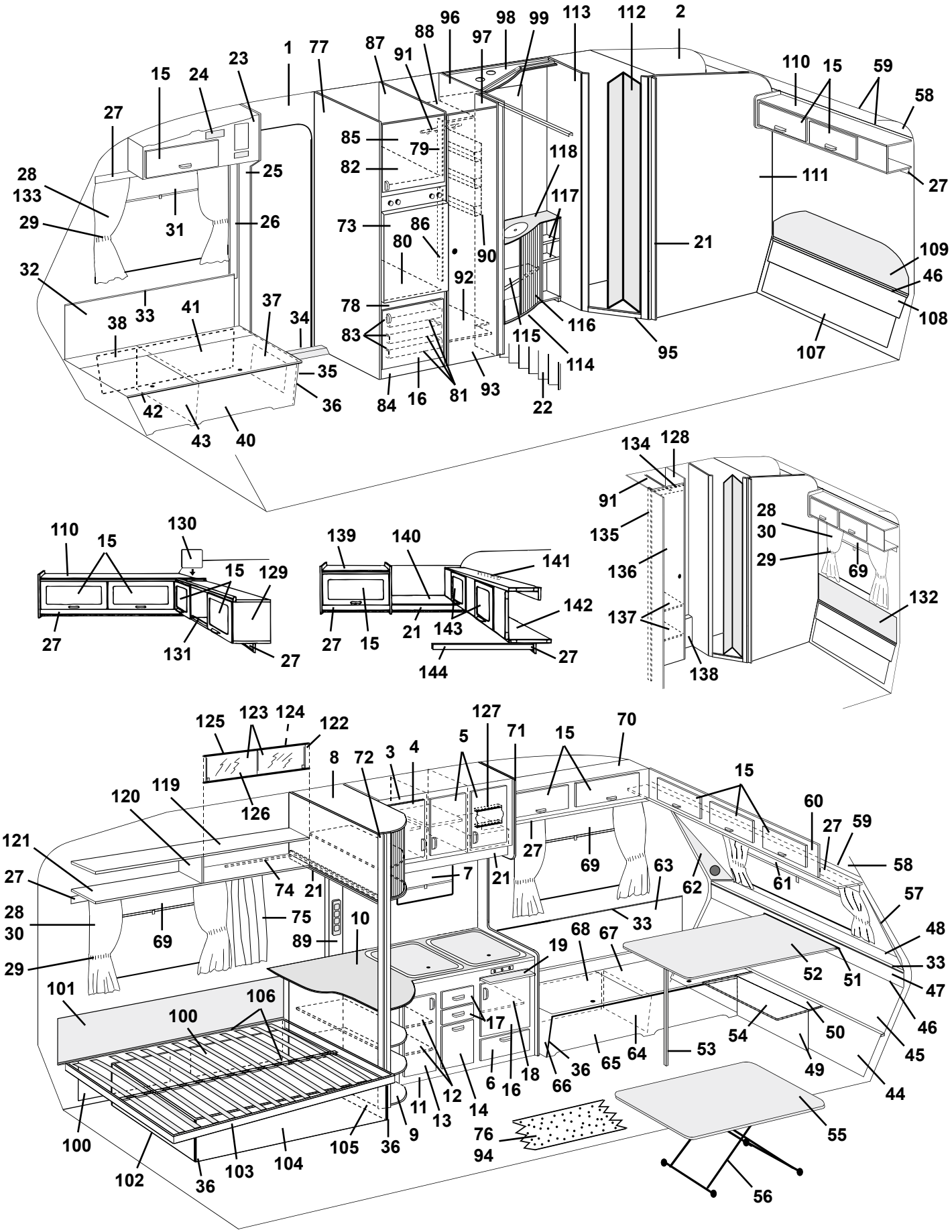
1
2
5
6
7
8
9
10
11
12
13
14
15
16
17
18
19
21
22
23
24
25
26
27
28
29
30
31
32
33
34
35
36
37
38
40
41
42
43
44
45
46
47
48
49
50
51
52
53
54
55
56
57
58
59
60
61
62
63
64
65
66
67
68
69
70
71
72
73
74
75
76
77
78
79
80
81
82
83
84
85
86
87
88
89
90
91
92
93
94
95
96
97
98
99
100
101
102
103
104
105
106
107
108
109
110
111
112
113
114
115
116
117
118
119
120
121
122
123
124
125
126
127
128
129
130
131
132
133
134
135
136
137
138
139
140
141
142
143
144

Pos Fig	Det. nr Part. No	Ingår Fitted	Benämning	Description
46	308928	x	List plast L=2020	List plastic L=2020
47	312018	x	Värmespalt övre	Air gap upper
48	311961	x	Hylla front	Shelf front
49	312149	x	Front bäddlåda gavel	Front bed box gable
50	312155	x	Skiva gavel	Board gable
51	300108	x	List bord väggdel	List wall
52	313875	x	Bordsskiva 1200x840	Table top 1200x840
--	300420	x	List bord bordsdel	List board
53	320711	x	Bordsben fällbart H=730	Table leg H=730
54	312323	T	Skiva rundsittgrupp	Board seat
55	313880	T	Bordsskiva 940x740	Table top 940x740
56	313185	T	Bordsstativ	Table stand
57	313760	x	Front högtalare H	Front loudspeaker R
58	309974	x	Skiva plast	Plastic board
59	309973	x	List radie L=2129	List L=2129
60	313669	x	Skåp gavel utan luckor/beslag	Cupboard without doors/holders
61	312769	x	Rullgardin L=1650	Blind L=1650
--	307216	x	Styrskena, rullgardin	Guide rail, blind
62	313761	x	Front högtalare V	Front loudspeaker L
63	312001	x	Värmespalt V.F.	Air gap L.F.
64	312826	x	Stöd bäddlåda V.F.	Support bed box L.F.
65	312146	x	Front bäddlåda V.F.	Front bed box L.F.
66	312144	x	Gavel bäddlåda V.F.	Gable bed box L.F.
67	312153	x	Lock bäddlåda V.F.	Cover bed box L.F.
68	312176	x	Värmespalt förlängning	Air gap
69	312770	x	Rullgardin L=950	Blind L=950
--	307216	x	Styrskena, rullgardin	Guide rail, blind
--	204583	T	Rullgardin/myggnät kassett L=900	Blind/mosquito net cassette L=900
--	207309	T	Dragläpp rullgardin/myggnät kassett	Drawstring blind/mosquito net cassette
70	313092	x	Skåp övre V.F. utan luckor/beslag	Cupboard upper L.F. without doors/holders
71	313549	x	Vägg vid diskbänk utan beslag	Wall without holders
72	313614	x	Stolpe utskjut	Support bar
73	312525	x	Skiva kyl	Board refrigerator
74	313646	x	Skena draperi	Roof strip, drapery
--	313794	x	Glid med klämma d:o	Slipper with holder d:o
--	905193	x	Ändstopp draperiskena	End stop, roof strip
75	314063	x	Draperi 8695-6 gul	Drapery 8695-6 yellow
--	313648	x	Draperi 8695-22 roströd	Drapery 8695-22 rust-red
--	313649	x	Draperi 8695-50 grön	Drapery 8695-50 green
--	314064	x	Draperi 8753-622 grön	Drapery 8753-622 green
76	312226	M	Matta golv	Carpet floor
77	313527	x	Vägg kyl V utan beslag	Wall cupboard L without holders
78	313532	x	Front hylla	Front rack
79	313572	x	List 493x45	List 493x45
80	312385	x	Hylla under kyl	Rack under refrigerator
			M= Metervara	M= On the metre
			T= Tillbehör	T= Accessory

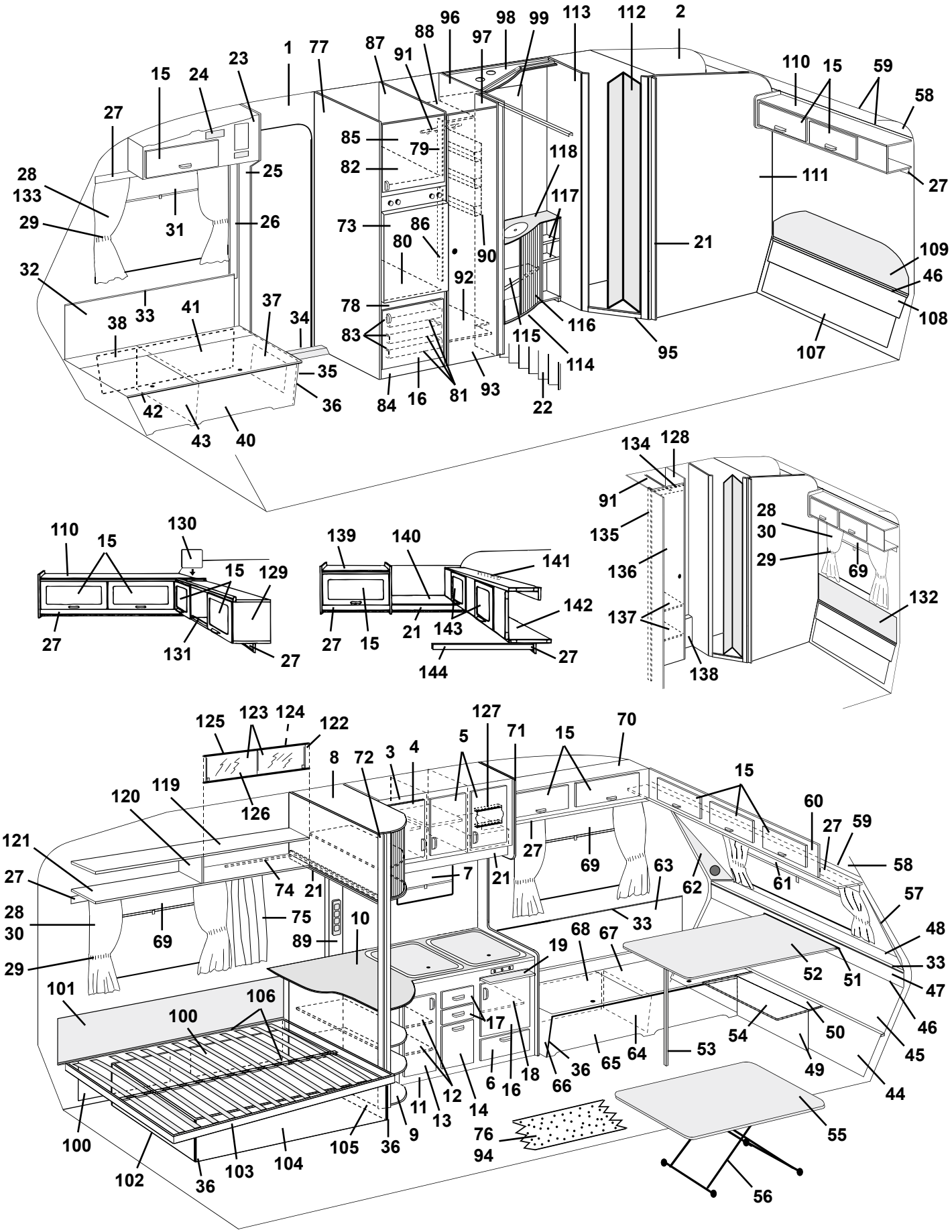
1
2
3
4
5
6
7
8
9
10
11
12
13
14
15
16
17
18
19
21
22
23
24
25
26
27
28
29
30
31
32
33
34
35
36
37
38
40
41
42
43
44
45
46
47
48
49
50
51
52
53
54
55
56
57
58
59
60
61
62
63
64
65
66
67
68
69
70
71
72
73
74
75
76
77
78
79
80
81
82
83
84
85
86
87
88
89
90
91
92
93
94
95
96
97
98
99
100
101
102
103
104
105
106
107
108
109
110
111
112
113
114
115
116
117
118
119
120
121
122
123
124
125
126
127
128
129
130
131
132
133
134
135
136
137
138
139
140
141
142
143
144

Pos Fig	Det. nr Part. No	Ingår Fitted	Benämning	Description
81	310325	x	Trådback 427x427x85	Tray 427x427x85
82	312386	x	Hylla över kyl	Rack over refrigerator
83	312712	x	Glidlist trådback (säljes i par)	Sliding strip tray (pair)
84	312706	x	Front kylskåpsskåp	Front cupboard
85	313172	x	Dörr V utan handtag/gångjärn	Door L without handle/hinge
--	311917	x	Gångjärn d:o	Hinge d:o
--	312588	x	Platta gångjärn	Plate hinge
86	312390	x	List 807x45	List 807x45
87	313530	x	Vägg kyl H utan beslag	Wall cupboard R without holders
88	312123	x	Hylla garderob övre	Rack wardrobe upper
89	313634	x	Front el-uttag	Front outlet
90	312162	x	Korg	Basket
91	312053	x	Galgstång L=780	Clothes hanger L=780
92	313622	x	Hylla garderob nedre	Rack wardrobe under
93	312216	x	Dörr utan lås/gångjärn	Door without lock/hinge
---	311917	x	Gångjärn d:o	Hinge d:o
---	312588	x	Platta gångjärn	Plate hinge
---	312326	x	Rätningslist d:o L=1790	List d:o L=1790
94	313706	T	Matta heltäckning (ange färg)	Carpet (specify colour)
95	313616	x	Tröskel tvättrum	Treshold washroom
--	314510	x	List aluminium d:o L=435	List aluminium d:o L=435
96	313533	x	Vägg garderob H utan beslag	Wall wardrobe R without holders
97	313543	x	Nisch vikdörr	Niche folding door
98	313609	x	Ljusramp	Light holder
99	313265	x	Spegel	Mirror
100	312546	x	Värmespalt förlängning	Air gap
101	312006	x	Värmespalt V.B. u. överdrag	Air gap L. rear without covering
---	313114	x	Överdrag d:o (ange färg, se tygprover)	Covering d:o (specify colour,see textiles)
102	312348	x	Gavel säng V	Gable bed L
103	312336	x	Sängram utan ribbor	Bed bottom without laths
--	311985	x	Ribba d:o L=720	Lath d:o L=720
--	312046	x	Band till ribbotten	Band for laths bottom
104	312273	x	Front säng	Front bed
105	312347	x	Gavel säng H	Gable bed R
106	312335	x	List furu 17,5x55x1510	Wood lath pine 17,5x55x1510
107	312177	x	Värmespalt förlängning	Air gap
108	313621	x	Värmespalt nedre	Air gap under
109	312369	x	Värmespalt övre u. överdrag	Air gap upper without covering
---	313116	x	Överdrag d:o (ange färg, se tygprover)	Covering d:o (specify colour,see textiles)
110	313155	x	Skåp övre utan luckor/beslag	Cupboard upper without doors/holders
111	313565	x	Vägg tvättrum bakre utan beslag	Wall washroom without holders
112	313630	x	Vikdörr kpl.	Folding door cpl
113	313568	x	Vägg tvättrum främre utan beslag	Wall washroom without holders
114	313584	x	Skåp tvättställ u. skiva/jalusi	Cupboard wash basin without board/jalousie
115	313624	x	Hylla	Rack

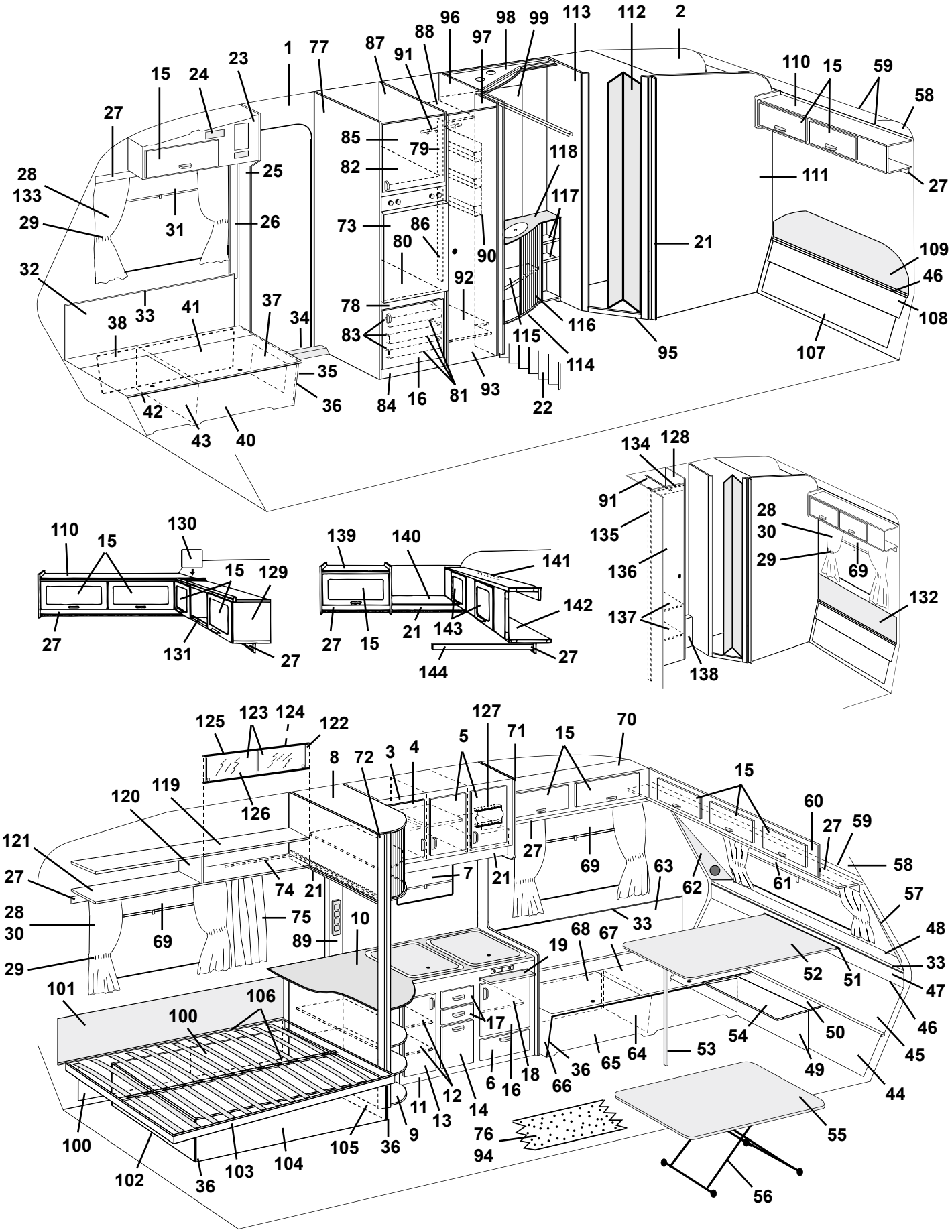
1
2
3
4
5
6
7
8
9
10
11
12
13
14
15
16
17
18
19
21
22
23
24
25
26
27
28
29
30
31
32
33
34
35
36
37
38
40
41
42
43
44
45
46
47
48
49
50
51
52
53
54
55
56
57
58
59
60
61
62
63
64
65
66
67
68
69
70
71
72
73
74
75
76
77
78
79
80
81
82
83
84
85
86
87
88
89
90
91
92
93
94
95
96
97
98
99
100
101
102
103
104
105
106
107
108
109
110
111
112
113
114
115
116
117
118
119
120
121
122
123
124
125
126
127
128
129
130
131
132
133
134
135
136
137
138
139
140
141
142
143
144

Pos Fig	Det. nr Part. No	Ingår Fitted	Benämning	Description
116	313591	x	Jalusi	Jalousie
117	313585	x	Hylla övre	Rack upper
---	314097	x	Hylla undre	Rack under
118	313882	x	Skiva skåp tvättställ	Board cupboard wash basin
119	311988	x	Tak hylla V-H bak	Roof rack L-R rear
120	311986	x	Gavel hylla V-H bak	Gable rack L-R rear
121	311984	x	Botten hylla V-H bak	Bottom rack L-R rear
122	313215	T	Skjutlucka kpl. m. spegel/glidlister	Sliding lid cpl. with mirror/sliding strip
123	312606	T	Lucka skjut u. handtag	Sliding lid without handle
---	312056	T	Handtag d:o	Handle d:o
124	312605	T	Spegel 840x240	Mirror 840x240
125	313146	T	Glidlist övre al. L=845	Sliding strip upper al. L=845
126	313147	T	Glidlist undre al. inkl. list ilägg L=845	Sliding strip under al. incl. filling list L=845
---	312059	T	List ilägg d:o plast L=2000	Filling list d:o plastic L=2000
127	312227	x	Kryddhylla	Spice rack
128	314071	T	Vägg garderob H utan beslag	Wall wardrobe R without holders
129	313152	T	Skåp övre utan luckor/beslag	Cupboard upper without doors/holders
130	312670	T	Passbit	Distance
131	313153	T	Rasskydd al. rör Ø=8 L=556	Pipe al. Ø=8 L=556
---	800242	T	Plugg plast brun	Plug plastic brown
132	313647	T	Värmespalt övre u. överdrag	Air gap upper without covering
---	313661	T	Överdrag d:o (ange färg, se tygprover)	Covering d:o (specify colour,see textiles)
133	313945	T	Gardinlängd tyll 600x670	Curtain tulle 600x670
---	313947	T	Gardinlängd tyll 1450x730	Curtain tulle 1450x730
134	314076	T	Överbit garderob	Overlap wardrobe
135	314079	T	List folierad L=1948	Strip L=1948
136	312218	T	Dörr utan lås/gångjärn	Door without lock/hinge
---	311917	T	Gångjärn d:o	Hinge d:o
---	312588	T	Platta gångjärn	Plate hinge
---	312326	T	Rätningslist d:o L=1790	List d:o L=1790
137	314073	T	Hylla garderob	Rack wardrobe
138	314208	T	Front	Front
139	313772	T	Skåp övre utan lucka/beslag	Cupboard upper without door/holders
140	313775	T	Hylla gavel bak	Rack gable rear
141	312233	T	Regel låsning	Lock bar
142	313154	T	Överbäddsskåp utan luckor/beslag	Upper bed without doors/holders
143	311896	T	Lucka u. handtag/gångjärn.	Door without handle/hinge
---	860402	T	Gångjärn d:o	Hinge d:o
144	313780	T	Bärregel	Bearing rail
			T= Tillbehör	T= Accessory

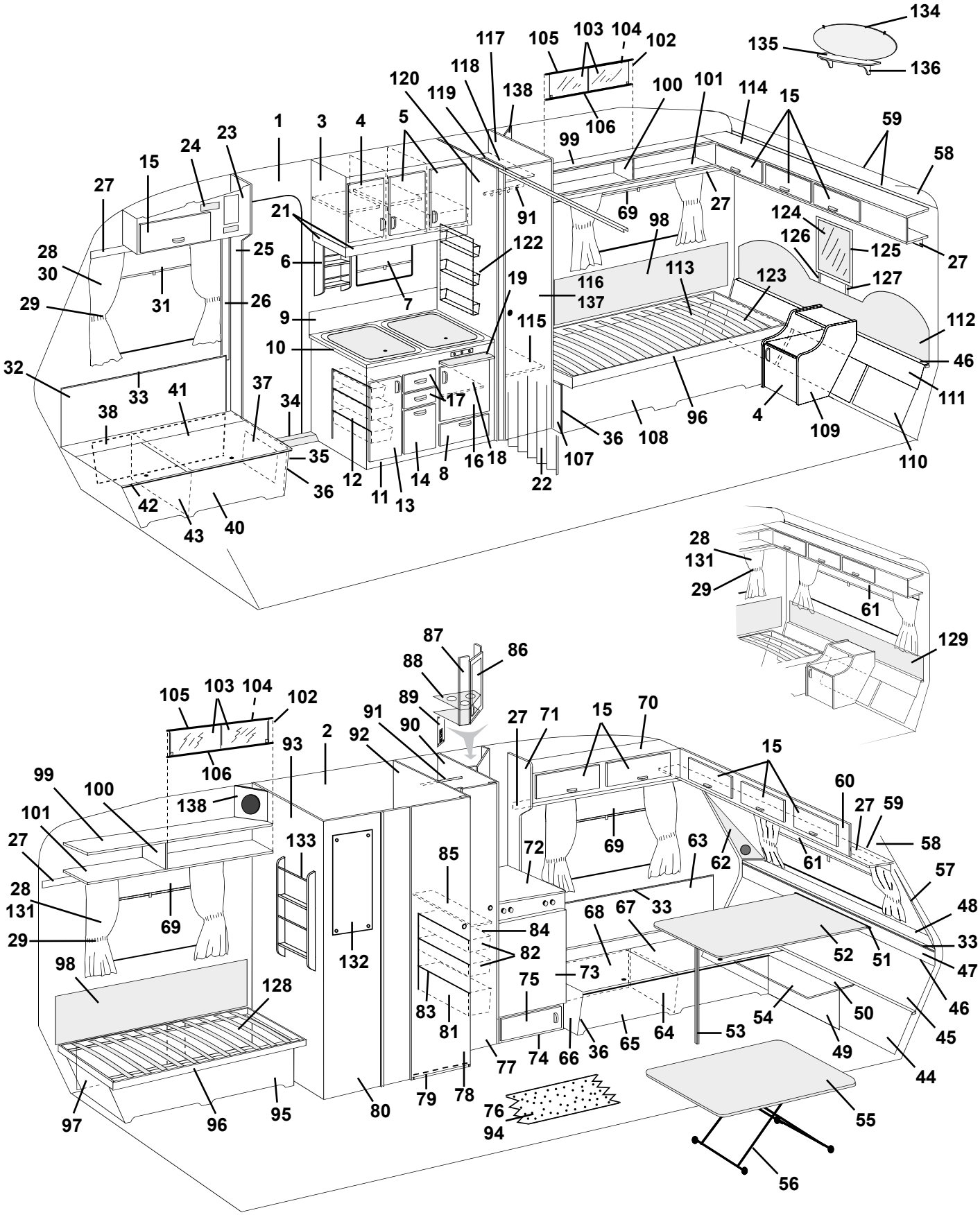
134
135
136
117
105
103
104
102
118
120
119
138
100
101
114
15
106
99
59
58
1
3
4
5
23
24
15
27
21
91
69
98
27
124
126
125
27
28
30
25
6
122
116
113
123
127
29
31
26
7
19
137
9
115
112
10
46
32
33
41
37
34
17
111
38
35
36
12
11
13
14
8
16
18
22
107
36
108
96
4
109
110
42
43
40
28
131
29
61
129
87
86
88
89
105
103
104
102
91
90
27
71
15
70
2
92
93
106
15
99
100
138
60
27
59
101
27
133
85
72
69
63
62
61
58
57
28
131
69
29
132
84
82
68
67
33
48
33
98
128
75
73
52
51
47
83
81
54
50
46
45
77
74
66
36
65
64
53
49
44
97
96
95
80
79
78
76
94
55
56

Pos Fig	Det. nr Part. No	Ingår/Fitted 560 GS	Ingår/Fitted 560 GS 2,5	Benämning	Description
1	312219	M	M	Tapet, vägg/tak	Wall paper
--	312220	x	x	Tejp tapet, vägg 25m/rulle	Tape, wall paper 25m/roll
2	312627	M	x	Tapet, vägg tvättrum	Wall paper, washroom
3	313056	x	x	Skåp kök utan dörrar/beslag	Cupboard kitchen without doors/holders
4	311910	x	x	Dörr V u. handtag/gångjärn	Door L without handle/hinge
--	311917	x	x	Gångjärn d:o	Hinge d:o
--	312588	x	x	Platta gångjärn	Plate hinge
5	311954	x	x	Dörr H u. handtag/gångjärn	Door R without handle/hinge
--	311917	x	x	Gångjärn d:o	Hinge d:o
--	312588	x	x	Platta gångjärn	Plate hinge
6	313852	x	x	Kryddhylla	Spice rack
7	312771	x	x	Rullgardin L=525	Blind L=525
--	312768	T	T	Rullgardin/myggnät kassett L=475	Blind/mosquito net cassette L=475
--	207309	T	T	Dragläpp rullgardin/myggnät kassett	Drawstring blind/mosquito net cassette
8	311896	x	x	Lucka u. handtag/gångjärn.	Door without handle/hinge
--	312589	x	x	Gångjärn d:o	Hinge d:o
9	313997	x	x	Flamskydd	Flame guard
10	313795	x	x	Skiva diskbänk	Board
11	313839	x	x	Diskbänk trädel u. dörrar/beslag	Kitchen sink without plate and doors/holders
--	312173	x	x	Plåt skydd under spis	Plate cover under fireplace
12	312106	x	x	Bänkutdragssats kpl.	Extensible basket
13	312089	x	x	Dörr V u. handtag/gångjärn	Door L without handle/hinge
--	311917	x	x	Gångjärn d:o	Hinge d:o
--	312588	x	x	Platta gångjärn	Plate hinge
14	312093	x	x	Lucka u. handtag	Door without handle
15	311896	x	x	Lucka u. handtag/gångjärn.	Door without handle/hinge
--	860406	x	x	Gångjärn d:o	Hinge d:o
16	312088	x	x	Dörr H u. handtag/gångjärn	Door R without handle/hinge
--	311917	x	x	Gångjärn d:o	Hinge d:o
--	312588	x	x	Platta gångjärn	Plate hinge
17	312097	x	x	Låda kpl. med handtag	Drawer cpl. with handle
--	312103	x	x	Lådförstycke u. handtag	Drawer front without handle
18	312096	x	x	Hylla övre	Rack upper
19	312064	x	x	Skärbräda	Cutting board
21	314053	x	x	List folierad L=2440	Strip L=2440
22	311950	x		Vikdörr inkl. takskena	Folding door incl. roofstrip
--	314196		x	Vikdörr inkl. takskena	Folding door incl. roofstrip
23	313059	x	x	Skåp övre H.F. utan lucka/beslag	Cupboard upper R.F. without door/holders
24	312404	x	x	Täckfront radiourtag	Cover radio recess
25	313608	x	x	Stolpe förstärkning	Support bar
26	503743	x	x	List täck el-kabel B=60 L=2500	Cover strip B=60 L=2500
--	800918	x	x	Nit d:o nylon vit	Rivet d:o nylon white
27	312212	x	x	List folierad L=2000	Strip L=2000
28	313953	x		Gardinsats kpl. m. kappa 8695-6 gul u. gav. fönst.	Curtain kit cpl. 8695-6 yellow
--	313954	T		Gardinsats kpl. m. kappa 8695-6 gul m. gav. fönst.	Curtain kit cpl. 8695-6 yellow (gable window)
--	313960	x		Gardinsats kpl. m. kappa 8695-22 rostr. u. gav. fön.	Curtain kit cpl. 8695-22 rust-red
--	313961	T		Gardinsats kpl. m. kappa 8695-22 rostr. m. gav. fön.	Curtain kit cpl. 8695-22 rust-red (gable window)
--	313967	x		Gardinsats kpl. m. kappa 8695-50 grön u. gav. fön.	Curtain kit cpl. 8695-50 green
--	313968	T		Gardinsats kpl. m. kappa 8695-50 grön m. gav. fön.	Curtain kit cpl. 8695-50 green (gable window)
				M= Metervara	M= On the metre
				T= Tillbehör	T= Accessory

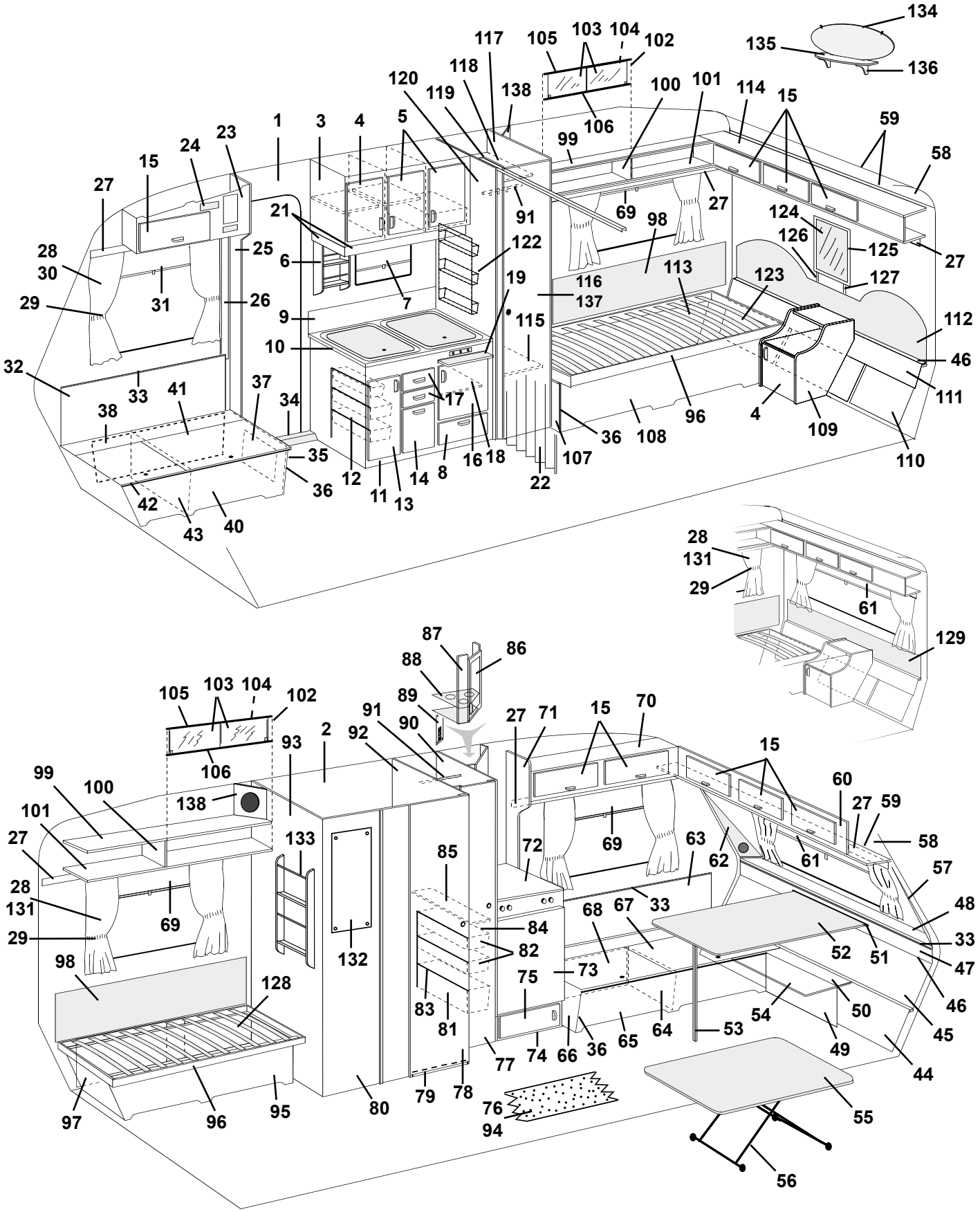
134
135
136
117
105
103
104
102
118
120
119
138
100
101
114
15
106
99
59
58
1
3
4
5
23
24
15
27
21
91
69
98
27
124
126
125
27
28
30
25
6
122
116
113
123
127
29
31
26
7
19
137
9
115
112
10
46
32
33
41
37
34
17
111
38
35
36
12
11
13
14
8
16
18
22
107
36
108
96
4
109
110
42
43
40
28
131
29
61
129
87
86
88
89
105
103
104
102
91
90
27
71
15
70
2
92
93
106
15
99
100
138
60
27
59
101
27
133
85
72
69
63
62
61
58
57
28
131
69
29
132
84
68
67
33
48
33
98
82
52
51
47
128
75
73
83
81
54
50
46
45
77
74
66
36
65
64
53
49
44
97
96
95
80
79
78
76
94
55
56

Pos Fig	Det. nr Part. No	Ingår/Fitted 560 GS	Ingår/Fitted 560 GS 2,5	Benämning	Description
--	313978	x		Gardinsats kpl. m. kappa 8753-622 gr. u. gav. fön.	Curtain kit cpl. 8753-622 green
--	313979	T		Gardinsats kpl. m. kappa 8753-622 gr. m. gav. fön.	Curtain kit cpl. 8753-622 green (gable window)
--	314221		x	Gardinsats kpl. m. kappa 8695-6 gul u. gav. fönst.	Curtain kit cpl. 8695-6 yellow
--	314229		T	Gardinsats kpl. m. kappa 8695-6 gul m. gav. fönst.	Curtain kit cpl. 8695-6 yellow (gable window)
--	314222		x	Gardinsats kpl. m. kappa 8695-22 rostr. u. gav. fön.	Curtain kit cpl. 8695-22 rust-red
--	314230		T	Gardinsats kpl. m. kappa 8695-22 rostr. m. gav. fön.	Curtain kit cpl. 8695-22 rust-red (gable window)
--	314223		x	Gardinsats kpl. m. kappa 8695-50 grön u. gav. fön.	Curtain kit cpl. 8695-50 green
--	314231		T	Gardinsats kpl. m. kappa 8695-50 grön m. gav. fön.	Curtain kit cpl. 8695-50 green (gable window)
--	314224		x	Gardinsats kpl. m. kappa 8753-622 gr. u. gav. fön.	Curtain kit cpl. 8753-622 green
--	314232		T	Gardinsats kpl. m. kappa 8753-622 gr. m. gav. fön.	Curtain kit cpl. 8753-622 green (gable window)
--	313927	x	x	Gardinlängd H=750 (u. omtag) 8695-6 gul	Curtain H=750 (ex. band) 8695-6 yellow
--	313928	x	x	Gardinlängd H=750 (u. omtag) 8695-22 roströd	Curtain H=750 (ex. band) 8695-22 rust-red
--	313929	x	x	Gardinlängd H=750 (u. omtag) 8695-50 grön	Curtain H=750 (ex. band) 8695-50 green
--	313971	x	x	Gardinlängd H=750 (u. omtag) 8753-622 grön	Curtain H=750 (ex. band) 8753-622 green
--	313930	x	x	Gardinlängd H=670 (u. omtag) 8695-6 gul	Curtain H=670 (ex. band) 8695-6 yellow
--	313931	x	x	Gardinlängd H=670 (u. omtag) 8695-22 roströd	Curtain H=670 (ex. band) 8695-22 rust-red
--	313932	x	x	Gardinlängd H=670 (u. omtag) 8695-50 grön	Curtain H=670 (ex. band) 8695-50 green
--	313970	x	x	Gardinlängd H=670 (u. omtag) 8753-622 grön	Curtain H=670 (ex. band) 8753-622 green
--	314263		x	Gardinkappa L=2160 8695-6 gul	Valance L=2160 8695-6 yellow
--	314264		x	Gardinkappa L=2160 8695-22 roströd	Valance L=2160 8695-22 rust-red
--	314265		x	Gardinkappa L=2160 8695-50 grön	Valance L=2160 8695-50 green
--	314266		x	Gardinkappa L=2160 8753-622 grön	Valance L=2160 8753-622 green
--	313933	x		Gardinkappa L=1910 8695-6 gul	Valance L=1910 8695-6 yellow
--	313934	x		Gardinkappa L=1910 8695-22 roströd	Valance L=1910 8695-22 rust-red
--	313935	x		Gardinkappa L=1910 8695-50 grön	Valance L=1910 8695-50 green
--	313972	x		Gardinkappa L=1910 8753-622 grön	Valance L=1910 8753-622 green
--	313936	x	x	Gardinkappa L=1100 8695-6 gul	Valance L=1100 8695-6 yellow
--	313937	x	x	Gardinkappa L=1100 8695-22 roströd	Valance L=1100 8695-22 rust-red
--	313938	x	x	Gardinkappa L=1100 8695-50 grön	Valance L=1100 8695-50 green
--	313973	x	x	Gardinkappa L=1100 8753-622 grön	Valance L=1100 8753-622 green
--	300884	M	M	Gardinspiral	Curtain hanger
29	313939	x	x	Omtagsband färg 8695-6 gul	Band for curtain 8695-6 yellow
--	313940	x	x	Omtagsband färg 8695-22 roströd	Band for curtain 8695-22 rust-red
--	313941	x	x	Omtagsband färg 8695-50 grön	Band for curtain 8695-50 green
--	313975	x	x	Omtagsband färg 8753-622 grön	Band for curtain 8753-622 green
30	313945	T	T	Gardinlängd tyll 600x670	Curtain tulle 600x670
--	313947	T	T	Gardinlängd tyll 1450x730	Curtain tulle 1450x730
31	312770	x	x	Rullgardin L=950	Blind L=950
--	307216	x	x	Styrskena, rullgardin	Guide rail, blind
32	311996	x	x	Värmespalt H.F.	Air gap R.F.
33	860423	M	M	List kant ljusbrun	Strip, light brown
34	312957	x	x	Tröskel aluminium L=850	Threshold aluminum L=850
35	312759	x	x	Gavel bäddlåda H.F. u. lucka	Gable bed box R.F. without door
36	860590	x	x	List hörn plast L=2500	Corner strip L=2500
37	312758	x	x	Lucka u. handtag/gångjärn	Door without handle/hinge
--	312589	x	x	Gångjärn d:o	Hinge d:o
38	312836	x	x	Värmespalt förlängning	Air gap
40	312147	x	x	Front bäddlåda H.F.	Front bed box R.F.
41	312154	x	x	Lock bäddlåda H.F.	Cover bed box R.F.
				M= Metervara	M= On the metre
				T= Tillbehör	T= Accessory

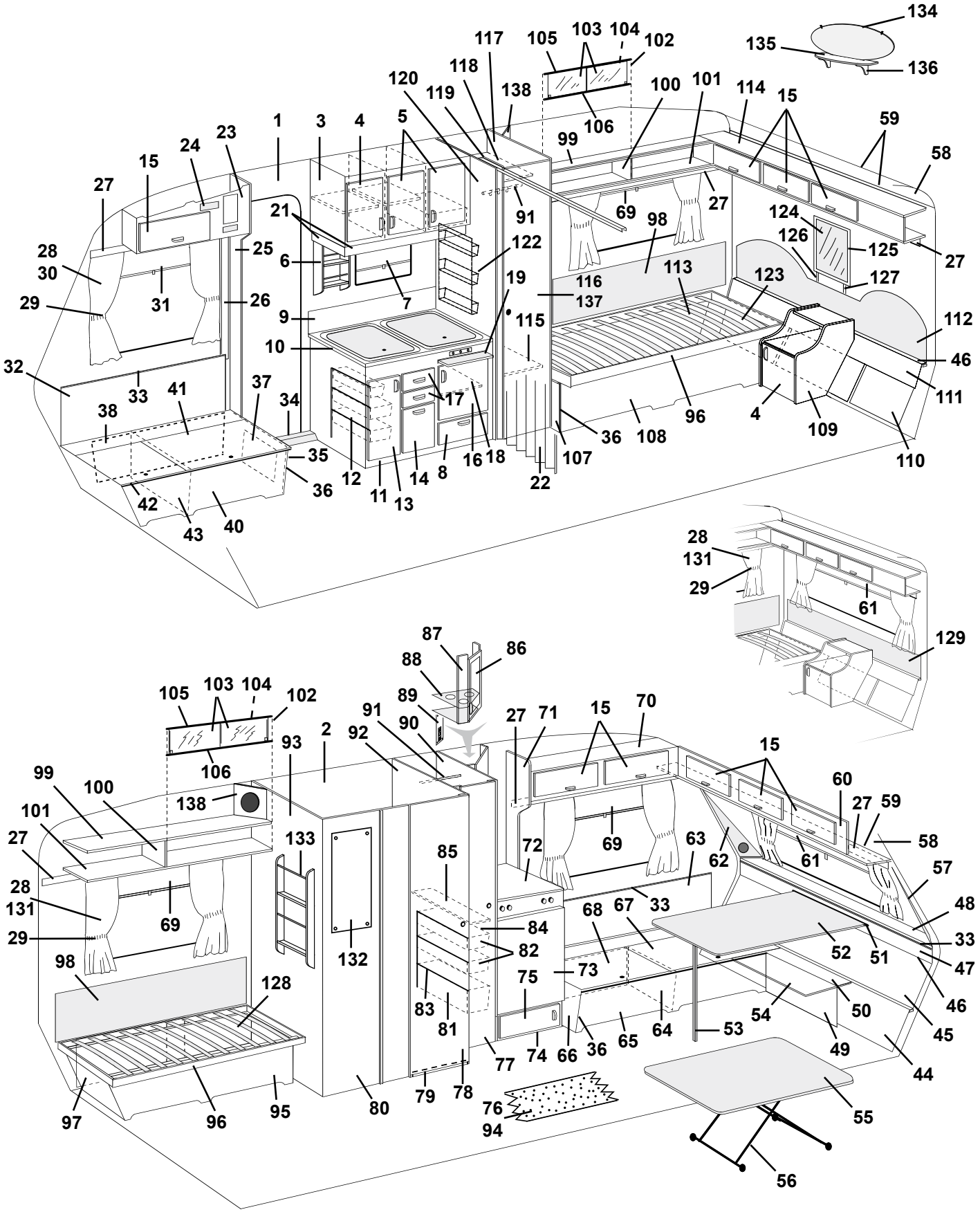
134
135
136
117
105
103
104
102
118
120
119
138
100
101
114
15
106
99
59
58
1
3
4
5
23
24
15
27
21
91
69
98
27
124
126
125
27
28
30
25
6
122
116
113
123
127
29
31
26
7
19
137
9
115
112
10
46
32
33
41
37
34
17
111
38
35
36
12
11
13
14
8
16
18
22
107
36
108
96
4
109
110
42
43
40
28
131
29
61
129
87
86
88
89
105
103
104
102
91
90
27
71
15
70
2
92
93
106
15
99
100
138
60
27
59
101
27
133
85
72
69
63
62
61
58
57
28
131
69
29
132
84
68
67
33
48
33
98
82
52
51
47
128
75
73
83
81
54
50
46
45
77
74
66
36
65
64
53
49
44
97
96
95
80
79
78
76
94
55
56

Pos Fig	Det. nr Part. No	Ingår/Fitted 560 GS	Ingår/Fitted 560 GS 2,5	Benämning	Description
42	860562	x	x	List bädd plast L=2500	List bed plastic L=2500
43	312825	x	x	Stöd bäddlåda H.F.	Support bed box R.F.
44	312176	x	x	Värmespalt förlängning	Air gap
45	312021	x		Värmespalt nedre	Air gap under
--	314039		x	Värmespalt nedre	Air gap under
46	308928	x		List plast L=2020	List plastic L=2020
--	314287		x	List plast L=2270	List plastic L=2270
47	312018	x		Värmespalt övre	Air gap upper
--	314037		x	Värmespalt övre	Air gap upper
48	311961	x		Hylla front	Shelf front
--	314058		x	Hylla front	Shelf front
49	312149	x		Front bäddlåda gavel	Front bed box gable
--	313896		x	Front bäddlåda gavel	Front bed box gable
50	312155	x		Skiva gavel	Board gable
51	300108	x		List bord väggdel	List wall
52	313875	x		Bordsskiva 1200x840	Table top 1200x840
--	300420	x		List bord bordsdel	List board
53	320711	x		Bordsben fällbart H=730	Table leg H=730
54	312323	T		Skiva rundsittgrupp	Board seat
--	313897		x	Skiva rundsittgrupp	Board seat
55	313880	T		Bordsskiva 940x740	Table top 940x740
--	313876		x	Bordsskiva 940x840	Table top 940x840
56	313185	T	x	Bordsstativ	Table stand
57	313760	x	x	Front högtalare H	Front loudspeaker R
58	309974	x	x	Skiva plast	Plastic board
59	309973	x		List radie L=2129	List L=2129
--	313884		x	List radie L=2379	List L=2379
60	313669	x		Skåp gavel utan luckor/beslag	Cupboard without doors/holders
--	313885		x	Skåp gavel utan luckor/beslag	Cupboard without doors/holders
61	312769	x		Rullgardin L=1650	Blind L=1650
--	314104		x	Rullgardin L=1850	Blind L=1850
--	307216	x	x	Styrskena, rullgardin	Guide rail, blind
62	313761	x	x	Front högtalare V	Front loudspeaker L
63	312001	x	x	Värmespalt V.F.	Air gap L.F.
64	312826	x	x	Stöd bäddlåda V.F.	Support bed box L.F.
65	312146	x	x	Front bäddlåda V.F.	Front bed box L.F.
66	312144	x	x	Gavel bäddlåda V.F.	Gable bed box L.F.
67	312153	x	x	Lock bäddlåda V.F.	Cover bed box L.F.
68	312176	x		Värmespalt förlängning	Air gap
--	312835		x	Värmespalt förlängning	Air gap
69	312770	x	x	Rullgardin L=950	Blind L=950
--	307216	x	x	Styrskena, rullgardin	Guide rail, blind
--	204583	T	T	Rullgardin/myggnät kassett L=900	Blind/mosquito net cassette L=900
--	207309	T	T	Dragläpp rullgardin/myggnät kassett	Drawstring blind/mosquito net cassette
70	313092	x	x	Skåp övre V.F. utan luckor/beslag	Cupboard upper L.F. without doors/holders
71	313793	x	x	Gavel mot överskåp	Gable cupboard
72	313874	x	x	Skiva kylskåpsbänk	Board
73	312525	x	x	Skiva kyl	Board refrigerator
74	313105	x	x	Kylskåpsbänk utan skiva/lucka/beslag	Cupboard without board/door/holders
				M= Metervara	M= On the metre
				T= Tillbehör	T= Accessory

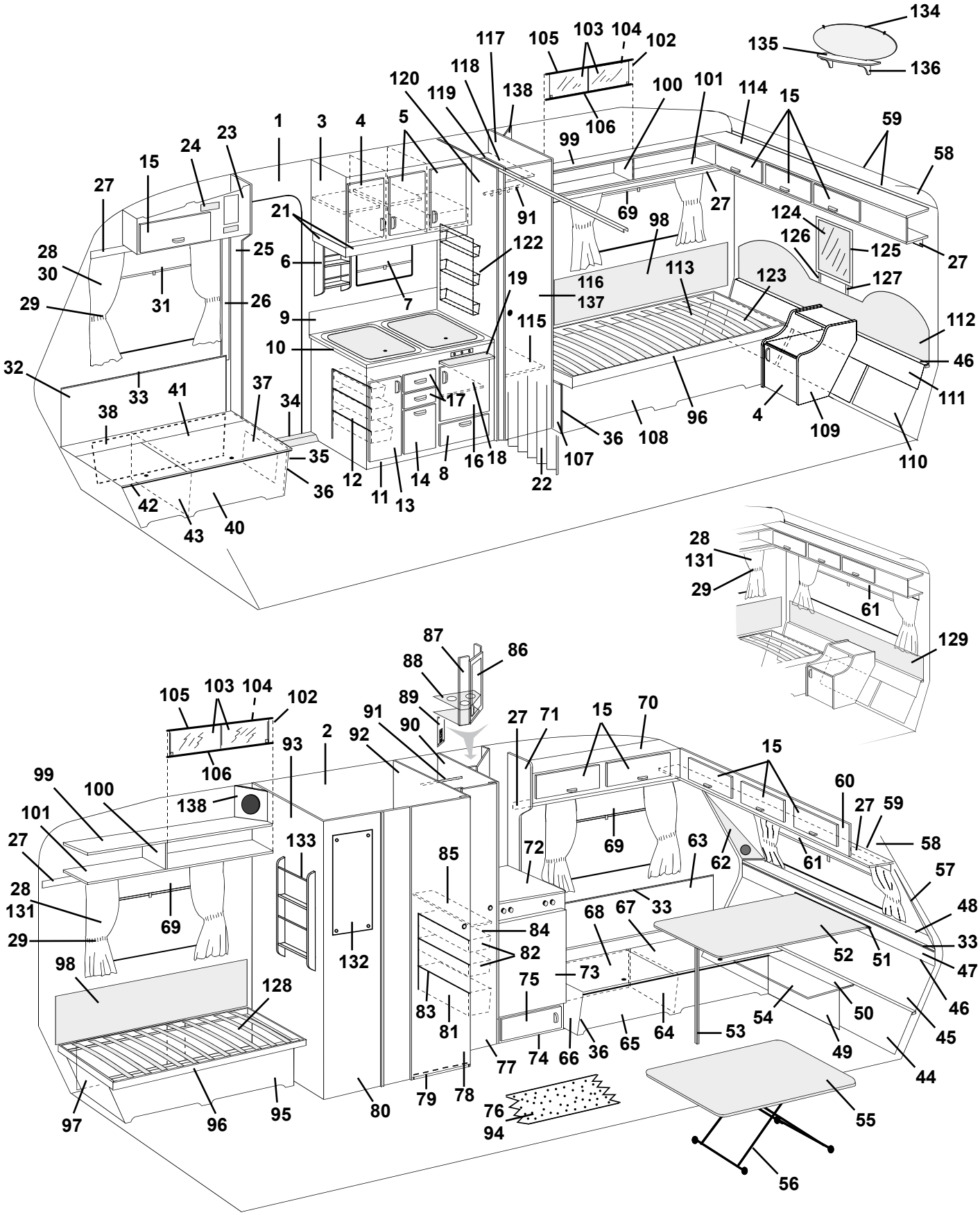
134
135
136
117
105
103
104
102
118
120
119
138
100
101
114
15
106
99
59
58
1
3
4
5
23
24
15
27
21
91
69
98
27
124
126
125
27
28
30
25
6
122
116
113
123
127
29
31
26
7
19
137
9
115
112
10
46
32
33
41
37
34
17
111
38
35
36
12
11
13
14
8
16
18
22
107
36
108
96
4
109
110
42
43
40
28
131
29
61
129
87
86
88
89
105
103
104
102
91
90
27
71
15
70
2
92
93
106
15
99
100
138
60
27
59
101
27
133
85
72
69
63
62
61
58
57
28
131
69
29
132
84
82
68
67
33
48
33
98
128
75
73
52
51
47
83
81
54
50
46
45
77
74
66
36
65
64
53
49
44
97
96
95
80
79
78
76
94
55
56

Pos Fig	Det. nr Part. No	Ingår/Fitted 560 GS	Ingår/Fitted 560 GS 2,5	Benämning	Description
75	311929	x	x	Lucka utan handtag/gångjärn	Door without handle/hinge
--	311917	x	x	Gångjärn d:o	Hinge d:o
--	312588	x	x	Platta gångjärn	Plate hinge
76	312226	M	M	Matta golv	Carpet floor
77	312217	x	x	Dörr utan lås/gångjärn	Door without lock/hinge
--	311917	x	x	Gångjärn d:o	Hinge d:o
--	312588	x	x	Platta gångjärn	Plate hinge
--	314523	x	x	Rätningslist d:o L=1760	List d:o L=1760
78	312218	x	x	Dörr utan lås/gångjärn	Door without lock/hinge
--	311917	x	x	Gångjärn d:o	Hinge d:o
--	312588	x	x	Platta gångjärn	Plate hinge
--	312326	x	x	Rätningslist d:o L=1790	List d:o L=1790
79	312135	x	x	Tröskel tvättrum	Treshold washroom
--	860541	M	M	Kantlist d:o	List d:o
80	313679	x	x	Vägg tvättrum yttre	Wall washroom outer
81	312157	x	x	Trådback 227x527x360	Tray 227x527x360
82	309009	x	x	Trådback 227x527x85	Tray 227x527x85
83	312158	x	x	Glidlist trådback V	Sliding strip tray L
84	312159	x	x	Glidlist trådback H	Sliding strip tray R
85	312137	x	x	Hylla backskåp	Rack cupboard
86	313104	x	x	Dörr H utan handtag/gångjärn	Door R without handle/hinge
--	312324	x	x	Gångjärn d:o	Hinge d:o
--	312325	x	x	Platta gångjärn	Plate hinge
87	313103	x	x	Skåp bar utan dörr/beslag	Coctail cabinet without door/holders
88	312119	x	x	Hållare flaskor d:o	Bottle holder d:o
--	400644	x	x	Hylsa för hållare flaskor	Cage for bottle holder
89	313763	x	x	Front el-uttag	Front outlet
90	313683	x	x	Vägg backskåp H utan beslag	Wall cupboard R without holders
91	312053	x	x	Galgstång L=780	Clothes hanger L=780
92	313681	x	x	Vägg tvättrum H utan beslag	Wall washroom R without holders
93	313677	x	x	Vägg tvättrum V utan beslag	Wall washroom L without holders
94	312723	T		Matta heltäckning (ange färg)	Carpet (specify colour)
--	314469		T	Matta heltäckning (ange färg)	Carpet (specify colour)
95	312040	x	x	Front säng V	Front bed L
96	312026	x		Sängram utan ribbor	Bed bottom without laths
--	311985	x		Ribba d:o L=720	Lath d:o L=720
--	313898		x	Sängram utan ribbor	Bed bottom without laths
--	314211		x	Ribba d:o L=820	Lath d:o L=820
--	312046	x	x	Band till ribbotten	Band for laths bottom
97	312835	x	x	Värmespalt förlängning	Air gap
98	312006	x	x	Värmespalt V-H. B. u. överdrag	Air gap L-R rear without covering
--	313114	x	x	Överdrag d:o (ange färg, se tygprover)	Covering d:o (specify colour,see textiles)
99	311988	x	x	Tak hylla V-H bak	Roof rack L-R rear
100	311986	x	x	Gavel hylla V-H bak	Gable rack L-R rear
101	311984	x	x	Botten hylla V-H bak	Bottom rack L-R rear
102	313215	T	T	Skjutlucka kpl. m. spegel/glidlister	Sliding lid cpl. with mirror/sliding strip
103	312606	T	T	Lucka skjut u. handtag	Sliding lid without handle
---	312056	T	T	Handtag d:o	Handle d:o
104	312605	T	T	Spegel 840x240	Mirror 840x240
105	313146	T	T	Glidlist övre al. L=845	Sliding strip upper al. L=845
				M= Metervara	M= On the metre
				T= Tillbehör	T= Accessory

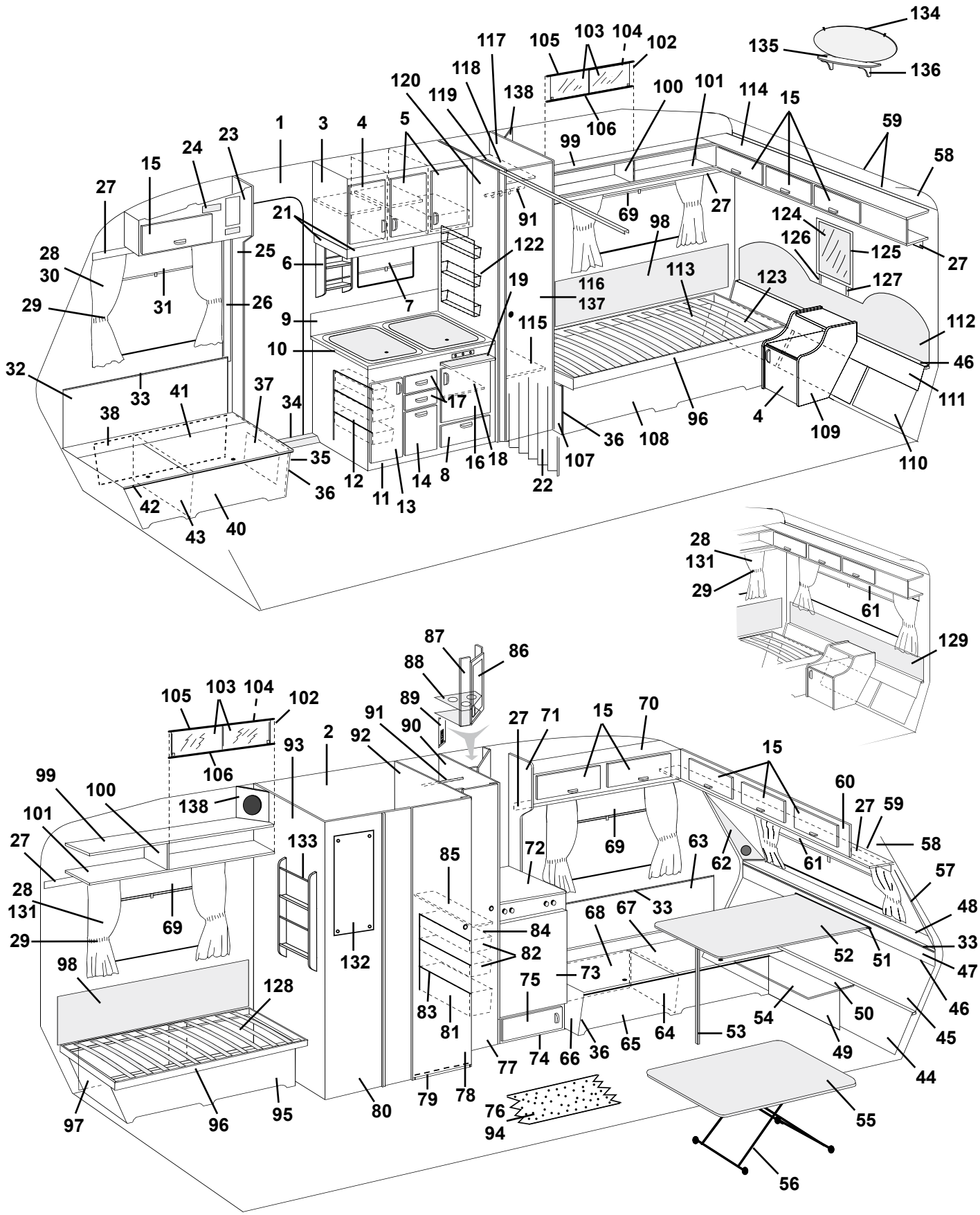
134
135
136
117
105
103
104
102
118
120
119
138
100
101
114
15
59
58
106
99
1
3
4
5
23
24
15
27
21
91
69
98
27
124
126
125
27
28
30
25
6
122
116
113
123
127
29
31
26
7
19
137
9
115
112
10
46
32
33
41
37
34
17
111
38
35
36
12
11
13
14
8
16
18
22
107
36
108
96
4
109
110
42
43
40
28
131
29
61
129
87
86
88
89
105
103
104
102
91
90
27
71
15
70
2
92
93
106
15
99
100
138
60
27
59
101
27
133
85
72
69
63
62
61
58
57
28
131
69
29
132
84
68
67
33
48
33
98
82
52
51
47
128
75
73
83
81
54
50
46
45
77
74
66
36
65
64
53
49
44
97
96
95
80
79
78
76
94
55
56

Pos Fig	Det. nr Part. No	Ingår/Fitted 560 GS	Ingår/Fitted 560 GS 2,5	Benämning	Description
106	313147	T	T	Glidlist undre al. inkl. list ilägg L=845	Sliding strip under al. incl. filling list L=845
---	312059	T	T	List ilägg d:o plast L=2000	Filling list d:o plastic L=2000
107	312263	x		Gavel säng H	Gable bed R
---	313909		x	Gavel säng H	Gable bed R
108	312041	x	x	Front säng H	Front bed R
109	313145	x	x	Hurts	Cupboard
110	312869	x	x	Värmespalt förlängning	Air gap
111	312014	x		Värmespalt nedre	Air gap under
---	313905		x	Värmespalt nedre	Air gap under
112	312772	x		Värmespalt övre u. överdrag	Air gap upper without covering
---	313121	x		Överdrag d:o (ange färg, se tygprover)	Covering d:o (specify colour,see textiles)
---	313900		x	Värmespalt övre u. överdrag	Air gap upper without covering
---	314525		x	Överdrag d:o (ange färg, se tygprover)	Covering d:o (specify colour,see textiles)
113	312178	x	x	Värmespalt förlängning	Air gap
114	313129	x		Skåp gavel utan luckor/beslag	Cupboard without doors/holders
---	313890		x	Skåp gavel utan luckor/beslag	Cupboard without doors/holders
115	312122	x	x	Hylla garderob nedre	Rack wardrobe under
116	312216	x	x	Dörr utan lås/gångjärn	Door without lock/hinge
---	311917	x	x	Gångjärn d:o	Hinge d:o
---	312588	x	x	Platta gångjärn	Plate hinge
---	312326	x	x	Rätningslist d:o L=1790	List d:o L=1790
117	313685	x	x	Vägg garderob H utan beslag	Wall wardrobe R without holders
118	312123	x	x	Hylla garderob övre	Rack wardrobe upper
119	313691	x	x	Nisch vikdörr	Niche folding door
120	313689	x	x	Vägg garderob V utan beslag	Wall wardrobe L without holders
122	312162	x	x	Korg	Basket
123	312868	x	x	Värmespalt förlängning	Air gap
124	312808	x	T	Spegel	Mirror
125	312788	x	T	Ram spegel	Frame mirror
126	312820	x	T	Regel H. spegel	Latch R. mirror
127	312821	x	T	Regel V. spegel	Latch L. mirror
128	312546	x	x	Värmespalt förlängning	Air gap
129	312011	T		Värmespalt övre u. överdrag	Air gap upper without covering
---	313115	T		Överdrag d:o (ange färg, se tygprover)	Covering d:o (specify colour,see textiles)
---	314212		T	Värmespalt övre u. överdrag	Air gap upper without covering
---	314527		T	Överdrag d:o (ange färg, se tygprover)	Covering d:o (specify colour,see textiles)
131	313946	x	x	Gardinlängd tyll 1450x670 (endast gavelfönster)	Curtain tulle 1450x670 (only gable window)
---	313945	x	x	Gardinlängd tyll 600x670	Curtain tulle 600x670
132	310836	x	x	Spegel	Mirror
---	800336	x	x	Rosetthatt d:o, mässing	Cap d:o, brass
---	801109	x	x	Rosettskruv	Screw
---	800343	x	x	Kabelgenomföring	Rubber bushing
133	313450	T	x	Tidningshylla	Newspaper rack
134	313449	T	x	Spegel	Mirror
---	312809	T	x	Hållare d:o	Holder d:o
135	313448	T	x	Hylla spegel	Rack mirror
136	313498	T	x	Konsol hylla	Bracket
137	313267	T	x	Spegel dörr garderob	Mirror door wardrobe
---	312809	T	x	Hållare d:o	Holder d:o
138	313446	T	x	Front högtalare	Front loud speaker
				M= Metervara	M= On the metre
				T= Tillbehör	T= Accessory

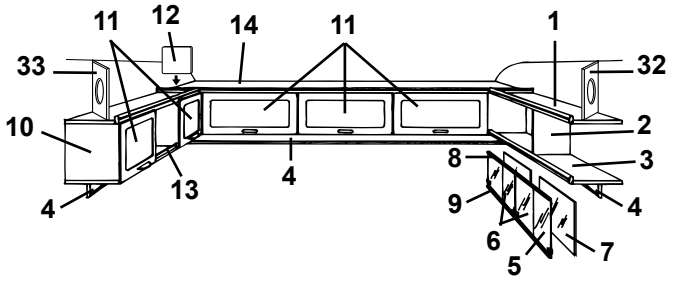
11 12 14 11 1
33 32
10 2
13 4 8 3
4 9 4
6 5 7

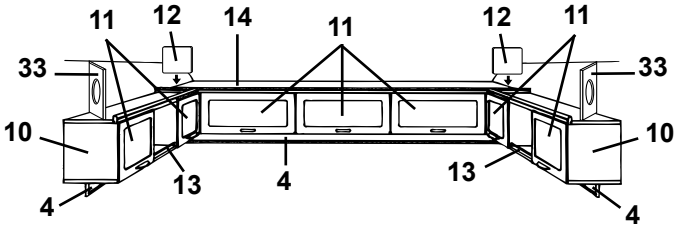
11 12 14 11 12 11
33 33
10 10
13 4 13
4 4

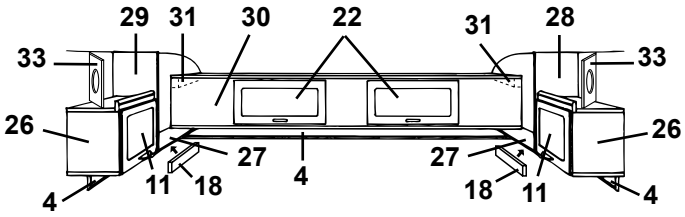
29 31 30 22 31 28
33 33
26 26
27 4 27
11 18 18 11
4 4

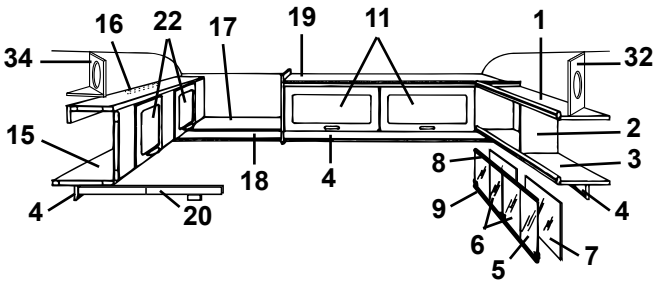
16 22 17 19 11 1
34 32
15 2
18 4 8 3
4 9 4
20 6 5 7

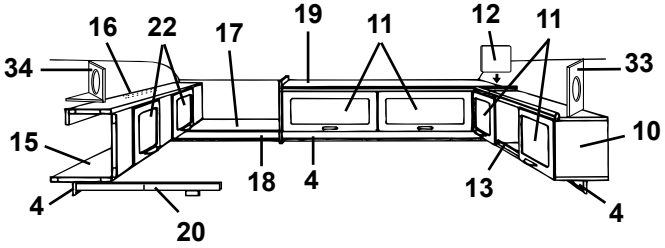
16 22 17 19 11 12 11
34 33
15 10
18 4 13
4 4
20

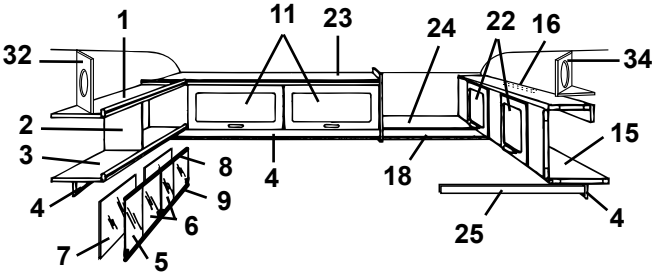
1 11 23 24 22 16
32 34
2 15
3 8 4 18
4 9
6 25 4
7 5

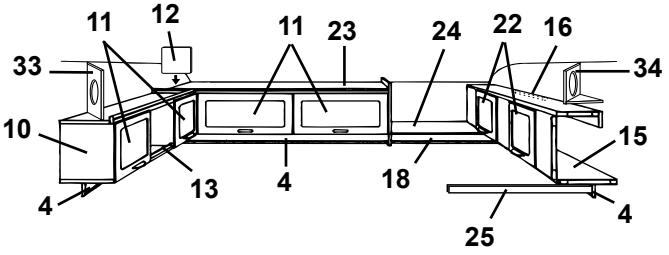
11 12 11 23 24 22 16
33 34
10 15
13 4 18
4 4
25

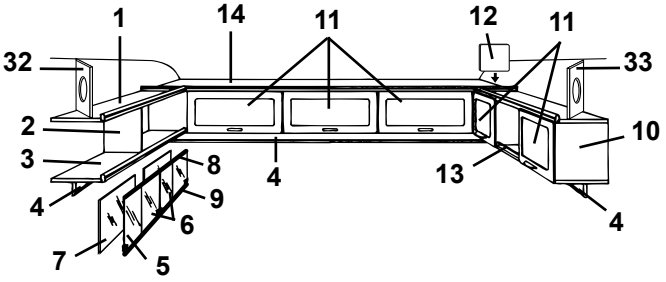
1 14 11 12 11
32 33
2 10
3 8 4 13
4 9
6 4
7 5

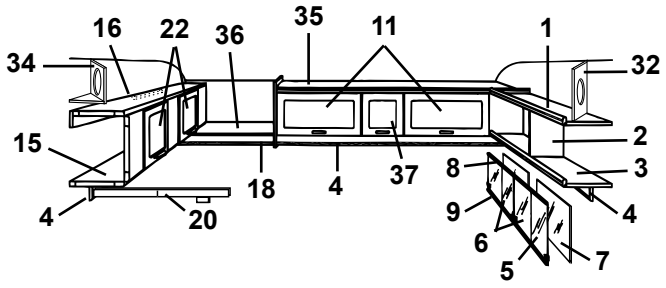
16 22 36 35 11 1
34 32
15 2
18 4 37 8 3
4 20 9 4
6 5 7

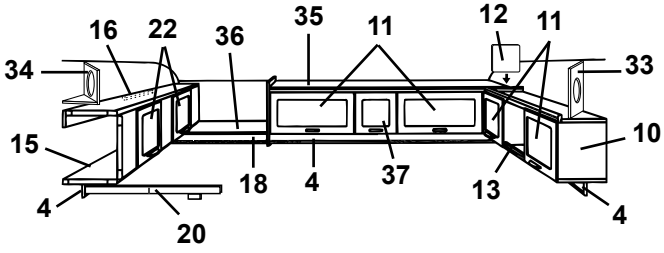
16 22 36 35 11 12 11
34 33
15 10
18 4 37 13
4 20 4

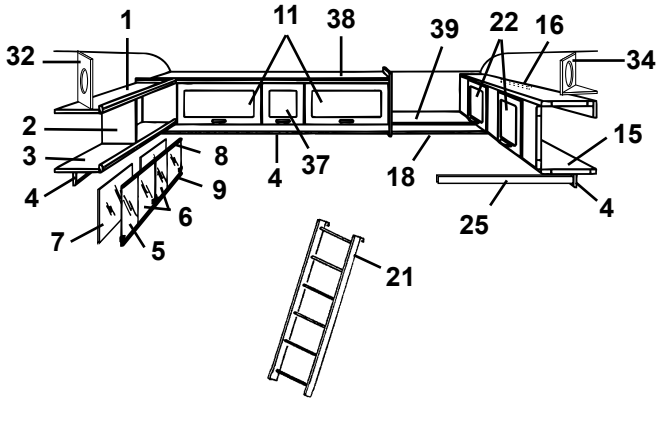
1 11 38 39 22 16
32 34
2 15
3 8 4 37 18
4 9 25 4
6
7 5
21

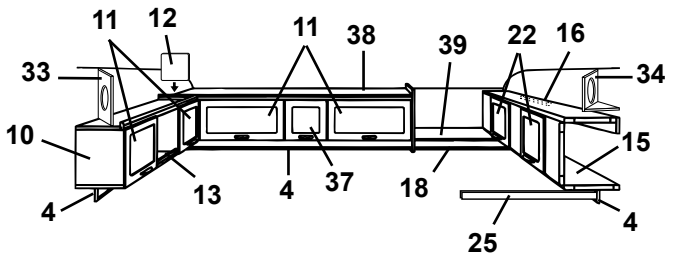
11 12 11 38 39 22 16
33 34
10 15
13 4 37 18
4 4
25

Pos Fig	Det. nr Part. No	Ingår/Fitted 560 GS	Ingår/Fitted 560 GS 2,5	Benämning	Description
1	311988	x	x	Tak hylla V-H bak	Roof rack L-R rear
2	311986	x	x	Gavel hylla V-H bak	Gable rack L-R rear
3	311984	x	x	Botten hylla V-H bak	Bottom rack L-R rear
4	312212	x	x	List folierad L=2000	Strip L=2000
5	313215	T	x	Skjutlucka kpl. m. spegel/glidlister	Sliding lid cpl. with mirror/sliding strip
6	312606	T	x	Lucka skjut u. handtag	Sliding lid without handle
--	312056	T	x	Handtag d:o	Handle d:o
7	312605	T	x	Spegel 840x240	Mirror 840x240
8	313146	T	x	Glidlist övre al. L=845	Sliding strip upper al. L=845
9	313147	T	x	Glidlist undre al. inkl. list ilägg L=845	Sliding strip under al. incl. filling list L=845
--	312059	T	x	List ilägg d:o plast L=2000	Filling list d:o plastic L=2000
10	313152	x	x	Skåp övre utan luckor/beslag	Cupboard upper without doors/holders
11	311896	x	x	Lucka u. handtag/gångjärn.	Door without handle/hinge
--	860406	x	x	Gångjärn d:o	Hinge d:o
12	312670	x	x	Passbit	Distance
13	313153	x	x	Rasskydd al. rör Ø=8 L=556	Pipe al. Ø=8 L=556
--	800242	x	x	Plugg plast brun	Plug plastic brown
14	313129	x		Skåp gavel utan luckor/beslag	Cupboard without doors/holders
--	313890		x	Skåp gavel utan luckor/beslag	Cupboard without doors/holders
15	313154	x	x	Överbäddsskåp utan luckor/beslag	Upper bed without doors/holders
16	312233	x	x	Regel låsning	Lock bar
17	312238	x		Hylla gavel bak	Rack gable rear
18	314053	x	x	List folierad L=2440	Strip L=2440
19	313155	x		Skåp övre utan luckor/beslag	Cupboard upper without doors/holders
20	313216	x	x	Regel överbädd	Latch upper bed
--	312726	x	x	Kloss d:o	Block d:o
21	312613	T	T	Stege kpl. med krokar	Ladder cpl. with hooks
--	860426	T	T	Krok till stege	Hook for ladder
22	311896	x	x	Lucka u. handtag/gångjärn.	Door without handle/hinge
--	860402	x	x	Gångjärn d:o	Hinge d:o
23	313461	x		Skåp övre utan luckor/beslag	Cupboard upper without doors/holders
24	313775	x		Hylla gavel bak	Rack gable rear
25	312313	x	x	Bärregel	Bearing rail
26	313130	x		Skåp V-H bak utan lucka/beslag	Cupboard L-R rear without door/holders
27	312420	x		Hylla V-H bak utan beslag	Rack L-R rear without holders
28	312419	x		Gavel V yttre	Gable L outer
29	312418	x		Gavel H yttre	Gable R outer
30	313131	x		Överbäddsskåp utan luckor/beslag	Upper bed without doors/holders
31	309617	x		Fästkloss	Clamp
32	313446	T	x	Front högtalare	Front loud speaker
33	313445	T	x	Front högtalare	Front loud speaker
34	314173	T	x	Front högtalare	Front loud speaker
--	314174	T	x	Botten front högtalare	Bottom front loud speaker
35	314163		x	Skåp övre utan luckor/beslag	Cupboard upper without doors/holders
36	314239		x	Hylla gavel bak	Rack gable rear
37	311937		x	Lucka u. handtag/gångjärn.	Door without handle/hinge
--	860406		x	Gångjärn d:o	Hinge d:o
38	314192		x	Skåp övre utan luckor/beslag	Cupboard upper without doors/holders
39	314238		x	Hylla gavel bak	Rack gable rear
				T= Tillbehör	T= Accessory

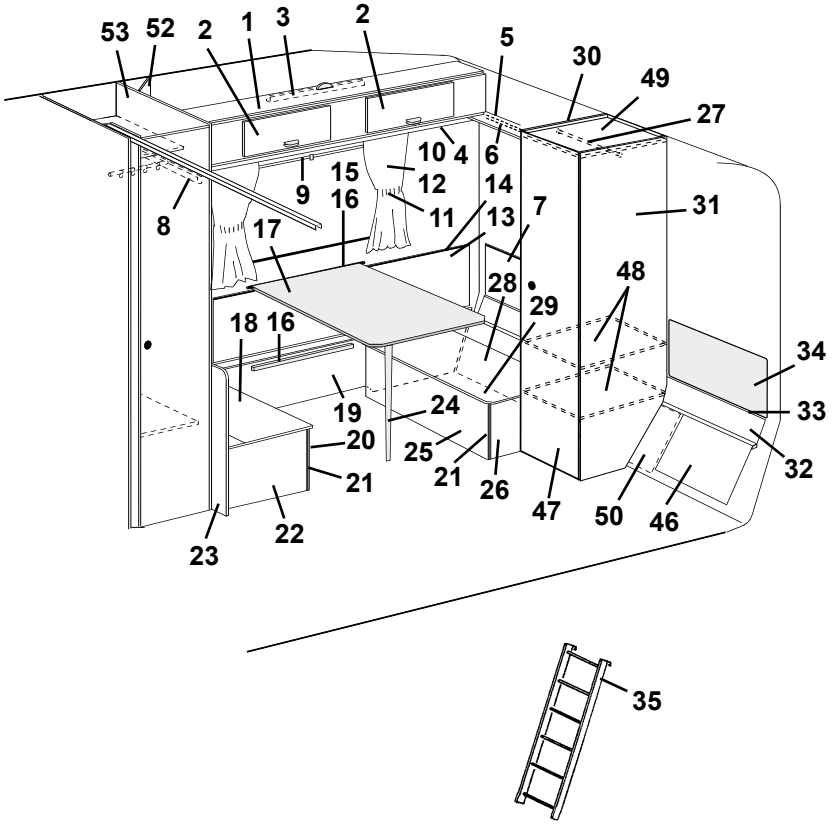
53
52
2
1
3
2
5
30
49
27
10
4
6
9
15
12
14
8
16
11
13
7
31
17
48
28
29
18
16
34
19
24
33
20
25
21
32
21
26
47
50
46
22
23

35

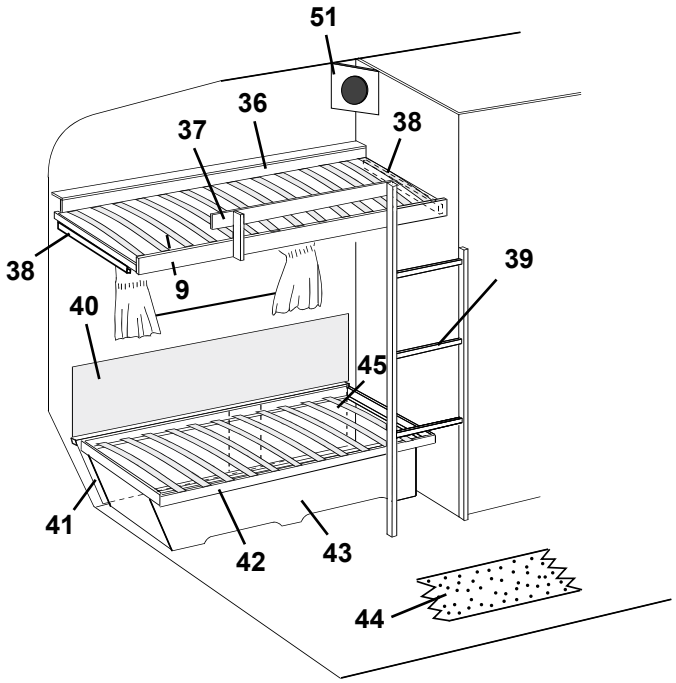
51
36
37
38
38
39
9
40
45
41
42
43
44

Pos Fig	Det. nr Part. No	Ingår/Fitted 560 GS	Ingår/Fitted 560 GS 2,5	Benämning	Description
1	313154	x	x	Överbäddsskåp utan luckor/beslag	Upper bed without doors/holders
2	311896	x	x	Lucka u. handtag/gångjärn.	Door without handle/hinge
--	860402	x	x	Gångjärn d:o	Hinge d:o
3	312233	x	x	Regel låsning	Lock bar
4	312212	x	x	List folierad L=2000	Strip L=2000
5	313494	x	x	Hylla gavel bak	Rack gable rear
6	314053	x	x	List folierad L=2440	Strip L=2440
7	313480	x	x	Värmespalt övre	Air gap upper
8	313216	x	x	Regel överbädd	Latch upper bed
--	312726	x	x	Kloss d:o	Block d:o
9	312770	x	x	Rullgardin L=950	Blind L=950
--	307216	x	x	Styrskena, rullgardin	Guide rail, blind
--	204583	T	T	Rullgardin/myggnät kassett L=900	Blind/mosquito net cassette L=900
--	207309	T	T	Dragläpp rullgardin/myggnät kassett	Drawstring blind/mosquito net cassette
10	313953	x		Gardinsats kpl. m. kappa 8695-6 gul	Curtain kit cpl. 8695-6 yellow
--	313960	x		Gardinsats kpl. m. kappa 8695-22 roströd	Curtain kit cpl. 8695-22 rust-red
--	313967	x		Gardinsats kpl. m. kappa 8695-50 grön	Curtain kit cpl. 8695-50 green
--	314221		x	Gardinsats kpl. m. kappa 8695-6 gul	Curtain kit cpl. 8695-6 yellow
--	314222		x	Gardinsats kpl. m. kappa 8695-22 roströd	Curtain kit cpl. 8695-22 rust-red
--	314223		x	Gardinsats kpl. m. kappa 8695-50 grön	Curtain kit cpl. 8695-50 green
--	313927	x	x	Gardinlängd H=750 (u. omtag) 8695-6 gul	Curtain H=750 (ex. band) 8695-6 yellow
--	313928	x	x	Gardinlängd H=750 (u. omtag) 8695-22 roströd	Curtain H=750 (ex. band) 8695-22 rust-red
--	313929	x	x	Gardinlängd H=750 (u. omtag) 8695-50 grön	Curtain H=750 (ex. band) 8695-50 green
--	313930	x	x	Gardinlängd H=670 (u. omtag) 8695-6 gul	Curtain H=670 (ex. band) 8695-6 yellow
--	313931	x	x	Gardinlängd H=670 (u. omtag) 8695-22 roströd	Curtain H=670 (ex. band) 8695-22 rust-red
--	313932	x	x	Gardinlängd H=670 (u. omtag) 8695-50 grön	Curtain H=670 (ex. band) 8695-50 green
--	314263		x	Gardinkappa L=2160 8695-6 gul	Valance L=2160 8695-6 yellow
--	314264		x	Gardinkappa L=2160 8695-22 roströd	Valance L=2160 8695-22 rust-red
--	314265		x	Gardinkappa L=2160 8695-50 grön	Valance L=2160 8695-50 green
--	313933	x		Gardinkappa L=1910 8695-6 gul	Valance L=1910 8695-6 yellow
--	313934	x		Gardinkappa L=1910 8695-22 roströd	Valance L=1910 8695-22 rust-red
--	313935	x		Gardinkappa L=1910 8695-50 grön	Valance L=1910 8695-50 green
--	313936	x	x	Gardinkappa L=1100 8695-6 gul	Valance L=1100 8695-6 yellow
--	313937	x	x	Gardinkappa L=1100 8695-22 roströd	Valance L=1100 8695-22 rust-red
--	313938	x	x	Gardinkappa L=1100 8695-50 grön	Valance L=1100 8695-50 green
--	300884	M	M	Gardinspiral	Curtain hanger
11	313939	x	x	Omtagsband färg 8695-6 gul	Band for curtain 8695-6 yellow
--	313940	x	x	Omtagsband färg 8695-22 roströd	Band for curtain 8695-22 rust-red
--	313941	x	x	Omtagsband färg 8695-50 grön	Band for curtain 8695-50 green
12	313945	x	x	Gardinlängd tyll 600x670	Curtain tulle 600x670
13	312259	x	x	Värmespalt H. bak	Air gap R. rear
14	860423	M	M	List kant ljusbrun	Strip, light brown
15	312314	x	x	Fästregel bord	Bracket
16	300108	x	x	List bord väggdel, plast	List wall, plastic
17	313877	x	x	Bordsskiva 750x750	Table top 750x750
--	300420	x	x	List bord bordsdel	List board
18	312251	x	x	Lock bäddlåda H.B. främre	Cover bed box R.R. front
19	312254	x	x	Front bäddlåda H.B.	Front bed box R.R.
20	312253	x	x	Front bäddlåda H.B. främre	Front bed box R.R. front
21	860590	x	x	List hörn plast L=2500	Corner strip L=2500
22	312256	x	x	Gavel bäddlåda H.B. främre	Gable bed box R.R. front
23	312315	x	x	Vägg vid bäddlåda	Wall by bed box
24	320711	x	x	Bordsben fällbart H=730	Table leg H=730
25	312252	x	x	Front bäddlåda H.B. bakre	Front bed box R.R. rear
26	312255	x	x	Gavel bäddlåda H.B. bakre	Gable bed box R.R. rear
				M= Metervara	M= On the metre
				T= Tillbehör	T= Accessory

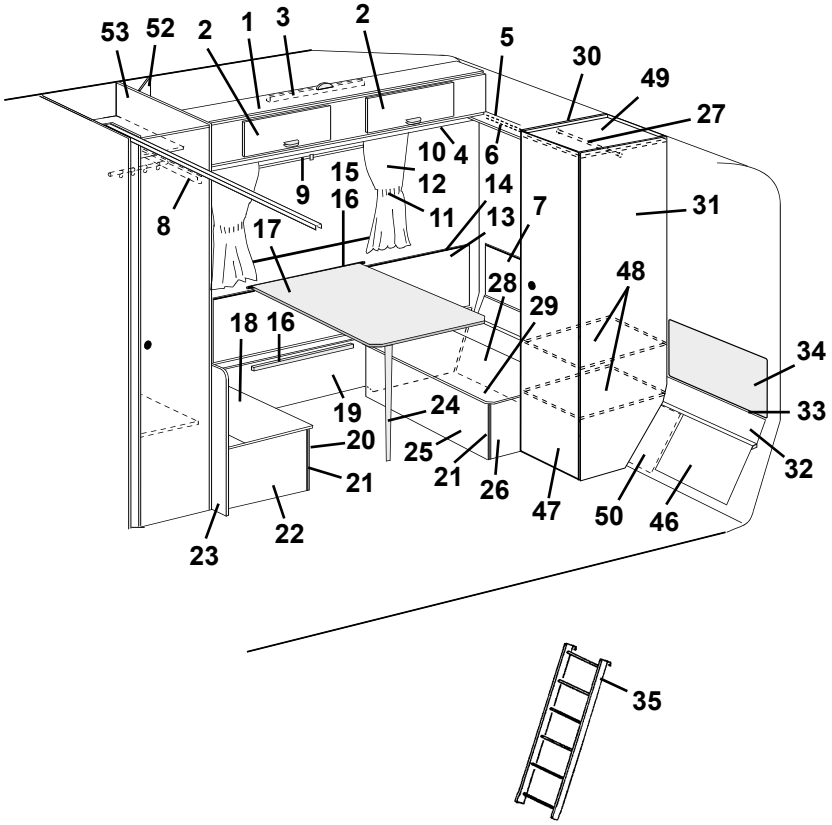
53
52
2
1
3
2
5
30
49
27
10
4
6
9
15
12
14
8
16
11
13
7
31
17
48
28
29
18
16
34
19
24
33
20
25
21
32
21
26
47
50
46
22
23

35

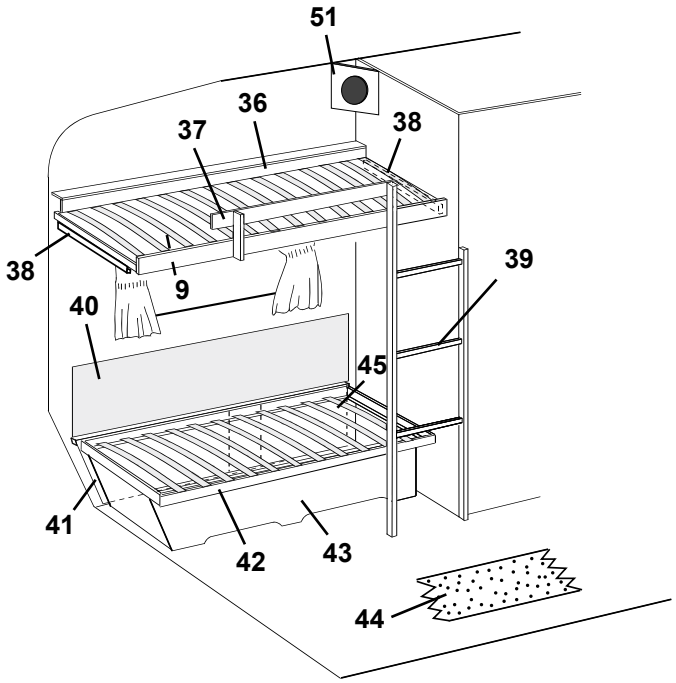
51
36
37
38
38
39
9
40
45
41
42
43
44

Pos Fig	Det. nr Part. No	Ingår/Fitted 560 GS	Ingår/Fitted 560 GS 2,5	Benämning	Description
27	312053	x	x	Galgstång L=780	Clothes hanger L=780
28	312869	x	x	Värmespalt förlängning	Air gap
29	312250	x	x	Lock bäddlåda H.B. bakre	Cover bed box R.R. rear
30	313811	x		Vägg garderob V utan beslag	Wall wardrobe L without holders
--	314140		x	Vägg garderob V utan beslag	Wall wardrobe L without holders
31	313806	x	x	Vägg garderob H utan beslag	Wall wardrobe R without holders
32	312014	x		Värmespalt nedre	Air gap under
--	313905		x	Värmespalt nedre	Air gap under
33	308928	x		List plast L=2020	List plastic L=2020
--	314287		x	List plast L=2270	List plastic L=2270
34	313478	x		Värmespalt övre u. överdrag	Air gap upper without covering
--	314214	x		Överdrag d:o (ange färg, se tygprover)	Covering d:o (specify colour,see textiles)
--	314154		x	Värmespalt övre u. överdrag	Air gap upper without covering
--	314526		x	Överdrag d:o (ange färg, se tygprover)	Covering d:o (specify colour,see textiles)
35	312613	T	T	Stege kpl. med krokar	Ladder cpl. with hooks
--	860426	T	T	Krok till stege	Hook for ladder
36	313807	x		Sängram utan ribbor	Bed bottom without laths
--	311985	x		Ribba d:o L=720	Lath d:o L=720
--	314235		x	Sängram utan ribbor	Bed bottom without laths
--	314211		x	Ribba d:o L=820	Lath d:o L=820
--	312046	x	x	Band till ribbotten	Band for laths bottom
37	313808	x	x	Rasskydd	Fall protection
38	312313	x	x	Bärregel	Bearing rail
39	313809	x		Stege	Ladder
--	314155		x	Stege	Ladder
40	312006	x	x	Värmespalt V. B. u. överdrag	Air gap R rear without covering
--	313114	x	x	Överdrag d:o (ange färg, se tygprover)	Covering d:o (specify colour,see textiles)
41	312835	x	x	Värmespalt förlängning	Air gap
42	312026	x		Sängram utan ribbor	Bed bottom without laths
--	311985	x		Ribba d:o L=720	Lath d:o L=720
--	313898		x	Sängram utan ribbor	Bed bottom without laths
--	314211		x	Ribba d:o L=820	Lath d:o L=820
--	312046	x	x	Band till ribbotten	Band for laths bottom
43	312040	x	x	Front säng V	Front bed L
44	314534	T		Matta heltäckning (ange färg)	Carpet (specify colour)
--	314471		T	Matta heltäckning (ange färg)	Carpet (specify colour)
45	312546	x	x	Värmespalt förlängning	Air gap
46	312868	x	x	Värmespalt förlängning	Air gap
47	313810	x		Dörr utan lås/gångjärn	Door without lock/hinge
--	314143		x	Dörr utan lås/gångjärn	Door without lock/hinge
--	311917	x	x	Gångjärn d:o	Hinge d:o
--	312588	x	x	Platta gångjärn	Plate hinge
48	313489	x	x	Hylla garderob	Rack wardrobe
--	314142		x	Hylla garderob	Rack wardrobe
49	313486	x		Tak garderob	Top wardrobe
--	314141		x	Tak garderob	Top wardrobe
50	312169	x	x	Skiva	Sheave
51	314172	T	x	Front högtalare	Front loud speaker
--	314174	T	x	Botten front högtalare	Bottom front loud speaker
52	314173	T	x	Front högtalare	Front loud speaker
--	314174	T	x	Botten front högtalare	Bottom front loud speaker
53	313685	x	x	Vägg garderob H utan beslag	Wall wardrobe R without holders

T= Tillbehör

T= Accessory

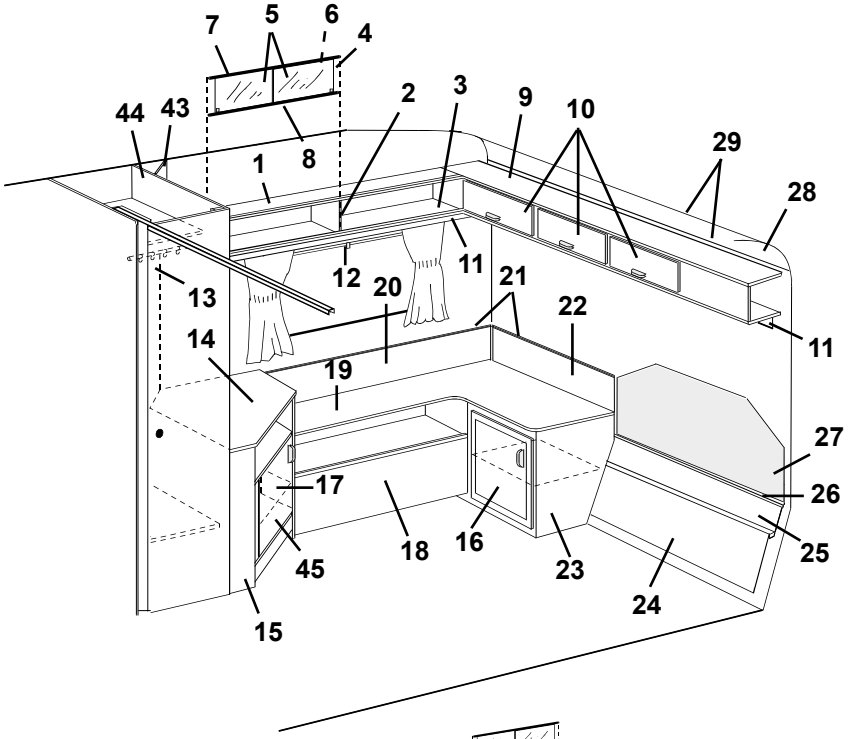
7
5
6
4
44
43
8
2
3
9
10
29
1
28
12
11
13
20
21
22
14
19
11
27
17
26
45
18
16
23
25
24
15

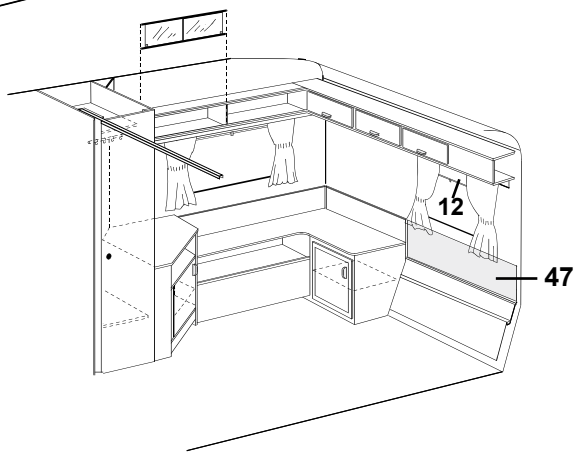
12
47

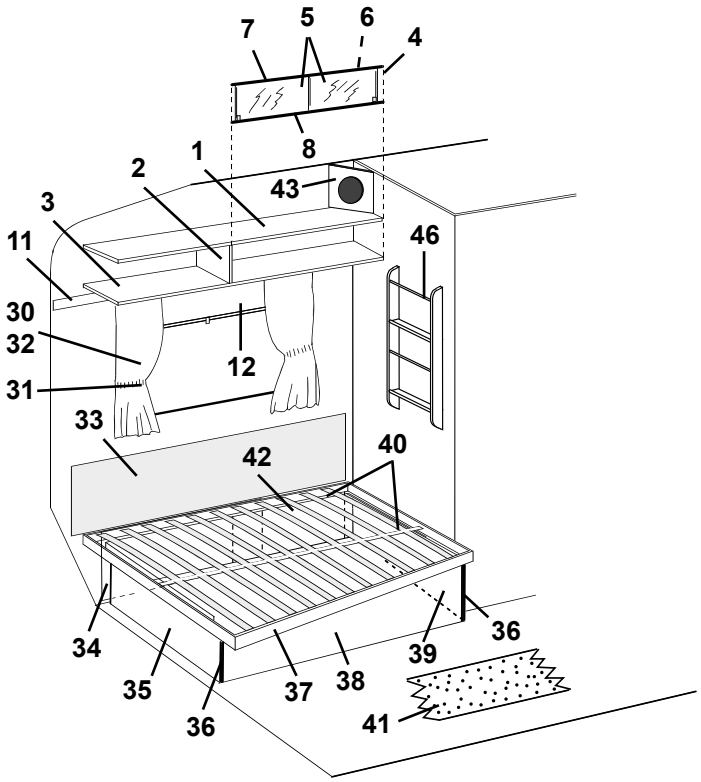
7
5
6
4
8
1
2
43
3
46
11
30
32
12
31
33
42
40
34
35
36
37
38
39
36
41

Pos Fig	Det. nr Part. No	Ingår/Fitted 560 GS	Ingår/Fitted 560 GS 2,5	Benämning	Description
1	311988	x	x	Tak hylla V-H bak	Roof rack L-R rear
2	311986	x	x	Gavel hylla V-H bak	Gable rack L-R rear
3	311984	x	x	Botten hylla V-H bak	Bottom rack L-R rear
4	313215	T	T	Skjutlucka kpl. m. spegel/glidlister	Sliding lid cpl. with mirror/sliding strip
5	312606	T	T	Lucka skjut u. handtag	Sliding lid without handle
--	312056	T	T	Handtag d:o	Handle d:o
6	312605	T	T	Spegel 840x240	Mirror 840x240
7	313146	T	T	Glidlist övre al. L=845	Sliding strip upper al. L=845
8	313147	T	T	Glidlist undre al. inkl. list ilägg L=845	Sliding strip under al. incl. filling list L=845
--	312059	T	T	List ilägg d:o plast L=2000	Filling list d:o plastic L=2000
9	313129	x		Skåp gavel utan luckor/beslag	Cupboard without doors/holders
--	313890		x	Skåp gavel utan luckor/beslag	Cupboard without doors/holders
10	311896	x	x	Lucka u. handtag/gångjärn.	Door without handle/hinge
--	860406	x	x	Gångjärn d:o	Hinge d:o
11	312212	x	x	List folierad L=2000	Strip L=2000
12	312770	x	x	Rullgardin L=950	Blind L=950
--	307216	x	x	Styrskena, rullgardin	Guide rail, blind
--	204583	T	T	Rullgardin/myggnät kassett L=900	Blind/mosquito net cassette L=900
--	207309	T	T	Dragläpp rullgardin/myggnät kassett	Drawstring blind/mosquito net cassette
13	313759	x	x	Front el-uttag	Front outlet
14	313878	x	x	Skiva TV-bänk	Board
15	313165	x	x	TV-bänk utan skiva/lucka/beslag	Cupboard without board/door/holders
16	311954	x		Lucka utan handtag/gångjärn	Door without handle/hinge
--	313172		x	Lucka utan handtag/gångjärn	Door without handle/hinge
--	311917	x	x	Gångjärn d:o	Hinge d:o
--	312588	x	x	Platta gångjärn	Plate hinge
17	312751	x	x	Hylla	Rack
18	313166	x		Hylla	Rack
--	314129		x	Hylla	Rack
19	312355	x		Skiva	Board
--	314131		x	Skiva	Board
20	312372	x	x	Värmespalt H.B.	Air gap R.R.
21	860423	M	M	List kant ljusbrun	Strip, light brown
22	312374	x		Värmespalt H gavel bak	Air gap R gable rear
--	314137		x	Värmespalt H gavel bak	Air gap R gable rear
23	313167	x		Hurts utan lucka/beslag	Cupboard without door/holders
--	314132		x	Hurts utan lucka/beslag	Cupboard without door/holders
24	312316	x	x	Värmespalt förlängning	Air gap
25	312007	x		Värmespalt nedre	Air gap under
--	314055		x	Värmespalt nedre	Air gap under
26	308928	x		List plast L=2020	List plastic L=2020
--	314287		x	List plast L=2270	List plastic L=2270
27	312369	x		Värmespalt övre u. överdrag	Air gap upper without covering
--	313116	x		Överdrag d:o (ange färg, se tygprover)	Covering d:o (specify colour, see textiles)
--	314052		x	Värmespalt övre u. överdrag	Air gap upper without covering
				M= Metervara	M= On the metre
				T= Tillbehör	T= Accessory

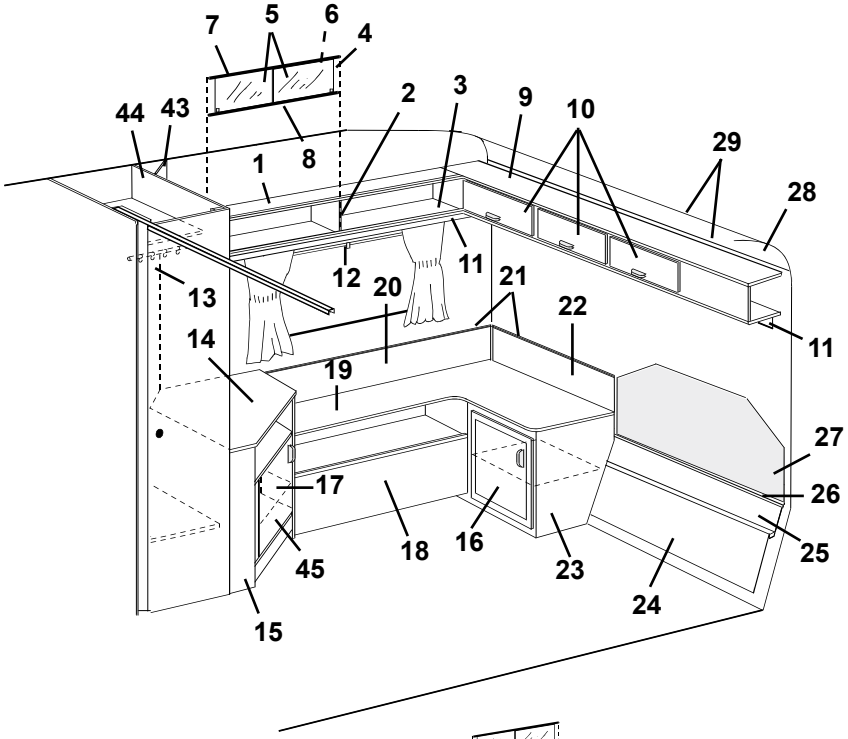
7
5
6
4
44
43
8
2
3
9
10
29
1
28
12
11
13
20
21
22
14
19
11
27
17
26
45
18
16
25
23
24
15

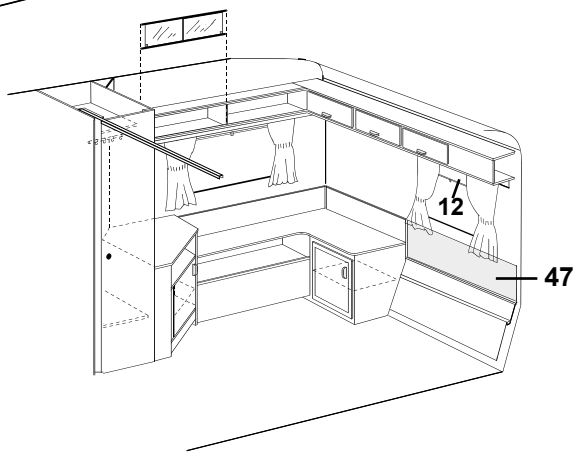
12
47

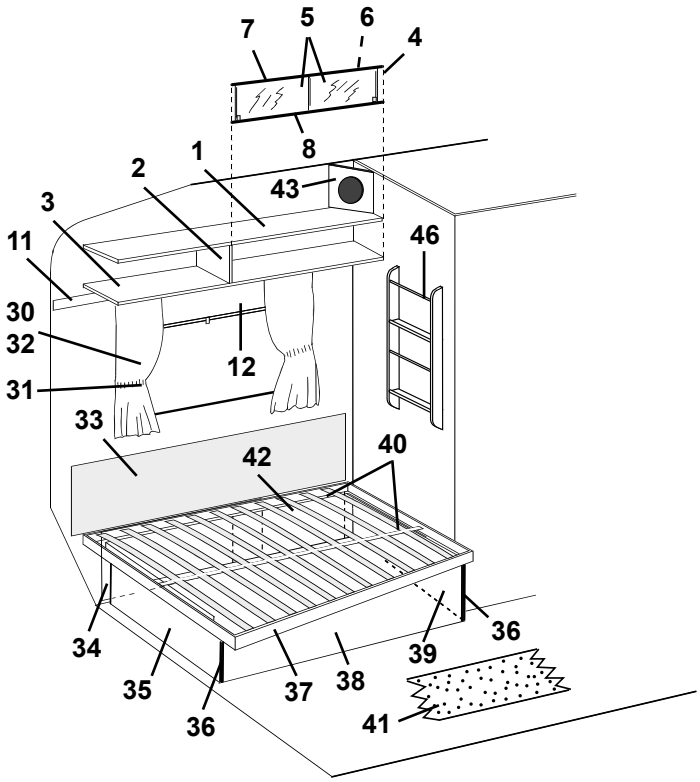
7
5
6
4
8
1
2
43
3
11
46
30
32
12
31
33
42
40
34
35
36
37
38
39
36
41

Pos Fig	Det. nr Part. No	Ingår/Fitted 560 GS	Ingår/Fitted 560 GS 2,5	Benämning	Description
--	314528		x	Överdrag d:o (ange färg, se tygprover)	Covering d:o (specify colour, see textiles)
28	309974	x	x	Skiva plast	Plastic board
29	309973	x		List radie L=2129	List L=2129
--	313884		x	List radie L=2379	List L=2379
30	313953	x		Gardinsats kpl. m. kappa 8695-6 gul u. gav. fönst.	Curtain kit cpl. 8695-6 yellow
--	313960	x		Gardinsats kpl. m. kappa 8695-22 rostr. u. gav. fön.	Curtain kit cpl. 8695-22 rust-red
--	313967	x		Gardinsats kpl. m. kappa 8695-50 grön u. gav. fön.	Curtain kit cpl. 8695-50 green
--	313978	x		Gardinsats kpl. m. kappa 8753-622 gr. u. gav. fön.	Curtain kit cpl. 8753-622 green
--	314221		x	Gardinsats kpl. m. kappa 8695-6 gul u. gav. fönst.	Curtain kit cpl. 8695-6 yellow
--	314225		T	Gardinsats kpl. m. kappa 8695-6 gul m. gav. fönst.	Curtain kit cpl. 8695-6 yellow (gable window)
--	314222		x	Gardinsats kpl. m. kappa 8695-22 rostr. u. gav. fön.	Curtain kit cpl. 8695-22 rust-red
--	314226		T	Gardinsats kpl. m. kappa 8695-22 rostr. m. gav. fön.	Curtain kit cpl. 8695-22 rust-red (gable window)
--	314223		x	Gardinsats kpl. m. kappa 8695-50 grön u. gav. fön.	Curtain kit cpl. 8695-50 green
--	314227		T	Gardinsats kpl. m. kappa 8695-50 grön m. gav. fön.	Curtain kit cpl. 8695-50 green (gable window)
--	314224		x	Gardinsats kpl. m. kappa 8753-622 gr. u. gav. fön.	Curtain kit cpl. 8753-622 green
--	314228		T	Gardinsats kpl. m. kappa 8753-622 gr. m. gav. fön.	Curtain kit cpl. 8753-622 green (gable window)
--	313927	x	x	Gardinlängd H=750 (u. omtag) 8695-6 gul	Curtain H=750 (ex. band) 8695-6 yellow
--	313928	x	x	Gardinlängd H=750 (u. omtag) 8695-22 roströd	Curtain H=750 (ex. band) 8695-22 rust-red
--	313929	x	x	Gardinlängd H=750 (u. omtag) 8695-50 grön	Curtain H=750 (ex. band) 8695-50 green
--	313971	x	x	Gardinlängd H=750 (u. omtag) 8753-622 grön	Curtain H=750 (ex. band) 8753-622 green
--	313930	x	x	Gardinlängd H=670 (u. omtag) 8695-6 gul	Curtain H=670 (ex. band) 8695-6 yellow
--	313931	x	x	Gardinlängd H=670 (u. omtag) 8695-22 roströd	Curtain H=670 (ex. band) 8695-22 rust-red
--	313932	x	x	Gardinlängd H=670 (u. omtag) 8695-50 grön	Curtain H=670 (ex. band) 8695-50 green
--	313970	x	x	Gardinlängd H=670 (u. omtag) 8753-622 grön	Curtain H=670 (ex. band) 8753-622 green
--	314263		x	Gardinkappa L=2160 8695-6 gul	Valance L=2160 8695-6 yellow
--	314264		x	Gardinkappa L=2160 8695-22 roströd	Valance L=2160 8695-22 rust-red
--	314265		x	Gardinkappa L=2160 8695-50 grön	Valance L=2160 8695-50 green
--	314266		x	Gardinkappa L=2160 8753-622 grön	Valance L=2160 8753-622 green
--	313933	x		Gardinkappa L=1910 8695-6 gul	Valance L=1910 8695-6 yellow
--	313934	x		Gardinkappa L=1910 8695-22 roströd	Valance L=1910 8695-22 rust-red
--	313935	x		Gardinkappa L=1910 8695-50 grön	Valance L=1910 8695-50 green
--	313972	x		Gardinkappa L=1910 8753-622 grön	Valance L=1910 8753-622 green
--	313936	x	x	Gardinkappa L=1100 8695-6 gul	Valance L=1100 8695-6 yellow
--	313937	x	x	Gardinkappa L=1100 8695-22 roströd	Valance L=1100 8695-22 rust-red
--	313938	x	x	Gardinkappa L=1100 8695-50 grön	Valance L=1100 8695-50 green
--	313973	x	x	Gardinkappa L=1100 8753-622 grön	Valance L=1100 8753-622 green
--	300884	M	M	Gardinspiral	Curtain hanger
31	313939	x	x	Omtagsband färg 8695-6 gul	Band for curtain 8695-6 yellow
--	313940	x	x	Omtagsband färg 8695-22 roströd	Band for curtain 8695-22 rust-red
--	313941	x	x	Omtagsband färg 8695-50 grön	Band for curtain 8695-50 green
--	313975	x	x	Omtagsband färg 8753-622 grön	Band for curtain 8753-622 green
32	313945	x	x	Gardinlängd tyll 600x670	Curtain tulle 600x670
33	312006	x	x	Värmespalt övre u. överdrag	Air gap upper without covering
--	313114	x	x	Överdrag d:o (ange färg, se tygprover)	Covering d:o (specify colour, see textiles)
34	312835	x	x	Värmespalt förlängning	Air gap
				M= Metervara	M= On the metre
				T= Tillbehör	T= Accessory

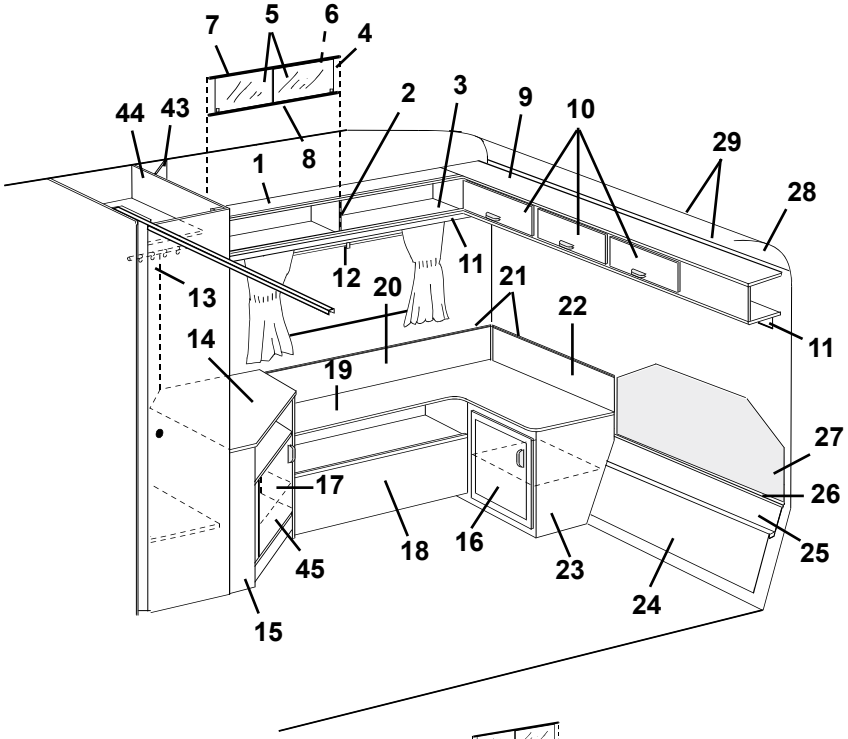
7
5
6
4
44
43
8
2
3
9
10
29
1
28
12
11
13
20
21
22
14
19
11
27
17
26
45
18
16
23
25
24
15

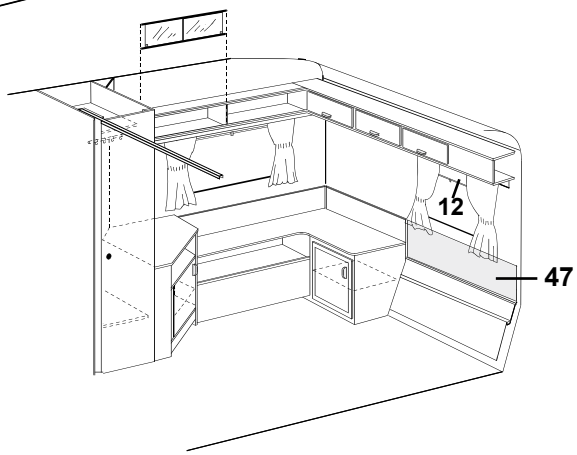
12
47

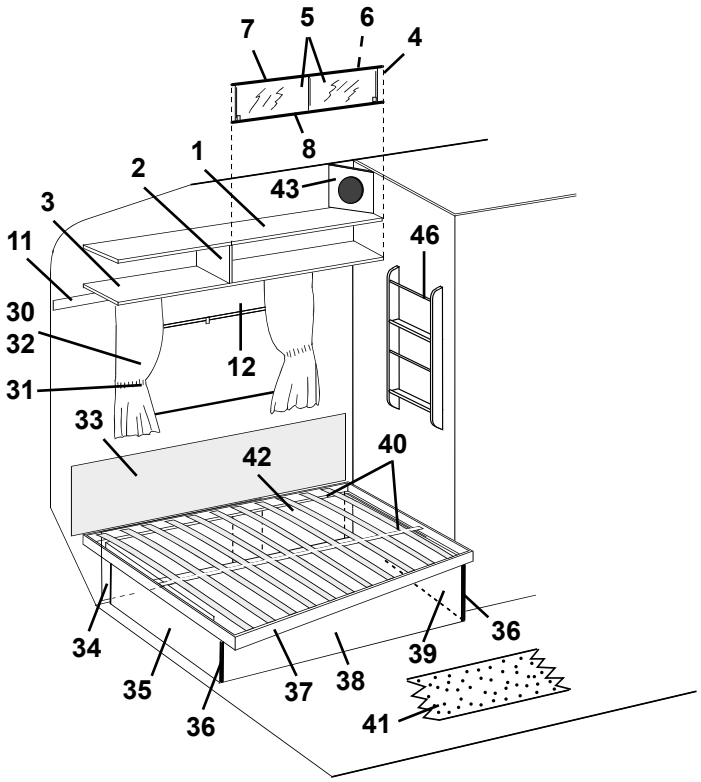
7
5
6
4
8
1
2
43
3
46
11
30
32
12
31
33
42
40
34
36
39
35
37
38
36
41

Pos Fig	Det. nr Part. No	Ingår/Fitted 560 GS	Ingår/Fitted 560 GS 2,5	Benämning	Description
35	312968	x	x	Gavel säng V	Gable bed L
36	860590	x	x	List hörn plast L=2500	Corner strip L=2500
37	312336	x		Sängram utan ribbor	Bed bottom without laths
--	314046		x	Sängram utan ribbor	Bed bottom without laths
--	311985	x	x	Ribba d:o L=720	Lath d:o L=720
--	312046	x	x	Band till ribbotten	Band for laths bottom
38	312273	x	x	Front säng	Front bed
39	312347	x	x	Gavel säng H	Gable bed R
40	312335	x	x	List furu 17,5x55x1510	Wood lath pine 17,5x55x1510
41	312716	T		Matta heltäckning (ange färg)	Carpet (specify colour)
--	314470		T	Matta heltäckning (ange färg)	Carpet (specify colour)
42	312546	x	x	Värmespalt förlängning	Air gap
43	313446	T	x	Front högtalare	Front loud speaker
44	313685	x	x	Vägg garderob H utan beslag	Wall wardrobe R without holders
45	312193	x	x	Lucka utan handtag/gångjärn	Door without handle/hinge
--	312589	x	x	Gångjärn d:o	Hinge d:o
46	313450	T	x	Tidningshylla	Newspaper rack
47	314233		x	Värmespalt övre u. överdrag	Air gap upper without covering
--	314529		x	Överdrag d:o (ange färg, se tygprover)	Covering d:o (specify colour, see textiles)

T= Tillbehör

T= Accessory

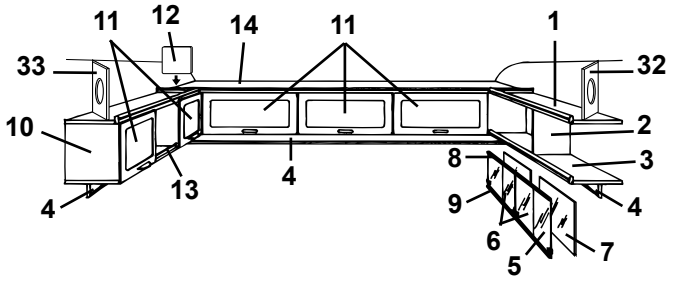
11 12 14 11 1
33 32
10 2
13 4 8 3
4 9 4
6 7
5

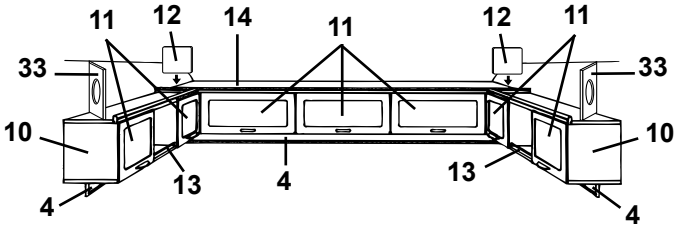
11 12 14 11 12 11
33 33
10 10
13 4 13
4 4

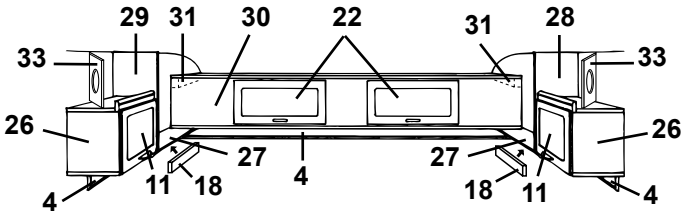
29 31 30 22 31 28
33 33
26 26
27 27
11 18 4 18 11
4 4

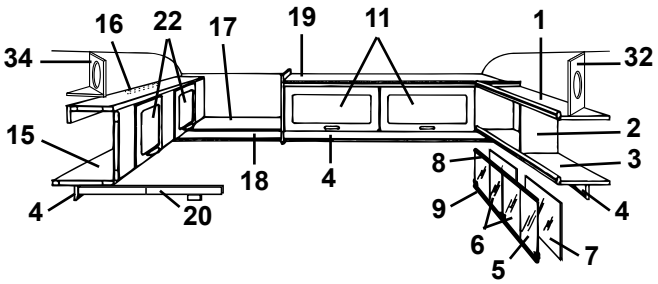
16 22 17 19 11 1
34 32
15 2
18 4 8 3
4 9 4
20 6 7
5

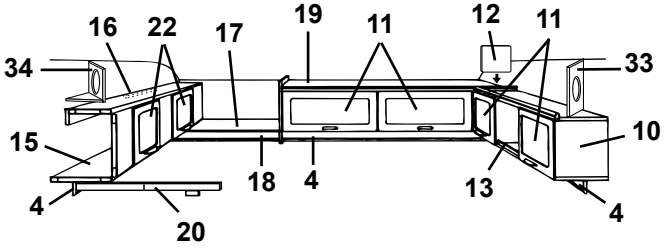
16 22 17 19 11 12 11
34 33
15 10
18 4 13
4 4
20

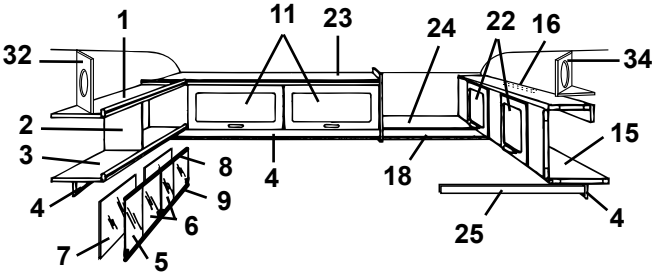
1 11 23 24 22 16
32 34
2 15
3 8 4 18
4 9
6 25 4
7 5

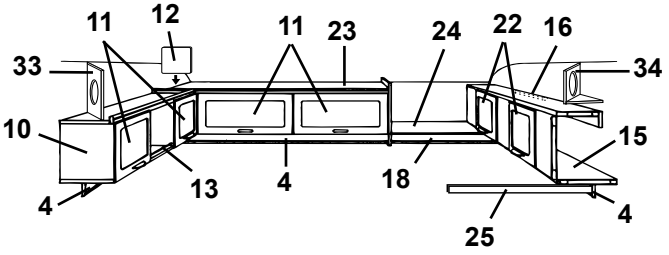
11 12 11 23 24 22 16
33 34
10 15
13 4 18
4 4
25

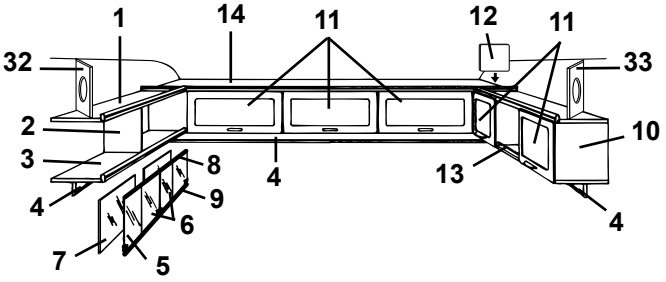
1 14 11 12 11
32 33
2 10
3 8 4 13
4 9
6
7 5

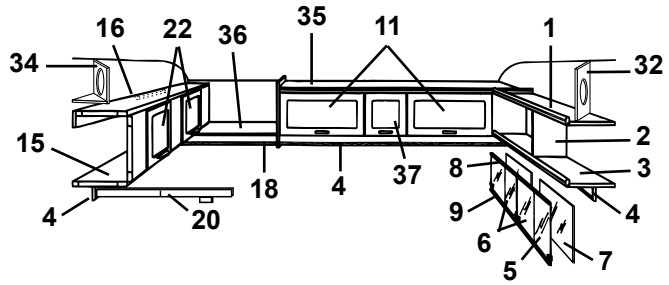
16 22 36 35 11 1
34 32
15 2
18 4 37 8 3
4 9 4
20 6 7
5

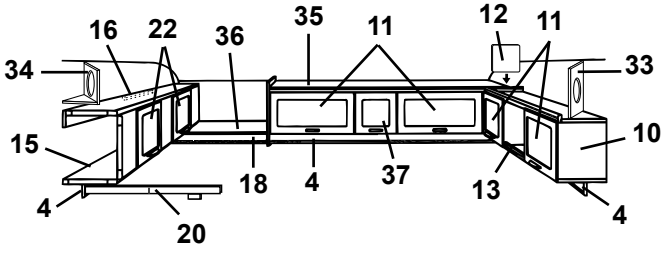
16 22 36 35 11 12 11
34 33
15 10
18 4 37 13
4 4
20

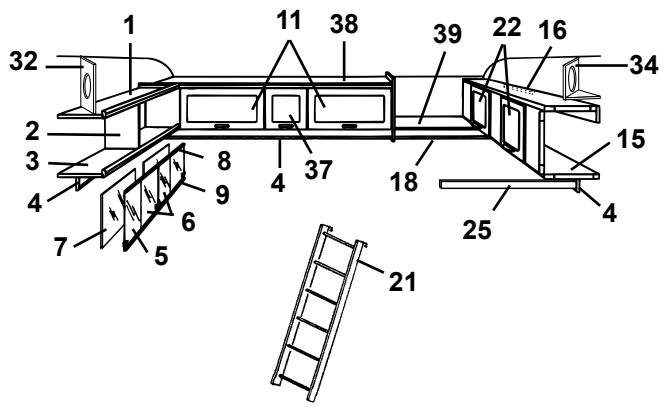
1 11 38 39 22 16
32 34
2 15
3 8 4 37 18
4 9 4
6 25
7 5
21

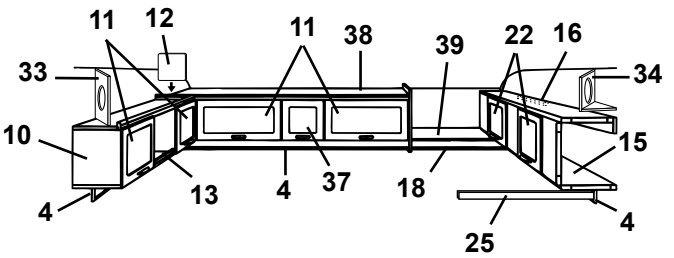
11 12 11 38 39 22 16
33 34
10 15
13 4 37 18
4 4
25

Pos Fig	Det. nr Part. No	Ingår/Fitted 560 GS	Ingår/Fitted 560 GS 2,5	Benämning	Description
1	311988	x	x	Tak hylla V-H bak	Roof rack L-R rear
2	311986	x	x	Gavel hylla V-H bak	Gable rack L-R rear
3	311984	x	x	Botten hylla V-H bak	Bottom rack L-R rear
4	312212	x	x	List folierad L=2000	Strip L=2000
5	313215	T	x	Skjutlucka kpl. m. spegel/glidlister	Sliding lid cpl. with mirror/sliding strip
6	312606	T	x	Lucka skjut u. handtag	Sliding lid without handle
--	312056	T	x	Handtag d:o	Handle d:o
7	312605	T	x	Spegel 840x240	Mirror 840x240
8	313146	T	x	Glidlist övre al. L=845	Sliding strip upper al. L=845
9	313147	T	x	Glidlist undre al. inkl. list ilägg L=845	Sliding strip under al. incl. filling list L=845
--	312059	T	x	List ilägg d:o plast L=2000	Filling list d:o plastic L=2000
10	313152	x	x	Skåp övre utan luckor/beslag	Cupboard upper without doors/holders
11	311896	x	x	Lucka u. handtag/gångjärn.	Door without handle/hinge
--	860406	x	x	Gångjärn d:o	Hinge d:o
12	312670	x	x	Passbit	Distance
13	313153	x	x	Rasskydd al. rör Ø=8 L=556	Pipe al. Ø=8 L=556
--	800242	x	x	Plugg plast brun	Plug plastic brown
14	313129	x		Skåp gavel utan luckor/beslag	Cupboard without doors/holders
--	313890		x	Skåp gavel utan luckor/beslag	Cupboard without doors/holders
15	313154	x	x	Överbäddsskåp utan luckor/beslag	Upper bed without doors/holders
16	312233	x	x	Regel låsning	Lock bar
17	312238	x		Hylla gavel bak	Rack gable rear
18	314053	x	x	List folierad L=2440	Strip L=2440
19	313155	x		Skåp övre utan luckor/beslag	Cupboard upper without doors/holders
20	313216	x	x	Regel överbädd	Latch upper bed
--	312726	x	x	Kloss d:o	Block d:o
21	312613	T	T	Stege kpl. med krokar	Ladder cpl. with hooks
--	860426	T	T	Krok till stege	Hook for ladder
22	311896	x	x	Lucka u. handtag/gångjärn.	Door without handle/hinge
--	860402	x	x	Gångjärn d:o	Hinge d:o
23	313461	x		Skåp övre utan luckor/beslag	Cupboard upper without doors/holders
24	313775	x		Hylla gavel bak	Rack gable rear
25	312313	x	x	Bärregel	Bearing rail
26	313130	x		Skåp V-H bak utan lucka/beslag	Cupboard L-R rear without door/holders
27	312420	x		Hylla V-H bak utan beslag	Rack L-R rear without holders
28	312419	x		Gavel V yttre	Gable L outer
29	312418	x		Gavel H yttre	Gable R outer
30	313131	x		Överbäddsskåp utan luckor/beslag	Upper bed without doors/holders
31	309617	x		Fästkloss	Clamp
32	313446	T	x	Front högtalare	Front loud speaker
33	313445	T	x	Front högtalare	Front loud speaker
34	314173	T	x	Front högtalare	Front loud speaker
--	314174	T	x	Botten front högtalare	Bottom front loud speaker
35	314163		x	Skåp övre utan luckor/beslag	Cupboard upper without doors/holders
36	314239		x	Hylla gavel bak	Rack gable rear
37	311937		x	Lucka u. handtag/gångjärn.	Door without handle/hinge
--	860406		x	Gångjärn d:o	Hinge d:o
38	314192		x	Skåp övre utan luckor/beslag	Cupboard upper without doors/holders
39	314238		x	Hylla gavel bak	Rack gable rear
				T= Tillbehör	T= Accessory

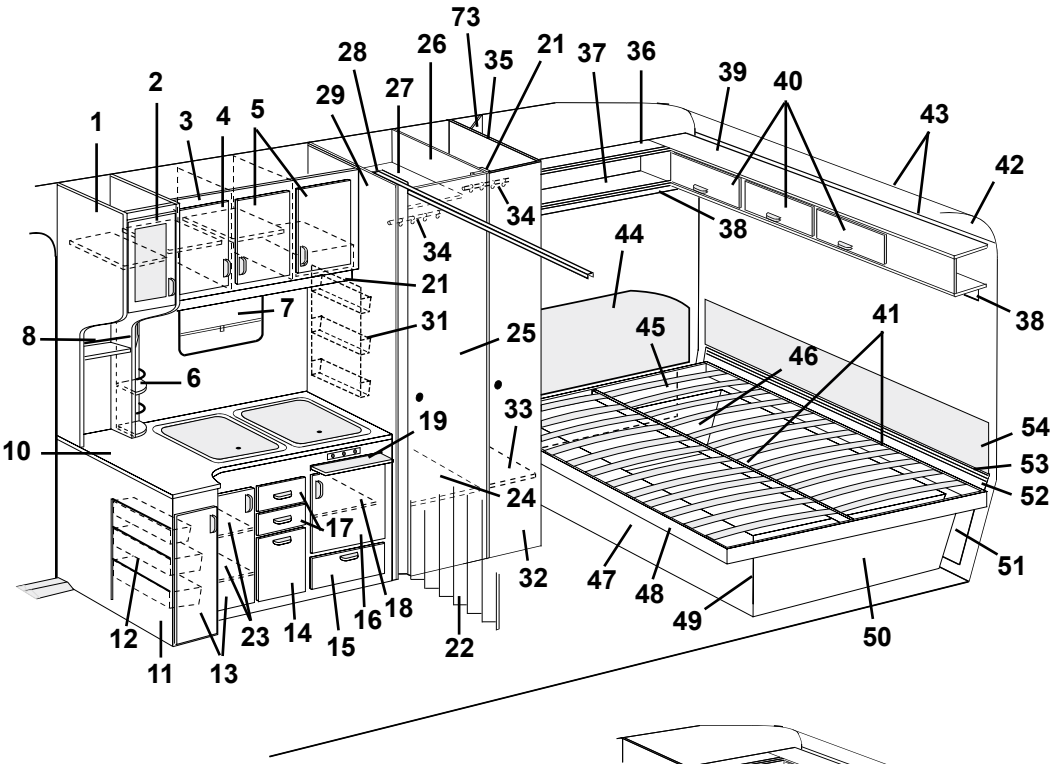
1
2
3
4
5
6
7
8
10
11
12
13
14
15
16
17
18
19
21
22
23
24
25
26
27
28
29
31
32
33
34
35
36
37
38
39
40
41
42
43
44
45
46
47
48
49
50
51
52
53
54

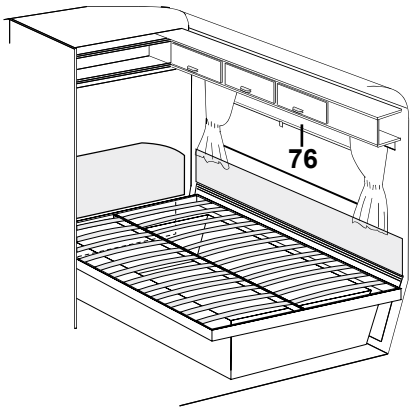
76

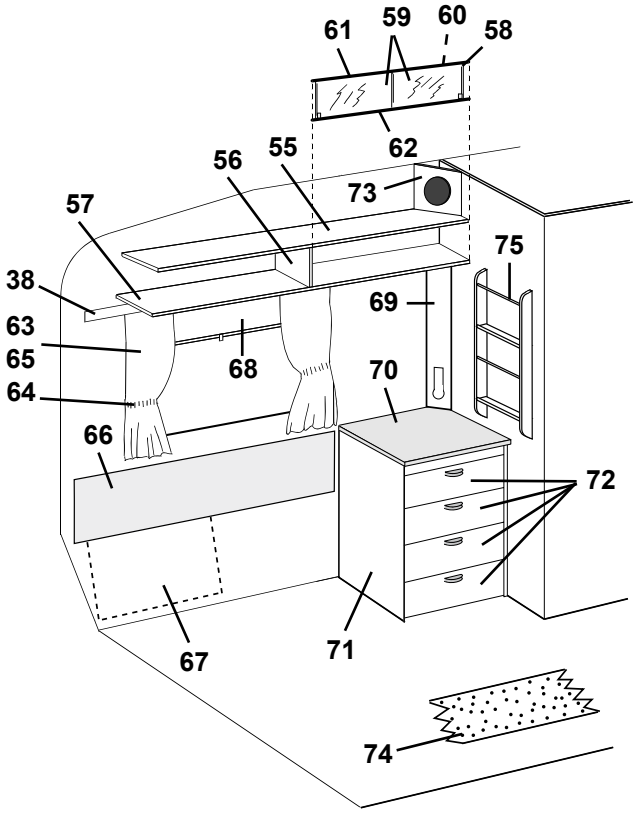
38
55
56
57
58
59
60
61
62
63
64
65
66
67
68
69
70
71
72
73
74
75

Pos Fig	Det. nr Part. No	Ingår/Fitted 560 GS	Ingår/Fitted 560 GS 2,5	Benämning	Description
1	313746	x		Skåp utskjut köksskåp utan dörr/beslag	Cupboard projecting without door/holders
2	313175	x		Dörr V u. handtag/gångjärn	Door L without handle/hinge
--	311917	x		Gångjärn d:o	Hinge d:o
--	312588	x		Platta gångjärn	Plate hinge
3	313056	x		Skåp kök utan dörrar/beslag	Cupboard kitchen without doors/holders
4	311910	x		Dörr V u. handtag/gångjärn	Door L without handle/hinge
--	311917	x		Gångjärn d:o	Hinge d:o
--	312588	x		Platta gångjärn	Plate hinge
5	311954	x		Dörr H u. handtag/gångjärn	Door R without handle/hinge
--	311917	x		Gångjärn d:o	Hinge d:o
--	312588	x		Platta gångjärn	Plate hinge
6	313865	x		Kryddhylla	Spice rack
--	313447	x		Front d:o	Front d:o
--	313459	x		Skiva täck	Sheet cover
7	312771	x		Rullgardin L=525	Blind L=525
--	312768	T		Rullgardin/myggnät kassett L=475	Blind/mosquito net cassette L=475
--	207309	T		Dragläpp rullgardin/myggnät kassett	Drawstring blind/mosquito net cassette
8	313176	x		Rasskydd al. rör ø=8 L=556	Pipe al. ø=8 l=556
10	313796	x		Skiva diskbänk	Board
11	313844	x		Diskbänk trädel u. dörrar/beslag	Kitchen sink without plate and doors/holders
--	312173	x		Plåt skydd under spis	Plate cover under fireplace
12	312106	x		Bänkutdragssats kpl.	Extensible basket
13	312089	x		Dörr V u. handtag/gångjärn	Door L without handle/hinge
--	311917	x		Gångjärn d:o	Hinge d:o
--	312588	x		Platta gångjärn	Plate hinge
14	312093	x		Lucka u. handtag	Door without handle
15	311896	x		Lucka u. handtag/gångjärn.	Door without handle/hinge
--	312589	x		Gångjärn d:o	Hinge d:o
16	312088	x		Dörr H u. handtag/gångjärn	Door R without handle/hinge
--	311917	x		Gångjärn d:o	Hinge d:o
--	312588	x		Platta gångjärn	Plate hinge
17	312097	x		Låda kpl. med handtag	Drawer cpl. with handle
--	312103	x		Lådförstycke u. handtag	Drawer front without handle
18	312096	x		Hylla övre	Rack upper
19	312064	x		Skärbräda	Cutting board
21	314053	x		List folierad L=2440	Strip L=2440
22	311950	x		Vikdörr inkl. takskena	Folding door incl. roofstrip
23	312693	x		Hylla	Rack
24	312122	x		Hylla garderob nedre	Rack wardrobe under
25	312216	x		Dörr utan lås/gångjärn	Door without lock/hinge
--	311917	x		Gångjärn d:o	Hinge d:o
--	312588	x		Platta gångjärn	Plate hinge
--	312326	x		Rätningslist d:o L=1790	List d:o L=1790
26	313687	x		Vägg garderob H utan beslag	Wall wardrobe R without holders
27	312123	x		Hylla garderob övre	Rack wardrobe upper
28	313691	x		Nisch vikdörr	Niche folding door
29	313689	x		Vägg garderob V utan beslag	Wall wardrobe L without holders
31	312162	x		Korg	Basket
32	312217	x		Dörr utan lås/gångjärn	Door without lock/hinge
--	311917	x		Gångjärn d:o	Hinge d:o
				M= Metervara	M= On the metre
				T= Tillbehör	T= Accessory

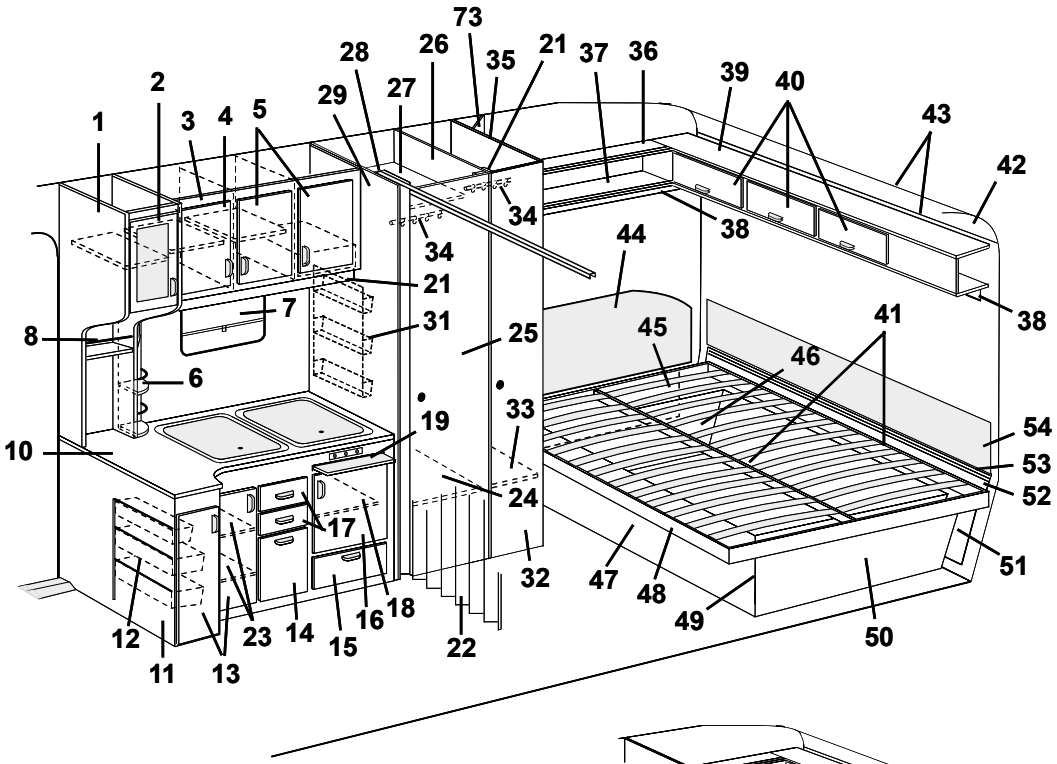
1
2
3
4
5
6
7
8
10
11
12
13
14
15
16
17
18
19
21
22
23
24
25
26
27
28
29
31
32
33
34
35
36
37
38
39
40
41
42
43
44
45
46
47
48
49
50
51
52
53
54
73

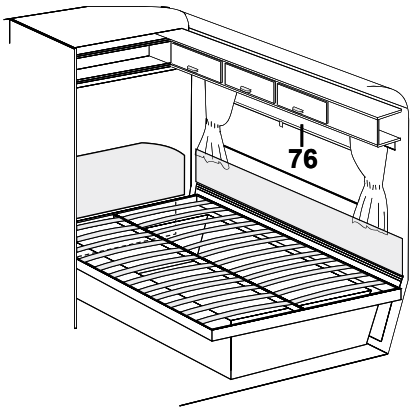
76

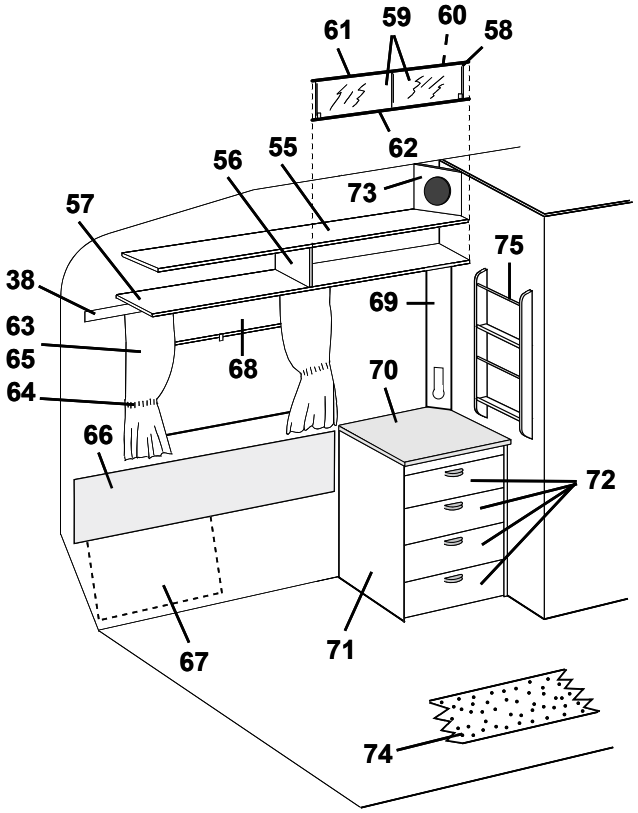
38
55
56
57
58
59
60
61
62
63
64
65
66
67
68
69
70
71
72
73
74
75

Pos Fig	Det. nr Part. No	Ingår/Fitted 560 GS	Ingår/Fitted 560 GS 2,5	Benämning	Description
--	312588	x		Platta gångjärn	Plate hinge
--	314523	x		Rätningslist d:o L=1760	List d:o L=1760
33	312137	x		Hylla backskåp	Rack cupboard
34	312053	x		Galgstång L=780	Clothes hanger L=780
35	313699	x		Vägg garderob H utan beslag	Wall wardrobe R without holders
36	312467	x		Hylla övre V-H bak	Rack upper L-R rear
37	312451	x		Hylla nedre V-H bak	Rack under L-R rear
38	312212	x		List folierad L=2000	Strip L=2000
39	313129	x		Skåp gavel utan luckor/beslag	Cupboard without doors/holders
40	311896	x		Lucka u. handtag/gångjärn.	Door without handle/hinge
--	860406	x		Gångjärn d:o	Hinge d:o
41	312861	x		List furu 17,5x55x1200	Wood lath pine 17,5x55x1200
42	309974	x		Skiva plast	Plastic board
43	309973	x		List radie L=2129	List L=2129
44	312459	x		Värmespalt H.B. u. överdrag	Air gap L. rear without covering
--	313119	x		Överdrag d:o (ange färg, se tygprover)	Covering d:o (specify colour,see textiles)
45	312477	x		Värmespalt förlängning	Air gap
46	312844	x		Gavel säng H	Gable bed R
47	312839	x		Front säng	Front bed
48	313281	x		Sängram utan ribbor	Bed bottom without laths
--	311985	x		Ribba d:o L=720	Lath d:o L=720
--	312046	x		Band till ribbotten	Band for laths bottom
49	860590	x		List hörn plast L=2500	Corner strip L=2500
50	312468	x		Gavel säng V	Gable bed L
51	312316	x		Värmespalt förlängning	Air gap
52	312007	x		Värmespalt nedre	Air gap under
53	308928	x		List plast L=2020	List plastic L=2020
54	312011	x		Värmespalt övre u. överdrag	Air gap upper without covering
--	313115	x		Överdrag d:o (ange färg, se tygprover)	Covering d:o (specify colour,see textiles)
55	311988	x		Tak hylla V-H bak	Roof rack L-R rear
56	311986	x		Gavel hylla V-H bak	Gable rack L-R rear
57	311984	x		Botten hylla V-H bak	Bottom rack L-R rear
58	313215	T		Skjutlucka kpl. m. spegel/glidlister	Sliding lid cpl. with mirror/sliding strip
59	312606	T		Lucka skjut u. handtag	Sliding lid without handle
--	312056	T		Handtag d:o	Handle d:o
60	312605	T		Spegel 840x240	Mirror 840x240
61	313146	T		Glidlist övre al. L=845	Sliding strip upper al. L=845
62	313147	T		Glidlist undre al. inkl. list ilägg L=845	Sliding strip under al. incl. filling list L=845
--	312059	T		List ilägg d:o plast L=2000	Filling list d:o plastic L=2000
63	313951	x		Gardinsats kpl. m. kappa 8695-6 gul u. gav. fönst.	Curtain kit cpl. 8695-6 yellow
--	313952	T		Gardinsats kpl. m. kappa 8695-6 gul m. gav. fönst.	Curtain kit cpl. 8695-6 yellow (gable window)
--	313958	x		Gardinsats kpl. m. kappa 8695-22 rostr. u. gav. fön.	Curtain kit cpl. 8695-22 rust-red
--	313959	T		Gardinsats kpl. m. kappa 8695-22 rostr. m. gav. fön.	Curtain kit cpl. 8695-22 rust-red (gable window)
--	313965	x		Gardinsats kpl. m. kappa 8695-50 grön u. gav. fön.	Curtain kit cpl. 8695-50 green
--	313966	T		Gardinsats kpl. m. kappa 8695-50 grön m. gav. fön.	Curtain kit cpl. 8695-50 green (gable window)
--	313976	x		Gardinsats kpl. m. kappa 8753-622 gr. u. gav. fön.	Curtain kit cpl. 8753-622 green
--	313977	T		Gardinsats kpl. m. kappa 8753-622 gr. m. gav. fön.	Curtain kit cpl. 8753-622 green (gable window)
--	313927	x		Gardinlängd H=750 (u. omtag) 8695-6 gul	Curtain H=750 (ex. band) 8695-6 yellow
--	313928	x		Gardinlängd H=750 (u. omtag) 8695-22 roströd	Curtain H=750 (ex. band) 8695-22 rust-red
--	313929	x		Gardinlängd H=750 (u. omtag) 8695-50 grön	Curtain H=750 (ex. band) 8695-50 green
				M= Metervara	M= On the metre
				T= Tillbehör	T= Accessory

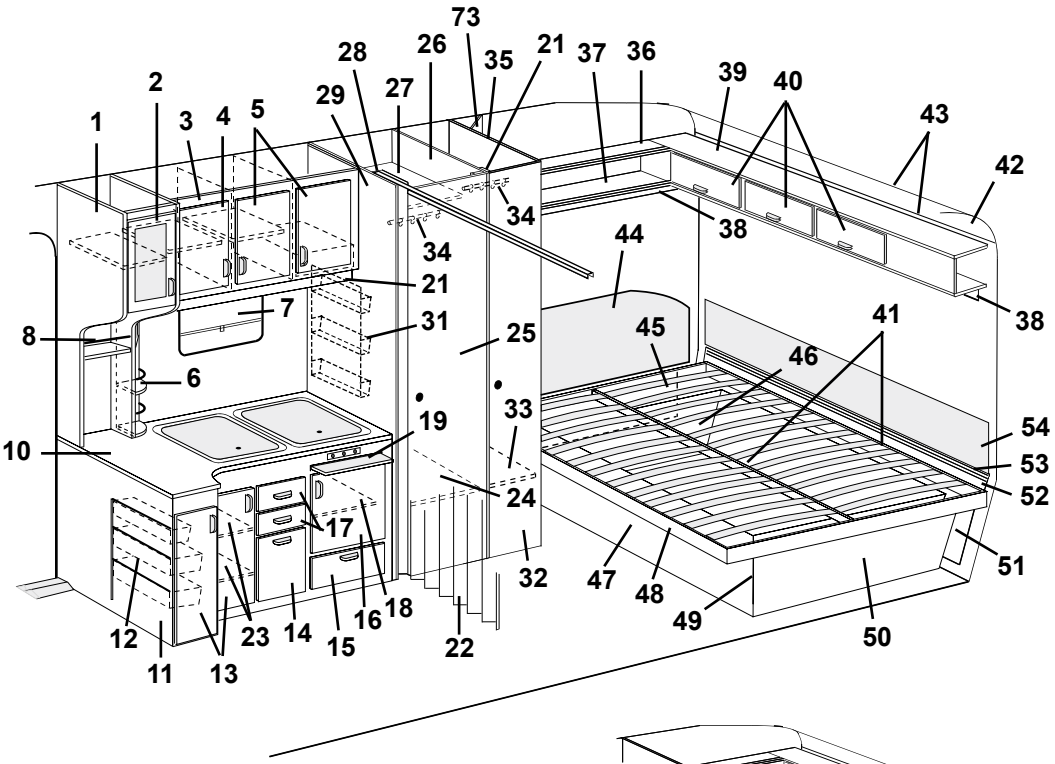
1
2
3
4
5
6
7
8
10
11
12
13
14
15
16
17
18
19
21
22
23
24
25
26
27
28
29
31
32
33
34
35
36
37
38
39
40
41
42
43
44
45
46
47
48
49
50
51
52
53
54
73

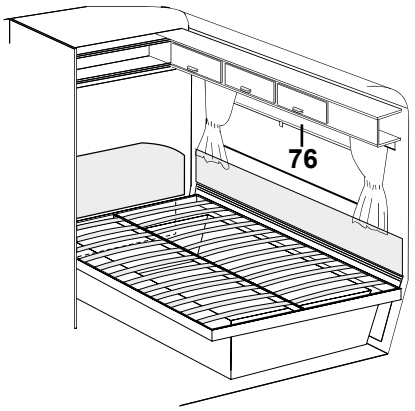
76

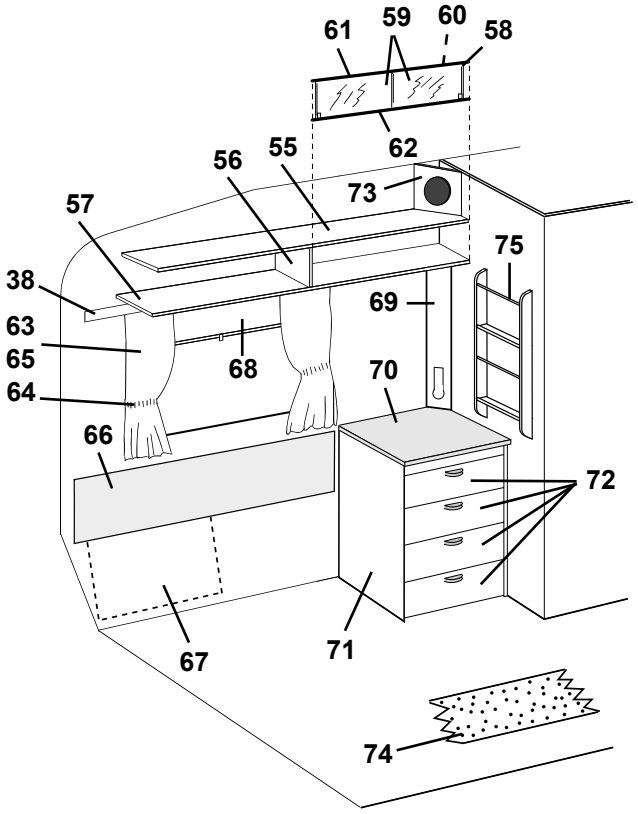
38
55
56
57
58
59
60
61
62
63
64
65
66
67
68
69
70
71
72
73
74
75

Pos Fig	Det. nr Part. No	Ingår/Fitted 560 GS	Ingår/Fitted 560 GS 2,5	Benämning	Description
--	313971	x		Gardinlängd H=750 (u. omtag) 8753-622 grön	Curtain H=750 (ex. band) 8753-622 green
--	313930	x		Gardinlängd H=670 (u. omtag) 8695-6 gul	Curtain H=670 (ex. band) 8695-6 yellow
--	313931	x		Gardinlängd H=670 (u. omtag) 8695-22 roströd	Curtain H=670 (ex. band) 8695-22 rust-red
--	313932	x		Gardinlängd H=670 (u. omtag) 8695-50 grön	Curtain H=670 (ex. band) 8695-50 green
--	313970	x		Gardinlängd H=750 (u. omtag) 8753-622 grön	Curtain H=750 (ex. band) 8753-622 green
--	313933	x		Gardinkappa L=1910 8695-6 gul	Valance L=1910 8695-6 yellow
--	313934	x		Gardinkappa L=1910 8695-22 roströd	Valance L=1910 8695-22 rust-red
--	313935	x		Gardinkappa L=1910 8695-50 grön	Valance L=1910 8695-50 green
--	313972	x		Gardinkappa L=1910 8753-622 grön	Valance L=1910 8753-622 green
--	313936	x		Gardinkappa L=1100 8695-6 gul	Valance L=1100 8695-6 yellow
--	313937	x		Gardinkappa L=1100 8695-22 roströd	Valance L=1100 8695-22 rust-red
--	313938	x		Gardinkappa L=1100 8695-50 grön	Valance L=1100 8695-50 green
--	313973	x		Gardinkappa L=1100 8753-622 grön	Valance L=1100 8753-622 green
--	300884	M		Gardinspiral	Curtain hanger
64	313939	x		Omtagsband färg 8695-6 gul	Band for curtain 8695-6 yellow
--	313940	x		Omtagsband färg 8695-22 roströd	Band for curtain 8695-22 rust-red
--	313941	x		Omtagsband färg 8695-50 grön	Band for curtain 8695-50 green
--	313975	x		Omtagsband färg 8753-622 grön	Band for curtain 8753-622 green
65	313945	T		Gardinlängd tyll 600x670	Curtain tulle 600x670
--	313946	T		Gardinlängd tyll 1450x670 (endast gavelfönster)	Curtain tulle 1450x670 (only gable window)
66	312462	x		Värmespalt V.B. u. överdrag	Air gap R.R. without covering
--	313120	x		Överdrag d:o (ange färg, se tygprover)	Covering d:o (specify colour,see textiles)
67	312835	x		Värmespalt förlängning	Air gap
68	312770	x		Rullgardin L=950	Blind L=950
--	307216	x		Styrskena, rullgardin	Guide rail, blind
--	204583	T		Rullgardin/myggnät kassett L=900	Blind/mosquito net cassette L=900
--	207309	T		Dragläpp rullgardin/myggnät kassett	Drawstring blind/mosquito net cassette
69	313759	x		Front el-uttag	Front outlet
70	313926	x		Skiva byrå	Board
71	313287	x		Byrå u. skiva/lådor	Chest of drawers without board/drawers
72	312745	x		Låda kpl. med handtag	Drawer cpl. with handle
--	312764	x		Lådförstycke u. handtag	Drawer front without handle
73	313446	T		Front högtalare	Front loud speaker
74	313602	T		Matta heltäckning (ange färg)	Carpet (specify colour)
75	313450	T		Tidningshylla	Newspaper rack
76	312769	T		Rullgardin L=1650	Blind L=1650
--	307216	T		Styrskena, rullgardin	Guide rail, blind

M= Metervara
T= Tillbehör

M= On the metre
T= Accessory

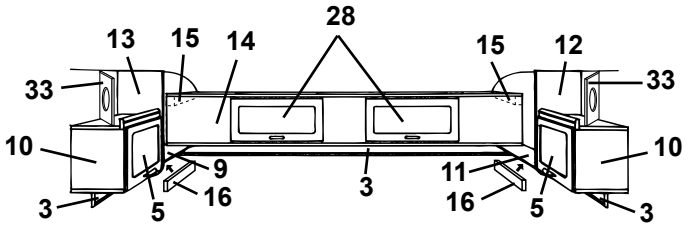
28
13
15
14
15
12
33
33
10
10
9
3
11
16
3
5
16
5
3

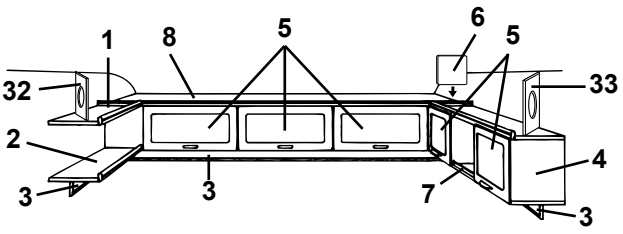
1
8
5
6
5
32
33
2
4
3
3
7
3

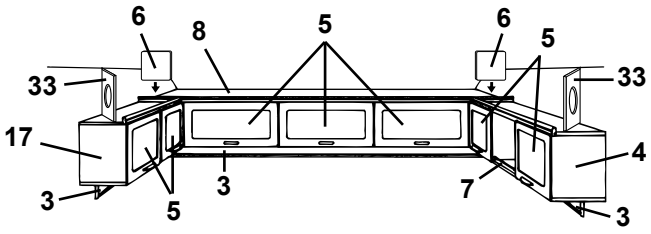
6
8
5
6
5
33
33
17
4
3
3
5
7
3

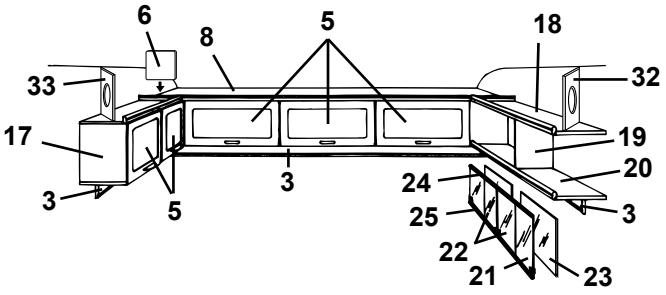
6
8
5
18
33
32
17
19
20
3
24
25
22
21
23
3
5

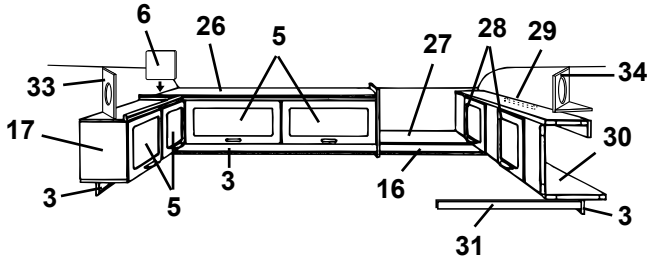
6
26
5
27
28
29
34
33
17
30
3
3
16
3
5
31

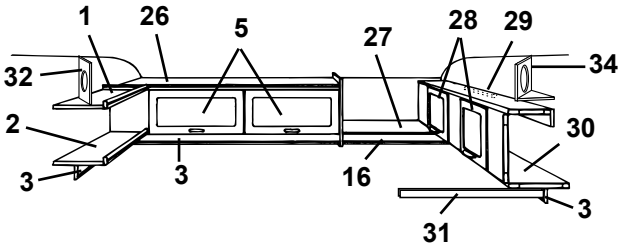
1
26
5
27
28
29
34
32
2
30
3
3
16
3
31


35

Pos Fig	Det. nr Part. No	Ingår/Fitted 560 GS	Ingår/Fitted 560 GS 2,5	Benämning	Description
1	312467	x		Hylla övre V-H bak	Rack upper L-R rear
2	312451	x		Hylla nedre V-H bak	Rack under L-R rear
3	312212	x		List folierad L=2000	Strip L=2000
4	313152	x		Skåp övre utan luckor/beslag	Cupboard upper without doors/holders
5	311896	x		Lucka u. handtag/gångjärn.	Door without handle/hinge
--	860406	x		Gångjärn d:o	Hinge d:o
6	312670	x		Passbit	Distance
7	313153	x		Rasskydd al. rör Ø=8 L=556	Pipe al. Ø=8 L=556
--	800242	x		Plugg plast brun	Plug plastic brown
8	313129	x		Skåp gavel utan luckor/beslag	Cupboard without doors/holders
9	312457	x		Hylla V-H bak utan beslag	Rack L-R rear without holders
10	313130	x		Skåp V-H bak utan lucka/beslag	Cupboard L-R rear without door/holders
11	312420	x		Hylla V-H bak utan beslag	Rack L-R rear without holders
12	312419	x		Gavel V yttre	Gable L outer
13	312418	x		Gavel H yttre	Gable R outer
14	313131	x		Överbäddsskåp utan luckor/beslag	Upper bed without doors/holders
15	309617	x		Fästkloss	Clamp
16	314053	x		List folierad L=2440	Strip L=2440
17	313440	x		Skåp V-H bak utan lucka/beslag	Cupboard L-R rear without door/holders
18	311988	x		Tak hylla V-H bak	Roof rack L-R rear
19	311986	x		Gavel hylla V-H bak	Gable rack L-R rear
20	311984	x		Botten hylla V-H bak	Bottom rack L-R rear
21	313215	T		Skjutlucka kpl. m. spegel/glidlister	Sliding lid cpl. with mirror/sliding strip
22	312606	T		Lucka skjut u. handtag	Sliding lid without handle
--	312056	T		Handtag d:o	Handle d:o
23	312605	T		Spegel 840x240	Mirror 840x240
24	313146	T		Glidlist övre al. L=845	Sliding strip upper al. L=845
25	313147	T		Glidlist undre al. inkl. list ilägg L=845	Sliding strip under al. incl. filling list L=845
--	312059	T		List ilägg d:o plast L=2000	Filling list d:o plastic L=2000
26	313461	x		Skåp övre utan luckor/beslag	Cupboard upper without doors/holders
27	313775	x		Hylla gavel bak	Rack gable rear
28	311896	x		Lucka u. handtag/gångjärn.	Door without handle/hinge
--	860402	x		Gångjärn d:o	Hinge d:o
29	312233	x		Regel låsning	Lock bar
30	313154	x		Överbäddsskåp utan luckor/beslag	Upper bed without doors/holders
31	312313	x		Bärregel	Bearing rail
32	313446	T		Front högtalare	Front loud speaker
33	313445	T		Front högtalare	Front loud speaker
34	314173	T		Front högtalare	Front loud speaker
--	314174	T		Botten front högtalare	Bottom front loud speaker
35	312613	T		Stege kpl. med krokar	Ladder cpl. with hooks
--	860426	T		Krok till stege	Hook for ladder

T= Tillbehör

T= Accessory

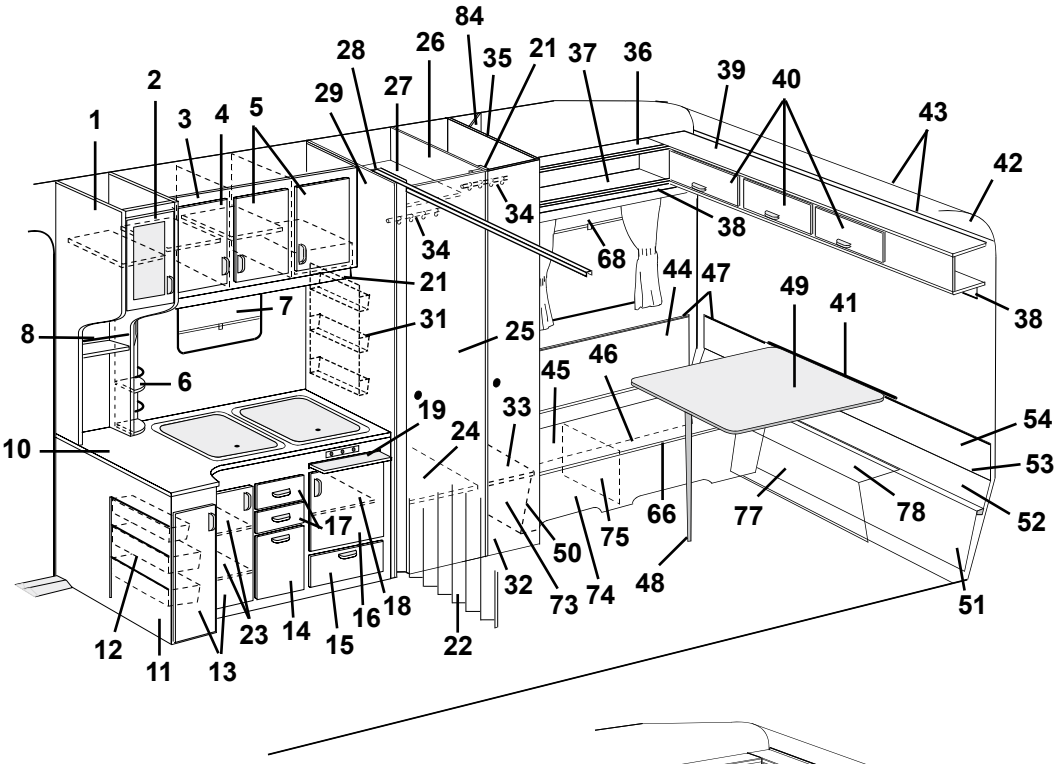
1
2
3
4
5
6
7
8
10
11
12
13
14
15
16
17
18
19
21
22
23
24
25
26
27
28
29
31
32
33
34
35
36
37
38
39
40
41
42
43
44
45
46
47
48
49
50
51
52
53
54
66
68
73
74
75
77
78
84

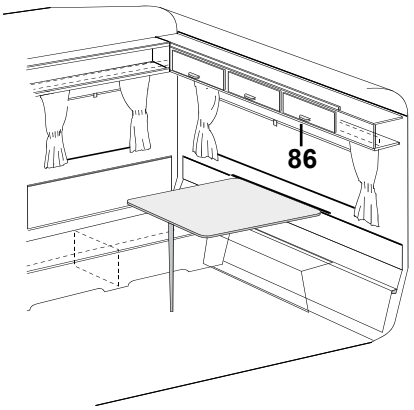
86

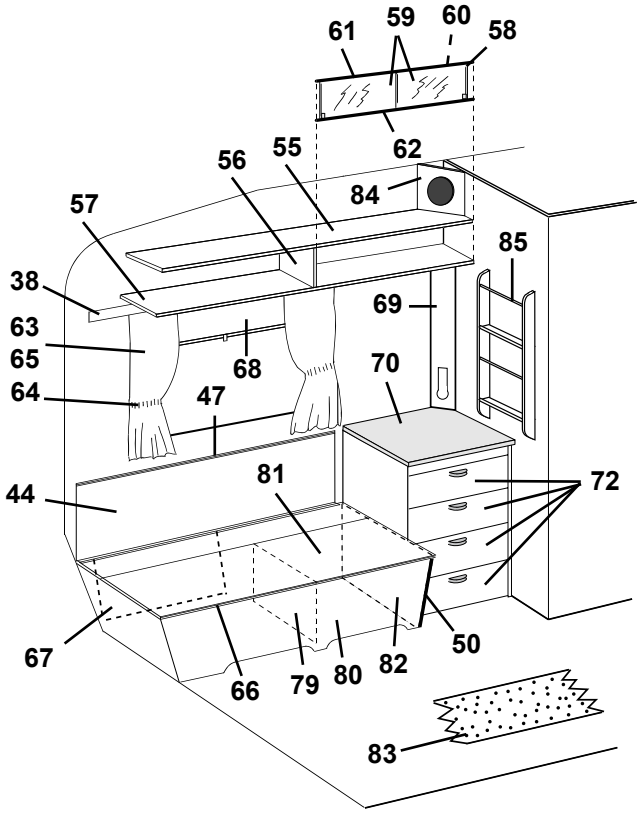
38
44
47
50
55
56
57
58
59
60
61
62
63
64
65
66
67
68
69
70
72
79
80
81
82
83
84
85

Pos Fig	Det. nr Part. No	Ingår/Fitted 560 GS	Ingår/Fitted 560 GS 2,5	Benämning	Description
1	313746	x		Skåp utskjut köksskåp utan dörr/beslag	Cupboard projecting without door/holders
2	313175	x		Dörr V u. handtag/gångjärn	Door L without handle/hinge
--	311917	x		Gångjärn d:o	Hinge d:o
--	312588	x		Platta gångjärn	Plate hinge
3	313056	x		Skåp kök utan dörrar/beslag	Cupboard kitchen without doors/holders
4	311910	x		Dörr V u. handtag/gångjärn	Door L without handle/hinge
--	311917	x		Gångjärn d:o	Hinge d:o
--	312588	x		Platta gångjärn	Plate hinge
5	311954	x		Dörr H u. handtag/gångjärn	Door R without handle/hinge
--	311917	x		Gångjärn d:o	Hinge d:o
--	312588	x		Platta gångjärn	Plate hinge
6	313865	x		Kryddhylla	Spice rack
--	313447	x		Front d:o	Front d:o
--	313459	x		Skiva täck	Sheet cover
7	312771	x		Rullgardin L=525	Blind L=525
--	312768	T		Rullgardin/myggnät kassett L=475	Blind/mosquito net cassette L=475
--	207309	T		Dragläpp rullgardin/myggnät kassett	Drawstring blind/mosquito net cassette
8	313176	x		Rasskydd al. rör ø=8 L=556	Pipe al. ø=8 l=556
10	313796	x		Skiva diskbänk	Board
11	313844	x		Diskbänk trädel u. dörrar/beslag	Kitchen sink without plate and doors/holders
--	312173	x		Plåt skydd under spis	Plate cover under fireplace
12	312106	x		Bänkutdragssats kpl.	Extensible basket
13	312089	x		Dörr V u. handtag/gångjärn	Door L without handle/hinge
--	311917	x		Gångjärn d:o	Hinge d:o
--	312588	x		Platta gångjärn	Plate hinge
14	312093	x		Lucka u. handtag	Door without handle
15	311896	x		Lucka u. handtag/gångjärn.	Door without handle/hinge
--	312589	x		Gångjärn d:o	Hinge d:o
16	312088	x		Dörr H u. handtag/gångjärn	Door R without handle/hinge
--	311917	x		Gångjärn d:o	Hinge d:o
--	312588	x		Platta gångjärn	Plate hinge
17	312097	x		Låda kpl. med handtag	Drawer cpl. with handle
--	312103	x		Lådförstycke u. handtag	Drawer front without handle
18	312096	x		Hylla övre	Rack upper
19	312064	x		Skärbräda	Cutting board
21	314053	x		List folierad L=2440	Strip L=2440
22	311950	x		Vikdörr inkl. takskena	Folding door incl. roofstrip
23	312693	x		Hylla	Rack
24	312122	x		Hylla garderob nedre	Rack wardrobe under
25	312216	x		Dörr utan lås/gångjärn	Door without lock/hinge
--	311917	x		Gångjärn d:o	Hinge d:o
--	312588	x		Platta gångjärn	Plate hinge
--	312326	x		Rätningslist d:o L=1790	List d:o L=1790
26	313687	x		Vägg garderob H utan beslag	Wall wardrobe R without holders
27	312123	x		Hylla garderob övre	Rack wardrobe upper
28	313691	x		Nisch vikdörr	Niche folding door
29	313689	x		Vägg garderob V utan beslag	Wall wardrobe L without holders
31	312162	x		Korg	Basket
32	312217	x		Dörr utan lås/gångjärn	Door without lock/hinge
--	311917	x		Gångjärn d:o	Hinge d:o
				M= Metervara	M= On the metre
				T= Tillbehör	T= Accessory

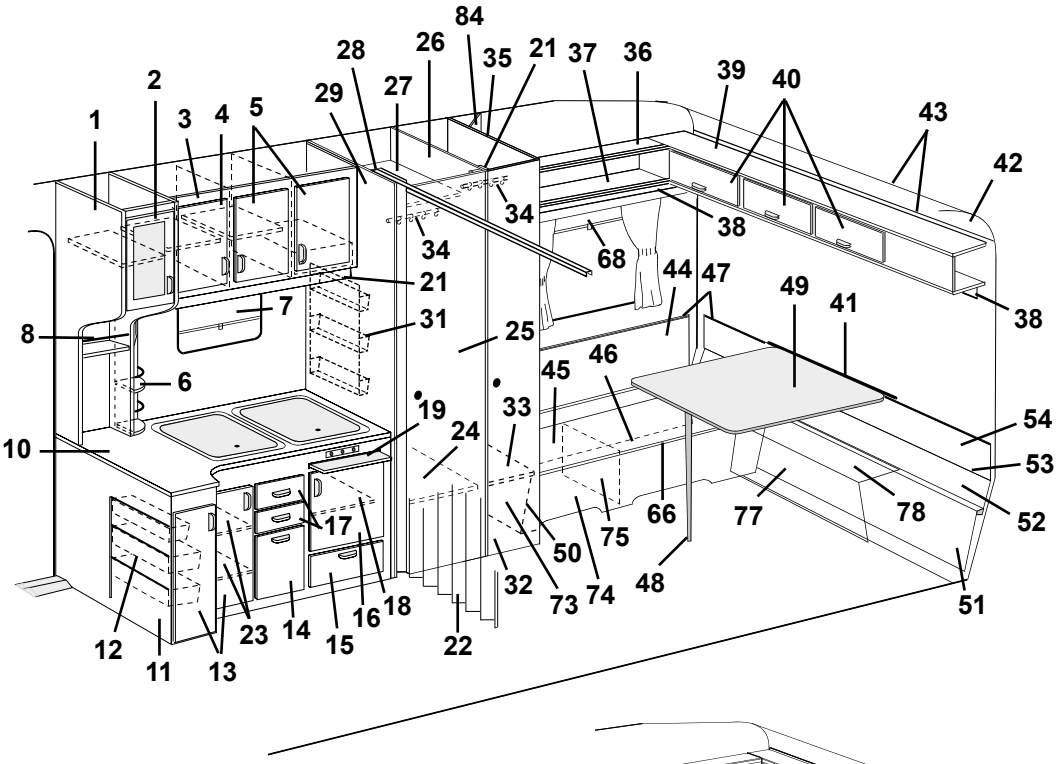
1
2
3
4
5
6
7
8
10
11
12
13
14
15
16
17
18
19
21
22
23
24
25
26
27
28
29
31
32
33
34
35
36
37
38
39
40
41
42
43
44
45
46
47
48
49
50
51
52
53
54
66
68
73
74
75
77
78
84

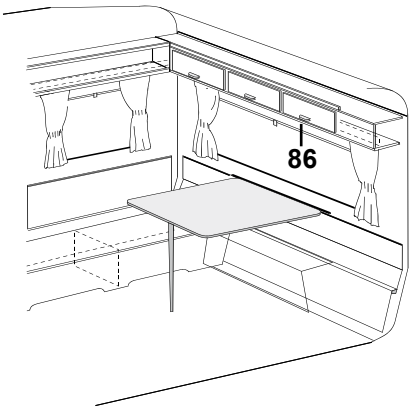
86

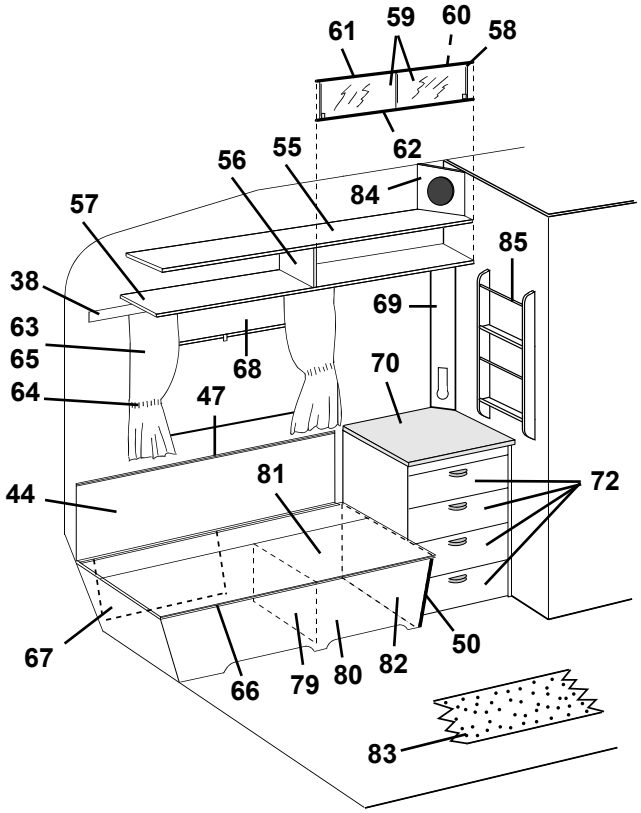
38
44
47
50
55
56
57
58
59
60
61
62
63
64
65
66
67
68
69
70
72
79
80
81
82
83
84
85

Pos Fig	Det. nr Part. No	Ingår/Fitted 560 GS	Ingår/Fitted 560 GS 2,5	Benämning	Description
--	312588	x		Platta gångjärn	Plate hinge
--	314523	x		Rätningslist d:o L=1760	List d:o L=1760
33	312137	x		Hylla backskåp	Rack cupboard
34	312053	x		Galgstång L=780	Clothes hanger L=780
35	313699	x		Vägg garderob H utan beslag	Wall wardrobe R without holders
36	312467	x		Hylla övre V-H bak	Rack upper L-R rear
37	312451	x		Hylla nedre V-H bak	Rack under L-R rear
38	312212	x		List folierad L=2000	Strip L=2000
39	313129	x		Skåp gavel utan luckor/beslag	Cupboard without doors/holders
40	311896	x		Lucka u. handtag/gångjärn.	Door without handle/hinge
--	860406	x		Gångjärn d:o	Hinge d:o
41	312660	x		Fästregel bord	Bracket
--	300108	x		List bord väggdel, plast	List wall, plastic
42	309974	x		Skiva plast	Plastic board
43	309973	x		List radie L=2129	List L=2129
44	312622	x		Värmespalt V-H bak	Air gap L-R rear
45	312857	x		Värmespalt förlängning	Air gap
46	312615	x		Lock bäddlåda H.B.	Cover bed box R.R.
47	860423	M		List kant ljusbrun	Strip, light brown
48	320711	x		Bordsben fällbart H=730	Table leg H=730
49	313876	x		Bordsskiva 940x840	Table top 940x840
--	300420	x		List bord bordsdel	List board
50	860590	x		List hörn plast L=2500	Corner strip L=2500
51	312316	x		Värmespalt förlängning	Air gap
52	312007	x		Värmespalt nedre	Air gap under
53	308928	x		List plast L=2020	List plastic L=2020
54	312619	x		Värmespalt övre	Air gap upper
55	311988	x		Tak hylla V-H bak	Roof rack L-R rear
56	311986	x		Gavel hylla V-H bak	Gable rack L-R rear
57	311984	x		Botten hylla V-H bak	Bottom rack L-R rear
58	313215	T		Skjutlucka kpl. m. spegel/glidlister	Sliding lid cpl. with mirror/sliding strip
59	312606	T		Lucka skjut u. handtag	Sliding lid without handle
--	312056	T		Handtag d:o	Handle d:o
60	312605	T		Spegel 840x240	Mirror 840x240
61	313146	T		Glidlist övre al. L=845	Sliding strip upper al. L=845
62	313147	T		Glidlist undre al. inkl. list ilägg L=845	Sliding strip under al. incl. filling list L=845
--	312059	T		List ilägg d:o plast L=2000	Filling list d:o plastic L=2000
63	313948	x		Gardinsats kpl. m. kappa 8695-6 gul u. gav. fönst.	Curtain kit cpl. 8695-6 yellow
--	313949	T		Gardinsats kpl. m. kappa 8695-6 gul m. gav. fönst.	Curtain kit cpl. 8695-6 yellow (gable window)
--	313955	x		Gardinsats kpl. m. kappa 8695-22 rostr. u. gav. fön.	Curtain kit cpl. 8695-22 rust-red
--	313956	T		Gardinsats kpl. m. kappa 8695-22 rostr. m. gav. fön.	Curtain kit cpl. 8695-22 rust-red (gable window)
--	313962	x		Gardinsats kpl. m. kappa 8695-50 grön u. gav. fön.	Curtain kit cpl. 8695-50 green
--	313963	T		Gardinsats kpl. m. kappa 8695-50 grön m. gav. fön.	Curtain kit cpl. 8695-50 green (gable window)
--	313927	x		Gardinlängd H=750 (u. omtag) 8695-6 gul	Curtain H=750 (ex. band) 8695-6 yellow
--	313928	x		Gardinlängd H=750 (u. omtag) 8695-22 roströd	Curtain H=750 (ex. band) 8695-22 rust-red
--	313929	x		Gardinlängd H=750 (u. omtag) 8695-50 grön	Curtain H=750 (ex. band) 8695-50 green
--	313930	x		Gardinlängd H=670 (u. omtag) 8695-6 gul	Curtain H=670 (ex. band) 8695-6 yellow
--	313931	x		Gardinlängd H=670 (u. omtag) 8695-22 roströd	Curtain H=670 (ex. band) 8695-22 rust-red
--	313932	x		Gardinlängd H=670 (u. omtag) 8695-50 grön	Curtain H=670 (ex. band) 8695-50 green

M= Metervara
T= Tillbehör

M= On the metre
T= Accessory

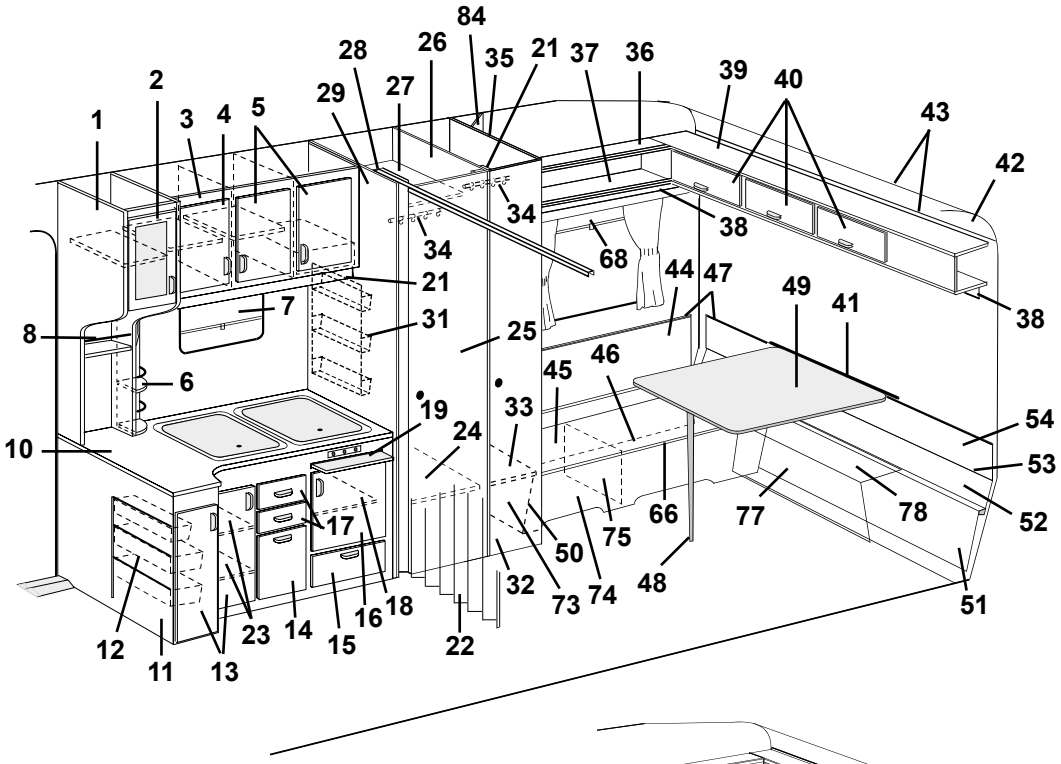
1
2
3
4
5
6
7
8
10
11
12
13
14
15
16
17
18
19
21
22
23
24
25
26
27
28
29
31
32
33
34
35
36
37
38
39
40
41
42
43
44
45
46
47
48
49
50
51
52
53
54
66
68
73
74
75
77
78
84

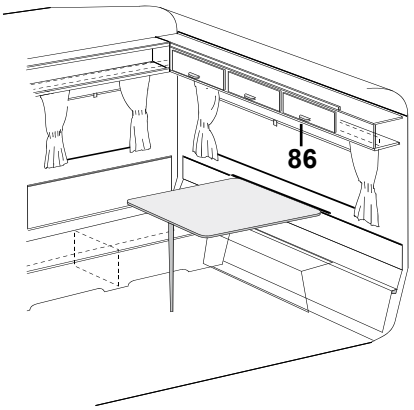
86

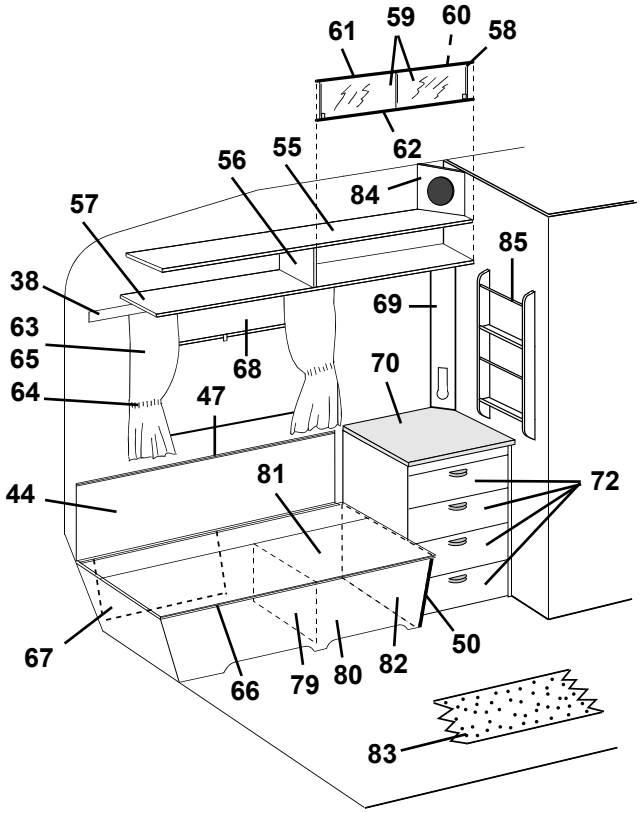
38
44
47
50
55
56
57
58
59
60
61
62
63
64
65
66
67
68
69
70
72
79
80
81
82
83
84
85

Pos Fig	Det. nr Part. No	Ingår/Fitted 560 GS	Ingår/Fitted 560 GS 2,5	Benämning	Description
--	313933	x		Gardinkappa L=1910 8695-6 gul	Valance L=1910 8695-6 yellow
--	313934	x		Gardinkappa L=1910 8695-22 roströd	Valance L=1910 8695-22 rust-red
--	313935	x		Gardinkappa L=1910 8695-50 grön	Valance L=1910 8695-50 green
--	313936	x		Gardinkappa L=1100 8695-6 gul	Valance L=1100 8695-6 yellow
--	313937	x		Gardinkappa L=1100 8695-22 roströd	Valance L=1100 8695-22 rust-red
--	313938	x		Gardinkappa L=1100 8695-50 grön	Valance L=1100 8695-50 green
--	300884	M		Gardinspiral	Curtain hanger
64	313939	x		Omtagsband färg 8695-6 gul	Band for curtain 8695-6 yellow
--	313940	x		Omtagsband färg 8695-22 roströd	Band for curtain 8695-22 rust-red
--	313941	x		Omtagsband färg 8695-50 grön	Band for curtain 8695-50 green
65	313945	T		Gardinlängd tyll 600x670	Curtain tulle 600x670
--	313946	T		Gardinlängd tyll 1450x670 (endast gavelfönster)	Curtain tulle 1450x670 (only gable window)
66	860562	x		List bädd plast L=2500	List bed plastic L=2500
67	312835	x		Värmespalt förlängning	Air gap
68	312770	x		Rullgardin L=950	Blind L=950
--	307216	x		Styrskena, rullgardin	Guide rail, blind
--	204583	T		Rullgardin/myggnät kassett L=900	Blind/mosquito net cassette L=900
--	207309	T		Dragläpp rullgardin/myggnät kassett	Drawstring blind/mosquito net cassette
69	313759	x		Front el-uttag	Front outlet
70	313926	x		Skiva byrå	Board
71	313287	x		Byrå u. skiva/lådor	Chest of drawers without board/drawers
72	312745	x		Låda kpl. med handtag	Drawer cpl. with handle
--	312764	x		Lådförstycke u. handtag	Drawer front without handle
73	312144	x		Gavel bäddlåda H.B.	Gable bed box R.R.
74	312616	x		Front bäddlåda H.B.	Front bed box R.R.
75	312826	x		Stöd bäddlåda	Support bed box
77	312149	x		Front bäddlåda gavel	Front bed box gable
78	312618	x		Skiva gavel	Board gable
79	312876	x		Stöd bäddlåda	Support bed box
80	313985	x		Front bäddlåda V.B.	Front bed box L.R.
81	312614	x		Lock bäddlåda V.B.	Cover bed box L.R.
82	313986	x		Gavel bäddlåda V.B.	Gable bed box L.R.
83	314531	T		Matta heltäckning (ange färg)	Carpet (specify colour)
84	313446	T		Front högtalare	Front loud speaker
85	313450	T		Tidningshylla	Newspaper rack
86	312769	T		Rullgardin L=1650	Blind L=1650
--	307216	T		Styrskena, rullgardin	Guide rail, blind

M= Metervara
T= Tillbehör

M= On the metre
T= Accessory

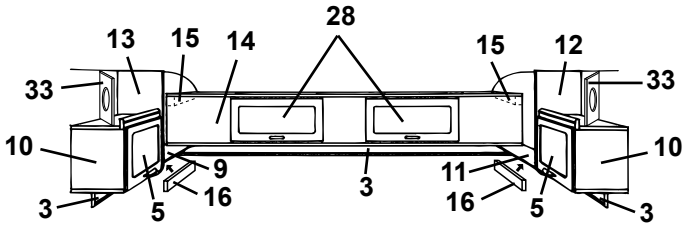
28
13
15
14
15
12
33
33
10
10
9
16
3
11
16
5
3
5
3

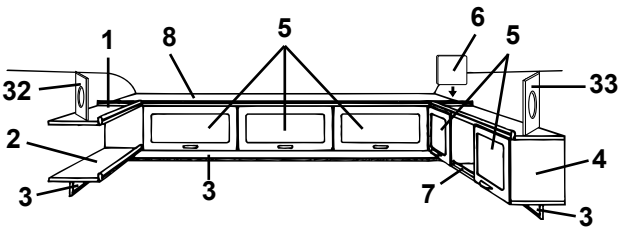
1
8
5
6
5
32
33
2
4
3
3
7
3

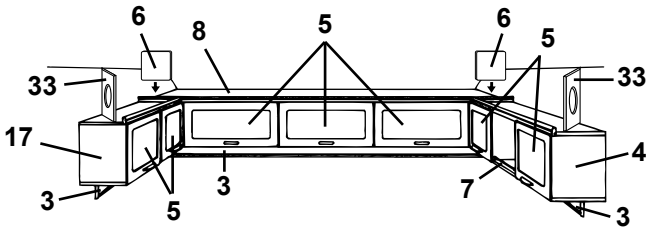
6
8
5
6
5
33
33
17
4
3
3
5
7
3

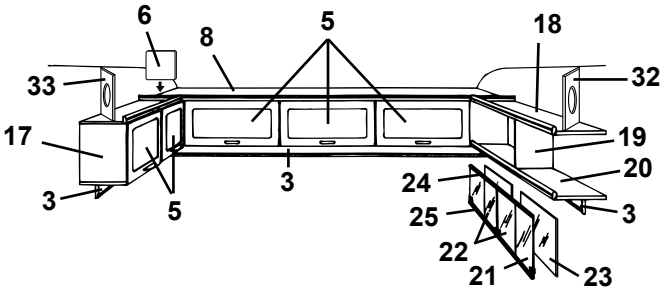
6
8
5
18
33
32
17
19
20
3
3
5
24
25
22
21
23

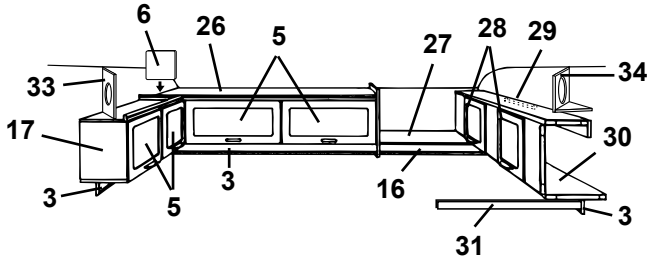
6
26
5
27
28
29
34
33
17
30
3
3
5
16
3
31

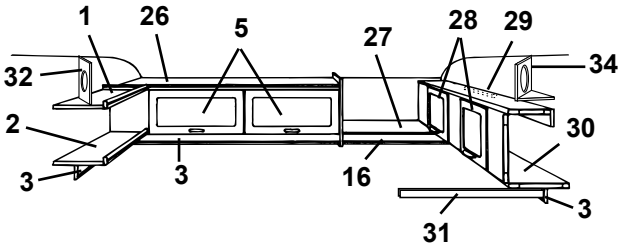
1
26
5
27
28
29
34
32
2
30
3
3
16
3
31


35

Pos Fig	Det. nr Part. No	Ingår/Fitted 560 GS	Ingår/Fitted 560 GS 2,5	Benämning	Description
1	312467	x		Hylla övre V-H bak	Rack upper L-R rear
2	312451	x		Hylla nedre V-H bak	Rack under L-R rear
3	312212	x		List folierad L=2000	Strip L=2000
4	313152	x		Skåp övre utan luckor/beslag	Cupboard upper without doors/holders
5	311896	x		Lucka u. handtag/gångjärn.	Door without handle/hinge
--	860406	x		Gångjärn d:o	Hinge d:o
6	312670	x		Passbit	Distance
7	313153	x		Rasskydd al. rör Ø=8 L=556	Pipe al. Ø=8 L=556
--	800242	x		Plugg plast brun	Plug plastic brown
8	313129	x		Skåp gavel utan luckor/beslag	Cupboard without doors/holders
9	312457	x		Hylla V-H bak utan beslag	Rack L-R rear without holders
10	313130	x		Skåp V-H bak utan lucka/beslag	Cupboard L-R rear without door/holders
11	312420	x		Hylla V-H bak utan beslag	Rack L-R rear without holders
12	312419	x		Gavel V yttre	Gable L outer
13	312418	x		Gavel H yttre	Gable R outer
14	313131	x		Överbäddsskåp utan luckor/beslag	Upper bed without doors/holders
15	309617	x		Fästkloss	Clamp
16	314053	x		List folierad L=2440	Strip L=2440
17	313440	x		Skåp V-H bak utan lucka/beslag	Cupboard L-R rear without door/holders
18	311988	x		Tak hylla V-H bak	Roof rack L-R rear
19	311986	x		Gavel hylla V-H bak	Gable rack L-R rear
20	311984	x		Botten hylla V-H bak	Bottom rack L-R rear
21	313215	T		Skjutlucka kpl. m. spegel/glidlister	Sliding lid cpl. with mirror/sliding strip
22	312606	T		Lucka skjut u. handtag	Sliding lid without handle
--	312056	T		Handtag d:o	Handle d:o
23	312605	T		Spegel 840x240	Mirror 840x240
24	313146	T		Glidlist övre al. L=845	Sliding strip upper al. L=845
25	313147	T		Glidlist undre al. inkl. list ilägg L=845	Sliding strip under al. incl. filling list L=845
--	312059	T		List ilägg d:o plast L=2000	Filling list d:o plastic L=2000
26	313461	x		Skåp övre utan luckor/beslag	Cupboard upper without doors/holders
27	313775	x		Hylla gavel bak	Rack gable rear
28	311896	x		Lucka u. handtag/gångjärn.	Door without handle/hinge
--	860402	x		Gångjärn d:o	Hinge d:o
29	312233	x		Regel låsning	Lock bar
30	313154	x		Överbäddsskåp utan luckor/beslag	Upper bed without doors/holders
31	312313	x		Bärregel	Bearing rail
32	313446	T		Front högtalare	Front loud speaker
33	313445	T		Front högtalare	Front loud speaker
34	314173	T		Front högtalare	Front loud speaker
--	314174	T		Botten front högtalare	Bottom front loud speaker
35	312613	T		Stege kpl. med krokar	Ladder cpl. with hooks
--	860426	T		Krok till stege	Hook for ladder
				M= Metervara	M= On the metre
				T= Tillbehör	T= Accessory

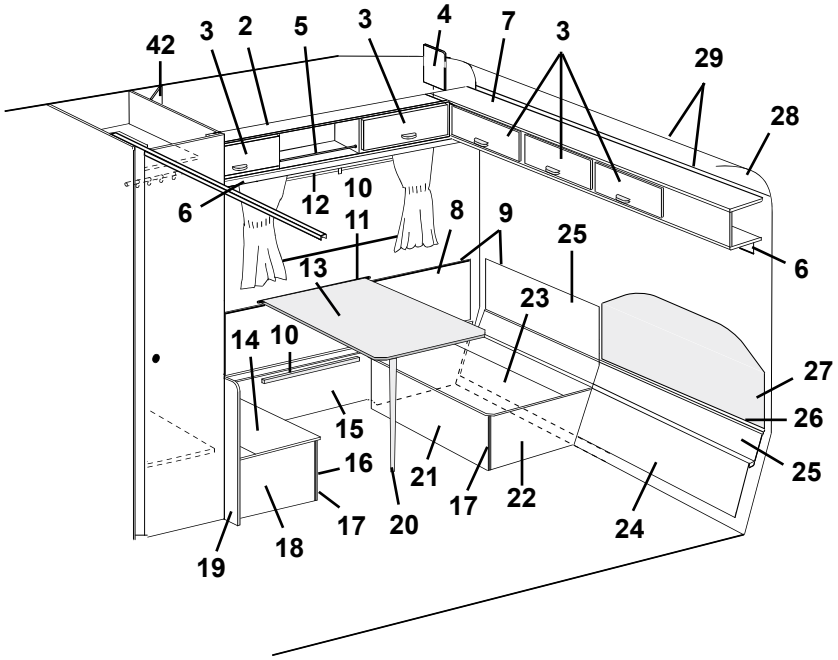
42
3
2
5
3
4
7
3
29
28
6
12
10
11
8
9
25
6
13
23
14
10
27
26
15
16
21
17
22
25
17
20
24
18
19

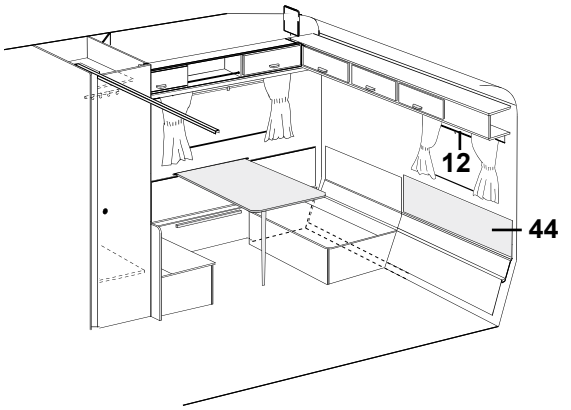
12
44

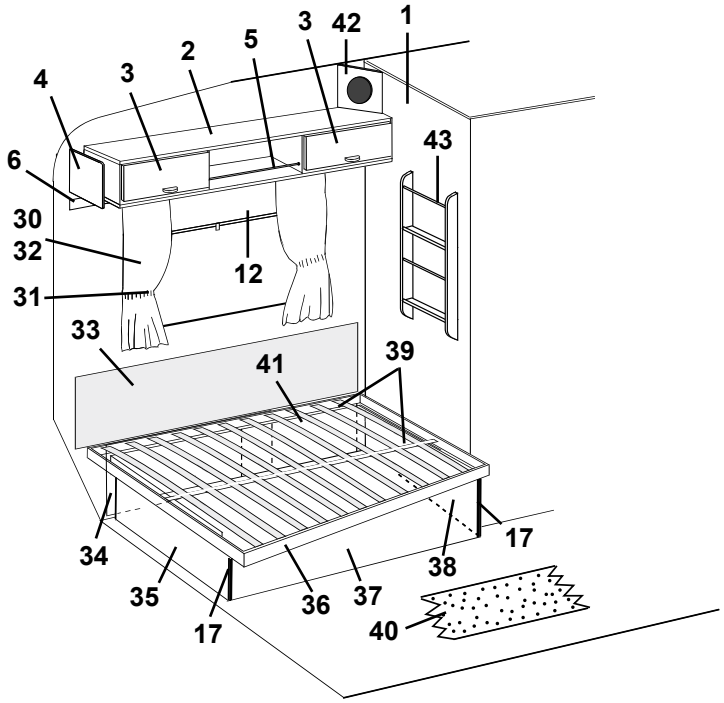
1
42
3
5
2
3
4
43
6
30
32
12
31
33
41
39
34
17
38
35
36
37
17
40

Pos Fig	Det. nr Part. No	Ingår/Fitted 560 GS	Ingår/Fitted 560 GS 2,5	Benämning	Description
1	313685		x	Vägg garderob H utan beslag	Wall wardrobe R without holders
2	313152		x	Skåp övre utan luckor/beslag	Cupboard upper without doors/holders
3	311896		x	Lucka u. handtag/gångjärn.	Door without handle/hinge
--	860406		x	Gångjärn d:o	Hinge d:o
4	312670		x	Passbit	Distance
5	313153		x	Rasskydd al. rör Ø=8 L=556	Pipe al. Ø=8 L=556
--	800242		x	Plugg plast brun	Plug plastic brown
6	312212		x	List folierad L=2000	Strip L=2000
7	313129		x	Skåp gavel utan luckor/beslag	Cupboard without doors/holders
8	312259		x	Värmespalt H bak	Air gap R rear
9	860423		M	List kant ljusbrun	Strip, light brown
10	312314		x	Fästregel bord	Bracket
11	300108		x	List bord väggdel, plast	List wall, plastic
12	312770		x	Rullgardin L=950	Blind L=950
--	307216		x	Styrskena, rullgardin	Guide rail, blind
--	204583		T	Rullgardin/myggnät kassett L=900	Blind/mosquito net cassette L=900
--	207309		T	Dragläpp rullgardin/myggnät kassett	Drawstring blind/mosquito net cassette
13	313877		x	Bordsskiva 750x750	Table top 750x750
--	300420		x	List bord bordsdel	List board
14	312251		x	Lock bäddlåda H.B. främre	Cover bed box R.R. front
15	312254		x	Front bäddlåda H.B.	Front bed box R.R.
16	312253		x	Front bäddlåda H.B. främre	Front bed box R.R. front
17	860590		x	List hörn plast L=2500	Corner strip L=2500
18	312256		x	Gavel bäddlåda H.B. främre	Gable bed box R.R. front
19	312315		x	Vägg vid bäddlåda	Wall by bed box
20	320711		x	Bordsben fällbart H=730	Table leg H=730
21	312252		x	Front bäddlåda H.B. bakre	Front bed box R.R. rear
22	312255		x	Gavel bäddlåda H.B. bakre	Gable bed box R.R. rear
23	312250		x	Lock bäddlåda H.B. bakre	Cover bed box R.R. rear
24	312869		x	Värmespalt förlängning	Air gap
25	314055		x	Värmespalt nedre	Air gap under
26	314287		x	List plast L=2270	List plastic L=2270
27	314052		x	Värmespalt övre u. överdrag	Air gap upper without covering
--	314528		x	Överdrag d:o (ange färg, se tygprover)	Covering d:o (specify colour, see textiles)
28	309974		x	Skiva plast	Plastic board
29	313884		x	List radie L=2379	List L=2379
30	314221		x	Gardinsats kpl. m. kappa 8695-6 gul u. gav. fönst.	Curtain kit cpl. 8695-6 yellow
--	314225		T	Gardinsats kpl. m. kappa 8695-6 gul m. gav. fönst.	Curtain kit cpl. 8695-6 yellow (gable window)
--	314222		x	Gardinsats kpl. m. kappa 8695-22 rostr. u. gav. fön.	Curtain kit cpl. 8695-22 rust-red
--	314226		T	Gardinsats kpl. m. kappa 8695-22 rostr. m. gav. fön.	Curtain kit cpl. 8695-22 rust-red (gable window)
--	314223		x	Gardinsats kpl. m. kappa 8695-50 grön u. gav. fön.	Curtain kit cpl. 8695-50 green
--	314227		T	Gardinsats kpl. m. kappa 8695-50 grön m. gav. fön.	Curtain kit cpl. 8695-50 green (gable window)
--	314224		x	Gardinsats kpl. m. kappa 8753-622 gr. u. gav. fön.	Curtain kit cpl. 8753-622 green
--	314228		T	Gardinsats kpl. m. kappa 8753-622 gr. m. gav. fön.	Curtain kit cpl. 8753-622 green (gable window)
--	313927		x	Gardinlängd H=750 (u. omtag) 8695-6 gul	Curtain H=750 (ex. band) 8695-6 yellow
				M= Metervara	M= On the metre
				T= Tillbehör	T= Accessory

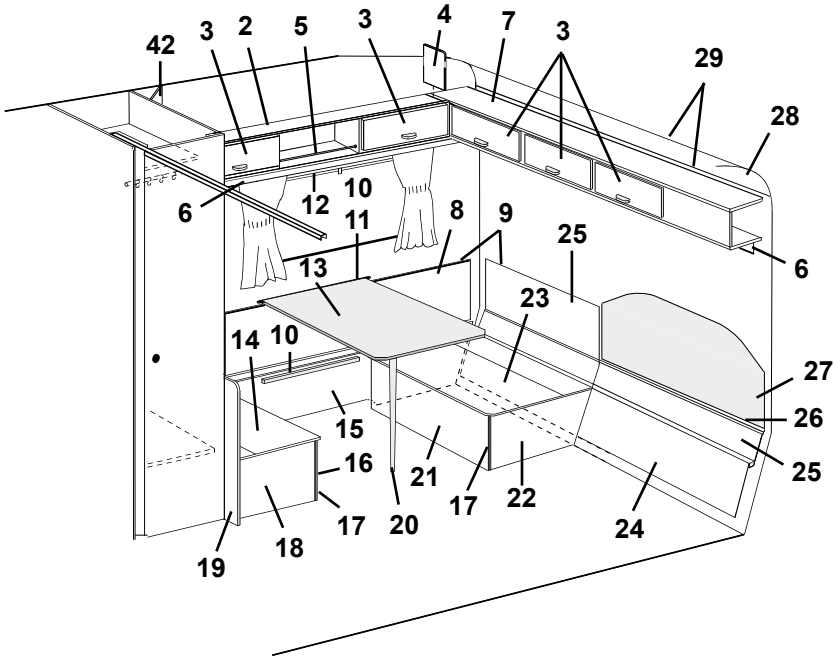
42
3
2
5
3
4
7
3
29
28
6
12
10
11
8
9
25
6
13
23
14
10
27
26
15
16
21
17
22
25
17
20
24
18
19

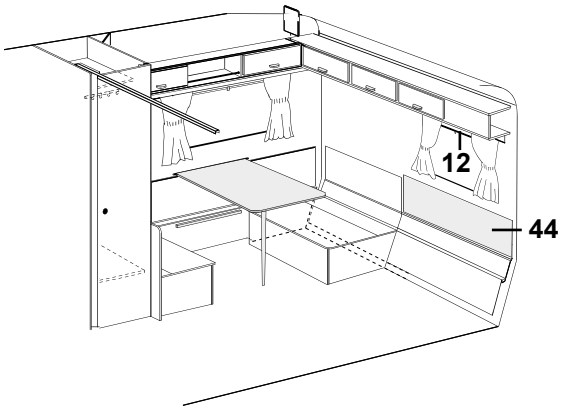
12
44

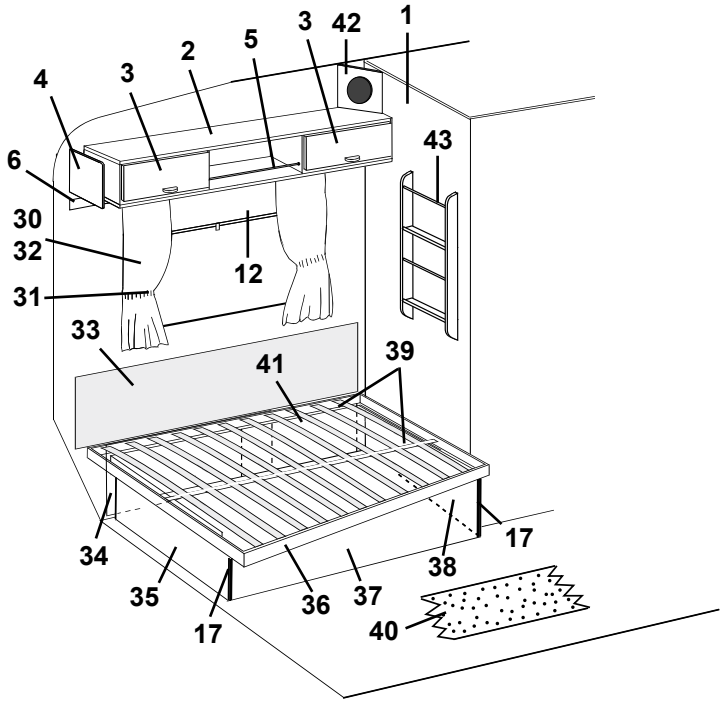
1
42
3
5
2
3
4
43
6
30
32
12
31
33
41
39
34
17
38
35
36
37
17
40

Pos Fig	Det. nr Part. No	Ingår/Fitted 560 GS	Ingår/Fitted 560 GS 2,5	Benämning	Description
--	313928		x	Gardinlängd H=750 (u. omtag) 8695-22 roströd	Curtain H=750 (ex. band) 8695-22 rust-red
--	313929		x	Gardinlängd H=750 (u. omtag) 8695-50 grön	Curtain H=750 (ex. band) 8695-50 green
--	313971		x	Gardinlängd H=750 (u. omtag) 8753-622 grön	Curtain H=750 (ex. band) 8753-622 green
--	313930		x	Gardinlängd H=670 (u. omtag) 8695-6 gul	Curtain H=670 (ex. band) 8695-6 yellow
--	313931		x	Gardinlängd H=670 (u. omtag) 8695-22 roströd	Curtain H=670 (ex. band) 8695-22 rust-red
--	313932		x	Gardinlängd H=670 (u. omtag) 8695-50 grön	Curtain H=670 (ex. band) 8695-50 green
--	313970		x	Gardinlängd H=670 (u. omtag) 8753-622 grön	Curtain H=670 (ex. band) 8753-622 green
--	314263		x	Gardinkappa L=2160 8695-6 gul	Valance L=2160 8695-6 yellow
--	314264		x	Gardinkappa L=2160 8695-22 roströd	Valance L=2160 8695-22 rust-red
--	314265		x	Gardinkappa L=2160 8695-50 grön	Valance L=2160 8695-50 green
--	314266		x	Gardinkappa L=2160 8753-622 grön	Valance L=2160 8753-622 green
--	313936		x	Gardinkappa L=1100 8695-6 gul	Valance L=1100 8695-6 yellow
--	313937		x	Gardinkappa L=1100 8695-22 roströd	Valance L=1100 8695-22 rust-red
--	313938		x	Gardinkappa L=1100 8695-50 grön	Valance L=1100 8695-50 green
--	313973		x	Gardinkappa L=1100 8753-622 grön	Valance L=1100 8753-622 green
--	300884		M	Gardinspiral	Curtain hanger
31	313939		x	Omtagsband färg 8695-6 gul	Band for curtain 8695-6 yellow
--	313940		x	Omtagsband färg 8695-22 roströd	Band for curtain 8695-22 rust-red
--	313941		x	Omtagsband färg 8695-50 grön	Band for curtain 8695-50 green
--	313975		x	Omtagsband färg 8753-622 grön	Band for curtain 8753-622 green
32	313945		x	Gardinlängd tyll 600x670	Curtain tulle 600x670
33	312006		x	Värmespalt övre u. överdrag	Air gap upper without covering
--	313114		x	Överdrag d:o (ange färg, se tygprover)	Covering d:o (specify colour, see textiles)
34	312835		x	Värmespalt förlängning	Air gap
35	312968		x	Gavel säng V	Gable bed L
36	314046		x	Sängram utan ribbor	Bed bottom without laths
--	311985		x	Ribba d:o L=720	Lath d:o L=720
--	312046		x	Band till ribbotten	Band for laths bottom
37	312273		x	Front säng	Front bed
38	312347		x	Gavel säng H	Gable bed R
39	312335		x	List furu 17,5x55x1510	Wood lath pine 17,5x55x1510
40	314472		T	Matta heltäckning (ange färg)	Carpet (specify colour)
41	312546		x	Värmespalt förlängning	Air gap
42	313445		x	Front högtalare	Front loud speaker
43	313450		x	Tidningshylla	Newspaper rack
44	314233		T	Värmespalt övre u. överdrag	Air gap upper without covering
--	314529		T	Överdrag d:o (ange färg, se tygprover)	Covering d:o (specify colour, see textiles)

M= Metervara
T= Tillbehör

M= On the metre
T= Accessory

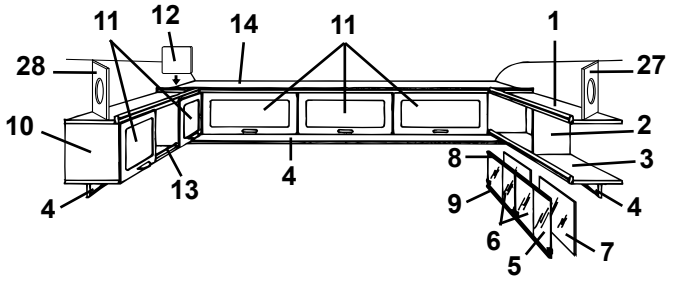
11
12
14
11
1
28
27
10
2
8
3
13
4
9
4
6
5
7

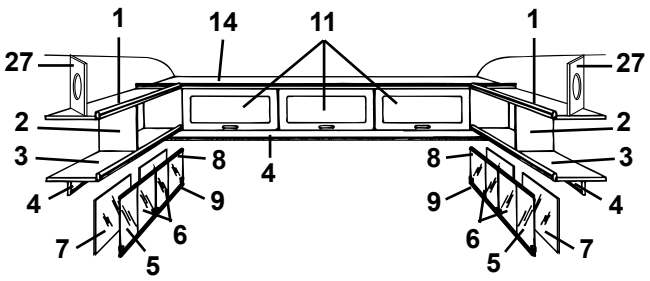
1
14
11
1
27
27
2
2
3
8
3
8
4
4
9
9
6
5
7

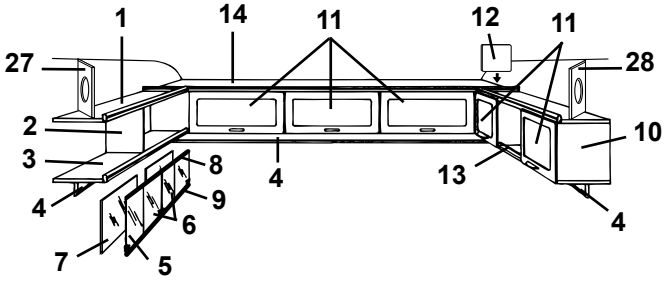
1
14
11
12
11
27
28
2
10
3
8
4
13
9
6
4
7
5

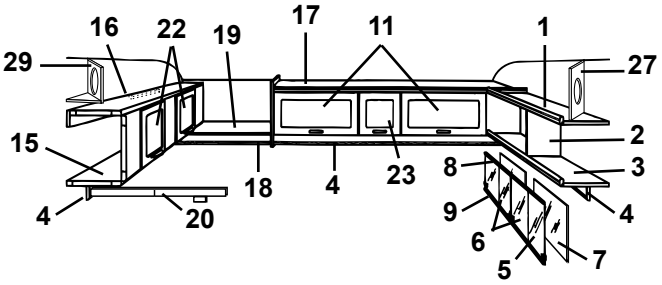
16
22
19
17
11
1
29
27
15
2
3
8
18
4
23
4
9
20
6
5
7

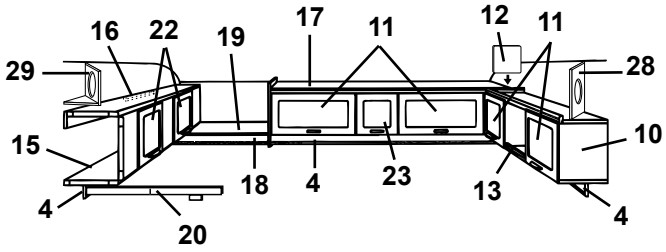
16
22
19
17
11
12
11
29
28
15
10
18
4
23
13
4
4
20

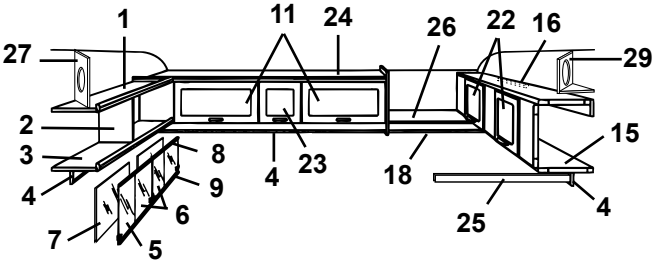
1
11
24
26
22
16
27
29
2
3
8
4
23
18
15
4
9
6
25
7
5

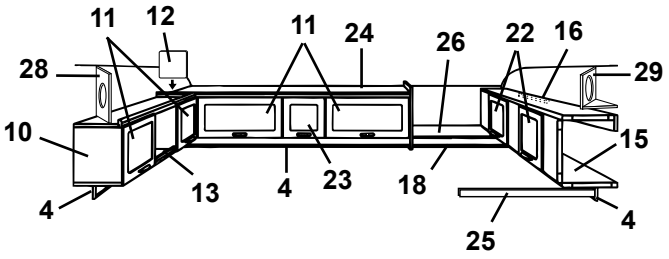
11
12
11
24
26
22
16
28
29
10
15
13
4
23
18
4
25

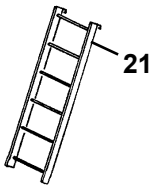
21

Pos Fig	Det. nr Part. No	Ingår/Fitted 560 GS	Ingår/Fitted 560 GS 2,5	Benämning	Description
1	311988		x	Tak hylla V-H bak	Roof rack L-R rear
2	311986		x	Gavel hylla V-H bak	Gable rack L-R rear
3	311984		x	Botten hylla V-H bak	Bottom rack L-R rear
4	312212		x	List folierad L=2000	Strip L=2000
5	313215		x	Skjutlucka kpl. m. spegel/glidlister	Sliding lid cpl. with mirror/sliding strip
6	312606		x	Lucka skjut u. handtag	Sliding lid without handle
--	312056		x	Handtag d:o	Handle d:o
7	312605		x	Spegel 840x240	Mirror 840x240
8	313146		x	Glidlist övre al. L=845	Sliding strip upper al. L=845
9	313147		x	Glidlist undre al. inkl. list ilägg L=845	Sliding strip under al. incl. filling list L=845
--	312059		x	List ilägg d:o plast L=2000	Filling list d:o plastic L=2000
10	313152		x	Skåp övre utan luckor/beslag	Cupboard upper without doors/holders
11	311896		x	Lucka u. handtag/gångjärn.	Door without handle/hinge
--	860406		x	Gångjärn d:o	Hinge d:o
12	312670		x	Passbit	Distance
13	313153		x	Rasskydd al. rör Ø=8 L=556	Pipe al. Ø=8 L=556
--	800242		x	Plugg plast brun	Plug plastic brown
14	313890		x	Skåp gavel utan luckor/beslag	Cupboard without doors/holders
15	313154		x	Överbäddsskåp utan luckor/beslag	Upper bed without doors/holders
16	312233		x	Regel låsning	Lock bar
17	314163		x	Skåp övre utan luckor/beslag	Cupboard upper without doors/holders
18	314053		x	List folierad L=2440	Strip L=2440
19	314239		x	Hylla gavel bak	Rack gable rear
20	313216		x	Regel överbädd	Latch upper bed
--	312726		x	Kloss d:o	Block d:o
21	312613		T	Stege kpl. med krokar	Ladder cpl. with hooks
--	860426		T	Krok till stege	Hook for ladder
22	311896		x	Lucka u. handtag/gångjärn.	Door without handle/hinge
--	860402		x	Gångjärn d:o	Hinge d:o
23	311937		x	Lucka u. handtag/gångjärn.	Door without handle/hinge
--	860406		x	Gångjärn d:o	Hinge d:o
24	314192		x	Skåp övre utan luckor/beslag	Cupboard upper without doors/holders
25	312313		x	Bärregel	Bearing rail
26	314238		x	Hylla gavel bak	Rack gable rear
27	313446		x	Front högtalare	Front loud speaker
28	313445		x	Front högtalare	Front loud speaker
29	314173		x	Front högtalare	Front loud speaker
--	314174		x	Botten front högtalare	Bottom front loud speaker

T= Tillbehör

T= Accessory

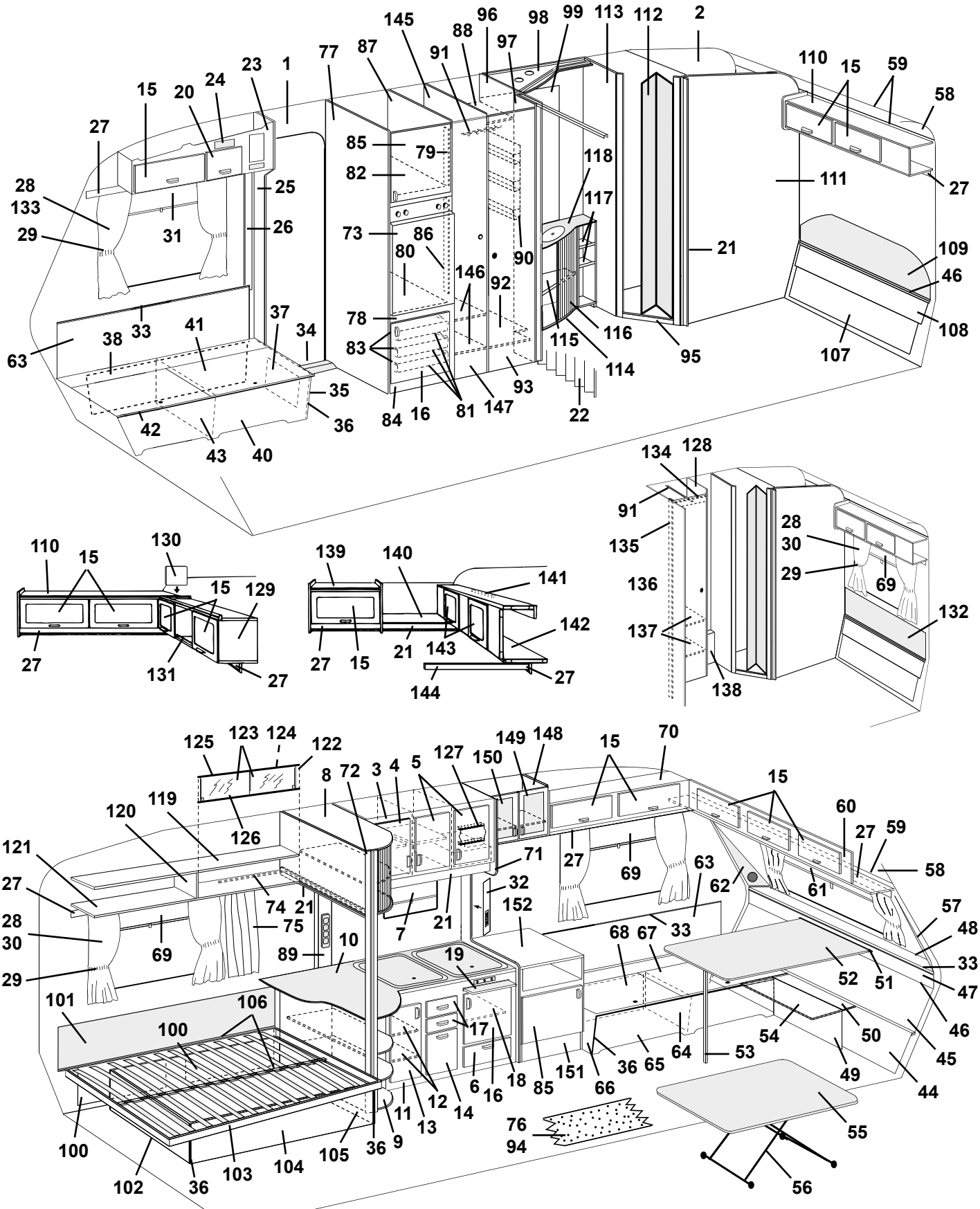
1 2 15 20 23 24 25 26 27 28 29 31 33 34 35 36 37 38 40 41 42 43 63 73 77 78 79 80 81 82 83 84 85 86 87 88 90 91 92 93 95 96 97 98 99 107 108 109 110 111 112 113 114 115 116 117 118 121 122 123 124 125 126 127 128 129 130 131 132 133 134 135 136 137 138 139 140 141 142 143 144 145 146 147 148 149 150 151

Pos Fig	Det. nr Part. No	Ingår/Fitted 560 GS	Ingår/Fitted 560 GS 2,5	Benämning	Description
1	312219	M		Tapet, vägg/tak	Wall paper
--	312220	x		Tejp tapet, vägg 25m/rulle	Tape, wall paper 25m/roll
2	312627	M		Tapet, vägg tvättrum	Wall paper, washroom
3	313546	x		Skåp kök utan dörrar/beslag	Cupboard kitchen without doors/holders
4	311910	x		Dörr V u. handtag/gångjärn	Door L without handle/hinge
--	311917	x		Gångjärn d:o	Hinge d:o
--	312588	x		Platta gångjärn	Plate hinge
5	311954	x		Dörr H u. handtag/gångjärn	Door R without handle/hinge
--	311917	x		Gångjärn d:o	Hinge d:o
--	312588	x		Platta gångjärn	Plate hinge
6	311896	x		Lucka u. handtag/gångjärn.	Door without handle/hinge
--	312589	x		Gångjärn d:o	Hinge d:o
7	312771	x		Rullgardin L=525	Blind L=525
--	312768	T		Rullgardin/myggnät kassett L=475	Blind/mosquito net cassette L=475
--	207309	T		Dragläpp rullgardin/myggnät kassett	Drawstring blind/mosquito net cassette
8	313594	x		Skåp utskjut köksskåp kpl.	Cupboard projecting cpl.
--	313590	x		Jalusi d:o	Jalousie d:o
9	313604	x		Utskjut diskbänk utan skiva	Projecting kitchen sink without board
10	313797	x		Skiva diskbänk	Board
11	313842	x		Diskbänk trädel u. dörrar/beslag	Kitchen sink without plate and doors/holders
--	312173	x		Plåt skydd under spis	Plate cover under fireplace
12	312693	x		Hylla	Rack
13	312089	x		Dörr V u. handtag/gångjärn	Door L without handle/hinge
--	311917	x		Gångjärn d:o	Hinge d:o
--	312588	x		Platta gångjärn	Plate hinge
14	312093	x		Lucka u. handtag	Door without handle
--	312107	x		Soppåshållare	Refuse sack holder
15	311896	x		Lucka u. handtag/gångjärn.	Door without handle/hinge
--	860406	x		Gångjärn d:o	Hinge d:o
16	312088	x		Dörr H u. handtag/gångjärn	Door R without handle/hinge
--	311917	x		Gångjärn d:o	Hinge d:o
--	312588	x		Platta gångjärn	Plate hinge
17	312097	x		Låda kpl. med handtag	Drawer cpl. with handle
--	312103	x		Lådförstycke u. handtag	Drawer front without handle
18	312096	x		Hylla övre	Rack upper
19	312064	x		Skärbräda	Cutting board
20	311937	x		Lucka u. handtag/gångjärn.	Door without handle/hinge
--	860406	x		Gångjärn d:o	Hinge d:o
21	314053	x		List folierad L=2440	Strip L=2440
22	311950	x		Vikdörr inkl. takskena	Folding door incl. roofstrip
23	313757	x		Skåp övre H.F. utan lucka/beslag	Cupboard upper R.F. without door/holders
24	312404	x		Täckfront radiourtag	Cover radio recess
25	313762	x		Stolpe förstärkning	Support bar
26	503743	x		List täck el-kabel B=60 L=2500	Cover strip B=60 L=2500
--	800918	x		Nit d:o nylon vit	Rivet d:o nylon white
27	312212	x		List folierad L=2000	Strip L=2000
28	313951	x		Gardinsats kpl. m. kappa 8695-6 gul u. gav. fönst.	Curtain kit cpl. 8695-6 yellow
--	313953	T		Gardinsats kpl. m. kappa 8695-6 gul m. gav. fönst.	Curtain kit cpl. 8695-6 yellow (gable window)
--	313958	x		Gardinsats kpl. m. kappa 8695-22 rostr. u. gav. fön.	Curtain kit cpl. 8695-22 rust-red
--	313960	T		Gardinsats kpl. m. kappa 8695-22 rostr. m. gav. fön.	Curtain kit cpl. 8695-22 rust-red (gable window)
				M= Metervara	M= On the metre
				T= Tillbehör	T= Accessory

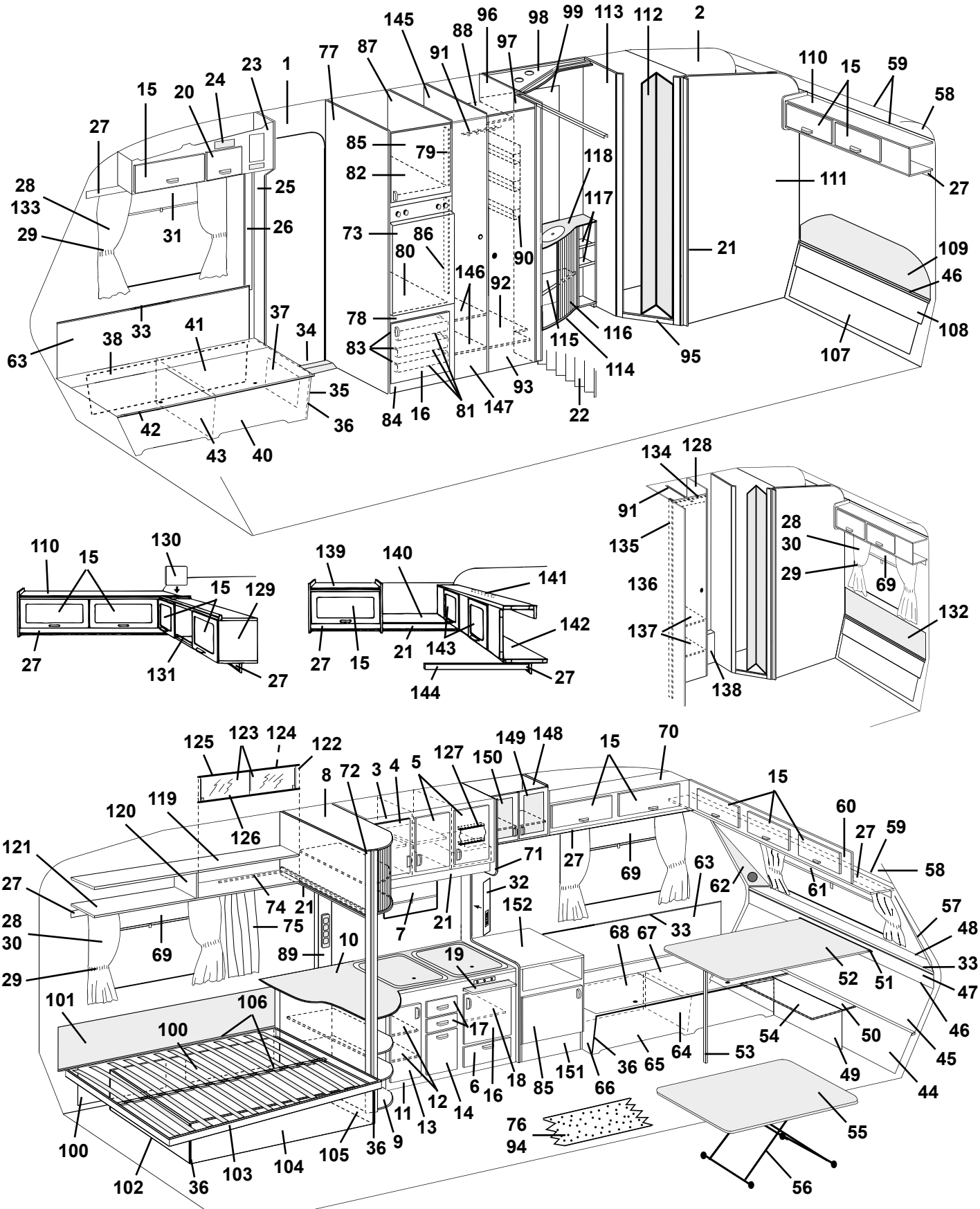
1 2 15 20 23 24 25 26 27 28 29 31 33 34 35 36 37 38 40 41 42 43 63 73 77 78 79 80 81 82 83 84 85 86 87 88 90 91 92 93 95 96 97 98 99 107 108 109 110 111 112 113 114 115 116 117 118 121 122 123 124 125 126 127 128 129 130 131 132 133 134 135 136 137 138 139 140 141 142 143 144 145 146 147 148 149 150 151 152

Pos Fig	Det. nr Part. No	Ingår/Fitted 560 GS	Ingår/Fitted 560 GS 2,5	Benämning	Description
--	313965	x		Gardinsats kpl. m. kappa 8695-50 grön u. gav. fön.	Curtain kit cpl. 8695-50 green
--	313967	T		Gardinsats kpl. m. kappa 8695-50 grön m. gav. fön.	Curtain kit cpl. 8695-50 green (gable window)
--	313976	x		Gardinsats kpl. m. kappa 8753-622 gr. u. gav. fön.	Curtain kit cpl. 8753-622 green
--	313978	T		Gardinsats kpl. m. kappa 8753-622 gr. m. gav. fön.	Curtain kit cpl. 8753-622 green (gable window)
--	313927	x		Gardinlängd H=750 (u. omtag) 8695-6 gul	Curtain H=750 (ex. band) 8695-6 yellow
--	313928	x		Gardinlängd H=750 (u. omtag) 8695-22 rosträd	Curtain H=750 (ex. band) 8695-22 rust-red
--	313929	x		Gardinlängd H=750 (u. omtag) 8695-50 grön	Curtain H=750 (ex. band) 8695-50 green
--	313971	x		Gardinlängd H=750 (u. omtag) 8753-622 grön	Curtain H=750 (ex. band) 8753-622 green
--	313930	x		Gardinlängd H=670 (u. omtag) 8695-6 gul	Curtain H=670 (ex. band) 8695-6 yellow
--	313931	x		Gardinlängd H=670 (u. omtag) 8695-22 rosträd	Curtain H=670 (ex. band) 8695-22 rust-red
--	313932	x		Gardinlängd H=670 (u. omtag) 8695-50 grön	Curtain H=670 (ex. band) 8695-50 green
--	313970	x		Gardinlängd H=670 (u. omtag) 8753-622 grön	Curtain H=670 (ex. band) 8753-622 green
--	313933	x		Gardinkappa L=1910 8695-6 gul	Valance L=1910 8695-6 yellow
--	313934	x		Gardinkappa L=1910 8695-22 rosträd	Valance L=1910 8695-22 rust-red
--	313935	x		Gardinkappa L=1910 8695-50 grön	Valance L=1910 8695-50 green
--	313972	x		Gardinkappa L=1910 8753-622 grön	Valance L=1910 8753-622 green
--	313936	x		Gardinkappa L=1100 8695-6 gul	Valance L=1100 8695-6 yellow
--	313937	x		Gardinkappa L=1100 8695-22 rosträd	Valance L=1100 8695-22 rust-red
--	313938	x		Gardinkappa L=1100 8695-50 grön	Valance L=1100 8695-50 green
--	313973	x		Gardinkappa L=1100 8753-622 grön	Valance L=1100 8753-622 green
--	300884	M		Gardinspiral	Curtain hanger
29	313939	x		Omtagsband färg 8695-6 gul	Band for curtain 8695-6 yellow
--	313940	x		Omtagsband färg 8695-22 rosträd	Band for curtain 8695-22 rust-red
--	313941	x		Omtagsband färg 8695-50 grön	Band for curtain 8695-50 green
--	313975	x		Omtagsband färg 8753-622 grön	Band for curtain 8753-622 green
30	313945	x		Gardinlängd tyll 600x670	Curtain tulle 600x670
31	312770	x		Rullgardin L=950	Blind L=950
--	307216	x		Styrskena, rullgardin	Guide rail, blind
32	313759	x		Front el-uttag	Front outlet
33	860423	M		List kant ljusbrun	Strip, light brown
34	312957	x		Tröskel aluminium L=850	Threshold aluminum L=850
35	312759	x		Gavel bäddlåda H.F. u. lucka	Gable bed box R.F. without door
36	860590	x		List hörn plast L=2500	Corner strip L=2500
37	312758	x		Lucka u. handtag/gångjärn	Door without handle/hinge
--	312589	x		Gångjärn d:o	Hinge d:o
38	312836	x		Värmespalt förlängning	Air gap
40	313764	x		Front bäddlåda H.F.	Front bed box R.F.
41	313765	x		Lock bäddlåda H.F.	Cover bed box R.F.
42	860562	x		List bädd plast L=2500	List bed plastic L=2500
43	312825	x		Stöd bäddlåda H.F.	Support bed box R.F.
44	312176	x		Värmespalt förlängning	Air gap
45	312021	x		Värmespalt nedre	Air gap under
46	308928	x		List plast L=2020	List plastic L=2020
47	312018	x		Värmespalt övre	Air gap upper
48	311961	x		Hylla front	Shelf front
49	312149	x		Front bäddlåda gavel	Front bed box gable
50	312155	x		Skiva gavel	Board gable
51	300108	x		List bord väggdel	List wall
52	313875	x		Bordsskiva 1200x840	Table top 1200x840
--	300420	x		List bord bordsdel	List board

M= Metervara
T= Tillbehör

M= On the metre
T= Accessory

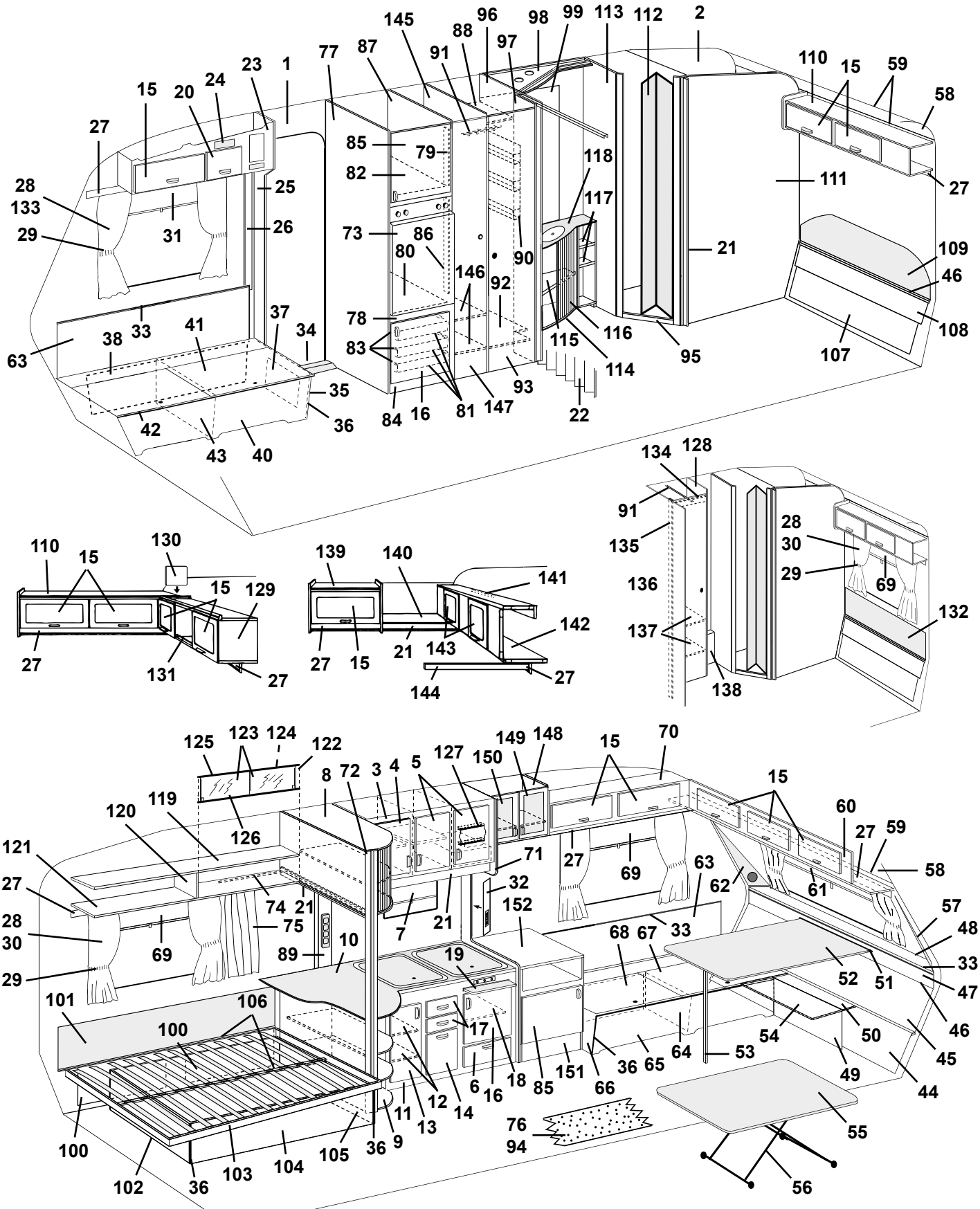
1
2
3
4
5
6
7
8
9
10
11
12
13
14
15
16
17
18
19
20
21
22
23
24
25
26
27
28
29
30
31
32
33
34
35
36
37
38
40
41
42
43
46
47
48
49
50
51
52
53
54
55
56
57
58
59
60
61
62
63
64
65
66
67
68
69
70
71
72
73
74
75
76
77
78
79
80
81
82
83
84
85
86
87
88
89
90
91
92
93
94
95
96
97
98
99
100
101
102
103
104
105
106
107
108
109
110
111
112
113
114
115
116
117
118
119
120
121
122
123
124
125
126
127
128
129
130
131
132
134
135
136
137
138
139
140
141
142
143
144
145
146
147
148
149
150
151
152

Pos Fig	Det. nr Part. No	Ingår/Fitted 560 GS	Ingår/Fitted 560 GS 2,5	Benämning	Description
53	320711	x		Bordsben fällbart H=730	Table leg H=730
54	312323	T		Skiva rundsittgrupp	Board seat
55	313880	T		Bordsskiva 940x740	Table top 940x740
56	313185	T		Bordsstativ	Table stand
57	313760	x		Front högtalare H	Front loudspeaker R
58	309974	x		Skiva plast	Plastic board
59	309973	x		List radie L=2129	List L=2129
60	313669	x		Skåp gavel utan luckor/beslag	Cupboard without doors/holders
61	312769	x		Rullgardin L=1650	Blind L=1650
--	307216	x		Styrskena, rullgardin	Guide rail, blind
62	313761	x		Front högtalare V	Front loudspeaker L
63	312001	x		Värmespalt V-H F.	Air gap L-R F.
64	312826	x		Stöd bäddlåda V.F.	Support bed box L.F.
65	312146	x		Front bäddlåda V.F.	Front bed box L.F.
66	312144	x		Gavel bäddlåda V.F.	Gable bed box L.F.
67	312153	x		Lock bäddlåda V.F.	Cover bed box L.F.
68	312176	x		Värmespalt förlängning	Air gap
69	312770	x		Rullgardin L=950	Blind L=950
--	307216	x		Styrskena, rullgardin	Guide rail, blind
--	204583	T		Rullgardin/myggnät kassett L=900	Blind/mosquito net cassette L=900
--	207309	T		Dragläpp rullgardin/myggnät kassett	Drawstring blind/mosquito net cassette
70	313092	x		Skåp övre V.F. utan luckor/beslag	Cupboard upper L.F. without doors/holders
71	313758	x		Vägg vid diskbänk utan beslag	Wall without holders
72	313614	x		Stolpe utskjut	Support bar
73	312525	x		Skiva kyl	Board refrigerator
74	313646	x		Skena draperi	Roof strip, drapery
--	313794	x		Glid med klämma d:o	Slipper with holder d:o
--	905193	x		Ändstopp draperiskena	End stop, roof strip
75	314063	x		Draperi 8695-6 gul	Drapery 8695-6 yellow
--	313648	x		Draperi 8695-22 roströd	Drapery 8695-22 rust-red
--	313649	x		Draperi 8695-50 grön	Drapery 8695-50 green
--	314064	x		Draperi 8753-622 grön	Drapery 8753-622 green
76	312226	M		Matta golv	Carpet floor
77	313527	x		Vägg kyl V utan beslag	Wall cupboard L without holders
78	313532	x		Front hylla	Front rack
79	313572	x		List 493x45	List 493x45
80	312385	x		Hylla under kyl	Rack under refrigerator
81	310325	x		Trådback 427x427x85	Tray 427x427x85
82	312386	x		Hylla över kyl	Rack over refrigerator
83	312712	x		Glidlist trådback (säljes i par)	Sliding strip tray (pair)
84	312706	x		Front kylskåpsskåp	Front cupboard
85	313172	x		Dörr V utan handtag/gångjärn	Door L without handle/hinge
--	311917	x		Gångjärn d:o	Hinge d:o
--	312588	x		Platta gångjärn	Plate hinge
86	312390	x		List 807x45	List 807x45
87	313785	x		Vägg kyl H utan beslag	Wall cupboard R without holders
88	312123	x		Hylla garderob övre	Rack wardrobe upper
89	313634	x		Front el-uttag	Front outlet
90	312162	x		Korg	Basket
91	312053	x		Galgstång L=780	Clothes hanger L=780
				M= Metervara	M= On the metre
				T= Tillbehör	T= Accessory

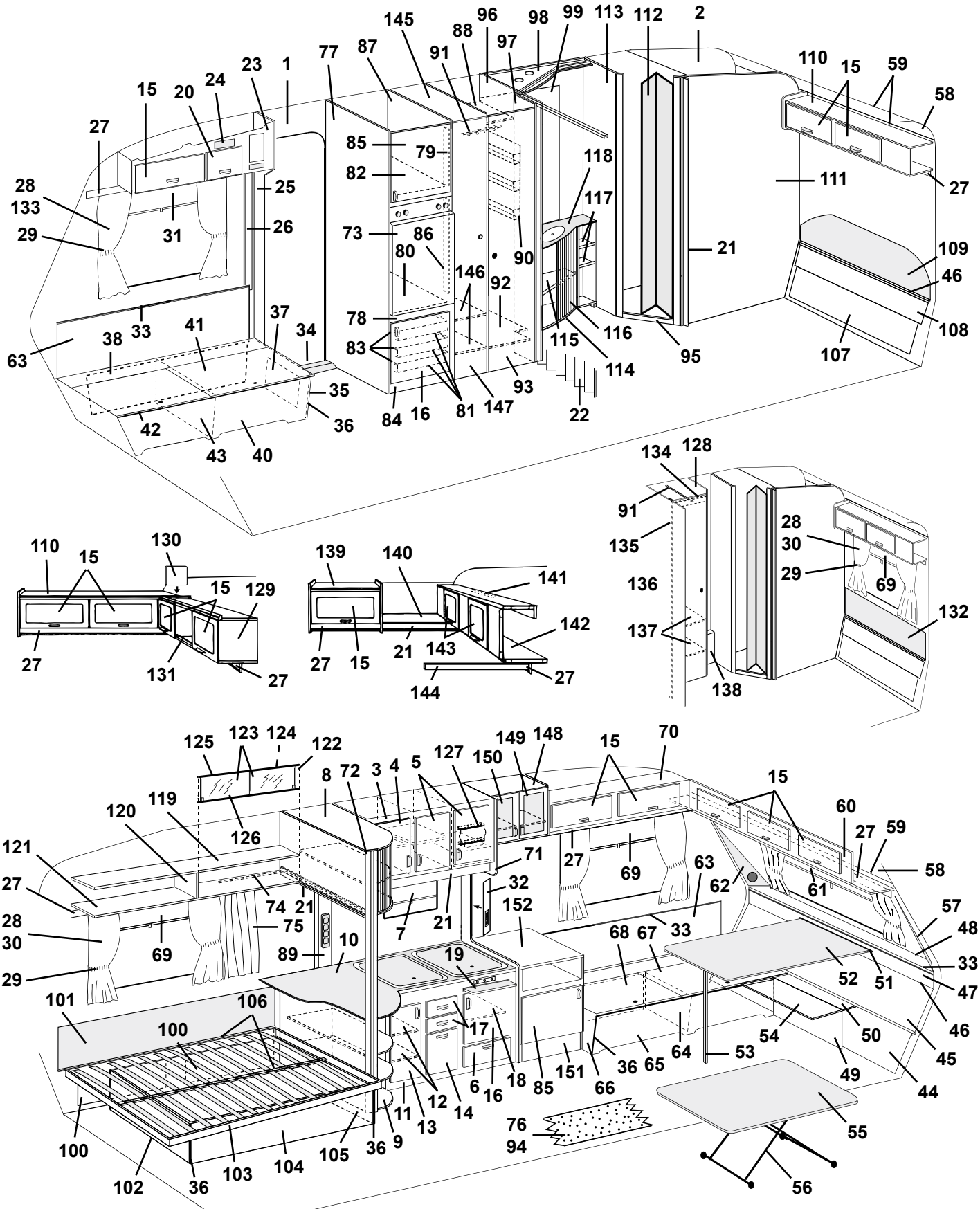
1 2 15 20 23 24 25 26 27 28 29 31 33 34 35 36 37 38 40 41 42 43 63 73 77 78 79 80 81 82 83 84 85 86 87 88 90 91 92 93 95 96 97 98 99 107 108 109 110 111 112 113 114 115 116 117 118 121 122 123 124 125 126 127 128 129 130 131 132 133 134 135 136 137 138 139 140 141 142 143 144 145 146 147 148 149 150 151 152

Pos Fig	Det. nr Part. No	Ingår/Fitted 560 GS	Ingår/Fitted 560 GS 2,5	Benämning	Description
92	313622	x		Hylla garderob nedre	Rack wardrobe under
93	312216	x		Dörr utan lås/gångjärn	Door without lock/hinge
--	311917	x		Gångjärn d:o	Hinge d:o
--	312588	x		Platta gångjärn	Plate hinge
--	312326	x		Rätningslist d:o L=1790	List d:o L=1790
94	314070	T		Matta heltäckning (ange färg)	Carpet (specify colour)
95	313616	x		Tröskel tvättrum	Treshold washroom
--	314510	x		List aluminium d:o L=435	List aluminium d:o L=435
96	313533	x		Vägg garderob H utan beslag	Wall wardrobe R without holders
97	313543	x		Nisch vikdörr	Niche folding door
98	313609	x		Ljusramp	Light holder
99	313265	x		Spegel	Mirror
100	312546	x		Värmespalt förlängning	Air gap
101	312006	x		Värmespalt V.B. u. överdrag	Air gap L. rear without covering
---	313114	x		Överdrag d:o (ange färg, se tygprover)	Covering d:o (specify colour,see textiles)
102	312348	x		Gavel säng V	Gable bed L
103	312336	x		Sängram utan ribbor	Bed bottom without laths
---	311985	x		Ribba d:o L=720	Lath d:o L=720
---	312046	x		Band till ribbotten	Band for laths bottom
104	312273	x		Front säng	Front bed
105	312347	x		Gavel säng H	Gable bed R
106	312335	x		List furu 17,5x55x1510	Wood lath pine 17,5x55x1510
107	312177	x		Värmespalt förlängning	Air gap
108	313621	x		Värmespalt nedre	Air gap under
109	312369	x		Värmespalt övre u. överdrag	Air gap upper without covering
---	313116	x		Överdrag d:o (ange färg, se tygprover)	Covering d:o (specify colour,see textiles)
110	313155	x		Skåp övre utan luckor/beslag	Cupboard upper without doors/holders
111	313565	x		Vägg tvättrum bakre utan beslag	Wall washroom without holders
112	313630	x		Vikdörr kpl.	Folding door cpl
113	313568	x		Vägg tvättrum främre utan beslag	Wall washroom without holders
114	313584	x		Skåp tvättställ u. skiva/jalusi	Cupboard wash basin without board/jalousie
115	313624	x		Hylla	Rack
116	313591	x		Jalusi	Jalousie
117	313585	x		Hylla övre	Rack upper
---	314097	x		Hylla undre	Rack under
118	313882	x		Skiva skåp tvättställ	Board cupboard wash basin
119	311988	x		Tak hylla V-H bak	Roof rack L-R rear
120	311986	x		Gavel hylla V-H bak	Gable rack L-R rear
121	311984	x		Botten hylla V-H bak	Bottom rack L-R rear
122	313215	T		Skjutlucka kpl. m. spegel/glidlister	Sliding lid cpl. with mirror/sliding strip
123	312606	T		Lucka skjut u. handtag	Sliding lid without handle
---	312056	T		Handtag d:o	Handle d:o
124	312605	T		Spegel 840x240	Mirror 840x240
125	313146	T		Glidlist övre al. L=845	Sliding strip upper al. L=845
126	313147	T		Glidlist undre al. inkl. list ilägg L=845	Sliding strip under al. incl. filling list L=845
---	312059	T		List ilägg d:o plast L=2000	Filling list d:o plastic L=2000
127	312227	x		Kryddhylla	Spice rack
128	314071	T		Vägg garderob H utan beslag	Wall wardrobe R without holders
129	313152	T		Skåp övre utan luckor/beslag	Cupboard upper without doors/holders
130	312670	T		Passbit	Distance
				T= Tillbehör	T= Accessory

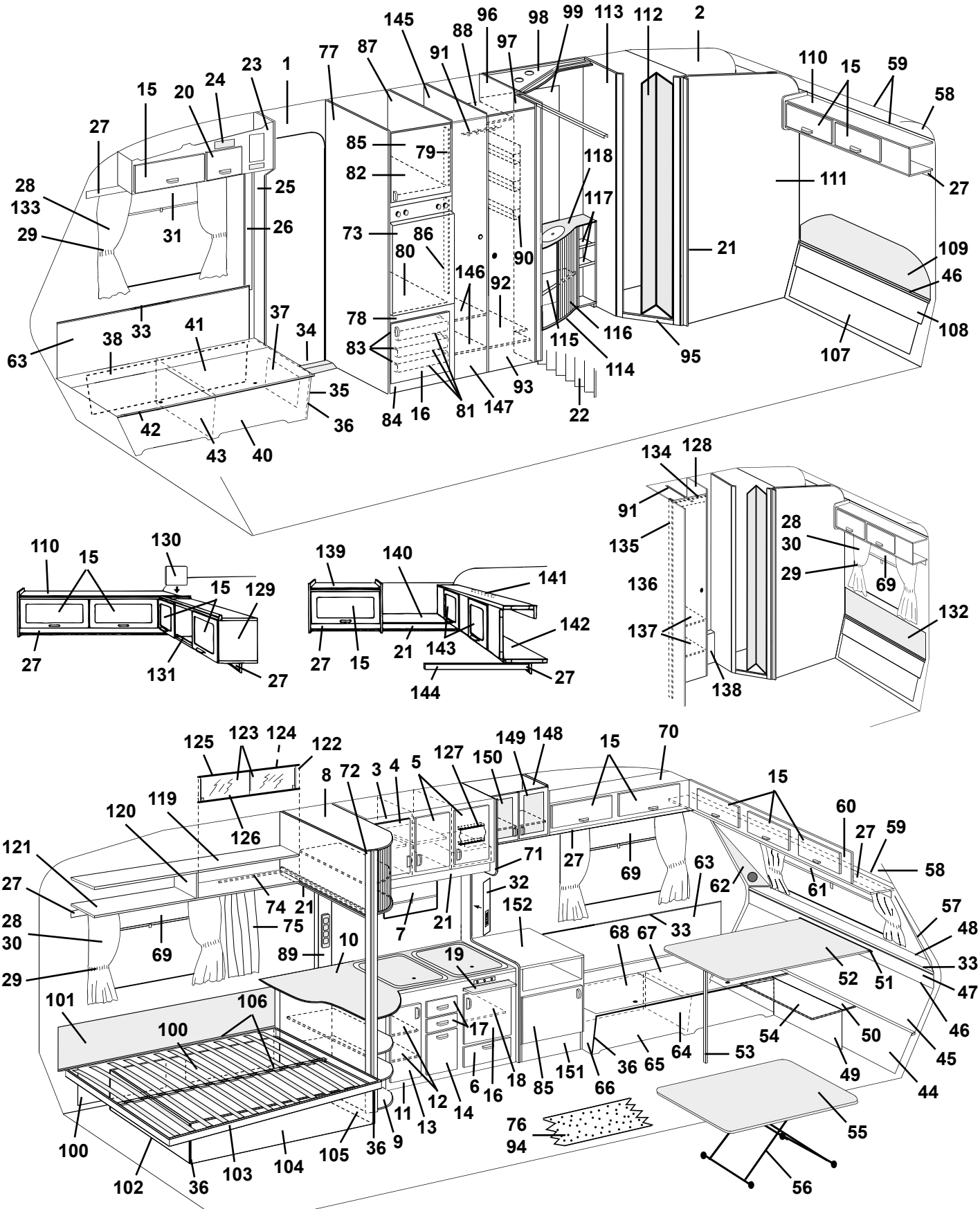
1 2 15 20 23 24 25 26 27 28 29 31 33 34 35 36 37 38 40 41 42 43 63 73 77 78 79 80 81 82 83 84 85 86 87 88 90 91 92 93 95 96 97 98 99 107 108 109 110 111 112 113 114 115 116 117 118 121 122 123 124 125 126 127 128 129 130 131 132 133 134 135 136 137 138 139 140 141 142 143 144 145 146 147 148 149 150 151 152

Pos Fig	Det. nr Part. No	Ingår/Fitted 560 GS	Ingår/Fitted 560 GS 2,5	Benämning	Description
131	313153	T		Rasskydd al. rör Ø=8 L=556	Pipe al. Ø=8 L=556
---	800242	T		Plugg plast brun	Plug plastic brown
132	313647	T		Värmespalt övre u. överdrag	Air gap upper without covering
---	313661	T		Överdrag d:o (ange färg, se tygprover)	Covering d:o (specify colour,see textiles)
133	313945	T		Gardinlängd tyll 600x670	Curtain tulle 600x670
---	313947	T		Gardinlängd tyll 1450x730	Curtain tulle 1450x730
134	314076	T		Överbit garderob	Overlap wardrobe
135	314079	T		List folierad L=1948	Strip L=1948
136	312218	T		Dörr utan lås/gångjärn	Door without lock/hinge
---	311917	T		Gångjärn d:o	Hinge d:o
---	312588	T		Platta gångjärn	Plate hinge
---	312326	T		Rätningslist d:o L=1790	List d:o L=1790
137	314073	T		Hylla garderob	Rack wardrobe
138	314208	T		Front	Front
139	313772	T		Skåp övre utan lucka/beslag	Cupboard upper without door/holders
140	313775	T		Hylla gavel bak	Rack gable rear
141	312233	T		Regel låsning	Lock bar
142	313154	T		Överbäddsskåp utan luckor/beslag	Upper bed without doors/holders
143	311896	T		Lucka u. handtag/gångjärn.	Door without handle/hinge
---	860402	T		Gångjärn d:o	Hinge d:o
144	313780	T		Bärregel	Bearing rail
145	313783	x		Vägg garderob V utan beslag	Wall wardrobe L without holders
146	312137	x		Hylla backskåp	Rack cupboard
147	312217	x	x	Dörr utan lås/gångjärn	Door without lock/hinge
---	311917	x	x	Gångjärn d:o	Hinge d:o
---	312588	x	x	Platta gångjärn	Plate hinge
---	314523	x	x	Rätningslist d:o L=1760	List d:o L=1760
148	313722	x		Skåp bar utan dörrar/beslag	Coctail cabinet without doors/holders
---	313139	x		Skiva över hållare flaskor d:o	Board over bottle holder d:o
149	313724	x		Dörr H utan handtag/gångjärn	Door R without handle/hinge
---	311917	x		Gångjärn d:o	Hinge d:o
---	312588	x		Platta gångjärn	Plate hinge
150	313723	x		Dörr V utan handtag/gångjärn	Door L without handle/hinge
---	311917	x		Gångjärn d:o	Hinge d:o
---	312588	x		Platta gångjärn	Plate hinge
151	313171	x		TV-bänk utan skiva/dörr/beslag	Cupboard without board/door/holders
152	313924	x		Skiva TV-bänk	Board
				T= Tillbehör	T= Accessory

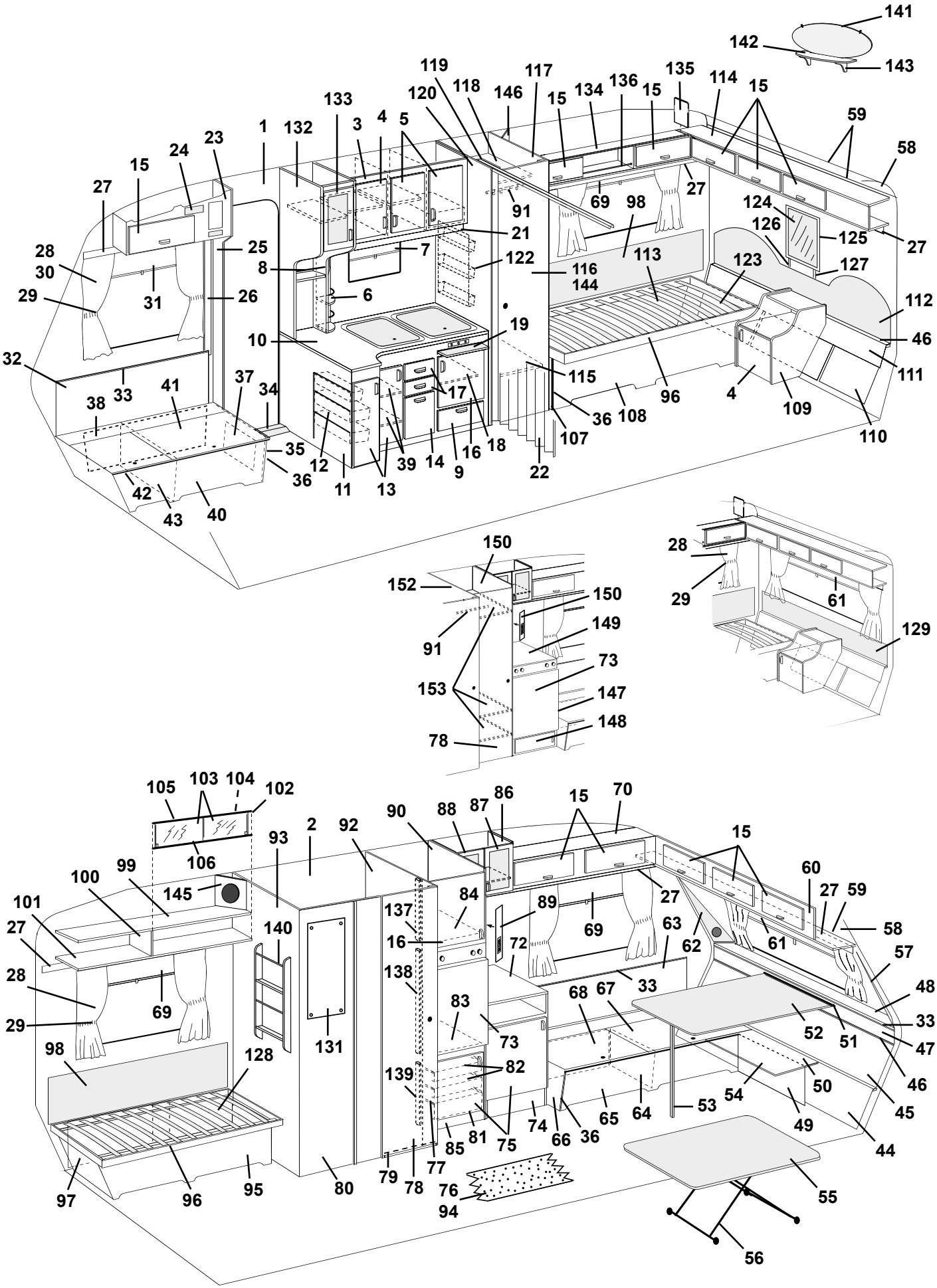
141
142
143
119
117
135
114
15
120
118
146
15
134
136
15
133
3
4
5
1
132
23
24
15
27
59
58
91
69
98
27
124
126
125
27
21
25
7
122
116
144
113
123
127
28
30
8
6
29
31
26
112
19
10
46
32
115
111
33
41
37
34
17
96
4
109
38
36
108
110
35
12
39
14
16
18
107
36
9
22
11
13
42
43
40
150
152
150
149
91
73
153
147
148
78
28
29
61
129
105
103
104
102
106
2
92
90
88
87
86
15
70
93
15
99
100
145
60
27
59
101
84
89
27
58
27
140
137
69
63
62
61
16
72
57
28
138
33
48
69
83
68
67
29
131
73
52
51
33
47
98
128
82
139
54
50
46
53
64
65
49
45
81
75
74
66
36
44
85
77
79
78
76
94
97
96
95
80
55
56

Pos Fig	Det. nr Part. No	Ingår/Fitted 590 E / GSE	Ingår/Fitted 590 E 2,5	Benämning	Description
1	312219	M	M	Tapet, vägg/tak	Wall paper
--	312220	x	x	Tejp tapet, vägg 25m/rulle	Tape, wall paper 25m/roll
2	312627	M	M	Tapet, vägg tvättrum	Wall paper, washroom
3	313056	x	x	Skåp kök utan dörrar/beslag	Cupboard kitchen without doors/holders
4	311910	x	x	Dörr V u. handtag/gångjärn	Door L without handle/hinge
--	311917	x	x	Gångjärn d:o	Hinge d:o
--	312588	x	x	Platta gångjärn	Plate hinge
5	311954	x	x	Dörr H u. handtag/gångjärn	Door R without handle/hinge
--	311917	x	x	Gångjärn d:o	Hinge d:o
--	312588	x	x	Platta gångjärn	Plate hinge
6	313865	x	x	Kryddhylla	Spice rack
--	313447	x	x	Front d:o	Front d:o
--	313459	x	x	Skiva täck	Sheet cover
7	312771	x	x	Rullgardin L=525	Blind L=525
--	312768	T	T	Rullgardin/myggnät kassett L=475	Blind/mosquito net cassette L=475
--	207309	T	T	Dragläpp rullgardin/myggnät kassett	Drawstring blind/mosquito net cassette
8	313176	x	x	Rasskydd al. rör ø=8 L=556	Pipe al. ø=8 l=556
9	311896	x	x	Lucka u. handtag/gångjärn.	Door without handle/hinge
--	312589	x	x	Gångjärn d:o	Hinge d:o
10	313796	x	x	Skiva diskbänk	Board
11	313844	x	x	Diskbänk trädel u. dörrar/beslag	Kitchen sink without plate and doors/holders
--	312173	x	x	Plåt skydd under spis	Plate cover under fireplace
12	312106	x	x	Bänkutdragssats kpl.	Extensible basket
13	312089	x	x	Dörr V u. handtag/gångjärn	Door L without handle/hinge
--	311917	x	x	Gångjärn d:o	Hinge d:o
--	312588	x	x	Platta gångjärn	Plate hinge
14	312093	x	x	Lucka u. handtag	Door without handle
15	311896	x	x	Lucka u. handtag/gångjärn.	Door without handle/hinge
--	860406	x	x	Gångjärn d:o	Hinge d:o
16	312088	x	x	Dörr H u. handtag/gångjärn	Door R without handle/hinge
--	311917	x	x	Gångjärn d:o	Hinge d:o
--	312588	x	x	Platta gångjärn	Plate hinge
17	312097	x	x	Låda kpl. med handtag	Drawer cpl. with handle
--	312103	x	x	Lådförstycke u. handtag	Drawer front without handle
18	312096	x	x	Hylla övre	Rack upper
19	312064	x	x	Skärbräda	Cutting board
21	314053	x	x	List folierad L=2440	Strip L=2440
22	311950	x		Vikdörr inkl. takskena	Folding door incl. roofstrip
--	314196		x	Vikdörr inkl. takskena	Folding door incl. roofstrip
23	313059	x	x	Skåp övre H.F. utan lucka/beslag	Cupboard upper R.F. without door/holders
24	312404	x	x	Täckfront radiourtag	Cover radio recess
25	313608	x	x	Stolpe förstärkning	Support bar
26	503743	x	x	List täck el-kabel B=60 L=2500	Cover strip B=60 L=2500
--	800918	x	x	Nit d:o nylon vit	Rivet d:o nylon white
27	312212	x	x	List folierad L=2000	Strip L=2000
28	313953	x		Gardinsats kpl. m. kappa 8695-6 gul u. gav. fönst.	Curtain kit cpl. 8695-6 yellow
--	313954	T		Gardinsats kpl. m. kappa 8695-6 gul m. gav. fönst.	Curtain kit cpl. 8695-6 yellow (gable window)
--	313960	x		Gardinsats kpl. m. kappa 8695-22 rostr. u. gav. fön.	Curtain kit cpl. 8695-22 rust-red
--	313961	T		Gardinsats kpl. m. kappa 8695-22 rostr. m. gav. fön.	Curtain kit cpl. 8695-22 rust-red (gable window)
--	313967	x		Gardinsats kpl. m. kappa 8695-50 grön u. gav. fön.	Curtain kit cpl. 8695-50 green
--	313968	T		Gardinsats kpl. m. kappa 8695-50 grön m. gav. fön.	Curtain kit cpl. 8695-50 green (gable window)
--	313978	x		Gardinsats kpl. m. kappa 8753-622 gr. u. gav. fön.	Curtain kit cpl. 8753-622 green
--	313979	T		Gardinsats kpl. m. kappa 8753-622 gr. m. gav. fön.	Curtain kit cpl. 8753-622 green (gable window)
--	314221		x	Gardinsats kpl. m. kappa 8695-6 gul u. gav. fönst.	Curtain kit cpl. 8695-6 yellow
--	314229		T	Gardinsats kpl. m. kappa 8695-6 gul m. gav. fönst.	Curtain kit cpl. 8695-6 yellow (gable window)
				M= Metervara	M= On the metre
				T= Tillbehör	T= Accessory

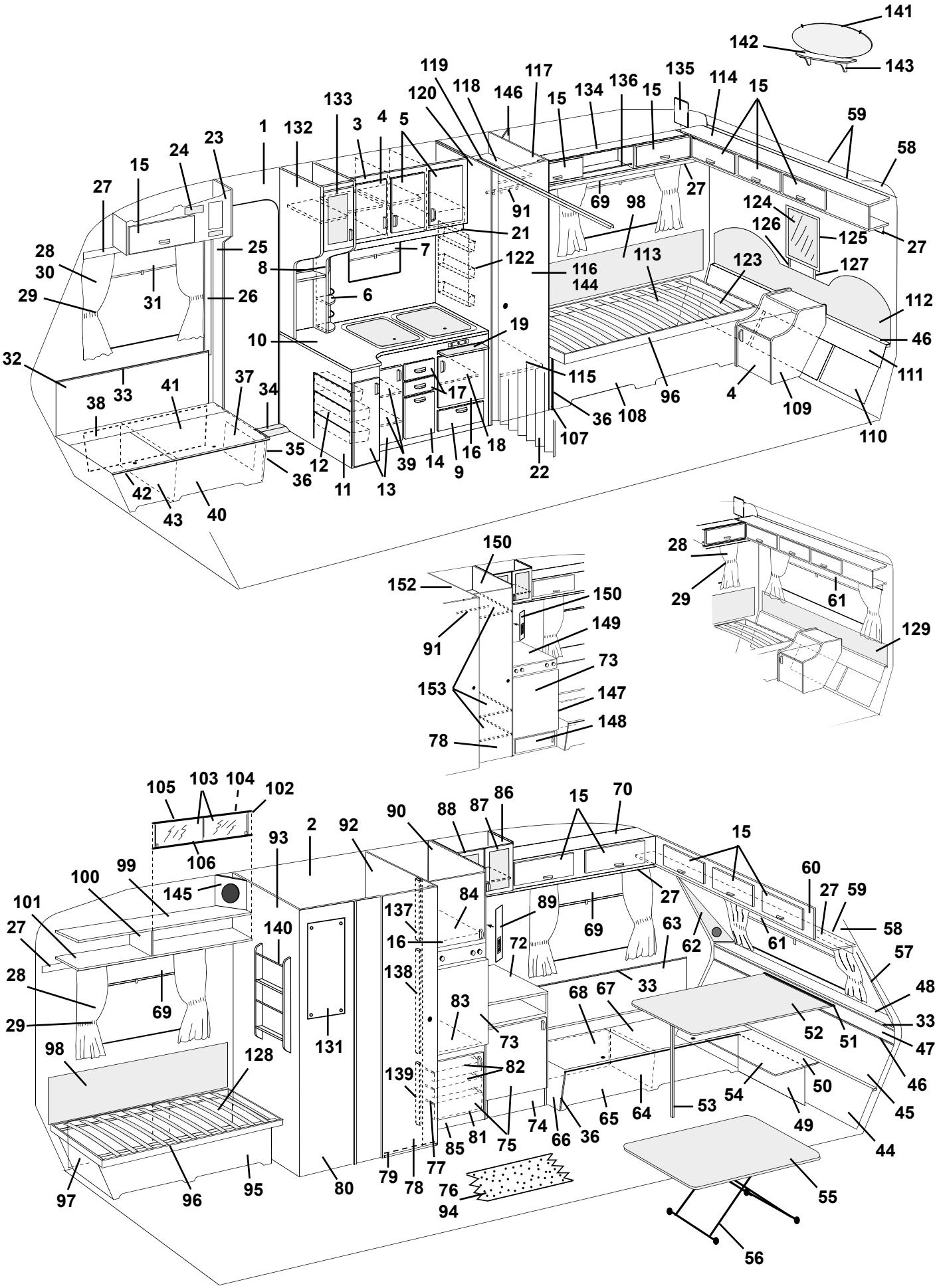
141
142
143
119
117
135
114
15
120
118
146
15
134
136
15
133
3
4
5
1
132
23
24
15
27
59
58
91
69
98
27
124
126
125
27
21
25
7
122
116
144
113
123
127
28
30
8
6
29
31
26
112
19
10
46
32
115
111
33
41
37
34
17
96
4
109
38
36
108
110
35
12
39
14
16
18
107
36
9
22
11
13
42
43
40
150
152
150
149
91
73
153
147
148
78
28
29
61
129
105
103
104
102
106
2
92
90
88
87
86
15
70
93
15
99
100
145
60
27
59
101
84
89
27
58
27
140
137
69
63
62
61
16
72
57
28
138
33
48
69
83
68
67
29
131
73
52
51
33
47
98
128
82
139
54
50
46
53
64
65
49
45
81
75
74
66
36
44
85
77
79
78
76
94
97
96
95
80
55
56

Pos Fig	Det. nr Part. No	Ingår/Fitted 590 E / GSE	Ingår/Fitted 590 E 2,5	Benämning	Description
--	314222		x	Gardinsats kpl. m. kappa 8695-22 rostr. u. gav. fön.	Curtain kit cpl. 8695-22 rust-red
--	314230		T	Gardinsats kpl. m. kappa 8695-22 rostr. m. gav. fön.	Curtain kit cpl. 8695-22 rust-red (gable window)
--	314223		x	Gardinsats kpl. m. kappa 8695-50 grön u. gav. fön.	Curtain kit cpl. 8695-50 green
--	314231		T	Gardinsats kpl. m. kappa 8695-50 grön m. gav. fön.	Curtain kit cpl. 8695-50 green (gable window)
--	314224		x	Gardinsats kpl. m. kappa 8753-622 gr. u. gav. fön.	Curtain kit cpl. 8753-622 green
--	314232		T	Gardinsats kpl. m. kappa 8753-622 gr. m. gav. fön.	Curtain kit cpl. 8753-622 green (gable window)
--	313927	x	x	Gardinlängd H=750 (u. omtag) 8695-6 gul	Curtain H=750 (ex. band) 8695-6 yellow
--	313928	x	x	Gardinlängd H=750 (u. omtag) 8695-22 roströd	Curtain H=750 (ex. band) 8695-22 rust-red
--	313929	x	x	Gardinlängd H=750 (u. omtag) 8695-50 grön	Curtain H=750 (ex. band) 8695-50 green
--	313971	x	x	Gardinlängd H=750 (u. omtag) 8753-622 grön	Curtain H=750 (ex. band) 8753-622 green
--	313930	x	x	Gardinlängd H=670 (u. omtag) 8695-6 gul	Curtain H=670 (ex. band) 8695-6 yellow
--	313931	x	x	Gardinlängd H=670 (u. omtag) 8695-22 roströd	Curtain H=670 (ex. band) 8695-22 rust-red
--	313932	x	x	Gardinlängd H=670 (u. omtag) 8695-50 grön	Curtain H=670 (ex. band) 8695-50 green
--	313970	x	x	Gardinlängd H=670 (u. omtag) 8753-622 grön	Curtain H=670 (ex. band) 8753-622 green
--	314263		x	Gardinkappa L=2160 8695-6 gul	Valance L=2160 8695-6 yellow
--	314264		x	Gardinkappa L=2160 8695-22 roströd	Valance L=2160 8695-22 rust-red
--	314265		x	Gardinkappa L=2160 8695-50 grön	Valance L=2160 8695-50 green
--	314266		x	Gardinkappa L=2160 8753-622 grön	Valance L=2160 8753-622 green
--	313933	x		Gardinkappa L=1910 8695-6 gul	Valance L=1910 8695-6 yellow
--	313934	x		Gardinkappa L=1910 8695-22 roströd	Valance L=1910 8695-22 rust-red
--	313935	x		Gardinkappa L=1910 8695-50 grön	Valance L=1910 8695-50 green
--	313972	x		Gardinkappa L=1910 8753-622 grön	Valance L=1910 8753-622 green
--	313936	x	x	Gardinkappa L=1100 8695-6 gul	Valance L=1100 8695-6 yellow
--	313937	x	x	Gardinkappa L=1100 8695-22 roströd	Valance L=1100 8695-22 rust-red
--	313938	x	x	Gardinkappa L=1100 8695-50 grön	Valance L=1100 8695-50 green
--	313973	x	x	Gardinkappa L=1100 8753-622 grön	Valance L=1100 8753-622 green
--	300884	M	M	Gardinspıral	Curtain hanger
29	313939	x	x	Omtagsband färg 8695-6 gul	Band for curtain 8695-6 yellow
--	313940	x	x	Omtagsband färg 8695-22 roströd	Band for curtain 8695-22 rust-red
--	313941	x	x	Omtagsband färg 8695-50 grön	Band for curtain 8695-50 green
--	313975	x	x	Omtagsband färg 8753-622 grön	Band for curtain 8753-622 green
30	313945	T	T	Gardinlängd tyll 600x670	Curtain tulle 600x670
--	313947	T	T	Gardinlängd tyll 1450x730	Curtain tulle 1450x730
31	312770	x	x	Rullgardin L=950	Blind L=950
--	307216	x	x	Styrskena, rullgardin	Guide rail, blind
32	311996	x	x	Värmespalt H.F.	Air gap R.F.
33	860423	M	M	List kant ljusbrun	Strip, light brown
34	312957	x	x	Tröskel aluminium L=850	Threshold aluminum L=850
35	312759	x	x	Gavel bäddlåda H.F. u. lucka	Gable bed box R.F. without door
36	860590	x	x	List hörn plast L=2500	Corner strip L=2500
37	312758	x	x	Lucka u. handtag/gångjärn	Door without handle/hinge
--	312589	x	x	Gångjärn d:o	Hinge d:o
38	312836	x	x	Värmespalt förlängning	Air gap
39	312693	x	x	Hylla	Rack
40	312147	x	x	Front bäddlåda H.F.	Front bed box R.F.
41	312154	x	x	Lock bäddlåda H.F.	Cover bed box R.F.
42	860562	x	x	List bädd plast L=2500	List bed plastic L=2500
43	312825	x	x	Stöd bäddlåda H.F.	Support bed box R.F.
44	312176	x	x	Värmespalt förlängning	Air gap
45	312021	x	x	Värmespalt nedre	Air gap under
--	314039		x	Värmespalt nedre	Air gap under
46	308928	x		List plast L=2020	List plastic L=2020
--	314287		x	List plast L=2270	List plastic L=2270
47	312018	x		Värmespalt övre	Air gap upper
--	314037		x	Värmespalt övre	Air gap upper
				M= Metervara	M= On the metre
				T= Tillbehör	T= Accessory

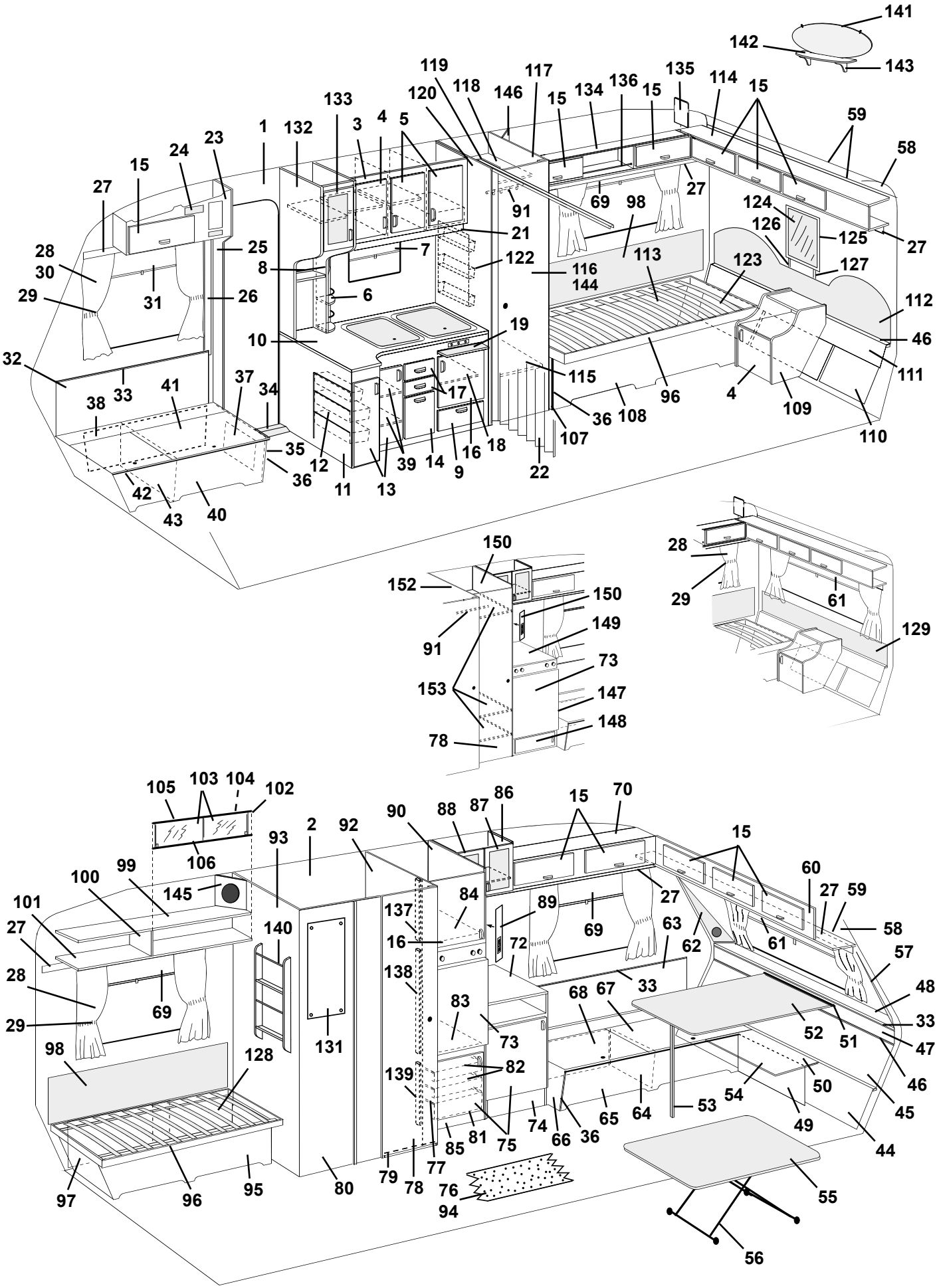
141
142
143
119
117
135
114
15
120
118
146
15
134
136
15
133
3
4
5
1
132
23
24
15
27
59
58
91
69
98
27
124
126
125
27
21
25
7
122
116
144
113
123
127
28
30
8
6
29
31
26
112
19
10
46
32
115
111
33
41
37
34
17
96
4
109
38
36
108
110
35
12
39
14
16
18
107
36
9
22
11
13
42
43
40
150
152
150
149
91
73
153
147
148
78
28
29
61
129
105
103
104
102
106
2
92
90
88
87
86
15
70
93
15
99
100
145
60
27
59
101
84
89
27
58
27
140
137
69
63
62
61
16
72
57
28
138
33
48
69
83
68
67
29
131
73
52
51
33
47
98
128
82
139
54
50
46
53
64
65
49
45
81
75
74
66
36
44
85
77
79
78
76
94
97
96
95
80
55
56

Pos Fig	Det. nr Part. No	Ingår/Fitted 590 E / GSE	Ingår/Fitted 590 E 2,5	Benämning	Description
48	311961	x		Hylla front	Shelf front
--	314058		x	Hylla front	Shelf front
49	312149	x		Front bäddlåda gavel	Front bed box gable
--	313896		x	Front bäddlåda gavel	Front bed box gable
50	312155	x		Skiva gavel	Board gable
51	300108	x		List bord väggdel	List wall
52	313875	x		Bordsskiva 1200x840	Table top 1200x840
--	300420	x		List bord bordsdel	List board
53	320711	x		Bordsben fällbart H=730	Table leg H=730
54	312323	T		Skiva rundsittgrupp	Board seat
--	313897		x	Skiva rundsittgrupp	Board seat
55	313880	T		Bordsskiva 940x740	Table top 940x740
--	313876		x	Bordsskiva 940x840	Table top 940x840
56	313185	T	x	Bordsstativ	Table stand
57	313760	x	x	Front högtalare H	Front loudspeaker R
58	309974	x	x	Skiva plast	Plastic board
59	309973	x		List radie L=2129	List L=2129
--	313884		x	List radie L=2379	List L=2379
60	313669	x		Skåp gavel utan luckor/beslag	Cupboard without doors/holders
--	313885		x	Skåp gavel utan luckor/beslag	Cupboard without doors/holders
61	312769	x		Rullgardin L=1650	Blind L=1650
--	314104		x	Rullgardin L=1850	Blind L=1850
--	307216	x	x	Styrskena, rullgardin	Guide rail, blind
62	313761	x	x	Front högtalare V	Front loudspeaker L
63	312001	x	x	Värmespalt V.F.	Air gap L.F.
64	312826	x	x	Stöd bäddlåda V.F.	Support bed box L.F.
65	312146	x	x	Front bäddlåda V.F.	Front bed box L.F.
66	312144	x	x	Gavel bäddlåda V.F.	Gable bed box L.F.
67	312153	x	x	Lock bäddlåda V.F.	Cover bed box L.F.
68	312176	x		Värmespalt förlängning	Air gap
--	312835		x	Värmespalt förlängning	Air gap
69	312770	x	x	Rullgardin L=950	Blind L=950
--	307216	x	x	Styrskena, rullgardin	Guide rail, blind
--	204583	T	T	Rullgardin/myggnät kassett L=900	Blind/mosquito net cassette L=900
--	207309	T	T	Dragläpp rullgardin/myggnät kassett	Drawstring blind/mosquito net cassette
70	313092	x	x	Skåp övre V.F. utan luckor/beslag	Cupboard upper L.F. without doors/holders
72	313924	x	x	Skiva TV-bänk	Board
73	312525	x	x	Skiva kyl	Board refrigerator
74	313171	x	x	TV-bänk utan skiva/dörr/beslag	Cupboard without board/door/holders
75	313172	x	x	Dörr V utan handtag/gångjärn	Door L without handle/hinge
--	311917	x	x	Gångjärn d:o	Hinge d:o
--	312588	x	x	Platta gångjärn	Plate hinge
76	312226	M	M	Matta golv	Carpet floor
77	312712	x	x	Glidlist trådback (säljes i par)	Sliding strip tray (pair)
78	312218	x	x	Dörr utan lås/gångjärn	Door without lock/hinge
--	311917	x	x	Gångjärn d:o	Hinge d:o
--	312588	x	x	Platta gångjärn	Plate hinge
--	312326	x	x	Rätningslist d:o L=1790	List d:o L=1790
79	312135	x	x	Tröskel tvättrum	Treshold washroom
--	860541	M	M	Kantlist d:o	List d:o
80	313679	x	x	Vägg tvättrum yttre	Wall washroom outer
81	310326	x		Trådback 427x427x185 (590 GSE)	Tray 427x427x185 (590 GSE)
--	310325	x	x	Trådback 427x427x85 (590 E)	Tray 427x427x85 (590 E)
82	310325	x	x	Trådback 427x427x85	Tray 427x427x85
83	312385	x	x	Hylla under kyl	Rack under refrigerator
--	313532	x	x	Front hylla	Front rack
				M= Metervara	M= On the metre
				T= Tillbehör	T= Accessory

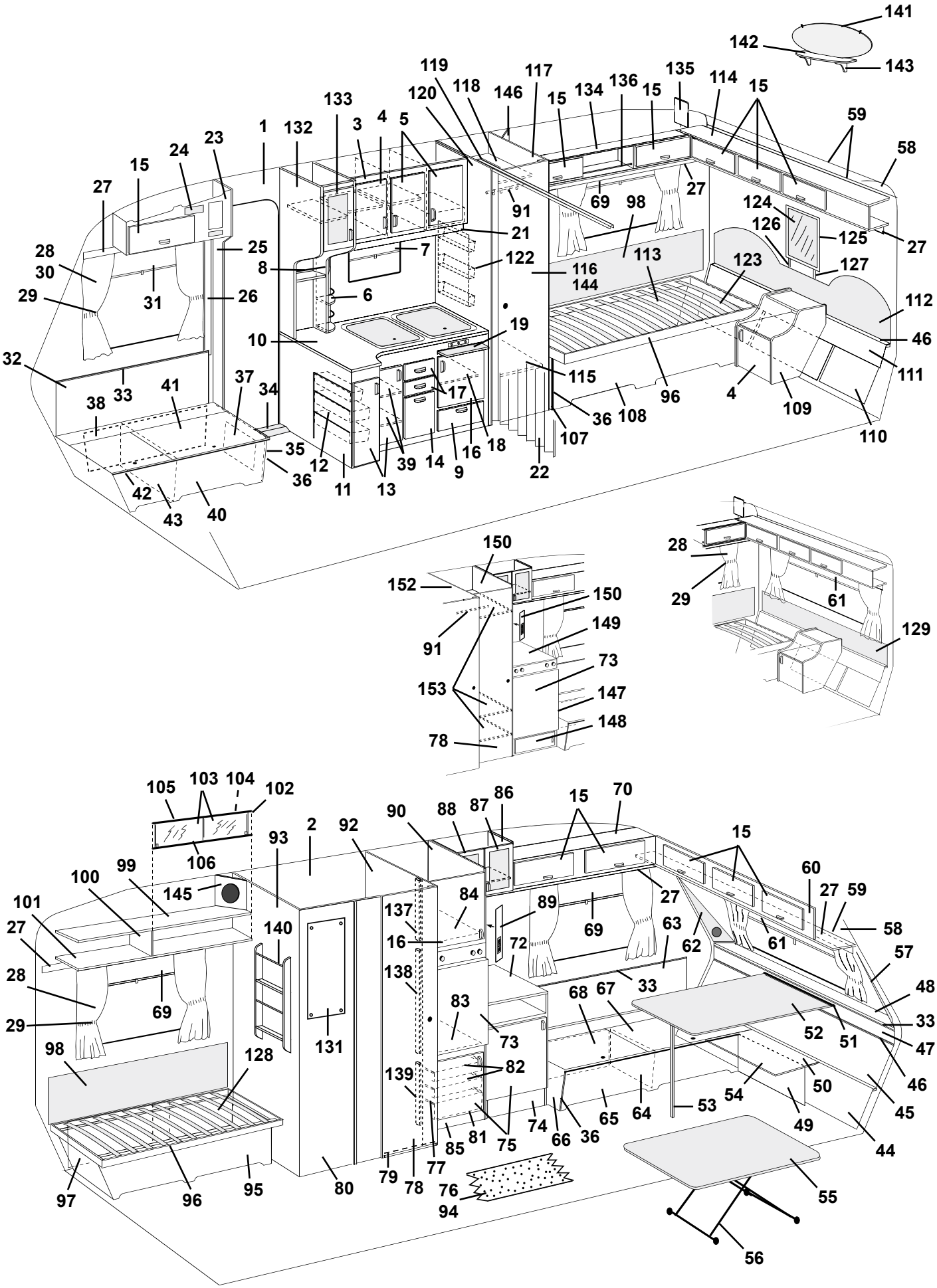
141
142
143
119
117
135
114
15
120
118
146
15
134
136
15
133
3
4
5
1
132
23
24
15
27
59
58
91
69
98
27
124
126
125
27
21
25
7
122
116
144
113
123
127
28
30
8
6
29
31
26
112
19
10
46
32
115
111
33
41
37
34
17
96
4
109
38
36
108
110
35
12
39
14
16
18
107
9
22
36
11
13
42
43
40
150
152
150
149
91
73
153
147
148
78
28
29
61
129
105
103
104
102
106
2
92
90
88
87
86
15
70
93
15
99
100
145
60
27
59
101
84
89
27
58
27
137
140
16
69
63
62
61
57
72
28
138
33
48
69
83
68
67
29
131
73
52
51
33
47
98
128
82
139
54
50
46
53
64
65
49
45
81
75
74
66
36
44
85
77
79
78
76
94
97
96
95
80
55
56

Pos Fig	Det. nr Part. No	Ingår/Fitted 590 E / GSE	Ingår/Fitted 590 E 2,5	Benämning	Description
84	312386	x	x	Hylla över kyl	Rack over refrigerator
85	312706	x	x	Front kylskåpsskåp	Front cupboard
86	313722	x	x	Skåp bar utan dörrar/beslag	Coctail cabinet without doors/holders
--	313139	x	x	Skiva över hållare flaskor d:o	Board over bottle holder d:o
87	313724	x	x	Dörr H utan handtag/gångjärn	Door R without handle/hinge
--	311917	x	x	Gångjärn d:o	Hinge d:o
--	312588	x	x	Platta gångjärn	Plate hinge
88	313723	x	x	Dörr V utan handtag/gångjärn	Door L without handle/hinge
--	311917	x	x	Gångjärn d:o	Hinge d:o
--	312588	x	x	Platta gångjärn	Plate hinge
89	313759	x	x	Front el-uttag	Front outlet
90	313697	x	x	Vägg kyl H utan beslag	Wall cupboard R without holders
91	312053	x	x	Galgstång L=780	Clothes hanger L=780
92	313695	x	x	Vägg tvättrum H utan beslag	Wall washroom R without holders
93	313677	x	x	Vägg tvättrum V utan beslag	Wall washroom L without holders
94	312776	T		Matta heltäckning (ange färg)	Carpet (specify colour)
--	314334		T	Matta heltäckning (ange färg)	Carpet (specify colour)
95	312040	x	x	Front säng V	Front bed L
96	312026	x		Sängram utan ribbor	Bed bottom without laths
--	311985	x		Ribba d:o L=720	Lath d:o L=720
--	313898		x	Sängram utan ribbor	Bed bottom without laths
--	314211		x	Ribba d:o L=820	Lath d:o L=820
--	312046	x	x	Band till ribbotten	Band for laths bottom
97	312835	x	x	Värmespalt förlängning	Air gap
98	312006	x	x	Värmespalt V-H. B. u. överdrag	Air gap L-R rear without covering
--	313114	x	x	Överdrag d:o (ange färg, se tygprover)	Covering d:o (specify colour,see textiles)
99	311988	x	x	Tak hylla V-H bak	Roof rack L-R rear
100	311986	x	x	Gavel hylla V-H bak	Gable rack L-R rear
101	311984	x	x	Botten hylla V-H bak	Bottom rack L-R rear
102	313215	x	x	Skjutlucka kpl. m. spegel/glidlister	Sliding lid cpl. with mirror/sliding strip
103	312606	x	x	Lucka skjut u. handtag	Sliding lid without handle
---	312056	x	x	Handtag d:o	Handle d:o
104	312605	x	x	Spegel 840x240	Mirror 840x240
105	313146	x	x	Glidlist övre al. L=845	Sliding strip upper al. L=845
106	313147	x	x	Glidlist undre al. inkl. list ilägg L=845	Sliding strip under al. incl. filling list L=845
---	312059	x	x	List ilägg d:o plast L=2000	Filling list d:o plastic L=2000
107	312263	x		Gavel säng H	Gable bed R
---	313909		x	Gavel säng H	Gable bed R
108	312041	x	x	Front säng H	Front bed R
109	313145	x	x	Hurts	Cupboard
110	312869	x	x	Värmespalt förlängning	Air gap
111	312014	x		Värmespalt nedre	Air gap under
---	313905		x	Värmespalt nedre	Air gap under
112	312772	x		Värmespalt övre u. överdrag	Air gap upper without covering
---	313121	x		Överdrag d:o (ange färg, se tygprover)	Covering d:o (specify colour,see textiles)
---	313900		x	Värmespalt övre u. överdrag	Air gap upper without covering
---	314525		x	Överdrag d:o (ange färg, se tygprover)	Covering d:o (specify colour,see textiles)
113	312178	x	x	Värmespalt förlängning	Air gap
114	313129	x		Skåp gavel utan luckor/beslag	Cupboard without doors/holders
---	313890		x	Skåp gavel utan luckor/beslag	Cupboard without doors/holders
115	312122	x	x	Hylla garderob nedre	Rack wardrobe under
116	312216	x	x	Dörr utan lås/gångjärn	Door without lock/hinge
---	311917	x	x	Gångjärn d:o	Hinge d:o
---	312588	x	x	Platta gångjärn	Plate hinge
---	312326	x	x	Rätningslist d:o L=1790	List d:o L=1790
				M= Metervara	M= On the metre
				T= Tillbehör	T= Accessory

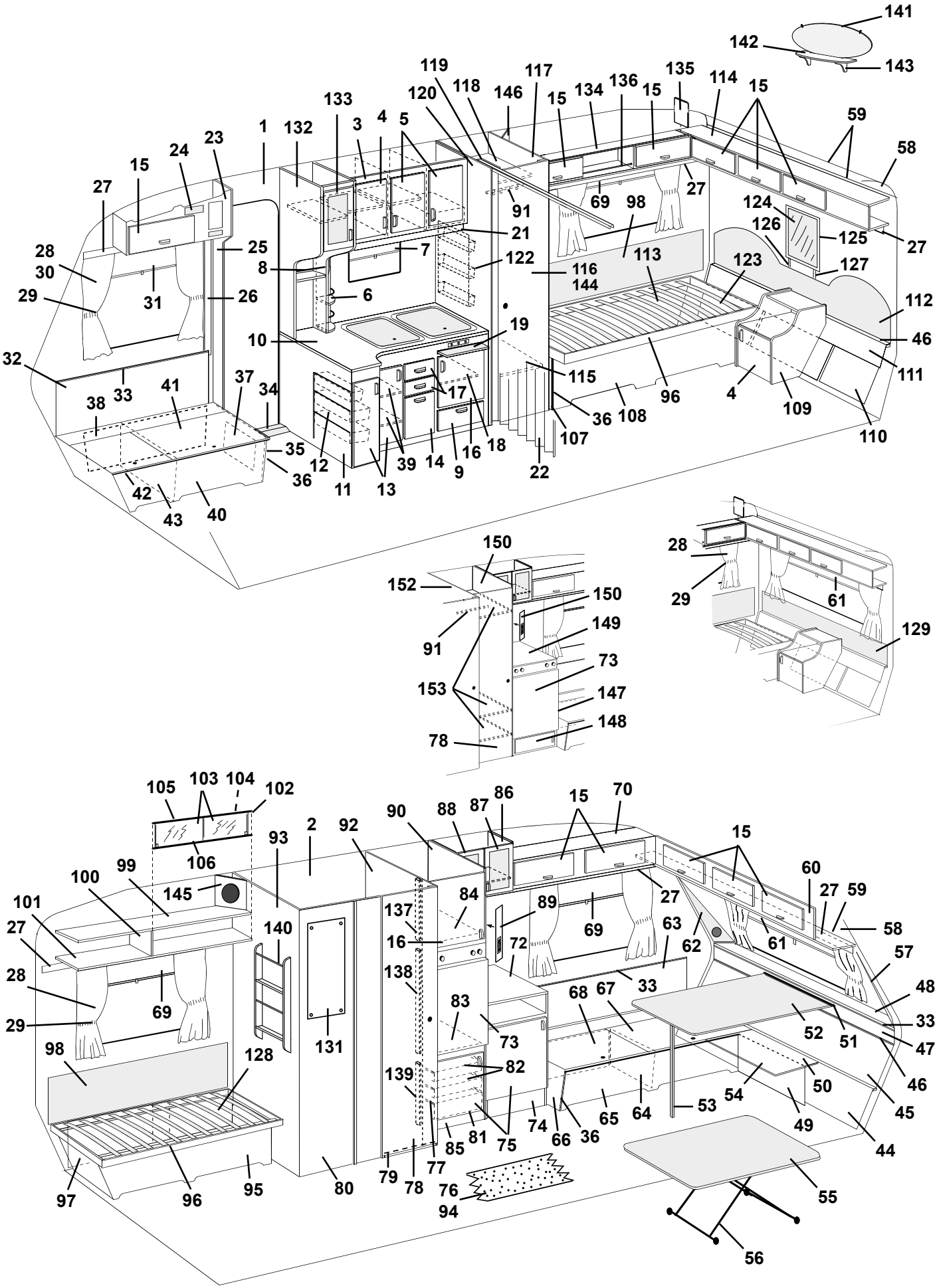
141
142
143
119
117
135
114
15
120
118
146
15
134
136
15
133
3
4
5
1
132
23
24
15
27
59
58
91
69
98
27
124
126
125
27
21
25
7
122
116
144
113
123
127
28
30
8
6
29
31
26
112
19
10
46
32
115
111
33
41
37
34
17
96
4
109
38
36
108
110
35
12
39
14
16
18
107
36
9
22
11
13
42
43
40
150
152
150
149
91
73
153
147
148
78
28
29
61
129
105
103
104
102
106
2
92
90
88
87
86
15
70
93
15
99
100
145
60
27
59
101
84
89
27
58
27
140
137
69
63
62
61
16
72
57
28
138
33
48
69
83
68
67
29
131
73
52
51
33
47
98
128
82
139
54
50
46
53
64
65
49
45
81
75
74
66
36
44
85
77
79
78
76
94
97
96
95
80
55
56

Pos Fig	Det. nr Part. No	Ingår/Fitted 590 E / GSE	Ingår/Fitted 590 E 2,5	Benämning	Description
117	313685	x	x	Vägg garderob H utan beslag	Wall wardrobe R without holders
118	312123	x	x	Hylla garderob övre	Rack wardrobe upper
119	313691	x	x	Nisch vikdörr	Niche folding door
120	313689	x	x	Vägg garderob V utan beslag	Wall wardrobe L without holders
122	312162	x	x	Korg	Basket
123	312868	x	x	Värmespalt förlängning	Air gap
124	312808	x	T	Spegel	Mirror
125	312788	x	T	Ram spegel	Frame mirror
126	312820	x	T	Regel H. spegel	Latch R. mirror
127	312821	x	T	Regel V. spegel	Latch L. mirror
128	312546	x	x	Värmespalt förlängning	Air gap
129	312011	T		Värmespalt övre u. överdrag	Air gap upper without covering
---	313115	T		Överdrag d:o (ange färg, se tygprover)	Covering d:o (specify colour,see textiles)
---	314212		T	Värmespalt övre u. överdrag	Air gap upper without covering
---	314527		T	Överdrag d:o (ange färg, se tygprover)	Covering d:o (specify colour,see textiles)
130	313946	x	x	Gardinlängd tyll 1450x670 (endast gavelfönster)	Curtain tulle 1450x670 (only gable window)
---	313945	x	x	Gardinlängd tyll 600x670	Curtain tulle 600x670
131	310836	x	x	Spegel	Mirror
---	800336	x	x	Rosetthatt d:o, mässing	Cap d:o, brass
---	801109	x	x	Rosettskruv	Screw
---	800343	x	x	Kabelgenomföring	Rubber bushing
132	313746	x	x	Skåp utskjut köksskåp utan dörr/beslag	Cupboard projecting without door/holders
133	313175	x	x	Dörr V u. handtag/gångjärn	Door L without handle/hinge
---	311917	x	x	Gångjärn d:o	Hinge d:o
---	312588	x	x	Platta gångjärn	Plate hinge
134	313152	x	x	Skåp övre utan luckor/beslag	Cupboard upper without doors/holders
135	312670	x	x	Passbit	Distance
136	313153	x	x	Rasskydd al. rör Ø=8 L=556	Pipe al. Ø=8 L=556
---	800242	x	x	Plugg plast brun	Plug plastic brown
137	312389	x	x	List 493x45	List 493x45
138	312390	x	x	List 807x45	List 807x45
139	312700	x	x	List 588x45	List 588x45
140	313450	T	x	Tidningshylla	Newspaper rack
141	313449	T	x	Spegel	Mirror
---	312809	T	x	Hållare d:o	Holder d:o
142	313448	T	x	Hylla spegel	Rack mirror
143	313498	T	x	Konsol hylla	Bracket
144	313267	T	x	Spegel dörr garderob	Mirror door wardrobe
---	312809	T	x	Hållare d:o	Holder d:o
145	313446	T	x	Front högtalare	Front loud speaker
146	313445	T	x	Front högtalare	Front loud speaker
147	313105	T	T	Kylskåpsbänk utan skiva/lucka/beslag	Cupboard without board/door/holders
148	311929	T	T	Lucka utan handtag/gångjärn	Door without handle/hinge
---	311917	T	T	Gångjärn d:o	Hinge d:o
---	312588	T	T	Platta gångjärn	Plate hinge
149	313874	T	T	Skiva kylskåpsbänk	Board
150	313864	T	T	Front el-uttag	Front outlet
151	313845	T	T	Vägg garderob H utan beslag	Wall wardrobe R without holders
152	313846	T	T	Vägg tvättrum H utan beslag	Wall washroom R without holders
153	312760	T	T	Hylla garderob	Rack wardrobe
				T= Tillbehör	T= Accessory

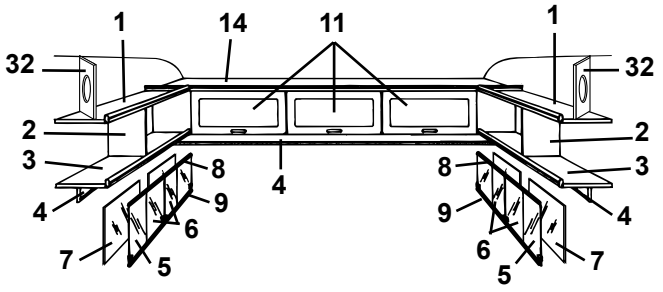
1 14 11 1
32 32
2 2
3 8 8 3
4 9 9 4
6 6
7 5 5 7
4

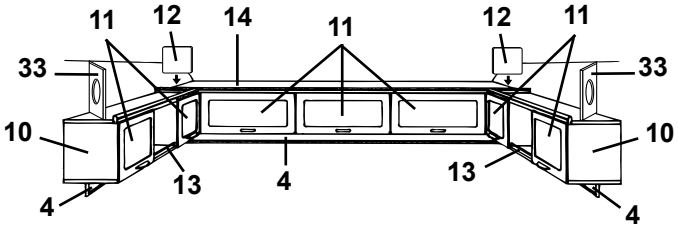
11 12 14 11 12 11
33 33
10 10
13 13
4 4 4

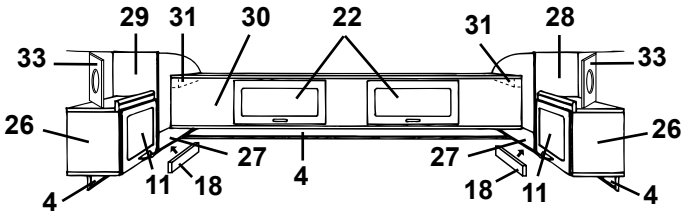
29 31 30 22 31 28
33 33
26 26
27 27
11 18 18 11
4 4 4

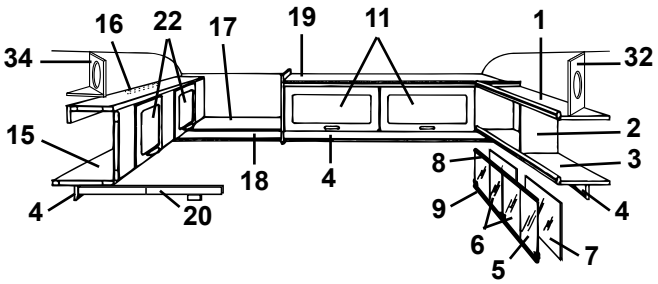
16 22 17 19 11 1
34 32
15 2
8 3
18 4
9 4
6
5 7
4 20

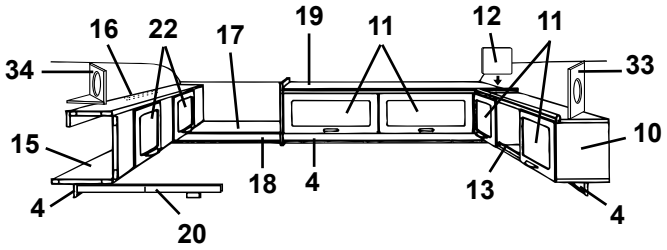
16 22 17 19 11 12 11
34 33
15 10
18 4 13
4 4
20

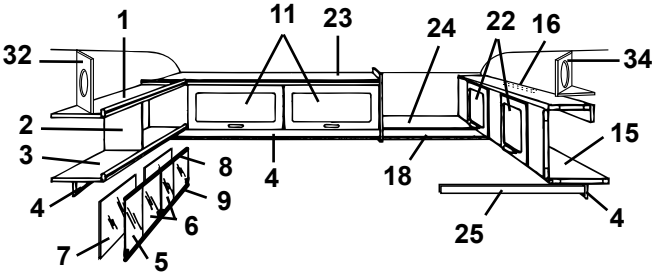
1 11 23 24 22 16
32 34
2 15
3 8 4 18
4 9
6
7 5 25 4

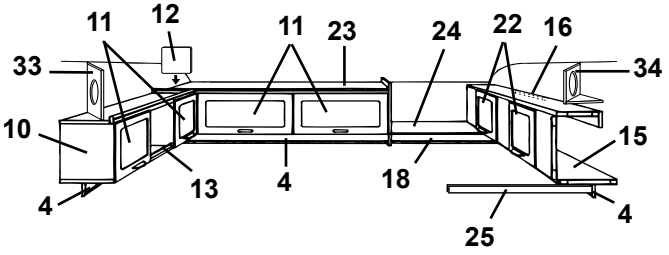
11 12 11 23 24 22 16
33 34
10 15
13 4 18
4 4
25

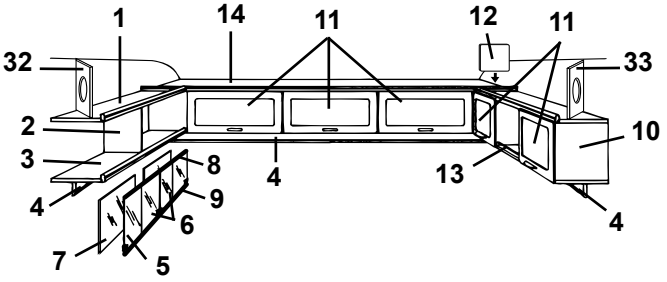
1 14 11 12 11
32 33
2 10
3 8 4 13
4 9
6
7 5 4

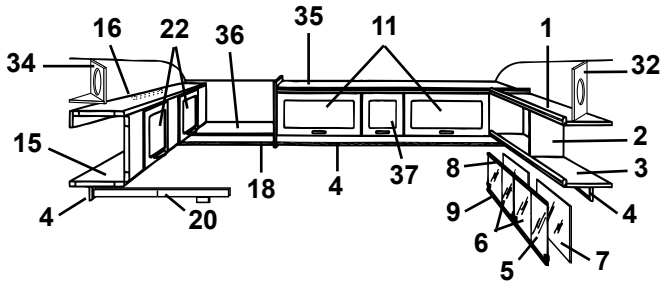
16 22 36 35 11 1
34 32
15 2
18 4 37 8 3
4 20 9 4
6
5 7

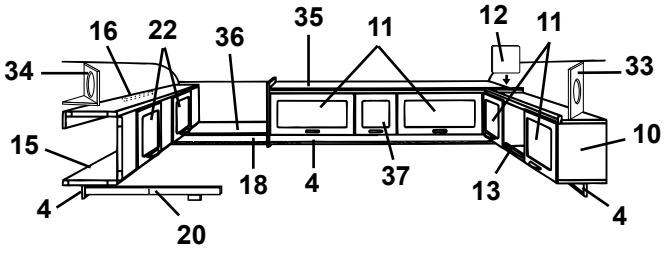
16 22 36 35 11 12 11
34 33
15 10
18 4 37 13
4 20 4

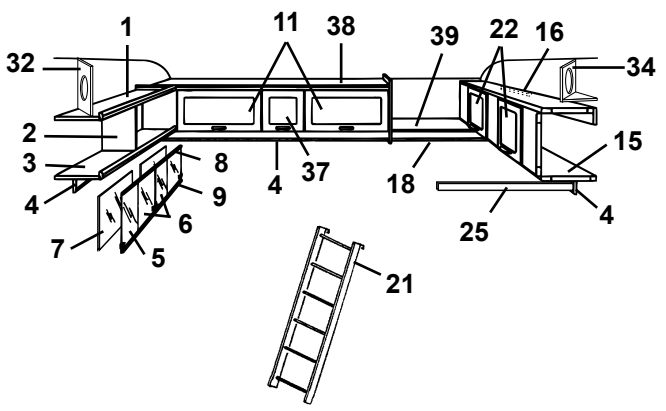
1 11 38 39 22 16
32 34
2 15
3 8 4 37 18
4 9 25 4
6
7 5
21

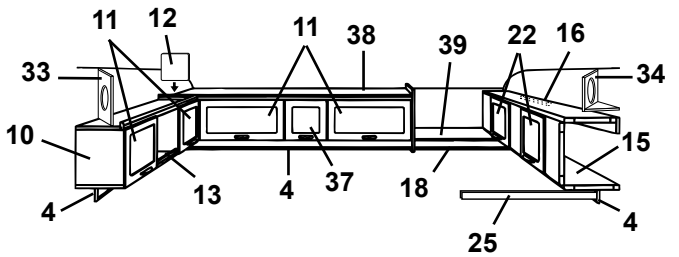
11 12 11 38 39 22 16
33 34
10 15
13 4 37 18
4 4
25

Pos Fig	Det. nr Part. No	Ingår/Fitted 590 E / GSE	Ingår/Fitted 590 E 2,5	Benämning	Description
1	311988	x	x	Tak hylla V-H bak	Roof rack L-R rear
2	311986	x	x	Gavel hylla V-H bak	Gable rack L-R rear
3	311984	x	x	Botten hylla V-H bak	Bottom rack L-R rear
4	312212	x	x	List folierad L=2000	Strip L=2000
5	313215	T	x	Skjutlucka kpl. m. spegel/glidlister	Sliding lid cpl. with mirror/sliding strip
6	312606	T	x	Lucka skjut u. handtag	Sliding lid without handle
--	312056	T	x	Handtag d:o	Handle d:o
7	312605	T	x	Spegel 840x240	Mirror 840x240
8	313146	T	x	Glidlist övre al. L=845	Sliding strip upper al. L=845
9	313147	T	x	Glidlist undre al. inkl. list ilägg L=845	Sliding strip under al. incl. filling list L=845
--	312059	T	x	List ilägg d:o plast L=2000	Filling list d:o plastic L=2000
10	313152	x	x	Skåp övre utan luckor/beslag	Cupboard upper without doors/holders
11	311896	x	x	Lucka u. handtag/gångjärn.	Door without handle/hinge
--	860406	x	x	Gångjärn d:o	Hinge d:o
12	312670	x	x	Passbit	Distance
13	313153	x	x	Rasskydd al. rör Ø=8 L=556	Pipe al. Ø=8 L=556
--	800242	x	x	Plugg plast brun	Plug plastic brown
14	313129	x		Skåp gavel utan luckor/beslag	Cupboard without doors/holders
--	313890		x	Skåp gavel utan luckor/beslag	Cupboard without doors/holders
15	313154	x	x	Överbäddsskåp utan luckor/beslag	Upper bed without doors/holders
16	312233	x	x	Regel låsning	Lock bar
17	312238	x		Hylla gavel bak	Rack gable rear
18	314053	x	x	List folierad L=2440	Strip L=2440
19	313155	x		Skåp övre utan luckor/beslag	Cupboard upper without doors/holders
20	313216	x	x	Regel överbädd	Latch upper bed
--	312726	x	x	Kloss d:o	Block d:o
21	312613	T	T	Stege kpl. med krokar	Ladder cpl. with hooks
--	860426	T	T	Krok till stege	Hook for ladder
22	311896	x	x	Lucka u. handtag/gångjärn.	Door without handle/hinge
--	860402	x	x	Gångjärn d:o	Hinge d:o
23	313461	x		Skåp övre utan luckor/beslag	Cupboard upper without doors/holders
24	313775	x		Hylla gavel bak	Rack gable rear
25	312313	x	x	Bärregel	Bearing rail
26	313130	x		Skåp V-H bak utan lucka/beslag	Cupboard L-R rear without door/holders
27	312420	x		Hylla V-H bak utan beslag	Rack L-R rear without holders
28	312419	x		Gavel V yttre	Gable L outer
29	312418	x		Gavel H yttre	Gable R outer
30	313131	x		Överbäddsskåp utan luckor/beslag	Upper bed without doors/holders
31	309617	x		Fästkloss	Clamp
32	313446	T	x	Front högtalare	Front loud speaker
33	313445	T	x	Front högtalare	Front loud speaker
34	314173	T	x	Front högtalare	Front loud speaker
--	314174	T	x	Botten front högtalare	Bottom front loud speaker
35	314163		x	Skåp övre utan luckor/beslag	Cupboard upper without doors/holders
36	314239		x	Hylla gavel bak	Rack gable rear
37	311937		x	Lucka u. handtag/gångjärn.	Door without handle/hinge
--	860406		x	Gångjärn d:o	Hinge d:o
38	314192		x	Skåp övre utan luckor/beslag	Cupboard upper without doors/holders
39	314238		x	Hylla gavel bak	Rack gable rear
				T= Tillbehör	T= Accessory

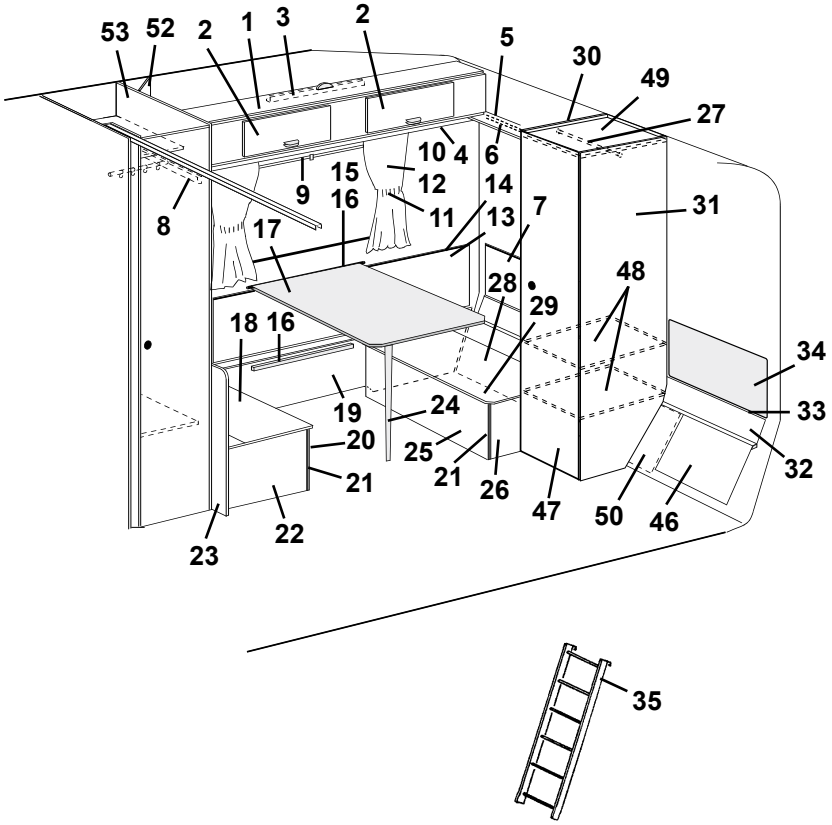
53
52
2
1
3
2
5
30
49
27
10
4
6
9
15
12
14
8
16
11
13
7
31
17
48
28
29
18
16
34
19
24
33
20
25
21
32
21
26
47
50
46
22
23

35

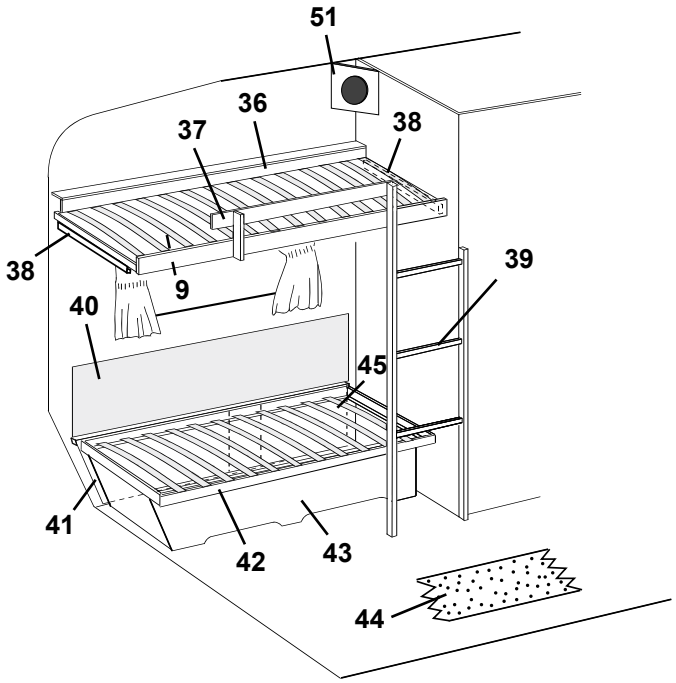
51
36
37
38
38
39
9
40
45
41
42
43
44

Pos Fig	Det. nr Part. No	Ingår/Fitted 590 E / GSE	Ingår/Fitted 590 E 2,5	Benämning	Description
1	313154	x	x	Överbäddsskåp utan luckor/beslag	Upper bed without doors/holders
2	311896	x	x	Lucka u. handtag/gångjärn.	Door without handle/hinge
--	860402	x	x	Gångjärn d:o	Hinge d:o
3	312233	x	x	Regel låsning	Lock bar
4	312212	x	x	List folierad L=2000	Strip L=2000
5	313494	x	x	Hylla gavel bak	Rack gable rear
6	314053	x	x	List folierad L=2440	Strip L=2440
7	313480	x	x	Värmespalt övre	Air gap upper
8	313216	x	x	Regel överbädd	Latch upper bed
--	312726	x	x	Kloss d:o	Block d:o
9	312770	x	x	Rullgardin L=950	Blind L=950
--	307216	x	x	Styrskena, rullgardin	Guide rail, blind
--	204583	T	T	Rullgardin/myggnät kassett L=900	Blind/mosquito net cassette L=900
--	207309	T	T	Dragläpp rullgardin/myggnät kassett	Drawstring blind/mosquito net cassette
10	313953	x		Gardinsats kpl. m. kappa 8695-6 gul	Curtain kit cpl. 8695-6 yellow
--	313960	x		Gardinsats kpl. m. kappa 8695-22 roströd	Curtain kit cpl. 8695-22 rust-red
--	313967	x		Gardinsats kpl. m. kappa 8695-50 grön	Curtain kit cpl. 8695-50 green
--	314221		x	Gardinsats kpl. m. kappa 8695-6 gul	Curtain kit cpl. 8695-6 yellow
--	314222		x	Gardinsats kpl. m. kappa 8695-22 roströd	Curtain kit cpl. 8695-22 rust-red
--	314223		x	Gardinsats kpl. m. kappa 8695-50 grön	Curtain kit cpl. 8695-50 green
--	313927	x	x	Gardinlängd H=750 (u. omtag) 8695-6 gul	Curtain H=750 (ex. band) 8695-6 yellow
--	313928	x	x	Gardinlängd H=750 (u. omtag) 8695-22 roströd	Curtain H=750 (ex. band) 8695-22 rust-red
--	313929	x	x	Gardinlängd H=750 (u. omtag) 8695-50 grön	Curtain H=750 (ex. band) 8695-50 green
--	313930	x	x	Gardinlängd H=670 (u. omtag) 8695-6 gul	Curtain H=670 (ex. band) 8695-6 yellow
--	313931	x	x	Gardinlängd H=670 (u. omtag) 8695-22 roströd	Curtain H=670 (ex. band) 8695-22 rust-red
--	313932	x	x	Gardinlängd H=670 (u. omtag) 8695-50 grön	Curtain H=670 (ex. band) 8695-50 green
--	314263		x	Gardinkappa L=2160 8695-6 gul	Valance L=2160 8695-6 yellow
--	314264		x	Gardinkappa L=2160 8695-22 roströd	Valance L=2160 8695-22 rust-red
--	314265		x	Gardinkappa L=2160 8695-50 grön	Valance L=2160 8695-50 green
--	313933	x		Gardinkappa L=1910 8695-6 gul	Valance L=1910 8695-6 yellow
--	313934	x		Gardinkappa L=1910 8695-22 roströd	Valance L=1910 8695-22 rust-red
--	313935	x		Gardinkappa L=1910 8695-50 grön	Valance L=1910 8695-50 green
--	313936	x	x	Gardinkappa L=1100 8695-6 gul	Valance L=1100 8695-6 yellow
--	313937	x	x	Gardinkappa L=1100 8695-22 roströd	Valance L=1100 8695-22 rust-red
--	313938	x	x	Gardinkappa L=1100 8695-50 grön	Valance L=1100 8695-50 green
--	300884	M	M	Gardinspiral	Curtain hanger
11	313939	x	x	Omtagsband färg 8695-6 gul	Band for curtain 8695-6 yellow
--	313940	x	x	Omtagsband färg 8695-22 roströd	Band for curtain 8695-22 rust-red
--	313941	x	x	Omtagsband färg 8695-50 grön	Band for curtain 8695-50 green
12	313945	x	x	Gardinlängd tyll 600x670	Curtain tulle 600x670
13	312259	x	x	Värmespalt H. bak	Air gap R. rear
14	860423	M	M	List kant ljusbrun	Strip, light brown
15	312314	x	x	Fästregel bord	Bracket
16	300108	x	x	List bord väggdel, plast	List wall, plastic
17	313877	x	x	Bordsskiva 750x750	Table top 750x750
--	300420	x	x	List bord bordsdel	List board
18	312251	x	x	Lock bäddlåda H.B. främre	Cover bed box R.R. front
19	312254	x	x	Front bäddlåda H.B.	Front bed box R.R.
20	312253	x	x	Front bäddlåda H.B. främre	Front bed box R.R. front
21	860590	x	x	List hörn plast L=2500	Corner strip L=2500
22	312256	x	x	Gavel bäddlåda H.B. främre	Gable bed box R.R. front
23	312315	x	x	Vägg vid bäddlåda	Wall by bed box
24	320711	x	x	Bordsben fällbart H=730	Table leg H=730
25	312252	x	x	Front bäddlåda H.B. bakre	Front bed box R.R. rear
26	312255	x	x	Gavel bäddlåda H.B. bakre	Gable bed box R.R. rear
				M= Metervara	M= On the metre
				T= Tillbehör	T= Accessory

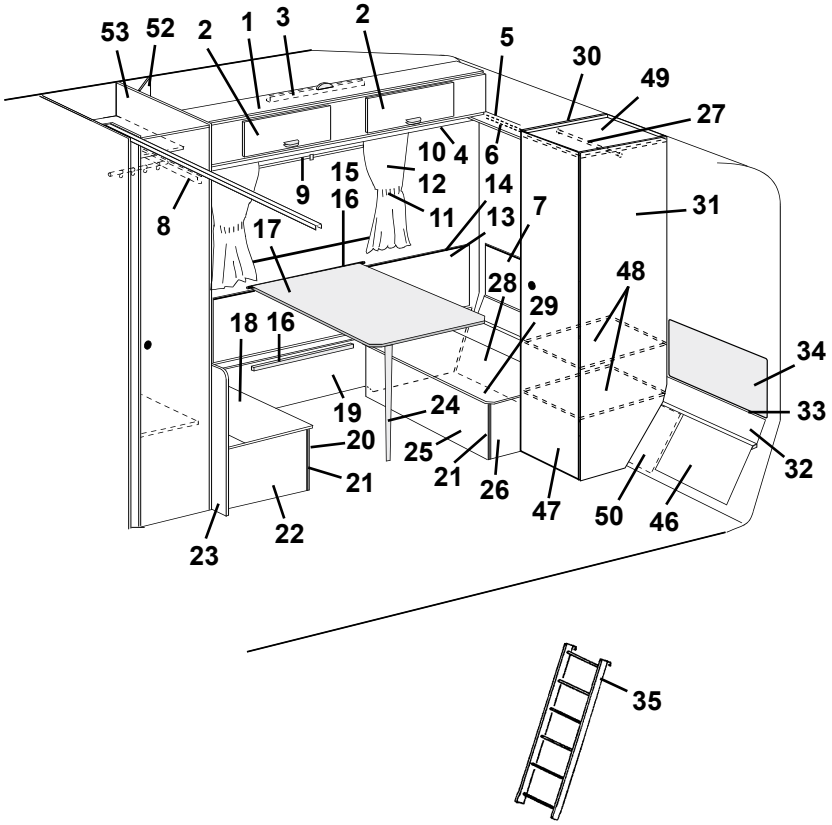
53
52
2
1
3
2
5
30
49
27
10
4
6
9
15
12
14
8
16
11
13
7
31
17
48
28
29
18
16
34
19
24
33
20
25
21
32
21
26
47
50
46
22
23

35

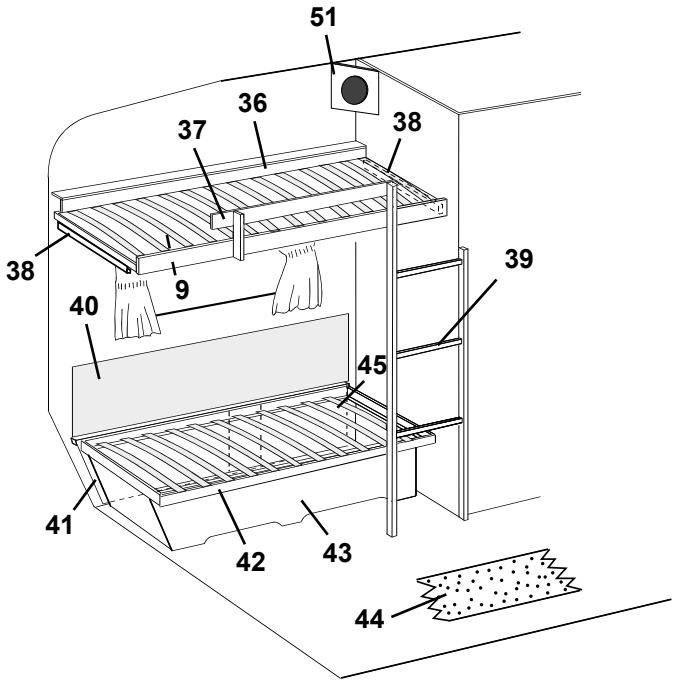
51
36
37
38
38
39
9
40
45
41
42
43
44

Pos Fig	Det. nr Part. No	Ingår/Fitted 590 E / GSE	Ingår/Fitted 590 E 2,5	Benämning	Description
27	312053	x	x	Galgstång L=780	Clothes hanger L=780
28	312869	x	x	Värmespalt förlängning	Air gap
29	312250	x	x	Lock bäddlåda H.B. bakre	Cover bed box R.R. rear
30	313811	x		Vägg garderob V utan beslag	Wall wardrobe L without holders
--	314140		x	Vägg garderob V utan beslag	Wall wardrobe L without holders
31	313806	x	x	Vägg garderob H utan beslag	Wall wardrobe R without holders
32	312014	x		Värmespalt nedre	Air gap under
--	313905		x	Värmespalt nedre	Air gap under
33	308928	x		List plast L=2020	List plastic L=2020
--	314287		x	List plast L=2270	List plastic L=2270
34	313478	x		Värmespalt övre u. överdrag	Air gap upper without covering
--	314214	x		Överdrag d:o (ange färg, se tygprover)	Covering d:o (specify colour,see textiles)
--	314154		x	Värmespalt övre u. överdrag	Air gap upper without covering
--	314526		x	Överdrag d:o (ange färg, se tygprover)	Covering d:o (specify colour,see textiles)
35	312613	T	T	Stege kpl. med krokar	Ladder cpl. with hooks
--	860426	T	T	Krok till stege	Hook for ladder
36	313807	x		Sängram utan ribbor	Bed bottom without laths
--	311985	x		Ribba d:o L=720	Lath d:o L=720
--	314235		x	Sängram utan ribbor	Bed bottom without laths
--	314211		x	Ribba d:o L=820	Lath d:o L=820
--	312046	x	x	Band till ribbotten	Band for laths bottom
37	313808	x	x	Rasskydd	Fall protection
38	312313	x	x	Bärregel	Bearing rail
39	313809	x		Stege	Ladder
--	314155		x	Stege	Ladder
40	312006	x	x	Värmespalt V. B. u. överdrag	Air gap R rear without covering
--	313114	x	x	Överdrag d:o (ange färg, se tygprover)	Covering d:o (specify colour,see textiles)
41	312835	x	x	Värmespalt förlängning	Air gap
42	312026	x		Sängram utan ribbor	Bed bottom without laths
--	311985	x		Ribba d:o L=720	Lath d:o L=720
--	313898		x	Sängram utan ribbor	Bed bottom without laths
--	314211		x	Ribba d:o L=820	Lath d:o L=820
--	312046	x	x	Band till ribbotten	Band for laths bottom
43	312040	x	x	Front säng V	Front bed L
44	314534	T		Matta heltäckning (ange färg)	Carpet (specify colour)
--	314471		T	Matta heltäckning (ange färg)	Carpet (specify colour)
45	312546	x	x	Värmespalt förlängning	Air gap
46	312868	x	x	Värmespalt förlängning	Air gap
47	313810	x		Dörr utan lås/gångjärn	Door without lock/hinge
--	314143		x	Dörr utan lås/gångjärn	Door without lock/hinge
--	311917	x	x	Gångjärn d:o	Hinge d:o
--	312588	x	x	Platta gångjärn	Plate hinge
48	313489	x	x	Hylla garderob	Rack wardrobe
--	314142		x	Hylla garderob	Rack wardrobe
49	313486	x		Tak garderob	Top wardrobe
--	314141		x	Tak garderob	Top wardrobe
50	312169	x	x	Skiva	Sheave
51	314172	T	x	Front högtalare	Front loud speaker
--	314174	T	x	Botten front högtalare	Bottom front loud speaker
52	314173	T	x	Front högtalare	Front loud speaker
--	314174	T	x	Botten front högtalare	Bottom front loud speaker
53	313685	x	x	Vägg garderob H utan beslag	Wall wardrobe R without holders
				T= Tillbehör	T= Accessory

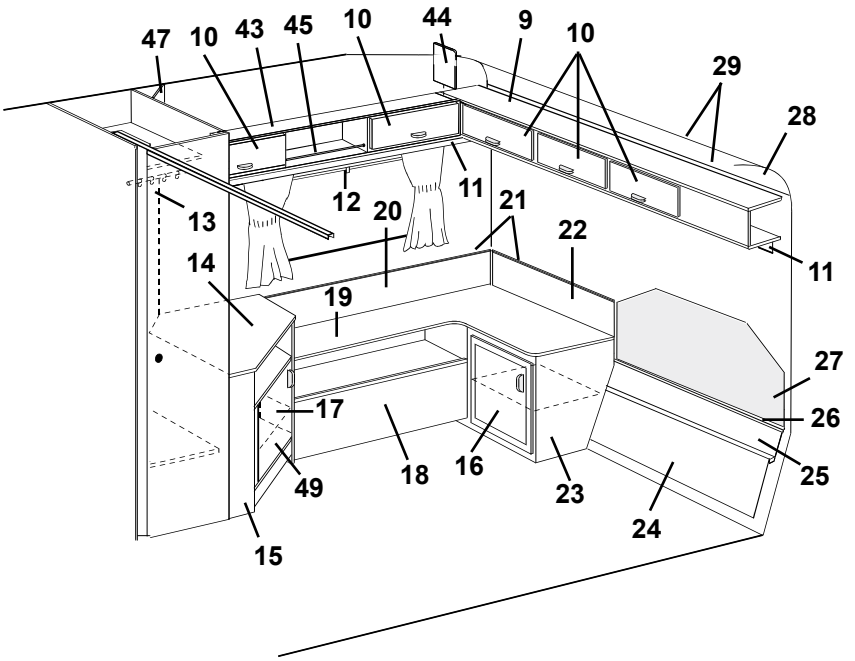
47
10
43
45
10
44
9
10
29
28
12
11
13
20
21
22
11
14
19
27
17
26
25
49
18
16
23
24
15

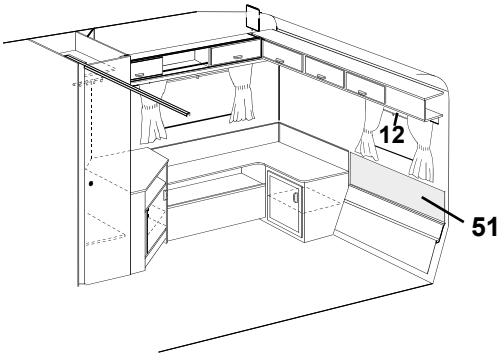
12
51

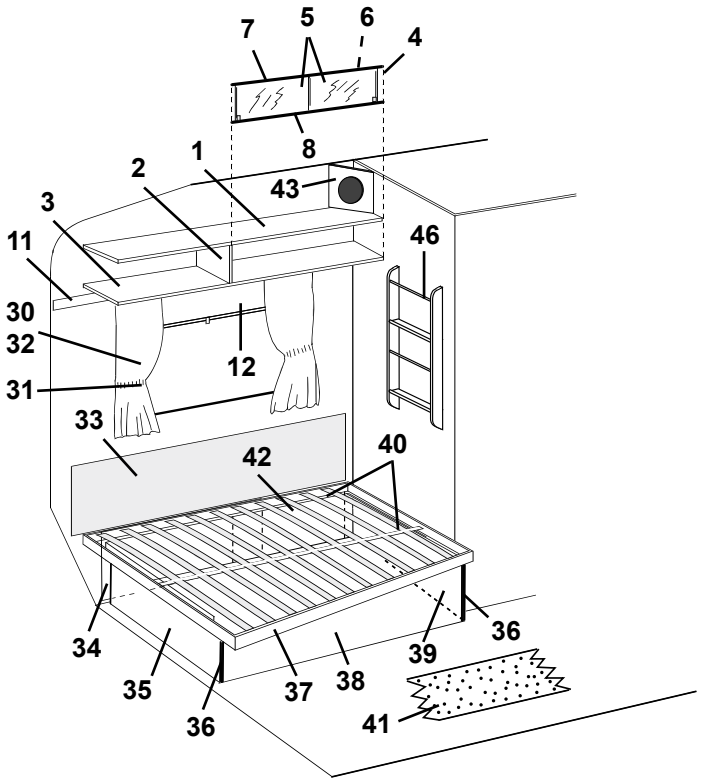
7
5
6
4
8
1
2
43
3
46
11
30
32
12
31
33
42
40
34
36
39
35
37
38
36
41

Pos Fig	Det. nr Part. No	Ingår/Fitted 590 E / GSE	Ingår/Fitted 590 E 2,5	Benämning	Description
1	311988	x	x	Tak hylla V-H bak	Roof rack L-R rear
2	311986	x	x	Gavel hylla V-H bak	Gable rack L-R rear
3	311984	x	x	Botten hylla V-H bak	Bottom rack L-R rear
4	313215	x	x	Skjutlucka kpl. m. spegel/glidlister	Sliding lid cpl. with mirror/sliding strip
5	312606	x	x	Lucka skjut u. handtag	Sliding lid without handle
--	312056	x	x	Handtag d:o	Handle d:o
6	312605	x	x	Spegel 840x240	Mirror 840x240
7	313146	x	x	Glidlist övre al. L=845	Sliding strip upper al. L=845
8	313147	x	x	Glidlist undre al. inkl. list ilägg L=845	Sliding strip under al. incl. filling list L=845
--	312059	x	x	List ilägg d:o plast L=2000	Filling list d:o plastic L=2000
9	313129	x		Skåp gavel utan luckor/beslag	Cupboard without doors/holders
--	313890		x	Skåp gavel utan luckor/beslag	Cupboard without doors/holders
10	311896	x	x	Lucka u. handtag/gångjärn.	Door without handle/hinge
--	860406	x	x	Gångjärn d:o	Hinge d:o
11	312212	x	x	List folierad L=2000	Strip L=2000
12	312770	x	x	Rullgardin L=950	Blind L=950
--	307216	x	x	Styrskena, rullgardin	Guide rail, blind
--	204583	T	T	Rullgardin/myggnät kassett L=900	Blind/mosquito net cassette L=900
--	207309	T	T	Dragläpp rullgardin/myggnät kassett	Drawstring blind/mosquito net cassette
13	313759	x	x	Front el-uttag	Front outlet
14	313878	x	x	Skiva TV-bänk	Board
15	313165	x	x	TV-bänk utan skiva/lucka/beslag	Cupboard without board/door/holders
16	311954	x		Lucka utan handtag/gångjärn	Door without handle/hinge
--	313172		x	Lucka utan handtag/gångjärn	Door without handle/hinge
--	311917	x	x	Gångjärn d:o	Hinge d:o
--	312588	x	x	Platta gångjärn	Plate hinge
17	312751	x	x	Hylla	Rack
18	313166	x		Hylla	Rack
--	314129		x	Hylla	Rack
19	312355	x		Skiva	Board
--	314131		x	Skiva	Board
20	312372	x	x	Värmespalt H.B.	Air gap R.R.
21	860423	M	M	List kant ljusbrun	Strip, light brown
22	312374	x		Värmespalt H gavel bak	Air gap R gable rear
--	314137		x	Värmespalt H gavel bak	Air gap R gable rear
23	313167	x		Hurts utan lucka/beslag	Cupboard without door/holders
--	314132		x	Hurts utan lucka/beslag	Cupboard without door/holders
24	312316	x	x	Värmespalt förlängning	Air gap
25	312007	x		Värmespalt nedre	Air gap under
--	314055		x	Värmespalt nedre	Air gap under
26	308928	x		List plast L=2020	List plastic L=2020
--	314287		x	List plast L=2270	List plastic L=2270
27	312369	x		Värmespalt övre u. överdrag	Air gap upper without covering
--	313116	x		Överdrag d:o (ange färg, se tygprover)	Covering d:o (specify colour, see textiles)
--	314052		x	Värmespalt övre u. överdrag	Air gap upper without covering
				M= Metervara	M= On the metre
				T= Tillbehör	T= Accessory

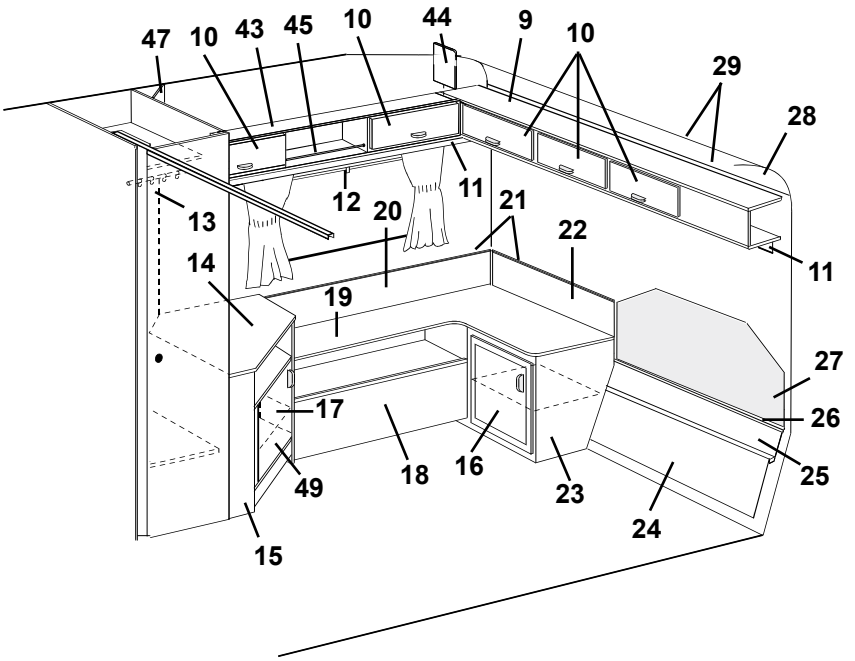
47
10
43
45
10
44
9
10
29
28
12
11
13
20
21
22
11
14
19
27
17
26
25
49
18
16
23
24
15

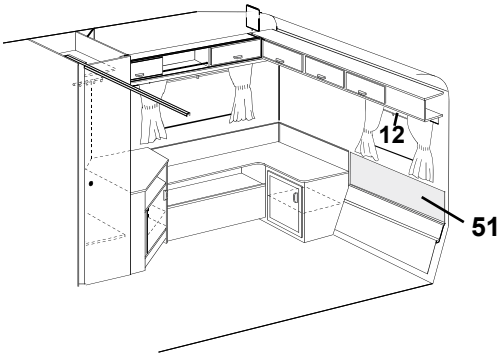
12
51

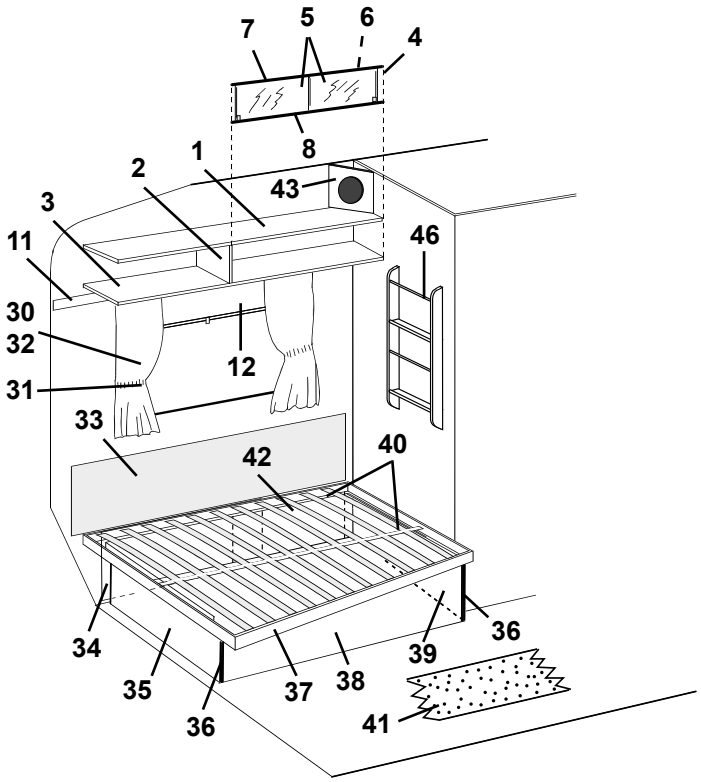
7
5
6
4
8
1
2
43
3
46
11
30
32
12
31
33
42
40
34
35
36
37
38
39
36
41

Pos Fig	Det. nr Part. No	Ingår/Fitted 590 E / GSE	Ingår/Fitted 590 E 2,5	Benämning	Description
--	314528		x	Överdrag d:o (ange färg, se tygprover)	Covering d:o (specify colour, see textiles)
28	309974	x	x	Skiva plast	Plastic board
29	309973	x		List radie L=2129	List L=2129
--	313884		x	List radie L=2379	List L=2379
30	313953	x		Gardinsats kpl. m. kappa 8695-6 gul u. gav. fönst.	Curtain kit cpl. 8695-6 yellow
--	313960	x		Gardinsats kpl. m. kappa 8695-22 rostr. u. gav. fön.	Curtain kit cpl. 8695-22 rust-red
--	313967	x		Gardinsats kpl. m. kappa 8695-50 grön u. gav. fön.	Curtain kit cpl. 8695-50 green
--	313978	x		Gardinsats kpl. m. kappa 8753-622 gr. u. gav. fön.	Curtain kit cpl. 8753-622 green
--	314221		x	Gardinsats kpl. m. kappa 8695-6 gul u. gav. fönst.	Curtain kit cpl. 8695-6 yellow
--	314225		T	Gardinsats kpl. m. kappa 8695-6 gul m. gav. fönst.	Curtain kit cpl. 8695-6 yellow (gable window)
--	314222		x	Gardinsats kpl. m. kappa 8695-22 rostr. u. gav. fön.	Curtain kit cpl. 8695-22 rust-red
--	314226		T	Gardinsats kpl. m. kappa 8695-22 rostr. m. gav. fön.	Curtain kit cpl. 8695-22 rust-red (gable window)
--	314223		x	Gardinsats kpl. m. kappa 8695-50 grön u. gav. fön.	Curtain kit cpl. 8695-50 green
--	314227		T	Gardinsats kpl. m. kappa 8695-50 grön m. gav. fön.	Curtain kit cpl. 8695-50 green (gable window)
--	314224		x	Gardinsats kpl. m. kappa 8753-622 gr. u. gav. fön.	Curtain kit cpl. 8753-622 green
--	314228		T	Gardinsats kpl. m. kappa 8753-622 gr. m. gav. fön.	Curtain kit cpl. 8753-622 green (gable window)
--	313927	x	x	Gardinlängd H=750 (u. omtag) 8695-6 gul	Curtain H=750 (ex. band) 8695-6 yellow
--	313928	x	x	Gardinlängd H=750 (u. omtag) 8695-22 roströd	Curtain H=750 (ex. band) 8695-22 rust-red
--	313929	x	x	Gardinlängd H=750 (u. omtag) 8695-50 grön	Curtain H=750 (ex. band) 8695-50 green
--	313971	x	x	Gardinlängd H=750 (u. omtag) 8753-622 grön	Curtain H=750 (ex. band) 8753-622 green
--	313930	x	x	Gardinlängd H=670 (u. omtag) 8695-6 gul	Curtain H=670 (ex. band) 8695-6 yellow
--	313931	x	x	Gardinlängd H=670 (u. omtag) 8695-22 roströd	Curtain H=670 (ex. band) 8695-22 rust-red
--	313932	x	x	Gardinlängd H=670 (u. omtag) 8695-50 grön	Curtain H=670 (ex. band) 8695-50 green
--	313970	x	x	Gardinlängd H=670 (u. omtag) 8753-622 grön	Curtain H=670 (ex. band) 8753-622 green
--	314263		x	Gardinkappa L=2160 8695-6 gul	Valance L=2160 8695-6 yellow
--	314264		x	Gardinkappa L=2160 8695-22 roströd	Valance L=2160 8695-22 rust-red
--	314265		x	Gardinkappa L=2160 8695-50 grön	Valance L=2160 8695-50 green
--	314266		x	Gardinkappa L=2160 8753-622 grön	Valance L=2160 8753-622 green
--	313933	x		Gardinkappa L=1910 8695-6 gul	Valance L=1910 8695-6 yellow
--	313934	x		Gardinkappa L=1910 8695-22 roströd	Valance L=1910 8695-22 rust-red
--	313935	x		Gardinkappa L=1910 8695-50 grön	Valance L=1910 8695-50 green
--	313972	x		Gardinkappa L=1910 8753-622 grön	Valance L=1910 8753-622 green
--	313936	x	x	Gardinkappa L=1100 8695-6 gul	Valance L=1100 8695-6 yellow
--	313937	x	x	Gardinkappa L=1100 8695-22 roströd	Valance L=1100 8695-22 rust-red
--	313938	x	x	Gardinkappa L=1100 8695-50 grön	Valance L=1100 8695-50 green
--	313973	x	x	Gardinkappa L=1100 8753-622 grön	Valance L=1100 8753-622 green
--	300884	M	M	Gardinspiral	Curtain hanger
31	313939	x	x	Omtagsband färg 8695-6 gul	Band for curtain 8695-6 yellow
--	313940	x	x	Omtagsband färg 8695-22 roströd	Band for curtain 8695-22 rust-red
--	313941	x	x	Omtagsband färg 8695-50 grön	Band for curtain 8695-50 green
--	313975	x	x	Omtagsband färg 8753-622 grön	Band for curtain 8753-622 green
32	313945	x	x	Gardinlängd tyll 600x670	Curtain tulle 600x670
33	312006	x	x	Värmespalt övre u. överdrag	Air gap upper without covering
--	313114	x	x	Överdrag d:o (ange färg, se tygprover)	Covering d:o (specify colour, see textiles)
34	312835	x	x	Värmespalt förlängning	Air gap
				M= Metervara	M= On the metre
				T= Tillbehör	T= Accessory

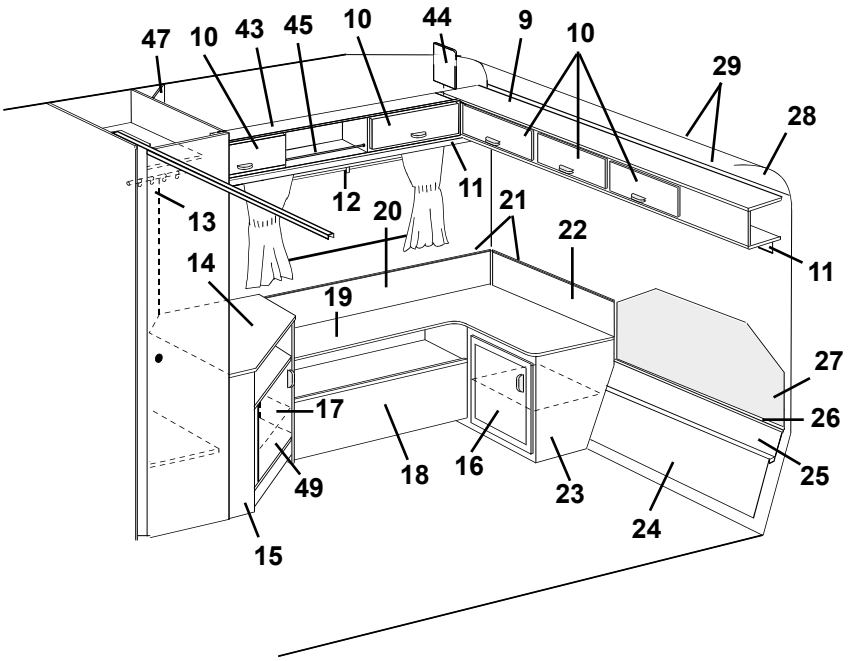
47
10
43
45
10
44
9
10
29
28
12
11
13
20
21
22
11
14
19
27
17
26
25
49
18
16
23
24
15

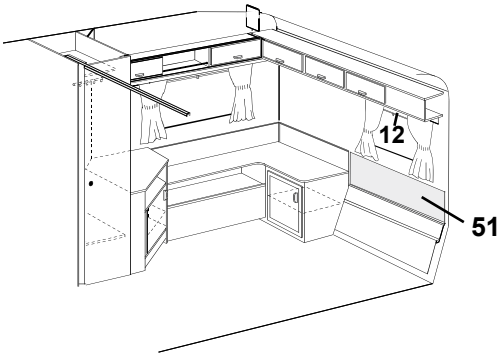
12
51

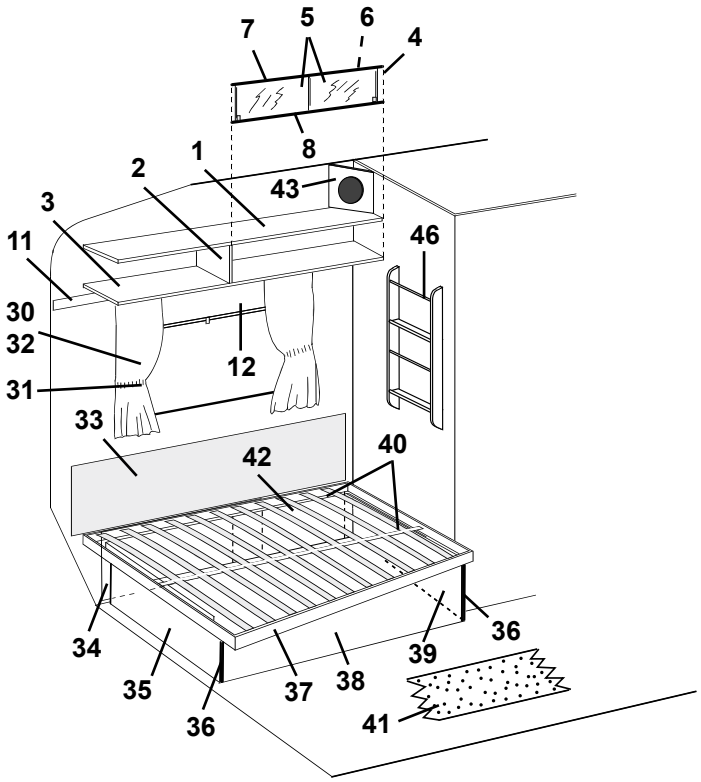
7
5
6
4
8
1
2
43
3
46
11
30
32
12
31
33
42
40
34
35
36
37
38
39
36
41

Pos Fig	Det. nr Part. No	Ingår/Fitted 590 E / GSE	Ingår/Fitted 590 E 2,5	Benämning	Description
35	312968	x	x	Gavel säng V	Gable bed L
36	860590	x	x	List hörn plast L=2500	Corner strip L=2500
37	312336	x		Sängram utan ribbor	Bed bottom without laths
--	314046		x	Sängram utan ribbor	Bed bottom without laths
--	311985	x	x	Ribba d:o L=720	Lath d:o L=720
--	312046	x	x	Band till ribbotten	Band for laths bottom
38	312273	x	x	Front säng	Front bed
39	312347	x	x	Gavel säng H	Gable bed R
40	312335	x	x	List furu 17,5x55x1510	Wood lath pine 17,5x55x1510
41	312775	T		Matta heltäckning (ange färg)	Carpet (specify colour)
--	314335		T	Matta heltäckning (ange färg)	Carpet (specify colour)
42	312546	x	x	Värmespalt förlängning	Air gap
43	313152	x	x	Skåp övre utan luckor/beslag	Cupboard upper without doors/holders
44	312670	x	x	Passbit	Distance
45	313153	x	x	Rasskydd al. rör Ø=8 L=556	Pipe al. Ø=8 L=556
--	800242	x	x	Plugg plast brun	Plug plastic brown
46	313446	T	x	Front högtalare	Front loud speaker
47	313445	T	x	Front högtalare	Front loud speaker
48	313677	x	x	Vägg tvättrum V utan beslag	Wall washroom L without holders
49	312193	x	x	Lucka utan handtag/gångjärn	Door without handle/hinge
--	312589	x	x	Gångjärn d:o	Hinge d:o
50	313450	T	x	Tidningshylla	Newspaper rack
51	314233		x	Värmespalt övre u. överdrag	Air gap upper without covering
--	314529		x	Överdrag d:o (ange färg, se tygprover)	Covering d:o (specify colour, see textiles)

T= Tillbehör

T= Accessory

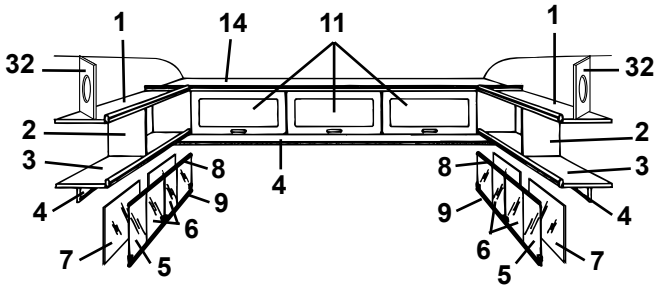
1 14 11 1
32 32
2 2
3 8 8 3
4 9 9 4
6 6
7 5 5 7
4

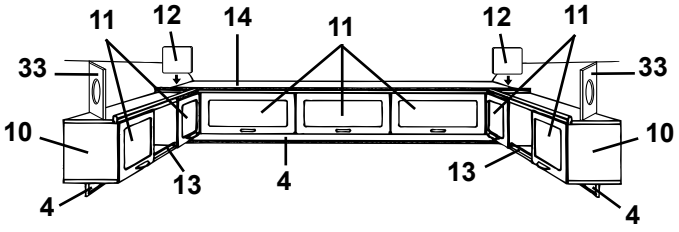
11 12 14 11 12 11
33 33
10 10
13 13
4 4 4

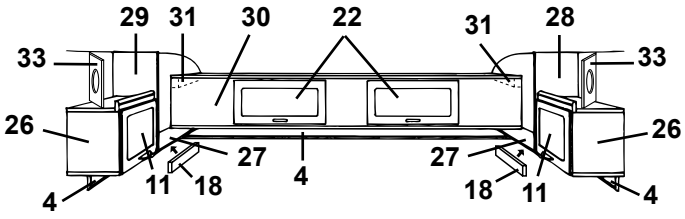
29 31 30 22 31 28
33 33
26 26
27 27
11 18 18 11
4 4 4

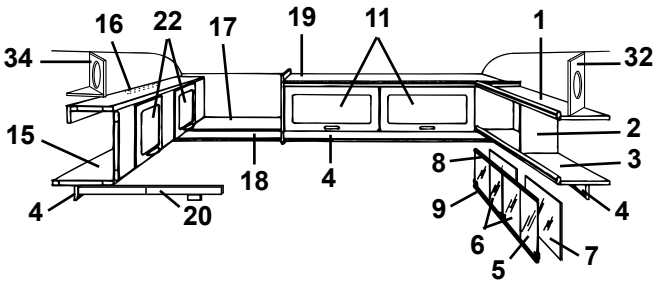
16 22 17 19 11 1
34 32
15 2
8 3
18 4
9 4
6
5 7
4 20

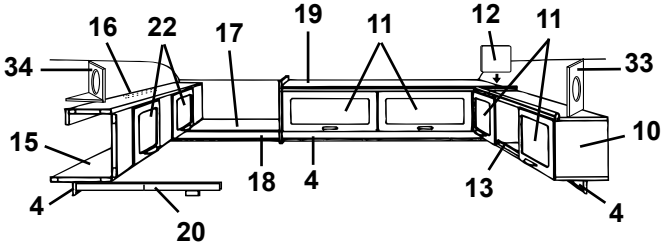
16 22 17 19 11 12 11
34 33
15 10
18 4 13
4 4
20

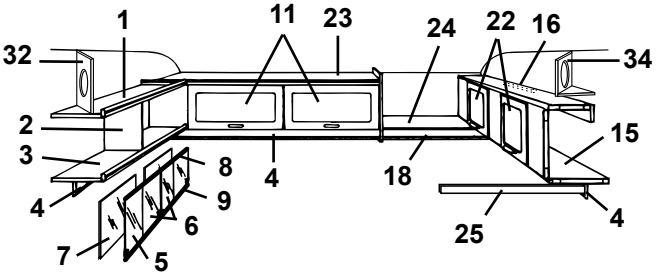
1 11 23 24 22 16
32 34
2 15
3 8 18
4 9 4 4
6
7 5 25

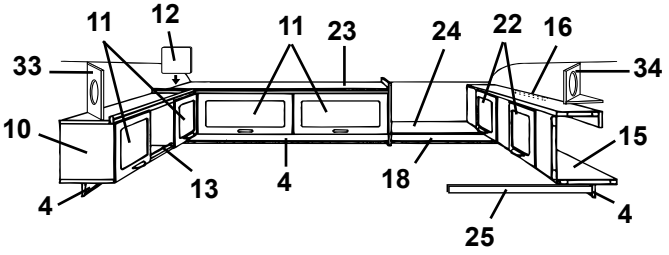
11 12 11 23 24 22 16
33 34
10 15
13 4 18
4 4
25

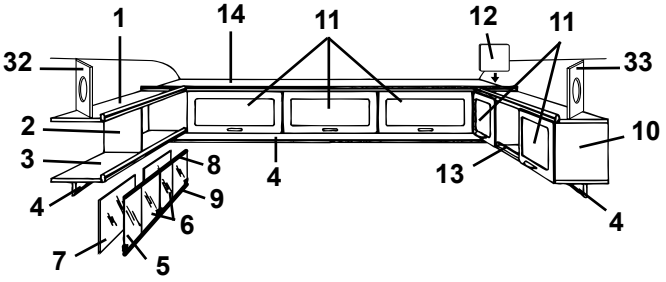
1 14 11 12 11
32 33
2 10
3 8 13
4 9 4
6
7 5

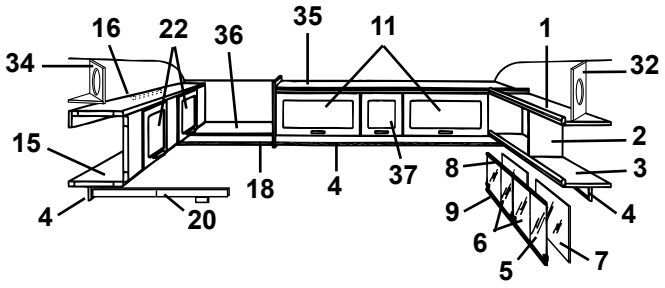
16 22 36 35 11 1
34 32
15 2
18 4 37 8 3
4 9 4
20 6
5 7

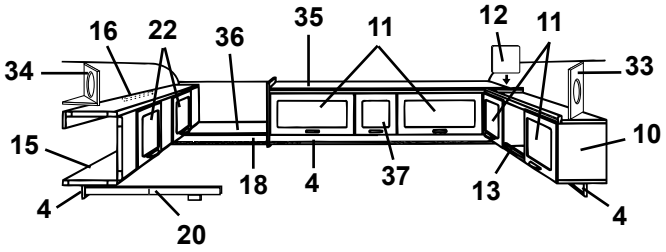
16 22 36 35 11 12 11
34 33
15 10
18 4 37 13
4 4
20

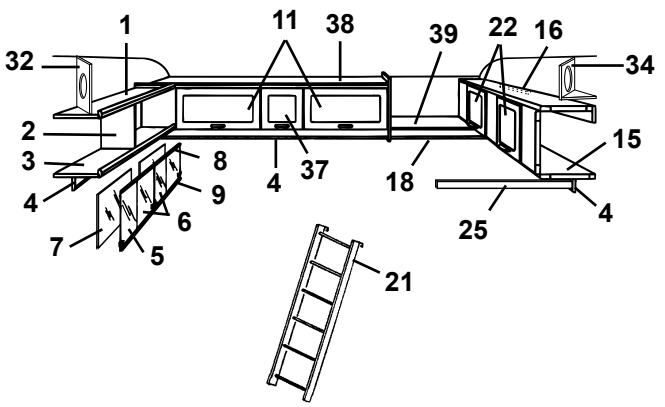
1 11 38 39 22 16
32 34
2 15
3 8
4 9 4 37 18 4
6
7 5 25
21

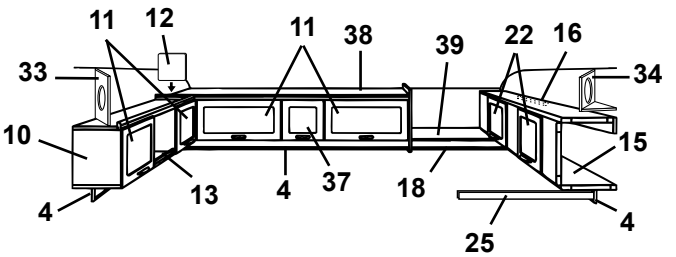
11 12 11 38 39 22 16
33 34
10 15
13 4 37 18
4 4
25

Pos Fig	Det. nr Part. No	Ingår/Fitted 590 E / GSE	Ingår/Fitted 590 E 2,5	Benämning	Description
1	311988	x	x	Tak hylla V-H bak	Roof rack L-R rear
2	311986	x	x	Gavel hylla V-H bak	Gable rack L-R rear
3	311984	x	x	Botten hylla V-H bak	Bottom rack L-R rear
4	312212	x	x	List folierad L=2000	Strip L=2000
5	313215	T	x	Skjutlucka kpl. m. spegel/glidlister	Sliding lid cpl. with mirror/sliding strip
6	312606	T	x	Lucka skjut u. handtag	Sliding lid without handle
--	312056	T	x	Handtag d:o	Handle d:o
7	312605	T	x	Spegel 840x240	Mirror 840x240
8	313146	T	x	Glidlist övre al. L=845	Sliding strip upper al. L=845
9	313147	T	x	Glidlist undre al. inkl. list ilägg L=845	Sliding strip under al. incl. filling list L=845
--	312059	T	x	List ilägg d:o plast L=2000	Filling list d:o plastic L=2000
10	313152	x	x	Skåp övre utan luckor/beslag	Cupboard upper without doors/holders
11	311896	x	x	Lucka u. handtag/gångjärn.	Door without handle/hinge
--	860406	x	x	Gångjärn d:o	Hinge d:o
12	312670	x	x	Passbit	Distance
13	313153	x	x	Rasskydd al. rör Ø=8 L=556	Pipe al. Ø=8 L=556
--	800242	x	x	Plugg plast brun	Plug plastic brown
14	313129	x		Skåp gavel utan luckor/beslag	Cupboard without doors/holders
--	313890		x	Skåp gavel utan luckor/beslag	Cupboard without doors/holders
15	313154	x	x	Överbäddsskåp utan luckor/beslag	Upper bed without doors/holders
16	312233	x	x	Regel låsning	Lock bar
17	312238	x		Hylla gavel bak	Rack gable rear
18	314053	x	x	List folierad L=2440	Strip L=2440
19	313155	x		Skåp övre utan luckor/beslag	Cupboard upper without doors/holders
20	313216	x	x	Regel överbädd	Latch upper bed
--	312726	x	x	Kloss d:o	Block d:o
21	312613	T	T	Stege kpl. med krokar	Ladder cpl. with hooks
--	860426	T	T	Krok till stege	Hook for ladder
22	311896	x	x	Lucka u. handtag/gångjärn.	Door without handle/hinge
--	860402	x	x	Gångjärn d:o	Hinge d:o
23	313461	x		Skåp övre utan luckor/beslag	Cupboard upper without doors/holders
24	313775	x		Hylla gavel bak	Rack gable rear
25	312313	x	x	Bärregel	Bearing rail
26	313130	x		Skåp V-H bak utan lucka/beslag	Cupboard L-R rear without door/holders
27	312420	x		Hylla V-H bak utan beslag	Rack L-R rear without holders
28	312419	x		Gavel V yttre	Gable L outer
29	312418	x		Gavel H yttre	Gable R outer
30	313131	x		Överbäddsskåp utan luckor/beslag	Upper bed without doors/holders
31	309617	x		Fästkloss	Clamp
32	313446	T	x	Front högtalare	Front loud speaker
33	313445	T	x	Front högtalare	Front loud speaker
34	314173	T	x	Front högtalare	Front loud speaker
--	314174	T	x	Botten front högtalare	Bottom front loud speaker
35	314163		x	Skåp övre utan luckor/beslag	Cupboard upper without doors/holders
36	314239		x	Hylla gavel bak	Rack gable rear
37	311937		x	Lucka u. handtag/gångjärn.	Door without handle/hinge
--	860406		x	Gångjärn d:o	Hinge d:o
38	314192		x	Skåp övre utan luckor/beslag	Cupboard upper without doors/holders
39	314238		x	Hylla gavel bak	Rack gable rear
				T= Tillbehör	T= Accessory

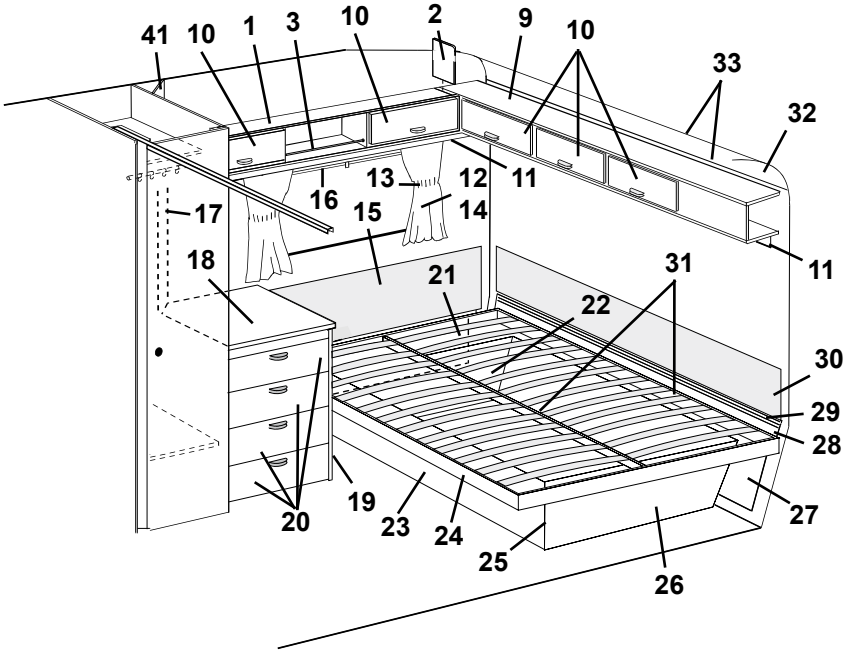
41
10
1
3
10
2
9
10
33
32
16
13
12
11
17
15
14
11
18
21
31
22
30
29
28
20
19
23
24
25
26
27

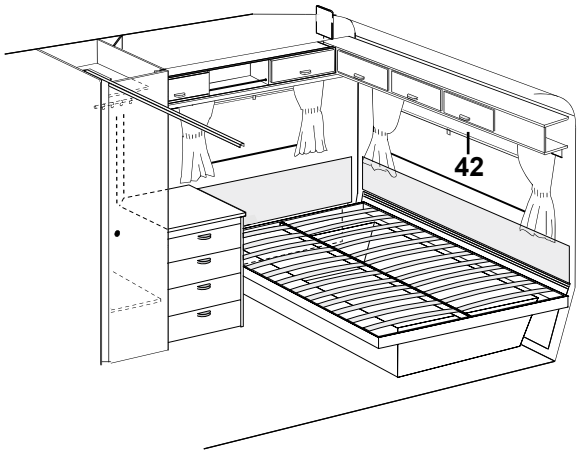
42

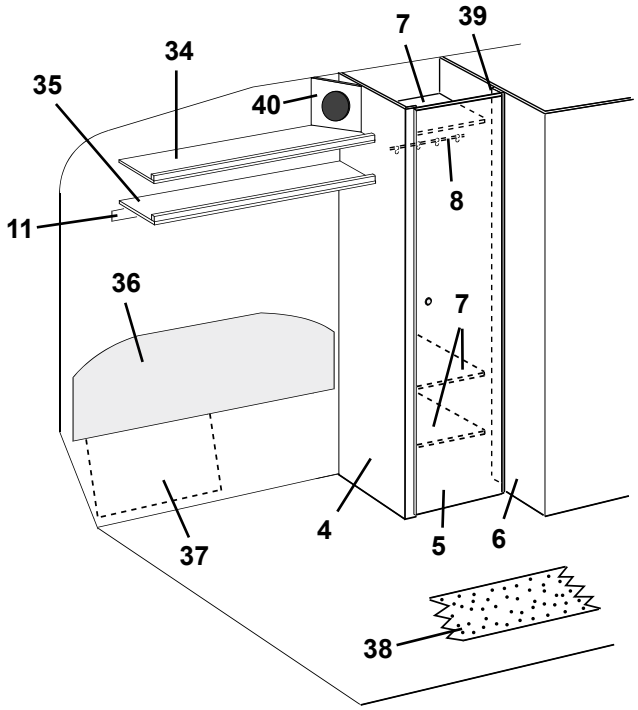
7
39
34
35
40
8
11
36
7
4
5
6
37
38

Pos Fig	Det. nr Part. No	Ingår/Fitted 590 E / GSE	Ingår/Fitted 590 E 2,5	Benämning	Description
1	313152	x		Skåp övre utan luckor/beslag	Cupboard upper without doors/holders
2	312670	x		Passbit	Distance
3	313153	x		Rasskydd al. rör Ø=8 L=556	Pipe al. Ø=8 L=556
--	800242	x		Plugg plast brun	Plug plastic brown
4	313704	x		Vägg garderob V utan beslag	Wall wardrobe L without holders
5	312218	x		Dörr utan lås/gångjärn	Door without lock/hinge
--	311917	x		Gångjärn d:o	Hinge d:o
--	312588	x		Platta gångjärn	Plate hinge
--	312326	x		Rätningslist d:o L=1790	List d:o L=1790
6	313692	x		Vägg tvättrum V utan beslag	Wall washroom L without holders
7	312760	x		Hylla garderob	Rack wardrobe
8	312053	x		Galgstång L=780	Clothes hanger L=780
9	313129	x		Skåp gavel utan luckor/beslag	Cupboard without doors/holders
10	311896	x		Lucka u. handtag/gångjärn.	Door without handle/hinge
--	860406	x		Gångjärn d:o	Hinge d:o
11	312212	x		List folierad L=2000	Strip L=2000
12	313951	x		Gardinsats kpl. m. kappa 8695-6 gul u. gav. fönst.	Curtain kit cpl. 8695-6 yellow
--	313952	T		Gardinsats kpl. m. kappa 8695-6 gul m. gav. fönst.	Curtain kit cpl. 8695-6 yellow (gable window)
--	313958	x		Gardinsats kpl. m. kappa 8695-22 rostr. u. gav. fön.	Curtain kit cpl. 8695-22 rust-red
--	313959	T		Gardinsats kpl. m. kappa 8695-22 rostr. m. gav. fön.	Curtain kit cpl. 8695-22 rust-red (gable window)
--	313965	x		Gardinsats kpl. m. kappa 8695-50 grön u. gav. fön.	Curtain kit cpl. 8695-50 green
--	313966	T		Gardinsats kpl. m. kappa 8695-50 grön m. gav. fön.	Curtain kit cpl. 8695-50 green (gable window)
--	313976	x		Gardinsats kpl. m. kappa 8753-622 gr. u. gav. fön.	Curtain kit cpl. 8753-622 green
--	313977	T		Gardinsats kpl. m. kappa 8753-622 gr. m. gav. fön.	Curtain kit cpl. 8753-622 green (gable window)
--	313927	x		Gardinlängd H=750 (u. omtag) 8695-6 gul	Curtain H=750 (ex. band) 8695-6 yellow
--	313928	x		Gardinlängd H=750 (u. omtag) 8695-22 roströd	Curtain H=750 (ex. band) 8695-22 rust-red
--	313929	x		Gardinlängd H=750 (u. omtag) 8695-50 grön	Curtain H=750 (ex. band) 8695-50 green
--	313971	x		Gardinlängd H=750 (u. omtag) 8753-622 grön	Curtain H=750 (ex. band) 8753-622 green
--	313930	x		Gardinlängd H=670 (u. omtag) 8695-6 gul	Curtain H=670 (ex. band) 8695-6 yellow
--	313931	x		Gardinlängd H=670 (u. omtag) 8695-22 roströd	Curtain H=670 (ex. band) 8695-22 rust-red
--	313932	x		Gardinlängd H=670 (u. omtag) 8695-50 grön	Curtain H=670 (ex. band) 8695-50 green
--	313970	x		Gardinlängd H=670 (u. omtag) 8753-622 grön	Curtain H=670 (ex. band) 8753-622 green
--	313933	x		Gardinkappa L=1910 8695-6 gul	Valance L=1910 8695-6 yellow
--	313934	x		Gardinkappa L=1910 8695-22 roströd	Valance L=1910 8695-22 rust-red
--	313935	x		Gardinkappa L=1910 8695-50 grön	Valance L=1910 8695-50 green
--	313972	x		Gardinkappa L=1910 8753-622 grön	Valance L=1910 8753-622 green
--	313936	x		Gardinkappa L=1100 8695-6 gul	Valance L=1100 8695-6 yellow
--	313937	x		Gardinkappa L=1100 8695-22 roströd	Valance L=1100 8695-22 rust-red
--	313938	x		Gardinkappa L=1100 8695-50 grön	Valance L=1100 8695-50 green
--	313973	x		Gardinkappa L=1100 8753-622 grön	Valance L=1100 8753-622 green
--	300884	M		Gardinspiral	Curtain hanger
13	313939	x		Omtagsband färg 8695-6 gul	Band for curtain 8695-6 yellow
--	313940	x		Omtagsband färg 8695-22 roströd	Band for curtain 8695-22 rust-red
--	313941	x		Omtagsband färg 8695-50 grön	Band for curtain 8695-50 green
--	313975	x		Omtagsband färg 8753-622 grön	Band for curtain 8753-622 green
				M= Metervara	M= On the metre
				T= Tillbehör	T= Accessory

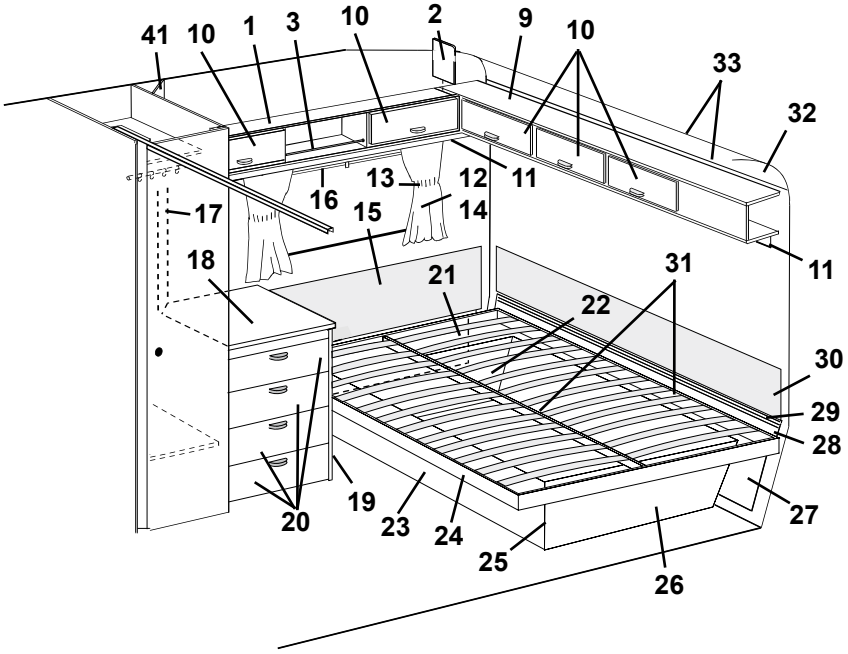
41
10
1
3
10
2
9
10
33
32
16
13
12
11
17
15
14
11
18
21
31
22
30
29
28
19
20
23
24
25
26
27

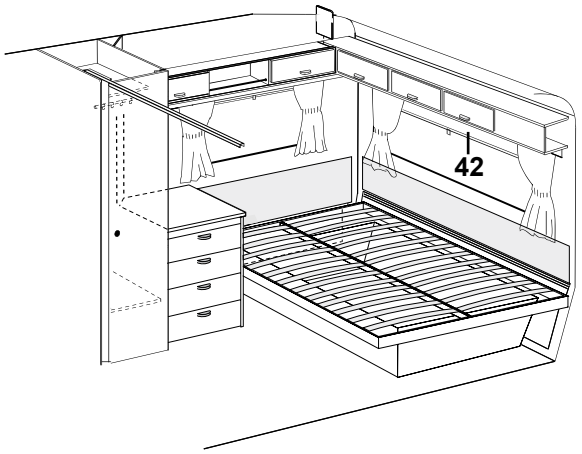
42

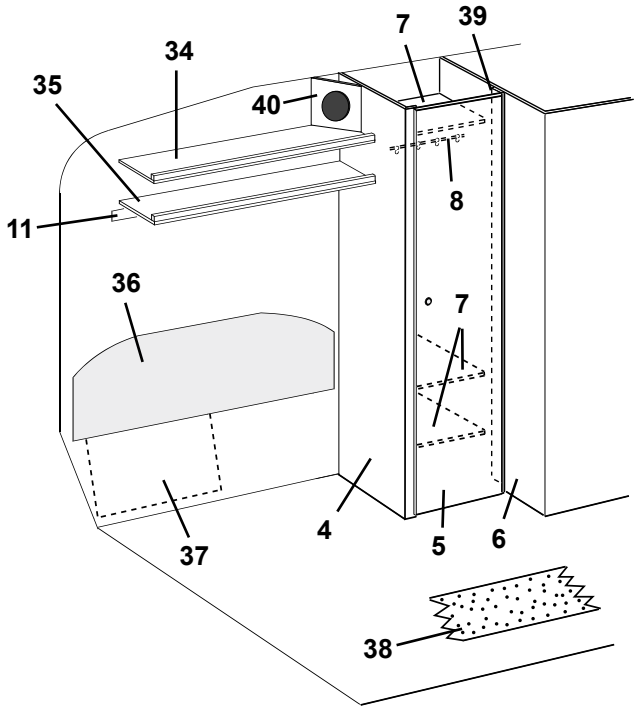
7
39
34
35
40
8
11
36
7
4
5
6
37
38

Pos Fig	Det. nr Part. No	Ingår/Fitted 590 E / GSE	Ingår/Fitted 590 E 2,5	Benämning	Description
14	313945	x		Gardinlängd tyll 600x670	Curtain tulle 600x670
--	313946	x		Gardinlängd tyll 1450x670 (endast gavelfönster)	Curtain tulle 1450x670 (only gable window)
15	312462	x		Värmespalt H.B. u. överdrag	Air gap R.R. without covering
--	313120	x		Överdrag d:o (ange färg, se tygprover)	Covering d:o (specify colour,see textiles)
16	312770	x		Rullgardin L=950	Blind L=950
--	307216	x		Styrskena, rullgardin	Guide rail, blind
--	204583	T		Rullgardin/myggnät kassett L=900	Blind/mosquito net cassette L=900
--	207309	T		Dragläpp rullgardin/myggnät kassett	Drawstring blind/mosquito net cassette
17	313759	x		Front el-uttag	Front outlet
18	313925	x		Skiva byrå	Board
19	313285	x		Byrå u. skiva/lådor	Chest of drawers without board/drawers
20	312745	x		Låda kpl. med handtag	Drawer cpl. with handle
--	312764	x		Lådförstycke u. handtag	Drawer front without handle
21	312477	x		Värmespalt förlängning	Air gap
22	312844	x		Gavel säng H	Gable bed R
23	312839	x		Front säng	Front bed
24	312846	x		Sängram utan ribbor	Bed bottom without laths
--	311985	x		Ribba d:o L=720	Lath d:o L=720
--	312046	x		Band till ribbotten	Band for laths bottom
25	860590	x		List hörn plast L=2500	Corner strip L=2500
26	312468	x		Gavel säng V	Gable bed L
27	312316	x		Värmespalt förlängning	Air gap
28	312007	x		Värmespalt nedre	Air gap under
29	308928	x		List plast L=2020	List plastic L=2020
30	312011	x		Värmespalt övre u. överdrag	Air gap upper without covering
--	313115	x		Överdrag d:o (ange färg, se tygprover)	Covering d:o (specify colour,see textiles)
31	312861	x		List furu 17,5x55x1200	Wood lath pine 17,5x55x1200
32	309974	x		Skiva plast	Plastic board
33	309973	x		List radie L=2129	List L=2129
34	312467	x		Hylla övre V-H bak	Rack upper L-R rear
35	312451	x		Hylla nedre V-H bak	Rack under L-R rear
36	312459	x		Värmespalt V.B. u. överdrag	Air gap L. rear without covering
--	313119	x		Överdrag d:o (ange färg, se tygprover)	Covering d:o (specify colour,see textiles)
37	312835	x		Värmespalt förlängning	Air gap
38	313197	T		Matta heltäckning (ange färg)	Carpet (specify colour)
39	312765	x		List folierad L=1918	Strip L=1918
40	313446	T		Front högtalare	Front loud speaker
41	313445	T		Front högtalare	Front loud speaker
42	312769	T		Rullgardin L=1650	Blind L=1650
--	307216	T		Styrskena, rullgardin	Guide rail, blind

T= Tillbehör

T= Accessory

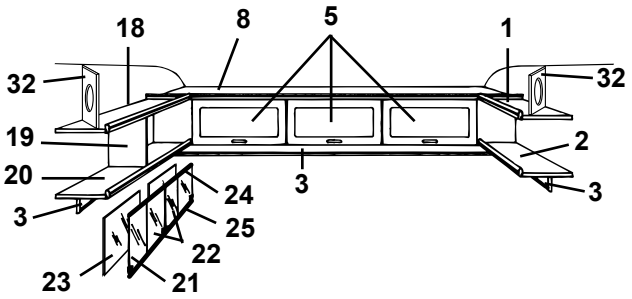
18
8
5
1
32
32
19
2
20
24
3
3
25
3
22
23
21

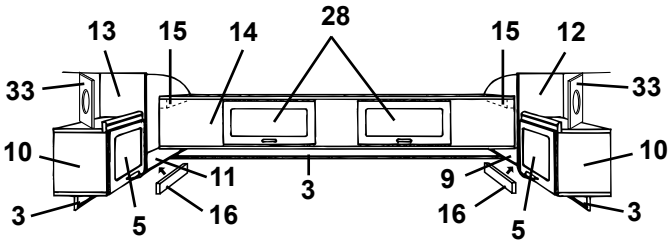
13
15
14
28
15
12
33
33
10
10
11
9
3
3
16
16
5
5

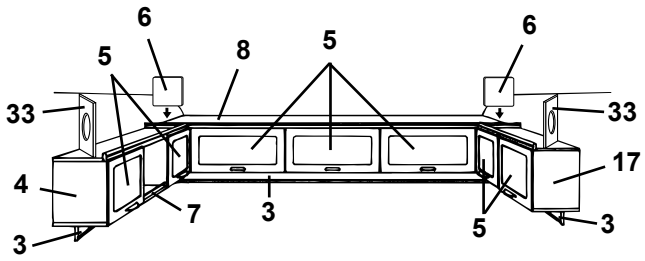
6
5
8
5
6
33
33
17
4
7
3
3
5
3

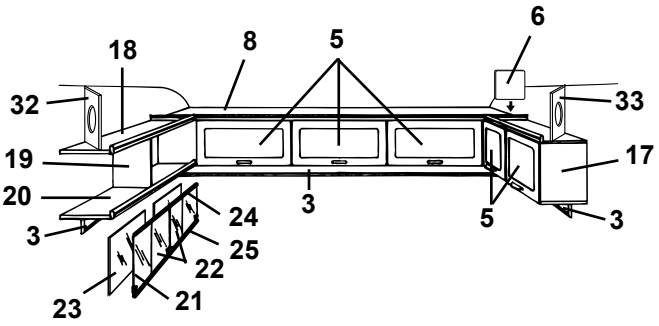
18
8
5
6
32
33
19
17
20
24
3
3
25
22
23
21

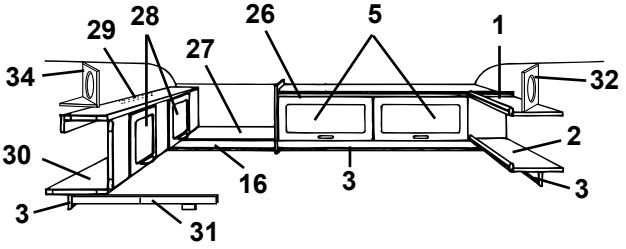
29
28
26
5
1
34
27
32
30
2
16
3
3
3
31

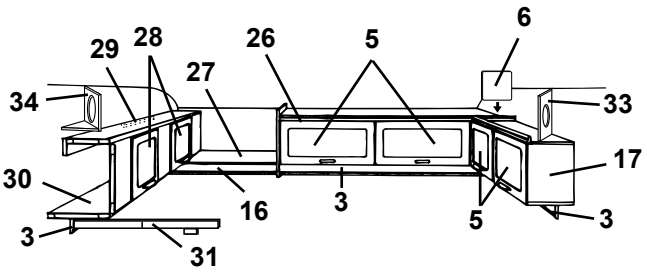
29
28
26
5
6
34
27
33
30
17
16
3
3
5
3
31


35

Pos Fig	Det. nr Part. No	Ingår/Fitted 590 E / GSE	Ingår/Fitted 590 E 2,5	Benämning	Description
1	312467	x		Hylla övre V-H bak	Rack upper L-R rear
2	312451	x		Hylla nedre V-H bak	Rack under L-R rear
3	312212	x		List folierad L=2000	Strip L=2000
4	313152	x		Skåp övre utan luckor/beslag	Cupboard upper without doors/holders
5	311896	x		Lucka u. handtag/gångjärn.	Door without handle/hinge
--	860406	x		Gångjärn d:o	Hinge d:o
6	312670	x		Passbit	Distance
7	313153	x		Rasskydd al. rör Ø=8 L=556	Pipe al. Ø=8 L=556
--	800242	x		Plugg plast brun	Plug plastic brown
8	313129	x		Skåp gavel utan luckor/beslag	Cupboard without doors/holders
9	312457	x		Hylla V-H bak utan beslag	Rack L-R rear without holders
10	313130	x		Skåp V-H bak utan lucka/beslag	Cupboard L-R rear without door/holders
11	312420	x		Hylla V-H bak utan beslag	Rack L-R rear without holders
12	312419	x		Gavel V yttre	Gable L outer
13	312418	x		Gavel H yttre	Gable R outer
14	313131	x		Överbäddsskåp utan luckor/beslag	Upper bed without doors/holders
15	309617	x		Fästkloss	Clamp
16	314053	x		List folierad L=2440	Strip L=2440
17	313440	x		Skåp V-H bak utan lucka/beslag	Cupboard L-R rear without door/holders
18	311988	x		Tak hylla V-H bak	Roof rack L-R rear
19	311986	x		Gavel hylla V-H bak	Gable rack L-R rear
20	311984	x		Botten hylla V-H bak	Bottom rack L-R rear
21	313215	x		Skjutlucka kpl. m. spegel/glidlister	Sliding lid cpl. with mirror/sliding strip
22	312606	x		Lucka skjut u. handtag	Sliding lid without handle
--	312056	x		Handtag d:o	Handle d:o
23	312605	x		Spegel 840x240	Mirror 840x240
24	313146	x		Glidlist övre al. L=845	Sliding strip upper al. L=845
25	313147	x		Glidlist undre al. inkl. list ilägg L=845	Sliding strip under al. incl. filling list L=845
--	312059	x		List ilägg d:o plast L=2000	Filling list d:o plastic L=2000
26	312445	x		Skåp övre utan luckor/beslag	Cupboard upper without doors/holders
27	312238	x		Hylla gavel bak	Rack gable rear
28	311896	x		Lucka u. handtag/gångjärn.	Door without handle/hinge
--	860402	x		Gångjärn d:o	Hinge d:o
29	312233	x		Regel låsning	Lock bar
30	313154	x		Överbäddsskåp utan luckor/beslag	Upper bed without doors/holders
31	313216	x		Regel överbädd	Latch upper bed
--	312726	x		Kloss d:o	Block d:o
32	313446	T		Front högtalare	Front loud speaker
33	313445	T		Front högtalare	Front loud speaker
34	314173	T		Front högtalare	Front loud speaker
--	314174	T		Botten front högtalare	Bottom front loud speaker
35	312613	T		Stege kpl. med krokar	Ladder cpl. with hooks
--	860426	T		Krok till stege	Hook for ladder

T= Tillbehör

T= Accessory

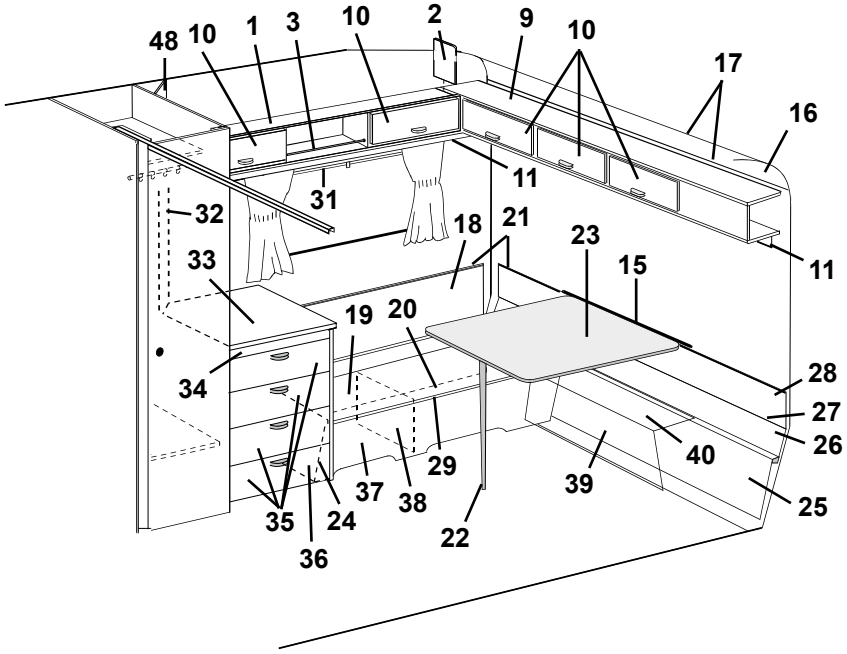
48
10
1
3
10
2
9
10
17
16
11
31
32
18
21
23
33
15
11
19
20
28
34
27
26
40
29
39
37
38
25
35
24
22
36

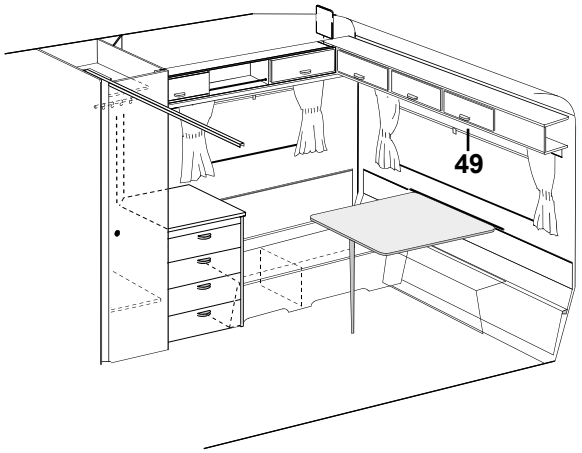
49

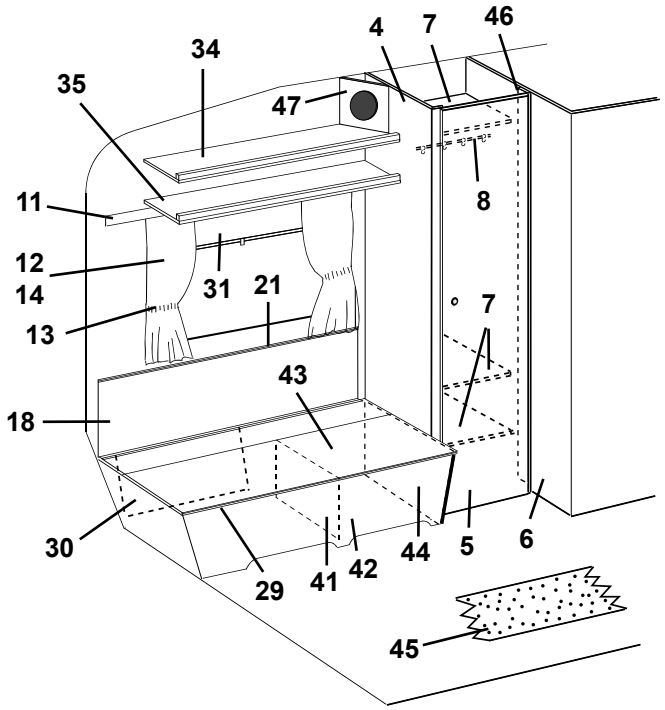
4
7
46
34
35
47
8
11
12
14
31
21
13
7
43
18
30
29
41
42
44
5
6
45

Pos Fig	Det. nr Part. No	Ingår/Fitted 590 E / GSE	Ingår/Fitted 590 E 2,5	Benämning	Description
1	313152	x		Skåp övre utan luckor/beslag	Cupboard upper without doors/holders
2	312670	x		Passbit	Distance
3	313153	x		Rasskydd al. rör Ø=8 L=556	Pipe al. Ø=8 L=556
--	800242	x		Plugg plast brun	Plug plastic brown
4	313704	x		Vägg garderob V utan beslag	Wall wardrobe L without holders
5	312218	x		Dörr utan lås/gångjärn	Door without lock/hinge
--	311917	x		Gångjärn d:o	Hinge d:o
--	312588	x		Platta gångjärn	Plate hinge
--	312326	x		Rätningslist d:o L=1790	List d:o L=1790
6	313692	x		Vägg tvättrum V utan beslag	Wall washroom L without holders
7	312760	x		Hylla garderob	Rack wardrobe
8	312053	x		Galgstång L=780	Clothes hanger L=780
9	313129	x		Skåp gavel utan luckor/beslag	Cupboard without doors/holders
10	311896	x		Lucka u. handtag/gångjärn.	Door without handle/hinge
--	860406	x		Gångjärn d:o	Hinge d:o
11	312212	x		List folierad L=2000	Strip L=2000
12	313948	x		Gardinsats kpl. m. kappa 8695-6 gul u. gav. fönst.	Curtain kit cpl. 8695-6 yellow
--	313949	T		Gardinsats kpl. m. kappa 8695-6 gul m. gav. fönst.	Curtain kit cpl. 8695-6 yellow (gable window)
--	313955	x		Gardinsats kpl. m. kappa 8695-22 rostr. u. gav. fön.	Curtain kit cpl. 8695-22 rust-red
--	313956	T		Gardinsats kpl. m. kappa 8695-22 rostr. m. gav. fön.	Curtain kit cpl. 8695-22 rust-red (gable window)
--	313962	x		Gardinsats kpl. m. kappa 8695-50 grön u. gav. fön.	Curtain kit cpl. 8695-50 green
--	313963	T		Gardinsats kpl. m. kappa 8695-50 grön m. gav. fön.	Curtain kit cpl. 8695-50 green (gable window)
--	313927	x		Gardinlängd H=750 (u. omtag) 8695-6 gul	Curtain H=750 (ex. band) 8695-6 yellow
--	313928	x		Gardinlängd H=750 (u. omtag) 8695-22 roströd	Curtain H=750 (ex. band) 8695-22 rust-red
--	313929	x		Gardinlängd H=750 (u. omtag) 8695-50 grön	Curtain H=750 (ex. band) 8695-50 green
--	313930	x		Gardinlängd H=670 (u. omtag) 8695-6 gul	Curtain H=670 (ex. band) 8695-6 yellow
--	313931	x		Gardinlängd H=670 (u. omtag) 8695-22 roströd	Curtain H=670 (ex. band) 8695-22 rust-red
--	313932	x		Gardinlängd H=670 (u. omtag) 8695-50 grön	Curtain H=670 (ex. band) 8695-50 green
--	313933	x		Gardinkappa L=1910 8695-6 gul	Valance L=1910 8695-6 yellow
--	313934	x		Gardinkappa L=1910 8695-22 roströd	Valance L=1910 8695-22 rust-red
--	313935	x		Gardinkappa L=1910 8695-50 grön	Valance L=1910 8695-50 green
--	313936	x		Gardinkappa L=1100 8695-6 gul	Valance L=1100 8695-6 yellow
--	313937	x		Gardinkappa L=1100 8695-22 roströd	Valance L=1100 8695-22 rust-red
--	313938	x		Gardinkappa L=1100 8695-50 grön	Valance L=1100 8695-50 green
--	300884	M		Gardinspiral	Curtain hanger
13	313939	x		Omtagsband färg 8695-6 gul	Band for curtain 8695-6 yellow
--	313940	x		Omtagsband färg 8695-22 roströd	Band for curtain 8695-22 rust-red
--	313941	x		Omtagsband färg 8695-50 grön	Band for curtain 8695-50 green
14	313945	T		Gardinlängd tyll 600x670	Curtain tulle 600x670
--	313946	T		Gardinlängd tyll 1450x670 (endast gavelfönster)	Curtain tulle 1450x670 (only gable window)
15	312660	x		Fästregel bord	Bracket
--	300108	x		List bord väggdel, plast	List wall, plastic
16	309974	x		Skiva plast	Plastic board
17	309973	x		List radie L=2129	List L=2129
18	312622	x		Värmespalt V-H bak	Air gap L-R rear
				M= Metervara	M= On the metre
				T= Tillbehör	T= Accessory

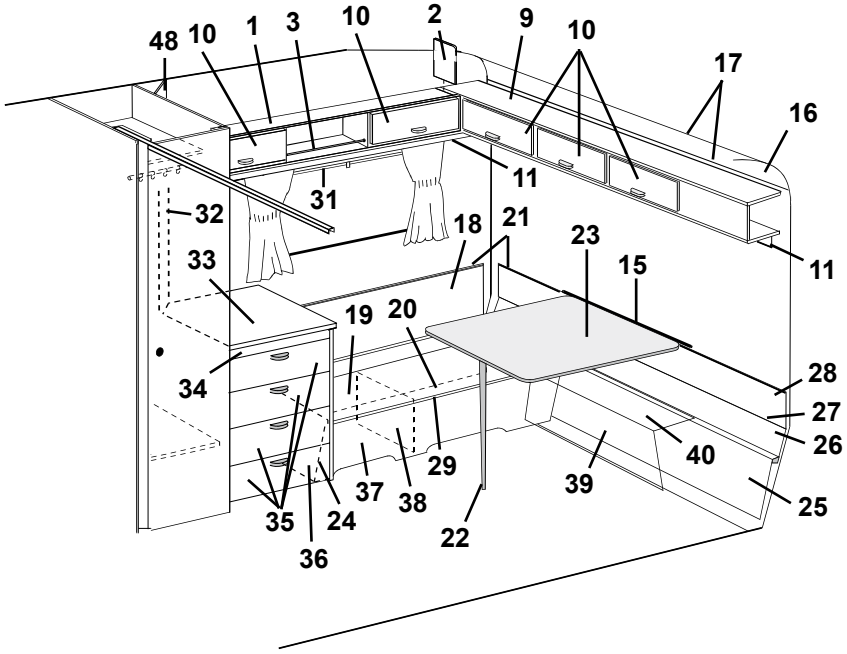
48
10
1
3
10
2
9
10
17
16
11
31
32
18
21
23
33
15
11
19
20
34
28
27
26
40
29
39
37
38
25
35
24
22
36

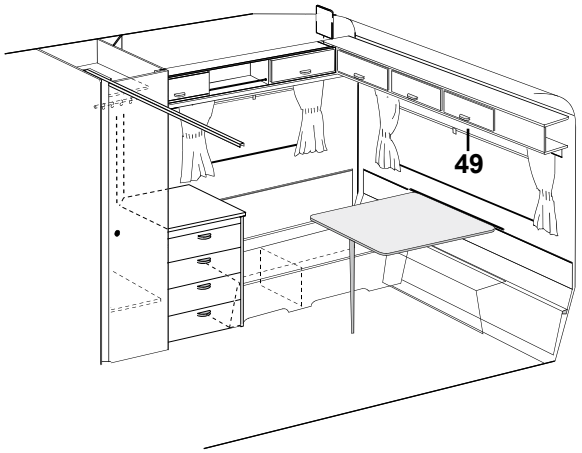
49

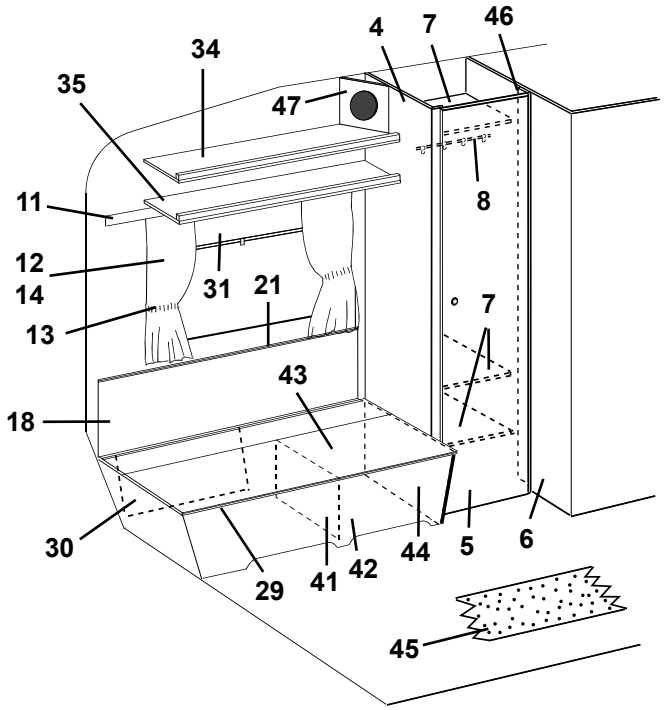
4
7
46
34
35
47
8
11
12
14
31
21
13
7
43
18
30
29
41
42
44
5
6
45

Pos Fig	Det. nr Part. No	Ingår/Fitted 590 E / GSE	Ingår/Fitted 590 E 2,5	Benämning	Description
19	312857	x		Värmespalt förlängning	Air gap
20	312615	x		Lock bäddlåda H.B.	Cover bed box R.R.
21	860423	M		List kant ljusbrun	Strip, light brown
22	320711	x		Bordsben fällbart H=730	Table leg H=730
23	313876	x		Bordsskiva 940x840	Table top 940x840
--	300420	x		List bord bordsdel	List board
24	860590	x		List hörn plast L=2500	Corner strip L=2500
25	312316	x		Värmespalt förlängning	Air gap
26	312007	x		Värmespalt nedre	Air gap under
27	308928	x		List plast L=2020	List plastic L=2020
28	312619	x		Värmespalt övre	Air gap upper
29	860562	x		List bädd plast L=2500	List bed plastic L=2500
30	312835	x		Värmespalt förlängning	Air gap
31	312770	x		Rullgardin L=950	Blind L=950
--	307216	x		Styrskena, rullgardin	Guide rail, blind
--	204583	T		Rullgardin/myggnät kassett L=900	Blind/mosquito net cassette L=900
--	207309	T		Dragläpp rullgardin/myggnät kassett	Drawstring blind/mosquito net cassette
32	313759	x		Front el-uttag	Front outlet
33	313925	x		Skiva byrå	Board
34	313285	x		Byrå u. skiva/lådor	Chest of drawers without board/drawers
35	312745	x		Låda kpl. med handtag	Drawer cpl. with handle
--	312764	x		Lådförstycke u. handtag	Drawer front without handle
36	312144	x		Gavel bäddlåda H.B.	Gable bed box R.R.
37	312616	x		Front bäddlåda H.B.	Front bed box R.R.
38	312826	x		Stöd bäddlåda	Support bed box
39	312149	x		Front bäddlåda gavel	Front bed box gable
40	312618	x		Skiva gavel	Board gable
41	312876	x		Stöd bäddlåda	Support bed box
42	313985	x		Front bäddlåda V.B.	Front bed box L.R.
43	312614	x		Lock bäddlåda V.B.	Cover bed box L.R.
44	313986	x		Gavel bäddlåda V.B.	Gable bed box L.R.
45	314532	T		Matta heltäckning (ange färg)	Carpet (specify colour)
46	312765	x		List folierad L=1918	Strip L=1918
47	313446	T		Front högtalare	Front loud speaker
48	313445	T		Front högtalare	Front loud speaker
49	312769	T		Rullgardin L=1650	Blind L=1650
--	307216	T		Styrskena, rullgardin	Guide rail, blind

M= Metervara
T= Tillbehör

M= On the metre
T= Accessory

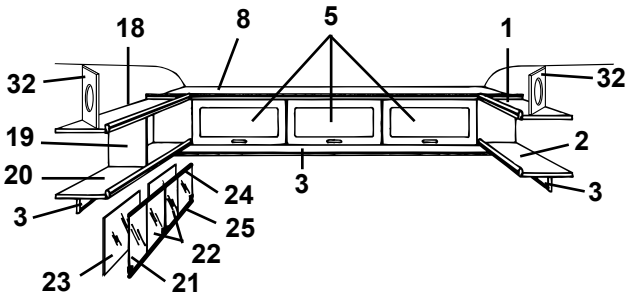
18
8
5
1
32
32
19
2
20
3
24
3
3
25
22
23
21

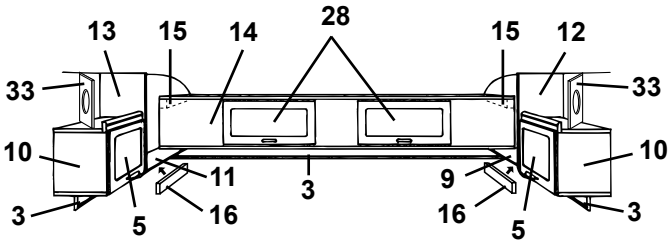
13
15
14
28
15
12
33
33
10
10
11
9
3
3
16
16
5
5

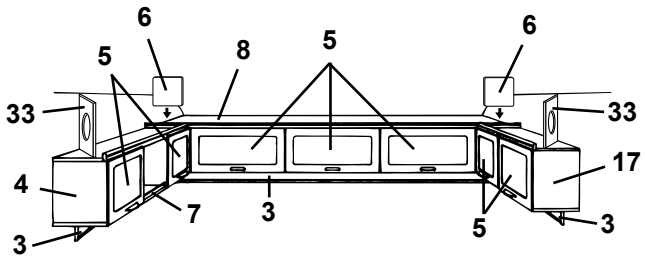
6
5
8
5
6
33
33
17
4
7
3
3
5
3

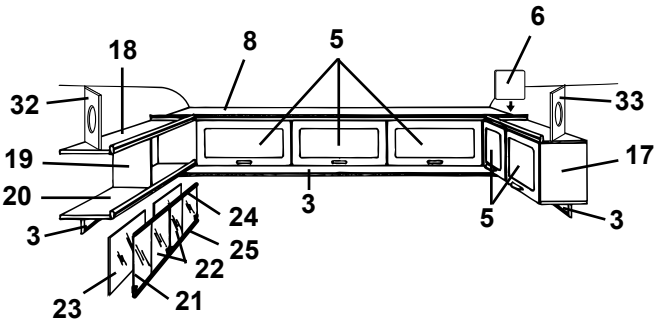
18
8
5
6
32
33
19
17
20
3
24
3
5
3
25
22
23
21

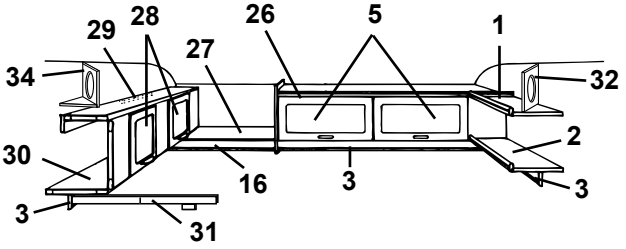
29
28
26
5
1
34
27
32
2
30
16
3
3
3
31

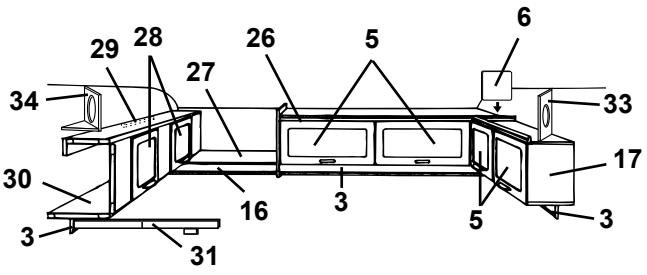
29
28
26
5
6
34
27
33
17
30
16
3
5
3
3
31


35

Pos Fig	Det. nr Part. No	Ingår/Fitted 590 E / GSE	Ingår/Fitted 590 E 2,5	Benämning	Description
1	312467	x		Hylla övre V-H bak	Rack upper L-R rear
2	312451	x		Hylla nedre V-H bak	Rack under L-R rear
3	312212	x		List folierad L=2000	Strip L=2000
4	313152	x		Skåp övre utan luckor/beslag	Cupboard upper without doors/holders
5	311896	x		Lucka u. handtag/gångjärn.	Door without handle/hinge
--	860406	x		Gångjärn d:o	Hinge d:o
6	312670	x		Passbit	Distance
7	313153	x		Rasskydd al. rör Ø=8 L=556	Pipe al. Ø=8 L=556
--	800242	x		Plugg plast brun	Plug plastic brown
8	313129	x		Skåp gavel utan luckor/beslag	Cupboard without doors/holders
9	312457	x		Hylla V-H bak utan beslag	Rack L-R rear without holders
10	313130	x		Skåp V-H bak utan lucka/beslag	Cupboard L-R rear without door/holders
11	312420	x		Hylla V-H bak utan beslag	Rack L-R rear without holders
12	312419	x		Gavel V yttre	Gable L outer
13	312418	x		Gavel H yttre	Gable R outer
14	313131	x		Överbäddsskåp utan luckor/beslag	Upper bed without doors/holders
15	309617	x		Fästkloss	Clamp
16	314053	x		List folierad L=2440	Strip L=2440
17	313440	x		Skåp V-H bak utan lucka/beslag	Cupboard L-R rear without door/holders
18	311988	x		Tak hylla V-H bak	Roof rack L-R rear
19	311986	x		Gavel hylla V-H bak	Gable rack L-R rear
20	311984	x		Botten hylla V-H bak	Bottom rack L-R rear
21	313215	x		Skjutlucka kpl. m. spegel/glidlister	Sliding lid cpl. with mirror/sliding strip
22	312606	x		Lucka skjut u. handtag	Sliding lid without handle
--	312056	x		Handtag d:o	Handle d:o
23	312605	x		Spegel 840x240	Mirror 840x240
24	313146	x		Glidlist övre al. L=845	Sliding strip upper al. L=845
25	313147	x		Glidlist undre al. inkl. list ilägg L=845	Sliding strip under al. incl. filling list L=845
--	312059	x		List ilägg d:o plast L=2000	Filling list d:o plastic L=2000
26	312445	x		Skåp övre utan luckor/beslag	Cupboard upper without doors/holders
27	312238	x		Hylla gavel bak	Rack gable rear
28	311896	x		Lucka u. handtag/gångjärn.	Door without handle/hinge
--	860402	x		Gångjärn d:o	Hinge d:o
29	312233	x		Regel låsning	Lock bar
30	313154	x		Överbäddsskåp utan luckor/beslag	Upper bed without doors/holders
31	313216	x		Regel överbädd	Latch upper bed
--	312726	x		Kloss d:o	Block d:o
32	313446	T		Front högtalare	Front loud speaker
33	313445	T		Front högtalare	Front loud speaker
34	314173	T		Front högtalare	Front loud speaker
--	314174	T		Botten front högtalare	Bottom front loud speaker
35	312613	T		Stege kpl. med krokar	Ladder cpl. with hooks
--	860426	T		Krok till stege	Hook for ladder

T= Tillbehör

T= Accessory

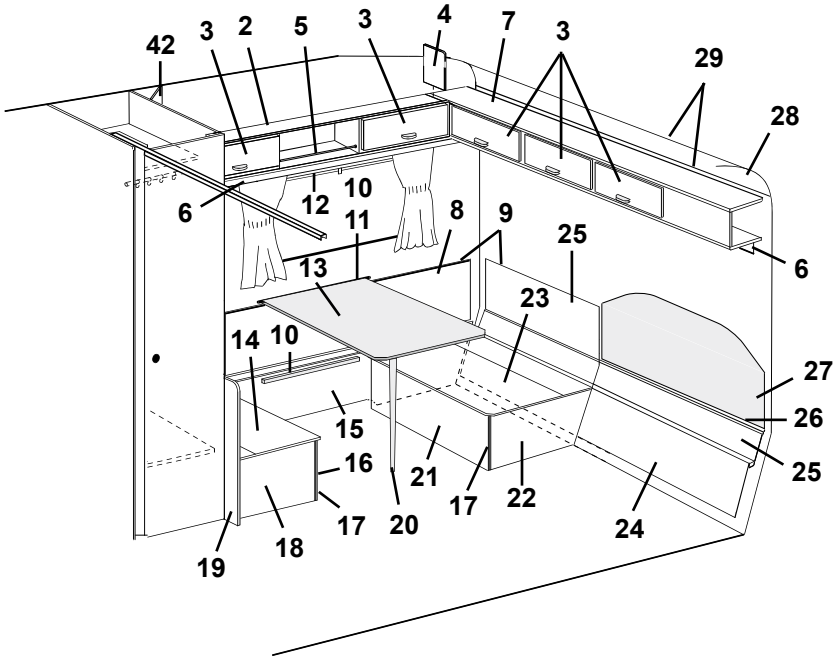
42
3
2
5
3
4
7
3
29
28
6
12
10
11
8
9
25
6
13
23
14
10
27
26
15
16
21
17
22
25
17
20
24
18
19

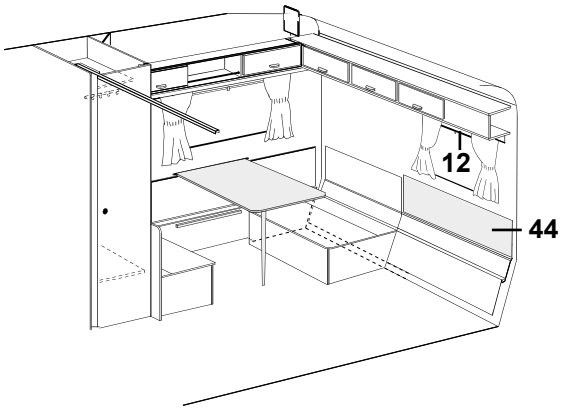
12
44

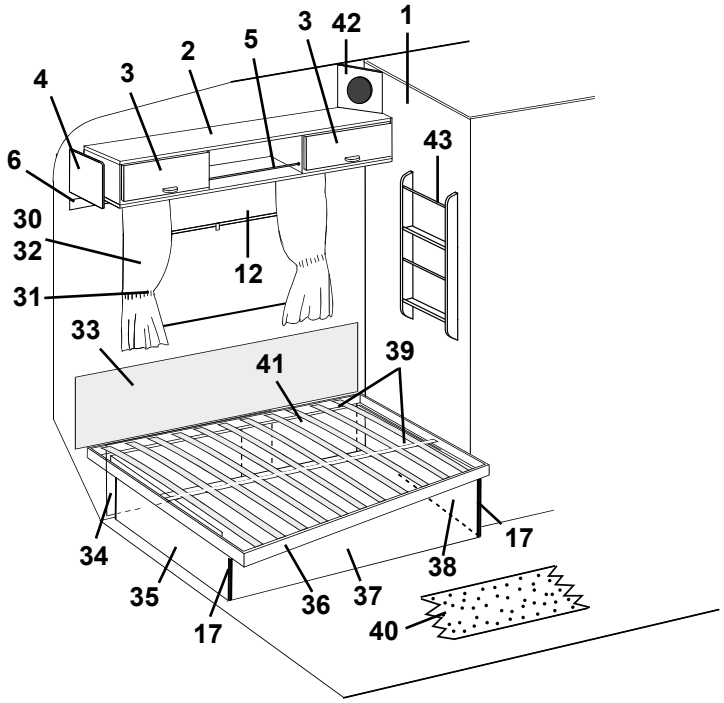
1
42
3
5
2
3
4
43
6
30
32
12
31
33
41
39
17
34
38
35
36
37
17
40

Pos Fig	Det. nr Part. No	Ingår/Fitted 590 E / GSE	Ingår/Fitted 590 E 2,5	Benämning	Description
1	313677		x	Vägg tvättrum V utan beslag	Wall washroom L without holders
2	313152		x	Skåp övre utan luckor/beslag	Cupboard upper without doors/holders
3	311896		x	Lucka u. handtag/gångjärn.	Door without handle/hinge
--	860406		x	Gångjärn d:o	Hinge d:o
4	312670		x	Passbit	Distance
5	313153		x	Rasskydd al. rör Ø=8 L=556	Pipe al. Ø=8 L=556
--	800242		x	Plugg plast brun	Plug plastic brown
6	312212		x	List folierad L=2000	Strip L=2000
7	313129		x	Skåp gavel utan luckor/beslag	Cupboard without doors/holders
8	312259		x	Värmespalt H bak	Air gap R rear
9	860423		M	List kant ljusbrun	Strip, light brown
10	312314		x	Fästregel bord	Bracket
11	300108		x	List bord väggdel, plast	List wall, plastic
12	312770		x	Rullgardin L=950	Blind L=950
--	307216		x	Styrskena, rullgardin	Guide rail, blind
--	204583		T	Rullgardin/myggnät kassett L=900	Blind/mosquito net cassette L=900
--	207309		T	Dragläpp rullgardin/myggnät kassett	Drawstring blind/mosquito net cassette
13	313877		x	Bordsskiva 750x750	Table top 750x750
--	300420		x	List bord bordsdel	List board
14	312251		x	Lock bäddlåda H.B. främre	Cover bed box R.R. front
15	312254		x	Front bäddlåda H.B.	Front bed box R.R.
16	312253		x	Front bäddlåda H.B. främre	Front bed box R.R. front
17	860590		x	List hörn plast L=2500	Corner strip L=2500
18	312256		x	Gavel bäddlåda H.B. främre	Gable bed box R.R. front
19	312315		x	Vägg vid bäddlåda	Wall by bed box
20	320711		x	Bordsben fällbart H=730	Table leg H=730
21	312252		x	Front bäddlåda H.B. bakre	Front bed box R.R. rear
22	312255		x	Gavel bäddlåda H.B. bakre	Gable bed box R.R. rear
23	312250		x	Lock bäddlåda H.B. bakre	Cover bed box R.R. rear
24	312869		x	Värmespalt förlängning	Air gap
25	314055		x	Värmespalt nedre	Air gap under
26	314287		x	List plast L=2270	List plastic L=2270
27	314052		x	Värmespalt övre u. överdrag	Air gap upper without covering
--	314528		x	Överdrag d:o (ange färg, se tygprover)	Covering d:o (specify colour, see textiles)
28	309974		x	Skiva plast	Plastic board
29	313884		x	List radie L=2379	List L=2379
30	314221		x	Gardinsats kpl. m. kappa 8695-6 gul u. gav. fönst.	Curtain kit cpl. 8695-6 yellow
--	314225		T	Gardinsats kpl. m. kappa 8695-6 gul m. gav. fönst.	Curtain kit cpl. 8695-6 yellow (gable window)
--	314222		x	Gardinsats kpl. m. kappa 8695-22 rostr. u. gav. fön.	Curtain kit cpl. 8695-22 rust-red
--	314226		T	Gardinsats kpl. m. kappa 8695-22 rostr. m. gav. fön.	Curtain kit cpl. 8695-22 rust-red (gable window)
--	314223		x	Gardinsats kpl. m. kappa 8695-50 grön u. gav. fön.	Curtain kit cpl. 8695-50 green
--	314227		T	Gardinsats kpl. m. kappa 8695-50 grön m. gav. fön.	Curtain kit cpl. 8695-50 green (gable window)
--	314224		x	Gardinsats kpl. m. kappa 8753-622 gr. u. gav. fön.	Curtain kit cpl. 8753-622 green
--	314228		T	Gardinsats kpl. m. kappa 8753-622 gr. m. gav. fön.	Curtain kit cpl. 8753-622 green (gable window)
--	313927		x	Gardinlängd H=750 (u. omtag) 8695-6 gul	Curtain H=750 (ex. band) 8695-6 yellow
				M= Metervara	M= On the metre
				T= Tillbehör	T= Accessory

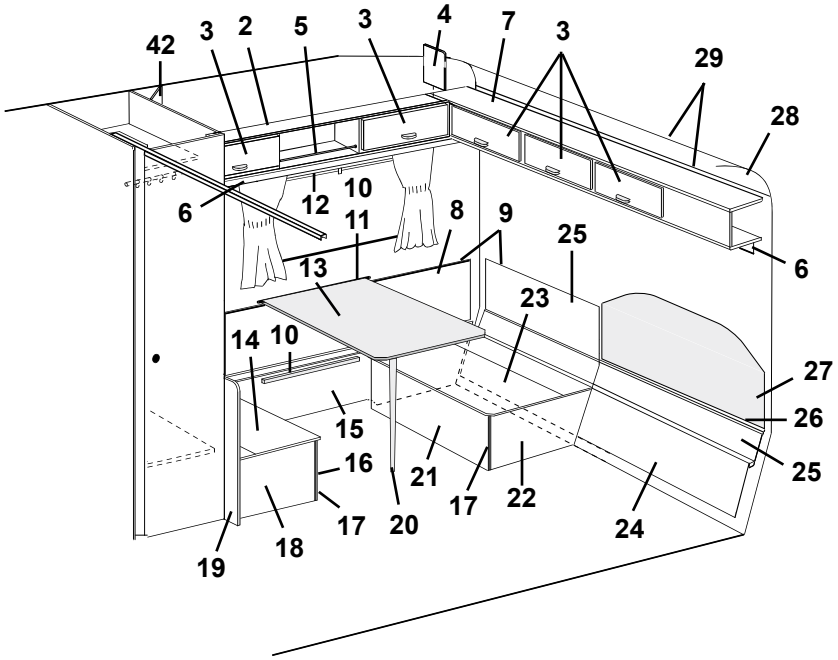
42
3
2
5
3
4
7
3
29
28
6
12
10
11
8
9
25
6
13
23
14
10
27
26
15
16
21
17
22
25
17
20
18
19
24

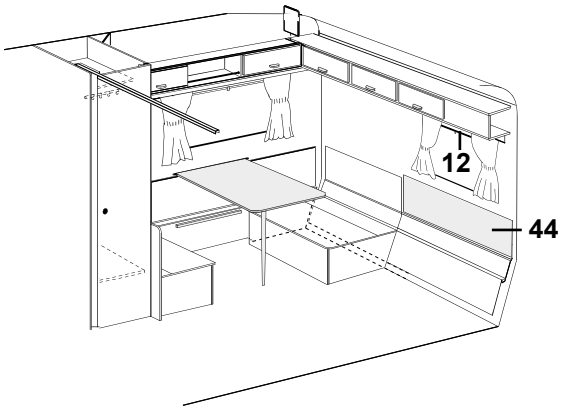
12
44

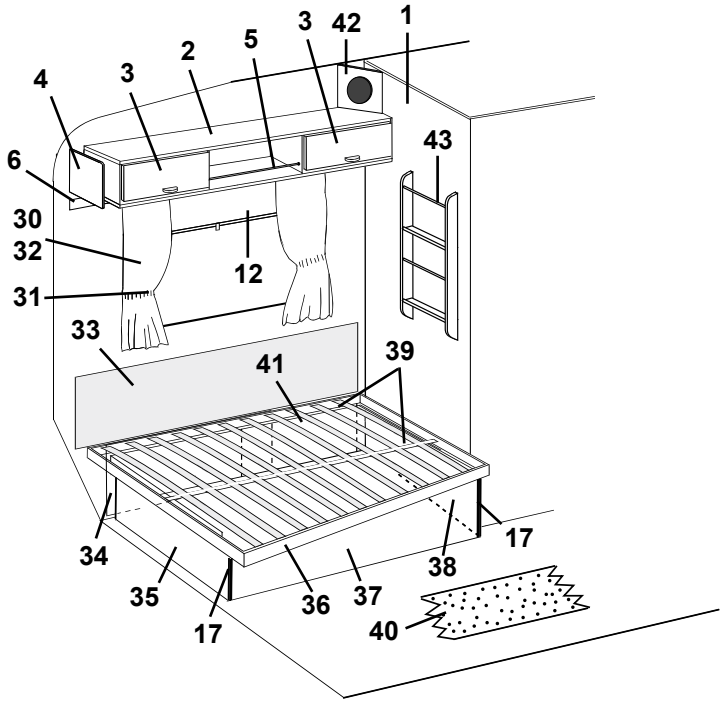
3
42
1
2
5
4
3
43
6
30
32
12
31
33
41
39
34
17
38
35
36
37
17
40

Pos Fig	Det. nr Part. No	Ingår/Fitted 590 E / GSE	Ingår/Fitted 590 E 2,5	Benämning	Description
--	313928		x	Gardinlängd H=750 (u. omtag) 8695-22 roströd	Curtain H=750 (ex. band) 8695-22 rust-red
--	313929		x	Gardinlängd H=750 (u. omtag) 8695-50 grön	Curtain H=750 (ex. band) 8695-50 green
--	313971		x	Gardinlängd H=750 (u. omtag) 8753-622 grön	Curtain H=750 (ex. band) 8753-622 green
--	313930		x	Gardinlängd H=670 (u. omtag) 8695-6 gul	Curtain H=670 (ex. band) 8695-6 yellow
--	313931		x	Gardinlängd H=670 (u. omtag) 8695-22 roströd	Curtain H=670 (ex. band) 8695-22 rust-red
--	313932		x	Gardinlängd H=670 (u. omtag) 8695-50 grön	Curtain H=670 (ex. band) 8695-50 green
--	313970		x	Gardinlängd H=670 (u. omtag) 8753-622 grön	Curtain H=670 (ex. band) 8753-622 green
--	314263		x	Gardinkappa L=2160 8695-6 gul	Valance L=2160 8695-6 yellow
--	314264		x	Gardinkappa L=2160 8695-22 roströd	Valance L=2160 8695-22 rust-red
--	314265		x	Gardinkappa L=2160 8695-50 grön	Valance L=2160 8695-50 green
--	314266		x	Gardinkappa L=2160 8753-622 grön	Valance L=2160 8753-622 green
--	313936		x	Gardinkappa L=1100 8695-6 gul	Valance L=1100 8695-6 yellow
--	313937		x	Gardinkappa L=1100 8695-22 roströd	Valance L=1100 8695-22 rust-red
--	313938		x	Gardinkappa L=1100 8695-50 grön	Valance L=1100 8695-50 green
--	313973		x	Gardinkappa L=1100 8753-622 grön	Valance L=1100 8753-622 green
--	300884		M	Gardinspiral	Curtain hanger
31	313939		x	Omtagsband färg 8695-6 gul	Band for curtain 8695-6 yellow
--	313940		x	Omtagsband färg 8695-22 roströd	Band for curtain 8695-22 rust-red
--	313941		x	Omtagsband färg 8695-50 grön	Band for curtain 8695-50 green
--	313975		x	Omtagsband färg 8753-622 grön	Band for curtain 8753-622 green
32	313945		x	Gardinlängd tyll 600x670	Curtain tulle 600x670
33	312006		x	Värmespalt övre u. överdrag	Air gap upper without covering
--	313114		x	Överdrag d:o (ange färg, se tygprover)	Covering d:o (specify colour, see textiles)
34	312835		x	Värmespalt förlängning	Air gap
35	312968		x	Gavel säng V	Gable bed L
36	314046		x	Sängram utan ribbor	Bed bottom without laths
--	311985		x	Ribba d:o L=720	Lath d:o L=720
--	312046		x	Band till ribbotten	Band for laths bottom
37	312273		x	Front säng	Front bed
38	312347		x	Gavel säng H	Gable bed R
39	312335		x	List furu 17,5x55x1510	Wood lath pine 17,5x55x1510
40	314333		T	Matta heltäckning (ange färg)	Carpet (specify colour)
41	312546		x	Värmespalt förlängning	Air gap
42	313445		x	Front högtalare	Front loud speaker
43	313450		x	Tidningshylla	Newspaper rack
44	314233		T	Värmespalt övre u. överdrag	Air gap upper without covering
--	314529		T	Överdrag d:o (ange färg, se tygprover)	Covering d:o (specify colour, see textiles)

M= Metervara
T= Tillbehör

M= On the metre
T= Accessory

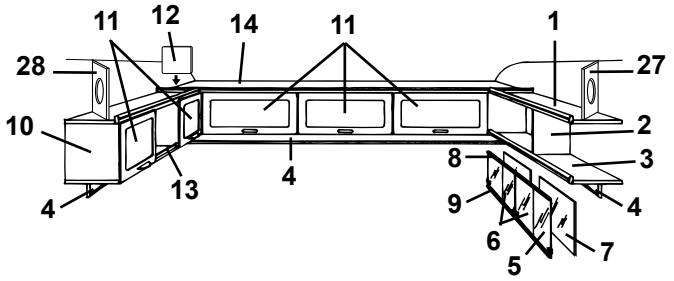
11
12
14
11
1
28
27
10
2
8
3
13
4
9
4
6
5
7

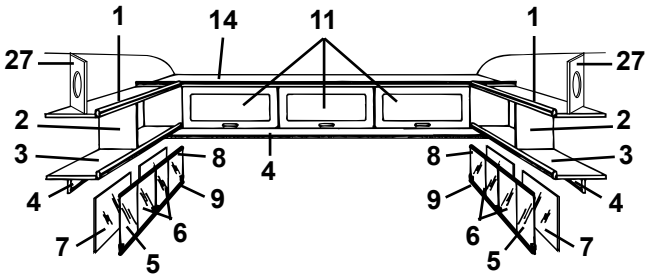
1
14
11
1
27
27
2
2
3
8
3
8
4
4
9
9
6
5
7

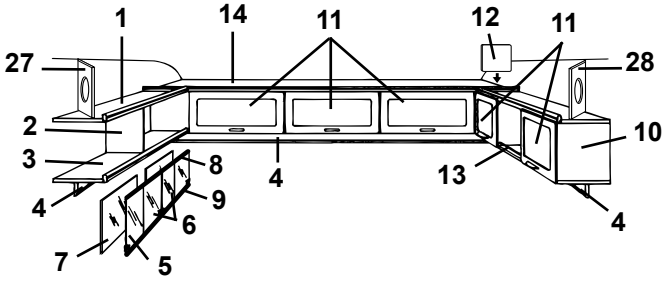
1
14
11
12
11
27
28
2
10
3
8
4
9
13
6
4
7
5

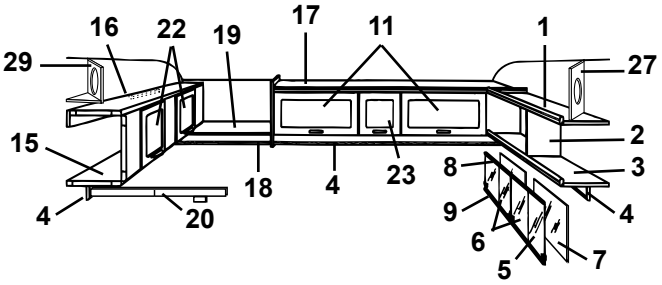
16
22
19
17
11
1
29
27
15
2
3
8
18
4
23
4
9
20
6
5
7

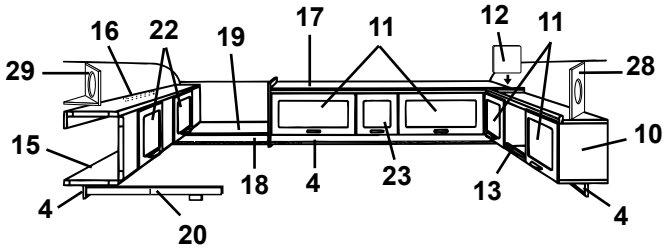
16
22
19
17
11
12
11
29
28
15
10
18
4
23
13
4
4
20

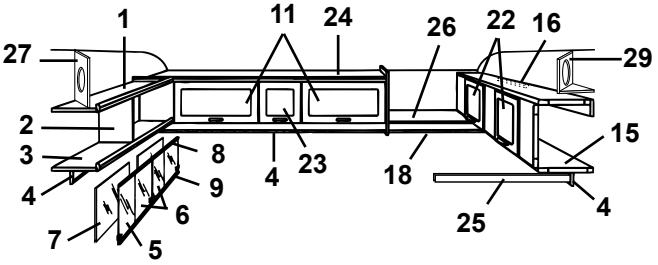
1
11
24
26
22
16
27
29
2
3
8
4
23
15
18
9
4
6
25
7
5

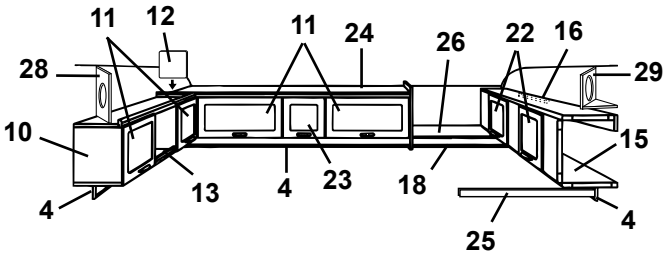
11
12
11
24
26
22
16
28
29
10
15
13
4
23
18
4
4
25

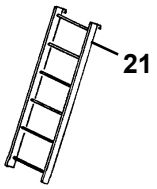
21

Pos Fig	Det. nr Part. No	Ingår/Fitted 590 E / GSE	Ingår/Fitted 590 E 2,5	Benämning	Description
1	311988		x	Tak hylla V-H bak	Roof rack L-R rear
2	311986		x	Gavel hylla V-H bak	Gable rack L-R rear
3	311984		x	Botten hylla V-H bak	Bottom rack L-R rear
4	312212		x	List folierad L=2000	Strip L=2000
5	313215		x	Skjutlucka kpl. m. spegel/glidlister	Sliding lid cpl. with mirror/sliding strip
6	312606		x	Lucka skjut u. handtag	Sliding lid without handle
--	312056		x	Handtag d:o	Handle d:o
7	312605		x	Spegel 840x240	Mirror 840x240
8	313146		x	Glidlist övre al. L=845	Sliding strip upper al. L=845
9	313147		x	Glidlist undre al. inkl. list ilägg L=845	Sliding strip under al. incl. filling list L=845
--	312059		x	List ilägg d:o plast L=2000	Filling list d:o plastic L=2000
10	313152		x	Skåp övre utan luckor/beslag	Cupboard upper without doors/holders
11	311896		x	Lucka u. handtag/gångjärn.	Door without handle/hinge
--	860406		x	Gångjärn d:o	Hinge d:o
12	312670		x	Passbit	Distance
13	313153		x	Rasskydd al. rör Ø=8 L=556	Pipe al. Ø=8 L=556
--	800242		x	Plugg plast brun	Plug plastic brown
14	313890		x	Skåp gavel utan luckor/beslag	Cupboard without doors/holders
15	313154		x	Överbäddsskåp utan luckor/beslag	Upper bed without doors/holders
16	312233		x	Regel låsning	Lock bar
17	314163		x	Skåp övre utan luckor/beslag	Cupboard upper without doors/holders
18	314053		x	List folierad L=2440	Strip L=2440
19	314239		x	Hylla gavel bak	Rack gable rear
20	313216		x	Regel överbädd	Latch upper bed
--	312726		x	Kloss d:o	Block d:o
21	312613		T	Stege kpl. med krokar	Ladder cpl. with hooks
--	860426		T	Krok till stege	Hook for ladder
22	311896		x	Lucka u. handtag/gångjärn.	Door without handle/hinge
--	860402		x	Gångjärn d:o	Hinge d:o
23	311937		x	Lucka u. handtag/gångjärn.	Door without handle/hinge
--	860406		x	Gångjärn d:o	Hinge d:o
24	314192		x	Skåp övre utan luckor/beslag	Cupboard upper without doors/holders
25	312313		x	Bärregel	Bearing rail
26	314238		x	Hylla gavel bak	Rack gable rear
27	313446		x	Front högtalare	Front loud speaker
28	313445		x	Front högtalare	Front loud speaker
29	314173		x	Front högtalare	Front loud speaker
--	314174		x	Botten front högtalare	Bottom front loud speaker
				T= Tillbehör	T= Accessory

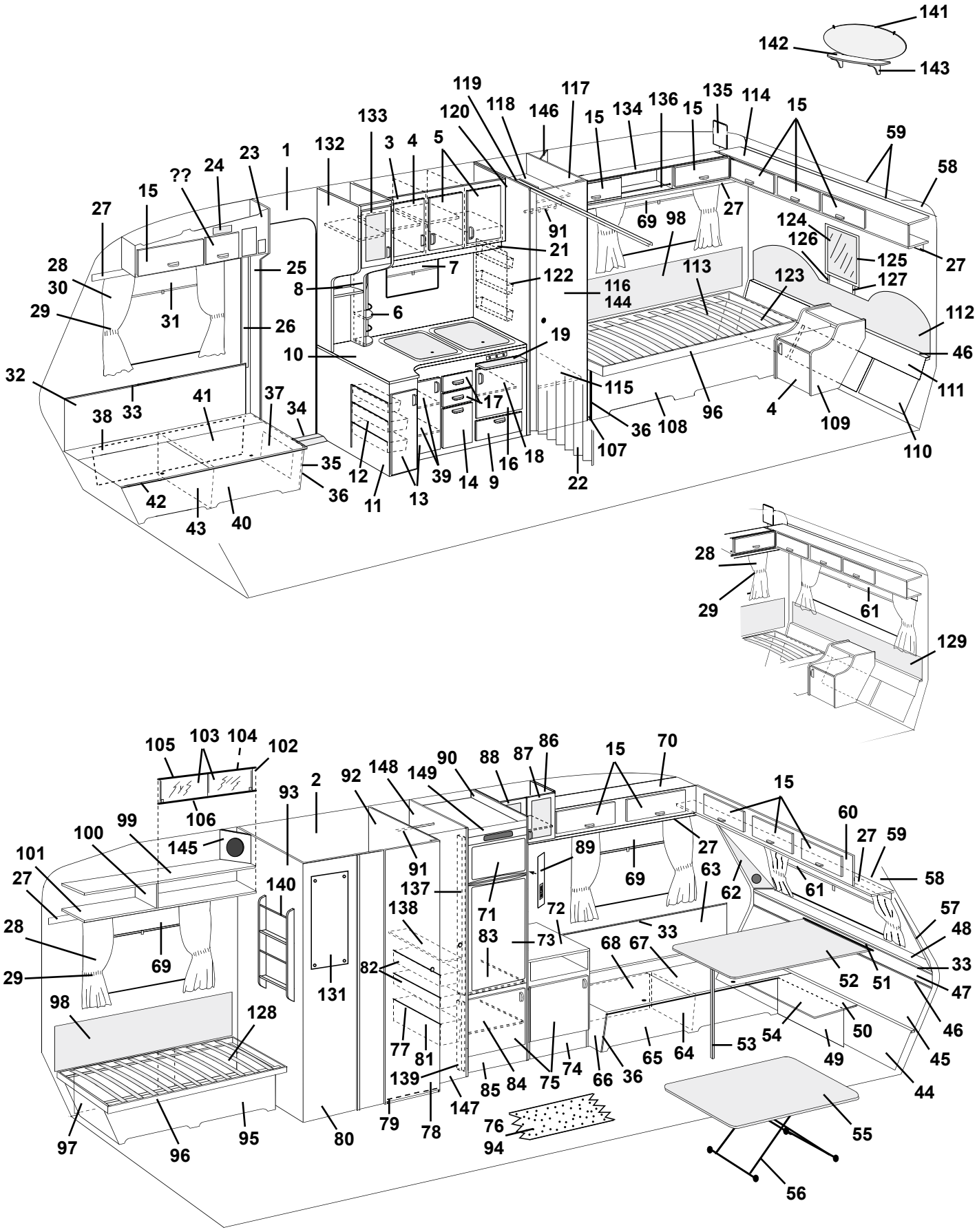
141
142
143
119
117
120
118
146
15
134
136
15
135
114
15
133
3
4
5
132
1
23
24
??
15
27
59
58
91
69
98
27
124
126
125
27
28
30
25
8
7
21
122
116
144
113
123
127
29
31
26
6
19
112
46
10
32
33
41
37
34
38
17
115
36
108
96
4
109
111
110
35
12
39
14
9
16
18
107
22
36
11
13
42
43
40
28
29
61
129
105
103
104
102
106
93
2
92
148
149
90
88
87
86
15
70
15
60
27
59
58
99
100
145
101
27
140
91
137
89
69
27
63
62
61
57
48
138
71
72
83
73
33
68
67
33
52
51
47
28
69
29
82
131
98
128
77
81
139
85
84
75
74
66
36
65
64
53
54
50
49
46
45
44
97
96
95
80
79
78
147
76
94
55
56

Pos Fig	Det. nr Part. No	Ingår/Fitted 620 GSE	Ingår/Fitted 620 GSB 2,5	Benämning	Description
1	312219	M	M	Tapet, vägg/tak	Wall paper
--	312220	x	x	Tejp tapet, vägg 25m/rulle	Tape, wall paper 25m/roll
2	312627	M	M	Tapet, vägg tvättrum	Wall paper, washroom
3	313056	x	x	Skåp kök utan dörrar/beslag	Cupboard kitchen without doors/holders
4	311910	x	x	Dörr V u. handtag/gångjärn	Door L without handle/hinge
--	311917	x	x	Gångjärn d:o	Hinge d:o
--	312588	x	x	Platta gångjärn	Plate hinge
5	311954	x	x	Dörr H u. handtag/gångjärn	Door R without handle/hinge
--	311917	x	x	Gångjärn d:o	Hinge d:o
--	312588	x	x	Platta gångjärn	Plate hinge
6	313865	x	x	Kryddhylla	Spice rack
--	313447	x	x	Front d:o	Front d:o
--	313459	x	x	Skiva täck	Sheet cover
7	312771	x	x	Rullgardin L=525	Blind L=525
--	312768	T	T	Rullgardin/myggnät kassett L=475	Blind/mosquito net cassette L=475
--	207309	T	T	Dragläpp rullgardin/myggnät kassett	Drawstring blind/mosquito net cassette
8	313176	x	x	Rasskydd al. rör ø=8 L=556	Pipe al. ø=8 l=556
9	311896	x	x	Lucka u. handtag/gångjärn.	Door without handle/hinge
--	312589	x	x	Gångjärn d:o	Hinge d:o
10	313796	x	x	Skiva diskbänk	Board
11	313844	x	x	Diskbänk trädel u. dörrar/beslag	Kitchen sink without plate and doors/holders
--	312173	x	x	Plåt skydd under spis	Plate cover under fireplace
12	312106	x	x	Bänkutdragssats kpl.	Extensible basket
13	312089	x	x	Dörr V u. handtag/gångjärn	Door L without handle/hinge
--	311917	x	x	Gångjärn d:o	Hinge d:o
--	312588	x	x	Platta gångjärn	Plate hinge
14	312093	x	x	Lucka u. handtag	Door without handle
15	311896	x	x	Lucka u. handtag/gångjärn.	Door without handle/hinge
--	860406	x	x	Gångjärn d:o	Hinge d:o
16	312088	x	x	Dörr H u. handtag/gångjärn	Door R without handle/hinge
--	311917	x	x	Gångjärn d:o	Hinge d:o
--	312588	x	x	Platta gångjärn	Plate hinge
17	312097	x	x	Låda kpl. med handtag	Drawer cpl. with handle
--	312103	x	x	Lådförstycke u. handtag	Drawer front without handle
18	312096	x	x	Hylla övre	Rack upper
19	312064	x	x	Skärbräda	Cutting board
20	311937	x	x	Lucka u. handtag/gångjärn.	Door without handle/hinge
--	860406	x	x	Gångjärn d:o	Hinge d:o
21	314053	x	x	List folierad L=2440	Strip L=2440
22	311950	x		Vikdörr inkl. takskena	Folding door incl. roofstrip
--	314196		x	Vikdörr inkl. takskena	Folding door incl. roofstrip
23	313980	x	x	Skåp övre H.F. utan lucka/beslag	Cupboard upper R.F. without door/holders
24	312404	x	x	Täckfront radiourtag	Cover radio recess
25	313762	x	x	Stolpe förstärkning	Support bar
26	503743	x	x	List täck el-kabel B=60 L=2500	Cover strip B=60 L=2500
--	800918	x	x	Nit d:o nylon vit	Rivet d:o nylon white
27	312212	x	x	List folierad L=2000	Strip L=2000
28	313953	x		Gardinsats kpl. m. kappa 8695-6 gul u. gav. fönst.	Curtain kit cpl. 8695-6 yellow
--	313954	T		Gardinsats kpl. m. kappa 8695-6 gul m. gav. fönst.	Curtain kit cpl. 8695-6 yellow (gable window)
--	313960	x		Gardinsats kpl. m. kappa 8695-22 rostr. u. gav. fön.	Curtain kit cpl. 8695-22 rust-red
--	313961	T		Gardinsats kpl. m. kappa 8695-22 rostr. m. gav. fön.	Curtain kit cpl. 8695-22 rust-red (gable window)
--	313967	x		Gardinsats kpl. m. kappa 8695-50 grön u. gav. fön.	Curtain kit cpl. 8695-50 green
--	313968	T		Gardinsats kpl. m. kappa 8695-50 grön m. gav. fön.	Curtain kit cpl. 8695-50 green (gable window)
--	313978	x		Gardinsats kpl. m. kappa 8753-622 gr. u. gav. fön.	Curtain kit cpl. 8753-622 green
--	313979	T		Gardinsats kpl. m. kappa 8753-622 gr. m. gav. fön.	Curtain kit cpl. 8753-622 green (gable window)
				M= Metervara	M= On the metre
				T= Tillbehör	T= Accessory

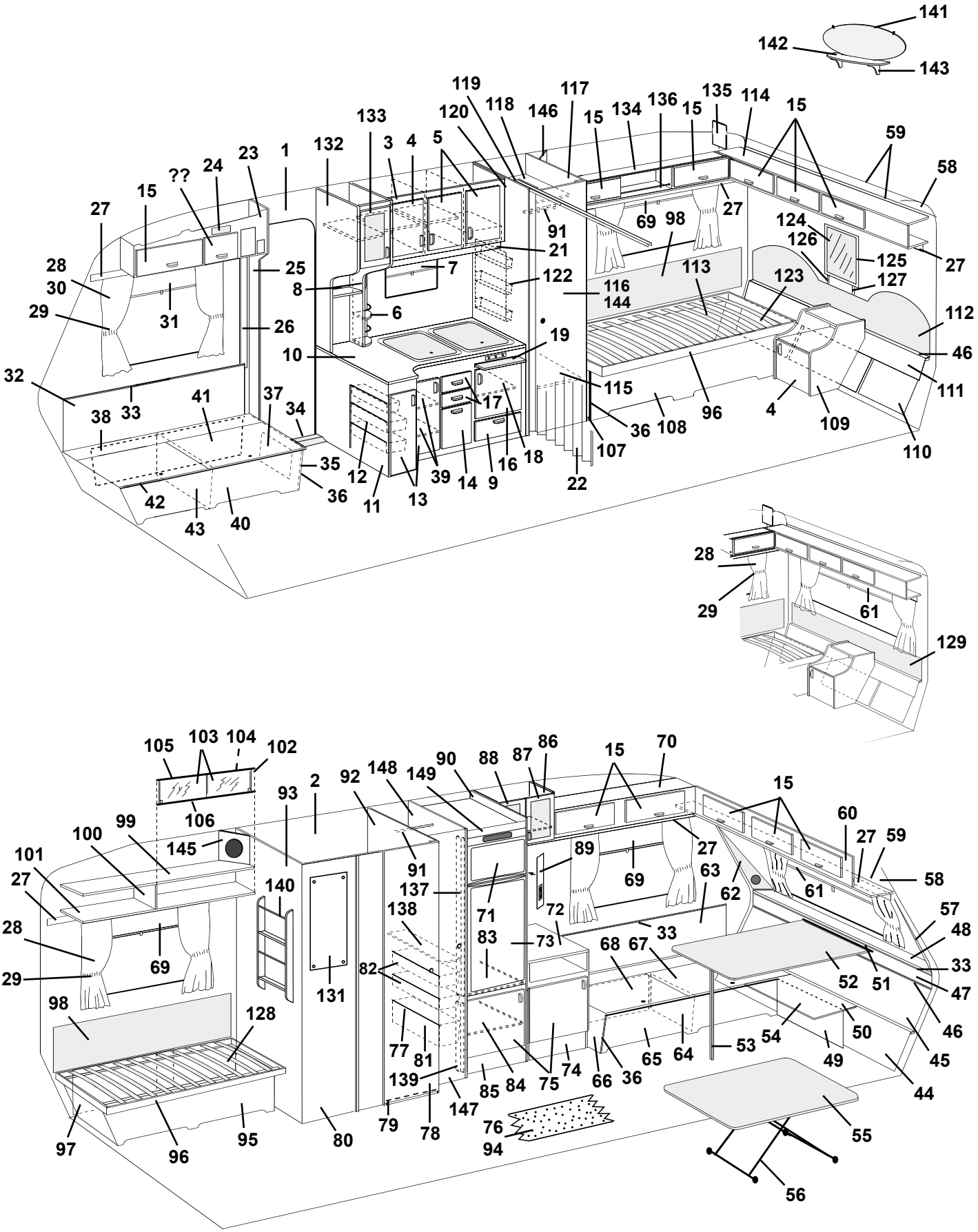
141
142
143
119
117
120
118
146
15
134
136
15
135
114
15
133
3
4
5
132
1
23
24
??
15
27
59
58
27
69
98
91
21
124
126
125
27
28
30
25
8
7
122
116
144
113
123
127
29
31
26
6
19
112
46
10
32
33
41
37
34
38
17
115
36
108
96
4
109
111
110
35
12
39
14
9
16
18
107
22
36
11
13
42
43
40
28
29
61
129
105
103
104
102
106
93
2
92
148
149
90
88
87
86
15
70
15
60
27
59
58
99
100
145
101
27
140
91
137
89
69
27
63
62
61
57
48
138
71
72
28
69
83
73
33
68
67
33
29
82
131
52
51
47
98
128
77
81
139
85
84
75
74
66
36
65
64
53
54
50
49
46
45
44
97
96
95
80
79
78
147
76
94
55
56

Pos Fig	Det. nr Part. No	Ingår/Fitted 620 GSE	Ingår/Fitted 620 GSB 2,5	Benämning	Description
--	314221		x	Gardinsats kpl. m. kappa 8695-6 gul u. gav. fönst.	Curtain kit cpl. 8695-6 yellow
--	314229		T	Gardinsats kpl. m. kappa 8695-6 gul m. gav. fönst.	Curtain kit cpl. 8695-6 yellow (gable window)
--	314222		x	Gardinsats kpl. m. kappa 8695-22 rostr. u. gav. fön.	Curtain kit cpl. 8695-22 rust-red
--	314230		T	Gardinsats kpl. m. kappa 8695-22 rostr. m. gav. fön.	Curtain kit cpl. 8695-22 rust-red (gable window)
--	314223		x	Gardinsats kpl. m. kappa 8695-50 grön u. gav. fön.	Curtain kit cpl. 8695-50 green
--	314231		T	Gardinsats kpl. m. kappa 8695-50 grön m. gav. fön.	Curtain kit cpl. 8695-50 green (gable window)
--	314224		x	Gardinsats kpl. m. kappa 8753-622 gr. u. gav. fön.	Curtain kit cpl. 8753-622 green
--	314232		T	Gardinsats kpl. m. kappa 8753-622 gr. m. gav. fön.	Curtain kit cpl. 8753-622 green (gable window)
--	313927	x	x	Gardinlängd H=750 (u. omtag) 8695-6 gul	Curtain H=750 (ex. band) 8695-6 yellow
--	313928	x	x	Gardinlängd H=750 (u. omtag) 8695-22 roströd	Curtain H=750 (ex. band) 8695-22 rust-red
--	313929	x	x	Gardinlängd H=750 (u. omtag) 8695-50 grön	Curtain H=750 (ex. band) 8695-50 green
--	313971	x	x	Gardinlängd H=750 (u. omtag) 8753-622 grön	Curtain H=750 (ex. band) 8753-622 green
--	313930	x	x	Gardinlängd H=670 (u. omtag) 8695-6 gul	Curtain H=670 (ex. band) 8695-6 yellow
--	313931	x	x	Gardinlängd H=670 (u. omtag) 8695-22 roströd	Curtain H=670 (ex. band) 8695-22 rust-red
--	313932	x	x	Gardinlängd H=670 (u. omtag) 8695-50 grön	Curtain H=670 (ex. band) 8695-50 green
--	313970	x	x	Gardinlängd H=670 (u. omtag) 8753-622 grön	Curtain H=670 (ex. band) 8753-622 green
--	314263		x	Gardinkappa L=2160 8695-6 gul	Valance L=2160 8695-6 yellow
--	314264		x	Gardinkappa L=2160 8695-22 roströd	Valance L=2160 8695-22 rust-red
--	314265		x	Gardinkappa L=2160 8695-50 grön	Valance L=2160 8695-50 green
--	314266		x	Gardinkappa L=2160 8753-622 grön	Valance L=2160 8753-622 green
--	313933	x		Gardinkappa L=1910 8695-6 gul	Valance L=1910 8695-6 yellow
--	313934	x		Gardinkappa L=1910 8695-22 roströd	Valance L=1910 8695-22 rust-red
--	313935	x		Gardinkappa L=1910 8695-50 grön	Valance L=1910 8695-50 green
--	313972	x		Gardinkappa L=1910 8753-622 grön	Valance L=1910 8753-622 green
--	313936	x	x	Gardinkappa L=1100 8695-6 gul	Valance L=1100 8695-6 yellow
--	313937	x	x	Gardinkappa L=1100 8695-22 roströd	Valance L=1100 8695-22 rust-red
--	313938	x	x	Gardinkappa L=1100 8695-50 grön	Valance L=1100 8695-50 green
--	313973	x	x	Gardinkappa L=1100 8753-622 grön	Valance L=1100 8753-622 green
--	300884	M	M	Gardinspıral	Curtain hanger
29	313939	x	x	Omtagsband färg 8695-6 gul	Band for curtain 8695-6 yellow
--	313940	x	x	Omtagsband färg 8695-22 roströd	Band for curtain 8695-22 rust-red
--	313941	x	x	Omtagsband färg 8695-50 grön	Band for curtain 8695-50 green
--	313975	x	x	Omtagsband färg 8753-622 grön	Band for curtain 8753-622 green
30	313945	T	T	Gardinlängd tyll 600x670	Curtain tulle 600x670
--	313947	T	T	Gardinlängd tyll 1450x730	Curtain tulle 1450x730
31	312770	x	x	Rullgardin L=950	Blind L=950
--	307216	x	x	Styrskena, rullgardin	Guide rail, blind
32	312001	x	x	Värmespalt H.F.	Air gap R.F.
33	860423	M	M	List kant ljusbrun	Strip, light brown
34	312957	x	x	Tröskel aluminium L=850	Threshold aluminum L=850
35	312759	x	x	Gavel bäddlåda H.F. u. lucka	Gable bed box R.F. without door
36	860590	x	x	List hörn plast L=2500	Corner strip L=2500
37	312758	x	x	Lucka u. handtag/gångjärn	Door without handle/hinge
--	312589	x	x	Gångjärn d:o	Hinge d:o
38	312836	x	x	Värmespalt förlängning	Air gap
39	312693	x	x	Hylla	Rack
40	313764	x	x	Front bäddlåda H.F.	Front bed box R.F.
41	313765	x	x	Lock bäddlåda H.F.	Cover bed box R.F.
42	860562	x	x	List bädd plast L=2500	List bed plastic L=2500
43	312825	x	x	Stöd bäddlåda H.F.	Support bed box R.F.
44	312176	x	x	Värmespalt förlängning	Air gap
45	312021	x	x	Värmespalt nedre	Air gap under
--	314039		x	Värmespalt nedre	Air gap under
46	308928	x		List plast L=2020	List plastic L=2020
--	314287		x	List plast L=2270	List plastic L=2270
				M= Metervara	M= On the metre
				T= Tillbehör	T= Accessory

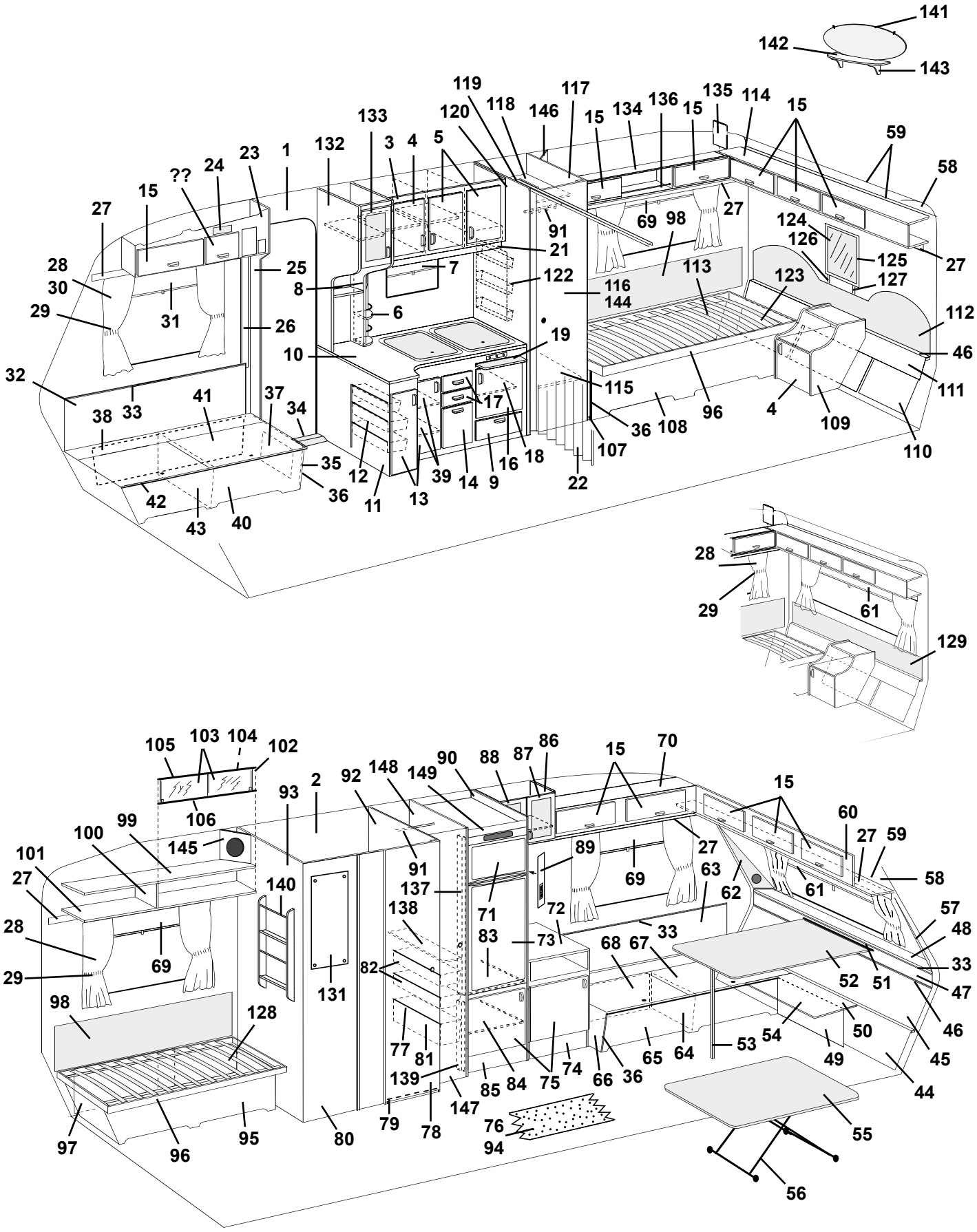
141
142
143
119
117
120
118
146
15
134
136
15
135
114
15
133
3
4
5
132
1
23
24
??
15
27
59
58
91
69
98
27
124
126
125
27
28
30
25
8
7
21
122
116
144
113
123
127
29
31
26
6
19
112
46
10
32
33
41
37
34
38
17
115
36
108
96
4
109
111
110
35
12
39
14
9
16
18
107
22
36
11
13
42
43
40
28
29
61
129
105
103
104
102
106
93
2
92
148
149
90
88
87
86
15
70
15
60
27
59
58
99
100
145
101
27
140
91
137
89
69
27
63
62
61
57
48
138
71
72
83
73
33
68
67
33
52
51
47
28
69
29
82
131
98
128
77
81
139
85
84
75
74
66
36
65
64
53
54
50
49
46
45
44
97
96
95
80
79
78
147
76
94
55
56

Pos Fig	Det. nr Part. No	Ingår/Fitted 620 GSE	Ingår/Fitted 620 GSB 2,5	Benämning	Description
47	312018	x		Värmespalt övre	Air gap upper
--	314037		x	Värmespalt övre	Air gap upper
48	311961	x		Hylla front	Shelf front
--	314058		x	Hylla front	Shelf front
49	312149	x		Front bäddlåda gavel	Front bed box gable
--	313896		x	Front bäddlåda gavel	Front bed box gable
50	312155	x		Skiva gavel	Board gable
51	300108	x		List bord väggdel	List wall
52	313875	x		Bordsskiva 1200x840	Table top 1200x840
--	300420	x		List bord bordsdel	List board
53	320711	x		Bordsben fällbart H=730	Table leg H=730
54	312323	T		Skiva rundsittgrupp	Board seat
--	313897		x	Skiva rundsittgrupp	Board seat
55	313880	T		Bordsskiva 940x740	Table top 940x740
--	313876		x	Bordsskiva 940x840	Table top 940x840
56	313185	T	x	Bordsstativ	Table stand
57	313760	x	x	Front högtalare H	Front loudspeaker R
58	309974	x	x	Skiva plast	Plastic board
59	309973	x		List radie L=2129	List L=2129
--	313884		x	List radie L=2379	List L=2379
60	313669	x		Skåp gavel utan luckor/beslag	Cupboard without doors/holders
--	313885		x	Skåp gavel utan luckor/beslag	Cupboard without doors/holders
61	312769	x		Rullgardin L=1650	Blind L=1650
--	314104		x	Rullgardin L=1850	Blind L=1850
--	307216	x	x	Styrskena, rullgardin	Guide rail, blind
62	313761	x	x	Front högtalare V	Front loudspeaker L
63	312001	x	x	Värmespalt V.F.	Air gap L.F.
64	312826	x	x	Stöd bäddlåda V.F.	Support bed box L.F.
65	312146	x	x	Front bäddlåda V.F.	Front bed box L.F.
66	312144	x	x	Gavel bäddlåda V.F.	Gable bed box L.F.
67	312153	x	x	Lock bäddlåda V.F.	Cover bed box L.F.
68	312835	x	x	Värmespalt förlängning	Air gap
69	312770	x	x	Rullgardin L=950	Blind L=950
--	307216	x	x	Styrskena, rullgardin	Guide rail, blind
--	204583	T	T	Rullgardin/myggnät kassett L=900	Blind/mosquito net cassette L=900
--	207309	T	T	Dragläpp rullgardin/myggnät kassett	Drawstring blind/mosquito net cassette
70	313092	x	x	Skåp övre V.F. utan luckor/beslag	Cupboard upper L.F. without doors/holders
71	313792	x	x	Skiva frys	Board freezer
72	313924	x	x	Skiva TV-bänk	Board
73	313791	x	x	Skiva kyl	Board refrigerator
74	313171	x	x	TV-bänk utan skiva/dörr/beslag	Cupboard without board/door/holders
75	313172	x	x	Dörr V utan handtag/gångjärn	Door L without handle/hinge
--	311917	x	x	Gångjärn d:o	Hinge d:o
--	312588	x	x	Platta gångjärn	Plate hinge
76	312226	M	M	Matta golv	Carpet floor
77	312158	x	x	Glidlist trådback V	Sliding strip tray L
--	312159	x	x	Glidlist trådback H	Sliding strip tray R
78	312218	x	x	Dörr utan lås/gångjärn	Door without lock/hinge
--	311917	x	x	Gångjärn d:o	Hinge d:o
--	312588	x	x	Platta gångjärn	Plate hinge
--	312326	x	x	Rätningslist d:o L=1790	List d:o L=1790
79	312135	x	x	Tröskel tvättrum	Treshold washroom
--	860541	M	M	Kantlist d:o	List d:o
80	313679	x	x	Vägg tvättrum yttre	Wall washroom outer
81	312157	x	x	Trådback 227x527x360	Tray 227x527x360
				M= Metervara	M= On the metre
				T= Tillbehör	T= Accessory

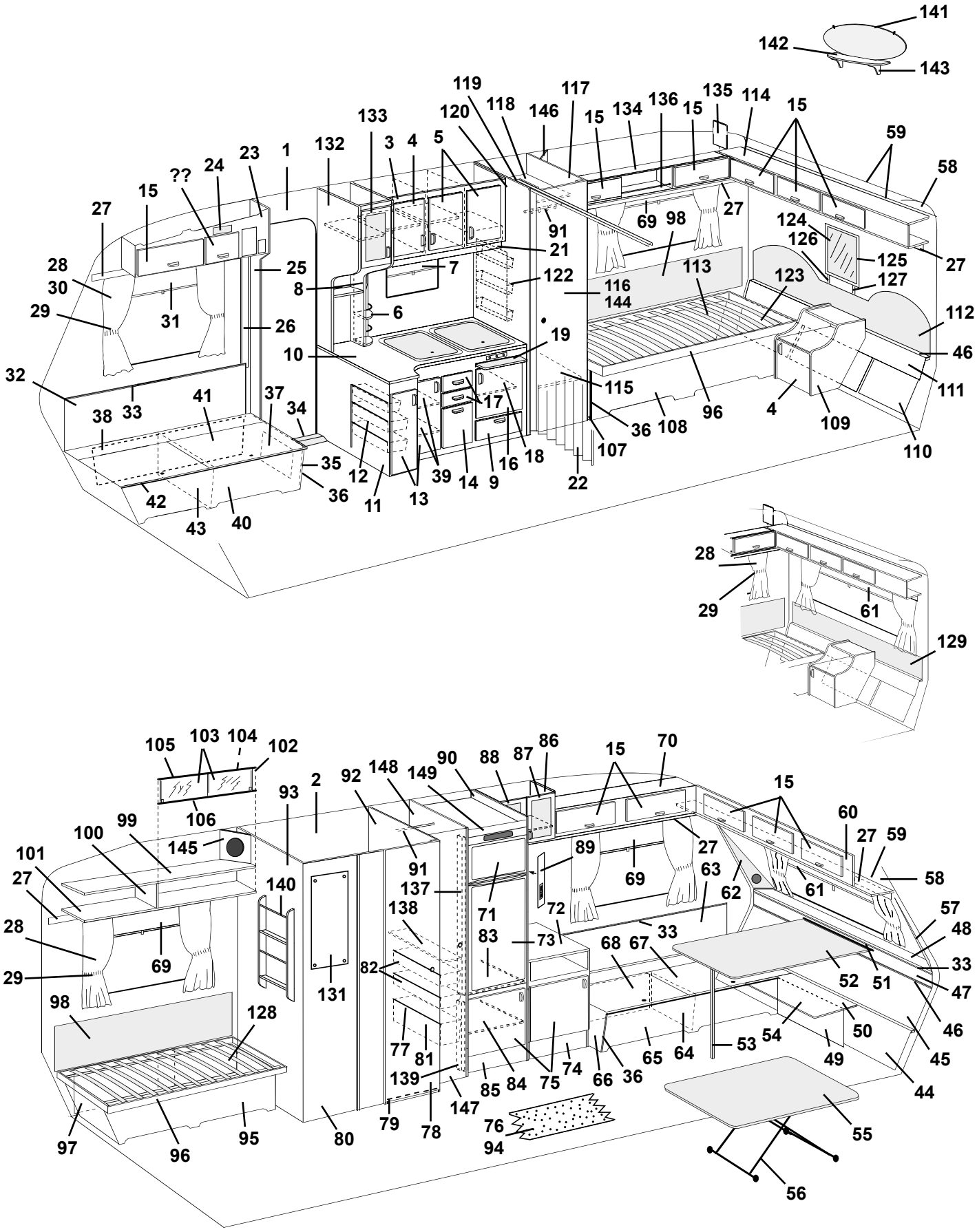
141
142
143
119
117
120
118
146
15
134
136
15
135
114
15
133
3
4
5
132
1
23
24
??
15
27
59
58
27
69
98
91
21
124
126
125
27
28
30
25
8
7
122
116
144
113
123
127
29
31
26
6
19
112
10
46
32
33
41
37
34
17
115
111
38
36
108
96
4
109
35
12
39
14
9
16
18
107
110
42
36
11
13
22
43
40
28
29
61
129
105
103
104
102
106
93
2
92
148
149
90
88
87
86
15
70
15
60
27
59
99
100
145
91
89
27
101
140
137
69
63
62
61
58
27
138
71
72
57
28
69
83
73
33
68
67
48
29
82
131
52
51
33
47
98
128
77
81
139
85
84
75
74
66
36
65
64
53
54
50
49
46
45
44
97
96
95
80
79
78
147
76
94
55
56

Pos Fig	Det. nr Part. No	Ingår/Fitted 620 GSE	Ingår/Fitted 620 GSB 2,5	Benämning	Description
82	309009	x	x	Trådback 227x527x85	Tray 227x527x85
83	312385	x	x	Hylla under kyl	Rack under refrigerator
--	313532	x	x	Front hylla	Front rack
84	312760	x	x	Hylla garderob	Rack wardrobe
85	312706	x	x	Front kylskåpsskåp	Front cupboard
86	313722	x	x	Skåp bar utan dörrar/beslag	Coctail cabinet without doors/holders
--	313139	x	x	Skiva över hållare flaskor d:o	Board over bottle holder d:o
87	313724	x	x	Dörr H utan handtag/gångjärn	Door R without handle/hinge
--	311917	x	x	Gångjärn d:o	Hinge d:o
--	312588	x	x	Platta gångjärn	Plate hinge
88	313723	x	x	Dörr V utan handtag/gångjärn	Door L without handle/hinge
--	311917	x	x	Gångjärn d:o	Hinge d:o
--	312588	x	x	Platta gångjärn	Plate hinge
89	313759	x	x	Front el-uttag	Front outlet
90	313787	x	x	Vägg kyl H utan beslag	Wall cupboard R without holders
91	312053	x	x	Galgstång L=780	Clothes hanger L=780
92	313681	x	x	Vägg tvättrum H utan beslag	Wall washroom R without holders
93	313677	x	x	Vägg tvättrum V utan beslag	Wall washroom L without holders
94	314537	T		Matta heltäckning (ange färg)	Carpet (specify colour)
--	314267		T	Matta heltäckning (ange färg)	Carpet (specify colour)
95	312040	x	x	Front säng V	Front bed L
96	312026	x		Sängram utan ribbor	Bed bottom without laths
--	311985	x		Ribba d:o L=720	Lath d:o L=720
--	313898		x	Sängram utan ribbor	Bed bottom without laths
--	314211		x	Ribba d:o L=820	Lath d:o L=820
--	312046	x	x	Band till ribbotten	Band for laths bottom
97	312835	x	x	Värmespalt förlängning	Air gap
98	312006	x	x	Värmespalt V-H. B. u. överdrag	Air gap L-R rear without covering
--	313114	x	x	Överdrag d:o (ange färg, se tygprover)	Covering d:o (specify colour,see textiles)
99	311988	x	x	Tak hylla V-H bak	Roof rack L-R rear
100	311986	x	x	Gavel hylla V-H bak	Gable rack L-R rear
101	311984	x	x	Botten hylla V-H bak	Bottom rack L-R rear
102	313215	x	x	Skjutlucka kpl. m. spegel/glidlister	Sliding lid cpl. with mirror/sliding strip
103	312606	x	x	Lucka skjut u. handtag	Sliding lid without handle
---	312056	x	x	Handtag d:o	Handle d:o
104	312605	x	x	Spegel 840x240	Mirror 840x240
105	313146	x	x	Glidlist övre al. L=845	Sliding strip upper al. L=845
106	313147	x	x	Glidlist undre al. inkl. list ilägg L=845	Sliding strip under al. incl. filling list L=845
---	312059	x	x	List ilägg d:o plast L=2000	Filling list d:o plastic L=2000
107	312263	x		Gavel säng H	Gable bed R
---	313909		x	Gavel säng H	Gable bed R
108	312041	x	x	Front säng H	Front bed R
109	313145	x	x	Hurts	Cupboard
110	312869	x	x	Värmespalt förlängning	Air gap
111	312014	x		Värmespalt nedre	Air gap under
---	313905		x	Värmespalt nedre	Air gap under
112	312772	x		Värmespalt övre u. överdrag	Air gap upper without covering
---	313121	x		Överdrag d:o (ange färg, se tygprover)	Covering d:o (specify colour,see textiles)
---	313900		x	Värmespalt övre u. överdrag	Air gap upper without covering
---	314525		x	Överdrag d:o (ange färg, se tygprover)	Covering d:o (specify colour,see textiles)
113	312178	x	x	Värmespalt förlängning	Air gap
114	313129	x		Skåp gavel utan luckor/beslag	Cupboard without doors/holders
---	313890		x	Skåp gavel utan luckor/beslag	Cupboard without doors/holders
115	312122	x	x	Hylla garderob nedre	Rack wardrobe under
116	312216	x	x	Dörr utan lås/gångjärn	Door without lock/hinge
				M= Metervara	M= On the metre
				T= Tillbehör	T= Accessory

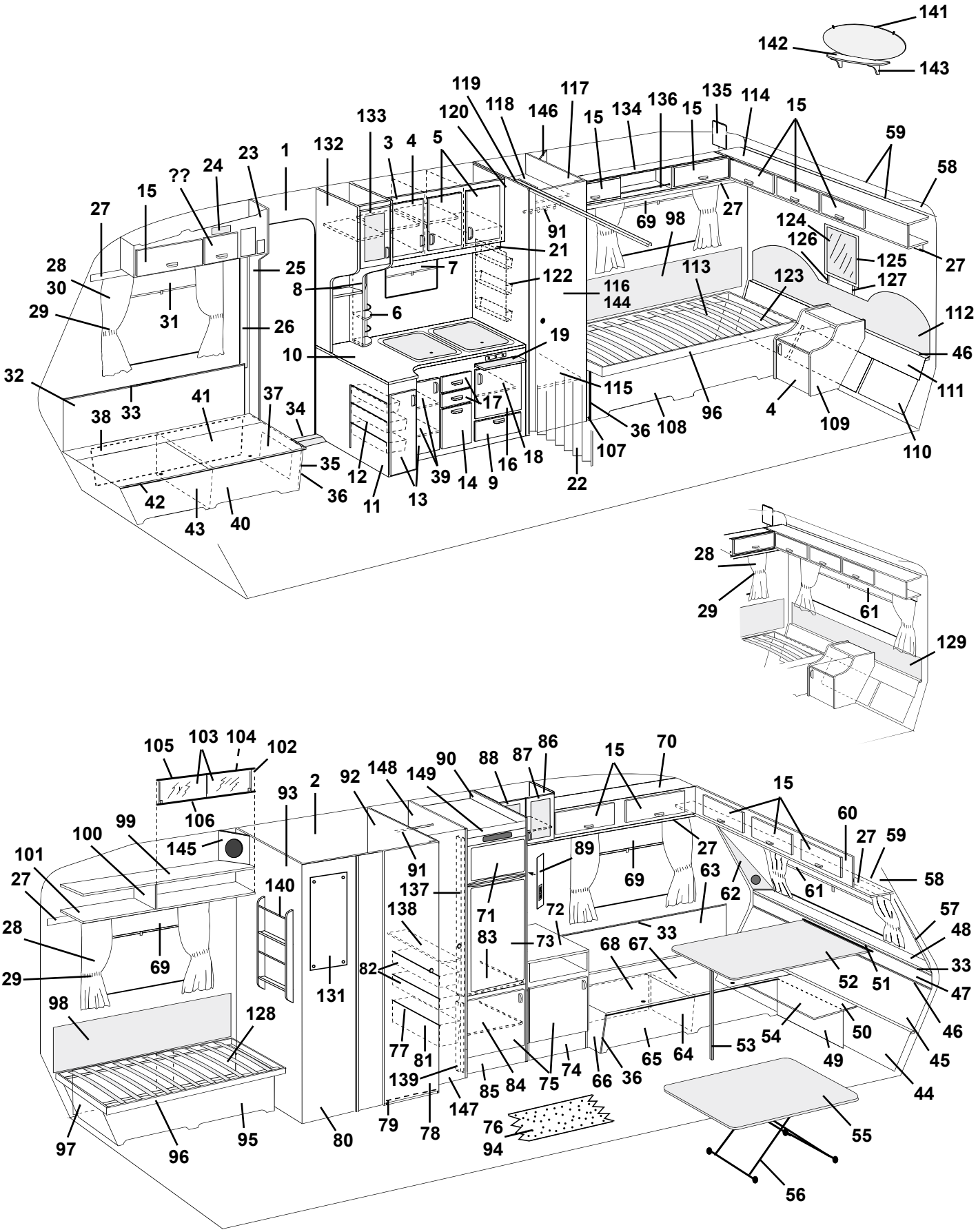
141
142
143
119
117
120
118
146
15
134
136
15
135
114
15
133
3
4
5
132
1
23
24
??
15
27
59
58
27
69
98
91
21
124
126
125
27
28
30
25
8
7
122
116
144
113
123
127
29
31
26
6
19
112
46
10
32
33
41
37
34
38
17
115
36
108
96
4
109
111
110
35
12
39
14
9
16
18
107
22
36
11
13
42
43
40
28
29
61
129
105
103
104
102
106
93
2
92
148
149
90
88
87
86
15
70
15
60
27
59
58
99
100
145
101
27
140
91
137
89
69
27
63
62
61
57
48
138
71
72
83
73
33
68
67
33
52
51
47
28
69
29
82
131
98
128
77
81
139
85
84
75
74
66
36
65
64
53
54
50
49
46
45
44
97
96
95
80
79
78
147
76
94
55
56

Pos Fig	Det. nr Part. No	Ingår/Fitted 620 GSE	Ingår/Fitted 620 GSB 2,5	Benämning	Description
---	311917	x	x	Gångjärn d:o	Hinge d:o
---	312588	x	x	Platta gångjärn	Plate hinge
---	312326	x	x	Rätningslist d:o L=1790	List d:o L=1790
117	313685	x	x	Vägg garderob H utan beslag	Wall wardrobe R without holders
118	312123	x	x	Hylla garderob övre	Rack wardrobe upper
119	313691	x	x	Nisch vikdörr	Niche folding door
120	313689	x	x	Vägg garderob V utan beslag	Wall wardrobe L without holders
122	312162	x	x	Korg	Basket
123	312868	x	x	Värmespalt förlängning	Air gap
124	312808	x	T	Spegel	Mirror
125	312788	x	T	Ram spegel	Frame mirror
126	312820	x	T	Regel H. spegel	Latch R. mirror
127	312821	x	T	Regel V. spegel	Latch L. mirror
128	312546	x	x	Värmespalt förlängning	Air gap
129	312011	T		Värmespalt övre u. överdrag	Air gap upper without covering
---	313115	T		Överdrag d:o (ange färg, se tygprover)	Covering d:o (specify colour,see textiles)
---	314212		T	Värmespalt övre u. överdrag	Air gap upper without covering
---	314527		T	Överdrag d:o (ange färg, se tygprover)	Covering d:o (specify colour,see textiles)
130	313946	x	x	Gardinlängd tyll 1450x670 (endast gavelfönster)	Curtain tulle 1450x670 (only gable window)
---	313945	x	x	Gardinlängd tyll 600x670	Curtain tulle 600x670
131	310836	x	x	Spegel	Mirror
---	800336	x	x	Rosetthatt d:o, mässing	Cap d:o, brass
---	801109	x	x	Rosettskruv	Screw
---	800343	x	x	Kabelgenomföring	Rubber bushing
132	313746	x	x	Skåp utskjut köksskåp utan dörr/beslag	Cupboard projecting without door/holders
133	313175	x	x	Dörr V u. handtag/gångjärn	Door L without handle/hinge
---	311917	x	x	Gångjärn d:o	Hinge d:o
---	312588	x	x	Platta gångjärn	Plate hinge
134	313152	x	x	Skåp övre utan luckor/beslag	Cupboard upper without doors/holders
135	312670	x	x	Passbit	Distance
136	313153	x	x	Rasskydd al. rör Ø=8 L=556	Pipe al. Ø=8 L=556
---	800242	x	x	Plugg plast brun	Plug plastic brown
137	313829	x	x	List 1317x45	List 1317x45
138	312137	x	x	Hylla backskåp	Rack cupboard
139	312700	x	x	List 588x45	List 588x45
140	313450	T	x	Tidningshylla	Newspaper rack
141	313449	T	x	Spegel	Mirror
---	312809	T	x	Hållare d:o	Holder d:o
142	313448	T	x	Hylla spegel	Rack mirror
143	313498	T	x	Konsol hylla	Bracket
144	313267	T	x	Spegel dörr garderob	Mirror door wardrobe
---	312809	T	x	Hållare d:o	Holder d:o
145	313446	T	x	Front högtalare	Front loud speaker
146	313445	T	x	Front högtalare	Front loud speaker
147	312217	x	x	Dörr utan lås/gångjärn	Door without lock/hinge
---	311917	x	x	Gångjärn d:o	Hinge d:o
---	312588	x	x	Platta gångjärn	Plate hinge
---	314523	x	x	Rätningslist d:o L=1760	List d:o L=1760
148	313789	x	x	Vägg kyl H utan beslag	Wall cupboard R without holders
149	313830	x	x	Front kylskåpsskåp	Front cupboard
				T= Tillbehör	T= Accessory

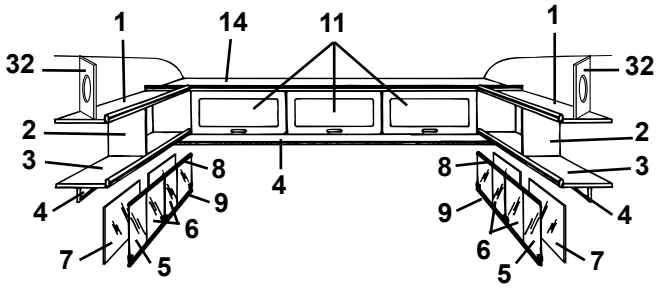
1 14 11 1
32 32
2 2
3 8 8 3
4 9 9 4
6 6
7 5 5 7
4

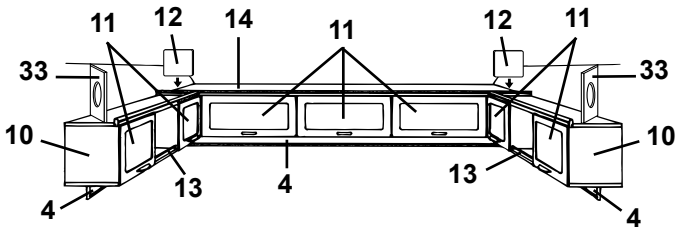
11 12 14 11 12 11
33 33
10 10
13 13
4 4 4

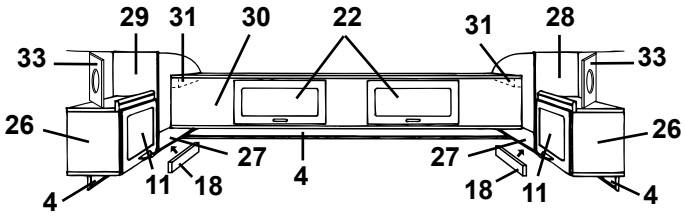
29 31 30 22 31 28
33 33
26 26
27 27
11 18 18 11
4 4 4

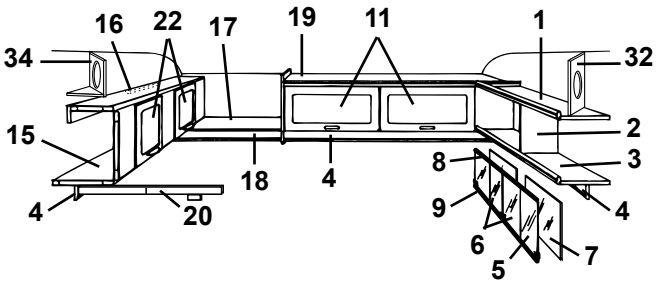
16 22 17 19 11 1
34 32
15 2
8 3
18 4
9 4
6 7
5
4 20

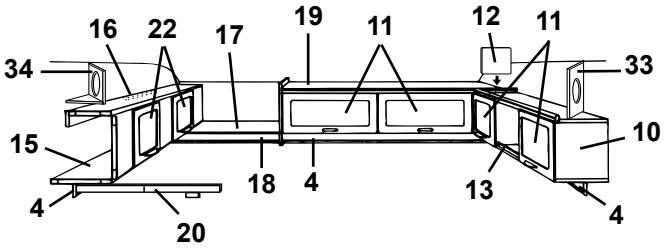
16 22 17 19 11 12 11
34 33
15 10
18 4 13
4 4
20

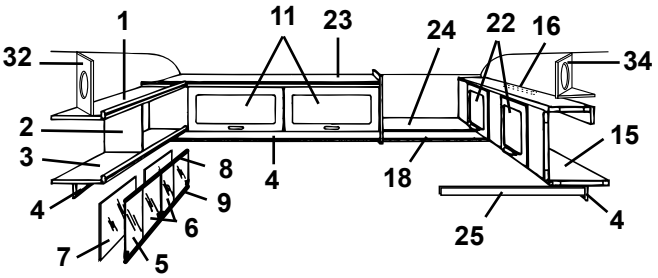
1 11 23 24 22 16
32 34
2 15
3 8
4 4 18
9
6
7 5
25 4

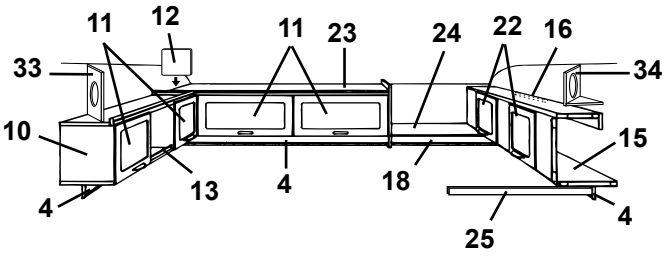
11 12 11 23 24 22 16
33 34
10 15
13
4 4 18
25 4

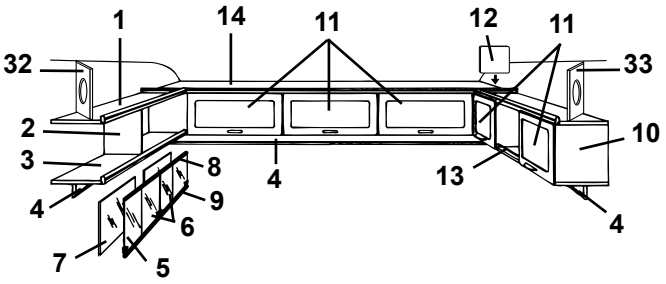
1 14 11 12 11
32 33
2
3 8
4 9
6
7 5
4 13 4

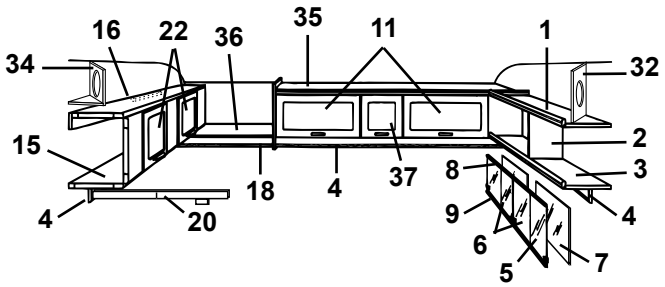
16 22 36 35 11 1
34 32
15 2
3
18 4 37 8
4 20 9 4
6
5 7

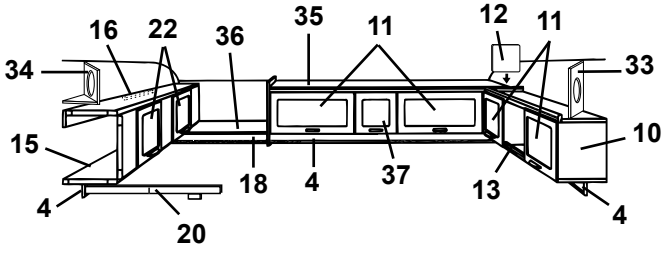
16 22 36 35 11 12 11
34 33
15 10
18 4 37 13
4 4
20

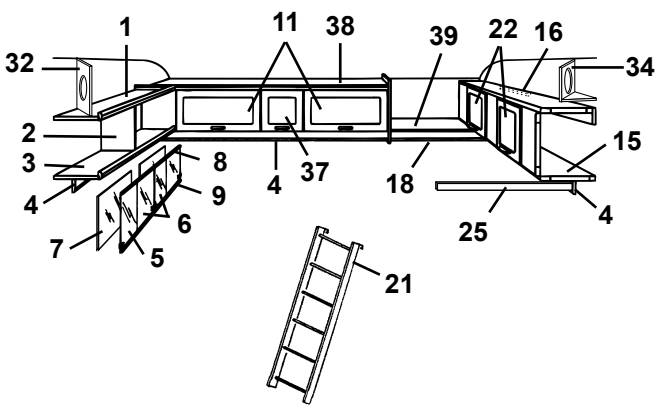
1 11 38 39 22 16
32 34
2
3 8
4 37 18 15
9
6
7 5 25 4
21

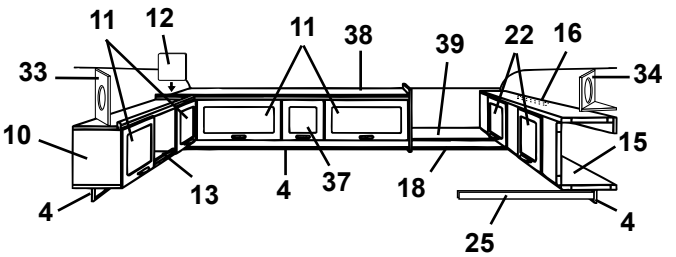
11 12 11 38 39 22 16
33 34
10 15
13
4 4 37 18
25 4

Pos Fig	Det. nr Part. No	Ingår/Fitted 620 GSE	Ingår/Fitted 620 GSB 2,5	Benämning	Description
1	311988	x	x	Tak hylla V-H bak	Roof rack L-R rear
2	311986	x	x	Gavel hylla V-H bak	Gable rack L-R rear
3	311984	x	x	Botten hylla V-H bak	Bottom rack L-R rear
4	312212	x	x	List folierad L=2000	Strip L=2000
5	313215	T	x	Skjutlucka kpl. m. spegel/glidlister	Sliding lid cpl. with mirror/sliding strip
6	312606	T	x	Lucka skjut u. handtag	Sliding lid without handle
--	312056	T	x	Handtag d:o	Handle d:o
7	312605	T	x	Spegel 840x240	Mirror 840x240
8	313146	T	x	Glidlist övre al. L=845	Sliding strip upper al. L=845
9	313147	T	x	Glidlist undre al. inkl. list ilägg L=845	Sliding strip under al. incl. filling list L=845
--	312059	T	x	List ilägg d:o plast L=2000	Filling list d:o plastic L=2000
10	313152	x	x	Skåp övre utan luckor/beslag	Cupboard upper without doors/holders
11	311896	x	x	Lucka u. handtag/gångjärn.	Door without handle/hinge
--	860406	x	x	Gångjärn d:o	Hinge d:o
12	312670	x	x	Passbit	Distance
13	313153	x	x	Rasskydd al. rör Ø=8 L=556	Pipe al. Ø=8 L=556
--	800242	x	x	Plugg plast brun	Plug plastic brown
14	313129	x		Skåp gavel utan luckor/beslag	Cupboard without doors/holders
--	313890		x	Skåp gavel utan luckor/beslag	Cupboard without doors/holders
15	313154	x	x	Överbäddsskåp utan luckor/beslag	Upper bed without doors/holders
16	312233	x	x	Regel låsning	Lock bar
17	312238	x		Hylla gavel bak	Rack gable rear
18	314053	x	x	List folierad L=2440	Strip L=2440
19	313155	x		Skåp övre utan luckor/beslag	Cupboard upper without doors/holders
20	313216	x	x	Regel överbädd	Latch upper bed
--	312726	x	x	Kloss d:o	Block d:o
21	312613	T	T	Stege kpl. med krokar	Ladder cpl. with hooks
--	860426	T	T	Krok till stege	Hook for ladder
22	311896	x	x	Lucka u. handtag/gångjärn.	Door without handle/hinge
--	860402	x	x	Gångjärn d:o	Hinge d:o
23	313461	x		Skåp övre utan luckor/beslag	Cupboard upper without doors/holders
24	313775	x		Hylla gavel bak	Rack gable rear
25	312313	x	x	Bärregel	Bearing rail
26	313130	x		Skåp V-H bak utan lucka/beslag	Cupboard L-R rear without door/holders
27	312420	x		Hylla V-H bak utan beslag	Rack L-R rear without holders
28	312419	x		Gavel V yttre	Gable L outer
29	312418	x		Gavel H yttre	Gable R outer
30	313131	x		Överbäddsskåp utan luckor/beslag	Upper bed without doors/holders
31	309617	x		Fästkloss	Clamp
32	313446	T	x	Front högtalare	Front loud speaker
33	313445	T	x	Front högtalare	Front loud speaker
34	314173	T	x	Front högtalare	Front loud speaker
--	314174	T	x	Botten front högtalare	Bottom front loud speaker
35	314163		x	Skåp övre utan luckor/beslag	Cupboard upper without doors/holders
36	314239		x	Hylla gavel bak	Rack gable rear
37	311937		x	Lucka u. handtag/gångjärn.	Door without handle/hinge
--	860406		x	Gångjärn d:o	Hinge d:o
38	314192		x	Skåp övre utan luckor/beslag	Cupboard upper without doors/holders
39	314238		x	Hylla gavel bak	Rack gable rear
				T= Tillbehör	T= Accessory

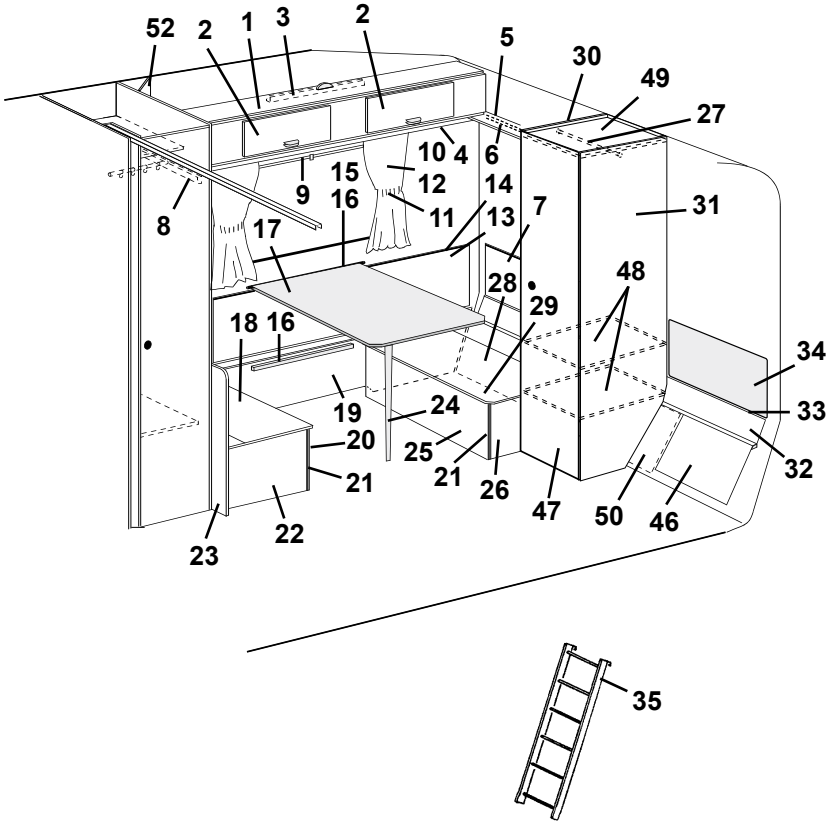
52
2
1
3
2
5
30
49
27
10
4
6
9
15
12
14
8
16
11
13
7
31
17
48
28
29
18
16
34
19
24
33
20
25
21
32
21
26
47
50
46
22
23

35

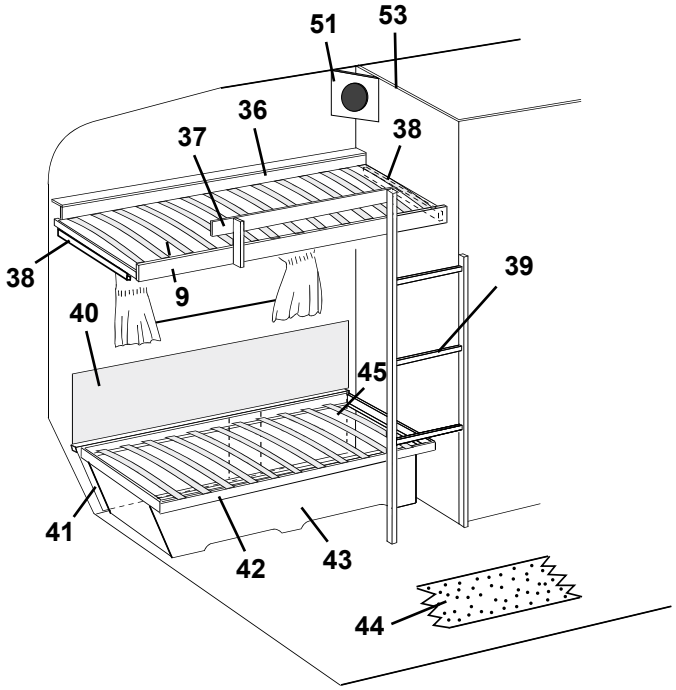
51
53
36
37
38
38
9
39
40
45
41
42
43
44

Pos Fig	Det. nr Part. No	Ingår/Fitted 620 GSE	Ingår/Fitted 620 GSB 2,5	Benämning	Description
1	313154	x	x	Överbäddsskåp utan luckor/beslag	Upper bed without doors/holders
2	311896	x	x	Lucka u. handtag/gångjärn.	Door without handle/hinge
--	860402	x	x	Gångjärn d:o	Hinge d:o
3	312233	x	x	Regel låsning	Lock bar
4	312212	x	x	List folierad L=2000	Strip L=2000
5	313494	x	x	Hylla gavel bak	Rack gable rear
6	314053	x	x	List folierad L=2440	Strip L=2440
7	313480	x	x	Värmespalt övre	Air gap upper
8	313216	x	x	Regel överbädd	Latch upper bed
--	312726	x	x	Kloss d:o	Block d:o
9	312770	x	x	Rullgardin L=950	Blind L=950
--	307216	x	x	Styrskena, rullgardin	Guide rail, blind
--	204583	T	T	Rullgardin/myggnät kassett L=900	Blind/mosquito net cassette L=900
--	207309	T	T	Dragläpp rullgardin/myggnät kassett	Drawstring blind/mosquito net cassette
10	313953	x		Gardinsats kpl. m. kappa 8695-6 gul	Curtain kit cpl. 8695-6 yellow
--	313960	x		Gardinsats kpl. m. kappa 8695-22 roströd	Curtain kit cpl. 8695-22 rust-red
--	313967	x		Gardinsats kpl. m. kappa 8695-50 grön	Curtain kit cpl. 8695-50 green
--	314221		x	Gardinsats kpl. m. kappa 8695-6 gul	Curtain kit cpl. 8695-6 yellow
--	314222		x	Gardinsats kpl. m. kappa 8695-22 roströd	Curtain kit cpl. 8695-22 rust-red
--	314223		x	Gardinsats kpl. m. kappa 8695-50 grön	Curtain kit cpl. 8695-50 green
--	313927	x	x	Gardinlängd H=750 (u. omtag) 8695-6 gul	Curtain H=750 (ex. band) 8695-6 yellow
--	313928	x	x	Gardinlängd H=750 (u. omtag) 8695-22 roströd	Curtain H=750 (ex. band) 8695-22 rust-red
--	313929	x	x	Gardinlängd H=750 (u. omtag) 8695-50 grön	Curtain H=750 (ex. band) 8695-50 green
--	313930	x	x	Gardinlängd H=670 (u. omtag) 8695-6 gul	Curtain H=670 (ex. band) 8695-6 yellow
--	313931	x	x	Gardinlängd H=670 (u. omtag) 8695-22 roströd	Curtain H=670 (ex. band) 8695-22 rust-red
--	313932	x	x	Gardinlängd H=670 (u. omtag) 8695-50 grön	Curtain H=670 (ex. band) 8695-50 green
--	314263		x	Gardinkappa L=2160 8695-6 gul	Valance L=2160 8695-6 yellow
--	314264		x	Gardinkappa L=2160 8695-22 roströd	Valance L=2160 8695-22 rust-red
--	314265		x	Gardinkappa L=2160 8695-50 grön	Valance L=2160 8695-50 green
--	313933	x		Gardinkappa L=1910 8695-6 gul	Valance L=1910 8695-6 yellow
--	313934	x		Gardinkappa L=1910 8695-22 roströd	Valance L=1910 8695-22 rust-red
--	313935	x		Gardinkappa L=1910 8695-50 grön	Valance L=1910 8695-50 green
--	313936	x	x	Gardinkappa L=1100 8695-6 gul	Valance L=1100 8695-6 yellow
--	313937	x	x	Gardinkappa L=1100 8695-22 roströd	Valance L=1100 8695-22 rust-red
--	313938	x	x	Gardinkappa L=1100 8695-50 grön	Valance L=1100 8695-50 green
--	300884	M	M	Gardinspiral	Curtain hanger
11	313939	x	x	Omtagsband färg 8695-6 gul	Band for curtain 8695-6 yellow
--	313940	x	x	Omtagsband färg 8695-22 roströd	Band for curtain 8695-22 rust-red
--	313941	x	x	Omtagsband färg 8695-50 grön	Band for curtain 8695-50 green
12	313945	x	x	Gardinlängd tyll 600x670	Curtain tulle 600x670
13	312259	x	x	Värmespalt H. bak	Air gap R. rear
14	860423	M	M	List kant ljusbrun	Strip, light brown
15	312314	x	x	Fästregel bord	Bracket
16	300108	x	x	List bord väggdel, plast	List wall, plastic
17	313877	x	x	Bordsskiva 750x750	Table top 750x750
--	300420	x	x	List bord bordsdel	List board
18	312251	x	x	Lock bäddlåda H.B. främre	Cover bed box R.R. front
19	312254	x	x	Front bäddlåda H.B.	Front bed box R.R.
20	312253	x	x	Front bäddlåda H.B. främre	Front bed box R.R. front
21	860590	x	x	List hörn plast L=2500	Corner strip L=2500
22	312256	x	x	Gavel bäddlåda H.B. främre	Gable bed box R.R. front
23	312315	x	x	Vägg vid bäddlåda	Wall by bed box
24	320711	x	x	Bordsben fällbart H=730	Table leg H=730
25	312252	x	x	Front bäddlåda H.B. bakre	Front bed box R.R. rear
26	312255	x	x	Gavel bäddlåda H.B. bakre	Gable bed box R.R. rear
				M= Metervara	M= On the metre
				T= Tillbehör	T= Accessory

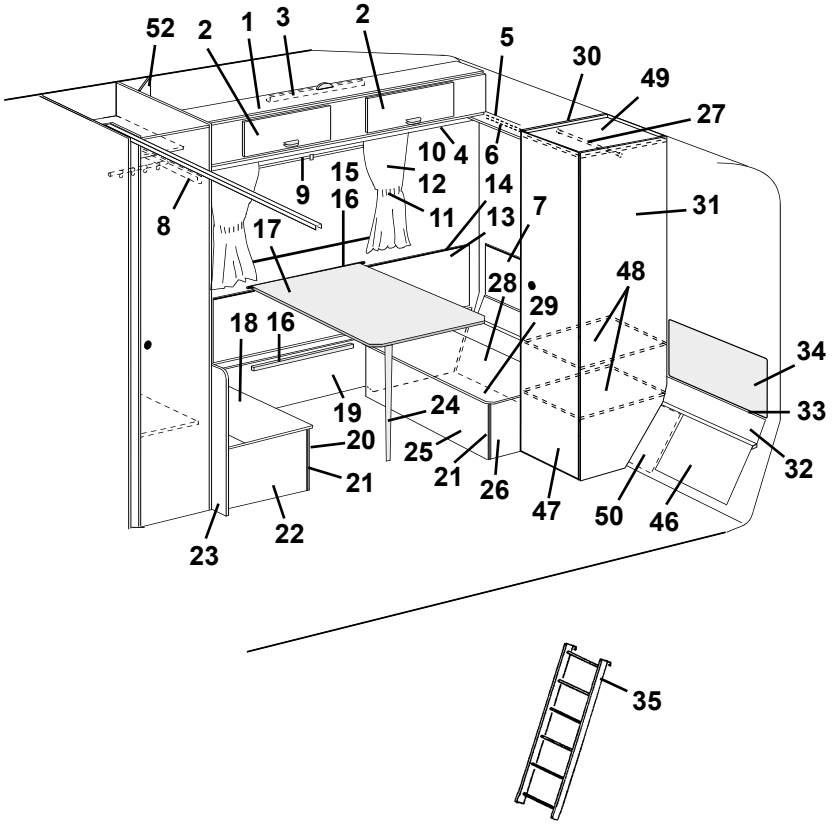
52
2
1
3
2
5
30
49
27
10
4
6
9
15
12
14
8
16
11
13
7
31
17
48
28
29
18
16
34
19
24
33
20
25
21
32
21
26
47
50
46
22
23

35

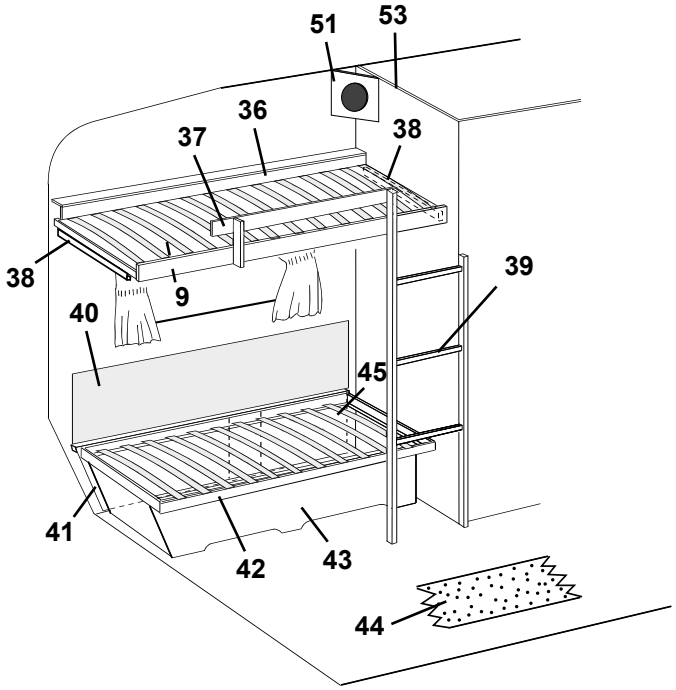
51
53
36
37
38
38
9
39
40
45
41
42
43
44

Pos Fig	Det. nr Part. No	Ingår/Fitted 620 GSE	Ingår/Fitted 620 GSB 2,5	Benämning	Description
27	312053	x	x	Galgstång L=780	Clothes hanger L=780
28	312869	x	x	Värmespalt förlängning	Air gap
29	312250	x	x	Lock bäddlåda H.B. bakre	Cover bed box R.R. rear
30	313811	x		Vägg garderob V utan beslag	Wall wardrobe L without holders
--	314140		x	Vägg garderob V utan beslag	Wall wardrobe L without holders
31	313806	x	x	Vägg garderob H utan beslag	Wall wardrobe R without holders
32	312014	x		Värmespalt nedre	Air gap under
--	313905		x	Värmespalt nedre	Air gap under
33	308928	x		List plast L=2020	List plastic L=2020
--	314287		x	List plast L=2270	List plastic L=2270
34	313478	x		Värmespalt övre u. överdrag	Air gap upper without covering
--	314214	x		Överdrag d:o (ange färg, se tygprover)	Covering d:o (specify colour,see textiles)
--	314154		x	Värmespalt övre u. överdrag	Air gap upper without covering
--	314526		x	Överdrag d:o (ange färg, se tygprover)	Covering d:o (specify colour,see textiles)
35	312613	T	T	Stege kpl. med krokar	Ladder cpl. with hooks
--	860426	T	T	Krok till stege	Hook for ladder
36	313807	x		Sängram utan ribbor	Bed bottom without laths
--	311985	x		Ribba d:o L=720	Lath d:o L=720
--	314235		x	Sängram utan ribbor	Bed bottom without laths
--	314211		x	Ribba d:o L=820	Lath d:o L=820
--	312046	x	x	Band till ribbotten	Band for laths bottom
37	313808	x	x	Rasskydd	Fall protection
38	312313	x	x	Bärregel	Bearing rail
39	313809	x		Stege	Ladder
--	314155		x	Stege	Ladder
40	312006	x	x	Värmespalt V. B. u. överdrag	Air gap R rear without covering
--	313114	x	x	Överdrag d:o (ange färg, se tygprover)	Covering d:o (specify colour,see textiles)
41	312835	x	x	Värmespalt förlängning	Air gap
42	312026	x		Sängram utan ribbor	Bed bottom without laths
--	311985	x		Ribba d:o L=720	Lath d:o L=720
--	313898		x	Sängram utan ribbor	Bed bottom without laths
--	314211		x	Ribba d:o L=820	Lath d:o L=820
--	312046	x	x	Band till ribbotten	Band for laths bottom
43	312040	x	x	Front säng V	Front bed L
44	314536	T		Matta heltäckning (ange färg)	Carpet (specify colour)
--	314336		T	Matta heltäckning (ange färg)	Carpet (specify colour)
45	312546	x	x	Värmespalt förlängning	Air gap
46	312868	x	x	Värmespalt förlängning	Air gap
47	313810	x		Dörr utan lås/gångjärn	Door without lock/hinge
--	314143		x	Dörr utan lås/gångjärn	Door without lock/hinge
--	311917	x	x	Gångjärn d:o	Hinge d:o
--	312588	x	x	Platta gångjärn	Plate hinge
48	313489	x	x	Hylla garderob	Rack wardrobe
--	314142		x	Hylla garderob	Rack wardrobe
49	313486	x		Tak garderob	Top wardrobe
--	314141		x	Tak garderob	Top wardrobe
50	312169	x	x	Skiva	Sheave
51	314172	T	x	Front högtalare	Front loud speaker
--	314174	T	x	Botten front högtalare	Bottom front loud speaker
52	314173	T	x	Front högtalare	Front loud speaker
--	314174	T	x	Botten front högtalare	Bottom front loud speaker
53	313677	x	x	Vägg tvättrum V utan beslag	Wall washroom L without holders

M= Metervara

T= Tillbehör

M= On the metre

T= Accessory

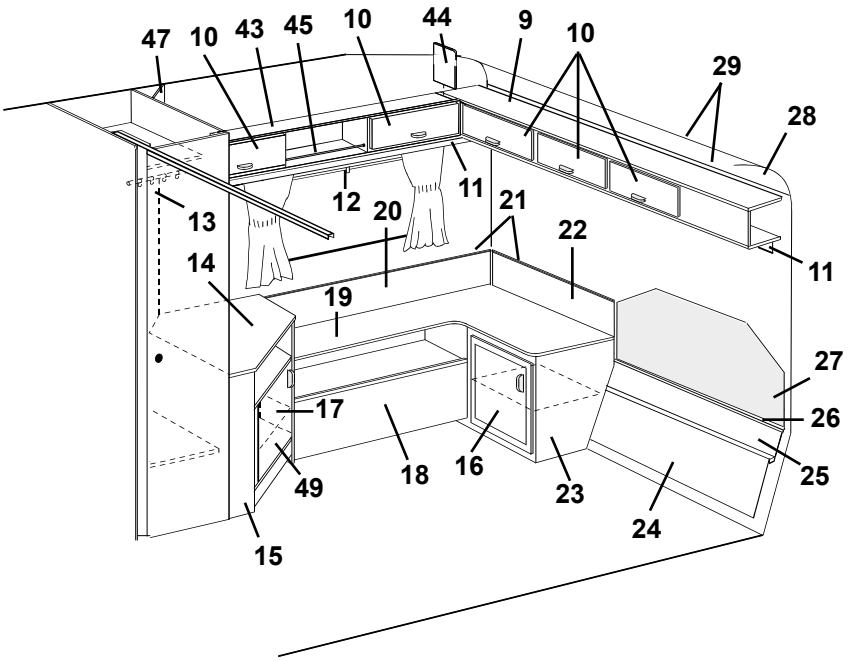
47
10
43
45
10
44
9
10
29
28
12
11
13
20
21
22
11
14
19
27
17
26
25
49
18
16
23
24
15

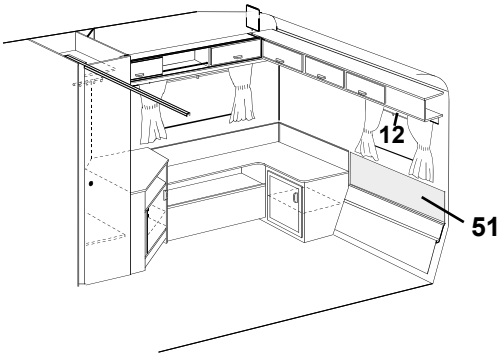
12
51

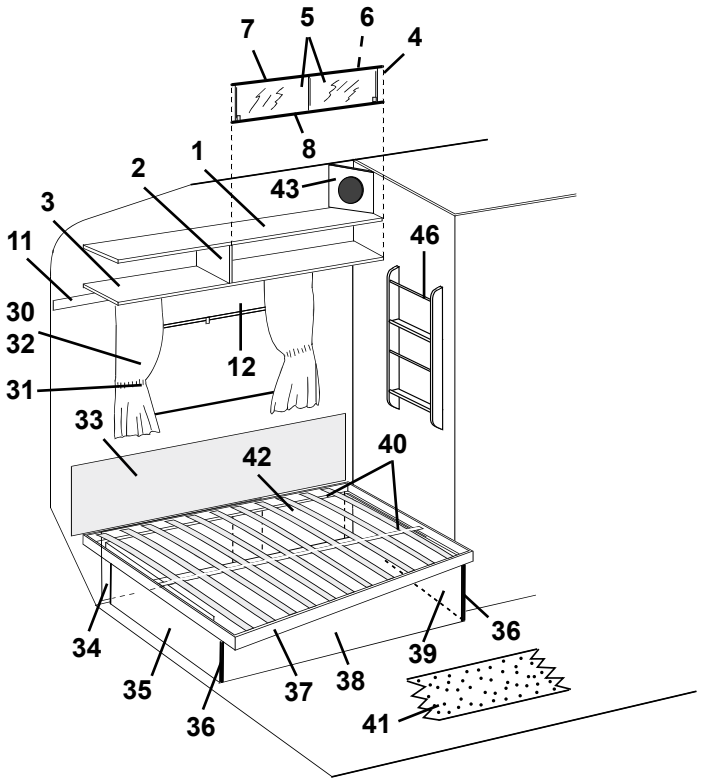
7
5
6
4
8
1
2
43
3
46
11
30
32
12
31
33
42
40
34
36
39
35
37
38
36
41

Pos Fig	Det. nr Part. No	Ingår/Fitted 620 GSE	Ingår/Fitted 620 GSB 2,5	Benämning	Description
1	311988	x	x	Tak hylla V-H bak	Roof rack L-R rear
2	311986	x	x	Gavel hylla V-H bak	Gable rack L-R rear
3	311984	x	x	Botten hylla V-H bak	Bottom rack L-R rear
4	313215	x	x	Skjutlucka kpl. m. spegel/glidlister	Sliding lid cpl. with mirror/sliding strip
5	312606	x	x	Lucka skjut u. handtag	Sliding lid without handle
--	312056	x	x	Handtag d:o	Handle d:o
6	312605	x	x	Spegel 840x240	Mirror 840x240
7	313146	x	x	Glidlist övre al. L=845	Sliding strip upper al. L=845
8	313147	x	x	Glidlist undre al. inkl. list ilägg L=845	Sliding strip under al. incl. filling list L=845
--	312059	x	x	List ilägg d:o plast L=2000	Filling list d:o plastic L=2000
9	313129	x		Skåp gavel utan luckor/beslag	Cupboard without doors/holders
--	313890		x	Skåp gavel utan luckor/beslag	Cupboard without doors/holders
10	311896	x	x	Lucka u. handtag/gångjärn.	Door without handle/hinge
--	860406	x	x	Gångjärn d:o	Hinge d:o
11	312212	x	x	List folierad L=2000	Strip L=2000
12	312770	x	x	Rullgardin L=950	Blind L=950
--	307216	x	x	Styrskena, rullgardin	Guide rail, blind
--	204583	T	T	Rullgardin/myggnät kassett L=900	Blind/mosquito net cassette L=900
--	207309	T	T	Dragläpp rullgardin/myggnät kassett	Drawstring blind/mosquito net cassette
13	313759	x	x	Front el-uttag	Front outlet
14	313878	x	x	Skiva TV-bänk	Board
15	313165	x	x	TV-bänk utan skiva/lucka/beslag	Cupboard without board/door/holders
16	311954	x		Lucka utan handtag/gångjärn	Door without handle/hinge
--	313172		x	Lucka utan handtag/gångjärn	Door without handle/hinge
--	311917	x	x	Gångjärn d:o	Hinge d:o
--	312588	x	x	Platta gångjärn	Plate hinge
17	312751	x	x	Hylla	Rack
18	313166	x		Hylla	Rack
--	314129		x	Hylla	Rack
19	312355	x		Skiva	Board
--	314131		x	Skiva	Board
20	312372	x	x	Värmespalt H.B.	Air gap R.R.
21	860423	M	M	List kant ljusbrun	Strip, light brown
22	312374	x		Värmespalt H gavel bak	Air gap R gable rear
--	314137		x	Värmespalt H gavel bak	Air gap R gable rear
23	313167	x		Hurts utan lucka/beslag	Cupboard without door/holders
--	314132		x	Hurts utan lucka/beslag	Cupboard without door/holders
24	312316	x	x	Värmespalt förlängning	Air gap
25	312007	x		Värmespalt nedre	Air gap under
--	314055		x	Värmespalt nedre	Air gap under
26	308928	x		List plast L=2020	List plastic L=2020
--	314287		x	List plast L=2270	List plastic L=2270
27	312369	x		Värmespalt övre u. överdrag	Air gap upper without covering
--	313116	x		Överdrag d:o (ange färg, se tygprover)	Covering d:o (specify colour, see textiles)
--	314052		x	Värmespalt övre u. överdrag	Air gap upper without covering
				M= Metervara	M= On the metre
				T= Tillbehör	T= Accessory

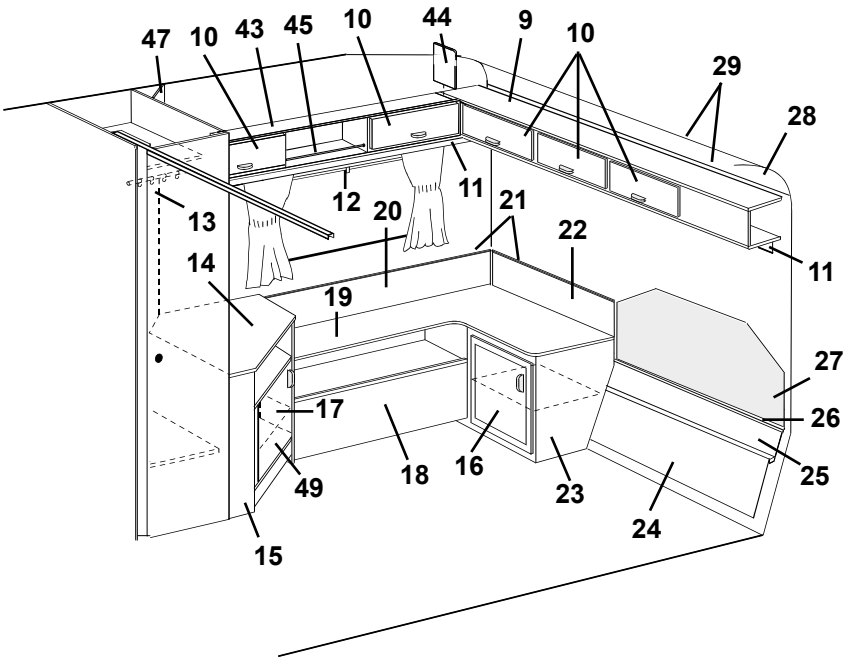
47
10
43
45
10
44
9
10
29
28
12
11
13
20
21
22
11
14
19
27
17
26
25
49
18
16
23
24
15

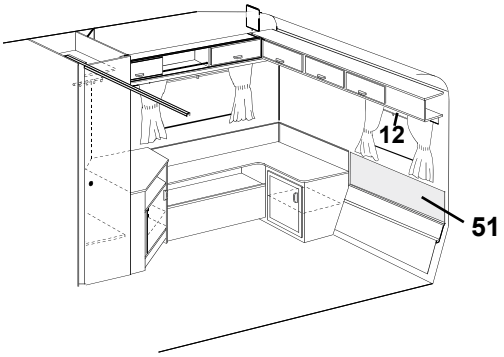
12
51

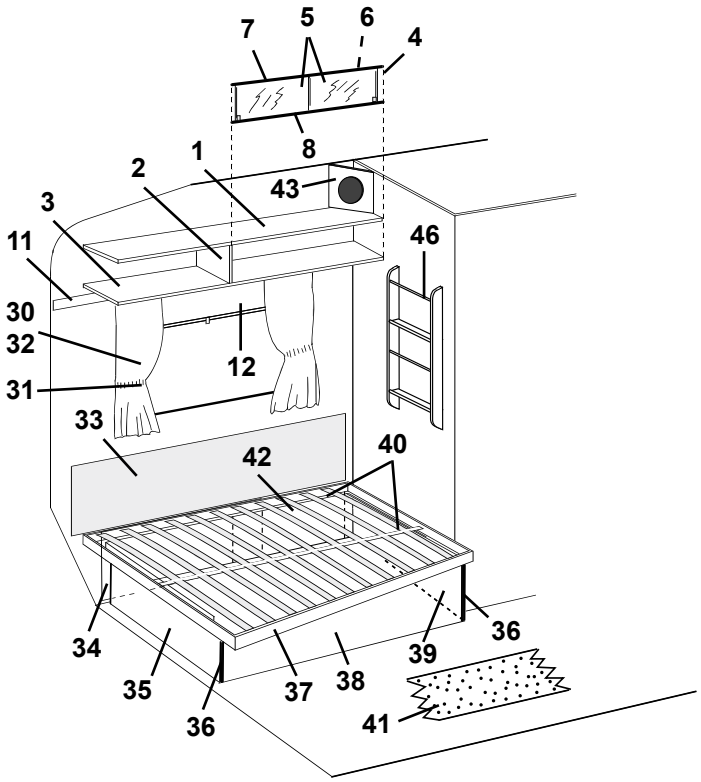
7
5
6
4
8
1
2
43
3
46
11
30
32
12
31
33
42
40
34
35
36
37
38
39
36
41

Pos Fig	Det. nr Part. No	Ingår/Fitted 620 GSE	Ingår/Fitted 620 GSB 2,5	Benämning	Description
--	314528		x	Överdrag d:o (ange färg, se tygprover)	Covering d:o (specify colour, see textiles)
28	309974	x	x	Skiva plast	Plastic board
29	309973	x		List radie L=2129	List L=2129
--	313884		x	List radie L=2379	List L=2379
30	313953	x		Gardinsats kpl. m. kappa 8695-6 gul u. gav. fönst.	Curtain kit cpl. 8695-6 yellow
--	313960	x		Gardinsats kpl. m. kappa 8695-22 rostr. u. gav. fön.	Curtain kit cpl. 8695-22 rust-red
--	313967	x		Gardinsats kpl. m. kappa 8695-50 grön u. gav. fön.	Curtain kit cpl. 8695-50 green
--	313978	x		Gardinsats kpl. m. kappa 8753-622 gr. u. gav. fön.	Curtain kit cpl. 8753-622 green
--	314221		x	Gardinsats kpl. m. kappa 8695-6 gul u. gav. fönst.	Curtain kit cpl. 8695-6 yellow
--	314225		T	Gardinsats kpl. m. kappa 8695-6 gul m. gav. fönst.	Curtain kit cpl. 8695-6 yellow (gable window)
--	314222		x	Gardinsats kpl. m. kappa 8695-22 rostr. u. gav. fön.	Curtain kit cpl. 8695-22 rust-red
--	314226		T	Gardinsats kpl. m. kappa 8695-22 rostr. m. gav. fön.	Curtain kit cpl. 8695-22 rust-red (gable window)
--	314223		x	Gardinsats kpl. m. kappa 8695-50 grön u. gav. fön.	Curtain kit cpl. 8695-50 green
--	314227		T	Gardinsats kpl. m. kappa 8695-50 grön m. gav. fön.	Curtain kit cpl. 8695-50 green (gable window)
--	314224		x	Gardinsats kpl. m. kappa 8753-622 gr. u. gav. fön.	Curtain kit cpl. 8753-622 green
--	314228		T	Gardinsats kpl. m. kappa 8753-622 gr. m. gav. fön.	Curtain kit cpl. 8753-622 green (gable window)
--	313927	x	x	Gardinlängd H=750 (u. omtag) 8695-6 gul	Curtain H=750 (ex. band) 8695-6 yellow
--	313928	x	x	Gardinlängd H=750 (u. omtag) 8695-22 roströd	Curtain H=750 (ex. band) 8695-22 rust-red
--	313929	x	x	Gardinlängd H=750 (u. omtag) 8695-50 grön	Curtain H=750 (ex. band) 8695-50 green
--	313971	x	x	Gardinlängd H=750 (u. omtag) 8753-622 grön	Curtain H=750 (ex. band) 8753-622 green
--	313930	x	x	Gardinlängd H=670 (u. omtag) 8695-6 gul	Curtain H=670 (ex. band) 8695-6 yellow
--	313931	x	x	Gardinlängd H=670 (u. omtag) 8695-22 roströd	Curtain H=670 (ex. band) 8695-22 rust-red
--	313932	x	x	Gardinlängd H=670 (u. omtag) 8695-50 grön	Curtain H=670 (ex. band) 8695-50 green
--	313970	x	x	Gardinlängd H=670 (u. omtag) 8753-622 grön	Curtain H=670 (ex. band) 8753-622 green
--	314263		x	Gardinkappa L=2160 8695-6 gul	Valance L=2160 8695-6 yellow
--	314264		x	Gardinkappa L=2160 8695-22 roströd	Valance L=2160 8695-22 rust-red
--	314265		x	Gardinkappa L=2160 8695-50 grön	Valance L=2160 8695-50 green
--	314266		x	Gardinkappa L=2160 8753-622 grön	Valance L=2160 8753-622 green
--	313933	x		Gardinkappa L=1910 8695-6 gul	Valance L=1910 8695-6 yellow
--	313934	x		Gardinkappa L=1910 8695-22 roströd	Valance L=1910 8695-22 rust-red
--	313935	x		Gardinkappa L=1910 8695-50 grön	Valance L=1910 8695-50 green
--	313972	x		Gardinkappa L=1910 8753-622 grön	Valance L=1910 8753-622 green
--	313936	x	x	Gardinkappa L=1100 8695-6 gul	Valance L=1100 8695-6 yellow
--	313937	x	x	Gardinkappa L=1100 8695-22 roströd	Valance L=1100 8695-22 rust-red
--	313938	x	x	Gardinkappa L=1100 8695-50 grön	Valance L=1100 8695-50 green
--	313973	x	x	Gardinkappa L=1100 8753-622 grön	Valance L=1100 8753-622 green
--	300884	M	M	Gardinspiral	Curtain hanger
31	313939	x	x	Omtagsband färg 8695-6 gul	Band for curtain 8695-6 yellow
--	313940	x	x	Omtagsband färg 8695-22 roströd	Band for curtain 8695-22 rust-red
--	313941	x	x	Omtagsband färg 8695-50 grön	Band for curtain 8695-50 green
--	313975	x	x	Omtagsband färg 8753-622 grön	Band for curtain 8753-622 green
32	313945	x	x	Gardinlängd tyll 600x670	Curtain tulle 600x670
33	312006	x	x	Värmespalt övre u. överdrag	Air gap upper without covering
--	313114	x	x	Överdrag d:o (ange färg, se tygprover)	Covering d:o (specify colour, see textiles)
34	312835	x	x	Värmespalt förlängning	Air gap
				M= Metervara	M= On the metre
				T= Tillbehör	T= Accessory

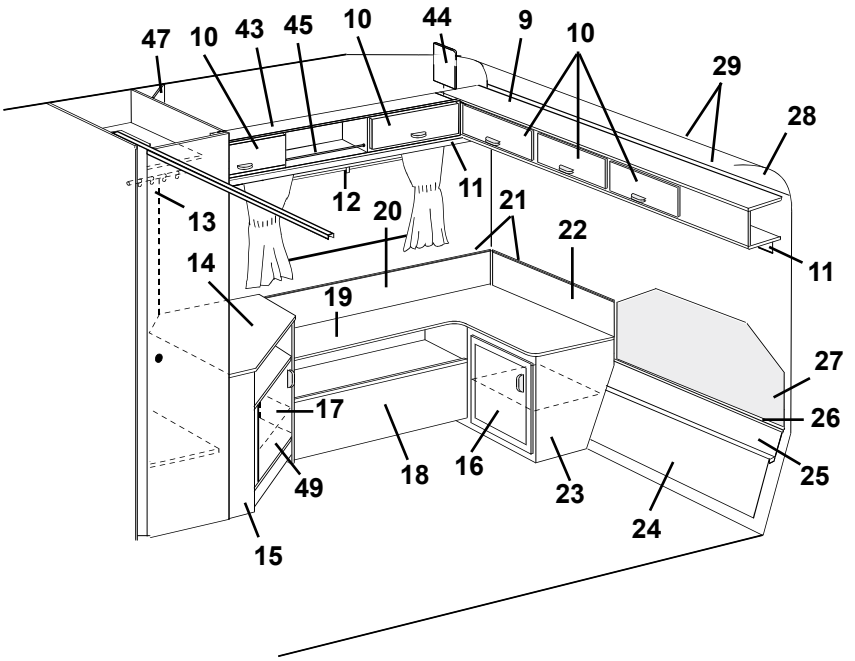
47
10
43
45
10
44
9
10
29
28
12
11
13
20
21
22
11
14
19
27
17
26
25
49
18
16
23
24
15

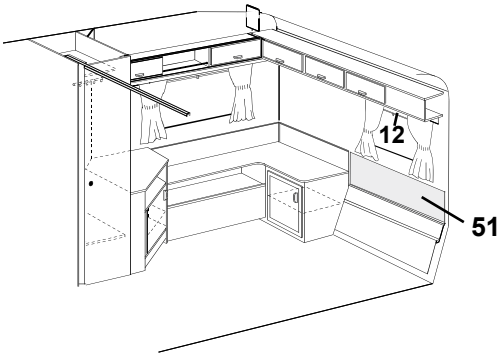
12
51

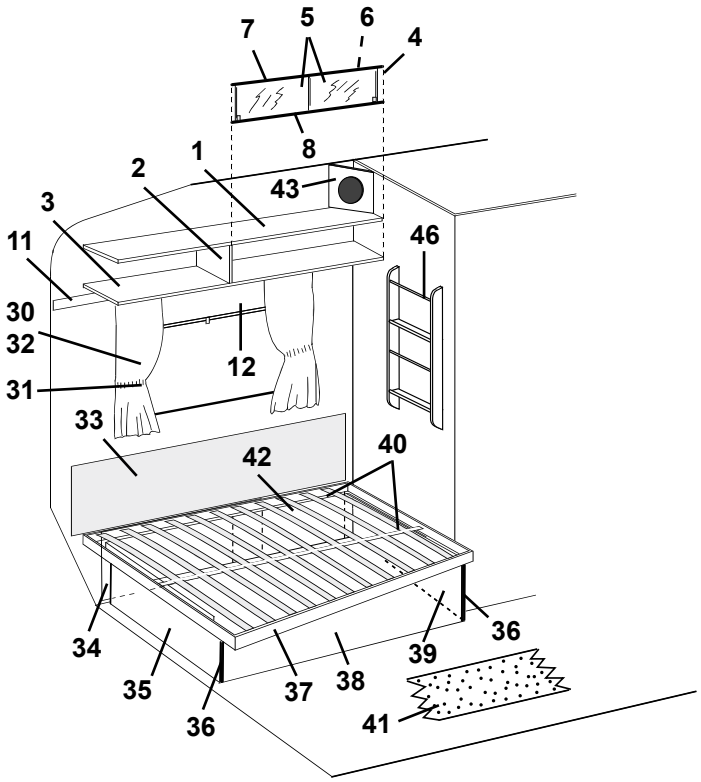
7
5
6
4
8
1
2
43
3
46
11
30
32
12
31
33
42
40
34
35
36
37
38
39
36
41

Pos Fig	Det. nr Part. No	Ingår/Fitted 620 GSE	Ingår/Fitted 620 GSB 2,5	Benämning	Description
35	312968	x	x	Gavel säng V	Gable bed L
36	860590	x	x	List hörn plast L=2500	Corner strip L=2500
37	312336	x		Sängram utan ribbor	Bed bottom without laths
--	314046		x	Sängram utan ribbor	Bed bottom without laths
--	311985	x	x	Ribba d:o L=720	Lath d:o L=720
--	312046	x	x	Band till ribbotten	Band for laths bottom
38	312273	x	x	Front säng	Front bed
39	312347	x	x	Gavel säng H	Gable bed R
40	312335	x	x	List furu 17,5x55x1510	Wood lath pine 17,5x55x1510
41	312775	T		Matta heltäckning (ange färg)	Carpet (specify colour)
--	314335		T	Matta heltäckning (ange färg)	Carpet (specify colour)
42	312546	x	x	Värmespalt förlängning	Air gap
43	313152	x	x	Skåp övre utan luckor/beslag	Cupboard upper without doors/holders
44	312670	x	x	Passbit	Distance
45	313153	x	x	Rasskydd al. rör Ø=8 L=556	Pipe al. Ø=8 L=556
--	800242	x	x	Plugg plast brun	Plug plastic brown
46	313446	T	x	Front högtalare	Front loud speaker
47	313445	T	x	Front högtalare	Front loud speaker
48	313677	x	x	Vägg tvättrum V utan beslag	Wall washroom L without holders
49	312193	x	x	Lucka utan handtag/gångjärn	Door without handle/hinge
--	312589	x	x	Gångjärn d:o	Hinge d:o
50	313450	T	x	Tidningshylla	Newspaper rack
51	314233		x	Värmespalt övre u. överdrag	Air gap upper without covering
--	314529		x	Överdrag d:o (ange färg, se tygprover)	Covering d:o (specify colour, see textiles)

T= Tillbehör

T= Accessory

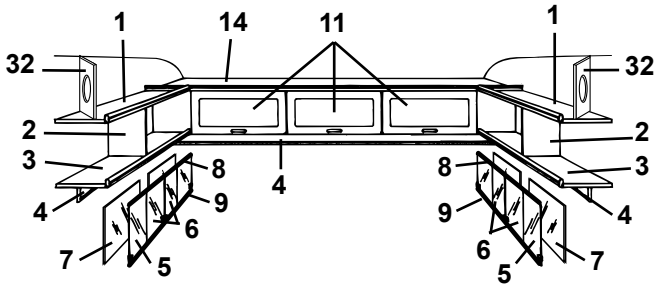
1 14 11 1
32 32
2 2
3 8 8 3
4 9 9 4
6 6
7 5 5 7
4

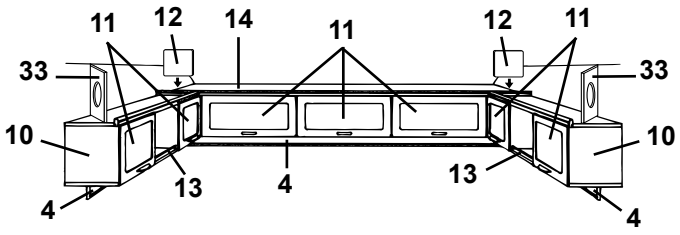
11 12 14 11 12 11
33 33
10 10
13 13
4 4 4

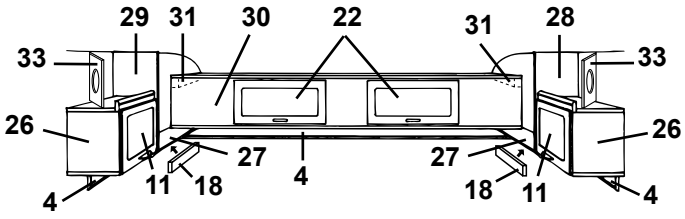
29 31 30 22 31 28
33 33
26 26
27 27
11 18 18 11
4 4 4

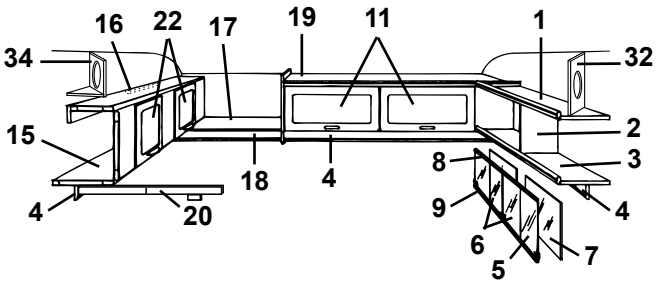
16 22 17 19 11 1
34 32
15 2
8 3
18 4
9 4
4 20
6 7
5

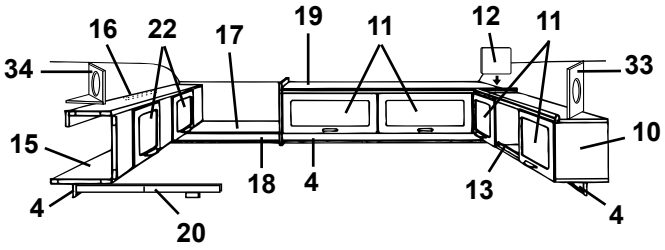
16 22 17 19 11 12 11
34 33
15 10
18 4
13
4 4
20

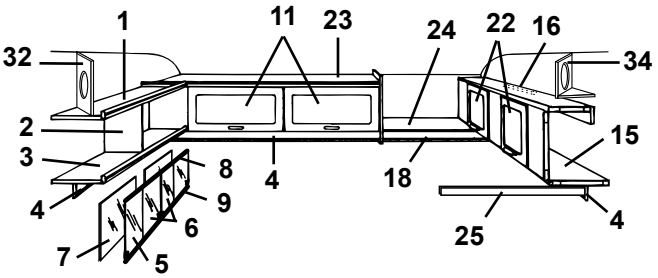
1 11 23 24 22 16
32 34
2 15
3 8 18
4 9 4 4
6
7 5 25

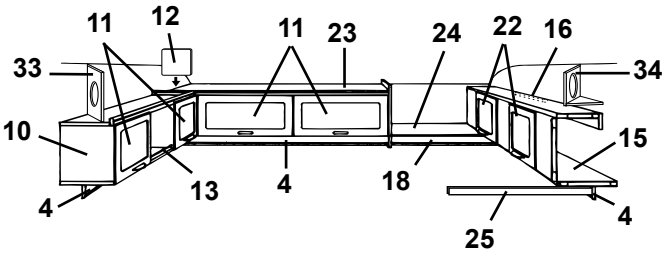
11 12 11 23 24 22 16
33 34
10 15
13 4 18
4 4
25

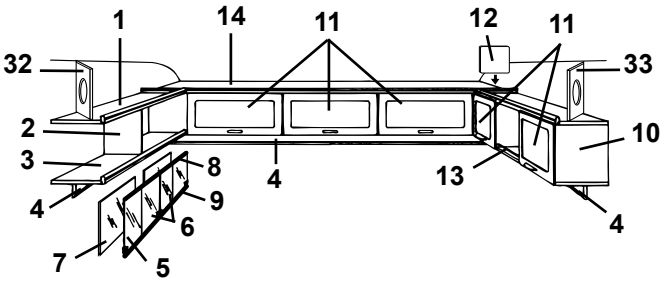
1 14 11 12 11
32 33
2 10
3 8 13
4 9 4
6
7 5

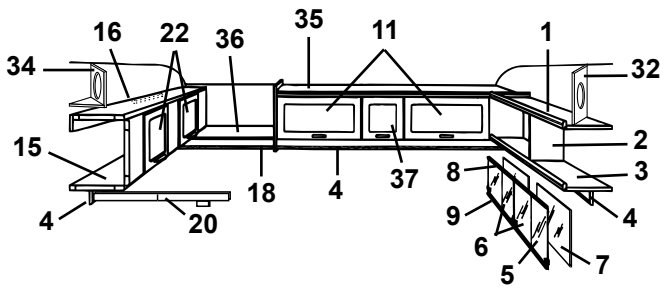
16 22 36 35 11 1
34 32
15 2
18 4 37 8 3
4 20 9 4
6
5 7

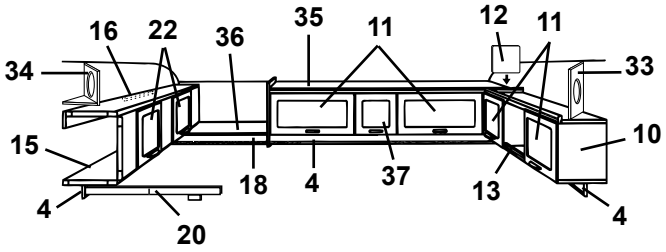
16 22 36 35 11 12 11
34 33
15 10
18 4 37 13
4 4 20

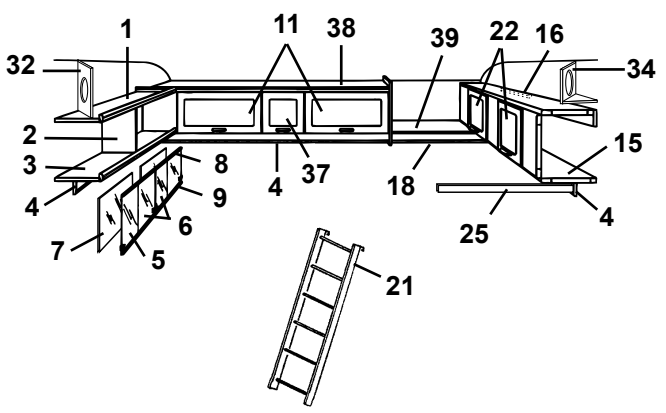
1 11 38 39 22 16
32 34
2 15
3 8
4 37 18
9
6 4 25
7 5
21

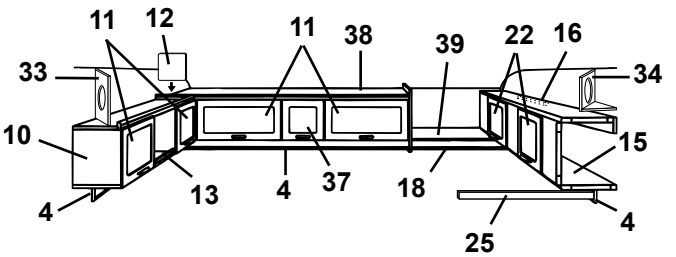
11 12 11 38 39 22 16
33 34
10 15
13
4 37 18
4 4
25

Pos Fig	Det. nr Part. No	Ingår/Fitted 620 GSE	Ingår/Fitted 620 GSB 2,5	Benämning	Description
1	311988	x	x	Tak hylla V-H bak	Roof rack L-R rear
2	311986	x	x	Gavel hylla V-H bak	Gable rack L-R rear
3	311984	x	x	Botten hylla V-H bak	Bottom rack L-R rear
4	312212	x	x	List folierad L=2000	Strip L=2000
5	313215	T	x	Skjutlucka kpl. m. spegel/glidlister	Sliding lid cpl. with mirror/sliding strip
6	312606	T	x	Lucka skjut u. handtag	Sliding lid without handle
--	312056	T	x	Handtag d:o	Handle d:o
7	312605	T	x	Spegel 840x240	Mirror 840x240
8	313146	T	x	Glidlist övre al. L=845	Sliding strip upper al. L=845
9	313147	T	x	Glidlist undre al. inkl. list ilägg L=845	Sliding strip under al. incl. filling list L=845
--	312059	T	x	List ilägg d:o plast L=2000	Filling list d:o plastic L=2000
10	313152	x	x	Skåp övre utan luckor/beslag	Cupboard upper without doors/holders
11	311896	x	x	Lucka u. handtag/gångjärn.	Door without handle/hinge
--	860406	x	x	Gångjärn d:o	Hinge d:o
12	312670	x	x	Passbit	Distance
13	313153	x	x	Rasskydd al. rör Ø=8 L=556	Pipe al. Ø=8 L=556
--	800242	x	x	Plugg plast brun	Plug plastic brown
14	313129	x		Skåp gavel utan luckor/beslag	Cupboard without doors/holders
--	313890		x	Skåp gavel utan luckor/beslag	Cupboard without doors/holders
15	313154	x	x	Överbäddsskåp utan luckor/beslag	Upper bed without doors/holders
16	312233	x	x	Regel låsning	Lock bar
17	312238	x		Hylla gavel bak	Rack gable rear
18	314053	x	x	List folierad L=2440	Strip L=2440
19	313155	x		Skåp övre utan luckor/beslag	Cupboard upper without doors/holders
20	313216	x	x	Regel överbädd	Latch upper bed
--	312726	x	x	Kloss d:o	Block d:o
21	312613	T	T	Stege kpl. med krokar	Ladder cpl. with hooks
--	860426	T	T	Krok till stege	Hook for ladder
22	311896	x	x	Lucka u. handtag/gångjärn.	Door without handle/hinge
--	860402	x	x	Gångjärn d:o	Hinge d:o
23	313461	x		Skåp övre utan luckor/beslag	Cupboard upper without doors/holders
24	313775	x		Hylla gavel bak	Rack gable rear
25	312313	x	x	Bärregel	Bearing rail
26	313130	x		Skåp V-H bak utan lucka/beslag	Cupboard L-R rear without door/holders
27	312420	x		Hylla V-H bak utan beslag	Rack L-R rear without holders
28	312419	x		Gavel V yttre	Gable L outer
29	312418	x		Gavel H yttre	Gable R outer
30	313131	x		Överbäddsskåp utan luckor/beslag	Upper bed without doors/holders
31	309617	x		Fästkloss	Clamp
32	313446	T	x	Front högtalare	Front loud speaker
33	313445	T	x	Front högtalare	Front loud speaker
34	314173	T	x	Front högtalare	Front loud speaker
--	314174	T	x	Botten front högtalare	Bottom front loud speaker
35	314163		x	Skåp övre utan luckor/beslag	Cupboard upper without doors/holders
36	314239		x	Hylla gavel bak	Rack gable rear
37	311937		x	Lucka u. handtag/gångjärn.	Door without handle/hinge
--	860406		x	Gångjärn d:o	Hinge d:o
38	314192		x	Skåp övre utan luckor/beslag	Cupboard upper without doors/holders
39	314238		x	Hylla gavel bak	Rack gable rear
				T= Tillbehör	T= Accessory

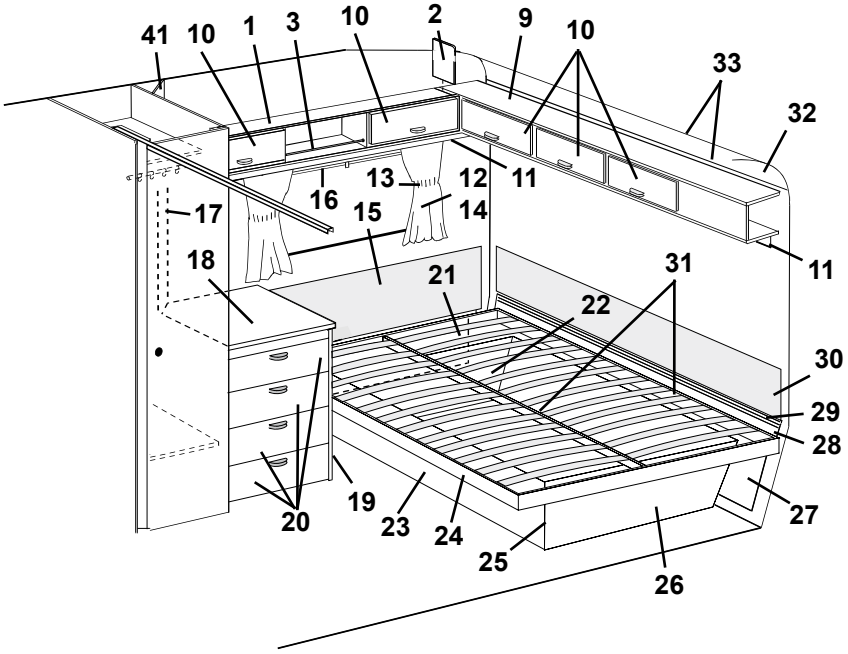
41
10
1
3
10
2
9
10
33
32
16
13
12
11
17
15
14
11
18
21
31
22
30
29
28
20
19
23
24
25
26
27

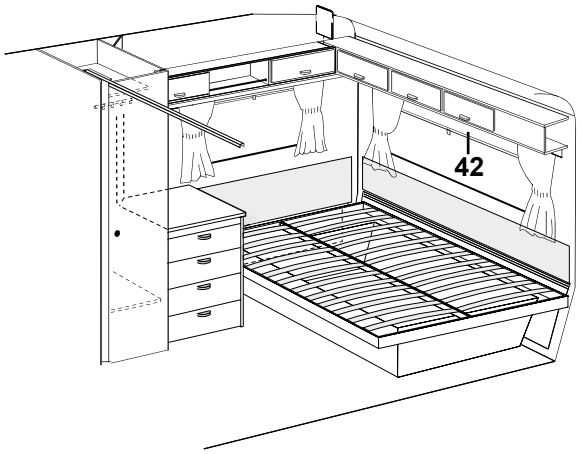
42

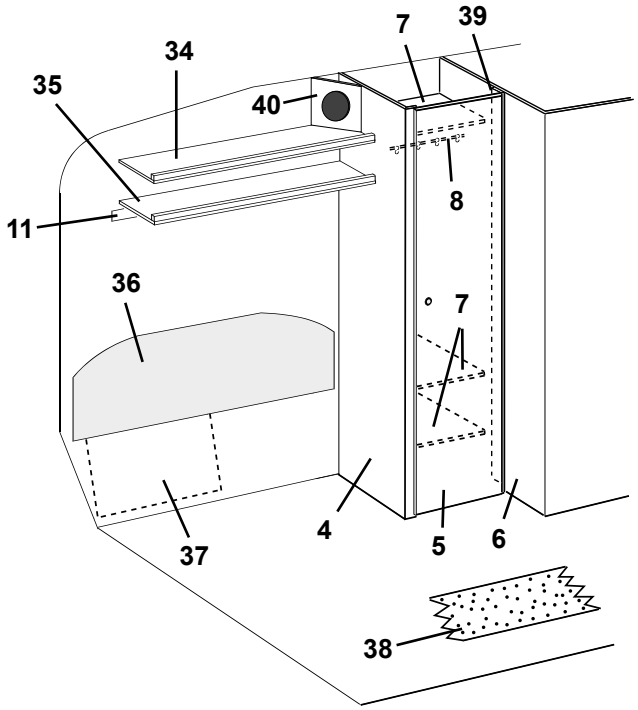
7
39
34
35
40
8
11
36
7
4
5
6
37
38

Pos Fig	Det. nr Part. No	Ingår/Fitted 620 GSE	Ingår/Fitted 620 GSB 2,5	Benämning	Description
1	313152	x		Skåp övre utan luckor/beslag	Cupboard upper without doors/holders
2	312670	x		Passbit	Distance
3	313153	x		Rasskydd al. rör Ø=8 L=556	Pipe al. Ø=8 L=556
--	800242	x		Plugg plast brun	Plug plastic brown
4	313704	x		Vägg garderob V utan beslag	Wall wardrobe L without holders
5	312218	x		Dörr utan lås/gångjärn	Door without lock/hinge
--	311917	x		Gångjärn d:o	Hinge d:o
--	312588	x		Platta gångjärn	Plate hinge
--	312326	x		Rätningslist d:o L=1790	List d:o L=1790
6	313692	x		Vägg tvättrum V utan beslag	Wall washroom L without holders
7	312760	x		Hylla garderob	Rack wardrobe
8	312053	x		Galgstång L=780	Clothes hanger L=780
9	313129	x		Skåp gavel utan luckor/beslag	Cupboard without doors/holders
10	311896	x		Lucka u. handtag/gångjärn.	Door without handle/hinge
--	860406	x		Gångjärn d:o	Hinge d:o
11	312212	x		List folierad L=2000	Strip L=2000
12	313951	x		Gardinsats kpl. m. kappa 8695-6 gul u. gav. fönst.	Curtain kit cpl. 8695-6 yellow
--	313952	T		Gardinsats kpl. m. kappa 8695-6 gul m. gav. fönst.	Curtain kit cpl. 8695-6 yellow (gable window)
--	313958	x		Gardinsats kpl. m. kappa 8695-22 rostr. u. gav. fön.	Curtain kit cpl. 8695-22 rust-red
--	313959	T		Gardinsats kpl. m. kappa 8695-22 rostr. m. gav. fön.	Curtain kit cpl. 8695-22 rust-red (gable window)
--	313965	x		Gardinsats kpl. m. kappa 8695-50 grön u. gav. fön.	Curtain kit cpl. 8695-50 green
--	313966	T		Gardinsats kpl. m. kappa 8695-50 grön m. gav. fön.	Curtain kit cpl. 8695-50 green (gable window)
--	313976	x		Gardinsats kpl. m. kappa 8753-622 gr. u. gav. fön.	Curtain kit cpl. 8753-622 green
--	313977	T		Gardinsats kpl. m. kappa 8753-622 gr. m. gav. fön.	Curtain kit cpl. 8753-622 green (gable window)
--	313927	x		Gardinlängd H=750 (u. omtag) 8695-6 gul	Curtain H=750 (ex. band) 8695-6 yellow
--	313928	x		Gardinlängd H=750 (u. omtag) 8695-22 roströd	Curtain H=750 (ex. band) 8695-22 rust-red
--	313929	x		Gardinlängd H=750 (u. omtag) 8695-50 grön	Curtain H=750 (ex. band) 8695-50 green
--	313971	x		Gardinlängd H=750 (u. omtag) 8753-622 grön	Curtain H=750 (ex. band) 8753-622 green
--	313930	x		Gardinlängd H=670 (u. omtag) 8695-6 gul	Curtain H=670 (ex. band) 8695-6 yellow
--	313931	x		Gardinlängd H=670 (u. omtag) 8695-22 roströd	Curtain H=670 (ex. band) 8695-22 rust-red
--	313932	x		Gardinlängd H=670 (u. omtag) 8695-50 grön	Curtain H=670 (ex. band) 8695-50 green
--	313970	x		Gardinlängd H=670 (u. omtag) 8753-622 grön	Curtain H=670 (ex. band) 8753-622 green
--	313933	x		Gardinkappa L=1910 8695-6 gul	Valance L=1910 8695-6 yellow
--	313934	x		Gardinkappa L=1910 8695-22 roströd	Valance L=1910 8695-22 rust-red
--	313935	x		Gardinkappa L=1910 8695-50 grön	Valance L=1910 8695-50 green
--	313972	x		Gardinkappa L=1910 8753-622 grön	Valance L=1910 8753-622 green
--	313936	x		Gardinkappa L=1100 8695-6 gul	Valance L=1100 8695-6 yellow
--	313937	x		Gardinkappa L=1100 8695-22 roströd	Valance L=1100 8695-22 rust-red
--	313938	x		Gardinkappa L=1100 8695-50 grön	Valance L=1100 8695-50 green
--	313973	x		Gardinkappa L=1100 8753-622 grön	Valance L=1100 8753-622 green
--	300884	M		Gardinspiral	Curtain hanger
13	313939	x		Omtagsband färg 8695-6 gul	Band for curtain 8695-6 yellow
--	313940	x		Omtagsband färg 8695-22 roströd	Band for curtain 8695-22 rust-red
--	313941	x		Omtagsband färg 8695-50 grön	Band for curtain 8695-50 green
--	313975	x		Omtagsband färg 8753-622 grön	Band for curtain 8753-622 green
				M= Metervara	M= On the metre
				T= Tillbehör	T= Accessory

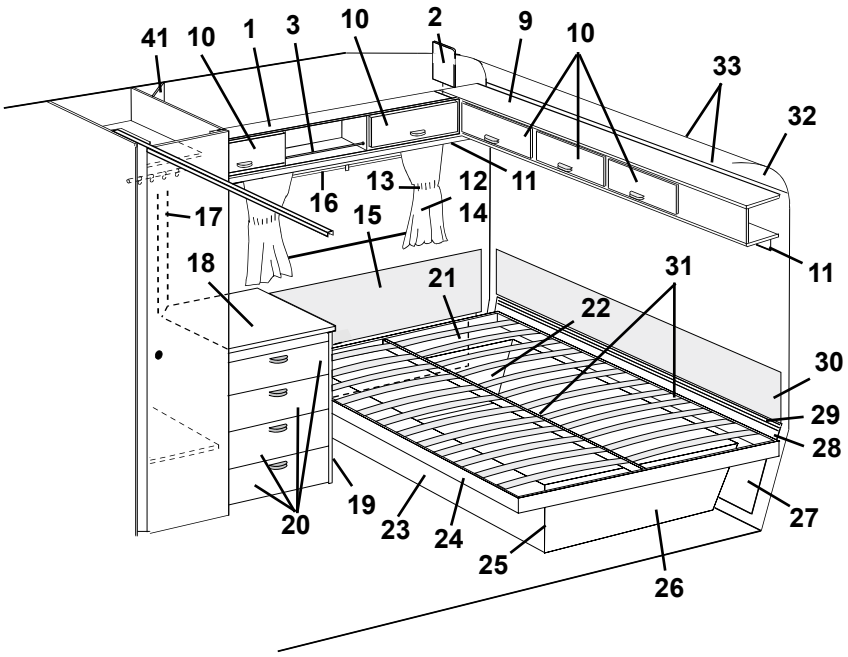
41
10
1
3
10
2
9
10
33
32
16
13
12
11
17
15
14
11
18
21
31
22
30
29
28
20
19
23
24
25
26
27

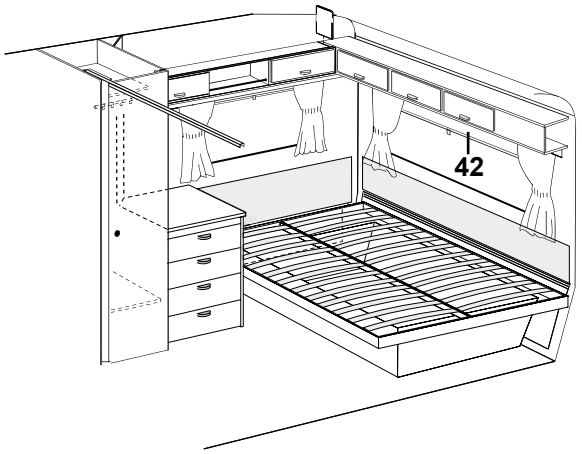
42

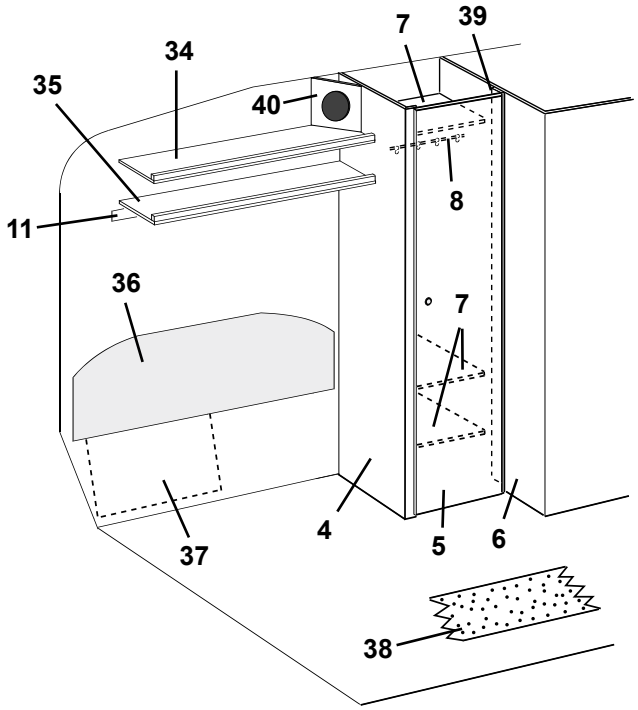
7
39
34
35
40
8
11
36
7
37
4
5
6
38

Pos Fig	Det. nr Part. No	Ingår/Fitted 620 GSE	Ingår/Fitted 620 GSB 2,5	Benämning	Description
14	313945	x		Gardinlängd tyll 600x670	Curtain tulle 600x670
--	313946	x		Gardinlängd tyll 1450x670 (endast gavelfönster)	Curtain tulle 1450x670 (only gable window)
15	312462	x		Värmespalt H.B. u. överdrag	Air gap R.R. without covering
--	313120	x		Överdrag d:o (ange färg, se tygprover)	Covering d:o (specify colour,see textiles)
16	312770	x		Rullgardin L=950	Blind L=950
--	307216	x		Styrskena, rullgardin	Guide rail, blind
--	204583	T		Rullgardin/myggnät kassett L=900	Blind/mosquito net cassette L=900
--	207309	T		Dragläpp rullgardin/myggnät kassett	Drawstring blind/mosquito net cassette
17	313759	x		Front el-uttag	Front outlet
18	313925	x		Skiva byrå	Board
19	313285	x		Byrå u. skiva/lådor	Chest of drawers without board/drawers
20	312745	x		Låda kpl. med handtag	Drawer cpl. with handle
--	312764	x		Lådförstycke u. handtag	Drawer front without handle
21	312477	x		Värmespalt förlängning	Air gap
22	312844	x		Gavel säng H	Gable bed R
23	312839	x		Front säng	Front bed
24	312846	x		Sängram utan ribbor	Bed bottom without laths
--	311985	x		Ribba d:o L=720	Lath d:o L=720
--	312046	x		Band till ribbotten	Band for laths bottom
25	860590	x		List hörn plast L=2500	Corner strip L=2500
26	312468	x		Gavel säng V	Gable bed L
27	312316	x		Värmespalt förlängning	Air gap
28	312007	x		Värmespalt nedre	Air gap under
29	308928	x		List plast L=2020	List plastic L=2020
30	312011	x		Värmespalt övre u. överdrag	Air gap upper without covering
--	313115	x		Överdrag d:o (ange färg, se tygprover)	Covering d:o (specify colour,see textiles)
31	312861	x		List furu 17,5x55x1200	Wood lath pine 17,5x55x1200
32	309974	x		Skiva plast	Plastic board
33	309973	x		List radie L=2129	List L=2129
34	312467	x		Hylla övre V-H bak	Rack upper L-R rear
35	312451	x		Hylla nedre V-H bak	Rack under L-R rear
36	312459	x		Värmespalt V.B. u. överdrag	Air gap L. rear without covering
--	313119	x		Överdrag d:o (ange färg, se tygprover)	Covering d:o (specify colour,see textiles)
37	312835	x		Värmespalt förlängning	Air gap
38	313197	T		Matta heltäckning (ange färg)	Carpet (specify colour)
39	312765	x		List folierad L=1918	Strip L=1918
40	313446	T		Front högtalare	Front loud speaker
41	313445	T		Front högtalare	Front loud speaker
42	312769	T		Rullgardin L=1650	Blind L=1650
--	307216	T		Styrskena, rullgardin	Guide rail, blind
				T= Tillbehör	T= Accessory

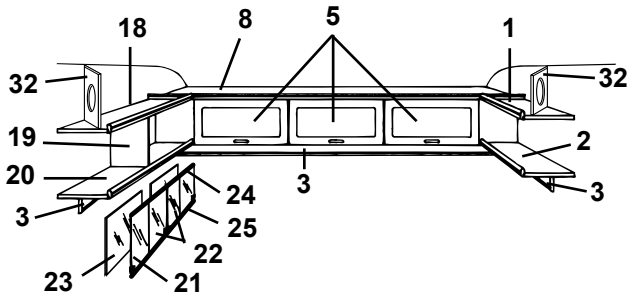
18
8
5
1
32
32
19
2
20
3
24
3
3
25
22
23
21

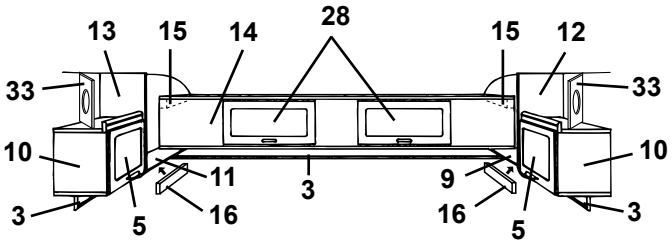
13
15
14
28
15
12
33
33
10
10
11
9
3
3
16
16
5
5

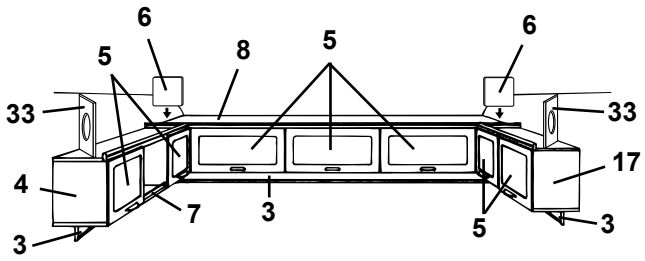
6
5
8
5
6
33
33
17
4
7
3
3
5
3

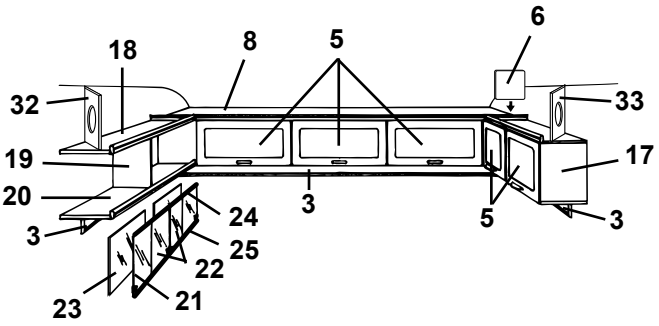
18
8
5
6
32
33
19
17
20
24
3
3
5
25
22
23
21

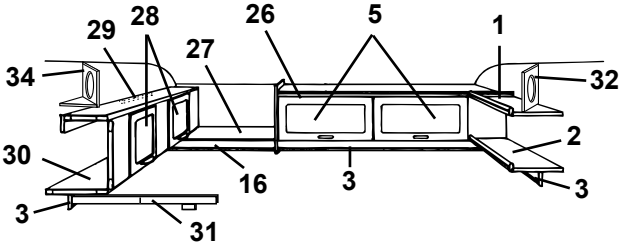
29
28
26
5
1
34
27
32
2
30
16
3
3
3
31

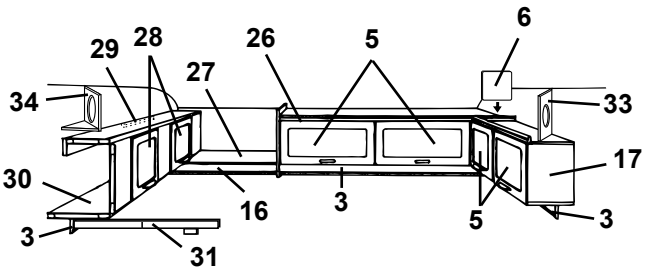
29
28
26
5
6
34
27
33
17
30
16
3
3
5
3
31


35

Pos Fig	Det. nr Part. No	Ingår/Fitted 620 GSE	Ingår/Fitted 620 GSB 2,5	Benämning	Description
1	312467	x		Hylla övre V-H bak	Rack upper L-R rear
2	312451	x		Hylla nedre V-H bak	Rack under L-R rear
3	312212	x		List folierad L=2000	Strip L=2000
4	313152	x		Skåp övre utan luckor/beslag	Cupboard upper without doors/holders
5	311896	x		Lucka u. handtag/gångjärn.	Door without handle/hinge
--	860406	x		Gångjärn d:o	Hinge d:o
6	312670	x		Passbit	Distance
7	313153	x		Rasskydd al. rör Ø=8 L=556	Pipe al. Ø=8 L=556
--	800242	x		Plugg plast brun	Plug plastic brown
8	313129	x		Skåp gavel utan luckor/beslag	Cupboard without doors/holders
9	312457	x		Hylla V-H bak utan beslag	Rack L-R rear without holders
10	313130	x		Skåp V-H bak utan lucka/beslag	Cupboard L-R rear without door/holders
11	312420	x		Hylla V-H bak utan beslag	Rack L-R rear without holders
12	312419	x		Gavel V yttre	Gable L outer
13	312418	x		Gavel H yttre	Gable R outer
14	313131	x		Överbäddsskåp utan luckor/beslag	Upper bed without doors/holders
15	309617	x		Fästkloss	Clamp
16	314053	x		List folierad L=2440	Strip L=2440
17	313440	x		Skåp V-H bak utan lucka/beslag	Cupboard L-R rear without door/holders
18	311988	x		Tak hylla V-H bak	Roof rack L-R rear
19	311986	x		Gavel hylla V-H bak	Gable rack L-R rear
20	311984	x		Botten hylla V-H bak	Bottom rack L-R rear
21	313215	x		Skjutlucka kpl. m. spegel/glidlister	Sliding lid cpl. with mirror/sliding strip
22	312606	x		Lucka skjut u. handtag	Sliding lid without handle
--	312056	x		Handtag d:o	Handle d:o
23	312605	x		Spegel 840x240	Mirror 840x240
24	313146	x		Glidlist övre al. L=845	Sliding strip upper al. L=845
25	313147	x		Glidlist undre al. inkl. list ilägg L=845	Sliding strip under al. incl. filling list L=845
--	312059	x		List ilägg d:o plast L=2000	Filling list d:o plastic L=2000
26	312445	x		Skåp övre utan luckor/beslag	Cupboard upper without doors/holders
27	312238	x		Hylla gavel bak	Rack gable rear
28	311896	x		Lucka u. handtag/gångjärn.	Door without handle/hinge
--	860402	x		Gångjärn d:o	Hinge d:o
29	312233	x		Regel låsning	Lock bar
30	313154	x		Överbäddsskåp utan luckor/beslag	Upper bed without doors/holders
31	313216	x		Regel överbädd	Latch upper bed
--	312726	x		Kloss d:o	Block d:o
32	313446	T		Front högtalare	Front loud speaker
33	313445	T		Front högtalare	Front loud speaker
34	314173	T		Front högtalare	Front loud speaker
--	314174	T		Botten front högtalare	Bottom front loud speaker
35	312613	T		Stege kpl. med krokar	Ladder cpl. with hooks
--	860426	T		Krok till stege	Hook for ladder

T= Tillbehör

T= Accessory

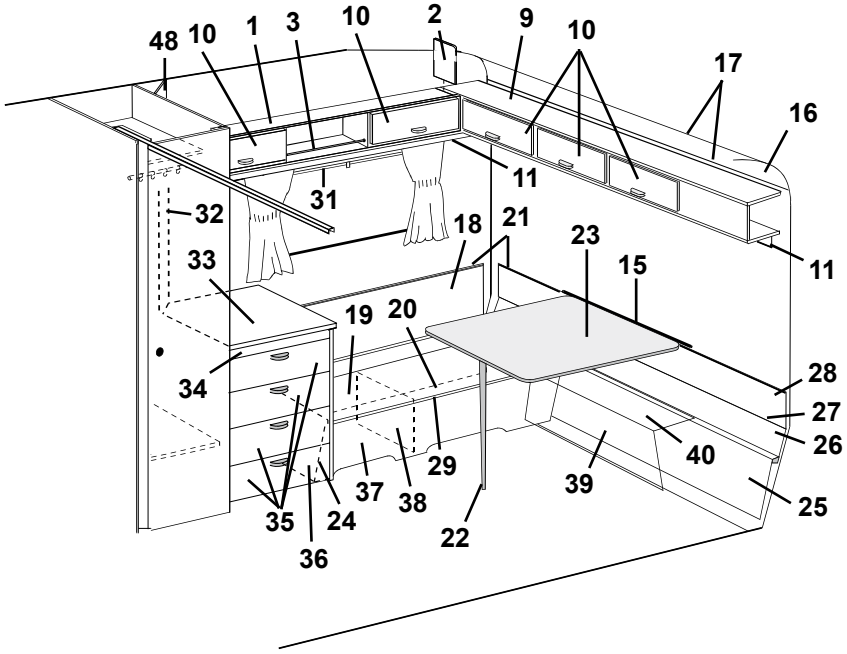
48
10
1
3
10
2
9
10
17
16
11
31
32
18
21
23
33
15
11
19
20
28
34
27
26
40
29
39
37
38
25
35
24
22
36

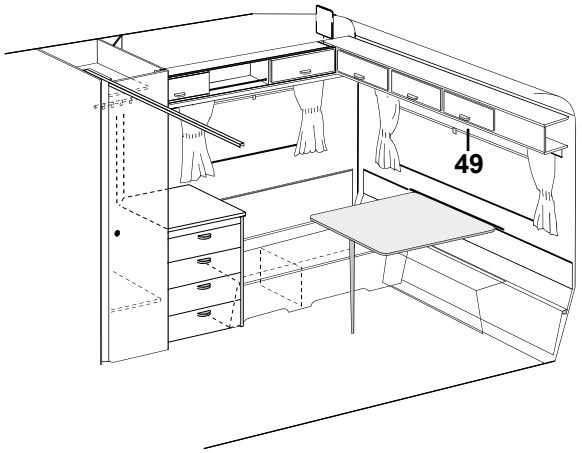
49

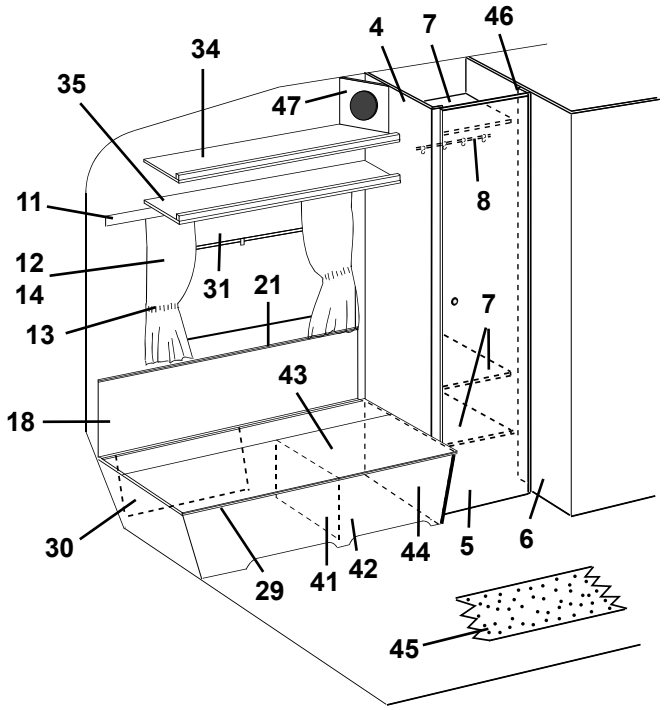
4
7
46
34
35
47
8
11
12
14
31
21
13
7
43
18
30
29
41
42
44
5
6
45

Pos Fig	Det. nr Part. No	Ingår/Fitted 620 GSE	Ingår/Fitted 620 GSB 2,5	Benämning	Description
1	313152	x		Skåp övre utan luckor/beslag	Cupboard upper without doors/holders
2	312670	x		Passbit	Distance
3	313153	x		Rasskydd al. rör Ø=8 L=556	Pipe al. Ø=8 L=556
--	800242	x		Plugg plast brun	Plug plastic brown
4	313704	x		Vägg garderob V utan beslag	Wall wardrobe L without holders
5	312218	x		Dörr utan lås/gångjärn	Door without lock/hinge
--	311917	x		Gångjärn d:o	Hinge d:o
--	312588	x		Platta gångjärn	Plate hinge
--	312326	x		Rätningslist d:o L=1790	List d:o L=1790
6	313692	x		Vägg tvättrum V utan beslag	Wall washroom L without holders
7	312760	x		Hylla garderob	Rack wardrobe
8	312053	x		Galgstång L=780	Clothes hanger L=780
9	313129	x		Skåp gavel utan luckor/beslag	Cupboard without doors/holders
10	311896	x		Lucka u. handtag/gångjärn.	Door without handle/hinge
--	860406	x		Gångjärn d:o	Hinge d:o
11	312212	x		List folierad L=2000	Strip L=2000
12	313948	x		Gardinsats kpl. m. kappa 8695-6 gul u. gav. fönst.	Curtain kit cpl. 8695-6 yellow
--	313949	T		Gardinsats kpl. m. kappa 8695-6 gul m. gav. fönst.	Curtain kit cpl. 8695-6 yellow (gable window)
--	313955	x		Gardinsats kpl. m. kappa 8695-22 rostr. u. gav. fön.	Curtain kit cpl. 8695-22 rust-red
--	313956	T		Gardinsats kpl. m. kappa 8695-22 rostr. m. gav. fön.	Curtain kit cpl. 8695-22 rust-red (gable window)
--	313962	x		Gardinsats kpl. m. kappa 8695-50 grön u. gav. fön.	Curtain kit cpl. 8695-50 green
--	313963	T		Gardinsats kpl. m. kappa 8695-50 grön m. gav. fön.	Curtain kit cpl. 8695-50 green (gable window)
--	313927	x		Gardinlängd H=750 (u. omtag) 8695-6 gul	Curtain H=750 (ex. band) 8695-6 yellow
--	313928	x		Gardinlängd H=750 (u. omtag) 8695-22 roströd	Curtain H=750 (ex. band) 8695-22 rust-red
--	313929	x		Gardinlängd H=750 (u. omtag) 8695-50 grön	Curtain H=750 (ex. band) 8695-50 green
--	313930	x		Gardinlängd H=670 (u. omtag) 8695-6 gul	Curtain H=670 (ex. band) 8695-6 yellow
--	313931	x		Gardinlängd H=670 (u. omtag) 8695-22 roströd	Curtain H=670 (ex. band) 8695-22 rust-red
--	313932	x		Gardinlängd H=670 (u. omtag) 8695-50 grön	Curtain H=670 (ex. band) 8695-50 green
--	313933	x		Gardinkappa L=1910 8695-6 gul	Valance L=1910 8695-6 yellow
--	313934	x		Gardinkappa L=1910 8695-22 roströd	Valance L=1910 8695-22 rust-red
--	313935	x		Gardinkappa L=1910 8695-50 grön	Valance L=1910 8695-50 green
--	313936	x		Gardinkappa L=1100 8695-6 gul	Valance L=1100 8695-6 yellow
--	313937	x		Gardinkappa L=1100 8695-22 roströd	Valance L=1100 8695-22 rust-red
--	313938	x		Gardinkappa L=1100 8695-50 grön	Valance L=1100 8695-50 green
--	300884	M		Gardinspiral	Curtain hanger
13	313939	x		Omtagsband färg 8695-6 gul	Band for curtain 8695-6 yellow
--	313940	x		Omtagsband färg 8695-22 roströd	Band for curtain 8695-22 rust-red
--	313941	x		Omtagsband färg 8695-50 grön	Band for curtain 8695-50 green
14	313945	T		Gardinlängd tyll 600x670	Curtain tulle 600x670
--	313946	T		Gardinlängd tyll 1450x670 (endast gavelfönster)	Curtain tulle 1450x670 (only gable window)
15	312660	x		Fästregel bord	Bracket
--	300108	x		List bord väggdel, plast	List wall, plastic
16	309974	x		Skiva plast	Plastic board
17	309973	x		List radie L=2129	List L=2129
18	312622	x		Värmespalt V-H bak	Air gap L-R rear
				M= Metervara	M= On the metre
				T= Tillbehör	T= Accessory

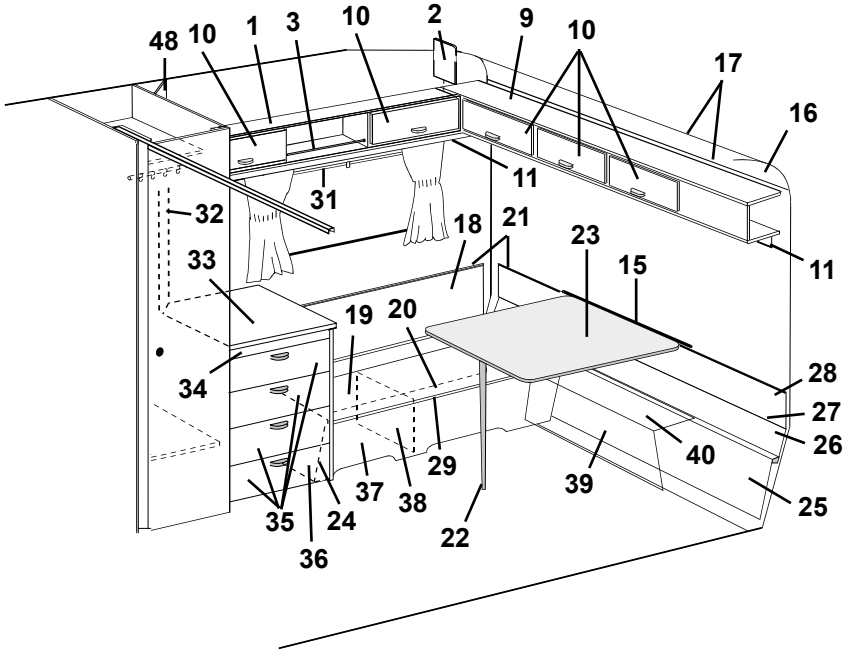
48
10
1
3
10
2
9
10
17
16
11
31
32
18
21
23
33
15
11
19
20
28
34
27
26
40
29
39
37
38
25
35
24
22
36

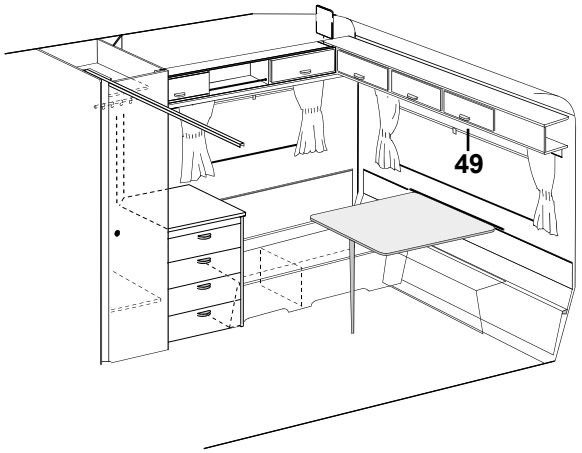
49

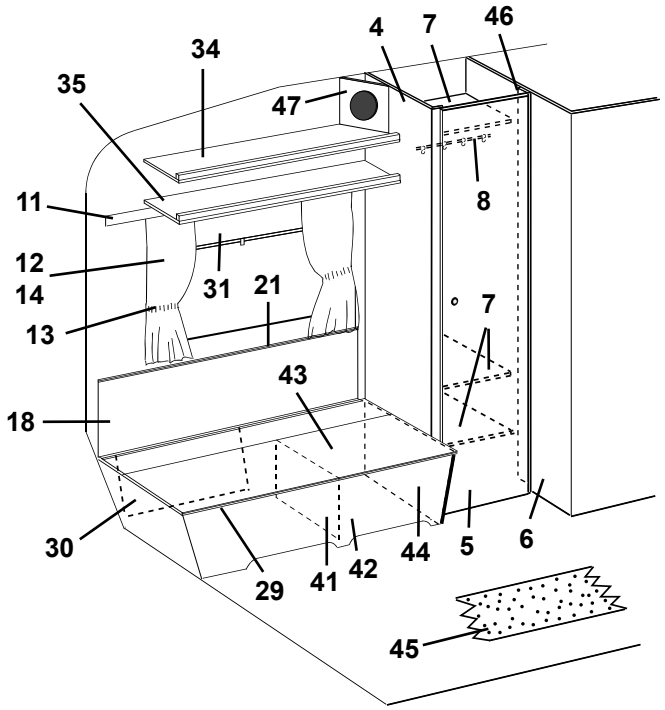
4
7
46
34
35
47
8
11
12
14
31
21
13
7
43
18
30
29
41
42
44
5
6
45

Pos Fig	Det. nr Part. No	Ingår/Fitted 620 GSE	Ingår/Fitted 620 GSB 2,5	Benämning	Description
19	312857	x		Värmespalt förlängning	Air gap
20	312615	x		Lock bäddlåda H.B.	Cover bed box R.R.
21	860423	M		List kant ljusbrun	Strip, light brown
22	320711	x		Bordsben fällbart H=730	Table leg H=730
23	313876	x		Bordsskiva 940x840	Table top 940x840
--	300420	x		List bord bordsdel	List board
24	860590	x		List hörn plast L=2500	Corner strip L=2500
25	312316	x		Värmespalt förlängning	Air gap
26	312007	x		Värmespalt nedre	Air gap under
27	308928	x		List plast L=2020	List plastic L=2020
28	312619	x		Värmespalt övre	Air gap upper
29	860562	x		List bädd plast L=2500	List bed plastic L=2500
30	312835	x		Värmespalt förlängning	Air gap
31	312770	x		Rullgardin L=950	Blind L=950
--	307216	x		Styrskena, rullgardin	Guide rail, blind
--	204583	T		Rullgardin/myggnät kassett L=900	Blind/mosquito net cassette L=900
--	207309	T		Dragläpp rullgardin/myggnät kassett	Drawstring blind/mosquito net cassette
32	313759	x		Front el-uttag	Front outlet
33	313925	x		Skiva byrå	Board
34	313285	x		Byrå u. skiva/lådor	Chest of drawers without board/drawers
35	312745	x		Låda kpl. med handtag	Drawer cpl. with handle
--	312764	x		Lådförstycke u. handtag	Drawer front without handle
36	312144	x		Gavel bäddlåda H.B.	Gable bed box R.R.
37	312616	x		Front bäddlåda H.B.	Front bed box R.R.
38	312826	x		Stöd bäddlåda	Support bed box
39	312149	x		Front bäddlåda gavel	Front bed box gable
40	312618	x		Skiva gavel	Board gable
41	312876	x		Stöd bäddlåda	Support bed box
42	313985	x		Front bäddlåda V.B.	Front bed box L.R.
43	312614	x		Lock bäddlåda V.B.	Cover bed box L.R.
44	313986	x		Gavel bäddlåda V.B.	Gable bed box L.R.
45	314532	T		Matta heltäckning (ange färg)	Carpet (specify colour)
46	312765	x		List folierad L=1918	Strip L=1918
47	313446	T		Front högtalare	Front loud speaker
48	313445	T		Front högtalare	Front loud speaker
49	312769	T		Rullgardin L=1650	Blind L=1650
--	307216	T		Styrskena, rullgardin	Guide rail, blind

M= Metervara
T= Tillbehör

M= On the metre
T= Accessory

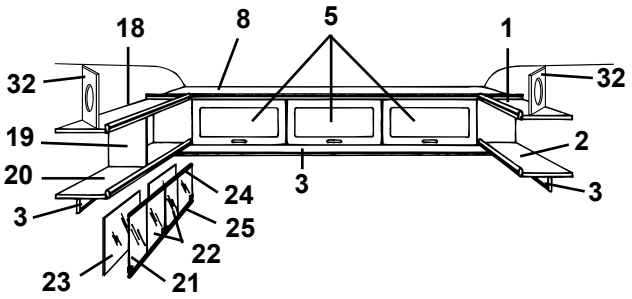
18
8
5
1
32
32
19
2
20
3
24
3
3
25
22
23
21

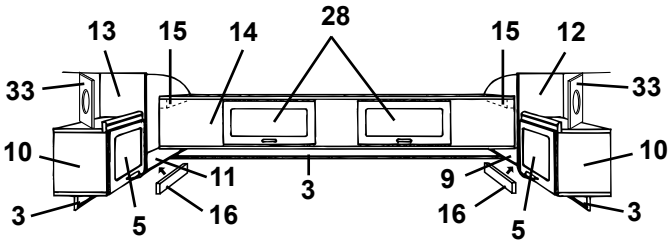
13
15
14
28
15
12
33
33
10
10
11
9
3
3
5
16
16
5
3

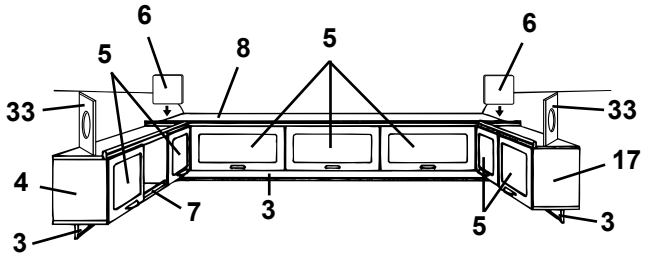
6
5
8
5
6
33
33
17
4
7
3
3
5
3

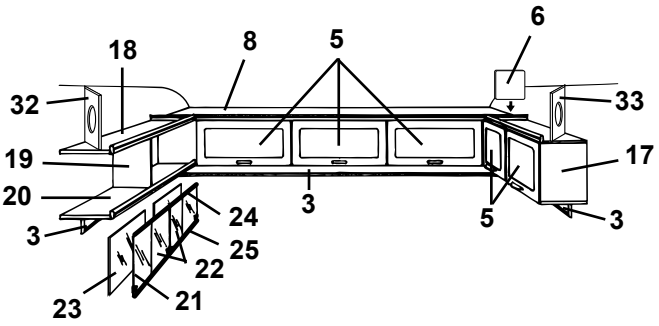
18
8
5
6
32
33
19
17
20
3
24
3
5
3
25
22
23
21

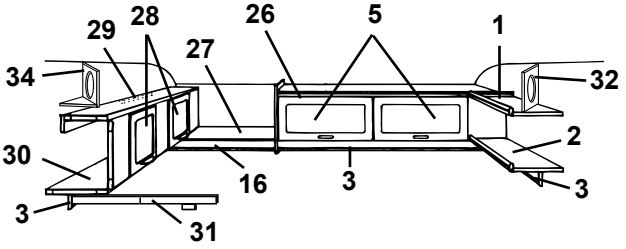
29
28
26
5
1
34
27
32
2
30
16
3
3
3
31

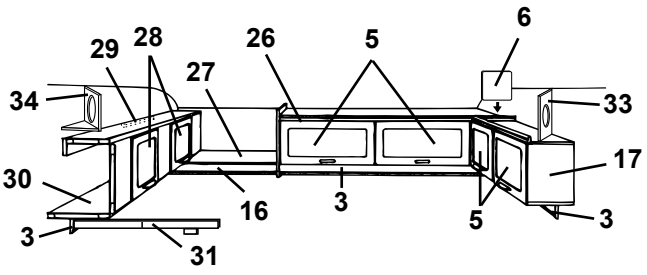
29
28
26
5
6
34
27
33
17
30
16
3
5
3
3
31


35

Pos Fig	Det. nr Part. No	Ingår/Fitted 620 GSE	Ingår/Fitted 620 GSB 2,5	Benämning	Description
1	312467	x		Hylla övre V-H bak	Rack upper L-R rear
2	312451	x		Hylla nedre V-H bak	Rack under L-R rear
3	312212	x		List folierad L=2000	Strip L=2000
4	313152	x		Skåp övre utan luckor/beslag	Cupboard upper without doors/holders
5	311896	x		Lucka u. handtag/gångjärn.	Door without handle/hinge
--	860406	x		Gångjärn d:o	Hinge d:o
6	312670	x		Passbit	Distance
7	313153	x		Rasskydd al. rör Ø=8 L=556	Pipe al. Ø=8 L=556
--	800242	x		Plugg plast brun	Plug plastic brown
8	313129	x		Skåp gavel utan luckor/beslag	Cupboard without doors/holders
9	312457	x		Hylla V-H bak utan beslag	Rack L-R rear without holders
10	313130	x		Skåp V-H bak utan lucka/beslag	Cupboard L-R rear without door/holders
11	312420	x		Hylla V-H bak utan beslag	Rack L-R rear without holders
12	312419	x		Gavel V yttre	Gable L outer
13	312418	x		Gavel H yttre	Gable R outer
14	313131	x		Överbäddsskåp utan luckor/beslag	Upper bed without doors/holders
15	309617	x		Fästkloss	Clamp
16	314053	x		List folierad L=2440	Strip L=2440
17	313440	x		Skåp V-H bak utan lucka/beslag	Cupboard L-R rear without door/holders
18	311988	x		Tak hylla V-H bak	Roof rack L-R rear
19	311986	x		Gavel hylla V-H bak	Gable rack L-R rear
20	311984	x		Botten hylla V-H bak	Bottom rack L-R rear
21	313215	x		Skjutlucka kpl. m. spegel/glidlister	Sliding lid cpl. with mirror/sliding strip
22	312606	x		Lucka skjut u. handtag	Sliding lid without handle
--	312056	x		Handtag d:o	Handle d:o
23	312605	x		Spegel 840x240	Mirror 840x240
24	313146	x		Glidlist övre al. L=845	Sliding strip upper al. L=845
25	313147	x		Glidlist undre al. inkl. list ilägg L=845	Sliding strip under al. incl. filling list L=845
--	312059	x		List ilägg d:o plast L=2000	Filling list d:o plastic L=2000
26	312445	x		Skåp övre utan luckor/beslag	Cupboard upper without doors/holders
27	312238	x		Hylla gavel bak	Rack gable rear
28	311896	x		Lucka u. handtag/gångjärn.	Door without handle/hinge
--	860402	x		Gångjärn d:o	Hinge d:o
29	312233	x		Regel låsning	Lock bar
30	313154	x		Överbäddsskåp utan luckor/beslag	Upper bed without doors/holders
31	313216	x		Regel överbädd	Latch upper bed
--	312726	x		Kloss d:o	Block d:o
32	313446	T		Front högtalare	Front loud speaker
33	313445	T		Front högtalare	Front loud speaker
34	314173	T		Front högtalare	Front loud speaker
--	314174	T		Botten front högtalare	Bottom front loud speaker
35	312613	T		Stege kpl. med krokar	Ladder cpl. with hooks
--	860426	T		Krok till stege	Hook for ladder
				T= Tillbehör	T= Accessory

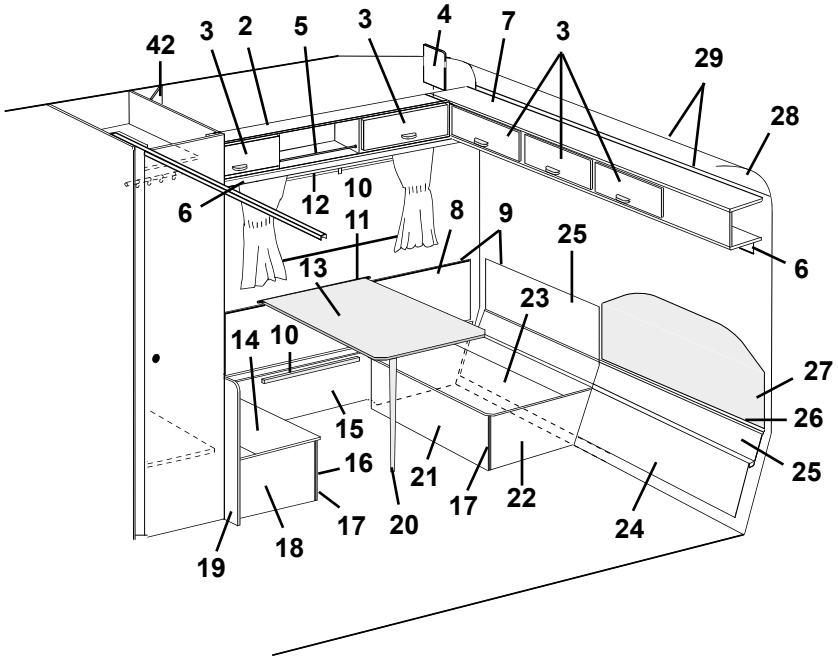
42
3
2
5
3
4
7
3
29
28
6
12
10
11
8
9
25
6
13
23
14
10
27
26
15
16
21
17
22
25
17
20
24
18
19

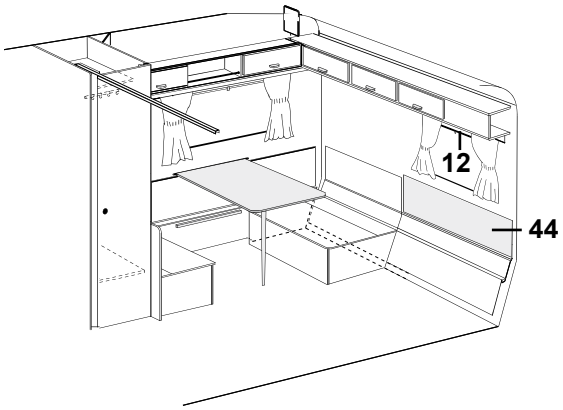
12
44

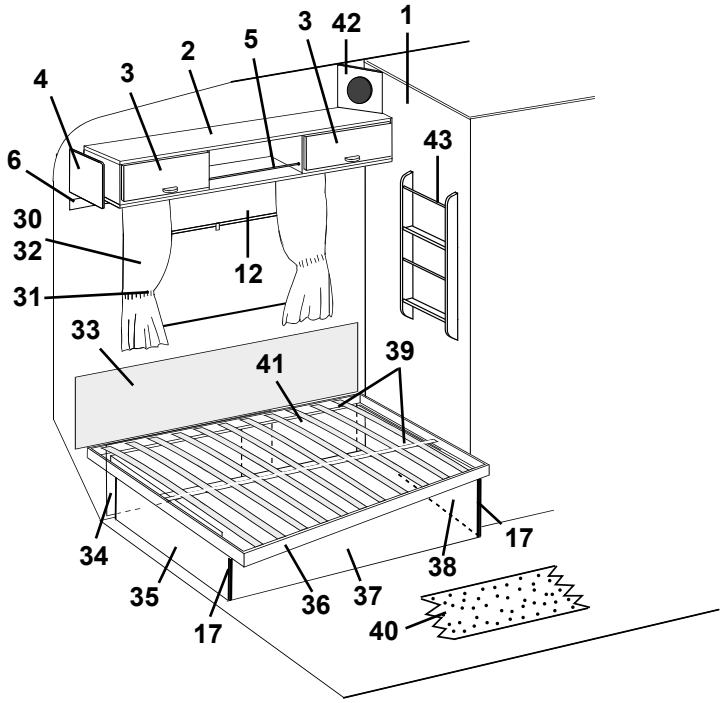
3
42
1
2
5
4
3
43
6
30
32
12
31
33
41
39
34
17
38
35
36
37
17
40

Pos Fig	Det. nr Part. No	Ingår/Fitted 620 GSE	Ingår/Fitted 620 GSB 2,5	Benämning	Description
1	313677		x	Vägg tvättrum V utan beslag	Wall washroom L without holders
2	313152		x	Skåp övre utan luckor/beslag	Cupboard upper without doors/holders
3	311896		x	Lucka u. handtag/gångjärn.	Door without handle/hinge
--	860406		x	Gångjärn d:o	Hinge d:o
4	312670		x	Passbit	Distance
5	313153		x	Rasskydd al. rör Ø=8 L=556	Pipe al. Ø=8 L=556
--	800242		x	Plugg plast brun	Plug plastic brown
6	312212		x	List folierad L=2000	Strip L=2000
7	313129		x	Skåp gavel utan luckor/beslag	Cupboard without doors/holders
8	312259		x	Värmespalt H bak	Air gap R rear
9	860423		M	List kant ljusbrun	Strip, light brown
10	312314		x	Fästregel bord	Bracket
11	300108		x	List bord väggdel, plast	List wall, plastic
12	312770		x	Rullgardin L=950	Blind L=950
--	307216		x	Styrskena, rullgardin	Guide rail, blind
--	204583		T	Rullgardin/myggnät kassett L=900	Blind/mosquito net cassette L=900
--	207309		T	Dragläpp rullgardin/myggnät kassett	Drawstring blind/mosquito net cassette
13	313877		x	Bordsskiva 750x750	Table top 750x750
--	300420		x	List bord bordsdel	List board
14	312251		x	Lock bäddlåda H.B. främre	Cover bed box R.R. front
15	312254		x	Front bäddlåda H.B.	Front bed box R.R.
16	312253		x	Front bäddlåda H.B. främre	Front bed box R.R. front
17	860590		x	List hörn plast L=2500	Corner strip L=2500
18	312256		x	Gavel bäddlåda H.B. främre	Gable bed box R.R. front
19	312315		x	Vägg vid bäddlåda	Wall by bed box
20	320711		x	Bordsben fällbart H=730	Table leg H=730
21	312252		x	Front bäddlåda H.B. bakre	Front bed box R.R. rear
22	312255		x	Gavel bäddlåda H.B. bakre	Gable bed box R.R. rear
23	312250		x	Lock bäddlåda H.B. bakre	Cover bed box R.R. rear
24	312869		x	Värmespalt förlängning	Air gap
25	314055		x	Värmespalt nedre	Air gap under
26	314287		x	List plast L=2270	List plastic L=2270
27	314052		x	Värmespalt övre u. överdrag	Air gap upper without covering
--	314528		x	Överdrag d:o (ange färg, se tygprover)	Covering d:o (specify colour, see textiles)
28	309974		x	Skiva plast	Plastic board
29	313884		x	List radie L=2379	List L=2379
30	314221		x	Gardinsats kpl. m. kappa 8695-6 gul u. gav. fönst.	Curtain kit cpl. 8695-6 yellow
--	314225		T	Gardinsats kpl. m. kappa 8695-6 gul m. gav. fönst.	Curtain kit cpl. 8695-6 yellow (gable window)
--	314222		x	Gardinsats kpl. m. kappa 8695-22 rostr. u. gav. fön.	Curtain kit cpl. 8695-22 rust-red
--	314226		T	Gardinsats kpl. m. kappa 8695-22 rostr. m. gav. fön.	Curtain kit cpl. 8695-22 rust-red (gable window)
--	314223		x	Gardinsats kpl. m. kappa 8695-50 grön u. gav. fön.	Curtain kit cpl. 8695-50 green
--	314227		T	Gardinsats kpl. m. kappa 8695-50 grön m. gav. fön.	Curtain kit cpl. 8695-50 green (gable window)
--	314224		x	Gardinsats kpl. m. kappa 8753-622 gr. u. gav. fön.	Curtain kit cpl. 8753-622 green
--	314228		T	Gardinsats kpl. m. kappa 8753-622 gr. m. gav. fön.	Curtain kit cpl. 8753-622 green (gable window)
--	313927		x	Gardinlängd H=750 (u. omtag) 8695-6 gul	Curtain H=750 (ex. band) 8695-6 yellow
				M= Metervara	M= On the metre
				T= Tillbehör	T= Accessory

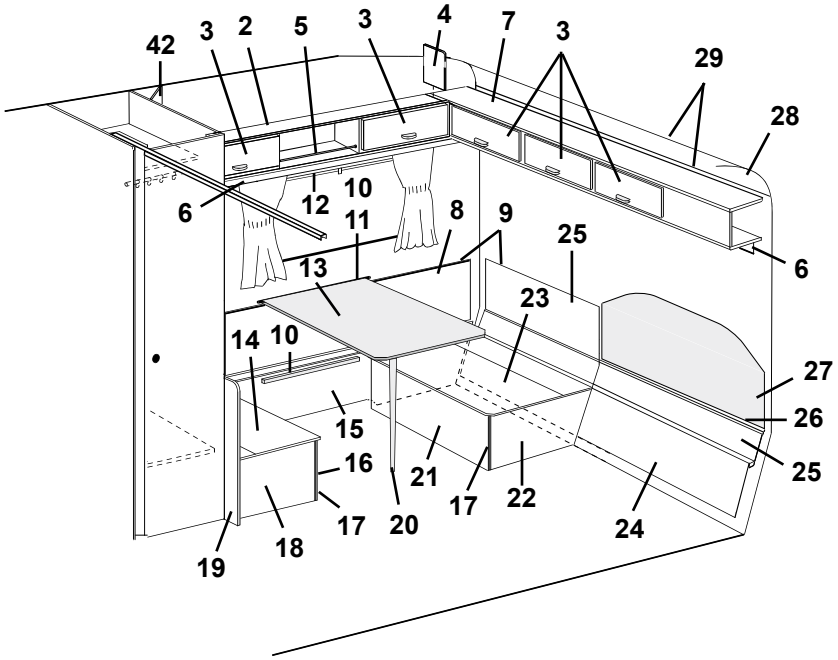
42
3
2
5
3
4
7
3
29
28
6
12
10
11
8
9
25
6
13
23
14
10
27
26
15
16
21
17
22
25
17
20
24
18
19

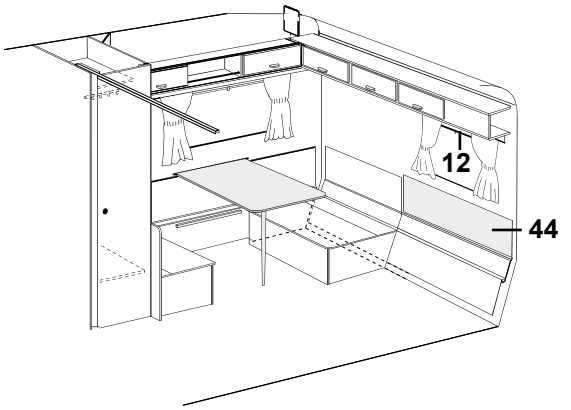
12
44

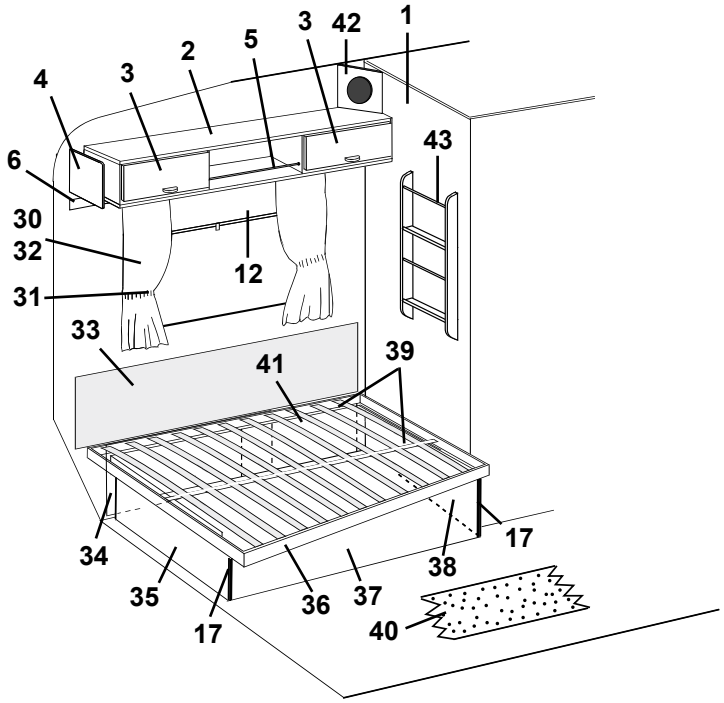
3
42
1
2
5
4
3
43
6
30
32
12
31
33
41
39
34
17
38
35
36
37
17
40

Pos Fig	Det. nr Part. No	Ingår/Fitted 620 GSE	Ingår/Fitted 620 GSB 2,5	Benämning	Description
--	313928		x	Gardinlängd H=750 (u. omtag) 8695-22 roströd	Curtain H=750 (ex. band) 8695-22 rust-red
--	313929		x	Gardinlängd H=750 (u. omtag) 8695-50 grön	Curtain H=750 (ex. band) 8695-50 green
--	313971		x	Gardinlängd H=750 (u. omtag) 8753-622 grön	Curtain H=750 (ex. band) 8753-622 green
--	313930		x	Gardinlängd H=670 (u. omtag) 8695-6 gul	Curtain H=670 (ex. band) 8695-6 yellow
--	313931		x	Gardinlängd H=670 (u. omtag) 8695-22 roströd	Curtain H=670 (ex. band) 8695-22 rust-red
--	313932		x	Gardinlängd H=670 (u. omtag) 8695-50 grön	Curtain H=670 (ex. band) 8695-50 green
--	313970		x	Gardinlängd H=670 (u. omtag) 8753-622 grön	Curtain H=670 (ex. band) 8753-622 green
--	314263		x	Gardinkappa L=2160 8695-6 gul	Valance L=2160 8695-6 yellow
--	314264		x	Gardinkappa L=2160 8695-22 roströd	Valance L=2160 8695-22 rust-red
--	314265		x	Gardinkappa L=2160 8695-50 grön	Valance L=2160 8695-50 green
--	314266		x	Gardinkappa L=2160 8753-622 grön	Valance L=2160 8753-622 green
--	313936		x	Gardinkappa L=1100 8695-6 gul	Valance L=1100 8695-6 yellow
--	313937		x	Gardinkappa L=1100 8695-22 roströd	Valance L=1100 8695-22 rust-red
--	313938		x	Gardinkappa L=1100 8695-50 grön	Valance L=1100 8695-50 green
--	313973		x	Gardinkappa L=1100 8753-622 grön	Valance L=1100 8753-622 green
--	300884		M	Gardinspiral	Curtain hanger
31	313939		x	Omtagsband färg 8695-6 gul	Band for curtain 8695-6 yellow
--	313940		x	Omtagsband färg 8695-22 roströd	Band for curtain 8695-22 rust-red
--	313941		x	Omtagsband färg 8695-50 grön	Band for curtain 8695-50 green
--	313975		x	Omtagsband färg 8753-622 grön	Band for curtain 8753-622 green
32	313945		x	Gardinlängd tyll 600x670	Curtain tulle 600x670
33	312006		x	Värmespalt övre u. överdrag	Air gap upper without covering
--	313114		x	Överdrag d:o (ange färg, se tygprover)	Covering d:o (specify colour, see textiles)
34	312835		x	Värmespalt förlängning	Air gap
35	312968		x	Gavel säng V	Gable bed L
36	314046		x	Sängram utan ribbor	Bed bottom without laths
--	311985		x	Ribba d:o L=720	Lath d:o L=720
--	312046		x	Band till ribbotten	Band for laths bottom
37	312273		x	Front säng	Front bed
38	312347		x	Gavel säng H	Gable bed R
39	312335		x	List furu 17,5x55x1510	Wood lath pine 17,5x55x1510
40	314333		T	Matta heltäckning (ange färg)	Carpet (specify colour)
41	312546		x	Värmespalt förlängning	Air gap
42	313445		x	Front högtalare	Front loud speaker
43	313450		x	Tidningshylla	Newspaper rack
44	314233		T	Värmespalt övre u. överdrag	Air gap upper without covering
--	314529		T	Överdrag d:o (ange färg, se tygprover)	Covering d:o (specify colour, see textiles)

M= Metervara
T= Tillbehör

M= On the metre
T= Accessory

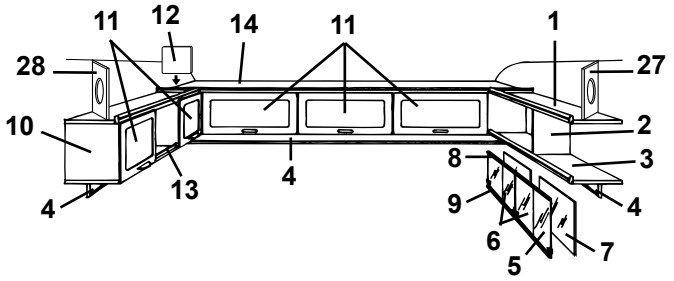
11
12
14
11
1
28
27
10
2
8
3
13
4
9
4
6
5
7

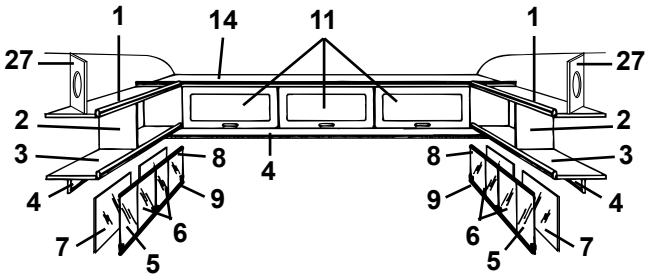
1
14
11
1
27
27
2
2
3
8
3
8
4
4
9
9
6
5
7

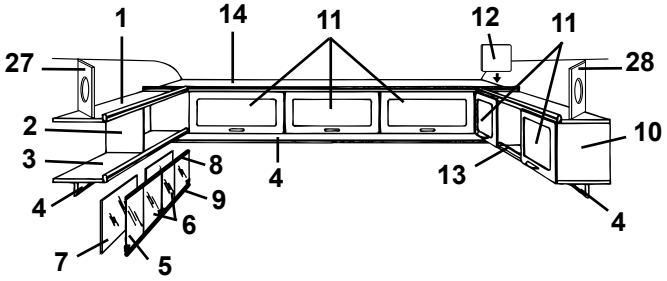
1
14
11
12
11
27
28
2
10
3
8
4
13
9
6
4
7
5

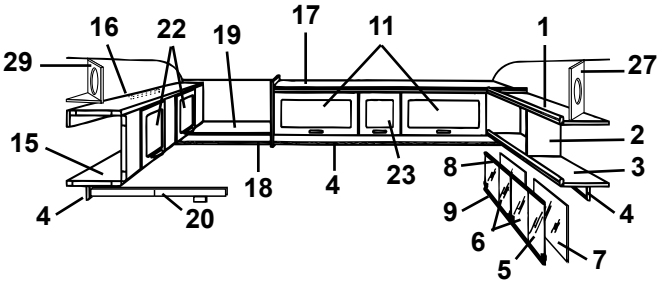
16
22
19
17
11
1
29
27
15
2
3
8
18
4
23
4
9
20
6
5
7

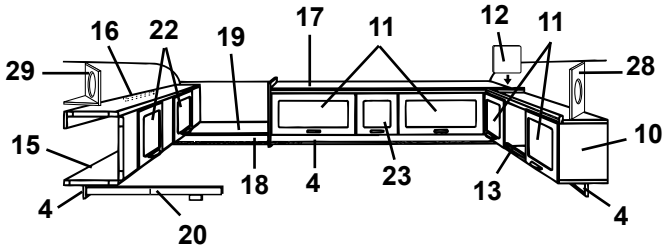
16
22
19
17
11
12
11
29
28
15
10
18
4
23
13
4
4
20

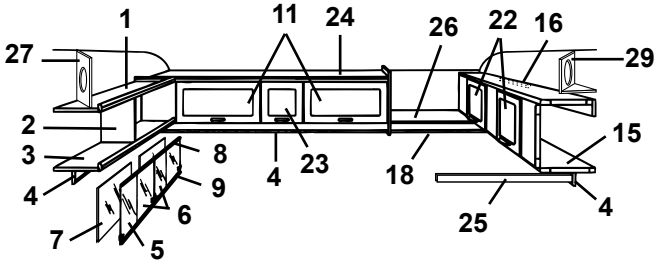
1
11
24
26
22
16
27
29
2
3
8
4
23
15
18
4
9
6
25
7
5

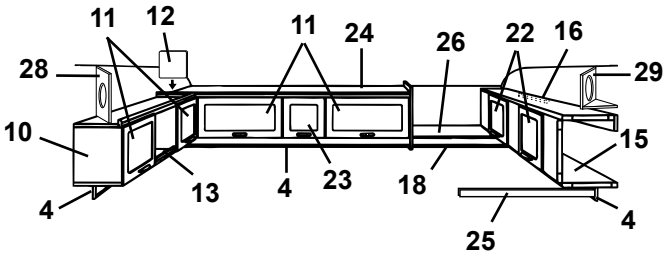
11
12
11
24
26
22
16
28
29
10
15
13
4
23
18
4
25

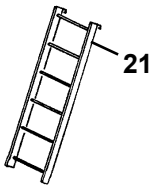
21

Pos Fig	Det. nr Part. No	Ingår/Fitted 620 GSE	Ingår/Fitted 620 GSB 2,5	Benämning	Description
1	311988		x	Tak hylla V-H bak	Roof rack L-R rear
2	311986		x	Gavel hylla V-H bak	Gable rack L-R rear
3	311984		x	Botten hylla V-H bak	Bottom rack L-R rear
4	312212		x	List folierad L=2000	Strip L=2000
5	313215		x	Skjutlucka kpl. m. spegel/glidlister	Sliding lid cpl. with mirror/sliding strip
6	312606		x	Lucka skjut u. handtag	Sliding lid without handle
--	312056		x	Handtag d:o	Handle d:o
7	312605		x	Spegel 840x240	Mirror 840x240
8	313146		x	Glidlist övre al. L=845	Sliding strip upper al. L=845
9	313147		x	Glidlist undre al. inkl. list ilägg L=845	Sliding strip under al. incl. filling list L=845
--	312059		x	List ilägg d:o plast L=2000	Filling list d:o plastic L=2000
10	313152		x	Skåp övre utan luckor/beslag	Cupboard upper without doors/holders
11	311896		x	Lucka u. handtag/gångjärn.	Door without handle/hinge
--	860406		x	Gångjärn d:o	Hinge d:o
12	312670		x	Passbit	Distance
13	313153		x	Rasskydd al. rör Ø=8 L=556	Pipe al. Ø=8 L=556
--	800242		x	Plugg plast brun	Plug plastic brown
14	313890		x	Skåp gavel utan luckor/beslag	Cupboard without doors/holders
15	313154		x	Överbäddsskåp utan luckor/beslag	Upper bed without doors/holders
16	312233		x	Regel låsning	Lock bar
17	314163		x	Skåp övre utan luckor/beslag	Cupboard upper without doors/holders
18	314053		x	List folierad L=2440	Strip L=2440
19	314239		x	Hylla gavel bak	Rack gable rear
20	313216		x	Regel överbädd	Latch upper bed
--	312726		x	Kloss d:o	Block d:o
21	312613		T	Stege kpl. med krokar	Ladder cpl. with hooks
--	860426		T	Krok till stege	Hook for ladder
22	311896		x	Lucka u. handtag/gångjärn.	Door without handle/hinge
--	860402		x	Gångjärn d:o	Hinge d:o
23	311937		x	Lucka u. handtag/gångjärn.	Door without handle/hinge
--	860406		x	Gångjärn d:o	Hinge d:o
24	314192		x	Skåp övre utan luckor/beslag	Cupboard upper without doors/holders
25	312313		x	Bärregel	Bearing rail
26	314238		x	Hylla gavel bak	Rack gable rear
27	313446		x	Front högtalare	Front loud speaker
28	313445		x	Front högtalare	Front loud speaker
29	314173		x	Front högtalare	Front loud speaker
--	314174		x	Botten front högtalare	Bottom front loud speaker

T= Tillbehör

T= Accessory

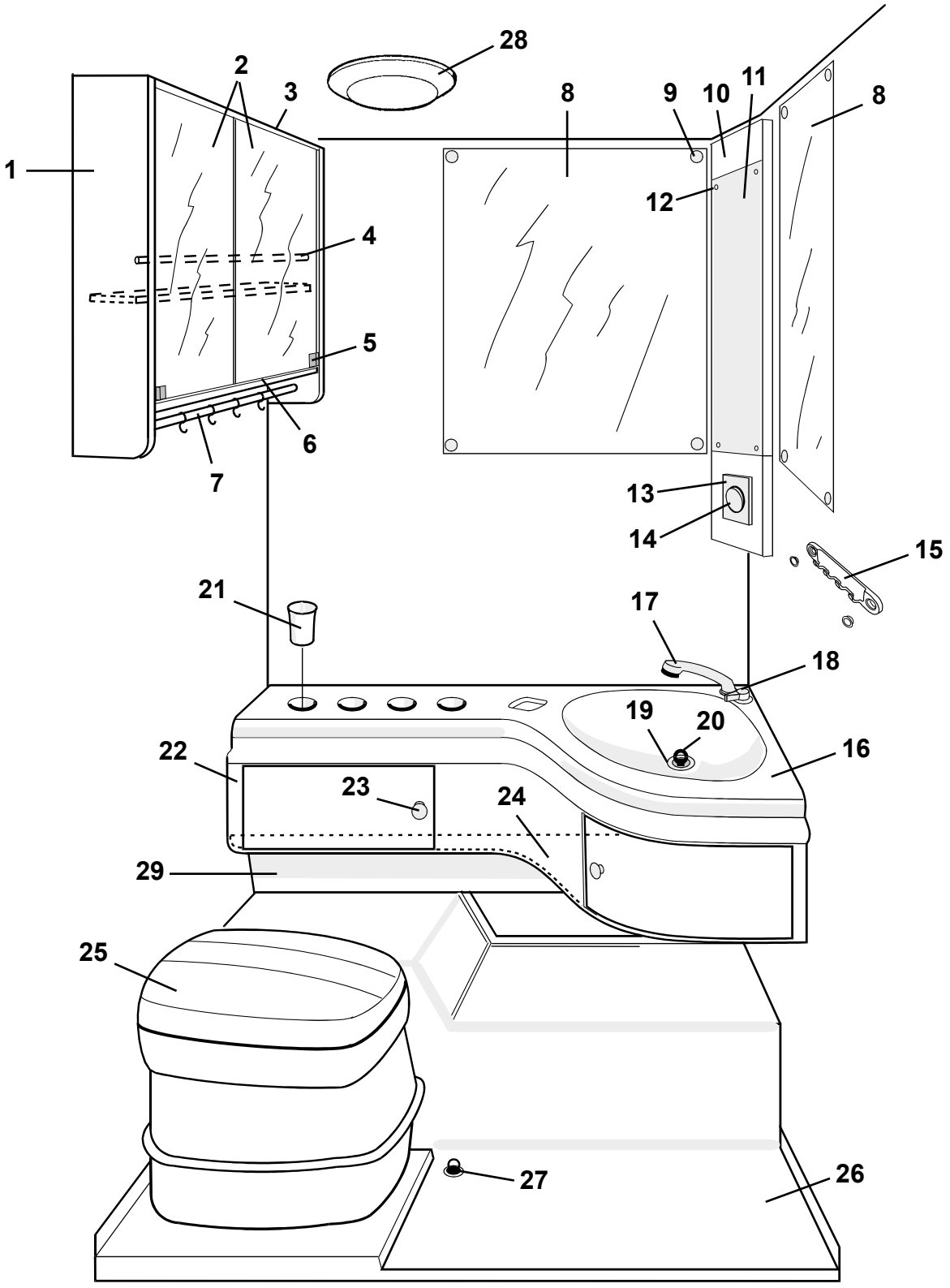
28
2
3
8
9
10
11
8
1
12
4
5
6
7
13
14
15
21
17
18
19
20
22
16
23
24
29
25
27
26

Pos Fig	Det. nr Part. No	Ingår/Fitted 520 GS	560 GS/ GS 2,5	590 E/ E 2,5	590 GSE	620 GSE /GSB 2,5	Benämning	Description
1	313186	x	x	x	x	x	Skåp tvättrum utan speglar/beslag	Cupboard without mirrors/holders
2	312057	x	x	x	x	x	Spegel	Mirror
3	313187	x	x	x	x	x	Glidlist spegel L=763	Sliding strip L=763
4	312054	x	x	x	x	x	Rundstav L=787	Round staff L=787
5	312056	x	x	x	x	x	Handtag spegel	Handle mirror
6	313188	x	x	x	x	x	Glidlist spegel inkl. list ilägg L=763	Sliding strip incl. filling list L=763
7	312053	x	x	x	x	x	Galgstång L=780	Clothes hanger L=780
8	312601	x	x	x	x	x	Spegel	Mirror
9	800336	x	x	x	x	x	Rosetthatt, mässing	Cap, brass
--	801109	x	x	x	x	x	Rosettskruv	Screw
--	800343	x	x	x	x	x	Kabelgenomföring	Rubber bushing
10	311127	x	x	x	x	x	Hållare, belysning	Holder, illumination
11	310497	x	x	x	x	x	Glas, belysning	Glass, illumination
12	800918	x	x	x	x	x	Nit nylon vit	Rivet nylon white
13	503093	x	x	x	x	x	Ram strömbrytare vit	Frame switch white
14	503047	x	x	x	x	x	Strömbrytare vit	Switch white
15	310500	x	x	x	x	x	Hängare handduk	Hanger
16	311855	x	x	x	x	x	Tvättställ	Wash basin
17	311920	x					Kran m. brytare	Water tap
--	313826	T	x	x	x	x	Utkastarrör m. slang	Shower incl. hose
18	313825	T	x	x	x	x	Blandare	Mixer
19	310084	x	x	x	x	x	Avloppsförskruvning 90° kpl. 25mm	Sewage connection 90° cpl. 25mm
20	313017	x	x	x	x	x	Propp u. kedja	Plug without chain
21	307936	x	x	x	x	x	Mugg	Cup
22	312814	x	x	x	x	x	Skåp under tvättställ	Cupboard
23	312163	x	x	x	x	x	Knopp	Handle
--	312164	x	x	x	x	x	Lås magnet	Lock magnet
24	312827	x	x	x	x	x	Hylla utan beslag	Rack without holders
25	312161	x	x	x	x	x	Kassettoa kpl. vit	Cassette toilet cpl. white
26	312672	x	x	x	x	x	Duschkar	Shower floor
27	302302	x	x	x	x	x	Avloppsförskruvning rak 19mm	Sewage connection straight 19mm
28	503197	x	x	x	x	x	Belysning	Illumination
29	601415	x	x	x	x	x	Skydd konvektor	Protection convector
							T= Tillbehör	T= Accessory

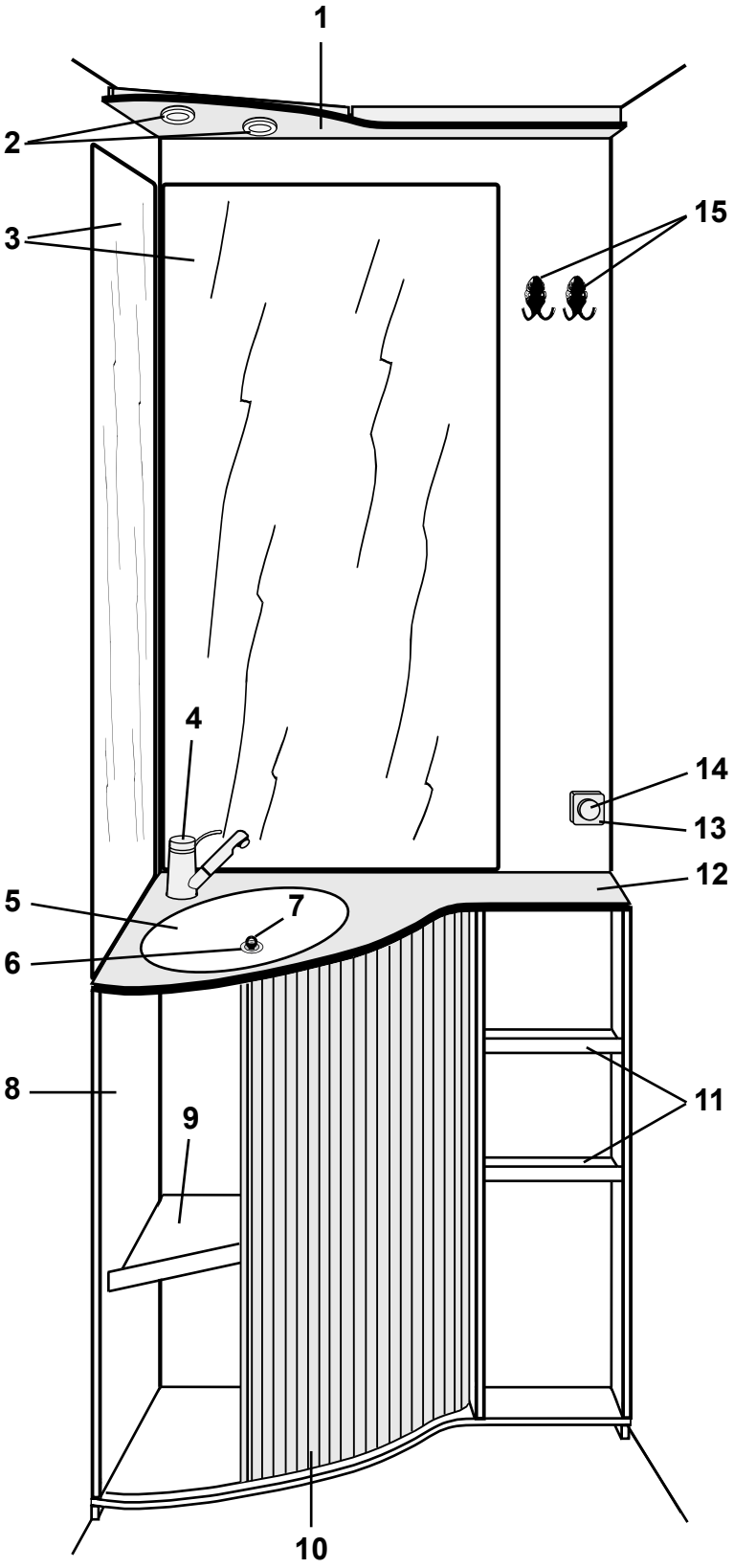
1
2
3
15
4
14
13
12
5
7
6
8
9
11
10

Pos Fig	Det. nr Part. No	Ingår/Fitted 520 CTH	560 CTH				Benämning	Description
1	313609	x	x				Ljusramp	Light holder
2	503922	x	x				Belysning tvättrum	Illumination washroom
--	503701	x	x				Glödlampa 10 W d:o	Bulb 10 W d:o
3	313265	x	x				Spegel	Mirror
4	313824	x	x				Blandare m. utkastarrör	Mixer with pipe
5	313657	x	x				Tvättställ	Wash basin
6	310084	x	x				Avloppsförskruvning 90° kpl. 25mm	Sewage connection 90° cpl. 25mm
7	313017	x	x				Propp u. kedja	Plug without chain
8	313584	x	x				Skåp tvättställ u. skiva/jalusi	Cupboard without board/jalousie
9	313624	x	x				Hylla	Rack
10	313591	x	x				Jalusi	Jalousie
11	313585	x	x				Hylla övre	Rack upper
--	314094	x	x				Hylla undre	Rack under
12	313882	x	x				Skiva skåp tvättställ	Board cupboard wash basin
13	700606	x	x				Ram strömbrytare brun	Frame switch brown
--	503924	x	x				Distans strömbrytare brun	Distance switch brown
14	503923	x	x				Strömbrytare brun	Switch brown
15	313658	x	x				Hängare handduk	Hanger

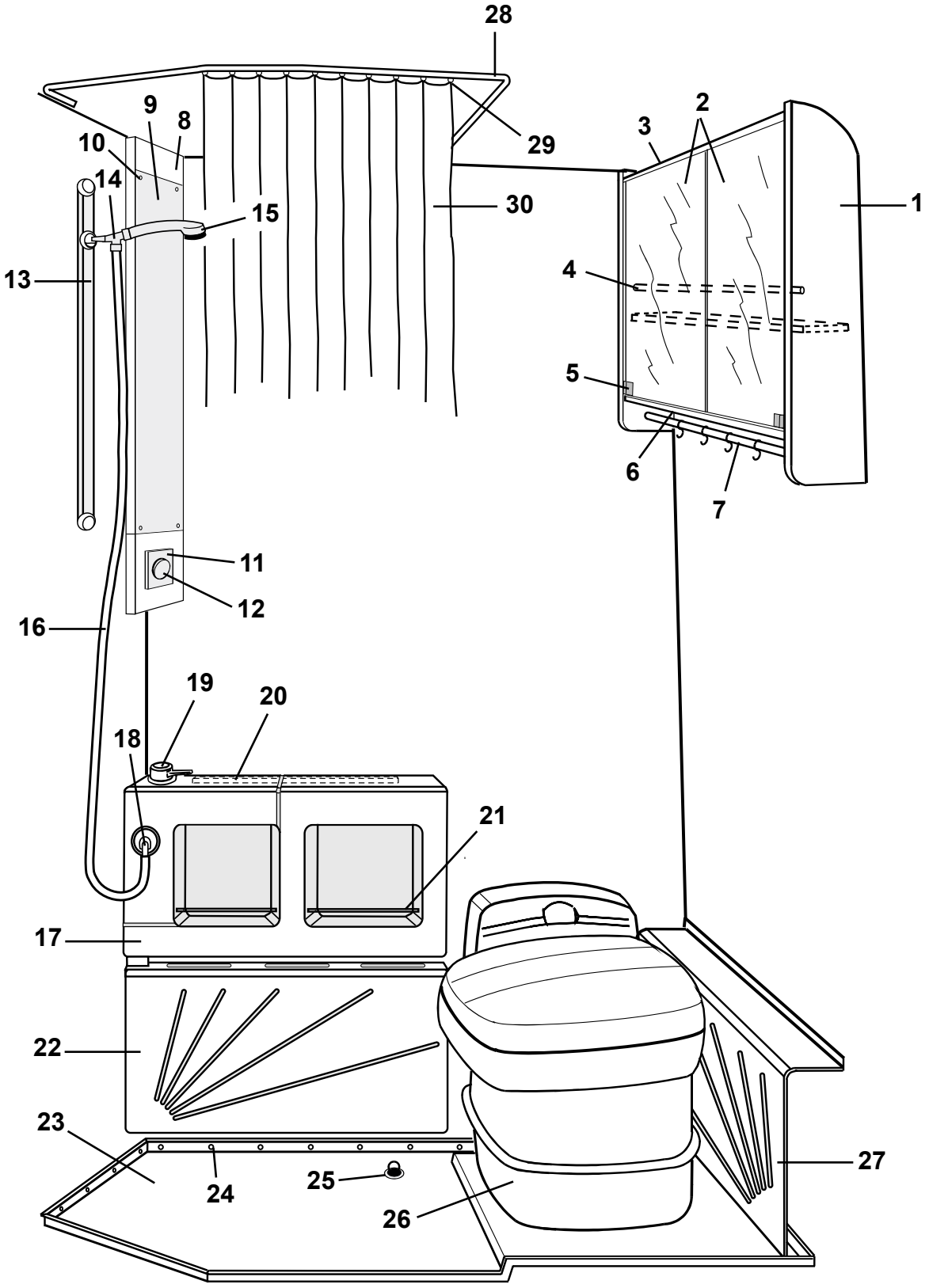
28
9
8
10
14
15
29
3
2
1
30
13
4
5
6
7
11
12
16
19
20
18
21
17
22
23
24
25
26
27

Pos Fig	Det. nr Part. No	Ingår/Fitted 520 CTH	560 CTH				Benämning	Description
1	313709	x	x				Skåp tvättrum utan speglar/beslag	Cupboard without mirrors/holders
2	313556	x	x				Spegel	Mirror
3	313710	x	x				Glidlist spegel L=663	Sliding strip L=663
4	660600	x	x				Rundstav L=688	Round staff L=688
5	312056	x	x				Handtag spegel	Handle mirror
6	313711	x	x				Glidlist spegel inkl. list ilägg L=663	Sliding strip incl. filling list L=663
7	312053	x	x				Galgstång L=780	Clothes hanger L=680
8	311127	x	x				Hållare, belysning	Holder, illumination
9	310497	x	x				Glas, belysning	Glass, illumination
10	800918	x	x				Nit nylon vit	Rivet nylon white
11	503093	x	x				Ram strömbrytare vit	Frame switch white
12	503047	x	x				Strömbrytare vit	Switch white
13	313262	x	x				Fäste vägg	Wall bracket
14	313261	x	x				Mellanstycke duschslang	Spacing piece
15	313260	x	x				Duschhandtag	Handle shower
16	313263	x	x				Duschslang	Hose shower
17	313571	x	x				Skåp tvättrum	Cupboard
18	313264	x	x				Koppling vinkel 1/2"-1/2" **	Connection elbow 1/2"-1/2" **
--	313827	x	x				Koppling vinkel 1/2"-3/8" **	Connection elbow 1/2"-3/8" **
19	312811	x	x				Blandare *	Mixer *
--	313825	x	x				Blandare *	Mixer *
20	313673	x	x				List	List
21	313715	x	x				Rasskydd al. rör Ø=8 L=720	Pipe al. Ø=8 L=720
22	313567	x	x				Skydd konvektor	Protection
23	313551	x	x				Duschkar	Shower floor
24	313666	x	x				Plugg täck	Plug
25	302302	x	x				Avloppsförskruvning rak 19mm	Sewage connection straight 19mm
26	313603	x	x				Kassettoa kpl. vit	Cassette toilet cpl. white
27	313563	x	x				Hylla	Rack
28	313656	x	x				Skena draperi	Roof strip shower curtain
29	905192	x	x				Glid draperiskena	Slipper, roof strip
--	905193	x	x				Ändstopp draperiskena	End stop, roof strip
30	307831	x	x				Duschförhänge	Shower curtain
--	800498	x	x				Krok duschförhänge	Hook shower curtain

* = Två olika blandare kan förekomma
** = 313264 till blandare 312811
313827 till blandare 313825

* = Two diff. mixers have been used
** = 313264 for mixer 312811
313827 for mixer 313825

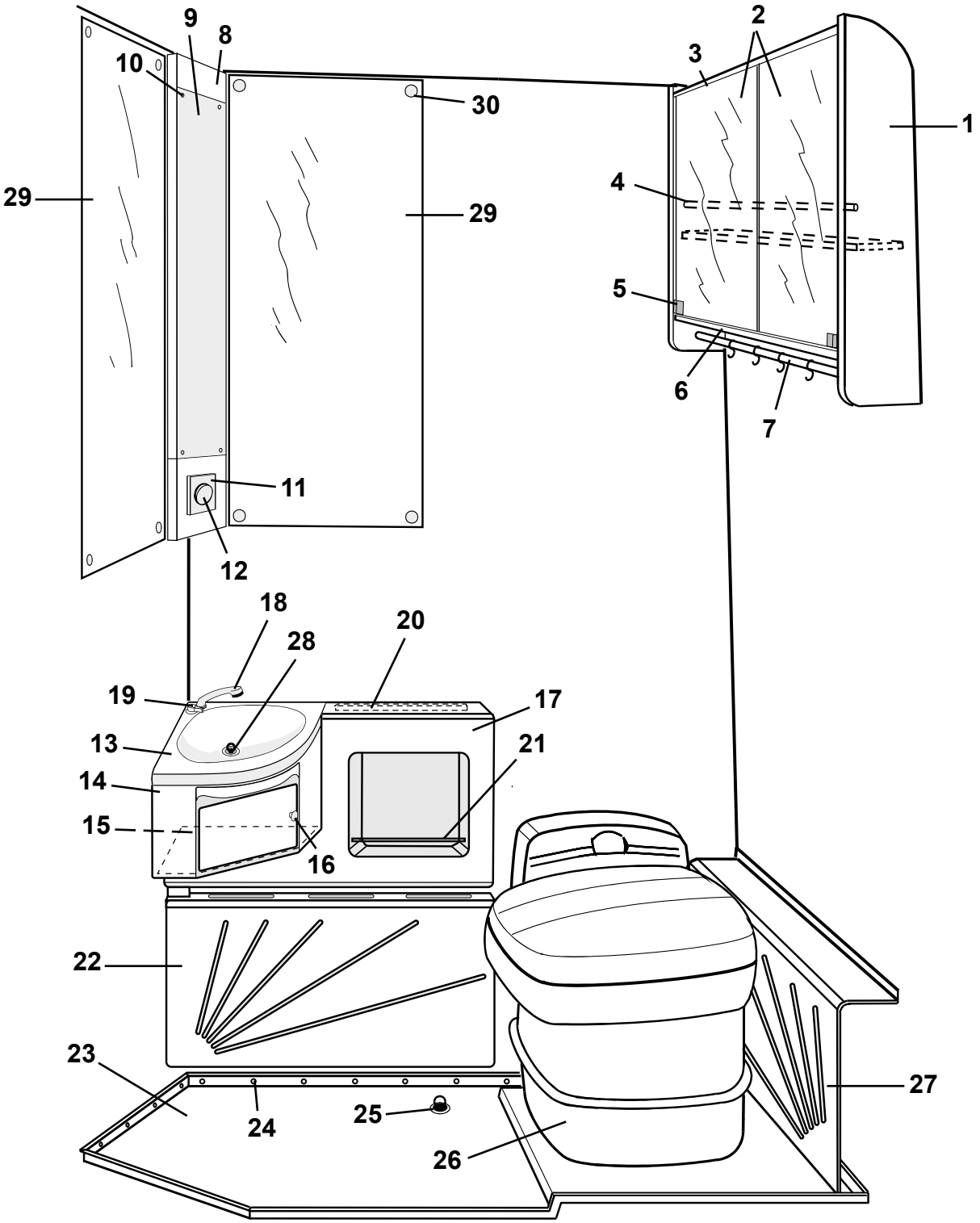
9
8
10
30
2
3
1
29
29
4
5
6
7
11
12
18
28
20
19
17
13
21
14
15
16
22
23
24
25
26
27

Pos Fig	Det. nr Part. No	Ingår/Fitted 520 CTH	560 CTH				Benämning	Description
1	313709	x	x				Skåp tvättrum utan speglar/beslag	Cupboard without mirrors/holders
2	313556	x	x				Spegel	Mirror
3	313710	x	x				Glidlist spegel L=663	Sliding strip L=663
4	660600	x	x				Rundstav L=688	Round staff L=688
5	312056	x	x				Handtag spegel	Handle mirror
6	313711	x	x				Glidlist spegel inkl. list ilägg L=663	Sliding strip incl. filling list L=663
7	312053	x	x				Galgstång L=780	Clothes hanger L=680
8	311127	x	x				Hållare, belysning	Holder, illumination
9	310497	x	x				Glas, belysning	Glass, illumination
10	800918	x	x				Nit nylon vit	Rivet nylon white
11	503093	x	x				Ram strömbrytare vit	Frame switch white
12	503047	x	x				Strömbrytare vit	Switch white
13	313821	x	x				Tvättställ	Wash basin
14	313828	x	x				Skåp under tvättställ	Cupboard
15	314077	x	x				Hylla	Rack
16	312163	x	x				Knopp	Handle
--	312164	x	x				Lås magnet	Lock magnet
17	314078	x	x				Skåp tvättrum	Cupboard
18	313826	x	x				Utkastarrör m. slang	Shower incl. hose
19	313825	x	x				Blandare	Mixer
20	313673	x	x				List	List
21	313715	x	x				Rasskydd al. rör Ø=8 L=720	Pipe al. Ø=8 L=720
22	313567	x	x				Skydd konvektor	Protection
23	313551	x	x				Duschkar	Shower floor
24	313666	x	x				Plugg täck	Plug
25	302302	x	x				Avloppsförskruvning rak 19mm	Sewage connection straight 19mm
26	313603	x	x				Kassettoa kpl. vit	Cassette toilet cpl. white
27	313563	x	x				Hylla	Rack
28	310084	x	x				Avloppsförskruvning 90° kpl. 25mm	Sewage connection 90° cpl. 25mm
--	313017	x	x				Propp u. kedja d:o	Plug without chain d:o
29	310837	x	x				Spegel	Mirror
30	800336	x	x				Rosetthatt, mässing	Cap, brass
--	801109	x	x				Rosettskruv	Screw
--	800343	x	x				Kabelgenomföring	Rubber bushing

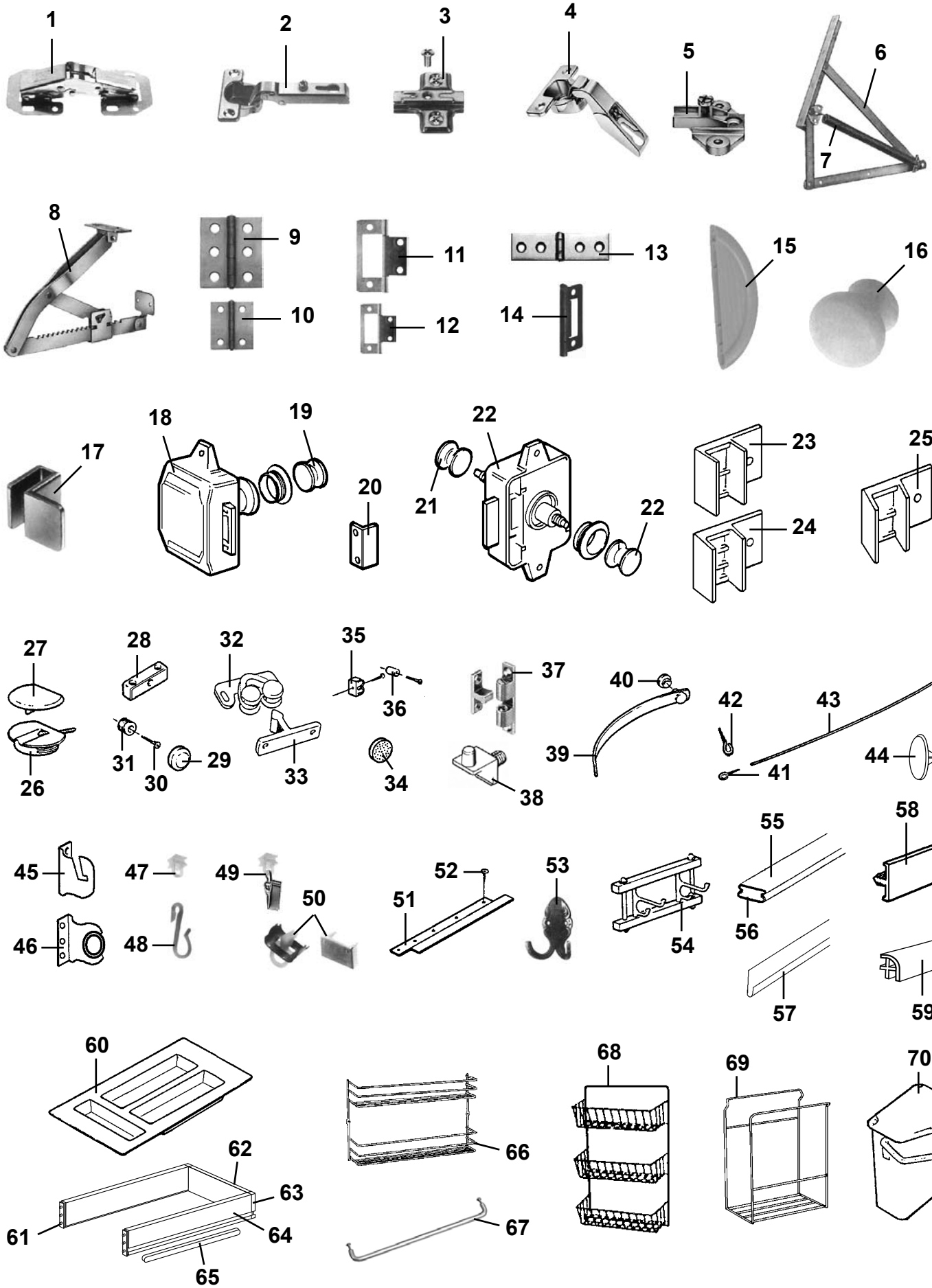
1
2
3
4
5
6
7
8
9
10
11
12
13
14
15
16
17
18
19
20
21
22
22
23
24
25
26
27
28
29
30
31
32
33
34
35
36
37
38
39
40
41
42
43
44
45
46
47
48
49
50
51
52
53
54
55
56
57
58
59
60
61
62
63
64
65
66
67
68
69
70

Pos Fig	Det. nr Part. No	Ingår/Fitted 520 GS	520 / 560 CTH	560 GS	590 E / GSE	620 GSE	Benämning	Description
1	860406	x	x	x	x	x	Gångjärn	Hinge
2	311917	x	x	x	x	x	Gångjärn	Hinge
3	312588	x	x	x	x	x	Platta gångjärn köksskåp/diskbänk	Plate hinge
4	312324	x		x			Gångjärn barskåp	Hinge
5	312325	x		x			Platta d:o	Plate d:o
6	860626	x	x	x	x	x	Gångjärn dubbelsäng (säljes i par)*	Hinge double bed (exp. in pair)*
7	860627	x	x	x	x	x	Fjäder d:o	Spring d:o
8	312596			x	x	x	Stöd säng	Support bed
9	860405	x	x	x	x	x	Gångjärn	Hinge
10	300354	x	x	x	x	x	Gångjärn	Hinge
11	860621			x	x	x	Gångjärn	Hinge
12	860402	x	x	x	x	x	Gångjärn	Hinge
13	860452	x		x	x	x	Gångjärn	Hinge
14	312589	x	x	x	x	x	Gångjärn	Hinge
15	311923	x	x	x	x	x	Handtag	Handle
16	312163	x	x	x	x	x	Knopp	Handle
17	312056	x	x	x	x	x	Handtag	Handle
18	860502	x	x	x	x	x	Lås inredning gard. exkl. tryckknapp	Lock without push button
19	312333	x	x	x	x	x	Tryckknapp + rosett	Button + rosett
20	860501	x	x	x	x	x	Låsbleck gard/toa	Securing plate, wardrobe/toil.
21	860499	x		x	x	x	Tryckknapp toa	Push button, toil.
22	860498	x		x	x	x	Lås inredning toa exkl. tryckknapp	Lock without push button
23	311893	x	x	x	x	x	Monteringsbeslag 90°	Mounting 90°
--	311894	x	x	x	x	x	Monteringsbeslag 90° 15mm	Mounting 90° 15mm
24	311890	x	x	x	x	x	Monteringsbeslag 4°	Mounting 4°
25	311892	x	x	x	x	x	Monteringsbeslag 25°	Mounting 25°
26	860197	x	x	x	x	x	Monteringskloss	Mounting
27	860198	x	x	x	x	x	Lock d:o, beige	Cap d:o, beige
--	312327	x	x	x	x	x	Lock d:o, vit	Cap d:o, white
28	303335	x	x	x	x	x	Monteringskloss	Mounting
29	800336	x	x	x	x	x	Rosetthatt, mässing	Cap, brass
30	801109	x	x	x	x	x	Rosettskruv	Screw
31	800343	x	x	x	x	x	Kabelgenomföring	Rubber bushing
32	860536	x	x	x	x	x	Snäppare, skåpdel	Snap
33	860535	x	x	x	x	x	Snäppare, luckdel	Snap
34	801100	x	x	x	x	x	Filttass 10x1 för luckor	Damper for doors
35	860398	x	x	x	x	x	Lås snäppare u. stolpe	Lock
36	860441	x	x	x	x	x	Stolpe till snäppare	Prop for snap
37	800639			x	x	x	Snäppare mässing	Snap
38	312133	x	x	x	x	x	Hyllbärare plast	Rack holder plastic

* = Levereras endast med 1st fjäder/gångj. 2st fjädrar/par (pos 8) beställes extra.

* = Exp. with one spring/hinge only. 2pcs spring/hinge (fig 8) extra order.

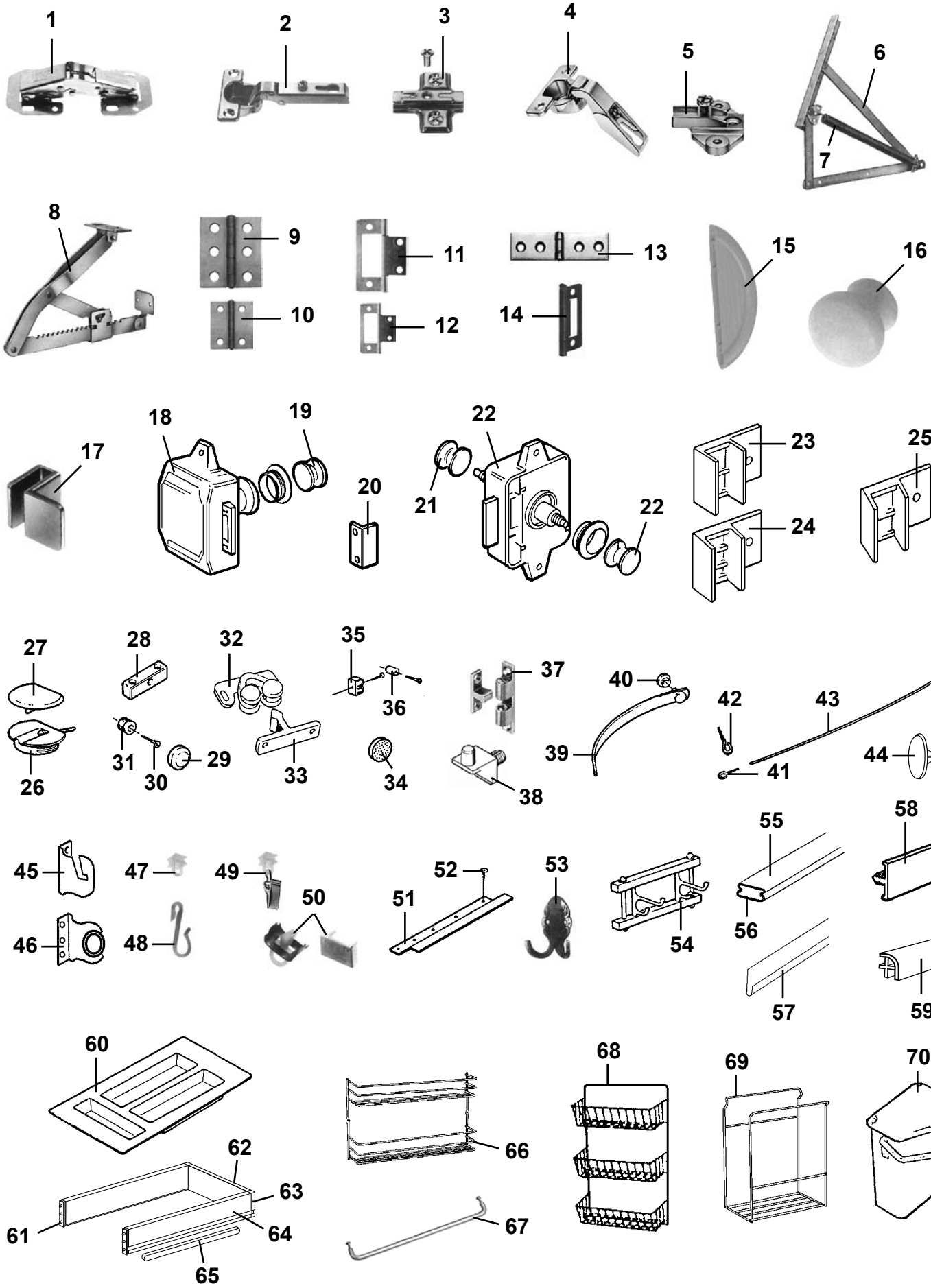
1
2
3
4
5
6
7
8
9
10
11
12
13
14
15
16
17
18
19
20
21
22
22
23
24
25
26
27
28
29
30
31
32
33
34
35
36
37
38
39
40
41
42
43
44
45
46
47
48
49
50
51
52
53
54
55
56
57
58
59
60
61
62
63
64
65
66
67
68
69
70

Pos Fig	Det. nr Part. No	Ingår/Fitted 520 GS	520 / 560 CTH	560 GS	590 E / GSE	620 GSE	Benämning	Description
39	303140	x	x	x	x	x	Omtag läder	Leather strap
40	800226	x	x	x	x	x	Tryckknapp	Button
41	800271	x	x	x	x	x	Krok gardinspiral	Hook
42	801106	x	x	x	x	x	Krok mässing	Hook brass
43	300884	M	M	M	M	M	Gardinspiral	Curtain hanger
44	702213	x	x	x	x	x	Täckhatt, brun	Cap cover, brown
45	313050	x	x	x	x	x	Beslag rullgardin V	Holder blind L
46	313051	x	x	x	x	x	Beslag rullgardin H	Holder blind R
47	905192		x				Glid draperiskena	Slipper, roof strip
48	800498		x				Krok duschförhänge	Hook shower curtain
49	313794		x				Glid med klämma draperiskena	Slipper with holder, roof strip
50	905193		x				Ändstopp draperiskena	End stop, roof strip
51	307216	x	x	x	x	x	Styrskena rullgardin L=600	Support bar blind L=600
52	800158	x	x	x	x	x	Skruv	Screw
53	313658		x				Hängare 2 krok	Clothes hanger 2 hook
54	306550	x	x	x	x	x	Hängare 2 krok	Clothes hanger 2 hook
--	300671		x				Hängare 4 krok	Clothes hanger 4 hook
55	309970	x	x	x	x	x	List snäpp lock L=2379	List L=2379
56	309969	x	x	x	x	x	List snäpp botten L=2379	List L=2379
57	309973	x	x	x	x	x	List radie L=2129	List L=2129
58	860541	M	M	M	M	M	Kantlist	Edge list
--	312030	x	x	x	x	x	Kantlist, plast L=2500	Edge list, plastic L=2500
59	860590	x	x	x	x	x	List hörn plast L=2500	Corner strip L=2500
60	312109	x	x	x	x	x	Bestickslåda 220x430	Case for cutlery 220x430
61	860132	x	x	x	x	x	Fronttapp låda	Peg front, drawer
62	302104	x	x	x	x	x	Bakstycke låda	Back, drawer
63	860133	x	x	x	x	x	Hörn låda	Corner, drawer
64	860130	x	x	x	x	x	Sida låda	Side, drawer
65	860149	x	x	x	x	x	Glidskena låda	Slide bar, drawer
66	312227		x				Kryddhylla	Spice rack
67	314088	T	T	T	T	x	Hängare handduk	Hanger towel
68	312162	x	x	x	x	x	Korg, garderob	Basket, wardrobe
69	312107		x				Soppåshållare	Holder refuse sack
--	801097		x				Klammer d:o	Clamp d:o
--	800158		x				Skruv d:o	Screw d:o
70	301447	x		x	x	x	Avfallshink vit	Refuse bucket white
							M= Metervara	M= On the metre

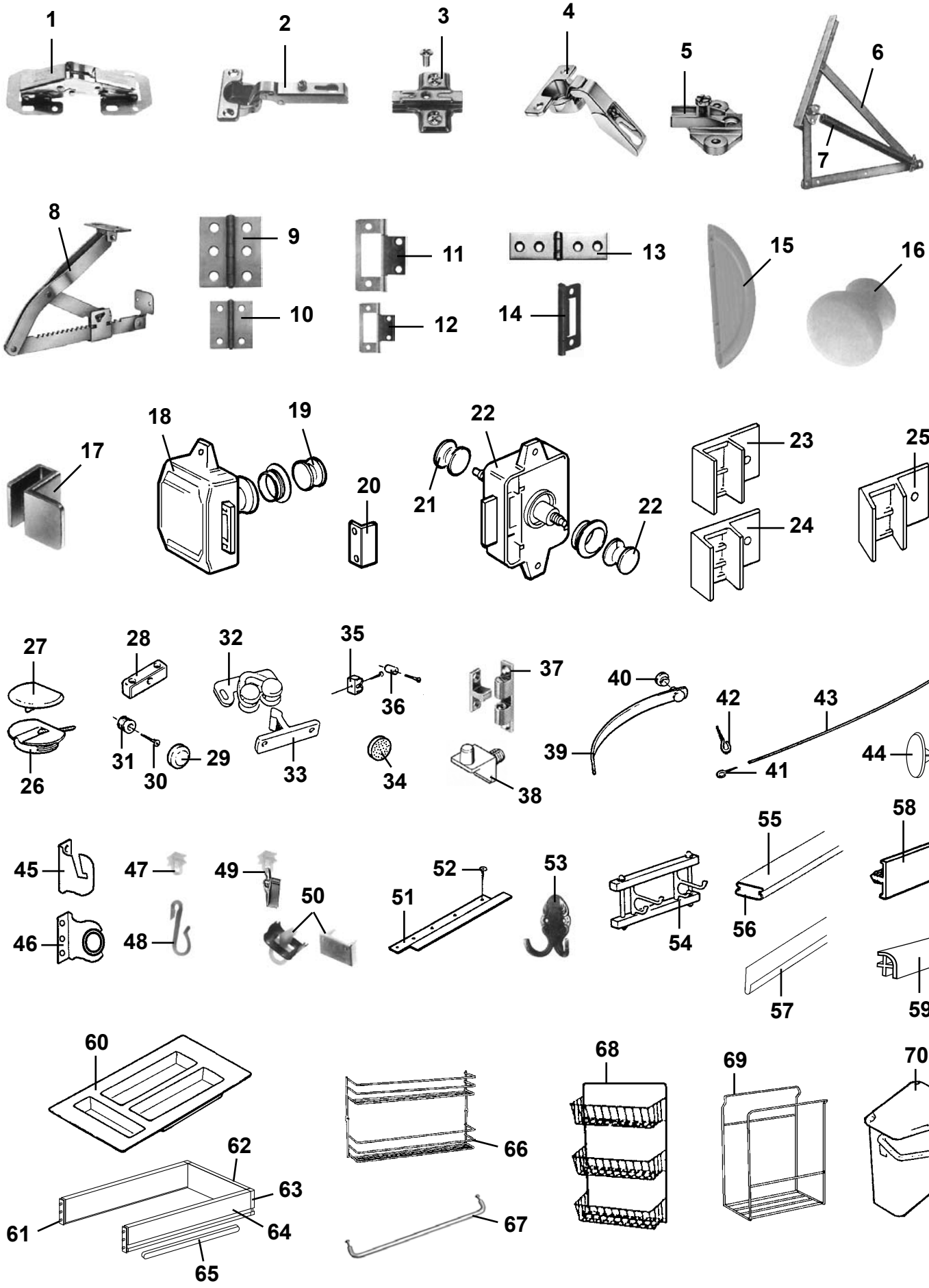
1
2
3
4
5
6
7
8
9
10
11
12
13
14
15
16
17
18
19
20
21
22
22
23
24
25
26
27
28
29
30
31
32
33
34
35
36
37
38
39
40
41
42
43
44
45
46
47
48
49
50
51
52
53
54
55
56
57
58
59
60
61
62
63
64
65
66
67
68
69
70

Pos Fig	Det. nr Part. No	Ingår/Fitted 560 GS 2,5	590 E 2,5	620 GSB 2,5			Benämning	Description
1	860406	x	x	x			Gångjärn	Hinge
2	311917	x	x	x			Gångjärn	Hinge
3	312588	x	x	x			Platta gångjärn köksskåp/diskbänk	Plate hinge
4	312324	x					Gångjärn barskåp	Hinge
5	312325	x					Platta d:o	Plate d:o
6	860626	x	x	x			Gångjärn dubbelsäng (säljes i par)*	Hinge double bed (exp. in pair)*
7	860627	x	x	x			Fjäder d:o	Spring d:o
8	312596			x			Stöd säng	Support bed
9	860405	x	x	x			Gångjärn	Hinge
10	300354	x	x	x			Gångjärn	Hinge
11	860621	x	x	x			Gångjärn	Hinge
12	860402	x	x	x			Gångjärn	Hinge
13	860452	x	x	x			Gångjärn	Hinge
14	312589	x	x	x			Gångjärn	Hinge
15	311923	x	x	x			Handtag	Handle
16	312163	x	x	x			Knopp	Handle
17	312056	x	x	x			Handtag	Handle
18	860502	x	x	x			Lås inredning gard. exkl. tryckknapp	Lock without push button
19	312333	x	x	x			Tryckknapp + rosett	Button + rosett
20	860501	x	x	x			Låsbleck gard/toa	Securing plate, wardrobe/toil.
21	860499	x	x	x			Tryckknapp toa	Push button, toil.
22	860498	x	x	x			Lås inredning toa exkl. tryckknapp	Lock without push button
23	311893	x	x	x			Monteringsbeslag 90°	Mounting 90°
--	311894	x	x	x			Monteringsbeslag 90° 15mm	Mounting 90° 15mm
24	311890	x	x	x			Monteringsbeslag 4°	Mounting 4°
25	311892	x	x	x			Monteringsbeslag 25°	Mounting 25°
26	860197	x	x	x			Monteringskloss	Mounting
27	860198	x	x	x			Lock d:o, beige	Cap d:o, beige
--	312327	x	x	x			Lock d:o, vit	Cap d:o, white
28	303335	x	x	x			Monteringskloss	Mounting
29	800336	x	x	x			Rosetthatt, mässing	Cap, brass
30	801109	x	x	x			Rosettskruv	Screw
31	800343	x	x	x			Kabelgenomföring	Rubber bushing
32	860536	x	x	x			Snäppare, skåpdel	Snap
33	860535	x	x	x			Snäppare, luckdel	Snap
34	801100	x	x	x			Filttass 10x1 för luckor	Damper for doors
35	860398	x	x	x			Lås snäppare u. stolpe	Lock
36	860441	x	x	x			Stolpe till snäppare	Prop for snap
37	800639	x	x	x			Snäppare mässing	Snap
38	312133	x	x	x			Hyllbärare plast	Rack holder plastic

* = Levereras endast med 1st fjäder/gångj. 2st fjädrar/par (pos 8) beställes extra.

* = Exp. with one spring/hinge only. 2pcs spring/hinge (fig 8) extra order.

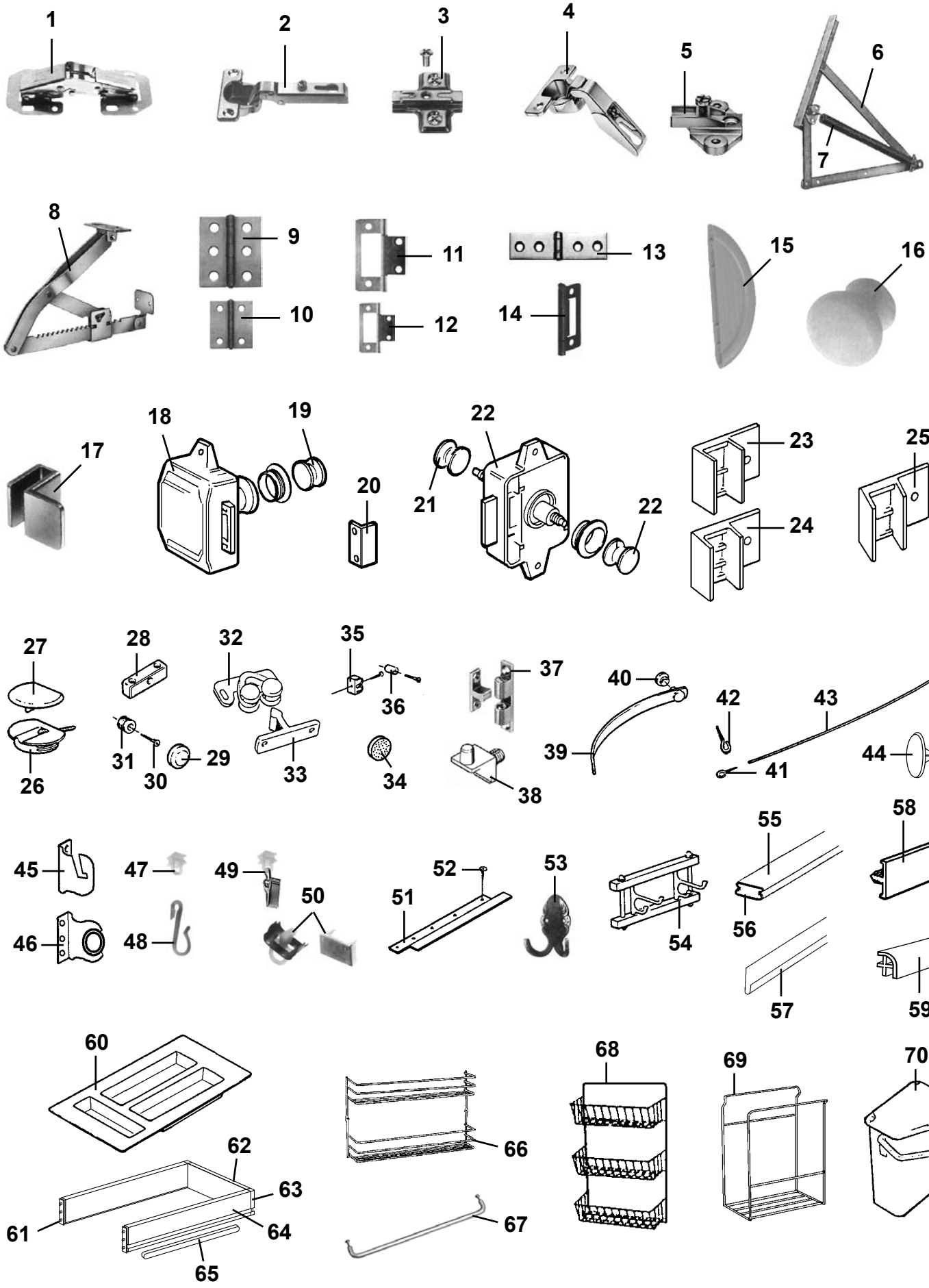
1
2
3
4
5
6
7
8
9
10
11
12
13
14
15
16
17
18
19
20
21
22
22
23
24
25
26
27
28
29
30
31
32
33
34
35
36
37
38
39
40
41
42
43
44
45
46
47
48
49
50
51
52
53
54
55
56
57
58
59
60
61
62
63
64
65
66
67
68
69
70

Pos Fig	Det. nr Part. No	Ingår/Fitted 560 GS 2,5	590 E 2,5	620 GSB 2,5			Benämning	Description
39	303140	x	x	x			Omtag läder	Leather strap
40	800226	x	x	x			Tryckknapp	Button
41	800271	x	x	x			Krok gardinspiral	Hook
42	801106	x	x	x			Krok mässing	Hook brass
43	300884	M	M	M			Gardinspiral	Curtain hanger
44	702213	x	x	x			Täckhatt, brun	Cap cover, brown
45	313050	x	x	x			Beslag rullgardin V	Holder blind L
46	313051	x	x	x			Beslag rullgardin H	Holder blind R
47	905192						Glid draperiskena	Slipper, roof strip
48	800498						Krok duschförhänge	Hook shower curtain
49	313794						Glid med klämma draperiskena	Slipper with holder, roof strip
50	905193						Ändstopp draperiskena	End stop, roof strip
51	307216	x	x	x			Styrskena rullgardin L=600	Support bar blind L=600
52	800158	x	x	x			Skruv	Screw
53	313658						Hängare 2 krok	Clothes hanger 2 hook
54	306550	x	x	x			Hängare 2 krok	Clothes hanger 2 hook
--	300671						Hängare 4 krok	Clothes hanger 4 hook
55	309970	x	x	x			List snäpp lock L=2379	List L=2379
56	309969	x	x	x			List snäpp botten L=2379	List L=2379
57	313884	x	x	x			List radie L=2379	List L=2379
58	860541	M	M	M			Kantlist	Edge list
--	312030	x	x	x			Kantlist, plast L=2500	Edge list, plastic L=2500
59	860590	x	x	x			List hörn plast L=2500	Corner strip L=2500
60	312109	x	x	x			Bestickslåda 220x430	Case for cutlery 220x430
61	860132	x	x	x			Fronttapp låda	Peg front, drawer
62	302104	x	x	x			Bakstycke låda	Back, drawer
63	860133	x	x	x			Hörn låda	Corner, drawer
64	860130	x	x	x			Sida låda	Side, drawer
65	860149	x	x	x			Glidskena låda	Slide bar, drawer
66	312227						Kryddhylla	Spice rack
67	314088	x	x	x			Hängare handduk	Hanger towel
68	312162	x	x	x			Korg, garderob	Basket, wardrobe
69	312107						Soppåshållare	Holder refuse sack
--	801097						Klammer d:o	Clamp d:o
--	800158						Skruv d:o	Screw d:o
70	301447	x	x	x			Avfallshink vit	Refuse bucket white
							M= Metervara	M= On the metre

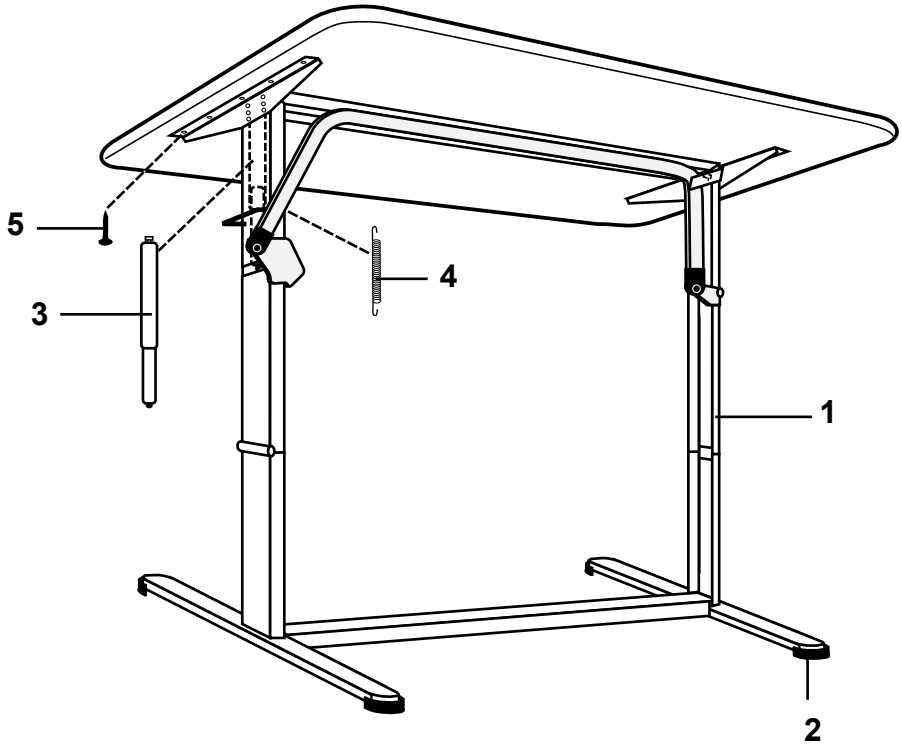
5
4
3
1
2

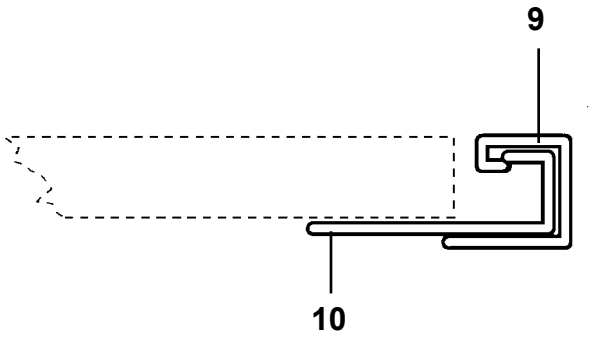
9
10

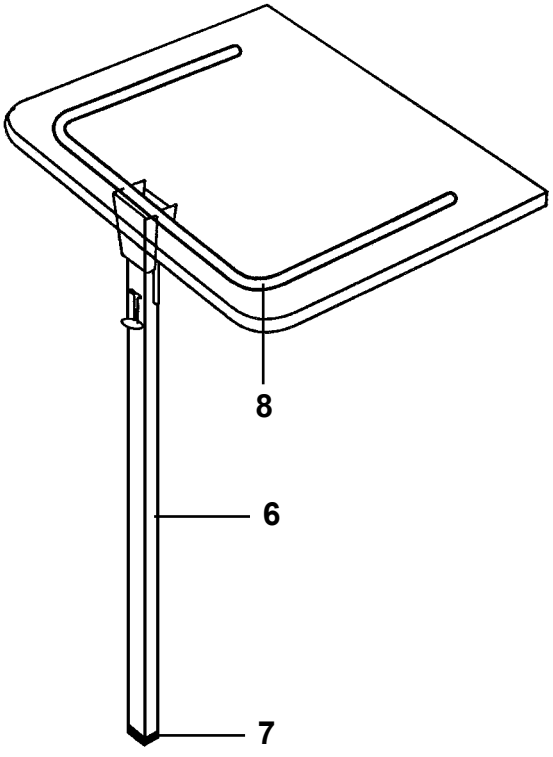
8
6
7


11

Pos Fig	Det. nr Part. No	Ingår/Fitted 520 alla mod.	560 alla mod.	590 E alla mod.	590 GSE	620 alla mod.	Benämning	Description
1	313185	x	x	x	x	x	Bordsstativ kpl.	Table stand cpl.
2	313719	x	x	x	x	x	Fot	Foot
3	313663	x	x	x	x	x	Dämpare kpl.	Damper cpl.
4	313720	x	x	x	x	x	Fjäder	Spring
5	800367	x	x	x	x	x	Skruv 5x16	Screw 5x16
6	311406	x	x	x	x	x	Bordsben fällbart H=730 *	Table leg H=730 *
7	314517	x	x	x	x	x	Fot d:o	Foot d:o
8	311445			x	x	x	Bäddstöd H=330	Bed support H=330
9	300108	x	x	x	x	x	List upphängning väggdel	List
10	300420	x	x	x	x	x	List upphängning bordsdel	List
11	320711	x	x	x	x	x	Bordsben fällbart H=730 / 340 *	Table leg H=730 / 340 *
							* = Två olika bordsben kan förekomma	* = Two diff. table legs have been used
							T= Tillbehör	T= Accessory

520-590 Sittgrupp fram

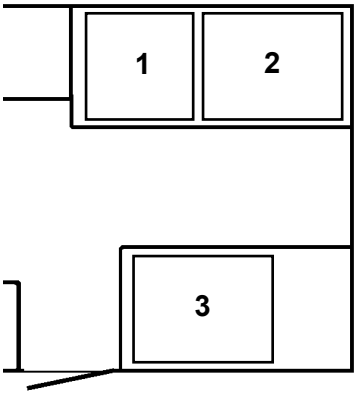

560 CTH / 620 Sittgrupp fram

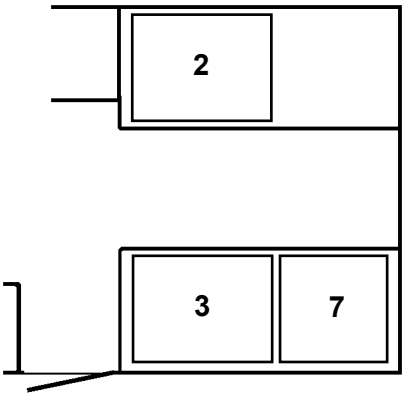

520 Barnkammare

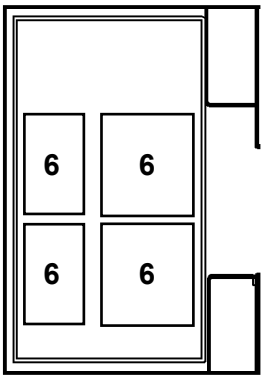

520-620 Sittgrupp

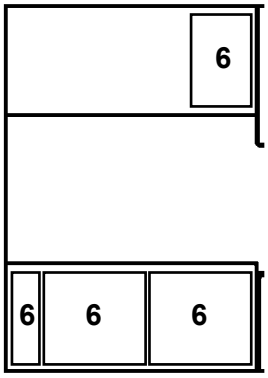

520 Dubbelbädd
560-620 TDB

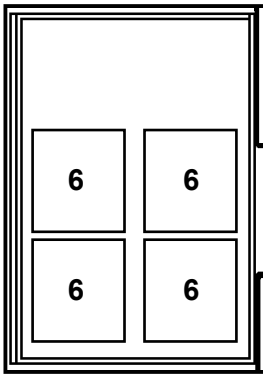

520-560 CTH

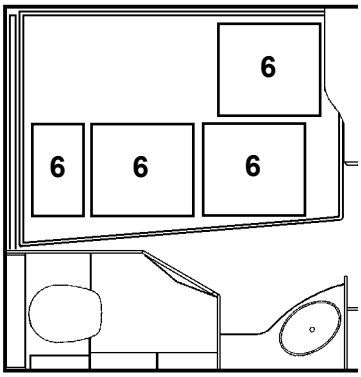

560-620 Sovrum

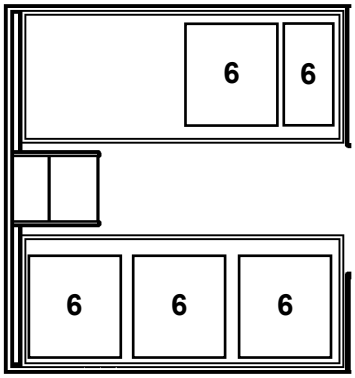

560-620 Dubbelbädd

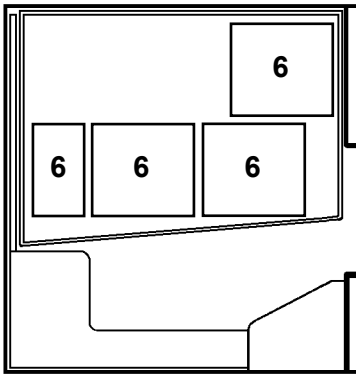

560-620 Barnkammare

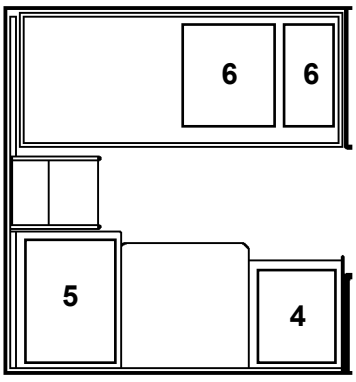

Pos Fig	Det. nr Part. No	Ingår/Fitted					Benämning	Description
		520 GS / CTH	560 GS / CTH	590 E	590 GSE	620 GSE		
1	312831	x	x	x	x	x	Luftspalt V.F. bakre	Air gap L front rear
2	312624	x	x	x	x	x	Luftspalt V.F. främre	Air gap L front
3	312833	x	x	x	x	x	Luftspalt H.F. bakre	Air gap R front rear
4	312429			x	x	x	Luftspalt H.B. främre	Air gap R.R front
5	312431			x	x	x	Luftspalt H.B. bakre	Air gap R.R. rear
6	312143	x	x	x	x	x	Luftspalt 600x560 cellplast	Air gap 600x560 cellular plastic
7	313995		x			x	Luftspalt H.F. främre	Air gap R front

560-590 2,5 Sittgrupp fram

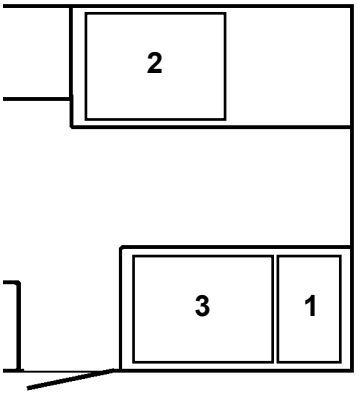

620 2,5 Sittgrupp fram

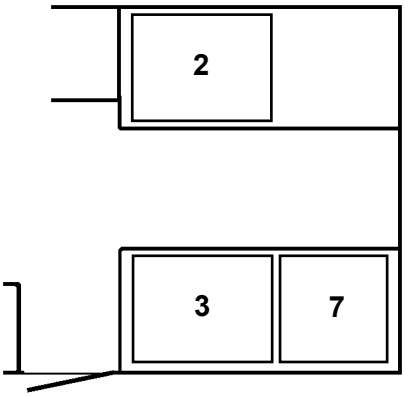

560-620 2,5 Sovrum

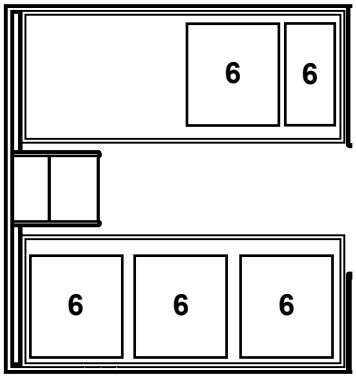

560-620 2,5 Dubbelbädd

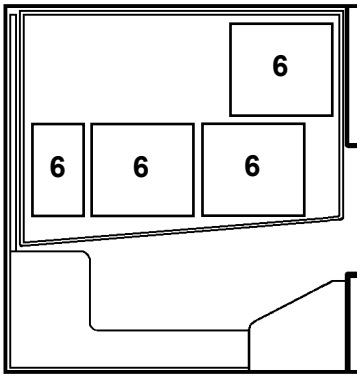

560-620 2,5 Barnkammare

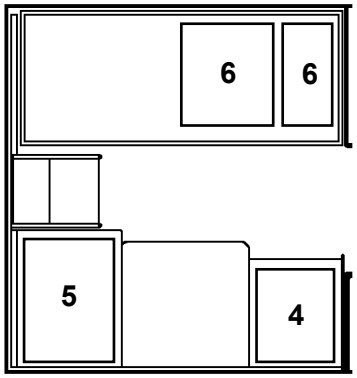

560-620 2,5 Norsk Special

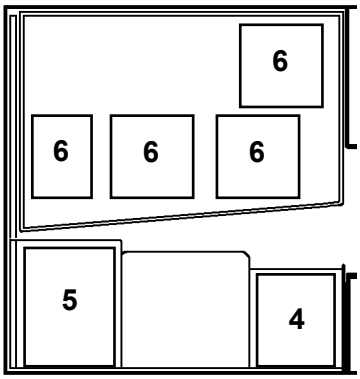

Pos Fig	Det. nr Part. No	Ingår/Fitted 560 GS 2,5	590 E 2,5	620 GSB 2,5			Benämning	Description
1	314312	x	x				Luftspalt H.F. främre	Air gap R front
2	312624	x	x	x			Luftspalt V.F. främre	Air gap L front
3	312833	x	x	x			Luftspalt H.F. bakre	Air gap R front rear
4	312429	x	x	x			Luftspalt H.B. främre	Air gap R.R front
5	312431	x	x	x			Luftspalt H.B. bakre	Air gap R.R. rear
6	312143	x	x	x			Luftspalt 600x560 cellplast	Air gap 600x560 cellular plastic
7	313995			x			Luftspalt H.F. främre	Air gap R front

Sittgrupp

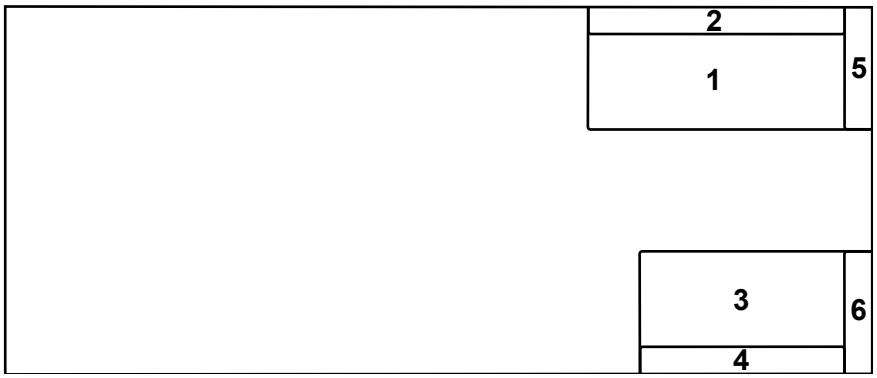

Nr 1= 1,03 m² 4= 0,45 m²
2= 0,56 m² 5= 0,23 m²
3= 0,85 m² 6= 0,23 m²

313984 Kudde fram (Lady) 8753-622 grön Pillow front (Lady) 8753-622 green

Förenklad rundsittgrupp

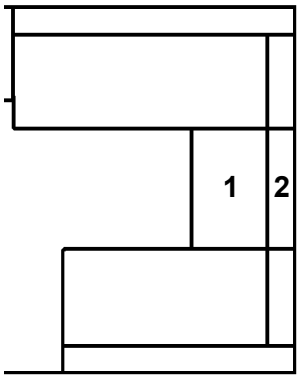

Nr 1= 0,40 m²
2= 0,30 m²

Rundsittgrupp

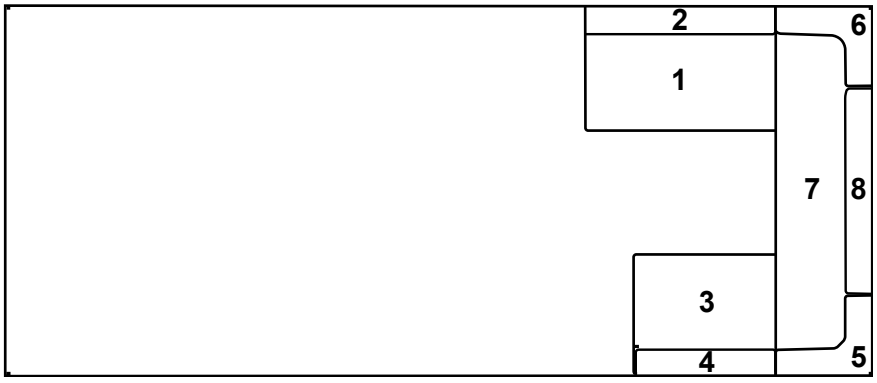

Nr 1= 0,68 m² 5= Radiekudde/Corner pillow
2= 0,36 m² 6= Radiekudde/Corner pillow
3= 0,50 m² 7= 1,10 m²
4= 0,28 m² 8= 0,47 m²

313984 Kudde fram (Lady) 8753-622 grön Pillow front (Lady) 8753-622 green

Barnkammare

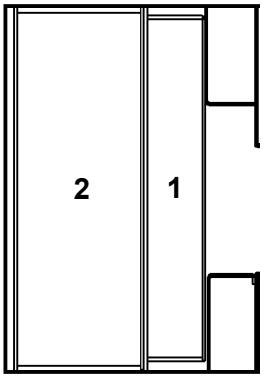

1. 2,21 m²

2.	313211	Dyna överbädd	Bolster upper bed
	313118	Överdrag spalt V-bak (ange färg)	Covering air gap L-rear (specify colour)
	313117	Överdrag spalt H-bak (ange färg)	Covering air gap R-rear (specify colour)
	313115	Överdrag spalt gavel bak (ange färg)	Covering air gap rear (specify colour)

Dubbelbädd

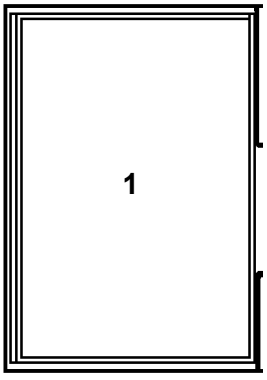

1.	313212	Dyna	Bolster
	313213	Bäddmadrass	Bedbolster
	313214	Överkast (ange färg)	Bedspread (specify colour)
	313119	Överdrag spalt V-bak (ange färg)	Covering air gap L-rear (specify colour)
	313120	Överdrag spalt H-bak (ange färg)	Covering air gap R-rear (specify colour)
	313115	Överdrag spalt gavel bak (ange färg)	Covering air gap rear (specify colour)
	313983	Kudde 8695-6 gul	Pillow 8695-6 yellow
	313326	Kudde 8695-22 roströd	Pillow 8695-22 rust-red
	313327	Kudde 8695-50 grön	Pillow 8695-50 green
	314000	Kudde Croma Terrakotta (Lady)	Pillow Croma Terrakotta (Lady)
	309568	Dyna överbäddskåp (tillbehör)	Bolster upper bed (accessory)

Sittgrupp

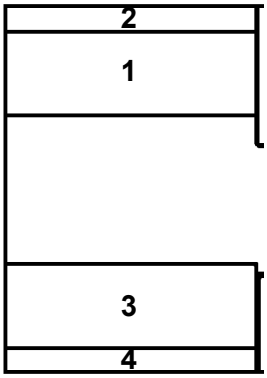

1. 0,93 m²
2. 0,52 m²
3. 0,93 m²
4. 0,52 m²

309568	Dyna överbäddskåp (tillbehör)	Bolster upper bed (accessory)

520 CTH Dubbelbädd

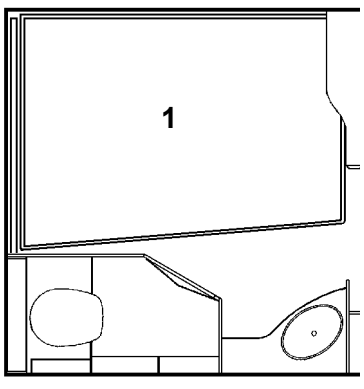

1.	313207	Dyna	Bolster
	313208	Bäddmadrass	Bedbolster
	313209	Överkast (ange färg)	Bedspread (specify colour)
	313114	Överdrag spalt V-bak (ange färg)	Covering air gap L-rear (spec. colour)
	313116	Överdrag spalt gavel bak (u. gavelfönster, ange färg)	Covering air gap rear (without window, specify colour)
	313661	Överdrag spalt gavel bak (m. gavelfönster, ange färg)	Covering air gap rear (with window, specify colour)
	313983	Kudde 8695-6 gul	Pillow 8695-6 yellow
	313326	Kudde 8695-22 roströd	Pillow 8695-22 rust-red
	313327	Kudde 8695-50 grön	Pillow 8695-50 green
	314000	Kudde Croma Terrakotta (Lady)	Pillow Croma Terrakotta (Lady)
	309608	Dyna överbäddskåp V-bak (tillbehör)	Bolster upper bed L-rear (accessory)

Sittgrupp fram

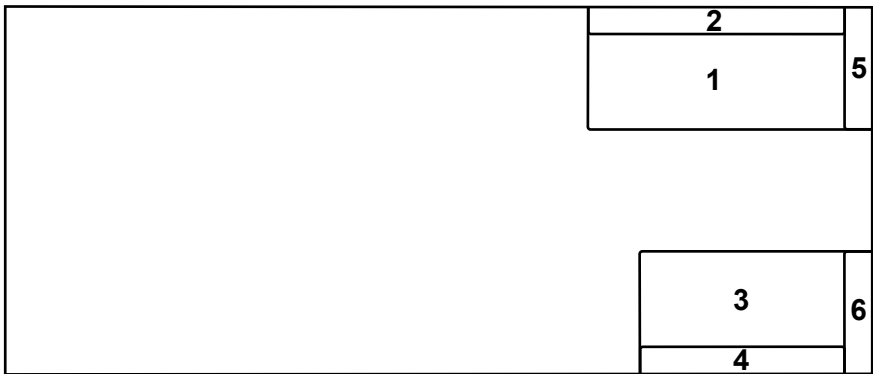

Nr 1= 1,03 m²
2= 0,56 m²
3= 0,85 m²
4= 0,45 m²
5= 0,23 m²
6= 0,23 m²

313984 Kudde fram (Lady) 8753-622 grön

Förenklad rundsittgrupp

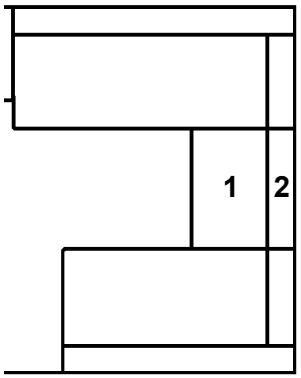

Nr 1= 0,40 m²
2= 0,30 m²

Pillow front (Lady) 8753-622 green

Rundsittgrupp fram

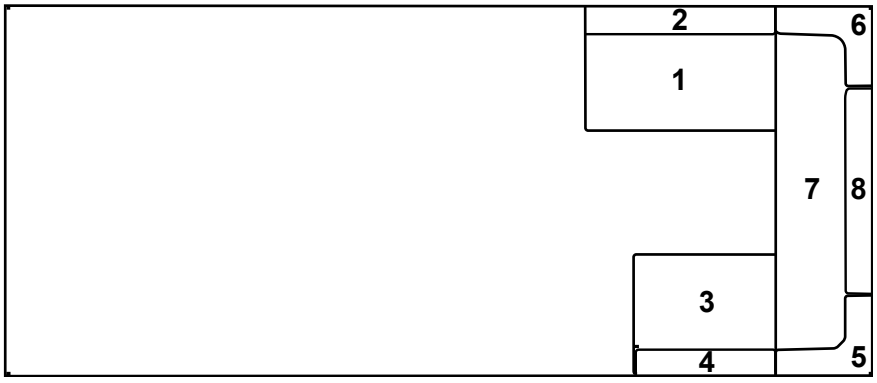

Nr 1= 0,68 m²
2= 0,36 m²
3= 0,50 m²
4= 0,28 m²
5= Radiekudde/Corner pillow
6= Radiekudde/Corner pillow
7= 1,10 m²
8= 0,47 m²

313984 Kudde fram (Lady) 8753-622 grön

Pillow front (Lady) 8753-622 green

Sittgrupp bak

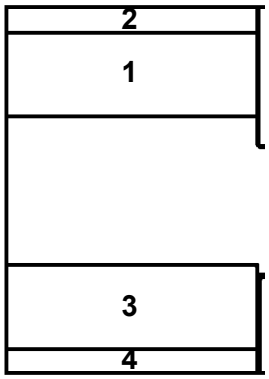

1. 0,93 m²
2. 0,52 m²
3. 0,93 m²
4. 0,52 m²

309568 Dyna överbäddskåp gav. bak (tillbeh.) Bolster upper bed gable (accessory)
309608 Dyna överbäddskåp V-H-bak (tillbehör) Bolster upper bed R-L-rear (accessory)

Sovrum

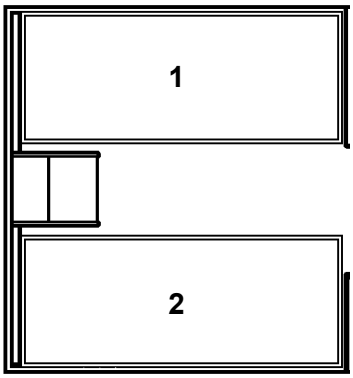

1.	313203	Dyna	Bolster
	313204	Bäddmadrass	Bedbolster
	313205	Överkast V (ange färg)	Bedspread L (specify colour)
2.	313203	Dyna	Bolster
	313204	Bäddmadrass	Bedbolster
	313206	Överkast H (ange färg)	Bedspread R (specify colour)
	313114	Överdrag spalt V-H bak (ange färg)	Covering air gap L-R rear (spec. colour)
	313121	Överdrag spalt gavel bak (u. gavelfönster, ange färg)	Covering air gap rear (without window, specify colour)
	313115	Överdrag spalt gavel bak (m. gavelfönster, ange färg)	Covering air gap rear (with window, specify colour)
	313983	Kudde 8695-6 gul	Pillow 8695-6 yellow
	313326	Kudde 8695-22 roströd	Pillow 8695-22 rust-red
	313327	Kudde 8695-50 grön	Pillow 8695-50 green
	314000	Kudde Croma Terrakotta (Lady)	Pillow Croma Terrakotta (Lady)
	309568	Dyna överbäddskåp gav. bak (tillbeh.)	Bolster upper bed gable (accessory)
	309608	Dyna överbäddskåp V-H-bak (tillbehör)	Bolster upper bed R-L-rear (accessory)

Barnkammare

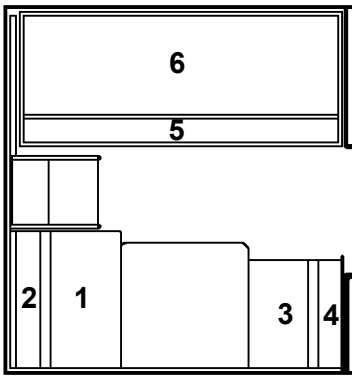

1.	0,50 m²		
2.	0,31 m²		
3.	0,40 m²		
4.	0,25 m²		
5.	1,46 m²		
6.	313210	Dyna överbädd	Bolster upper bed
	313114	Överdrag spalt V-bak (ange färg)	Covering air gap L-rear (spec. colour)
	314214	Överdrag spalt gavel bak (ange färg)	Covering air gap rear (specify colour)
	309608	Dyna överbäddskåp (tillbehör)	Bolster upper bed (accessory)

Dubbelbädd

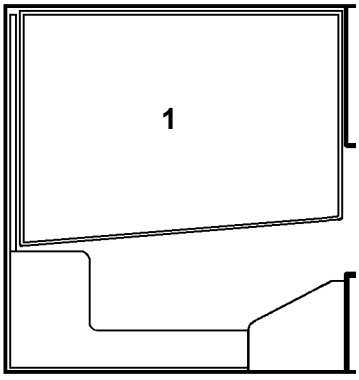

1.	313207	Dyna	Bolster
	313208	Bäddmadrass	Bedbolster
	313209	Överkast (ange färg)	Bedspread (specify colour)
	313114	Överdrag spalt V-bak (ange färg)	Covering air gap L-rear (spec. colour)
	313116	Överdrag spalt gavel bak (ange färg)	Covering air gap rear (specify colour)
	313983	Kudde 8695-6 gul	Pillow 8695-6 yellow
	313326	Kudde 8695-22 roströd	Pillow 8695-22 rust-red
	313327	Kudde 8695-50 grön	Pillow 8695-50 green
	314000	Kudde Croma Terrakotta (Lady)	Pillow Croma Terrakotta (Lady)
	309568	Dyna överbäddskåp gav. bak (tillbeh.)	Bolster upper bed gable (accessory)
	309608	Dyna överbäddskåp V-H-bak (tillbehör)	Bolster upper bed R-L-rear (accessory)

Tvärställd Dubbelbädd

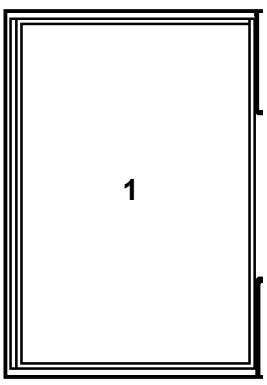

1.	313212	Dyna	Bolster
	313213	Bäddmadrass	Bedbolster
	313289	Överkast (ange färg)	Bedspread (specify colour)
	313119	Överdrag spalt H-bak (ange färg)	Covering air gap L-rear (spec. colour)
	313120	Överdrag spalt V-bak (ange färg)	Covering air gap R-rear (spec. colour)
	313115	Överdrag spalt gavel bak (ange färg)	Covering air gap rear (specify colour)
	313983	Kudde 8695-6 gul	Pillow 8695-6 yellow
	313326	Kudde 8695-22 roströd	Pillow 8695-22 rust-red
	313327	Kudde 8695-50 grön	Pillow 8695-50 green
	314000	Kudde Croma Terrakotta (Lady)	Pillow Croma Terrakotta (Lady)
	309568	Dyna överbäddskåp gav. bak (tillbeh.)	Bolster upper bed gable (accessory)
	309608	Dyna överbäddskåp V-H-bak (tillbehör)	Bolster upper bed R-L-rear (accessory)

Rundsittgrupp fram

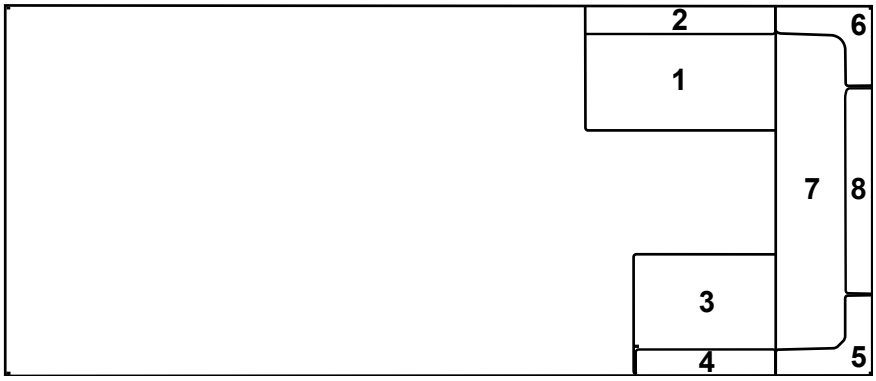

Nr

1= 0,68 m²
2= 0,36 m²
3= 0,50 m²
4= 0,28 m²
5= Radiekudde/Corner pillow
6= Radiekudde/Corner pillow
7= 1,23 m²
8= 0,56 m²

313984	**Kudde fram (Lady) 8753-622 grön**	**Pillow front (Lady) 8753-622 green**
314547	**Dyna bäddutfyllnad, fram**	**Bolster filling up, front**

Sovrum

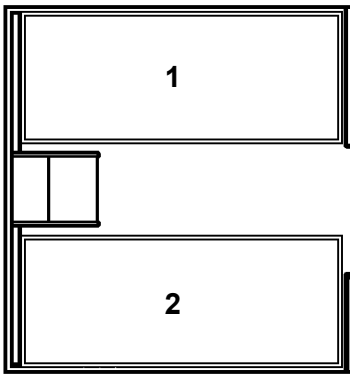

1.	314539	Dyna	Bolster
	314540	Bäddmadrass	Bedbolster
	314541	Överkast V (ange färg)	Bedspread L (specify colour)
2.	314539	Dyna	Bolster
	314540	Bäddmadrass	Bedbolster
	314542	Överkast H (ange färg)	Bedspread R (specify colour)
	313114	Överdrag spalt V-H bak (ange färg)	Covering air gap L-R rear (spec. colour)
	314525	Överdrag spalt gavel bak (u. gavelfönster, ange färg)	Covering air gap rear (without window, specify colour)
	313527	Överdrag spalt gavel bak (m. gavelfönster, ange färg)	Covering air gap rear (with window, specify colour)
	313983	Kudde 8695-6 gul	Pillow 8695-6 yellow
	313326	Kudde 8695-22 roströd	Pillow 8695-22 rust-red
	313327	Kudde 8695-50 grön	Pillow 8695-50 green
	314000	Kudde Croma Terrakotta (Lady)	Pillow Croma Terrakotta (Lady)
	309608	Dyna överbäddskåp V-H-bak (tillbehör)	Bolster upper bed R-L-rear (accessory)

Barnkammare

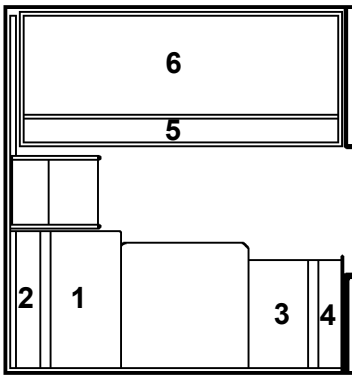

1.	0,50 m²		
2.	0,31 m²		
3.	0,40 m²		
4.	0,25 m²		
5.	1,66 m²		
6.	314546	Dyna överbädd	Bolster upper bed
	313114	Överdrag spalt V-bak (ange färg)	Covering air gap L-rear (spec. colour)
	314526	Överdrag spalt gavel bak (ange färg)	Covering air gap rear (specify colour)
	309608	Dyna överbäddskåp (tillbehör)	Bolster upper bed (accessory)

Dubbelbädd

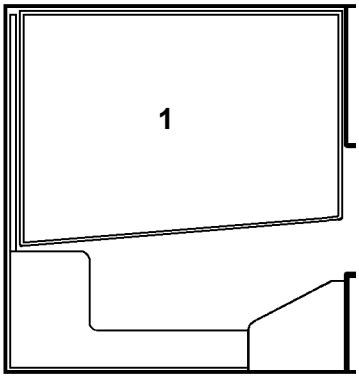

1.	314543	Dyna	Bolster
	314544	Bäddmadrass	Bedbolster
	314545	Överkast (ange färg)	Bedspread (specify colour)
	313114	Överdrag spalt V-bak (ange färg)	Covering air gap L-rear (spec. colour)
	314528	Överdrag spalt gavel bak (u. gavelfönster, ange färg)	Covering air gap rear (without window, specify colour)
	314529	Överdrag spalt gavel bak (m. gavelfönster, ange färg)	Covering air gap rear (with window, specify colour)
	313983	Kudde 8695-6 gul	Pillow 8695-6 yellow
	313326	Kudde 8695-22 roströd	Pillow 8695-22 rust-red
	313327	Kudde 8695-50 grön	Pillow 8695-50 green
	314000	Kudde Croma Terrakotta (Lady)	Pillow Croma Terrakotta (Lady)
	309608	Dyna överbäddskåp V-H-bak (tillbehör)	Bolster upper bed R-L-rear (accessory)

Norsk Special

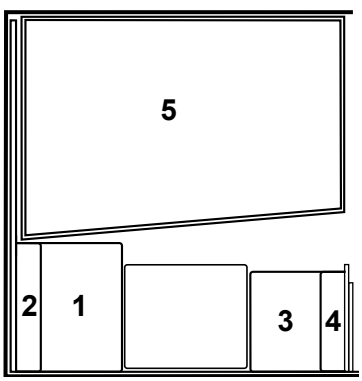

1.	0,50 m²	3.	0,40 m²
2.	0,31 m²	4.	0,25 m²

5.	314543	Dyna	Bolster
	314544	Bäddmadrass	Bedbolster
	314545	Överkast (ange färg)	Bedspread (specify colour)
	313114	Överdrag spalt V-bak (ange färg)	Covering air gap L-rear (spec. colour)
	314528	Överdrag spalt gavel bak (u. gavelfönster, ange färg)	Covering air gap rear (without window, specify colour)
	314529	Överdrag spalt gavel bak (m. gavelfönster, ange färg)	Covering air gap rear (with window, specify colour)
	313983	Kudde 8695-6 gul	Pillow 8695-6 yellow
	313326	Kudde 8695-22 roströd	Pillow 8695-22 rust-red
	313327	Kudde 8695-50 grön	Pillow 8695-50 green
	314000	Kudde Croma Terrakotta (Lady)	Pillow Croma Terrakotta (Lady)
	309608	Dyna överbäddskåp V-H-bak (tillbehör)	Bolster upper bed R-L-rear (accessory)

Sittgrupp fram

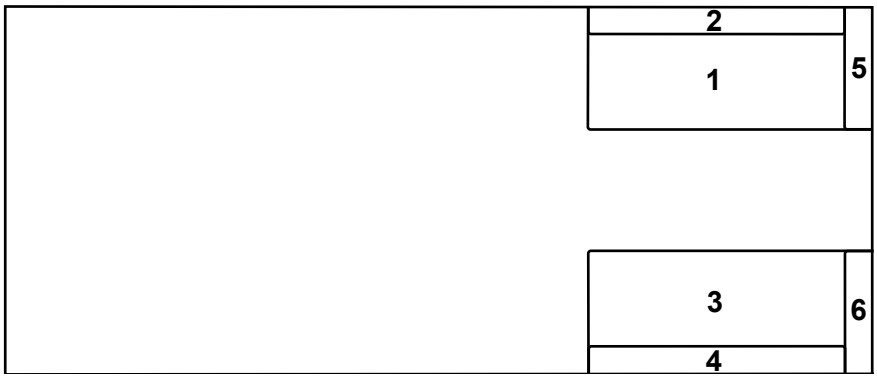

Nr 1= 1,03 m² 4= 0,56 m²
2= 0,56 m² 5= 0,23 m²
3= 1,03 m² 6= 0,23 m²

313984 Kudde fram (Lady) 8753-622 grön Pillow front (Lady) 8753-622 green

Förenklad rundsittgrupp

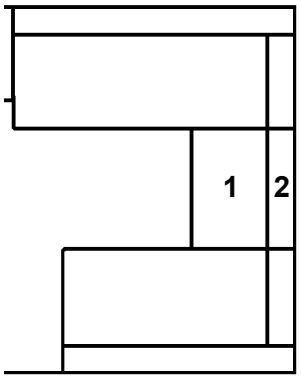

Nr 1= 0,40 m²
2= 0,30 m²

Rundsittgrupp fram

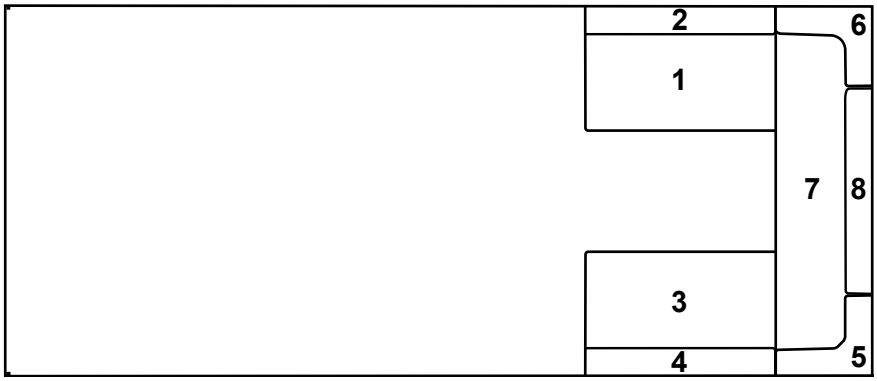

Nr 1= 0,68 m² 5= Radiekudde/Corner pillow
2= 0,36 m² 6= Radiekudde/Corner pillow
3= 0,68 m² 7= 1,10 m²
4= 0,36 m² 8= 0,47 m²

313984 Kudde fram (Lady) 8753-622 grön Pillow front (Lady) 8753-622 green

560 CTH Dubbelbädd

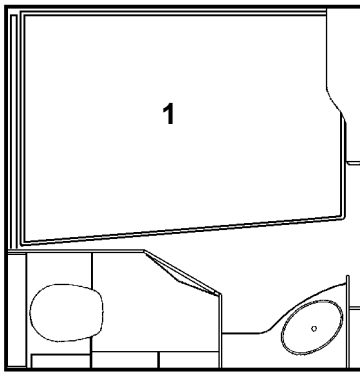

1.	313207	Dyna	Bolster
	313208	Bäddmadrass	Bedbolster
	313209	Överkast (ange färg)	Bedspread (specify colour)
	313114	Överdrag spalt V-bak (ange färg)	Covering air gap L-rear (spec. colour)
	313116	Överdrag spalt gavel bak (u. gavelfönster, ange färg)	Covering air gap rear (without window, specify colour)
	313661	Överdrag spalt gavel bak (m. gavelfönster, ange färg)	Covering air gap rear (with window, specify colour)
	313983	Kudde 8695-6 gul	Pillow 8695-6 yellow
	313326	Kudde 8695-22 roströd	Pillow 8695-22 rust-red
	313327	Kudde 8695-50 grön	Pillow 8695-50 green
	314000	Kudde Croma Terrakotta (Lady)	Pillow Croma Terrakotta (Lady)
	309608	Dyna överbäddskåp V-bak (tillbehör)	Bolster upper bed L-rear (accessory)

Sittgrupp fram

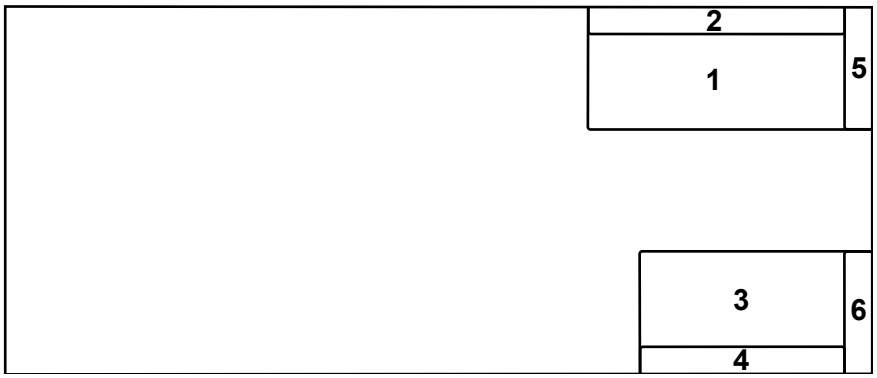

Nr 1= 1,03 m² 4= 0,45 m²
2= 0,56 m² 5= 0,23 m²
3= 0,85 m² 6= 0,23 m²

313984 Kudde fram (Lady) 8753-622 grön Pillow front (Lady) 8753-622 green

Förenklad rundsittgrupp

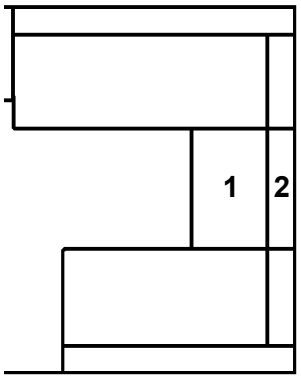

Nr 1= 0,40 m²
2= 0,30 m²

Rundsittgrupp fram

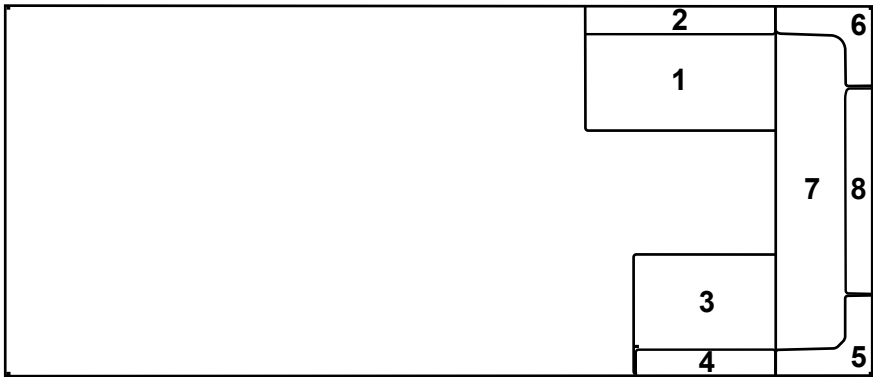

Nr 1= 0,68 m² 5= Radiekudde/Corner pillow
2= 0,36 m² 6= Radiekudde/Corner pillow
3= 0,50 m² 7= 1,10 m²
4= 0,28 m² 8= 0,47 m²

313984 Kudde fram (Lady) 8753-622 grön Pillow front (Lady) 8753-622 green

Sittgrupp bak

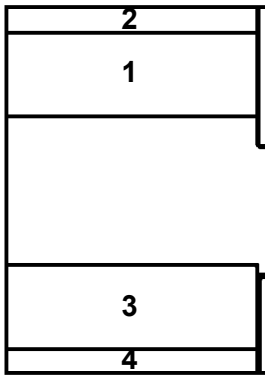

1. 0,93 m²
2. 0,52 m²
3. 0,93 m²
4. 0,52 m²

309568 Dyna överbäddskåp gav. bak (tillbeh.) Bolster upper bed gable (accessory)
309608 Dyna överbäddskåp V-H-bak (tillbehör) Bolster upper bed R-L-rear (accessory)

Sovrum

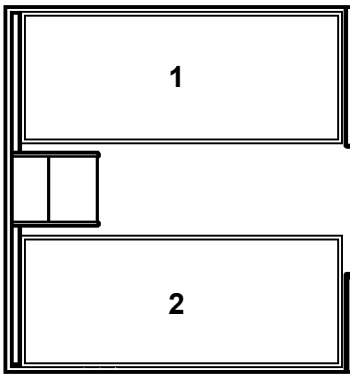

1.	313203	Dyna	Bolster
	313204	Bäddmadrass	Bedbolster
	313205	Överkast V (ange färg)	Bedspread L (specify colour)
2.	313203	Dyna	Bolster
	313204	Bäddmadrass	Bedbolster
	313206	Överkast H (ange färg)	Bedspread R (specify colour)
	313114	Överdrag spalt V-H bak (ange färg)	Covering air gap L-R rear (spec. colour)
	313121	Överdrag spalt gavel bak (u. gavelfönster, ange färg)	Covering air gap rear (without window, specify colour)
	313115	Överdrag spalt gavel bak (m. gavelfönster, ange färg)	Covering air gap rear (with window, specify colour)
	313983	Kudde 8695-6 gul	Pillow 8695-6 yellow
	313326	Kudde 8695-22 roströd	Pillow 8695-22 rust-red
	313327	Kudde 8695-50 grön	Pillow 8695-50 green
	314000	Kudde Croma Terrakotta (Lady)	Pillow Croma Terrakotta (Lady)
	309568	Dyna överbäddskåp gav. bak (tillbeh.)	Bolster upper bed gable (accessory)
	309608	Dyna överbäddskåp V-H-bak (tillbehör)	Bolster upper bed R-L-rear (accessory)

Barnkammare

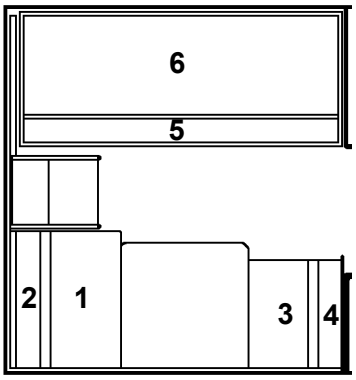

1.	0,50 m²		
2.	0,31 m²		
3.	0,40 m²		
4.	0,25 m²		
5.	1,46 m²		
6.	313210	Dyna överbädd	Bolster upper bed
	313114	Överdrag spalt V-bak (ange färg)	Covering air gap L-rear (spec. colour)
	314214	Överdrag spalt gavel bak (ange färg)	Covering air gap rear (specify colour)
	309608	Dyna överbäddskåp (tillbehör)	Bolster upper bed (accessory)

Dubbelbädd

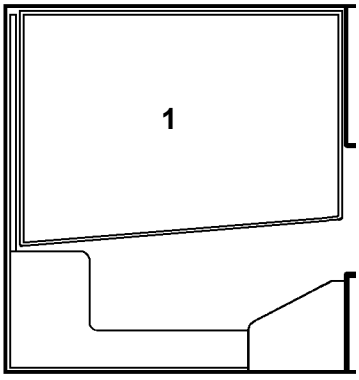

1.	313207	Dyna	Bolster
	313208	Bäddmadrass	Bedbolster
	313209	Överkast (ange färg)	Bedspread (specify colour)
	313114	Överdrag spalt V-bak (ange färg)	Covering air gap L-rear (spec. colour)
	313116	Överdrag spalt gavel bak (ange färg)	Covering air gap rear (specify colour)
	313983	Kudde 8695-6 gul	Pillow 8695-6 yellow
	313326	Kudde 8695-22 roströd	Pillow 8695-22 rust-red
	313327	Kudde 8695-50 grön	Pillow 8695-50 green
	314000	Kudde Croma Terrakotta (Lady)	Pillow Croma Terrakotta (Lady)
	309568	Dyna överbäddskåp gav. bak (tillbeh.)	Bolster upper bed gable (accessory)
	309608	Dyna överbäddskåp V-H-bak (tillbehör)	Bolster upper bed R-L-rear (accessory)

Tvärställd Dubbelbädd

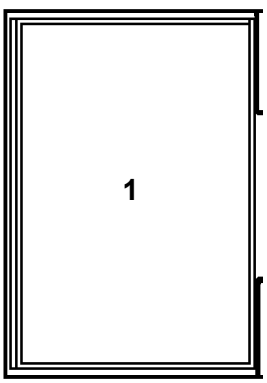

1.	313212	Dyna	Bolster
	313213	Bäddmadrass	Bedbolster
	313289	Överkast (ange färg)	Bedspread (specify colour)
	313119	Överdrag spalt H-bak (ange färg)	Covering air gap L-rear (spec. colour)
	313120	Överdrag spalt V-bak (ange färg)	Covering air gap R-rear (spec. colour)
	313115	Överdrag spalt gavel bak (ange färg)	Covering air gap rear (specify colour)
	313983	Kudde 8695-6 gul	Pillow 8695-6 yellow
	313326	Kudde 8695-22 roströd	Pillow 8695-22 rust-red
	313327	Kudde 8695-50 grön	Pillow 8695-50 green
	314000	Kudde Croma Terrakotta (Lady)	Pillow Croma Terrakotta (Lady)
	309568	Dyna överbäddskåp gav. bak (tillbeh.)	Bolster upper bed gable (accessory)
	309608	Dyna överbäddskåp V-H-bak (tillbehör)	Bolster upper bed R-L-rear (accessory)

Rundsittgrupp fram

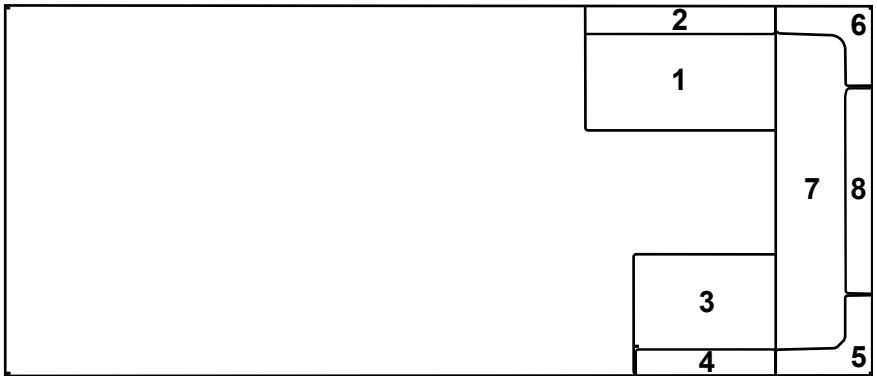

Nr

1= 0,68 m²
2= 0,36 m²
3= 0,50 m²
4= 0,28 m²
5= Radiekudde/Corner pillow
6= Radiekudde/Corner pillow
7= 1,23 m²
8= 0,56 m²

313984	**Kudde fram (Lady) 8753-622 grön**	**Pillow front (Lady) 8753-622 green**
314547	**Dyna bäddutfyllnad, fram**	**Bolster filling up, front**

Sovrum

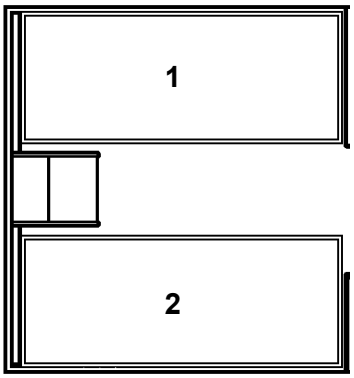

1.	314539	Dyna	Bolster
	314540	Bäddmadrass	Bedbolster
	314541	Överkast V (ange färg)	Bedspread L (specify colour)
2.	314539	Dyna	Bolster
	314540	Bäddmadrass	Bedbolster
	314542	Överkast H (ange färg)	Bedspread R (specify colour)
	313114	Överdrag spalt V-H bak (ange färg)	Covering air gap L-R rear (spec. colour)
	314525	Överdrag spalt gavel bak (u. gavelfönster, ange färg)	Covering air gap rear (without window, specify colour)
	313527	Överdrag spalt gavel bak (m. gavelfönster, ange färg)	Covering air gap rear (with window, specify colour)
	313983	Kudde 8695-6 gul	Pillow 8695-6 yellow
	313326	Kudde 8695-22 roströd	Pillow 8695-22 rust-red
	313327	Kudde 8695-50 grön	Pillow 8695-50 green
	314000	Kudde Croma Terrakotta (Lady)	Pillow Croma Terrakotta (Lady)
	309608	Dyna överbäddskåp V-H-bak (tillbehör)	Bolster upper bed R-L-rear (accessory)

Barnkammare

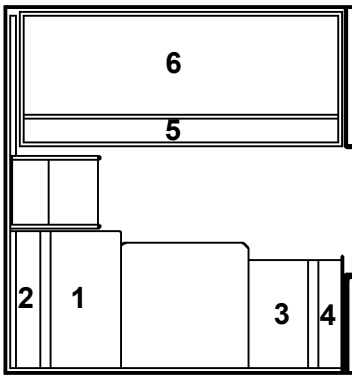

1.	0,50 m²		
2.	0,31 m²		
3.	0,40 m²		
4.	0,25 m²		
5.	1,66 m²		
6.	314546	Dyna överbädd	Bolster upper bed
	313114	Överdrag spalt V-bak (ange färg)	Covering air gap L-rear (spec. colour)
	314526	Överdrag spalt gavel bak (ange färg)	Covering air gap rear (specify colour)
	309608	Dyna överbäddskåp (tillbehör)	Bolster upper bed (accessory)

Dubbelbädd

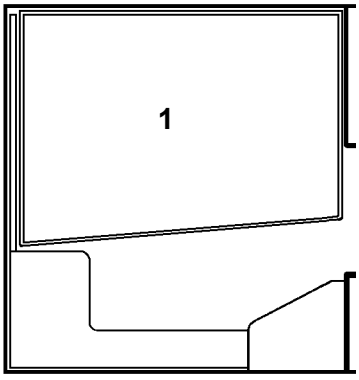

1.	314543	Dyna	Bolster
	314544	Bäddmadrass	Bedbolster
	314545	Överkast (ange färg)	Bedspread (specify colour)
	313114	Överdrag spalt V-bak (ange färg)	Covering air gap L-rear (spec. colour)
	314528	Överdrag spalt gavel bak (u. gavelfönster, ange färg)	Covering air gap rear (without window, specify colour)
	314529	Överdrag spalt gavel bak (m. gavelfönster, ange färg)	Covering air gap rear (with window, specify colour)
	313983	Kudde 8695-6 gul	Pillow 8695-6 yellow
	313326	Kudde 8695-22 roströd	Pillow 8695-22 rust-red
	313327	Kudde 8695-50 grön	Pillow 8695-50 green
	314000	Kudde Croma Terrakotta (Lady)	Pillow Croma Terrakotta (Lady)
	309608	Dyna överbäddskåp V-H-bak (tillbehör)	Bolster upper bed R-L-rear (accessory)

Norsk Special

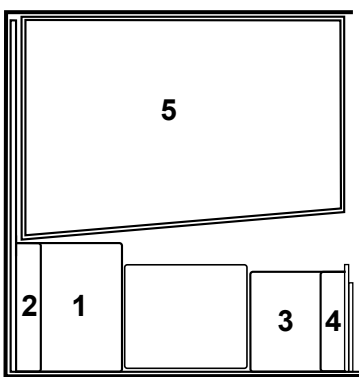

1. 0,50 m²
2. 0,31 m²
3. 0,40 m²
4. 0,25 m²

5.	314543	Dyna	Bolster
	314544	Bäddmadrass	Bedbolster
	314545	Överkast (ange färg)	Bedspread (specify colour)
	313114	Överdrag spalt V-bak (ange färg)	Covering air gap L-rear (spec. colour)
	314528	Överdrag spalt gavel bak (u. gavelfönster, ange färg)	Covering air gap rear (without window, specify colour)
	314529	Överdrag spalt gavel bak (m. gavelfönster, ange färg)	Covering air gap rear (with window, specify colour)
	313983	Kudde 8695-6 gul	Pillow 8695-6 yellow
	313326	Kudde 8695-22 roströd	Pillow 8695-22 rust-red
	313327	Kudde 8695-50 grön	Pillow 8695-50 green
	314000	Kudde Croma Terrakotta (Lady)	Pillow Croma Terrakotta (Lady)
	309608	Dyna överbäddskåp V-H-bak (tillbehör)	Bolster upper bed R-L-rear (accessory)

Sittgrupp fram

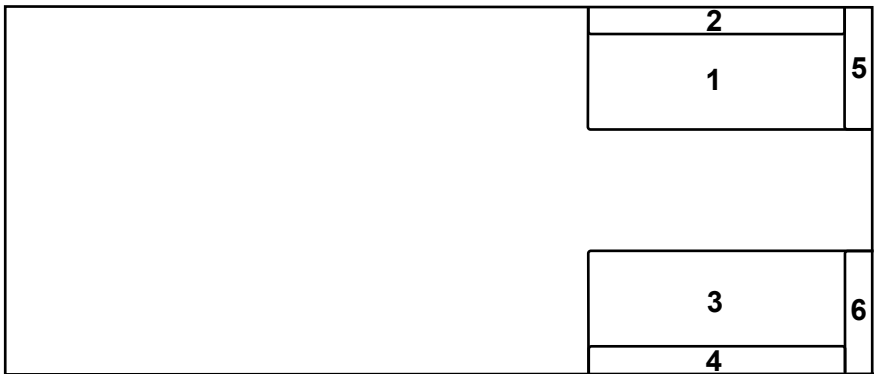

Nr 1= 1,03 m² 4= 0,56 m²
2= 0,56 m² 5= 0,23 m²
3= 1,03 m² 6= 0,23 m²

313984 Kudde fram (Lady) 8753-622 grön Pillow front (Lady) 8753-622 green

Rundsittgrupp fram

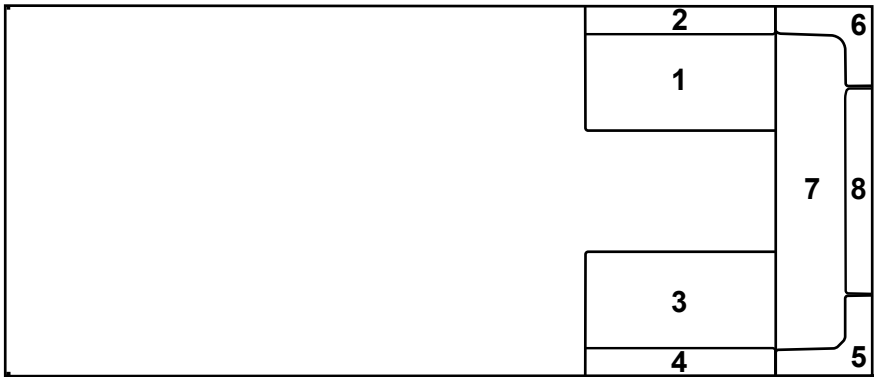

Nr 1= 0,68 m² 5= Radiekudde/Corner pillow
2= 0,36 m² 6= Radiekudde/Corner pillow
3= 0,68 m² 7= 1,10 m²
4= 0,36 m² 8= 0,47 m²

313984 Kudde fram (Lady) 8753-622 grön Pillow front (Lady) 8753-622 green

Sittgrupp bak

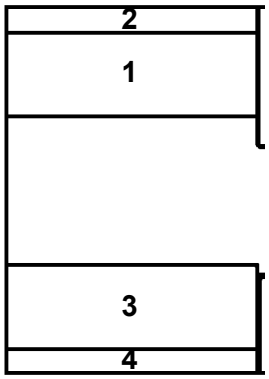

1. 0,93 m²
2. 0,52 m²
3. 0,93 m²
4. 0,52 m²

309568 Dyna överbäddskåp gav. bak (tillbeh.) Bolster upper bed gable (accessory)
309608 Dyna överbäddskåp V-H-bak (tillbehör) Bolster upper bed R-L-rear (accessory)

Sovrum

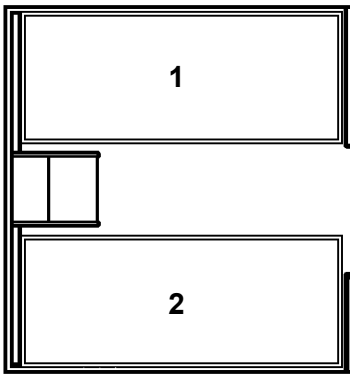

1.	313203	Dyna	Bolster
	313204	Bäddmadrass	Bedbolster
	313205	Överkast V (ange färg)	Bedspread L (specify colour)
2.	313203	Dyna	Bolster
	313204	Bäddmadrass	Bedbolster
	313206	Överkast H (ange färg)	Bedspread R (specify colour)
	313114	Överdrag spalt V-H bak (ange färg)	Covering air gap L-R rear (spec. colour)
	313121	Överdrag spalt gavel bak (u. gavelfönster, ange färg)	Covering air gap rear (without window, specify colour)
	313115	Överdrag spalt gavel bak (m. gavelfönster, ange färg)	Covering air gap rear (with window, specify colour)
	313983	Kudde 8695-6 gul	Pillow 8695-6 yellow
	313326	Kudde 8695-22 roströd	Pillow 8695-22 rust-red
	313327	Kudde 8695-50 grön	Pillow 8695-50 green
	314000	Kudde Croma Terrakotta (Lady)	Pillow Croma Terrakotta (Lady)
	309568	Dyna överbäddskåp gav. bak (tillbeh.)	Bolster upper bed gable (accessory)
	309608	Dyna överbäddskåp V-H-bak (tillbehör)	Bolster upper bed R-L-rear (accessory)

Barnkammare

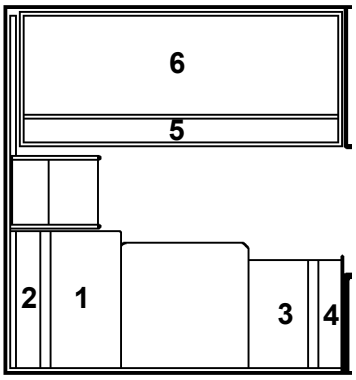

1.	0,50 m²		
2.	0,31 m²		
3.	0,40 m²		
4.	0,25 m²		
5.	1,46 m²		
6.	313210	Dyna överbädd	Bolster upper bed
	313114	Överdrag spalt V-bak (ange färg)	Covering air gap L-rear (spec. colour)
	314214	Överdrag spalt gavel bak (ange färg)	Covering air gap rear (specify colour)
	309608	Dyna överbäddskåp (tillbehör)	Bolster upper bed (accessory)

Dubbelbädd

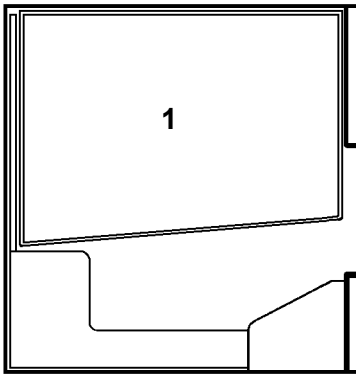

1.	313207	Dyna	Bolster
	313208	Bäddmadrass	Bedbolster
	313209	Överkast (ange färg)	Bedspread (specify colour)
	313114	Överdrag spalt V-bak (ange färg)	Covering air gap L-rear (spec. colour)
	313116	Överdrag spalt gavel bak (ange färg)	Covering air gap rear (specify colour)
	313983	Kudde 8695-6 gul	Pillow 8695-6 yellow
	313326	Kudde 8695-22 roströd	Pillow 8695-22 rust-red
	313327	Kudde 8695-50 grön	Pillow 8695-50 green
	314000	Kudde Croma Terrakotta (Lady)	Pillow Croma Terrakotta (Lady)
	309568	Dyna överbäddskåp gav. bak (tillbeh.)	Bolster upper bed gable (accessory)
	309608	Dyna överbäddskåp V-H-bak (tillbehör)	Bolster upper bed R-L-rear (accessory)

Tvärställd Dubbelbädd

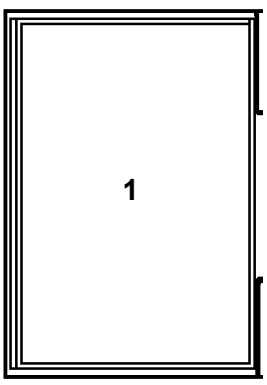

1.	313212	Dyna	Bolster
	313213	Bäddmadrass	Bedbolster
	313289	Överkast (ange färg)	Bedspread (specify colour)
	313119	Överdrag spalt H-bak (ange färg)	Covering air gap L-rear (spec. colour)
	313120	Överdrag spalt V-bak (ange färg)	Covering air gap R-rear (spec. colour)
	313115	Överdrag spalt gavel bak (ange färg)	Covering air gap rear (specify colour)
	313983	Kudde 8695-6 gul	Pillow 8695-6 yellow
	313326	Kudde 8695-22 roströd	Pillow 8695-22 rust-red
	313327	Kudde 8695-50 grön	Pillow 8695-50 green
	314000	Kudde Croma Terrakotta (Lady)	Pillow Croma Terrakotta (Lady)
	309568	Dyna överbäddskåp gav. bak (tillbeh.)	Bolster upper bed gable (accessory)
	309608	Dyna överbäddskåp V-H-bak (tillbehör)	Bolster upper bed R-L-rear (accessory)

Rundsittgrupp fram

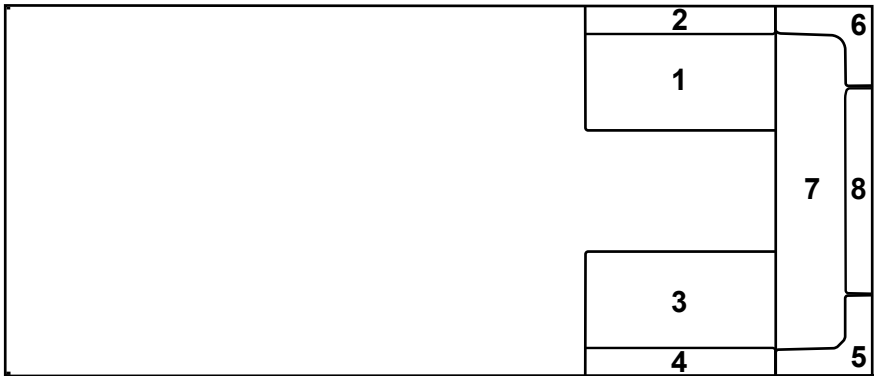

Nr		
	1= 0,68 m²	5= Radiekudde/Corner pillow
	2= 0,36 m²	6= Radiekudde/Corner pillow
	3= 0,68 m²	7= 1,23 m²
	4= 0,36 m²	8= 0,56 m²

313984	Kudde fram (Lady) 8753-622 grön	Pillow front (Lady) 8753-622 green
314547	Dyna bäddutfyllnad, fram	Bolster filling up, front

Sovrum

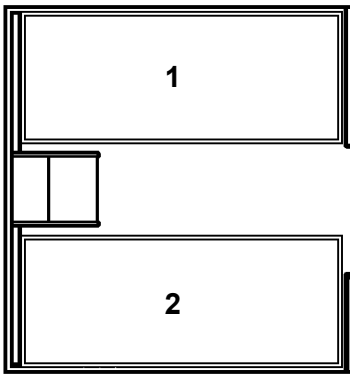

1.	314539	Dyna	Bolster
	314540	Bäddmadrass	Bedbolster
	314541	Överkast V (ange färg)	Bedspread L (specify colour)
2.	314539	Dyna	Bolster
	314540	Bäddmadrass	Bedbolster
	314542	Överkast H (ange färg)	Bedspread R (specify colour)
	313114	Överdrag spalt V-H bak (ange färg)	Covering air gap L-R rear (spec. colour)
	314525	Överdrag spalt gavel bak (u. gavelfönster, ange färg)	Covering air gap rear (without window, specify colour)
	313527	Överdrag spalt gavel bak (m. gavelfönster, ange färg)	Covering air gap rear (with window, specify colour)
	313983	Kudde 8695-6 gul	Pillow 8695-6 yellow
	313326	Kudde 8695-22 roströd	Pillow 8695-22 rust-red
	313327	Kudde 8695-50 grön	Pillow 8695-50 green
	314000	Kudde Croma Terrakotta (Lady)	Pillow Croma Terrakotta (Lady)
	309608	Dyna överbäddskåp V-H-bak (tillbehör)	Bolster upper bed R-L-rear (accessory)

Barnkammare

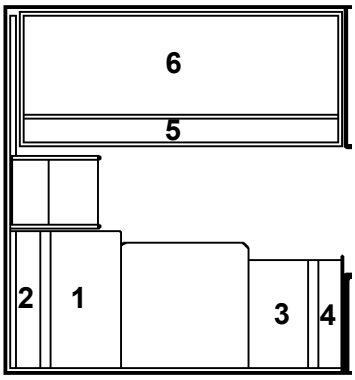

1.	0,50 m²		
2.	0,31 m²		
3.	0,40 m²		
4.	0,25 m²		
5.	1,66 m²		
6.	314546	Dyna överbädd	Bolster upper bed
	313114	Överdrag spalt V-bak (ange färg)	Covering air gap L-rear (spec. colour)
	314526	Överdrag spalt gavel bak (ange färg)	Covering air gap rear (specify colour)
	309608	Dyna överbäddskåp (tillbehör)	Bolster upper bed (accessory)

Dubbelbädd

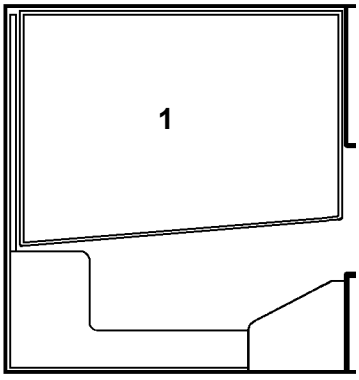

1.	314543	Dyna	Bolster
	314544	Bäddmadrass	Bedbolster
	314545	Överkast (ange färg)	Bedspread (specify colour)
	313114	Överdrag spalt V-bak (ange färg)	Covering air gap L-rear (spec. colour)
	314528	Överdrag spalt gavel bak (u. gavelfönster, ange färg)	Covering air gap rear (without window, specify colour)
	314529	Överdrag spalt gavel bak (m. gavelfönster, ange färg)	Covering air gap rear (with window, specify colour)
	313983	Kudde 8695-6 gul	Pillow 8695-6 yellow
	313326	Kudde 8695-22 roströd	Pillow 8695-22 rust-red
	313327	Kudde 8695-50 grön	Pillow 8695-50 green
	314000	Kudde Croma Terrakotta (Lady)	Pillow Croma Terrakotta (Lady)
	309608	Dyna överbäddskåp V-H-bak (tillbehör)	Bolster upper bed R-L-rear (accessory)

Norsk Special

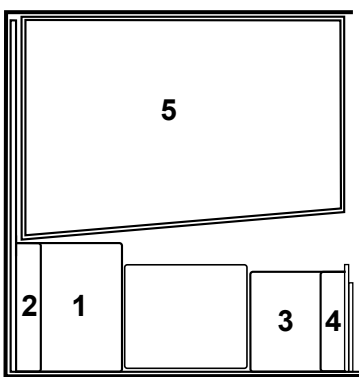

1.	0,50 m²	3.	0,40 m²
2.	0,31 m²	4.	0,25 m²

5.	314543	Dyna	Bolster
	314544	Bäddmadrass	Bedbolster
	314545	Överkast (ange färg)	Bedspread (specify colour)
	313114	Överdrag spalt V-bak (ange färg)	Covering air gap L-rear (spec. colour)
	314528	Överdrag spalt gavel bak (u. gavelfönster, ange färg)	Covering air gap rear (without window, specify colour)
	314529	Överdrag spalt gavel bak (m. gavelfönster, ange färg)	Covering air gap rear (with window, specify colour)
	313983	Kudde 8695-6 gul	Pillow 8695-6 yellow
	313326	Kudde 8695-22 roströd	Pillow 8695-22 rust-red
	313327	Kudde 8695-50 grön	Pillow 8695-50 green
	314000	Kudde Croma Terrakotta (Lady)	Pillow Croma Terrakotta (Lady)
	309608	Dyna överbäddskåp V-H-bak (tillbehör)	Bolster upper bed R-L-rear (accessory)

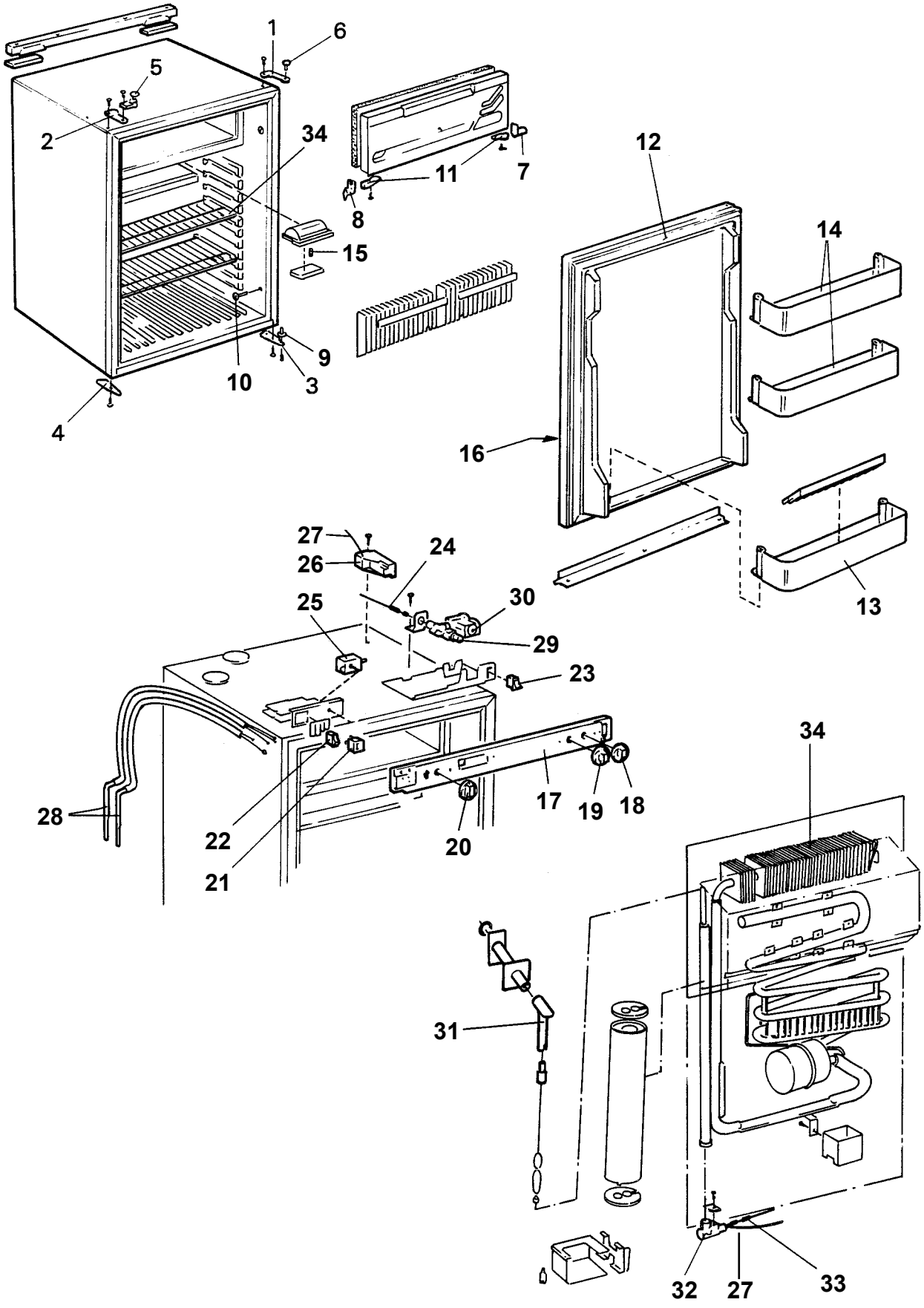
1
6
5
2
34
11
7
8
15
9
10
3
4
12
14
16
13
27
26
24
25
30
29
23
28
22
21
20
17
19
18
34
31
32
27
33

Pos Fig	Det. nr Part. No	Ingår/Fitted 520 alla mod.	560 alla mod.	590 E alla mod.	590 GSE		Benämning	Description
	401275	x	x	x	x		Kylskåp kpl.	Refrigerator cpl.
1	401276	x	x	x	x		Gångjärn övre H	Hinge, upper R
2	401277	x	x	x	x		Gångjärn övre V	Hinge, upper L
3	401278	x	x	x	x		Gångjärn undre H	Hinge, under R
4	401279	x	x	x	x		Gångjärn undre V	Hinge, under L
5	401280	x	x	x	x		Transportsäkring	Safety lock
6	401281	x	x	x	x		Skruv, övre	Screw, upper
7	401283	x	x	x	x		Lager H	Bearing R
8	401284	x	x	x	x		Lager V	Bearing L
9	401282	x	x	x	x		Skruv, undre	Screw, under
10	401285	x	x	x	x		Lock	Cap
11	400532	x	x	x	x		Ledvinkel	Elbow hinge
12	401287	x	x	x	x		Dörr kpl.	Door cpl.
13	401288	x	x	x	x		Hylla undre	Shelf, under
14	401289	x	x	x	x		Hylla övre	Shelf, upper
15	401286	x	x	x	x		Glödlampa	Bulb
16	312525	x	x	x	x		Skiva kyl	Front
17	401290	x	x	x	x		Panel	Panel
18	401291	x	x	x	x		Ratt gastermostat	Knob thermostat
19	401292	x	x	x	x		Ratt tändsäkring	Knob safety valve
20	401293	x	x	x	x		Ratt termostat	Knob thermostat
21	401184	x	x	x	x		Strömställare 220V	Switch 220V
22	401183	x	x	x	x		Strömställare 12V	Switch 12V
23	401186	x	x	x	x		Strömställare	Switch
24	401294	x	x	x	x		Termoelement	Thermocouple
25	401295	x	x	x	x		Termostat el	Thermostat electric
26	706142	x	x	x	x		Tändare	Lighter
--	801223	x	x	x	x		Kopplingsschema d:o	Circuit diagram d:o
27	401296	x	x	x	x		Tändkabel	Cable
28	401297	x	x	x	x		Elpatron 230 V	Electric heater 230 V
28	401298	x	x	x	x		Elpatron 12V	Electric heater 12V
29	401299	x	x	x	x		Tändsäkring	Safety valve
30	401300	x	x	x	x		Termostat gasol	Thermostat gas
31	401301	x	x	x	x		Rör avgas	Exhaust pipe
32	400977	x	x	x	x		Brännare	Burner
33	400588	x	x	x	x		Munstycke	Bleed
34	401302	x	x	x	x		Kylapparat	Refrigerator unit
35	401221	x	x	x	x		Hållare bygel	Holder

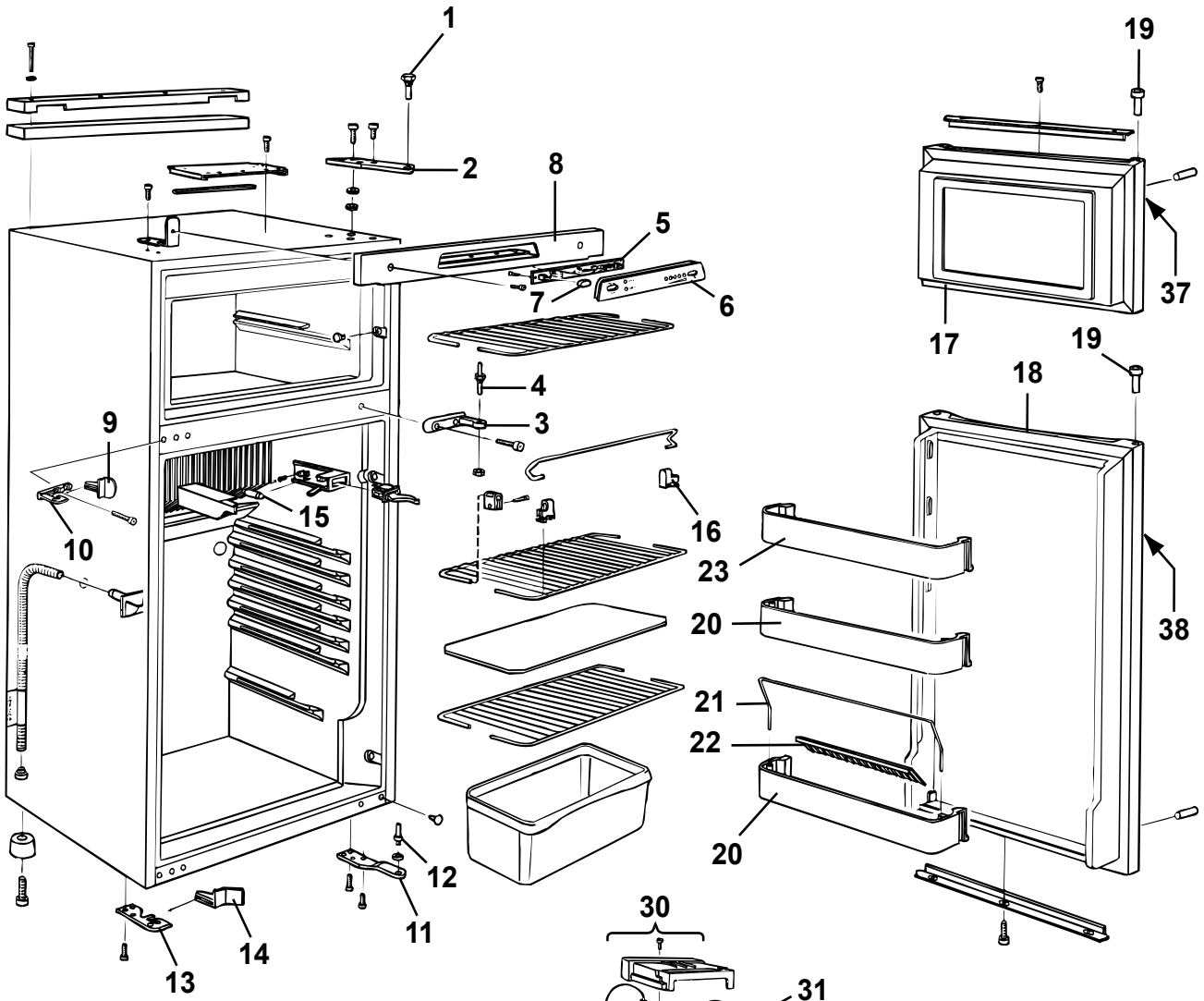
1
2
8
5
7
6
4
3
9
15
10
16
12
11
13
14
19
37
17
19
18
38
23
20
21
22
20

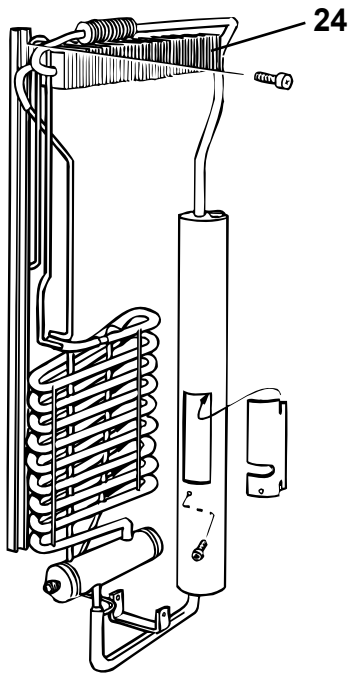
24

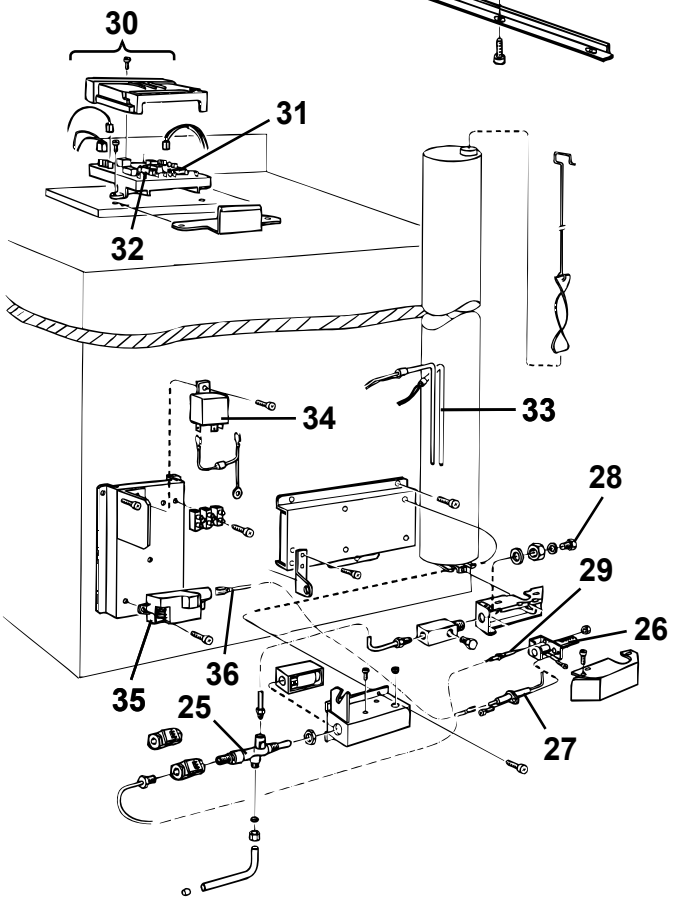
30
31
32
34
33
28
29
26
35
36
25
27

Pos Fig	Det. nr Part. No	Ingår/Fitted 620 GSE	620 GSB				Benämning	Description
	401365	x	x				Kylskåp kpl.	Refrigerator cpl.
1	401379	x	x				Gångledstapp övre	Axis of a hinge, upper
2	401380	x	x				Gångled övre H	Hinge, upper R
3	401381	x	x				Gångled mittersta	Hinge, middle
4	401382	x	x				Gångledstapp mittersta	Axis of a hinge, middle
5	401383	x	x				Kretskort kpl.	Printed circuit card cpl.
6	401384	x	x				Dekor kretskort	Decor printed circuit card
7	401385	x	x				Knapp kretskort	Button printed circuit card
8	401386	x	x				Panel	Panel
9	401387	x	x				Låsregel mittersta	Lock bolt, middle
10	401388	x	x				Fäste låsregel	Bracket lock bolt
11	400389	x	x				Gångled undre H	Hinge, under R
12	401390	x	x				Gångledstapp	Axis of a hinge
13	401391	x	x				Låsregel undre V	Lock bolt, under L
14	401392	x	x				Fäste låsregel	Bracket lock bolt
15	502233	x	x				Glödlampa 5 W	Bulb 5 W
16	401393	x	x				Hållare bygel	Holder
17	401394	x	x				Dörr frys kpl.	Door freezer cpl.
18	401395	x	x				Dörr kyl kpl.	Door refrigerator cpl.
19	401396	x	x				Gångledsbussning	Bushing hinge
20	401397	x	x				Hylla	Shelf,
21	401398	x	x				Hållare	Holder
22	401399	x	x				Hållare	Holder
23	401400	x	x				Hylla	Shelf,
24	401401	x	x				Kylapparat	Refrigerator unit
25	401402	x	x				Tändsäkring	Safety valve
26	401403	x	x				Brännare	Burner
27	401404	x	x				Elektrod	Electrode
28	401405	x	x				Munstycke	Bleed
29	401406	x	x				Termoelement	Thermocouple
30	401407	x	x				Kretskort kpl.	Printed circuit card cpl.
31	401408	x	x				Säkring 3 A	Fuse 3 A
32	401409	x	x				Säkring 8 A	Fuse 8 A
33	401410	x	x				Elpatron 230 V	Electric heater 230 V
--	401411	x	x				Elpatron 12V	Electric heater 12V
34	401412	x	x				Relä	Relay
35	401413	x	x				Tändare	Lighter
36	401414	x	x				Tändkabel	Cable
37	313792	x	x				Skiva frys	Front freezer
38	313791	x	x				Skiva kyl	Front refrigerator

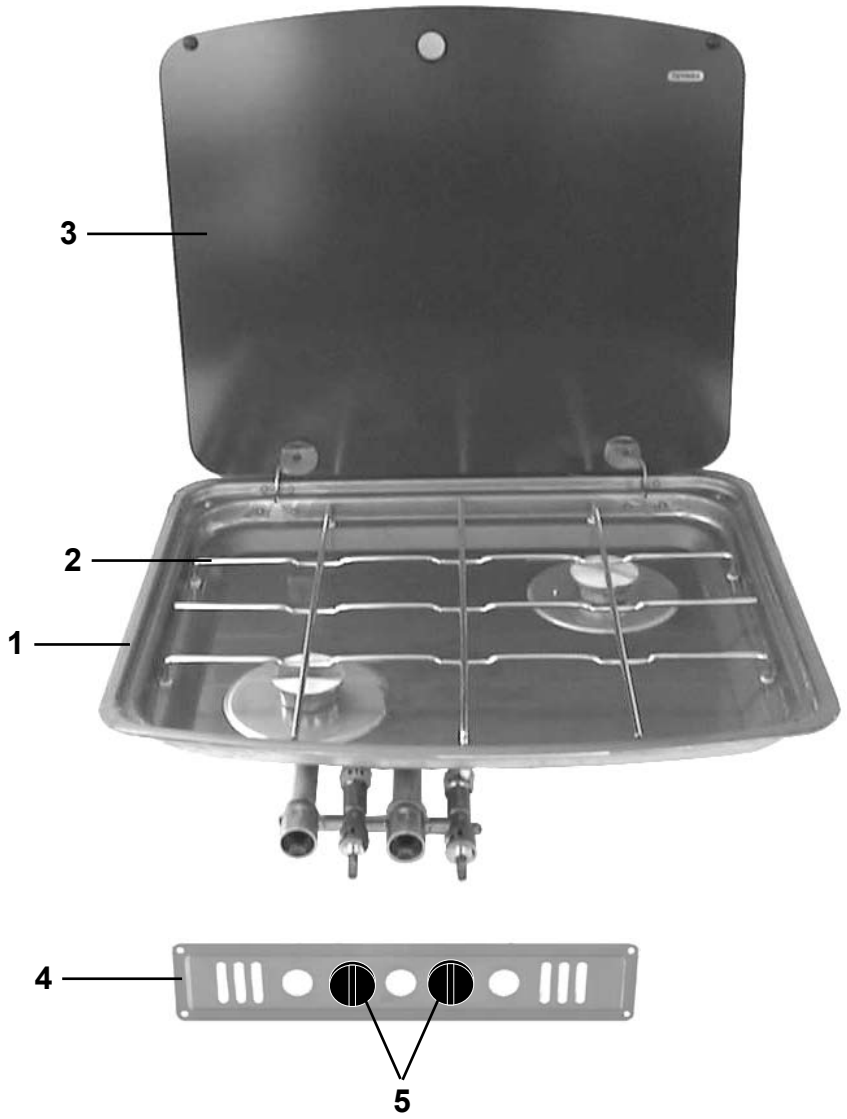
3
2
1
4
5

Pos Fig	Det. nr Part. No	Ingår/Fitted 520 alla mod.	560 alla mod.	590 E alla mod.	590 GSE	620 alla mod.	Benämning	Description
1	401366	x	x	x	T	T	Spis 2-lågig kpl.	Cooker 2-burner cpl.
2	401415	x	x	x	T	T	Rostgaller	Grate
3	401416	x	x	x	T	T	Glaslock	Cover, glass
4	401417	x	x	x	T	T	Frontplåt	Plate
5	401354	x	x	x	T	T	Ratt	Knob

T= Tillbehör

T= Accessory

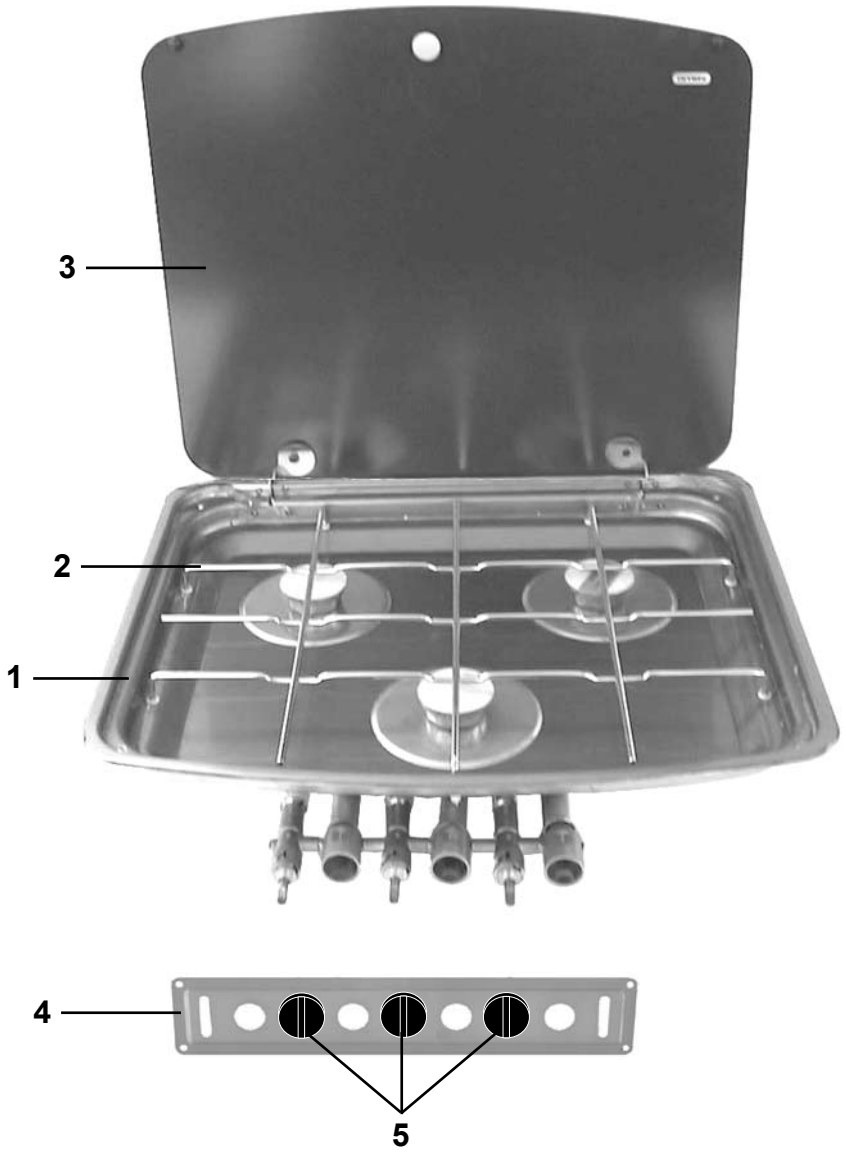
3
2
1
4
5

Pos Fig	Det. nr Part. No	Ingår/Fitted 520 alla mod.	560 alla mod.	590 E alla mod.	590 GSE	620 alla mod.	Benämning	Description
1	401367	T	T	T	x	x	Spis 3-lågig kpl.	Cooker 3-burner cpl.
2	401415	T	T	T	x	x	Rostgaller	Grate
3	401416	T	T	T	x	x	Glaslock	Cover, glass
4	401418	T	T	T	x	x	Frontplåt	Plate
5	401354	T	T	T	x	x	Ratt	Knob

T= Tillbehör

T= Accessory


2
2
1

Pos Fig	Det. nr Part. No	Ingår/Fitted 520 alla mod.	560 alla mod.	590 E alla mod.	590 GSE	620 alla mod.	Benämning	Description
1	401368	x	x	x	x	x	Diskho kpl.	Sink cpl.
2	401419	x	x	x	x	x	Glaslock	Cover, glass
3	310084	x	x	x	x	x	Avloppsförskruvning 90°	Sewage connection 90°
--	313017	x	x	x	x	x	Propp utan kedja d:o	Sink stopper without chain d:o

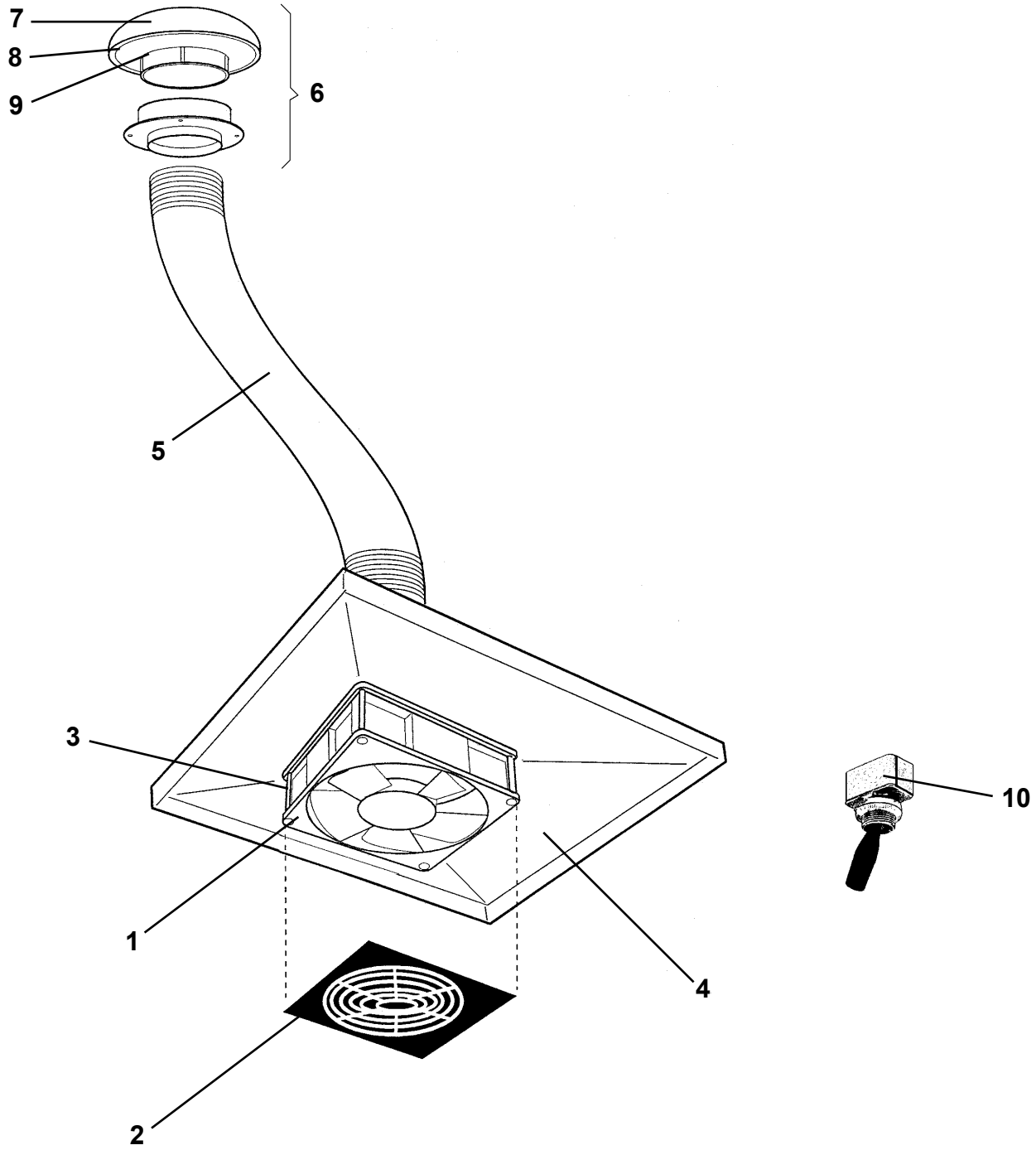
7
8
9
6
5
3
1
4
2
10

Pos Fig	Det. nr Part. No	Ingår/Fitted 520 alla mod.	560 alla mod.	590 E alla mod.	590 GSE	620 alla mod.	Benämning	Description
1	401326	x	x	x	x	x	Motor köksfläkt	Motor kitchen fan
2	401330	x	x	x	x	x	Galler köksfläkt	Grating kitchen fan
3	801108	x	x	x	x	x	Skruv	Screw
4	401325	x	x	x	x	x	Fläktkåpa	Fan housing
5	401257	M	M	M	M	M	Slang fläkt	Hose fan
6	205809	x	x	x	x	x	Ventilator köksfläkt kpl.	Ventilator kitchen fan cpl.
7	400492	x	x	x	x	x	Ventilatorkåpa	Ventilator cap
8	200156	x	x	x	x	x	Tätning ventilator	Sealing ventilator
9	801009	x	x	x	x	x	Tätning O-ring	Sealing, O-ring
10	502571	x	x	x	x	x	Strömbrytare	Switch

M= Metervara

M= On the metre

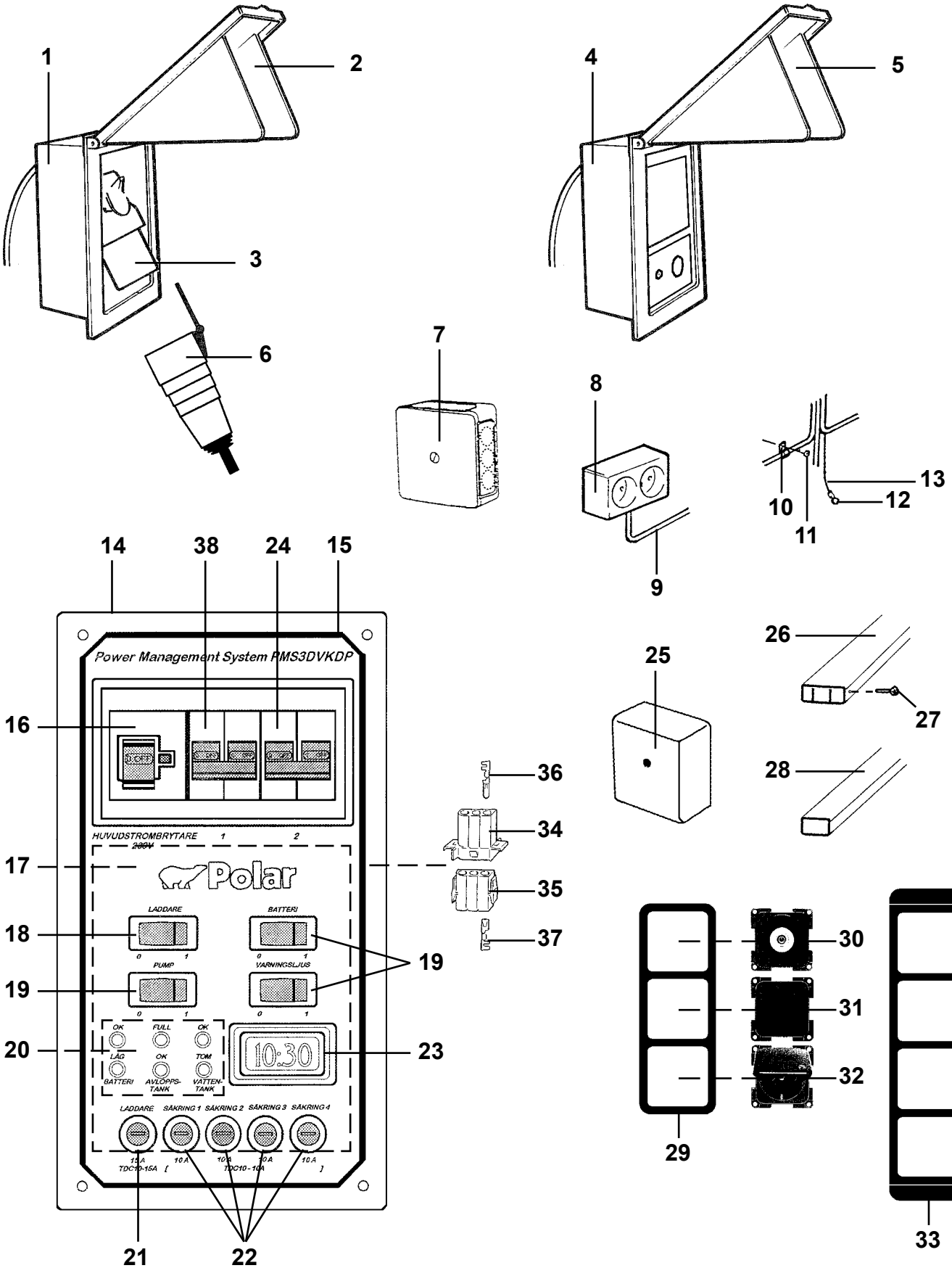
1
2
3
4
5
6
7
8
9
10
11
12
13
14
15
16
17
18
19
20
21
22
23
24
25
26
27
28
29
30
31
32
33
34
35
36
37
38
Power Management System PMS3DVKDP
HUVUDSTROMBRYTARE
Polar
LADDARE
BATTERI
PUMP
VARNINGSLJUS
OK
FULL
LÅG
BATTERI
AVLOPPS-TANK
VATTEN-TANK
10:30
SÄKRING 1
SÄKRING 2
SÄKRING 3
SÄKRING 4

Pos Fig	Det. nr Part. No	Ingår/Fitted 520 GS	520 / 560 CTH	560 GS	590 E	590 GSE	620 GSE	Benämning	Description
1	503823	x	x	x	x	x	x	Intag 230 V	El connection 230 V
2	503868	x	x	x	x	x	x	Lock m. lås	Cover with lock
3	502784	x	x	x	x	x	x	Kontakt väggdel	Contact
4	503460	T	T	T	x	x	x	Kontakt uttag 12/230 V	Contact 12/230 V
5	502918	T	T	T	x	x	x	Lock d:o m. plastnit *	Cover d:o incl. plastic rivet *
--	503868	T	T	T	x	x	x	Lock m. lås *	Cover with lock *
6	502519	x	x	x	x	x	x	Kontakt sladdel	Connecting plug
7	500459	x	x	x	x	x	x	Dosa, koppling	Connection box
8	503110	x	x	x	x	x	x	El-uttag 230 V dubbel	El connection 230 V double
9	503734	M	M	M	M	M	M	Elkabel FKK 3x1,5	El cable FKK 3x1,5
10	800223	x	x	x	x	x	x	Klammer TC 10-14	Clip TC 10-14
---	800324	x	x	x	x	x	x	Klammer TC 14-20	Clip TC 14-20
11	800163	x	x	x	x	x	x	Skruv B8x16	Screw B8x16
12	800862	x	x	x	x	x	x	Kabelsko	Cable shoe
13	507000	M	M	M	M	M	M	Elkabel 1x4 gul/grön	El cable 1x4 yellow/green
14	503863	x	x	x	x	x		Elcentral 12/230 V kpl. u. frontplåt	El central 12/230 V cpl. excl. front plate
--	504148						x	Elcentral 12/230 V kpl. u. frontplåt	El central 12/230 V cpl. excl. front plate
15	503798	x	x	x	x	x	x	Frontplåt elcentral	Front plate el central
16	503847	x	x	x	x	x	x	Jordfelsbrytare	Earth leakage protection
17	503812	x	x	x	x	x	x	Kretskort laddare	Printed circuit card, charger
18	503846	x	x	x	x	x	x	Strömbrytare, laddare m. indik. lampa	Charger switch with indicator light
19	503850	x	x	x	x	x	x	Strömbrytare	Switch
20	503865	x	x	x	x	x	x	Kretskort batteri/vattenindikator	Printed circuit card battery/waterindicat.
21	503844	x	x	x	x	x	x	Säkringshållare	Fuse holder
--	503755	x	x	x	x	x	x	Säkring 15 A	Fuse 15 A
22	503844	x	x	x	x	x	x	Säkringshållare	Fuse holder
--	500575	x	x	x	x	x	x	Säkring 10 A	Fuse 10 A
23	503843	x	x	x	x	x	x	Klocka	Clock
24	503866	x	x	x	x	x	x	Säkring automat 10 A	Automatic fuse 10 A
25	503749	x	x	x	x	x	x	Dosa, koppling	Connection box
26	503743	x	x	x	x	x	x	List täck el-kabel B=60 L=2500	Cover strip B=60 L=2500
27	800918	x	x	x	x	x	x	Nit d:o nylon vit	Rivet d:o nylon white
28	503748	x		x	x	x	x	List täck el-kabel B=35 L=2500	Cover strip B=35 L=2500
29	503753	x	x	x	x	x	x	Ram uttag	Frame connection
30	503751	x	x	x	x	x	x	TV-uttag 12 V	TV-connection 12 V
31	503752	x	x	x	x	x	x	Blindplatta	Blind plate
32	503750	x	x	x	x	x	x	El-uttag 230 V m. lock	El connection 230 V with cover
33	503928		x					Ram uttag	Frame connection
34	503825	x	x	x	x	x	x	Kontakthus 230 V handel	Contact housing 230 V
35	503826	x	x	x	x	x	x	Kontakthus 230 V hondel	Contact housing 230 V
36	503827	x	x	x	x	x	x	Stift 230 V handel	Pin 230 V
37	503828	x	x	x	x	x	x	Stift 230 V hondel	Sleeve 230 V
38	503866	x	x	x	x	x		Säkring automat 10 A (Elcentr. 503863)	Automatic fuse 10 A (Elcentr. 503863)
--	503986						x	Säkring automat 16 A (Elcentr. 504148)	Automatic fuse 16 A (Elcentr. 504148)
								*= Två olika lock kan förekomma	*= Two diff. covers have been used
								M= Metervara	M= On the metre
								T= Tillbehör	T= Accessory

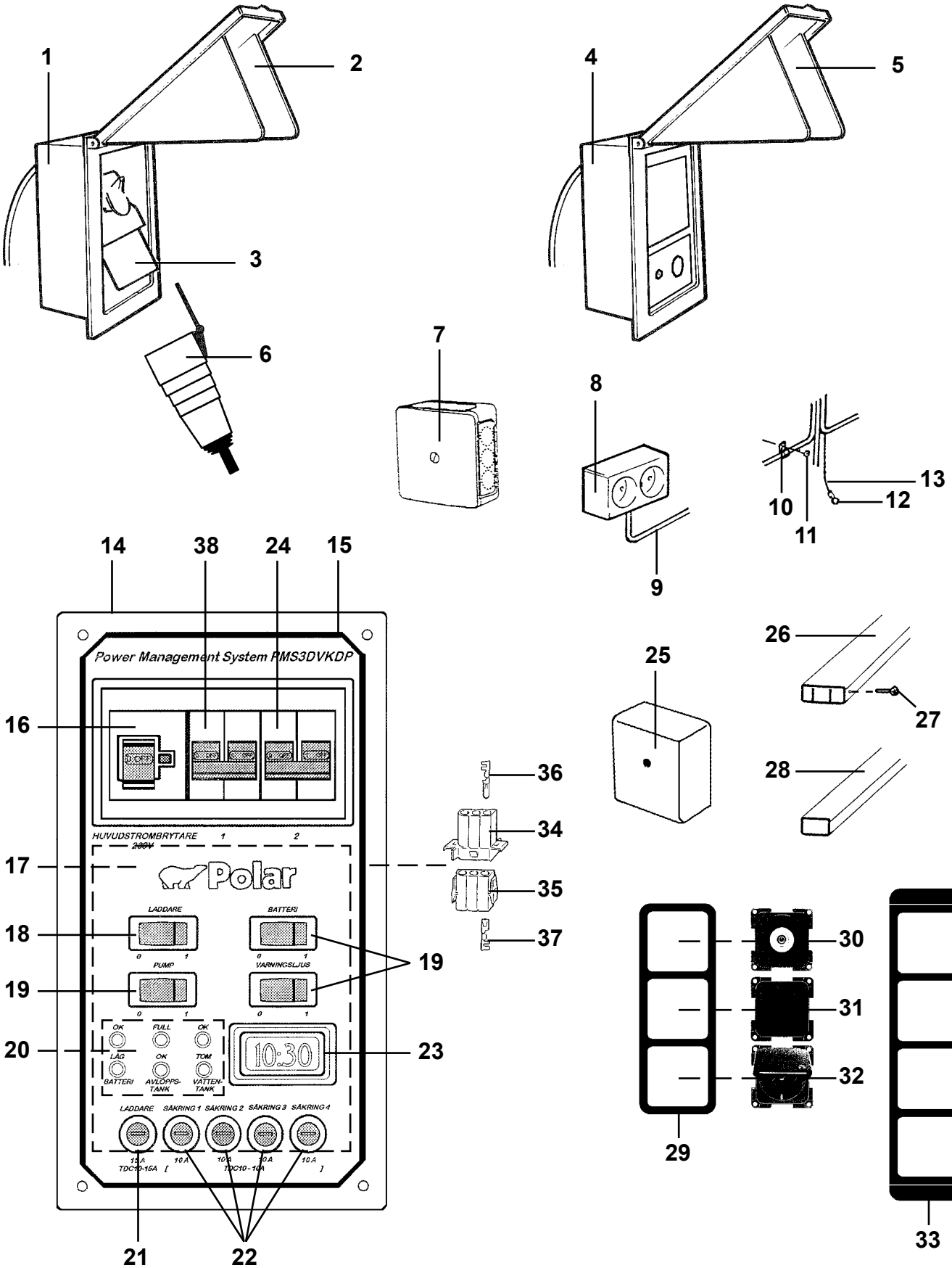
1
2
3
4
5
6
7
8
9
10
11
12
13
14
15
16
17
18
19
20
21
22
23
24
25
26
27
28
29
30
31
32
33
34
35
36
37
38
Power Management System PMS3DVKDP
HUVUDSTROMBRYTARE
Polar
LADDARE
BATTERI
PUMP
VARNINGSLJUS
OK
FULL
LÅG
BATTERI
AVLOPPS-TANK
TOM
VATTEN-TANK
10:30
SÄKRING 1
SÄKRING 2
SÄKRING 3
SÄKRING 4

Pos Fig	Det. nr Part. No	Ingår/Fitted 560 GS 2,5	590 E 2,5	620 GSB 2,5				Benämning	Description
1	503823	x	x	x				Intag 230 V	El connection 230 V
2	503868	x	x	x				Lock m. lås	Cover with lock
3	502784	x	x	x				Kontakt väggdel	Contact
4	503460	x	x	x				Kontakt uttag 12/230 V	Contact 12/230 V
5	502918	x	x	x				Lock d:o m. plastnit *	Cover d:o incl. plastic rivet *
--	503868	x	x	x				Lock m. lås *	Cover with lock *
6	502519	x	x	x				Kontakt sladdel	Connecting plug
7	500459	x	x	x				Dosa, koppling	Connection box
8	503110	x	x	x				El-uttag 230 V dubbel	El connection 230 V double
9	503734	M	M	M				Elkabel FKK 3x1,5	El cable FKK 3x1,5
10	800223	x	x	x				Klammer TC 10-14	Clip TC 10-14
---	800324	x	x	x				Klammer TC 14-20	Clip TC 14-20
11	800163	x	x	x				Skruv B8x16	Screw B8x16
12	800862	x	x	x				Kabelsko	Cable shoe
13	507000	M	M	M				Elkabel 1x4 gul/grön	El cable 1x4 yellow/green
14	504148	x	x	x				Elcentral 12/230 V kpl. u. frontplåt	El central 12/230 V cpl. excl. front plate
15	503798	x	x	x				Frontplåt elcentral	Front plate el central
16	503847	x	x	x				Jordfelsbrytare	Earth leakage protection
17	503812	x	x	x				Kretskort laddare	Printed circuit card, charger
18	503846	x	x	x				Strömbrytare, laddare m. indik. lampa	Charger switch with indicator light
19	503850	x	x	x				Strömbrytare	Switch
20	503865	x	x	x				Kretskort batteri/vattenindikator	Printed circuit card battery/waterindicat.
21	503844	x	x	x				Säkringshållare	Fuse holder
--	503755	x	x	x				Säkring 15 A	Fuse 15 A
22	503844	x	x	x				Säkringshållare	Fuse holder
--	500575	x	x	x				Säkring 10 A	Fuse 10 A
23	503843	x	x	x				Klocka	Clock
24	503866	x	x	x				Säkring automat 10 A	Automatic fuse 10 A
25	503749	x	x	x				Dosa, koppling	Connection box
26	503743	x	x	x				List täck el-kabel B=60 L=2500	Cover strip B=60 L=2500
27	800918	x	x	x				Nit d:o nylon vit	Rivet d:o nylon white
28	503748	x	x	x				List täck el-kabel B=35 L=2500	Cover strip B=35 L=2500
29	503753	x	x	x				Ram uttag	Frame connection
30	503751	x	x	x				TV-uttag 12 V	TV-connection 12 V
31	503752	x	x	x				Blindplatta	Blind plate
32	503750	x	x	x				El-uttag 230 V m. lock	El connection 230 V with cover
33	503928							Ram uttag	Frame connection
34	503825	x	x	x				Kontakthus 230 V handel	Contact housing 230 V
35	503826	x	x	x				Kontakthus 230 V hondel	Contact housing 230 V
36	503827	x	x	x				Stift 230 V handel	Pin 230 V
37	503828	x	x	x				Stift 230 V hondel	Sleeve 230 V
38	503986	x	x	x				Säkring automat 16 A	Automatic fuse 16 A
								*= Två olika lock kan förekomma	*= Two diff. covers have been used
								M= Metervara	M= On the metre
								T= Tillbehör	T= Accessory

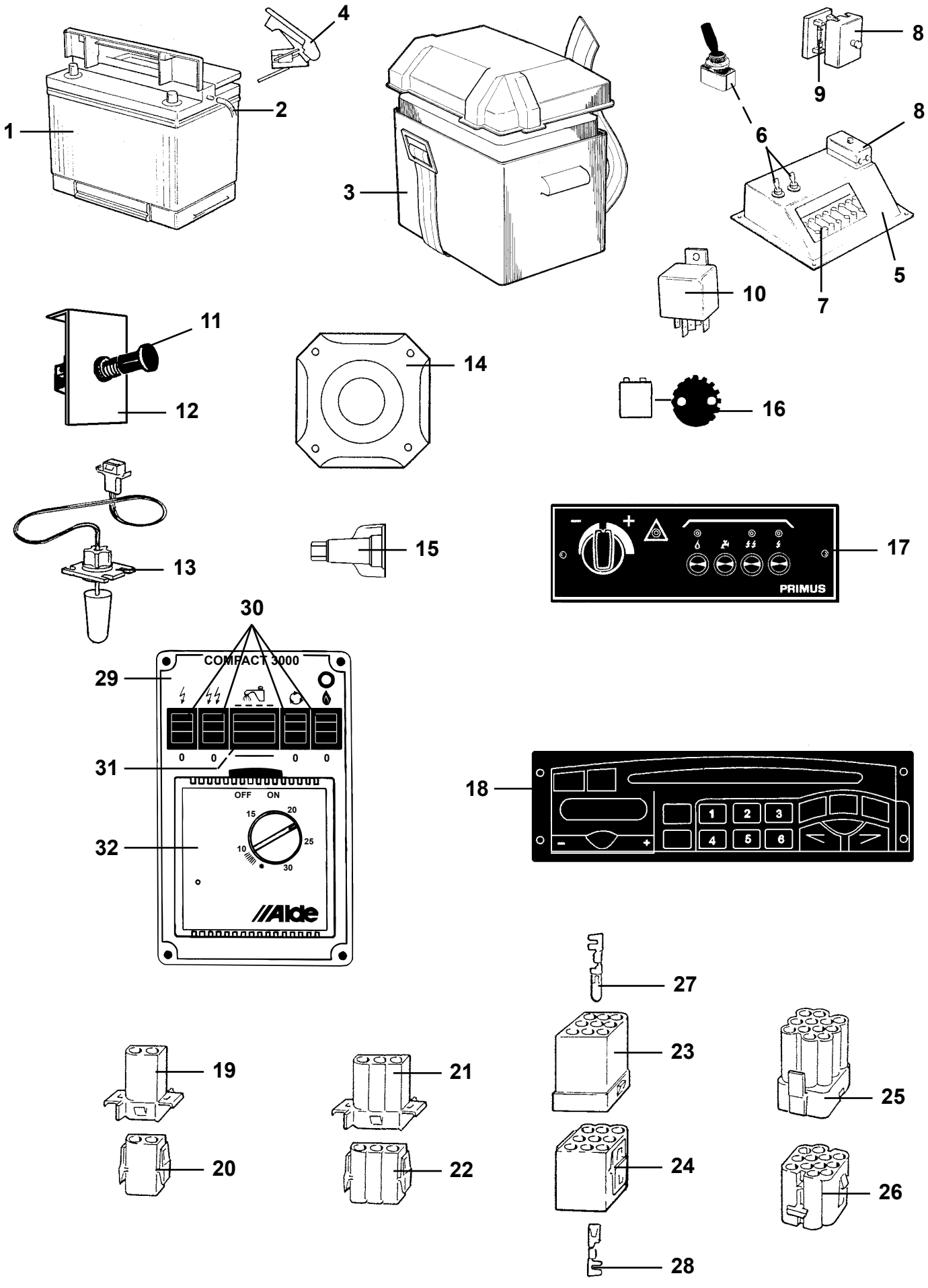
1
2
3
4
5
6
7
8
9
10
11
12
13
14
15
16
17
18
19
20
21
22
23
24
25
26
27
28
29
30
31
32
PRIMUS
COMPACT 3000
OFF ON
Alde

Pos Fig	Det. nr Part. No	Ingår/Fitted 520 GS	520 / 560 CTH	560 GS	590 E	590 GSE	620 GSE	Benämning	Description
1	503168	x	x	x	x	x	x	Batteri 12 V 75 Ah	Battery 12 V 75 Ah
2	600013	M	M	M	M	M	M	Slang plast	Plastic hose
3	500031	x	x	x	x	x	x	Batteribox	Battery box
4	800738	x	x	x	x	x	x	Kabelsko +	Cable shoe +
--	800739	x	x	x	x	x	x	Kabelsko -	Cable shoe -
5	502908	x	x	x	x	x	x	Konsol	Bracket
6	502571	x	x	x	x	x	x	Strömbrytare	Switch
--	503092	x	x	x	x	x	x	Dekal strömbrytare	Decal, switch
7	800272	x	x	x	x	x	x	Kopplingslist 6-10 mm	List 6-10 mm
8	500019	x	x	x	x	x	x	Säkringsdosa	Fuse box
9	500484	x	x	x	x	x	x	Säkring 16 A	Fuse 16 A
10	502647	x	x	x	x	x	x	Relä	Relay
11	500018	T	T	T	T	T		Strömbrytare drag	Switch
12	503836	T	T	T	T	T		Konsol för strömbrytare	Bracket
13	503260	x	x	x	x	x	x	Givare vattennivå	Gauge water level
14	502897	x	x	x	x	x	x	Högtalare 40 W	Loud speaker 40 W
15	503235	x	x	x	x	x	x	Kabelsko "Torix" 1-12,5 mm	Cable shoe "Torix" 1-12,5 mm
16	502525	x	x	x	x	x		Givare	Gauge
17	503137	x	x	x	x	x		Manöverpanel	Control panel
18	503953	T	T	T	T	T	T	Radio (Grundig CD/RDS)	Radio (Grundig CD/RDS)
--	900675	T	T	T	T	T	T	Adapterkabel d:o	Adapter d:o
19	502312	x	x	x	x	x	x	Kontakthus 2-pol	Housing 2-pol
20	502311	x	x	x	x	x	x	Kontakthus 2-pol	Housing 2-pol
21	502958	x	x	x	x	x	x	Kontakthus 3-pol	Housing 3-pol
22	502957	x	x	x	x	x	x	Kontakthus 3-pol	Housing 3-pol
23	502299	x	x	x	x	x	x	Kontakthus 9-pol	Housing 9-pol
24	502310	x	x	x	x	x	x	Kontakthus 9-pol	Housing 9-pol
25	502298	x	x	x	x	x	x	Kontakthus 12-pol	Housing 12-pol
26	502297	x	x	x	x	x	x	Kontakthus 12-pol	Housing 12-pol
27	800596	x	x	x	x	x	x	Kabelsko stift 2-4 mm	Cable shoe pin 2-4 mm
--	800598	x	x	x	x	x	x	Kabelsko stift 0,5-2 mm	Cable shoe pin 0,5-2 mm
28	800595	x	x	x	x	x	x	Kabelsko hylsa 2-4 mm	Cable shoe sleeve 2-4 mm
--	800597	x	x	x	x	x	x	Kabelsko hylsa 0,5-2 mm	Cable shoe sleeve 0,5-2 mm
29	601491						x	Manöverpanel kpl.	Control panel cpl.
30	706139						x	Strömbrytare	Switch
31	503992						x	Strömbrytare	Switch
32	500116						x	Termostat	Thermostat
								M= Metervara	M= On the metre
								T= Tillbehör	T= Accessory

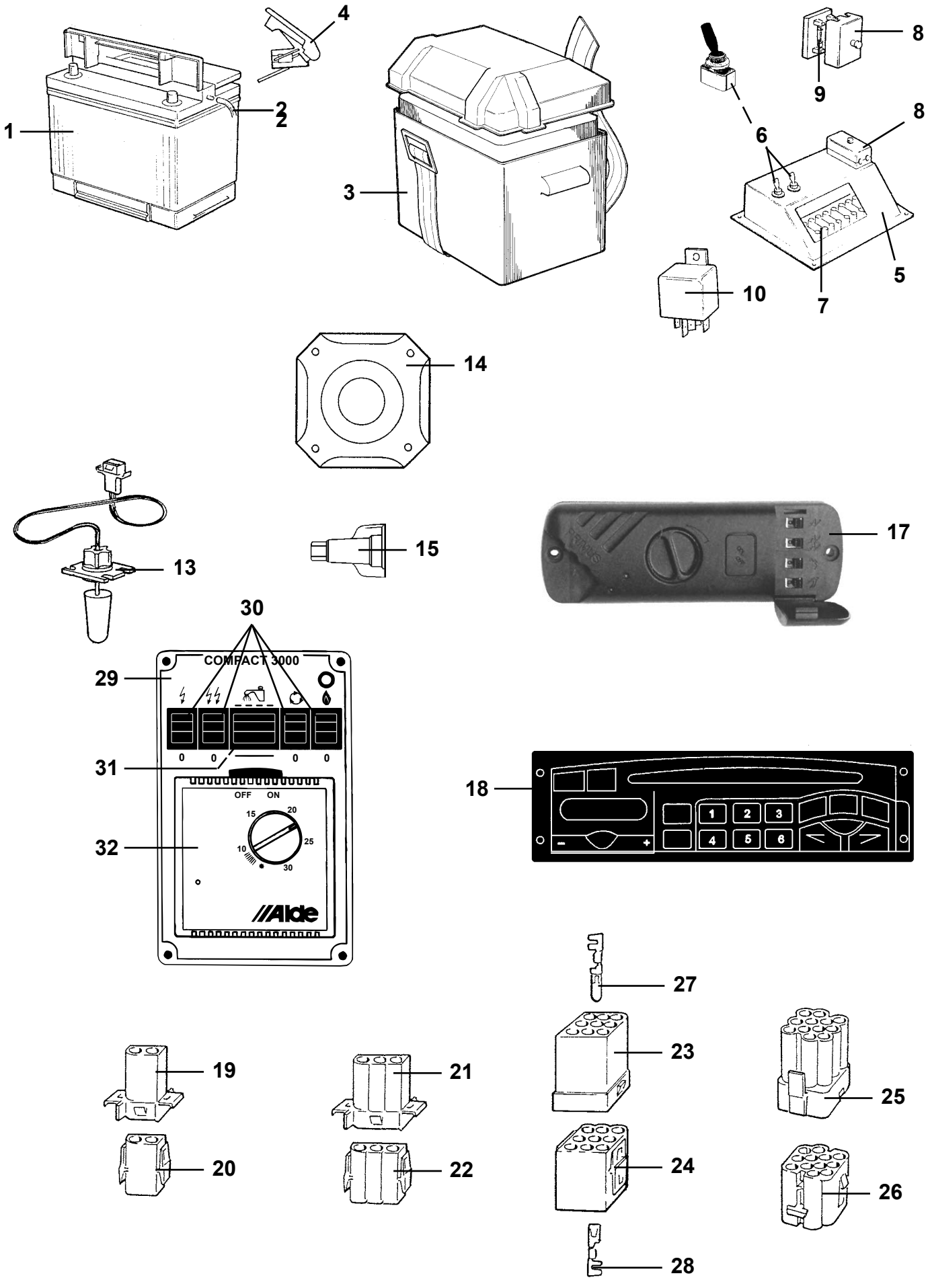
1
2
2
4
3
6
8
9
8
5
7
10
14
13
15
17
30
29
31
32
COMPACT 3000
OFF ON
Alde
18
27
23
25
19
21
24
26
20
22
28

Pos Fig	Det. nr Part. No	Ingår/Fitted 560 GS 2,5	590 E 2,5	620 GSB 2,5				Benämning	Description
1	503168	x	x	x				Batteri 12 V 75 Ah	Battery 12 V 75 Ah
2	600013	M	M	M				Slang plast	Plastic hose
3	500031	x	x	x				Batteribox	Battery box
4	800738	x	x	x				Kabelsko +	Cable shoe +
--	800739	x	x	x				Kabelsko -	Cable shoe -
5	502908	x	x	x				Konsol	Bracket
6	502571	x	x	x				Strömbrytare	Switch
--	503092	x	x	x				Dekal strömbrytare	Decal, switch
7	800272	x	x	x				Kopplingslist 6-10 mm	List 6-10 mm
8	500019	x	x	x				Säkringsdosa	Fuse box
9	500484	x	x	x				Säkring 16 A	Fuse 16 A
10	502647	x	x	x				Relä	Relay
13	503260	x	x	x				Givare vattennivå	Gauge water level
14	502897	x	x	x				Högtalare 40 W	Loud speaker 40 W
15	503235	x	x	x				Kabelsko "Torix" 1-12,5 mm	Cable shoe "Torix" 1-12,5 mm
17	504078	x	x					Manöverpanel panna kpl.	Control panel boiler cpl.
--	504079	x	x					Front manöveråanel	Front control panel
18	503953	T	T	T				Radio (Grundig CD/RDS)	Radio (Grundig CD/RDS)
--	900675	T	T	T				Adapterkabel d:o	Adapter d:o
19	502312	x	x	x				Kontakthus 2-pol	Housing 2-pol
20	502311	x	x	x				Kontakthus 2-pol	Housing 2-pol
21	502958	x	x	x				Kontakthus 3-pol	Housing 3-pol
22	502957	x	x	x				Kontakthus 3-pol	Housing 3-pol
23	502299	x	x	x				Kontakthus 9-pol	Housing 9-pol
24	502310	x	x	x				Kontakthus 9-pol	Housing 9-pol
25	502298	x	x	x				Kontakthus 12-pol	Housing 12-pol
26	502297	x	x	x				Kontakthus 12-pol	Housing 12-pol
27	800596	x	x	x				Kabelsko stift 2-4 mm	Cable shoe pin 2-4 mm
--	800598	x	x	x				Kabelsko stift 0,5-2 mm	Cable shoe pin 0,5-2 mm
28	800595	x	x	x				Kabelsko hylsa 2-4 mm	Cable shoe sleeve 2-4 mm
--	800597	x	x	x				Kabelsko hylsa 0,5-2 mm	Cable shoe sleeve 0,5-2 mm
29	601491			x				Manöverpanel kpl.	Control panel cpl.
30	706139			x				Strömbrytare	Switch
31	503992			x				Strömbrytare	Switch
32	500116			x				Termostat	Thermostat

M= Metervara
T= Tillbehör

M= On the metre
T= Accessory

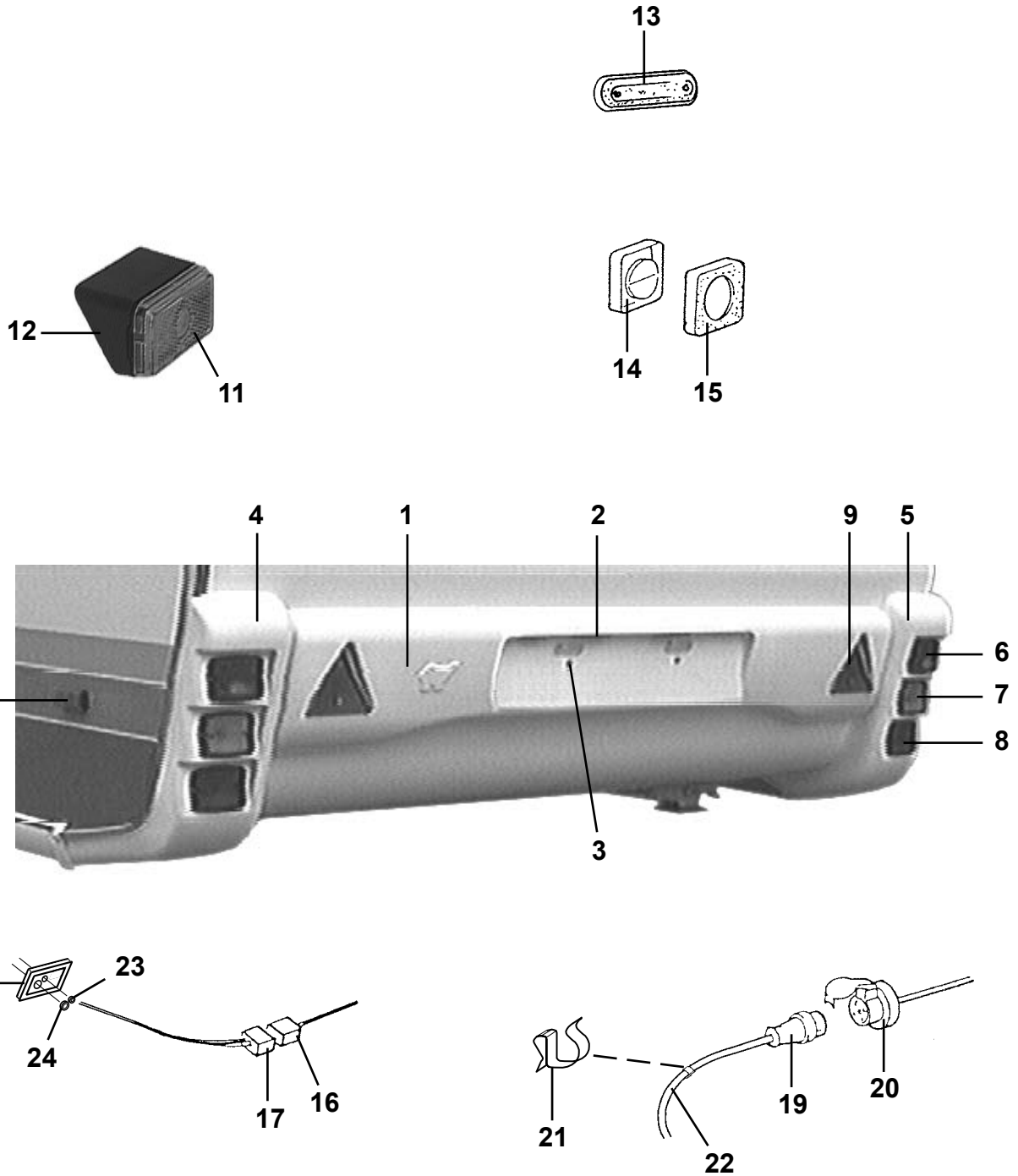
13
12
11
14
15
4
1
2
9
5
6
7
8
10
3
18
23
24
17
16
21
22
19
20

Pos Fig	Det. nr Part. No	Ingår/Fitted 520 alla mod.	560 alla mod.	590 E alla mod.	590 GSE	620 alla mod.		Benämning	Description
1	207160	x	x	x	x	x		Hållare registreringsplåt *	Holder numberplate *
--	207210		x	x		x		Hållare registreringsplåt *	Holder numberplate *
--	206842	M	M	M	M	M		U-list vit d:o	U-list white d:o
2	503729	x	x	x	x	x		Belysning skylt	Plate light
--	500158	x	x	x	x	x		Glödlampa d:o 5 W L=38	Bulb d:o 5 W L=38
3	800281	x	x	x	x	x		Mutter blindnit M6	Nut M6
4	207069	x	x	x	x	x		Bakljusramp vänster	Light holder left
--	206842	M	M	M	M	M		U-list vit d:o	U-list white d:o
--	207073	x	x	x	x	x		Hållare bakljusramp	Bracket light holder
5	207068	x	x	x	x	x		Bakljusramp höger	Light holder right
--	206842	M	M	M	M	M		U-list vit d:o	U-list white d:o
--	207073	x	x	x	x	x		Hållare bakljusramp	Bracket light holder
6	503894	x	x	x	x	x		Belysning baklykta	Tail lamp
--	500692	x	x	x	x	x		Glödlampa d:o 5 W	Bulb d:o 5 W
7	503895	x	x	x	x	x		Belysning blinkers	Flasher tail lamp
--	500147	x	x	x	x	x		Glödlampa d:o 21 W	Bulb d:o 21 W
8	503896	x	x	x	x	x		Belysning bromslykta	Stop tail lamp
--	500148	x	x	x	x	x		Glödlampa d:o 10 W	Bulb d:o 10 W
9	204977	x	x	x	x	x		Reflextriangel	Reflector
10	503900	x	x	x	x	x		Belysning sidomarkering	Side light
--	503418	x	x	x	x	x		Glödlampa d:o 5 W	Bulb d:o 5 W
11	503801	x	x	x	x	x		Belysning positionsljus	Position lamp
--	500158	x	x	x	x	x		Glödlampa d:o 5 W L=38	Bulb d:o 5 W L=38
12	503802	x	x	x	x	x		Hållare positionsljus, svart	Position lamp holder, black
13	503374	x	x	x	x	x		Belysning tält	Tent lamp
--	503700	x	x	x	x	x		Glödlampa d:o 5 W	Bulb d:o 5 W
14	700607	x	x	x	x			Strömbrytare brun 2-polig	Switch brown 2-pol
--	503923					x		Strömbrytare brun 1-polig	Switch brown 1-pol
15	700606	x	x	x	x	x		Ram strömbrytare brun	Frame switch brown
16	502299	x	x	x	x	x		Kontakthus 9-polig	Housing 9-pol
17	502310	x	x	x	x	x		Kontakthus 9-polig	Housing 9-pol
18	204523	x	x	x	x	x		Gavelgenomföring	Inlet gable
19	500714	x	x	x	x	x		Kontakt 7-polig vagnsdel	Contakt 7-pol vagon
20	500026	T	T	T	T	T		Kontakt 7-polig bildel	Contakt 7-pol car
21	801148	x	x	x	x	x		Klammer	Clip
22	503754	M	M	M	M	M		El-kabel 6x1,5 + 5x2,5	Electric cable 6x1,5 + 5x2,5
23	800789	x	x	x	x	x		Kabelgenomföring	Conduit entry
24	801228	x	x	x	x	x		Plugg täck	Plug cover
								*= Hållare 207210 till 560 GS 2,5; 590 E 2,5 samt 620 GSB 2,5	*= Holder 207210 for 560 GS 2,5; 590 E 2,5 and 620 GSB 2,5
								M= Metervara T= Tillbehör	M= On the metre T= Accessory

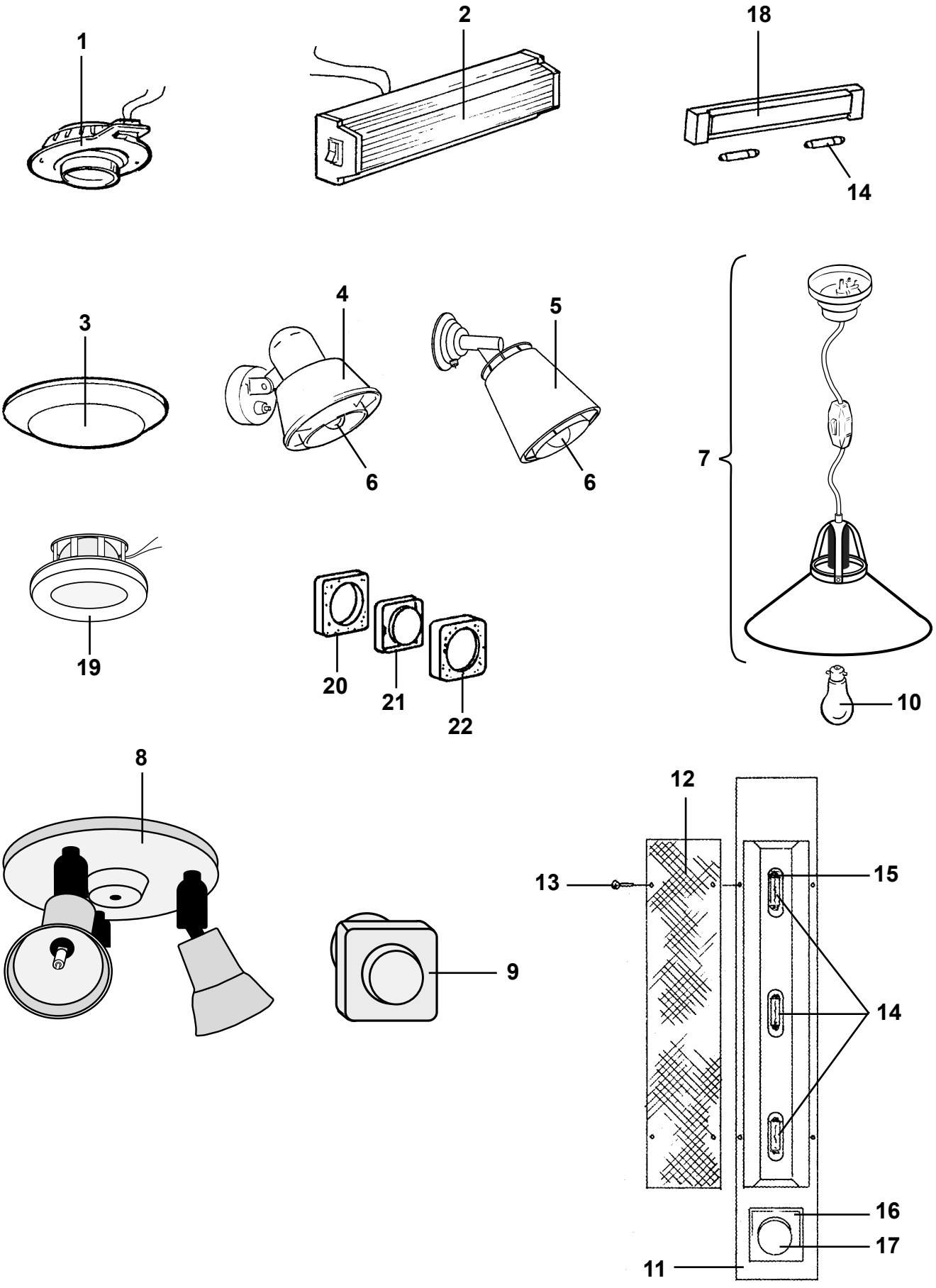
1
2
18
14
3
4
5
6
6
7
19
20
21
22
10
8
9
12
13
15
14
16
17
11

Pos Fig	Det. nr Part. No	Ingår/Fitted 520 GS	520 / 560 CTH	560 GS	590 E	590 GSE	620 GSE	Benämning	Description
1	503695	x	x	x	x	x	x	Belysning spotlight	Illumination spotlight
--	503701	x	x	x	x	x	x	Glödlampa 10 W d:o	Bulb 10 W d:o
2	503694	x	x	x	x	x	x	Belysning lysrör	Illumination
--	503700	x	x	x	x	x	x	Glödlampa 5 W d:o	Bulb 5 W d:o
3	503197	x	x	x	x	x	x	Belysning	Illumination
--	503701	x	x	x	x	x	x	Glödlampa 10 W d:o	Bulb 10 W d:o
4	503585	x	x	x	x	x	x	Belysning väggarmatur beige	Illumination beige
5	503761	x	x	x	x	x	x	Belysning väggarmatur	Illumination
6	500148	x	x	x	x	x	x	Glödlampa 10 W	Bulb 10 W
7	503952	x	x	x	x	x		Belysning kpl. u. tyg	Illumination cpl. excl. cloth
--	313942	x	x	x	x	x		Tyg d:o 8695-6 gul	Cloth d:o 8695-6 yellow
--	313943	x	x	x	x	x		Tyg d:o 8695-22 roströd	Cloth d:o 8695-22 rust-red
--	313944	x	x	x	x	x		Tyg d:o 8695-50 grön	Cloth d:o 8695-50 green
--	313974	x	x	x	x	x		Tyg d:o 8753-622 grön (Lady)	Cloth d:o 8753-622 green (Lady)
8	503972						x	Belysning kpl.	Illumination cpl.
--	503701						x	Glödlampa 10 W d:o	Bulb 10 W d:o
9	503973						x	Dimmer	Dimmer
10	500175	x	x	x	x	x	x	Glödlampa 15 W	Bulb 15 W
11	311127	x	x	x	x	x	x	Hållare, belysning	Holder, illumination
12	310497	x	x	x	x	x	x	Glas, belysning	Glass, illumination
13	800918	x	x	x	x	x	x	Nit nylon vit	Rivet nylon white
14	500158	x	x	x	x	x	x	Glödlampa 5 W	Bulb 5 W
15	503567	x	x	x	x	x	x	Lamphållare	Lamp holder
--	800640	x	x	x	x	x	x	Skruv B8x13 rostfri d:o	Screw B8x13 rustless d:o
16	503093	x	x	x	x	x	x	Ram strömbrytare vit	Frame switch white
17	503047	x	x	x	x	x	x	Strömbrytare vit 1-polig	Switch white 1-pol
--	800385	x	x	x	x	x	x	Skruv B6x16 d:o	Screw B6x16 d:o
18	503317			x	x	x	x	Belysning spegel	Illumination mirror
19	503922		x					Belysning tvättrum	Illumination washing room
--	503701		x					Glödlampa 10 W d:o	Bulb 10 W d:o
20	503924		x					Distans strömbrytare brun	Distance switch brown
21	700607	x	x	x	x	x		Strömbrytare brun 2-polig	Switch brown 2-pol
--	503923		x				x	Strömbrytare brun 1-polig	Switch brown 1-pol
22	700606	x	x	x	x	x	x	Ram strömbrytare brun	Frame switch brown

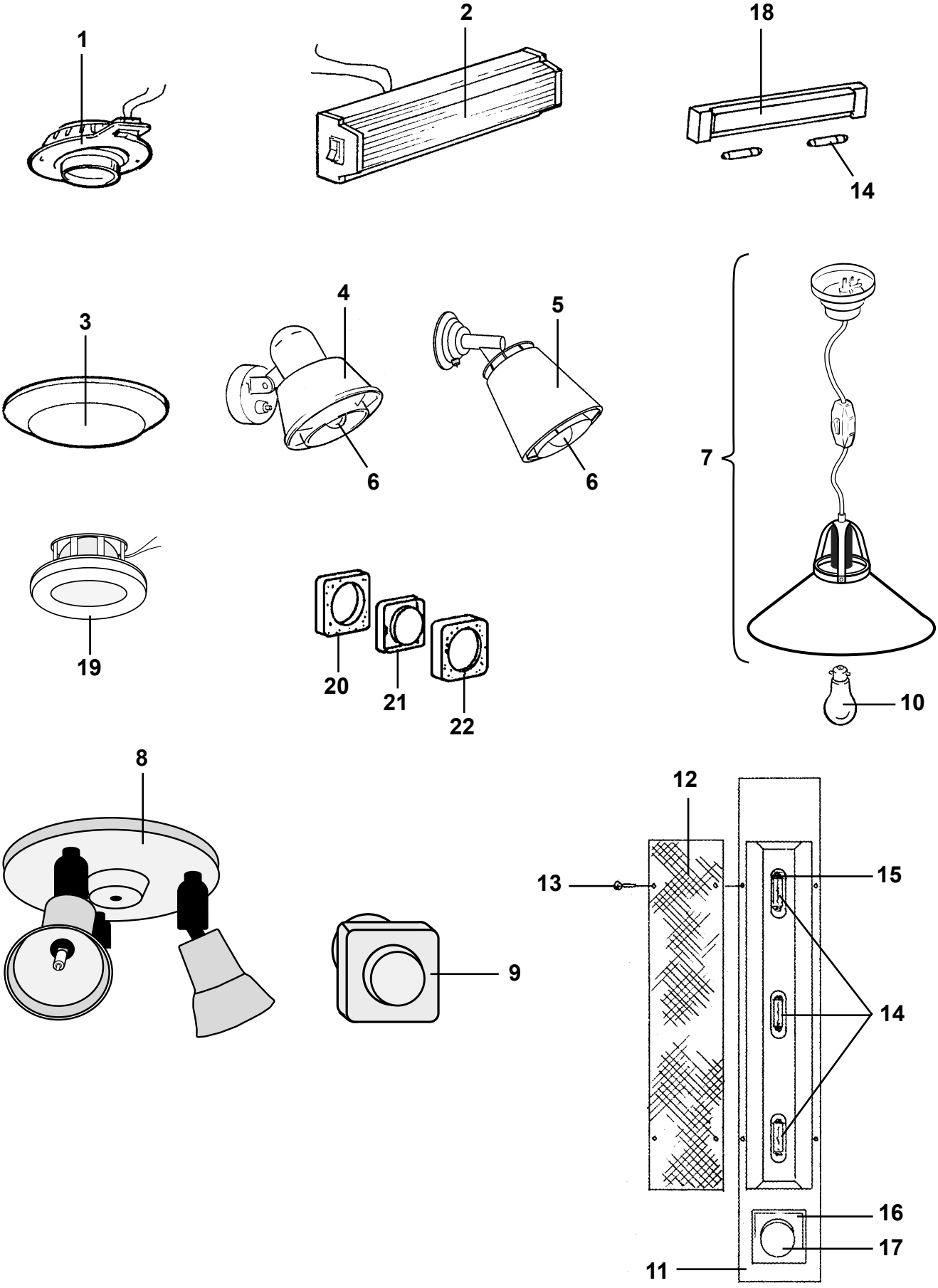
1
2
18
14
3
4
5
6
6
7
19
20
21
22
10
8
9
12
13
15
14
16
17
11

Pos Fig	Det. nr Part. No	Ingår/Fitted 560 GS 2.5	590 E 2.5	620 GSB 2.5				Benämning	Description
1	503695	x	x	x				Belysning spotlight	Illumination spotlight
--	503701	x	x	x				Glödlampa 10 W d:o	Bulb 10 W d:o
2	503694	x	x	x				Belysning lysrör	Illumination
--	503700	x	x	x				Glödlampa 5 W d:o	Bulb 5 W d:o
3	503197	x	x	x				Belysning	Illumination
--	503701	x	x	x				Glödlampa 10 W d:o	Bulb 10 W d:o
4	503585							Belysning väggarmatur beige	Illumination beige
5	503761	x	x	x				Belysning väggarmatur	Illumination
6	500148	x	x	x				Glödlampa 10 W	Bulb 10 W
7	503952							Belysning kpl. u. tyg	Illumination cpl. excl. cloth
—									
--	313942							Tyg d:o 8695-6 gul	Cloth d:o 8695-6 yellow
--	313943							Tyg d:o 8695-22 roströd	Cloth d:o 8695-22 rust-red
--	313944							Tyg d:o 8695-50 grön	Cloth d:o 8695-50 green
--	313974							Tyg d:o 8753-622 grön (Lady)	Cloth d:o 8753-622 green (Lady)
8	503972	x	x	x				Belysning kpl.	Illumination cpl.
--	503701	x	x	x				Glödlampa 10 W d:o	Bulb 10 W d:o
9	503973	x	x	x				Dimmer	Dimmer
10	500175							Glödlampa 15 W	Bulb 15 W
11	311127	x	x	x				Hållare, belysning	Holder, illumination
12	310497	x	x	x				Glas, belysning	Glass, illumination
13	800918	x	x	x				Nit nylon vit	Rivet nylon white
14	500158	x	x	x				Glödlampa 5 W	Bulb 5 W
15	503567	x	x	x				Lamphållare	Lamp holder
--	800640	x	x	x				Skruv B8x13 rostfri d:o	Screw B8x13 rustless d:o
16	503093	x	x	x				Ram strömbrytare vit	Frame switch white
17	503047	x	x	x				Strömbrytare vit 1-polig	Switch white 1-pol
--	800385	x	x	x				Skruv B6x16 d:o	Screw B6x16 d:o
18	503317	x	x	x				Belysning spegel	Illumination mirror
19	503922							Belysning tvättrum	Illumination washing room
--	503701							Glödlampa 10 W d:o	Bulb 10 W d:o
20	503924							Distans strömbrytare brun	Distance switch brown
21	700607							Strömbrytare brun 2-polig	Switch brown 2-pol
--	503923	x	x	x				Strömbrytare brun 1-polig	Switch brown 1-pol
22	700606	x	x	x				Ram strömbrytare brun	Frame switch brown

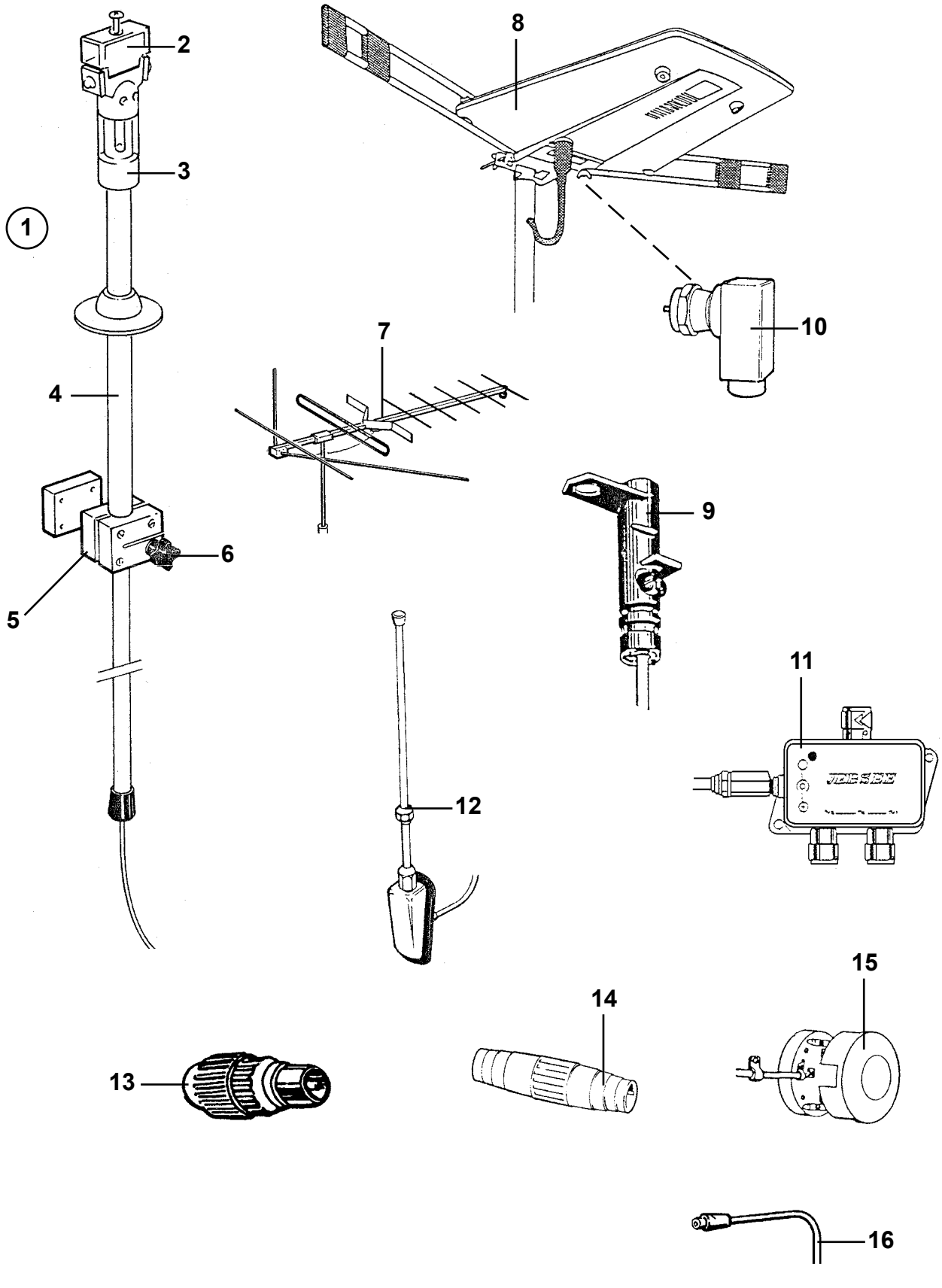
1
2
3
4
5
6
7
8
9
10
11
12
13
14
15
16

Pos Fig	Det. nr Part. No	Ingår/Fitted 520 alla mod.	560 alla mod.	590 E alla mod.	590 GSE	620 alla mod.		Benämning	Description
1	503357	x	x	x	x	x		Fäste antenn kpl. m. kabel	Bracket cpl. with cable
--	503817	T	T	T	T	T		Fäste antenn DAE 100C kpl. m. kabel	Bracket DAE 100C cpl. with cable
2	503012	x	x	x	x	x		Hylsa antenn överdel	Sleeve
3	503007	x	x	x	x	x		Hylsa tätning	Sealing
4	503042	x	x	x	x	x		Väggfäste kpl.	Bracket cpl.
5	503117	x	x	x	x	x		Spännkloss	Holder
6	503008	x	x	x	x	x		Låsratt antennfäste	Handle
7	203126	T	T	T	T	T		Antenn TV OPTIMAX 10EL	Aerial TV OPTIMAX 10EL
8	205516	T	T	T	T	T		Antenn TV DAE 100C m. förstärkare	Aerial TV DAE 100C
9	503490	T	T	T	T	T		Masttopp för antenn DAE 100C	Top aerial DAE 100C
10	503491	T	T	T	T	T		Kontakt vinklad koaxial	Connection elbow coaxial
11	503488	T	T	T	T	T		Förstärkare TV-antenn DAE 100C	Amplifier TV-aerial DAE 100C
12	205391	x	x	x	x	x		Antenn radio	Aerial radio
--	503431	x	x	x	x	x		Skarvkabel radioantenn	Cable joint aerial
13	500969	x	x	x	x	x		Kontakt koaxialkabel	Connection
14	503478	T	T	T	T	T		Kontakt skarv koaxialkabel	Contact joint coaxialcable
15	502238	x	x	x	x	x		Dosa förgrening koaxialkabel	Box connection
16	503735	T	x	x	x	x		Sladd skarv TV-antenn L=1,5m	Cable joint TV-aerial L=1,5m
--	505001	M	M	M	M	M		Koaxialkabel	Coaxial cable
--	904032	T	T	T	T	T		Koaxialkabel med kontakt	Coaxial cable incl. connection

M= Metervara
T= Tillbehör

M= On the metre
T= Accessory

	Gasolkoffert 520-590, detaljer Gas box 520-590, components	99	Grupp Group 6	Sida Page 1

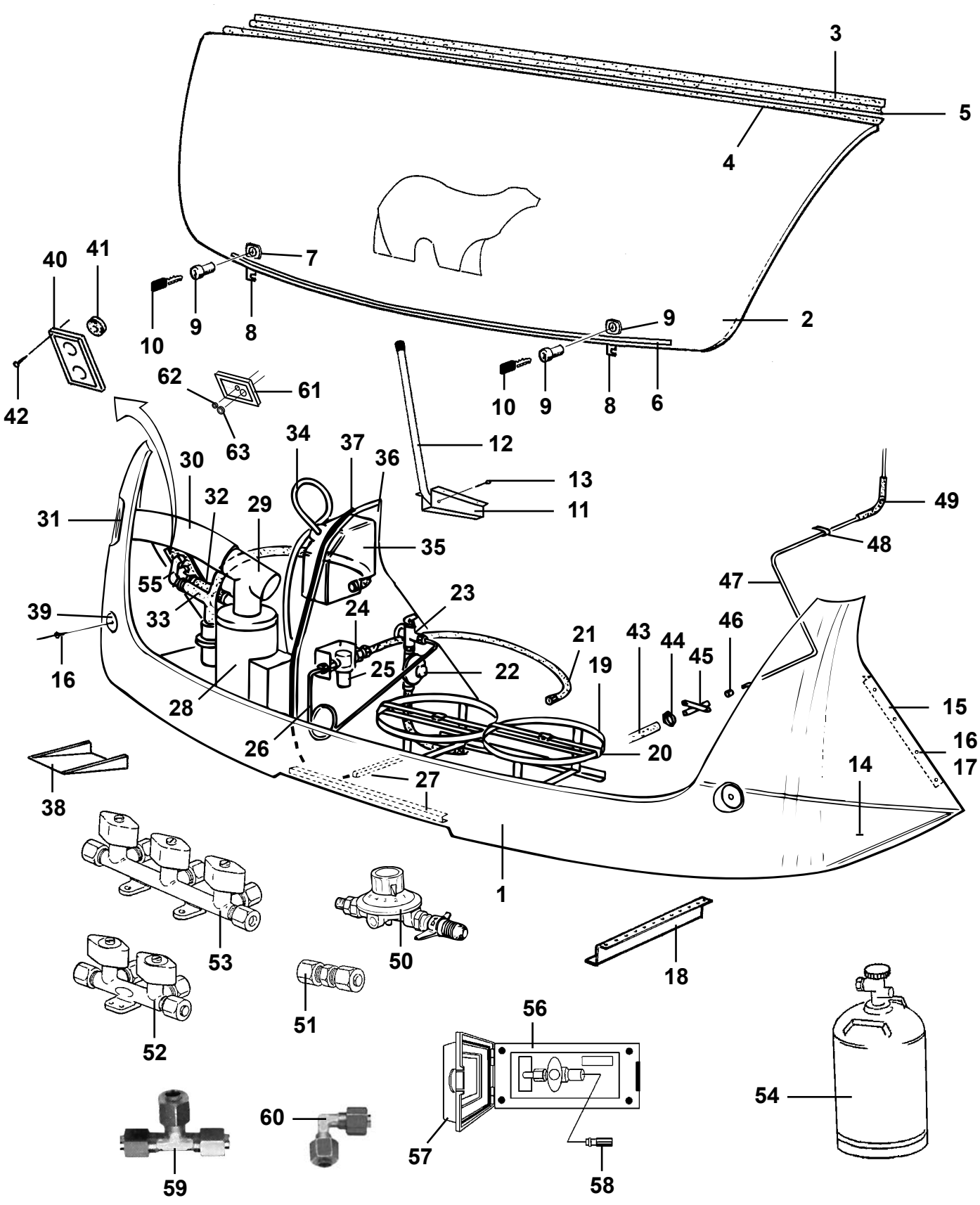

Pos Fig	Det. nr Part. No	Ingår/Fitted						Benämning	Description
		520 GS	520 CTH	560 GS	560 CTH	590 E	590 GSE		
1	503837	x	x	x	x	x	x	Gasolkoffert underdel	Gas box
2	503841	x	x	x	x	x	x	Lock gasolkoffert u. lås	Trunk lid gas box without lock
3	205586	x	x	x	x	x	x	List koffertlock väggdel L=2157	List trunk lid wall L=2157
--	702283	M	M	M	M	M	M	List ifyllnad vit d:o	Strip white d:o
4	207284	x	x	x	x	x	x	List koffertlock koffertdel L=1950	List trunk lid trunk part L=1950
5	801120	x	x	x	x	x	x	Stoppskruv koffertlock	Stop screw trunk lid
6	206879	x	x	x	x	x	x	Spännjärn koffertlock	Clamp iron trunk lid
7	503681	x	x	x	x	x	x	Lås gasolkoffert	Lock gas box
8	503613	x	x	x	x	x	x	Låsbleck lås gasolkoffert	Securing plate
9	---	x	x	x	x	x	x	Låskolv; se "lås" grp. 2	Bolt; see "locks" grp. 2
10	---	x	x	x	x	x	x	Nyckel; se "lås" grp. 2	Key; see "locks" grp. 2
11	207001	x	x	x	x	x	x	Hållare koffertlock kpl.	Holder trunk lid
12	207002	x	x	x	x	x	x	Rör till hållare	Pipe for holder
13	801110	x	x	x	x	x	x	Saxpinne	Split cotter
14	503739	x	x	x	x	x	x	Gasolplatta, plywood	Bottom, plywood
15	206793	x	x	x	x	x	x	List hållare koffert	List holder gas box
16	701980	x	x	x	x	x	x	Nit split	Rivet
17	801095	x	x	x	x	x	x	Hatt täck	Cap cover
18	206808	x	x	x	x	x	x	Z-balk	Z-beam
19	503090	x	x	x	x	x	x	Gasolställ	Bracket
20	500713	x	x	x	x	x	x	Rem med spänne	Strap
21	600025	x	x	x	x	x	x	Slang gas	Hose gas
22	500821	x	x	x	x	x	x	Ventil reducering	Reducing valve
23	500343	x	x	x	x	x	x	Ventil avstängning	Cut-off valve
24	502501	x	x	x	x	x	x	Hållare läckindikator	Holder indicator leakage
25	500827	x	x	x	x	x	x	Läckindikator	Indicator leakage
--	800885	x	x	x	x	x	x	O-ring d:o	O-ring d:o
--	502031	x	x	x	x	x	x	Glas d:o	Glass d:o
26	600075	x	x	x	x	x	x	Rör gas	Pipe gas
27	206493	x	x	x	x	x	x	U-list plast L=1100	U-list plastic L=1100
28	601068	x	x	x	x	x	x	Panna 2490 utan pump	Boiler 2490 without pump
29	601054	x	x	x	x	x	x	Avgasrör T	Pipe T
30	601091	x	x	x	x	x	x	Slang aluminium	Hose aluminium
31	601435	x	x	x	x	x	x	Avgasutsläpp	Exhaust passage
32	600562	M	M	M	M	M	M	Slang gummi	Hose
33	601016	x	x	x	x	x	x	Slang form	Hose
34	600013	M	M	M	M	M	M	Slang ø = 6 mm	Hose ø = 6 mm
35	600782	x	x	x	x	x	x	Expansionskärl	Expansion tank
36	503738	x	x	x	x	x	x	Mellanvägg	Wall
37	308261	M	M	M	M	M	M	List clips	List
38	204241	x	x	x	x	x	x	Dammskydd	Dust cover
39	200119	x	x	x	x	x	x	Reflex vit rund	Reflector white round
40	204240	x	x	x	x	x	x	Gavelgenomföring	Inlet gable
41	800617	x	x	x	x	x	x	Kabelgenomföring	Conduit entry
42	800640	x	x	x	x	x	x	Skruv	Screw
								M= Metervara	M= On the metre

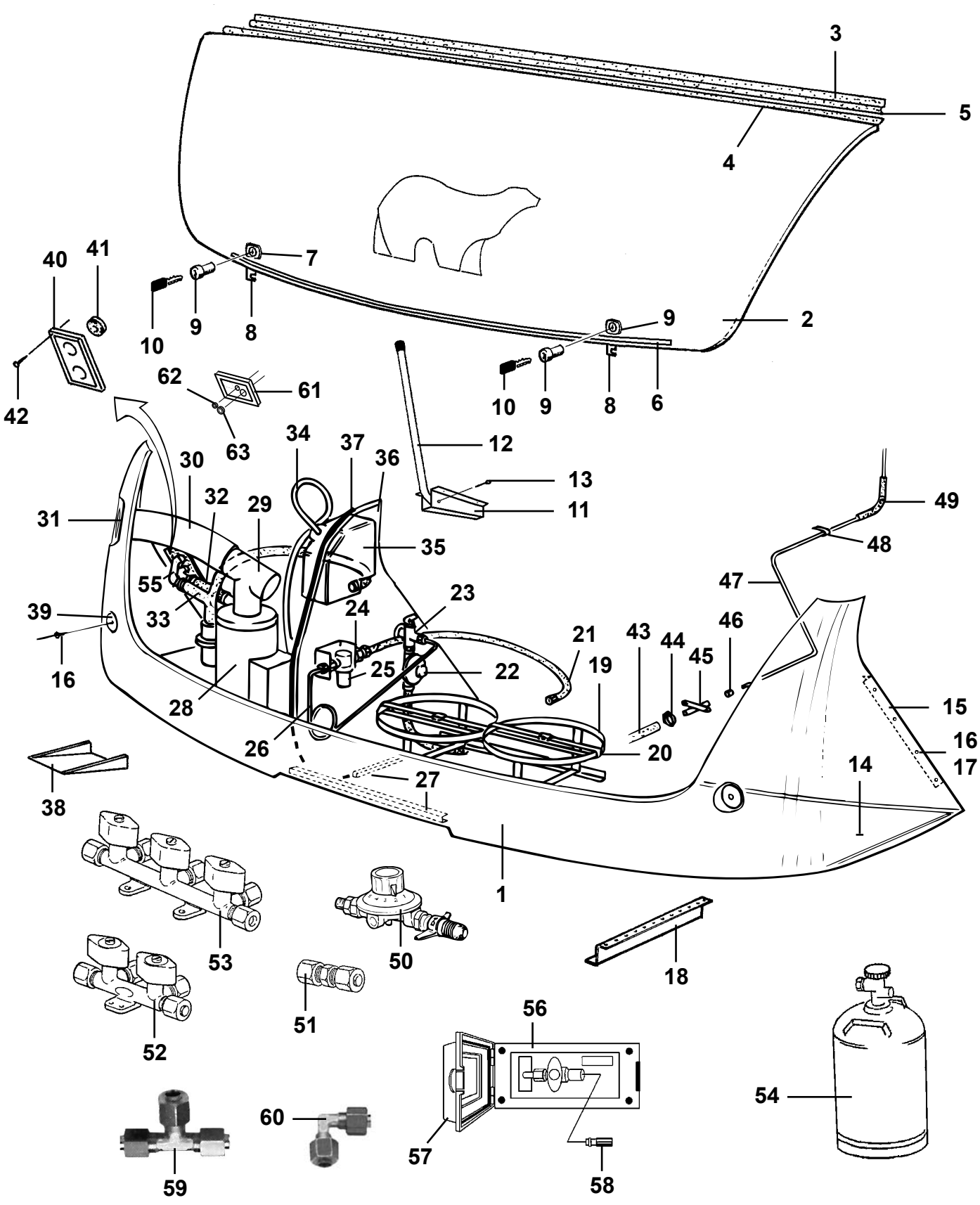
3
5
4
40
41
7
10
9
8
9
2
10
9
8
6
42
62
61
63
12
13
11
34
37
36
30
32
29
31
35
55
33
39
16
24
23
21
43
44
45
46
49
48
47
25
22
19
28
26
20
15
16
17
14
38
27
1
53
50
18
52
51
56
54
60
57
58
59

Pos Fig	Det. nr Part. No	Ingår/Fitted 520 GS	520 CTH	560 GS	560 CTH	590 E	590 GSE	Benämning	Description
43	500068	M	M	M	M	M	M	Slang gas	Hose gas
44	800166	x	x	x	x	x	x	Klammer slang	Clip
45	500206	x	x	x	x	x	x	Slangsockel	Hose connection
46	500889	x	x	x	x	x	x	Instickshylsa	Cage
47	500279	M	M	M	M	M	M	Rör koppar	Pipe
48	800448	x	x	x	x	x	x	Klammer gummi	Clip
49	300654	M	M	M	M	M	M	Slang	Hose
50	503122	x	x	x	x	x	x	Ventil reducering ställbar	Reducing valve adjustable
51	500847	x	x	x	x	x	x	Koppling skarv rak	Connection
52	503068	x	x	x	x	x	x	Ventil block 2-vägs	Valve 2-way
53	503369	T	T	T	T	T	T	Ventil block 3-vägs	Valve 3-way
54	500204	x	x	x	x	x	x	Gasolflaska P11	Stored gas P11
55	601430	x	x	x	x	x	x	Isolering värmerör	Insulation heat pipe
--	800491	x	x	x	x	x	x	Klammer band d:o	Clip d:o
56	503454	T	T	T	T	T	T	Gasoluttag utv. kpl. m. slangsockel	Gas connection cpl.
57	503560	T	T	T	T	T	T	Lock d:o	Cover d:o
58	503561	T	T	T	T	T	T	Slangsockel rak	Gas connection
59	703639		T		T			Koppling T	T-connection
60	503043		T		T			Koppling vinkel	Elbow connection
61	204523	x	x	x	x	x	x	Gavelgenomföring	Inlet gable
62	800822	x	x	x	x	x	x	Kabelgenomföring	Conduit entry
63	800974	x	x	x	x	x	x	Plugg täck	Plug cover

M= Metervara
T= Tillbehör

M= On the metre
T= Accessory

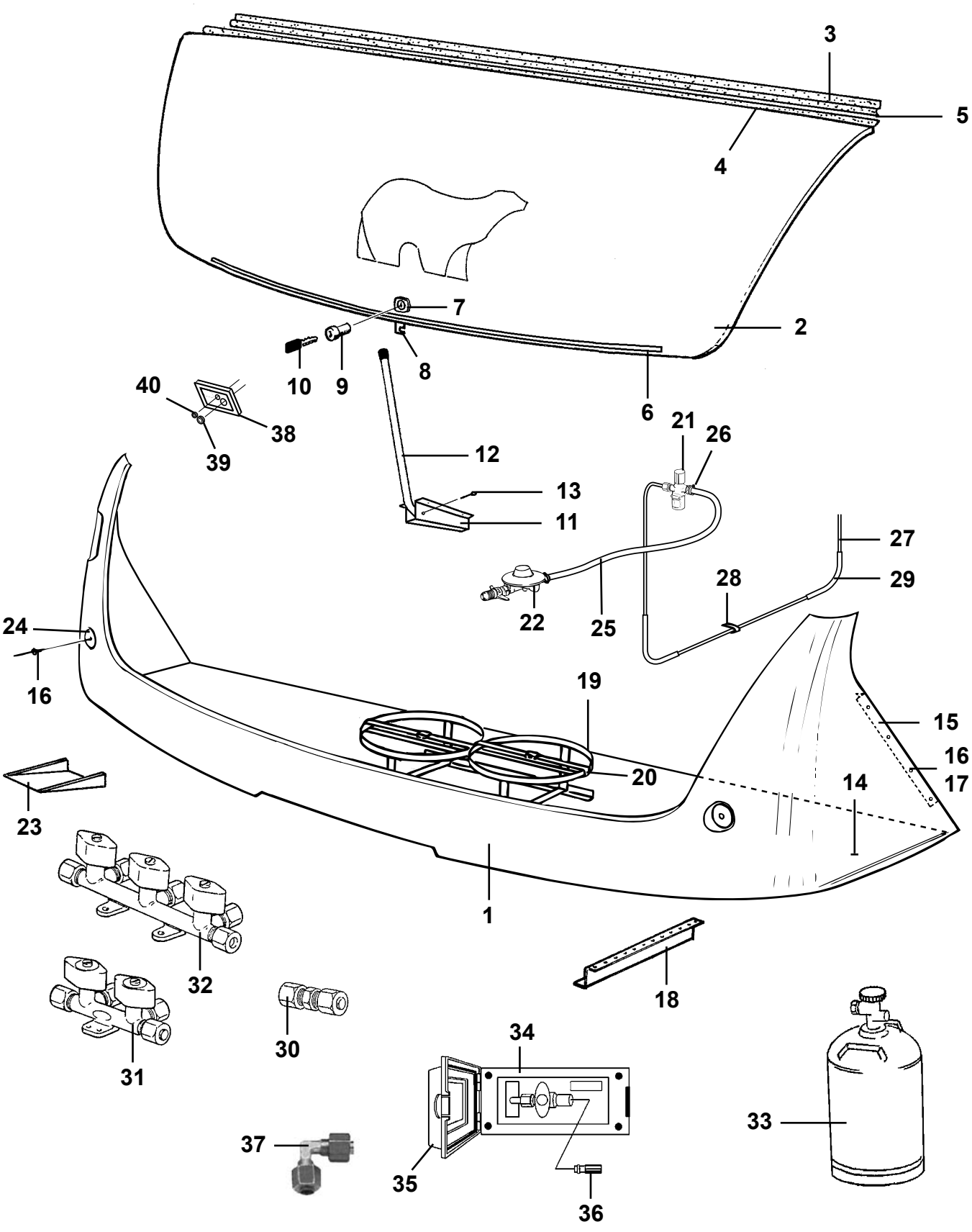
3
5
4
7
2
10
9
8
6
40
38
39
21
26
12
13
11
27
29
28
22
25
24
16
19
15
16
17
20
14
23
1
32
18
31
30
34
33
37
35
36

Pos Fig	Det. nr Part. No	Ingår/Fitted 620 GSE	560 GS 2,5	590 E 2,5	620 GSB 2,5			Benämning	Description
1	503967	x						Gasolkoffert underdel	Gas box
--	503981		x	x	x			Gasolkoffert underdel	Gas box
2	503841	x						Lock gasolkoffert u. lås	Trunk lid gas box without lock
--	503980		x	x	x			Lock gasolkoffert u. lås	Trunk lid gas box without lock
3	205586	x	x	x	x			List koffertlock väggdel L=2157	List trunk lid wall L=2157
--	702283	M	M	M	M			List ifyllnad vit d:o	Strip white d:o
4	207284	x	x	x	x			List koffertlock koffertdel L=1950	List trunk lid trunk part L=1950
5	801120	x	x	x	x			Stoppskruv koffertlock	Stop screw trunk lid
6	206879	x	x	x	x			Spännjärn koffertlock	Clamp iron trunk lid
7	503681	x	x	x	x			Lås gasolkoffert	Lock gas box
8	503613	x	x	x	x			Låsbleck lås gasolkoffert	Securing plate
9	---	x	x	x	x			Låskolv; se "lås" grp. 2	Bolt; see "locks" grp. 2
10	---	x	x	x	x			Nyckel; se "lås" grp. 2	Key; see "locks" grp. 2
11	207001	x	x	x	x			Hållare koffertlock kpl.	Holder trunk lid
12	207002	x	x	x	x			Rör till hållare	Pipe for holder
13	801110	x	x	x	x			Saxpinne	Split cotter
14	503971	x						Gasolplatta, plywood	Bottom, plywood
--	503970		x	x	x			Gasolplatta, plywood	Bottom, plywood
15	206793	x	x	x	x			List hållare koffert	List holder gas box
16	701980	x	x	x	x			Nit split	Rivet
17	801095	x	x	x	x			Hatt täck	Cap cover
18	206808	x	x	x	x			Z-balk	Z-beam
19	503090	x	x	x	x			Gasolställ	Bracket
20	500713	x	x	x	x			Rem med spänne	Strap
21	503345	x	x	x	x			Läckindikator	Indicator leakage
--	503781	x	x	x	x			Glas d:o	Glass d:o
22	503375	x	x	x	x			Ventil reducering	Reducing valve
23	204241	x	x	x	x			Dammskydd	Dust cover
24	200119	x	x	x	x			Reflex vit rund	Reflector white round
25	500068	M	M	M	M			Slang gas	Hose gas
26	800166	x	x	x	x			Klammer slang	Clip
27	500279	M	M	M	M			Rör koppar	Pipe
--	500889	x	x	x	x			Instickshylsa d:o	Cage d:o
28	800448	x	x	x	x			Klammer gummi	Clip
29	300654	M	M	M	M			Slang	Hose
30	500847	x	x	x	x			Koppling skarv rak	Connection
31	503068	T	T	T	T			Ventil block 2-vägs	Valve 2-way
32	503369	x	x	x	x			Ventil block 3-vägs	Valve 3-way
33	500204	x	x	x	x			Gasolflaska P11	Stored gas P11
34	503454	T	T	T	T			Gasoluttag utv. kpl. m. slangsockel	Gas connection cpl.
35	503560	T	T	T	T			Lock d:o	Cover d:o
36	503561	T	T	T	T			Slangsockel rak	Gas connection
37	503043	x			x			Koppling vinkel	Elbow connection
38	204523	x	x	x	x			Gavelgenomföring	Inlet gable
39	800822	x	x	x	x			Kabelgenomföring	Conduit entry
40	800974	x	x	x	x			Plugg täck	Plug cover
								M= Metervara	M= On the metre
								T= Tillbehör	T= Accessory

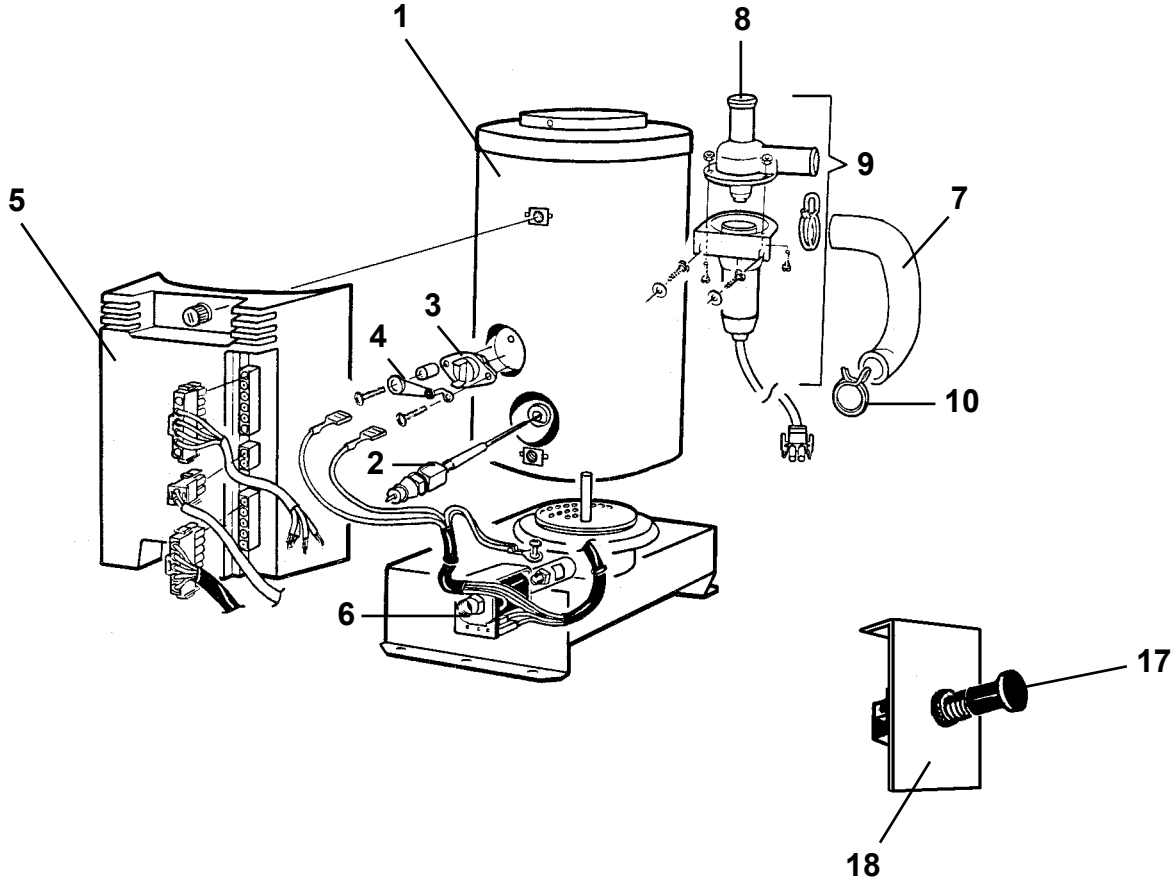
1
8
9
7
5
3
4
10
2
6
17
18

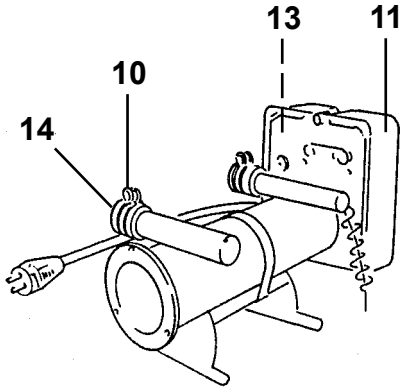
13
11
10
14

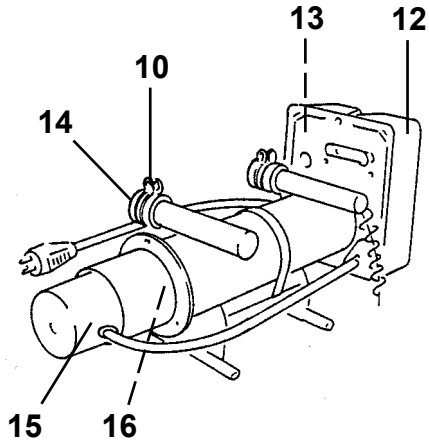
13
12
10
14
15
16

Pos Fig	Det. nr Part. No	Ingår/Fitted 520 GS	520 CTH	560 GS	560 CTH	590 E	590 GSE	Benämning	Description
1	601068	x	x	x	x	x	x	Panna utan pump	Boiler
2	601352	x	x	x	x	x	x	Elektrod	Electrode
3	600579	x	x	x	x	x	x	Termostat 80°	Thermostat 80°
4	600516	x	x	x	x	x	x	Smältsäkring	Fuse
5	601137	x	x	x	x	x	x	Styrelektronik	Electronic regulator
6	601138	x	x	x	x	x	x	Magnetventil	Magnetic valve
7	600877	x	x	x	x	x	x	Slang	Hose
8	600860	x	x	x	x	x	x	Pumphus	Pump housing
9	600859	x	x	x	x	x	x	Cirkulationspump	Circulating pump
10	800291	x	x	x	x	x	x	Klammer slang	Hose clip
11	601264	x	x	x	x	x	x	Elpatron u. pump	Electric heater without pump
12	601265	T	T	T	T	T	T	Elpatron m. pump	Electric heater with pump
13	503597	x	x	x	x	x	x	Kretskort	Printed circuit card
14	600947	x	x	x	x	x	x	Hylsa gummi	Rubber sleeve
15	601301	T	T	T	T	T	T	Motor elpatron	Motor, electric heater
---	601324	T	T	T	T	T	T	Monteringssats motor	Mounting kit, motor
16	601345	T	T	T	T	T	T	Impeller elpatron	Impeller electic heater
17	500018	T	T	T	T	T	T	Strömbrytare drag	Switch
18	503836	T	T	T	T	T	T	Konsol för strömbrytare	Bracket

T= Tillbehör

T= Accessory

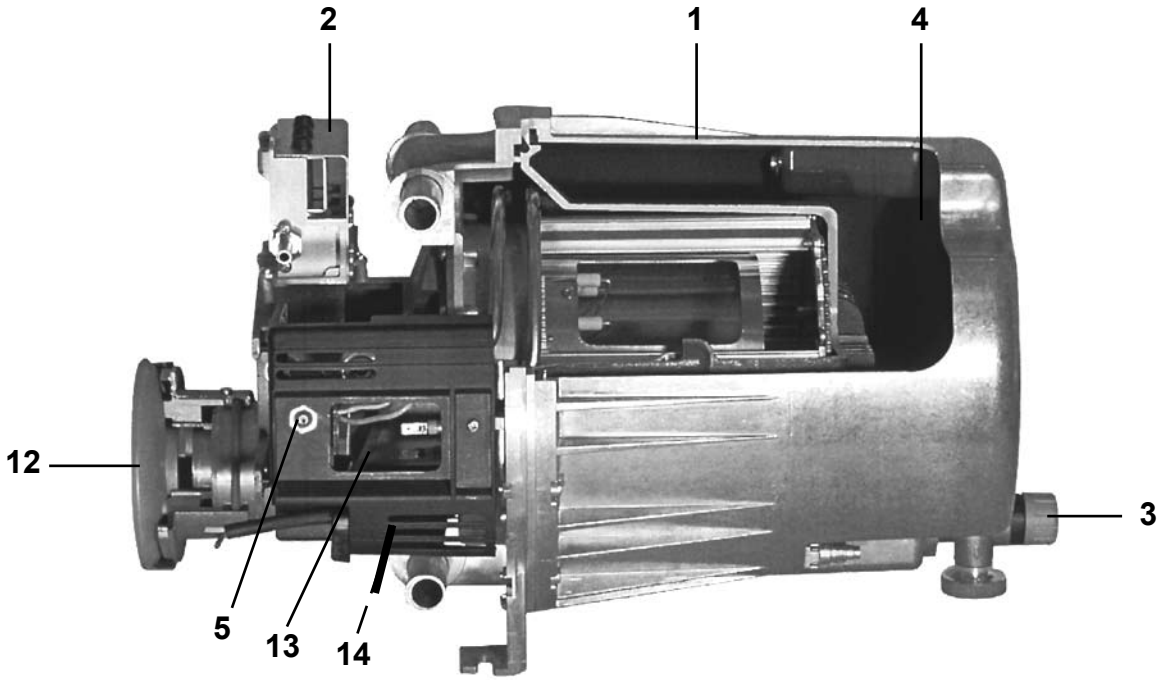
2
1
4
12
3
5
13
14

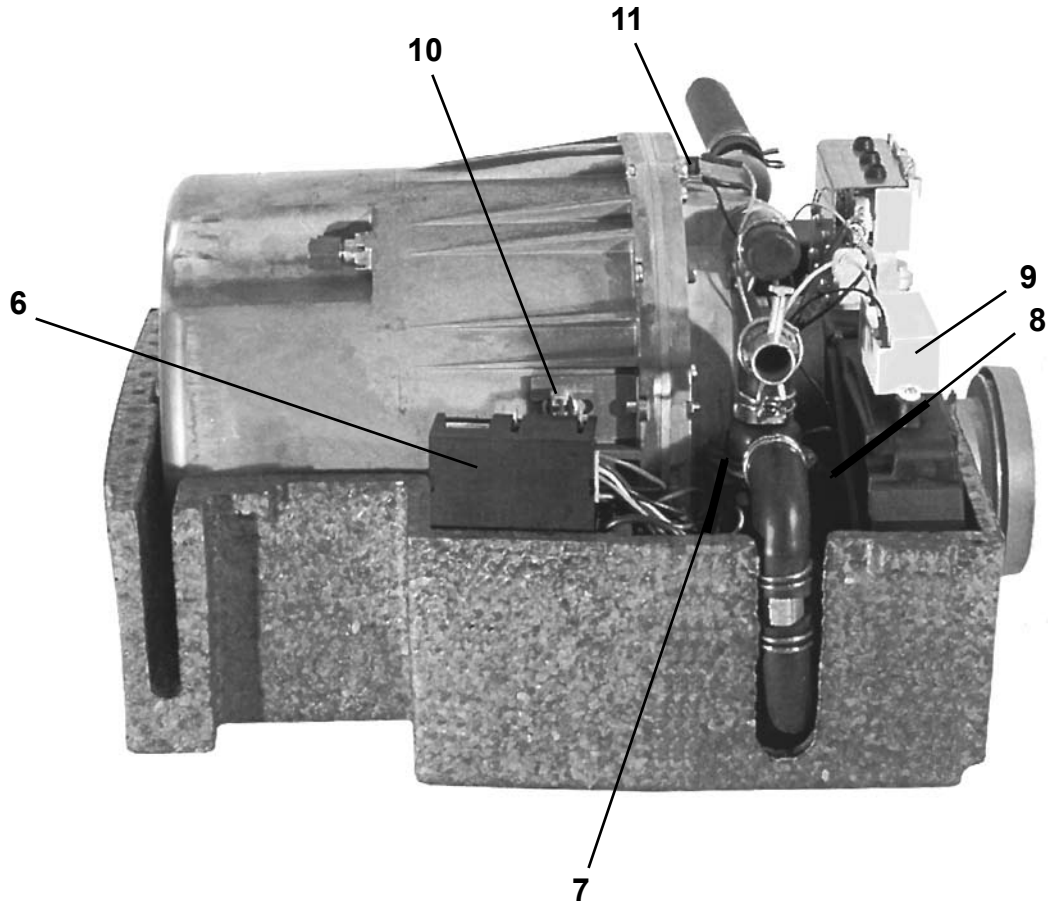
11
10
9
6
8
7

Pos Fig	Det. nr Part. No	Ingår/Fitted						Benämning	Description
		560 GS 2,5	590 E 2,5						
1	601508	x	x					Panna 3 kW kpl. m. manöverpanel	Boiler 3 kW cpl. with dash board
2	601571	x	x					Magnetventil kpl.	Magnetic valve cpl.
--	601572	x	x					O-ring magnetventil	O-ring magnetic valve
3	601573	x	x					Ventil avtappning kpl.	Drain and safety valve cpl.
4	601574	x	x					VV-beredare kpl. m. o-ring	Hot water heater cpl. with o-ring
5	601575	x	x					Överhettningsskydd elpatron	Over heating protection electric heater
6	601576	x	x					Styrelektronik	Electronic regulator
7	600859	x	x					Cirkulationspump	Circulating pump
--	600860	x	x					Pumphus d:o	Pump housing d:o
8	601577	x	x					Fläkt förbränningsluft	Fan air of combustion
9	601578	x	x					Tändmodul	Ignition module
10	601579	x	x					Termostat 70° VV-beredare	Thermostat 70° water heater
11	601580	x	x					Termostat värmesystem	Thermostat heating system
12	601581	x	x					Avgasutsläpp	Exhaust outlet
--	601582	x	x					O-ringssats d:o	O-ring kit d:o
13	601583	x	x					Reläkort elpatron	Relay card electric heater
14	601584	x	x					Torrkokningsskydd gasbrännare	Dry boiling protection gas burner

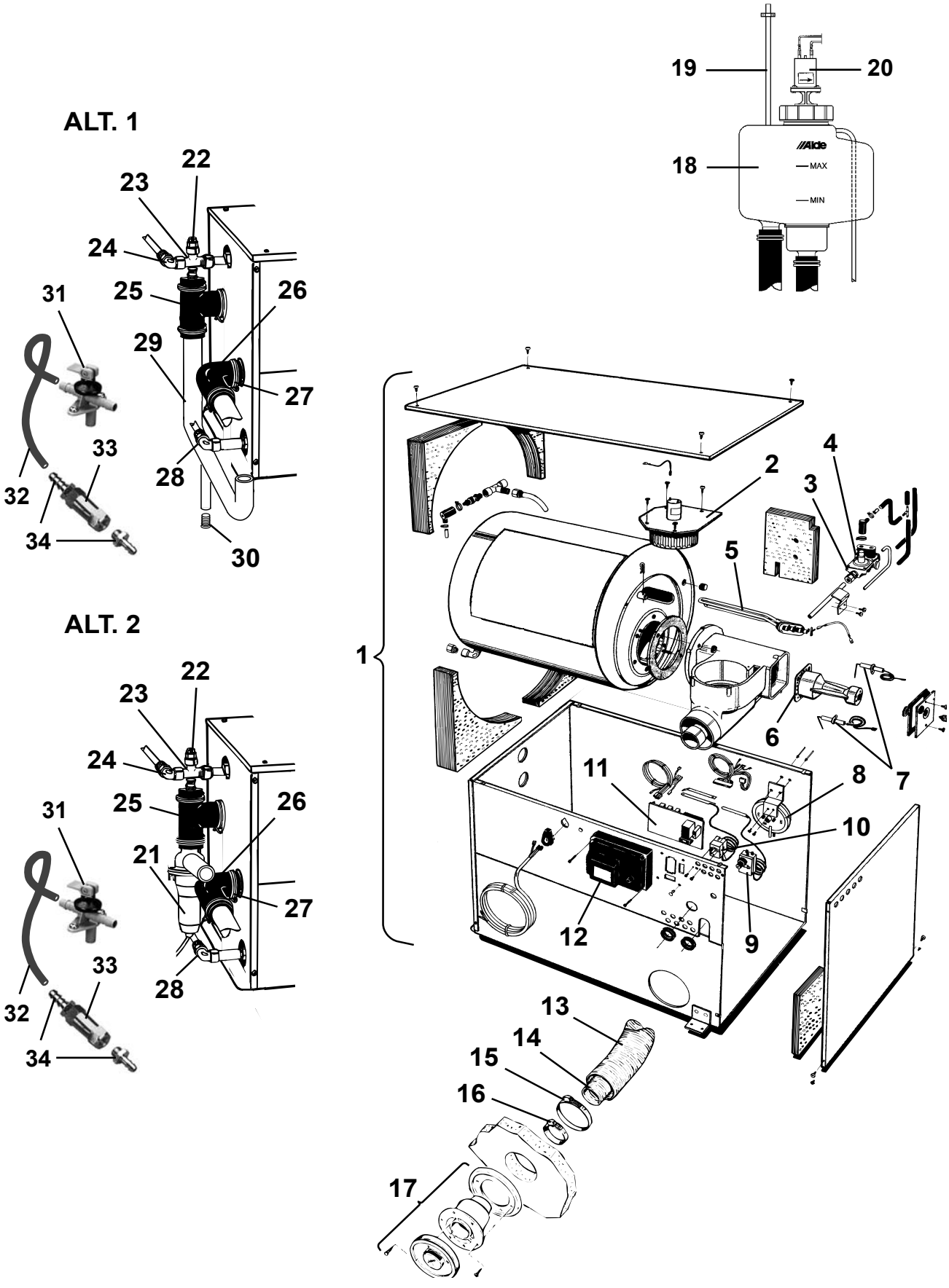
ALT. 1
22
23
24
25
26
29
27
31
33
32
34
28
30
ALT. 2
22
23
24
25
26
21
27
31
33
32
34
28
19
20
18
MAX
MIN
1
2
3
4
5
6
7
8
9
10
11
12
13
14
15
16
17

Pos Fig	Det. nr Part. No	Ingår/Fitted 620 GSE	620 GSB 2,5					Benämning	Description
1	601484	x	x					Panna kpl.	Boiler cpl.
2	601513	x	x					Fläkt	Fan
3	601514	x	x					Magnetventil kpl.	Magnetic valve cpl.
4	601515	x	x					Mjukstartsventil	Valve
5	601516	x	x					Element 3kW	Element 3kW
6	601520	x	x					Brännare kpl.	Burner cpl.
7	601518	x	x					Tändsats kpl. m. sensor	Firing pin with sensor
--	601517	x	x					Tändstift	Sparking plug
--	601519	x	x					Sensor	Sensor
8	601512	x	x					Tryckvakt	Pressure switch
9	601521	x	x					Överhettningsskydd	Over heating protection
10	601522	x	x					Termostat	Thermostat
11	601523	x	x					Kretskort 3 kW	Printed circuit card 3 kW
12	601524	x	x					Elektronik	Electronic circuitry
13	601489	x	x					Slang L=900 Ø=75	Hose L=900 Ø=75
14	601490	x	x					Slang L=900 Ø=50	Hose L=900 Ø=50
15	601494	x	x					Klammer slang	Hose clip
16	601493	x	x					Klammer slang	Hose clip
17	601486	x	x					Skorsten väggmontage	Chimney
18	601509	x	x					Expansionskärl	Expansion tank
19	600013	M	M					Slang ø = 6 mm	Hose ø = 6 mm
20	601488	x	x					Cirkulationspump kpl. m. motor *	Circulating pump cpl. with motor *
--	601532	x	x					Motor inkl. gummikoppling	Motor incl. junction
21	600859	x	x					Cirkulationspump kpl *	Circulating pump cpl. *
--	600860	x	x					Pumphus d:o	Pump housing d:o
22	601525	x	x					Nippel avluftning	Nipple purging
23	601526	x	x					Koppling T	Connection
24	306562	x	x					Koppling vinkel	Elbow connection
25	601527	x	x					Gummianslutning m. nippel	Connection rubber with nipple
26	903006	x	x					Slang vinkel (gummi)	Hose elbow (rubber)
27	800291	x	x					Klammer slang	Hose clip
28	601528	x	x					Rör plast vinkel	Elbow pipe plastic
29	601529	x	x					Rör m. avtappning kpl.	Pipe with drainage cpl.
30	601530	x	x					Plugg avtappning d:o	Drain plug d:o
31	601531	x	x					Ventil avtappning	Drain cock
32	301400	M	M					Slang	Hose
--	800166	x	x					Klammer d:o	Hose clip
33	313199	x	x					Ventil back	Non-return valve
34	310204	x	x					Nippel slang	Hose nipple
								*= Två olika cirkulationspumpar kan förekomma	*= Two different circulating pumps have been used
								M= Metervara	M= On the metre

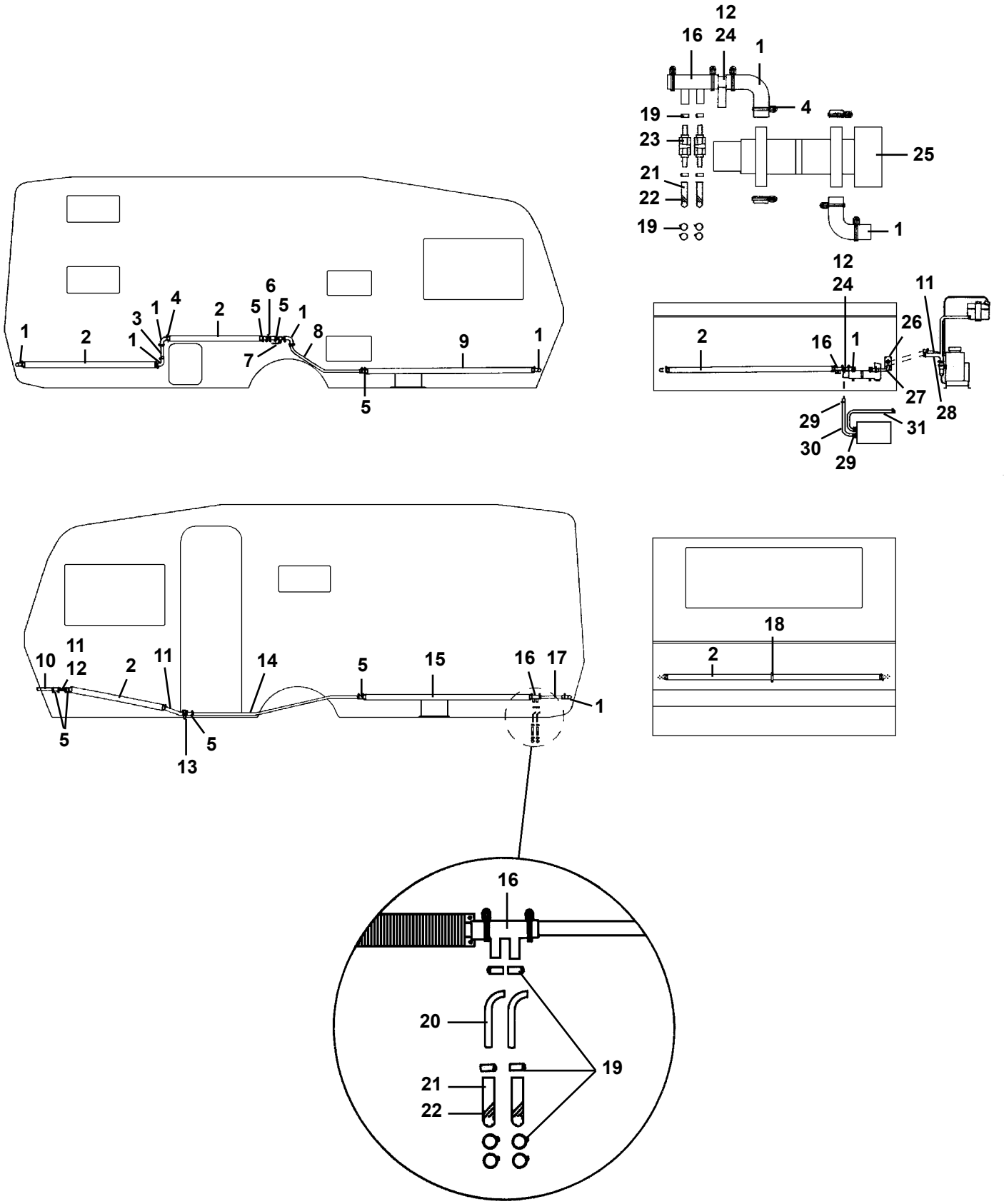
12
16
24
1
4
19
23
25
21
22
19
1
12
24
11
26
2
16
1
27
28
29
31
30
29
1
2
3
1
4
2
5
6
5
1
8
7
9
1
5
11
10
12
2
11
14
5
15
16
17
1
5
5
13
18
2
16
20
19
21
22

Pos Fig	Det. nr Part. No	Ingår/Fitted 520 GS						Benämning	Description
1	903006	x						Slang vinkel (gummi)	Hose elbow (rubber)
2	601037	x						Konvektor L=2000 mm	Convector L=2000 mm
3	601387	x						Rör värme P 376	Heat pipe P 376
4	800291	x						Klammer slang	Hose clip
5	600183	x						Slang gummi L=70 mm	Hose rubber L=70 mm
6	600873	x						Rör avluftning	Pipe purging
7	601411	x						Rör värme P 387	Heat pipe P 387
--	903003	T						Ventil kul	Valve
8	601428	x						Rör värme P 394	Heat pipe P 394
9	601417	x						Konvektor L=1550 mm deltät	Convector L=1550 mm
10	601420	x						Rör värme P 389	Heat pipe P 389
11	600562	M						Slang gummi	Hose rubber
12	600775	T						Rör värme T	Heat pipe T
13	600675	x						Rör avtappning	Pipe drainage
14	601429	x						Rör värme P 395	Heat pipe P 395
15	601425	x						Konvektor L=1550 mm deltät	Convector L=1550 mm
16	601360	x						Slang gummi	Hose rubber
17	601424	x						Rör värme P 393	Heat pipe P 393
18	600801	x						Fäste konvektor	Bracket
19	800526	x						Klammer slang SMS 8-14	Hose clip SMS 8-14
20	601362	x						Rör golvvärme	Pipe floorheater
21	601361	x						Slang gummi ø = 10 mm	Hose rubber ø = 10 mm
22	500746	M						Kabelband plast	Cable belt plastic
23	311736	x						Ventil avtappning	Valve drainage
24	601440	x						Rör värme P 400	Heat pipe P 400
25	601264	x						Elpatron u. pump	Electric heater without pump
--	601265	T						Elpatron m. pump	Electric heater with pump
26	204240	x						Gavelgenomföring	Inlet gable
--	800617	x						Kabelgenomföring d:o	Conduit entry d:o
27	601419	x						Rör värme P 388	Heat pipe P 388
28	601016	x						Slang form	Hose
29	800412	T						Fjäderklämma	Hose clip
30	306937	T						Slang gummi VV-beredare	Hose rubber water heater
31	306936	T						Slang gummi VV-beredare	Hose rubber water heater

M= Metervara
T= Tillbehör

M= On the metre
T= Accessory

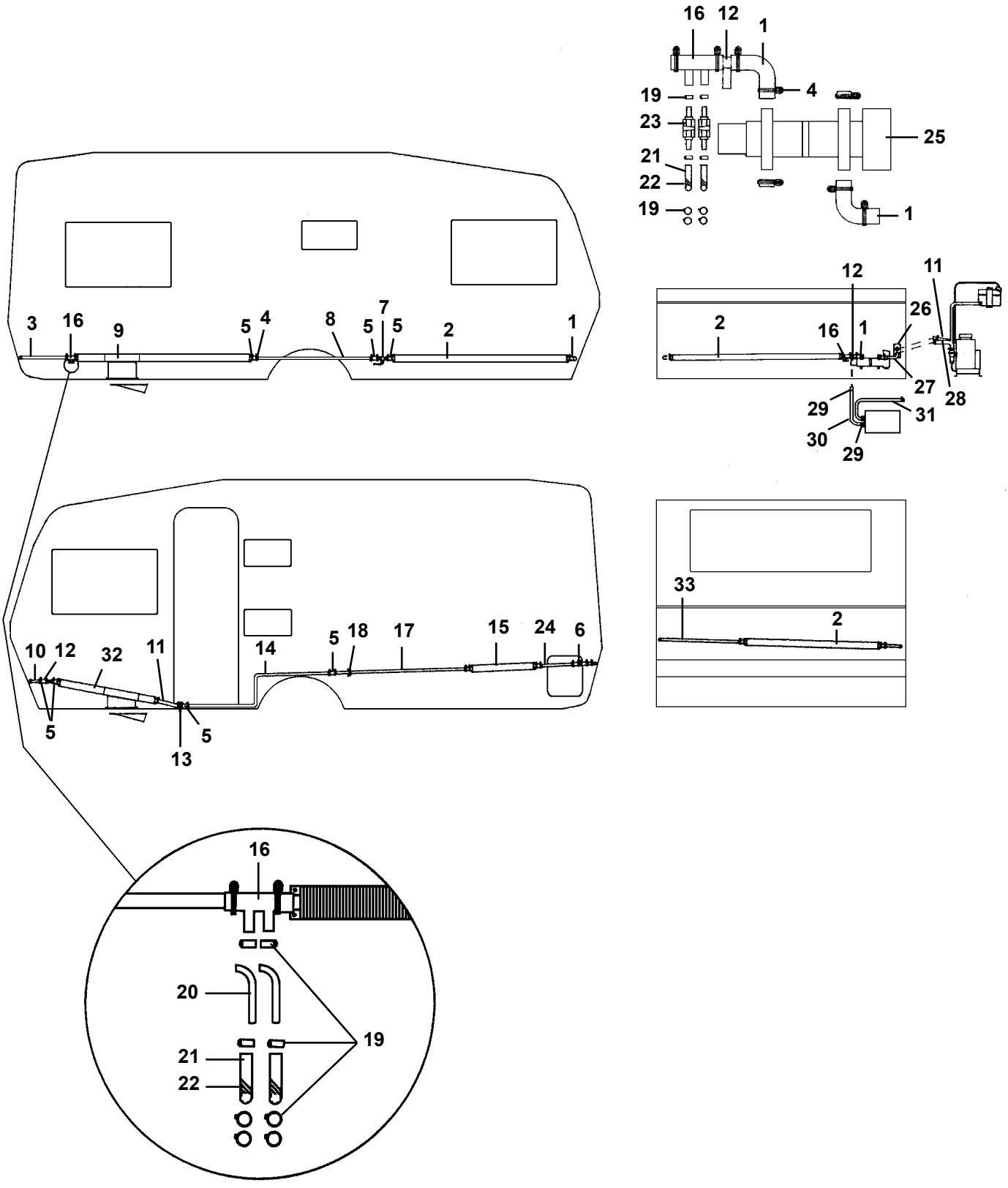
16
12
1
4
19
23
25
21
22
19
1
3
16
9
5
4
8
5
7
5
2
1
12
11
2
16
1
26
27
28
29
31
30
29
10
12
32
11
14
5
18
17
15
24
6
5
5
13
33
2
16
20
19
21
22

Pos Fig	Det. nr Part. No	Ingår/Fitted 520 CTH						Benämning	Description
1	903006	x						Slang vinkel (gummi)	Hose elbow (rubber)
2	601037	x						Konvektor L=2000 mm	Convector L=2000 mm
3	601472	x						Rör värme P 410	Heat pipe P 410
4	800291	x						Klammer slang	Hose clip
5	600183	x						Slang gummi L=70 mm	Hose rubber L=70 mm
6	600873	x						Rör avluftning	Pipe purging
7	903003	x						Ventil kul	Valve
8	601474	x						Rör värme P 412	Heat pipe P 412
9	601417	x						Konvektor L=1550 mm deltät	Convector L=1550 mm
10	601420	x						Rör värme P 389	Heat pipe P 389
11	600562	M						Slang gummi	Hose rubber
12	600775	x						Rör värme T	Heat pipe T
13	600675	x						Rör avtappning	Pipe drainage
14	601475	x						Rör värme P 413	Heat pipe P 413
15	601226	x						Konvektor L=2000 mm tät	Convector L=2000 mm
16	601360	x						Slang gummi	Hose rubber
17	601478	x						Rör värme P 414	Heat pipe P 414
18	601227	x						Fäste värmerör	Bracket
19	800526	x						Klammer slang SMS 8-14	Hose clip SMS 8-14
20	601362	x						Rör golvvärme	Pipe floorheater
21	601361	x						Slang gummi ø = 10 mm	Hose rubber ø = 10 mm
22	500746	M						Kabelband plast	Cable belt plastic
23	311736	x						Ventil avtappning	Valve drainage
24	601471	x						Rör värme P 409	Heat pipe P 409
25	601264	x						Elpatron u. pump	Electric heater without pump
--	601265	T						Elpatron m. pump	Electric heater with pump
26	204240	x						Gavelgenomföring	Inlet gable
--	800617	x						Kabelgenomföring d:o	Conduit entry d:o
27	601419	x						Rör värme P 388	Heat pipe P 388
28	601016	x						Slang form	Hose
29	800412	x						Fjäderklämma	Hose clip
30	306937	x						Slang gummi VV-beredare	Hose rubber water heater
31	306936	x						Slang gummi VV-beredare	Hose rubber water heater
32	601477	x						Konvektor L=900 mm deltät	Convector L=900 mm
33	601473	x						Rör värme P 411	Heat pipe P 411
								M= Metervara	M= On the metre
								T= Tillbehör	T= Accessory

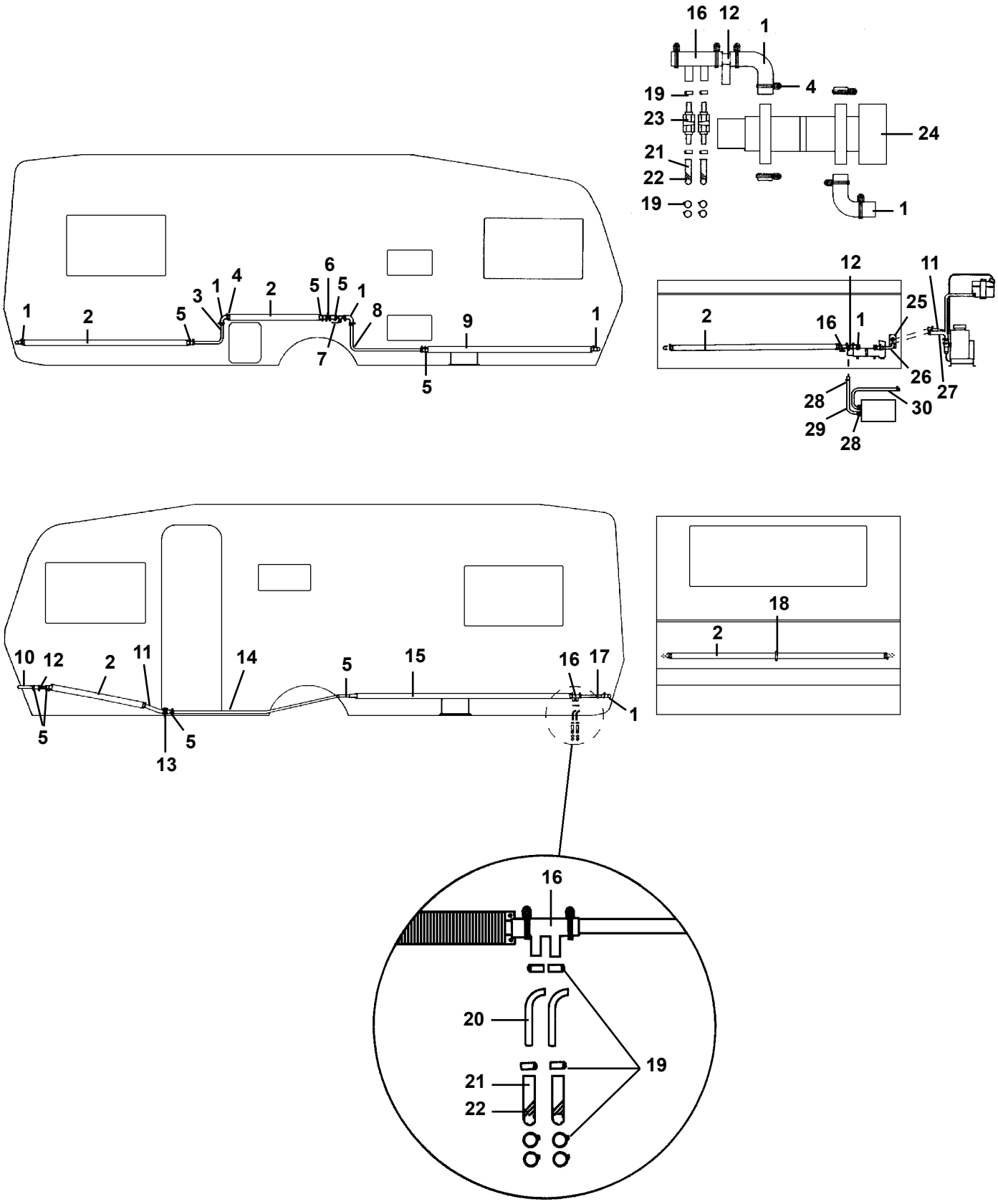
16
12
1
4
19
23
24
21
22
19
1
1
2
5
3
1
4
2
5
6
5
1
8
7
9
1
5
12
11
2
16
1
25
26
27
28
30
29
28
10
12
2
11
14
5
15
16
17
1
5
5
13
18
2
16
20
19
21
22

Pos Fig	Det. nr Part. No	Ingår/Fitted 560 GS						Benämning	Description
1	903006	x						Slang vinkel (gummi)	Hose elbow (rubber)
2	601037	x						Konvektor L=2000 mm	Convector L=2000 mm
3	601422	x						Rör värme P 391	Heat pipe P 391
4	800291	x						Klammer slang	Hose clip
5	600183	x						Slang gummi L=70 mm	Hose rubber L=70 mm
6	600873	x						Rör avluftning	Pipe purging
7	903003	x						Ventil kul	Valve
8	601421	x						Rör värme P 390	Heat pipe P 390
9	601417	x						Konvektor L=1550 mm deltät	Convector L=1550 mm
10	601420	x						Rör värme P 389	Heat pipe P 389
11	600562	M						Slang gummi	Hose rubber
12	600775	x						Rör värme T	Heat pipe T
13	600675	x						Rör avtappning	Pipe drainage
14	601423	x						Rör värme P 392	Heat pipe P 392
15	601418	x						Konvektor L=2000 mm deltät	Convector L=2000 mm
16	601360	x						Slang gummi	Hose rubber
17	601424	x						Rör värme P 393	Heat pipe P 393
18	600801	x						Fäste konvektor	Bracket
19	800526	x						Klammer slang SMS 8-14	Hose clip SMS 8-14
20	601362	x						Rör golvvärme	Pipe floorheater
21	601361	x						Slang gummi ø = 10 mm	Hose rubber ø = 10 mm
22	500746	M						Kabelband plast	Cable belt plastic
23	311736	x						Ventil avtappning	Valve drainage
24	601264	x						Elpatron u. pump	Electric heater without pump
--	601265	T						Elpatron m. pump	Electric heater with pump
25	204240	x						Gavelgenomföring	Inlet gable
--	800617	x						Kabelgenomföring d:o	Conduit entry d:o
26	601419	x						Rör värme P 388	Heat pipe P 388
27	601016	x						Slang form	Hose
28	800412	x						Fjäderklämma	Hose clip
29	306937	x						Slang gummi VV-beredare	Hose rubber water heater
30	306936	x						Slang gummi VV-beredare	Hose rubber water heater

M= Metervara
T= Tillbehör

M= On the metre
T= Accessory

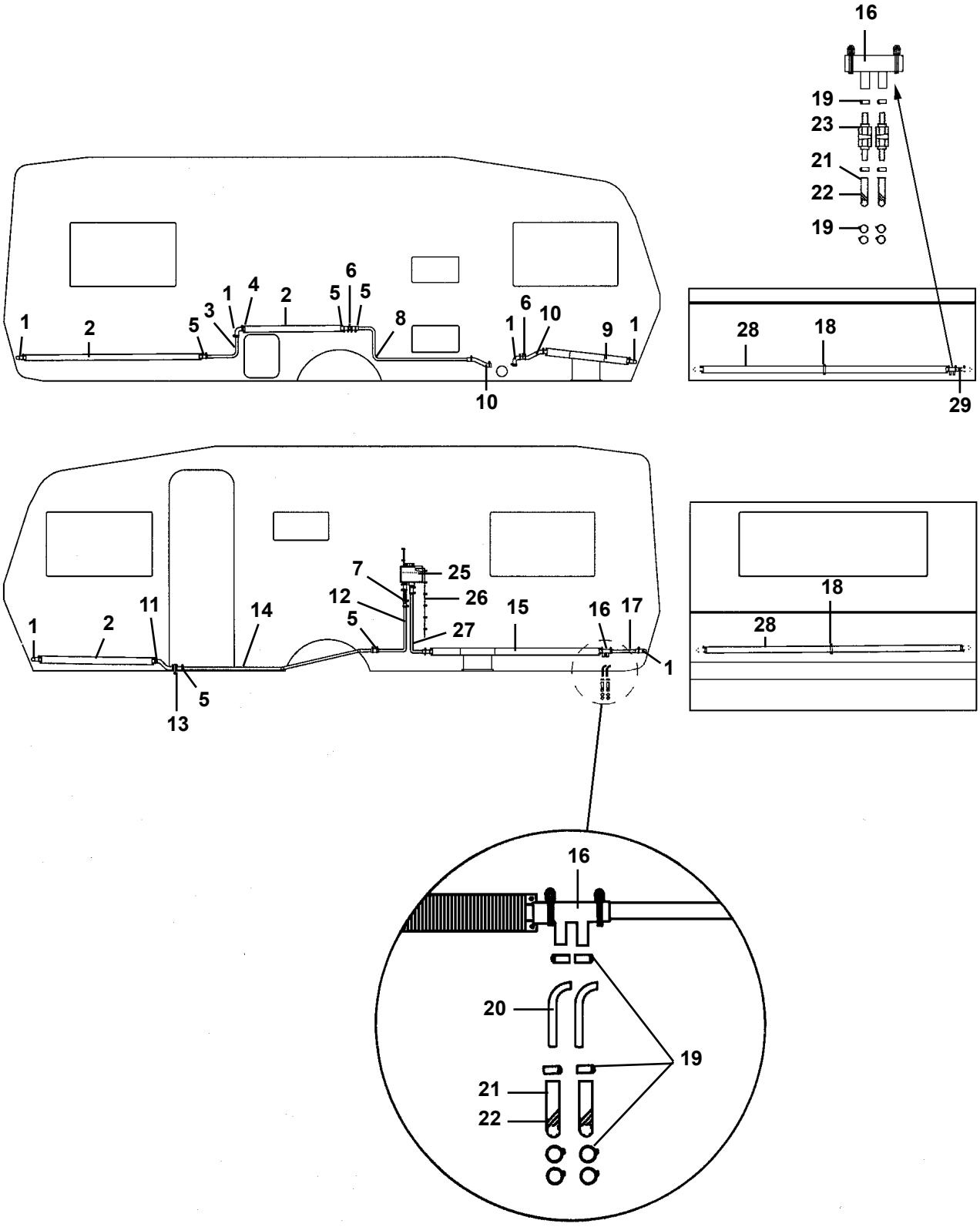
16
19
23
21
22
19
1
2
5
3
1
4
2
6
5
5
8
10
1
6
10
9
1
28
18
29
7
25
12
26
5
27
15
16
17
1
2
11
14
5
13
18
28
16
20
19
21
22

Pos Fig	Det. nr Part. No	Ingår/Fitted 560 GS 2,5						Benämning	Description
1	903006	x						Slang vinkel (gummi)	Hose elbow (rubber)
2	601037	x						Konvektor L=2000 mm	Convector L=2000 mm
3	601422	x						Rör värme P 391	Heat pipe P 391
4	800291	x						Klammer slang	Hose clip
5	600183	x						Slang gummi L=70 mm	Hose rubber L=70 mm
6	600873	x						Rör avluftning	Pipe purging
7	903003	x						Ventil kul	Valve
8	601505	x						Rör värme P 423	Heat pipe P 423
9	601483	x						Konvektor L=770 mm deltät	Convector L=770 mm
10	601001	x						Slang form	Hose
11	600562	M						Slang gummi	Hose rubber
12	601506	x						Rör värme P 424	Heat pipe P 424
13	600675	x						Rör avtappning	Pipe drainage
14	601423	x						Rör värme P 392	Heat pipe P 392
15	601417	x						Konvektor L=1550 mm deltät	Convector L=1550 mm
16	601360	x						Slang gummi	Hose rubber
17	601424	x						Rör värme P 393	Heat pipe P 393
18	600801	x						Fäste konvektor	Bracket
19	800526	x						Klammer slang SMS 8-14	Hose clip SMS 8-14
20	601362	x						Rör golvvärme	Pipe floorheater
21	601361	x						Slang gummi ø = 10 mm	Hose rubber ø = 10 mm
22	500746	M						Kabelband plast	Cable belt plastic
23	311736	x						Ventil avtappning	Valve drainage
25	601509	x						Expansionskärl	Expansion tank
26	600013	M						Slang ø = 6 mm	Hose ø = 6 mm
27	601498	x						Rör värme P 420	Heat pipe P 420
28	601501	x						Konvektor L=2250 mm	Convector L=2250 mm
29	601403	x						Rör värme P 382	Heat pipe P 382
								M= Metervara	M= On the metre

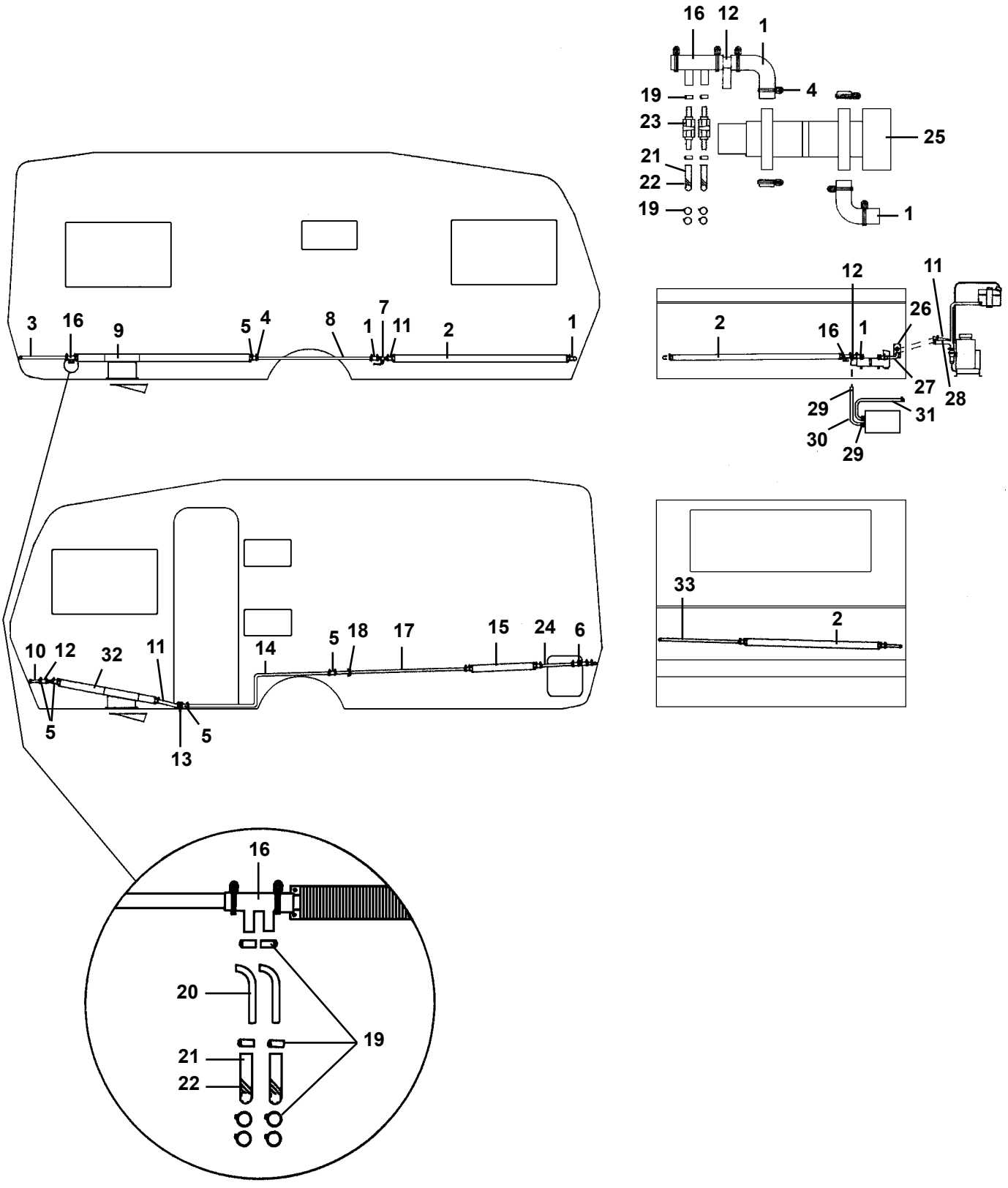
16
12
1
4
19
23
25
21
22
19
1
3
16
9
5
4
8
1
7
11
2
1
12
11
2
16
1
26
27
28
29
31
30
29
10
12
32
11
14
5
18
17
15
24
6
5
5
13
33
2
16
20
19
21
22

Pos Fig	Det. nr Part. No	Ingår/Fitted 560 CTH						Benämning	Description
1	903006	x						Slang vinkel (gummi)	Hose elbow (rubber)
2	601037	x						Konvektor L=2000 mm	Convector L=2000 mm
3	601472	x						Rör värme P 410	Heat pipe P 410
4	800291	x						Klammer slang	Hose clip
5	600183	x						Slang gummi L=70 mm	Hose rubber L=70 mm
6	600873	x						Rör avluftning	Pipe purging
7	903003	x						Ventil kul	Valve
8	601479	x						Rör värme P 415	Heat pipe P 415
9	601417	x						Konvektor L=1550 mm deltät	Convector L=1550 mm
10	601420	x						Rör värme P 389	Heat pipe P 389
11	600562	M						Slang gummi	Hose rubber
12	600775	x						Rör värme T	Heat pipe T
13	600675	x						Rör avtappning	Pipe drainage
14	601480	x						Rör värme P 416	Heat pipe P 416
15	601226	x						Konvektor L=2000 mm tät	Convector L=2000 mm
16	601360	x						Slang gummi	Hose rubber
17	601478	x						Rör värme P 414	Heat pipe P 414
18	601227	x						Fäste värmerör	Bracket
19	800526	x						Klammer slang SMS 8-14	Hose clip SMS 8-14
20	601362	x						Rör golvvärme	Pipe floorheater
21	601361	x						Slang gummi ø = 10 mm	Hose rubber ø = 10 mm
22	500746	M						Kabelband plast	Cable belt plastic
23	311736	x						Ventil avtappning	Valve drainage
24	601471	x						Rör värme P 409	Heat pipe P 409
25	601264	x						Elpatron u. pump	Electric heater without pump
--	601265	T						Elpatron m. pump	Electric heater with pump
26	204240	x						Gavelgenomföring	Inlet gable
--	800617	x						Kabelgenomföring d:o	Conduit entry d:o
27	601419	x						Rör värme P 388	Heat pipe P 388
28	601016	x						Slang form	Hose
29	800412	x						Fjäderklämma	Hose clip
30	306937	x						Slang gummi VV-beredare	Hose rubber water heater
31	306936	x						Slang gummi VV-beredare	Hose rubber water heater
32	601477	x						Konvektor L=900 mm deltät	Convector L=900 mm
33	601473	x						Rör värme P 411	Heat pipe P 411
								M= Metervara	M= On the metre
								T= Tillbehör	T= Accessory

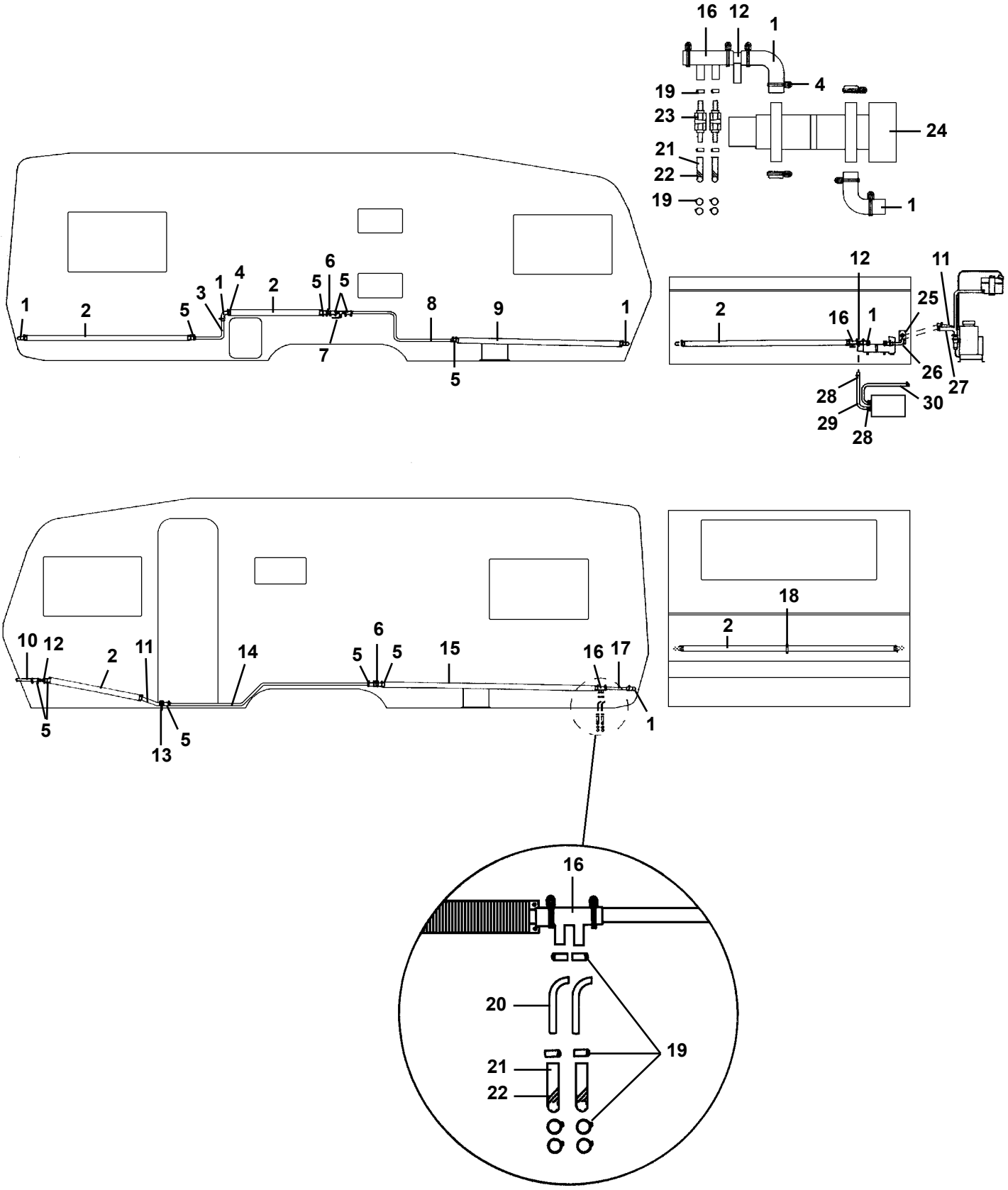
16
12
1
4
19
23
24
21
22
19
1
1
2
5
3
1
4
2
5
5
6
7
8
9
1
5
12
11
2
16
1
25
26
27
28
30
29
28
18
2
10
12
2
11
14
5
6
5
15
16
17
1
5
13
5
16
20
19
21
22

Pos Fig	Det. nr Part. No	Ingår/Fitted 590 E	590 GSE					Benämning	Description
1	903006	x	x					Slang vinkel (gummi)	Hose elbow (rubber)
2	601037	x	x					Konvektor L=2000 mm	Convector L=2000 mm
3	601431	x	x					Rör värme P 396	Heat pipe P 396
4	800291	x	x					Klammer slang	Hose clip
5	600183	x	x					Slang gummi L=70 mm	Hose rubber L=70 mm
6	600873	x	x					Rör avluftning	Pipe purging
7	903003	x	x					Ventil kul	Valve
8	601432	x	x					Rör värme P 397	Heat pipe P 397
9	601417	x	x					Konvektor L=1550 mm deltät	Convector L=1550 mm
10	601420	x	x					Rör värme P 389	Heat pipe P 389
11	600562	M	M					Slang gummi	Hose rubber
12	600775	x	x					Rör värme T	Heat pipe T
13	600675	x	x					Rör avtappning	Pipe drainage
14	601433		x					Rör värme P 398	Heat pipe P 398
--	601470	x						Rör värme P 408	Heat pipe P 408
15	601418	x	x					Konvektor L=2000 mm deltät	Convector L=2000 mm
16	601360	x	x					Slang gummi	Hose rubber
17	601424	x	x					Rör värme P 393	Heat pipe P 393
18	600801	x	x					Fäste konvektor	Bracket
19	800526	x	x					Klammer slang SMS 8-14	Hose clip SMS 8-14
20	601362	x	x					Rör golvvärme	Pipe floorheater
21	601361	x	x					Slang gummi ø = 10 mm	Hose rubber ø = 10 mm
22	500746	M	M					Kabelband plast	Cable belt plastic
23	311736	x	x					Ventil avtappning	Valve drainage
24	601264	x	x					Elpatron u. pump	Electric heater without pump
--	601265	T	T					Elpatron m. pump	Electric heater with pump
25	204240	x	x					Gavelgenomföring	Inlet gable
--	800617	x	x					Kabelgenomföring d:o	Conduit entry d:o
26	601419	x	x					Rör värme P 388	Heat pipe P 388
27	601016	x	x					Slang form	Hose
28	800412	x	x					Fjäderklämma	Hose clip
29	306937	x	x					Slang gummi VV-beredare	Hose rubber water heater
30	306936	x	x					Slang gummi VV-beredare	Hose rubber water heater
								M= Metervara	M= On the metre
								T= Tillbehör	T= Accessory

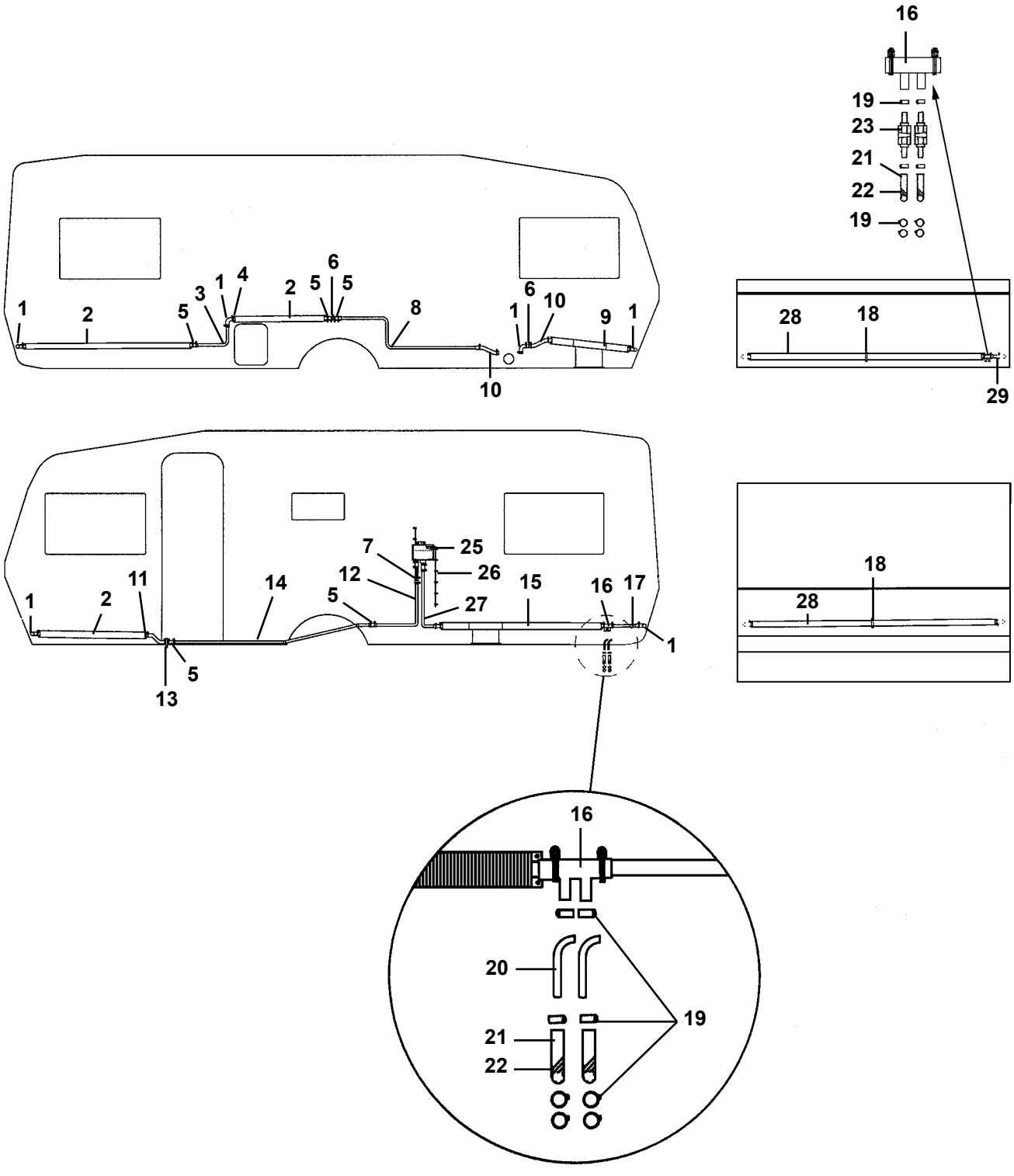
16
19
23
21
22
19
28
18
29
1
2
5
3
1
4
2
5
6
5
8
1
6
10
9
1
10
7
25
12
26
5
27
15
16
17
1
11
2
1
14
5
13
18
28
16
20
19
21
22

Pos Fig	Det. nr Part. No	Ingår/Fitted 590 E 2,5						Benämning	Description
1	903006	x						Slang vinkel (gummi)	Hose elbow (rubber)
2	601037	x						Konvektor L=2000 mm	Convector L=2000 mm
3	601422	x						Rör värme P 391	Heat pipe P 391
4	800291	x						Klammer slang	Hose clip
5	600183	x						Slang gummi L=70 mm	Hose rubber L=70 mm
6	600873	x						Rör avluftning	Pipe purging
7	903003	x						Ventil kul	Valve
8	601533	x						Rör värme P 425	Heat pipe P 425
9	601483	x						Konvektor L=770 mm deltät	Convector L=770 mm
10	601001	x						Slang form	Hose
11	600562	M						Slang gummi	Hose rubber
12	601506	x						Rör värme P 424	Heat pipe P 424
13	600675	x						Rör avtappning	Pipe drainage
14	601537	x						Rör värme P 426	Heat pipe P 426
15	601417	x						Konvektor L=1550 mm deltät	Convector L=1550 mm
16	601360	x						Slang gummi	Hose rubber
17	601424	x						Rör värme P 393	Heat pipe P 393
18	600801	x						Fäste konvektor	Bracket
19	800526	x						Klammer slang SMS 8-14	Hose clip SMS 8-14
20	601362	x						Rör golvvärme	Pipe floorheater
21	601361	x						Slang gummi ø = 10 mm	Hose rubber ø = 10 mm
22	500746	M						Kabelband plast	Cable belt plastic
23	311736	x						Ventil avtappning	Valve drainage
25	601509	x						Expansionskärl	Expansion tank
26	600013	M						Slang ø = 6 mm	Hose ø = 6 mm
27	601498	x						Rör värme P 420	Heat pipe P 420
28	601501	x						Konvektor L=2250 mm	Convector L=2250 mm
29	601403	x						Rör värme P 382	Heat pipe P 382
								M= Metervara	M= On the metre

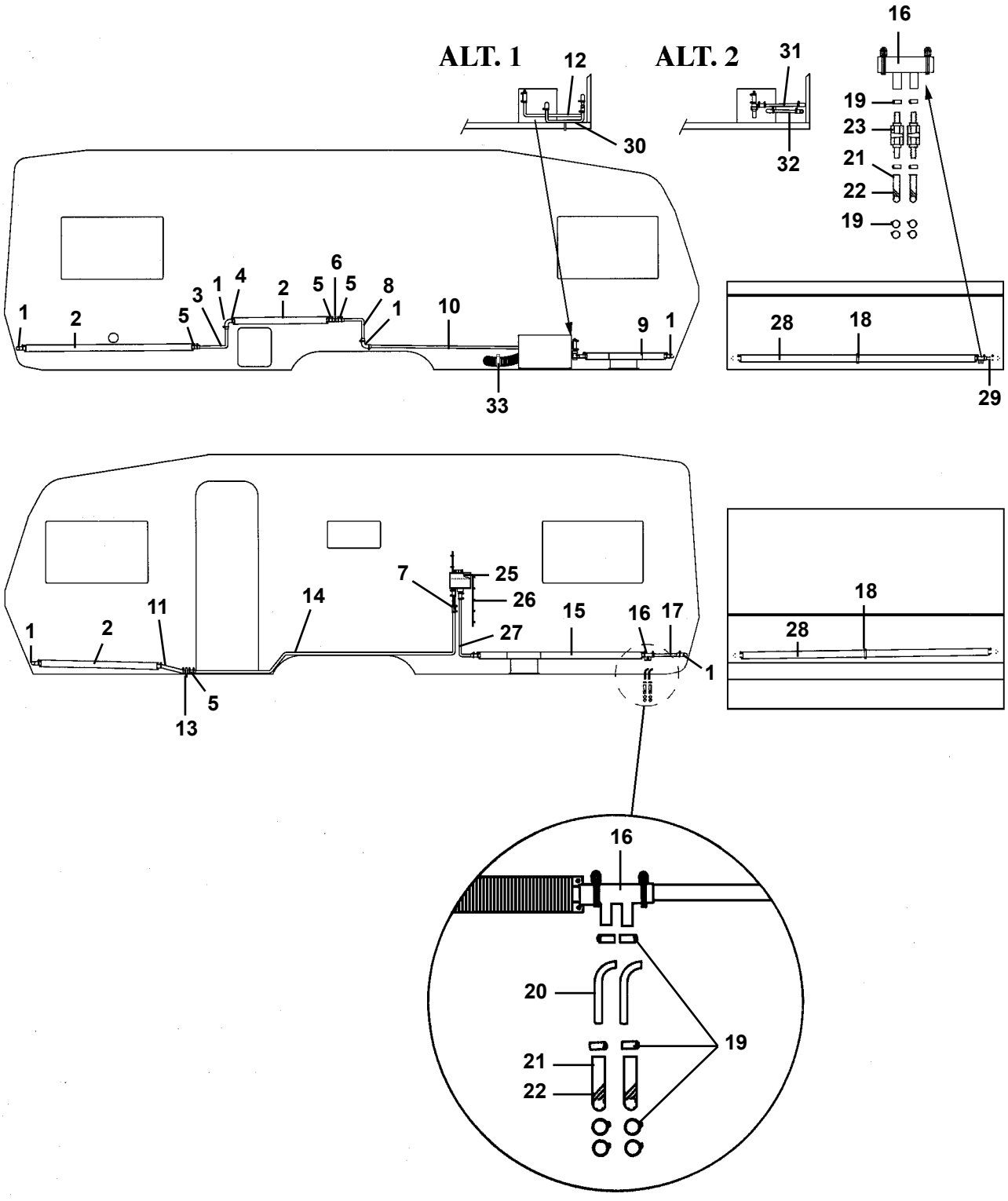
ALT. 1
ALT. 2
12
30
31
32
16
19
23
21
22
19
1
2
5
3
1
4
2
5
6
5
8
1
10
9
1
33
28
18
29
7
25
26
27
15
16
17
1
11
14
1
2
5
13
18
28
16
20
19
21
22

Pos Fig	Det. nr Part. No	Ingår/Fitted 620 GSE	620 GSB					Benämning	Description
1	903006	x	x					Slang vinkel (gummi)	Hose elbow (rubber)
2	601037	x	x					Konvektor L=2000 mm	Convector L=2000 mm
3	601431	x	x					Rör värme P 396	Heat pipe P 396
4	800291	x	x					Klammer slang	Hose clip
5	600183	x	x					Slang gummi L=70 mm	Hose rubber L=70 mm
6	600873	x	x					Rör avluftning	Pipe purging
7	903003	x	x					Ventil kul [2]	Valve [2]
8	601497	x	x					Rör värme P 419	Heat pipe P 419
9	601483	x	x					Konvektor L=770 mm deltät	Convector L=770 mm
10	601496	x	x					Rör värme P 418	Heat pipe P 418
11	600562	M	M					Slang gummi	Hose rubber
12	601495	x	x					Rör värme P 417 [1]	Heat pipe P 417 [1]
13	600675	x	x					Rör avtappning	Pipe drainage
14	601499	x	x					Rör värme P 421 [1]	Heat pipe P 421 [1]
14	601542	x	x					Rör värme P 431 [2]	Heat pipe P 431 [2]
15	601417	x	x					Konvektor L=1550 mm deltät	Convector L=1550 mm
16	601360	x	x					Slang gummi	Hose rubber
17	601424	x	x					Rör värme P 393	Heat pipe P 393
18	600801	x	x					Fäste konvektor	Bracket
19	800526	x	x					Klammer slang SMS 8-14	Hose clip SMS 8-14
20	601362	x	x					Rör golvvärme	Pipe floorheater
21	601361	x	x					Slang gummi ø = 10 mm	Hose rubber ø = 10 mm
22	500746	M	M					Kabelband plast	Cable belt plastic
23	311736	x	x					Ventil avtappning	Valve drainage
25	601509	x	x					Expansionskärl	Expansion tank
26	600013	M	M					Slang ø = 6 mm	Hose ø = 6 mm
27	601498	x	x					Rör värme P 420	Heat pipe P 420
28	601037	x						Konvektor L=2000 mm	Convector L=2000 mm
28	601501		x					Konvektor L=2250 mm	Convector L=2250 mm
29	601403	x	x					Rör värme P 382	Heat pipe P 382
30	601529	x	x					Rör m. avtappning kpl. [1]	Pipe with drainage cpl. [1]
--	601530	x	x					Plugg avtappning d:o	Drain plug d:o
31	601541	x	x					Rör värme P 430 [2]	Heat pipe P 430 [2]
32	601540	x	x					Rör värme P 429 [2]	Heat pipe P 429 [2]
33	601510	x	x					Klammer avgasslang	Clip
								[1] = Värmesystem alternativ 1 [2] = Värmesystem alternativ 2	[1] = Heating system alternative 1 [2] = Heating system alternative 2
								M= Metervara	M= On the metre

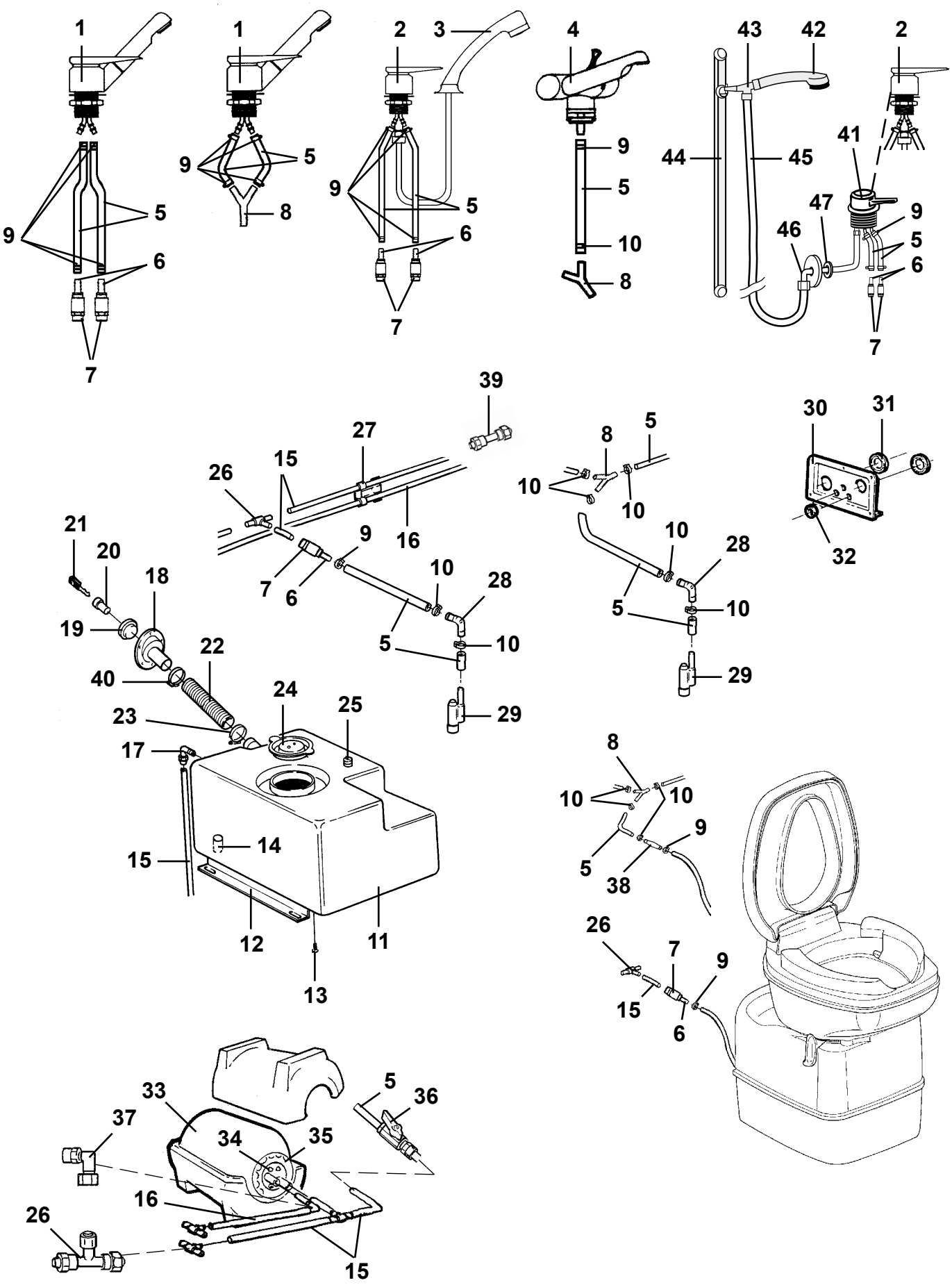
1
9
5
6
7
1
9
5
8
2
3
9
5
6
7
4
9
5
10
8
43
42
2
44
45
41
47
9
46
5
6
7
39
27
26
15
16
9
7
6
10
28
5
10
29
8
5
10
10
10
28
5
10
29
30
31
32
21
20
18
19
22
40
24
25
23
17
14
15
12
11
13
8
10
10
9
5
38
26
7
9
15
6
33
37
34
35
5
36
16
26
15

Pos Fig	Det. nr Part. No	Ingår/Fitted						Benämning	Description
		520 GS	520 CTH	560 GS alla mod.	560 CTH	590 E	590 GSE		
1	313824	x	x	x	x	x	x	Blandare m. utkastarrör	Mixer with pipe
2	313825	T	x	x	x	x	x	Blandare	Mixer
3	313826	T	x	x	x	x	x	Utkastarrör m. slang	Shower incl. hose
4	311920	x						Kran m. brytare	Water tap
5	301400	M	M	M	M	M	M	Slang 15,5/10 mm	Hose 15,5/10 mm
6	310204	T	x	x	x	x	x	Nippel slang	Hose nipple
7	310092	T	x	x	x	x	x	Koppling rak	Connection straight
8	300990	x						Rör Y plast	Pipe Y plastic
9	800166	x	x	x	x	x	x	Klammer slang	Hose clip
10	800868	x	x	x	x	x	x	Klammer slang	Hose clip
11	307604	x	x	x	x	x	x	Vattentank	Water tank
12	800809	x	x	x	x	x	x	Fäste	Bracket
13	800459	x	x	x	x	x	x	Skruv M5x8	Screw M5x8
14	313540	x	x	x	x	x	x	Propp	Plug
15	311079	M	M	M	M	M	M	Slang blå 8x10	Hose blue 8x10
16	302023	M	M	M	M	M	M	Slang röd 8x10	Hose red 8x10
17	306562	x	x	x	x	x	x	Koppling	Connection
18	311530	x	x	x	x	x	x	Vattenpåfyllning	Water filler
19	311549	x	x	x	x	x	x	Lock	Cap
20	---	x	x	x	x	x	x	Låskolv; se "lås" grp. 2	Bolt; see "locks" grp. 2
21	---	x	x	x	x	x	x	Nyckel; se "lås" grp. 2	Key; see "locks" grp. 2
22	309630	M	M	M	M	M	M	Slang plast	Hose plastic
23	800522	x	x	x	x	x	x	Klammer slang	Hose clip
24	306639	x	x	x	x	x	x	Lock vattentank	Cap water tank
25	503260	x	x	x	x	x	x	Givare	Level indicator
26	302022	T	x	x	x	x	x	Koppling T	T-connection
27	800780	T	x	x	x	x	x	Klammer	Clip
28	312172	x	x	x	x	x	x	Rör vinkel plast	Elbow pipe plastic
29	311944	x	x	x	x	x	x	Vattenpump	Water pump
30	305636	x		x		x	x	Genomföring toavägg	Inlet
31	800617	x		x		x	x	Kabelgenomföring	Condiut entry
32	800789	T		x		x	x	Kabelgenomföring vattenslang	Condiut entry
33	305263	T	x	x	x	x	x	VV-beredare kpl. m. behållare	Hot water heater cpl. with tank
--	601018	T	x	x	x	x	x	Behållare plast d:o	Tank plastic d:o
34	600908	T	x	x	x	x	x	Termostat 65°	Thermostat 65°
35	600985	T	x	x	x	x	x	Förskruvning m. tätning	Connection with seal ring
36	302726	T	x	x	x	x	x	Ventil dränering	Valve
37	302334	T	x	x	x	x	x	Koppling vinkel	Elbow connection
38	312587	x						Koppling rak ø = 10 mm plast	Connection straight ø = 10 mm
39	312958	T	T	T	T	T	T	Koppling rak	Connection straight
40	801227	x	x	x	x	x	x	Klammer slang	Hose clip
41	312811		x		x			Blandare *	Mixer *
42	313260		x		x			Duschhandtag	Handle shower
43	313261		x		x			Mellanstycke duschslang	Spacing piece
44	313262		x		x			Fäste vägg	Wallbracket
45	313263		x		x			Duschslang	Hose shower
46	313264		x		x			Koppling vinkel 1/2"-1/2" **	Connection elbow 1/2"-1/2"
--	313827		x		x			Koppling vinkel 1/2"-3/8" **	Connection elbow 1/2"-3/8"
47	313374		x		x			Bricka	Washer
								*= Två olika blandare kan förekomma **= 313264 till blandare 312811 313827 till blandare 313825	*= Two diff. mixers have been used **= 313264 for mixer 312811 313827 for mixer 313825
								M= Metervara	M= On the metre
								T= Tillbehör	T= Accessory

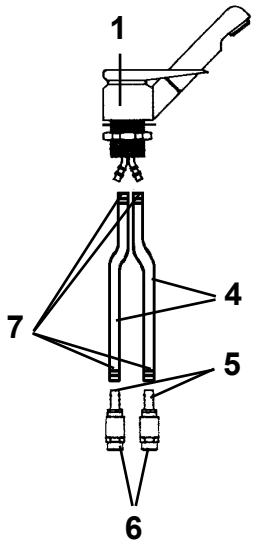
1
7
4
5
6

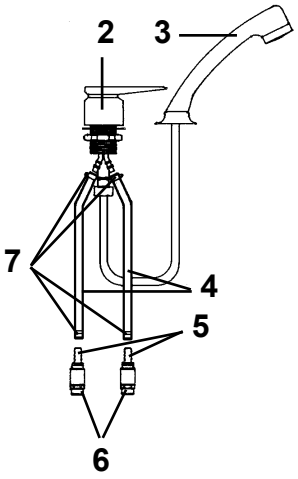
2
3
7
4
5
6

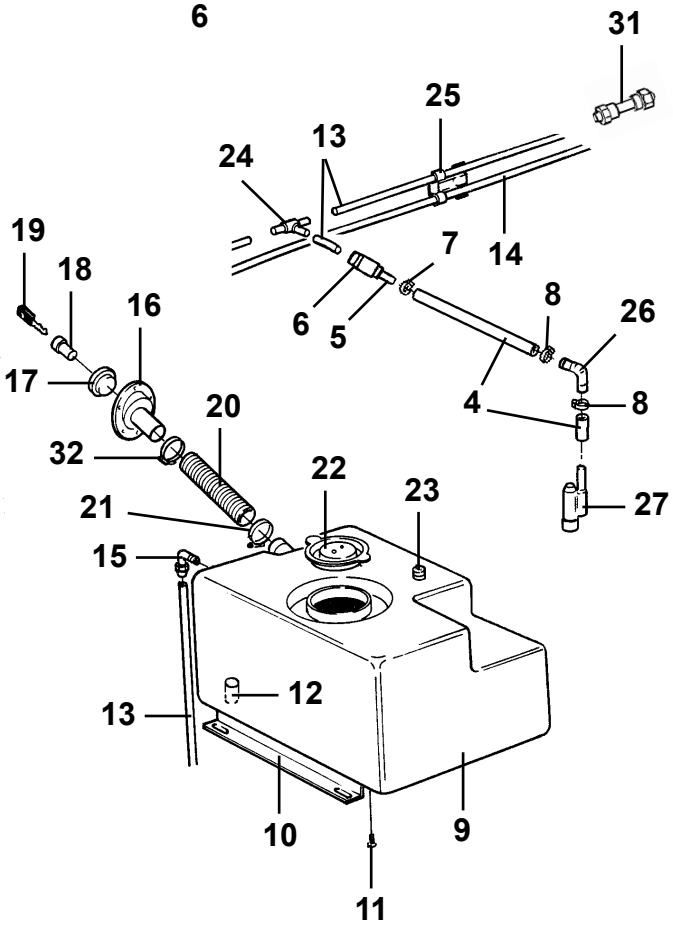
31
25
24
13
7
14
19
18
16
6
5
8
26
17
4
8
20
32
22
27
21
23
15
12
13
10
9
11

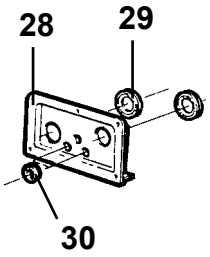
28
29
30

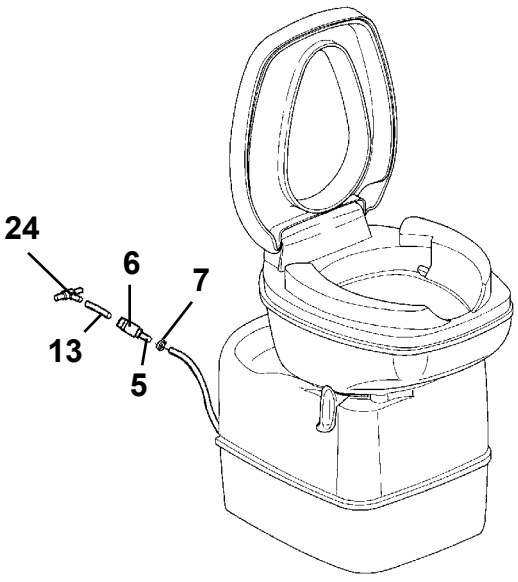
24
6
7
13
5

Pos Fig	Det. nr Part. No	Ingår/Fitted						Benämning	Description
		620 GSE	560 GS 2,5	590 E 2,5	620 GSB 2,5				
1	313824	x	x	x	x			Blandare m. utkastarrör	Mixer with pipe
2	313825	x	x	x	x			Blandare	Mixer
3	313826	x	x	x	x			Utkastarrör m. slang	Shower incl. hose
4	301400	M	M	M	M			Slang 15,5/10 mm	Hose 15,5/10 mm
5	310204	x	x	x	x			Nippel slang	Hose nipple
6	310092	x	x	x	x			Koppling rak	Connection straight
7	800166	x	x	x	x			Klammer slang	Hose clip
8	800868	x	x	x	x			Klammer slang	Hose clip
9	307604	x	x	x	x			Vattentank	Water tank
10	800809	x	x	x	x			Fäste	Bracket
11	800459	x	x	x	x			Skruv M5x8	Screw M5x8
12	313540	x	x	x	x			Propp	Plug
13	311079	M	M	M	M			Slang blå 8x10	Hose blue 8x10
14	302023	M	M	M	M			Slang röd 8x10	Hose red 8x10
15	306562	x	x	x	x			Koppling	Connection
16	311530	x	x	x	x			Vattenpåfyllning	Water filler
17	311549	x	x	x	x			Lock	Cap
18	---	x	x	x	x			Låskolv; se "lås" grp. 2	Bolt; see "locks" grp. 2
19	---	x	x	x	x			Nyckel; se "lås" grp. 2	Key; see "locks" grp. 2
20	309630	M	M	M	M			Slang plast	Hose plastic
21	800522	x	x	x	x			Klammer slang	Hose clip
22	306639	x	x	x	x			Lock vattentank	Cap water tank
23	503260	x	x	x	x			Givare	Level indicator
24	302022	x	x	x	x			Koppling T	T-connection
25	800780	x	x	x	x			Klammer	Clip
26	312172	x	x	x	x			Rör vinkel plast	Elbow pipe plastic
27	311944	x	x	x	x			Vattenpump	Water pump
28	305636	x	x	x	x			Genomföring toavägg	Inlet
29	800617	x	x	x	x			Kabelgenomföring	Condiut entry
30	800789	x	x	x	x			Kabelgenomföring vattenslang	Condiut entry
31	312958	T	T	T	T			Koppling rak	Connection straight
32	801227	x	x	x	x			Klammer slang	Hose clip
								M= Metervara	M= On the metre
								T= Tillbehör	T= Accessory

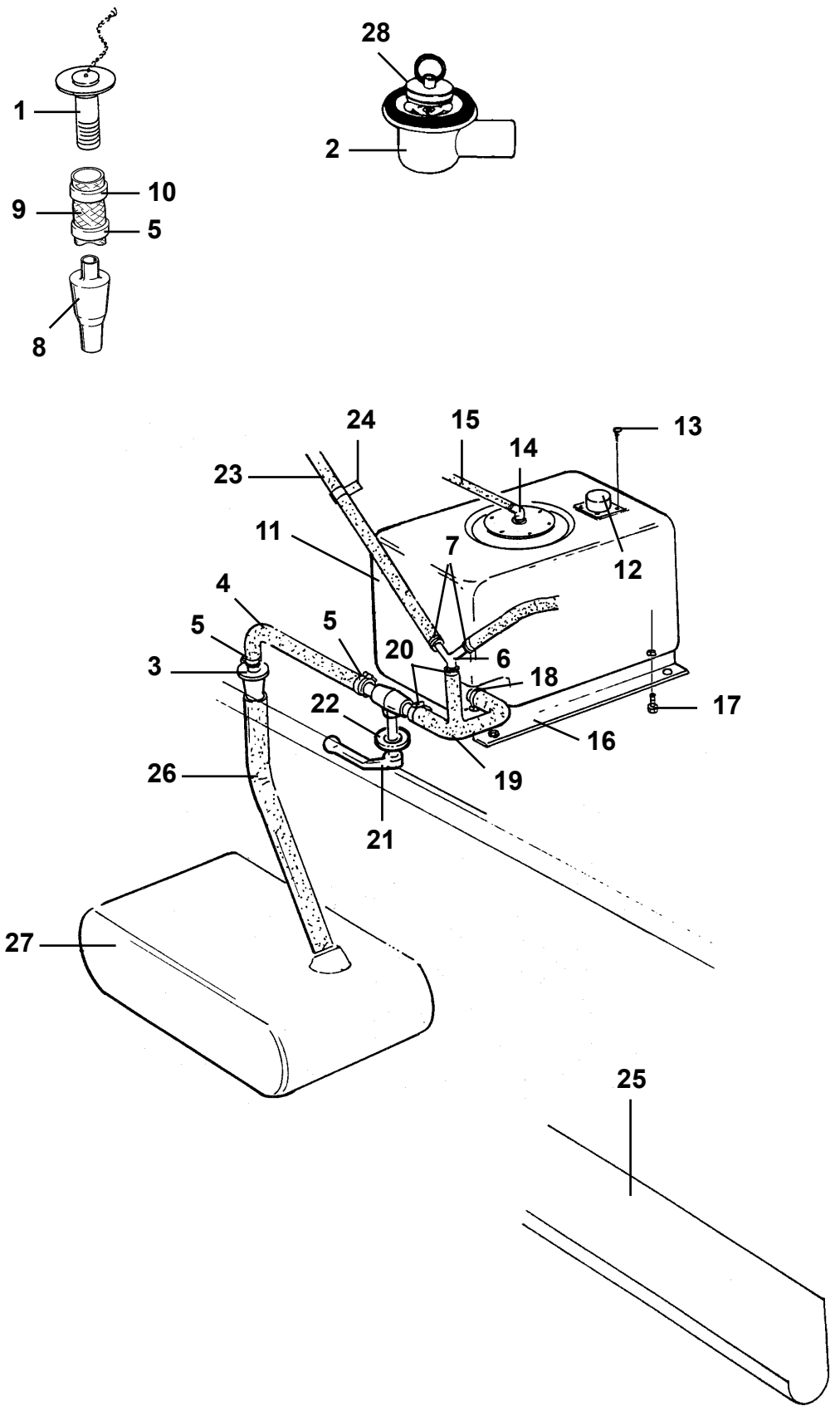
1
2
28
9
10
5
8
24
15
13
14
23
11
7
12
4
5
5
20
6
3
18
22
17
16
26
19
21
27
25

Pos Fig	Det. nr Part. No	Ingår/Fitted 520 GS	520 / 560 CTH	560 GS alla mod.	590 E alla mod.	590 GSE	620 alla mod.	Benämning	Description
1	302302	x	x	x	x	x	x	Avloppsförskruvning rak 19mm	Sewage connection straight 19mm
2	310084	x	x	x	x	x	x	Avloppsförskruvning 90° kpl. 25mm	Sewage connection 90° cpl. 25mm
3	302954	x	x	x	x	x	x	Kona med fläns	Cone
4	600982	x	x	x	x	x	x	Slang gummi	Hose
5	800625	x	x	x	x	x	x	Klammer slang	Hose clip
6	307984	x	x	x	x	x	x	Rör Y plast	Y-pipe
7	801127	x	x	x	x	x	x	Klammer slang	Hose clip
8	300768	x	x	x	x	x	x	Kona utan fläns duschkar	Cone
9	301418	M	M	M	M	M	M	Slang	Hose
10	800869	x	x	x	x	x	x	Klammer slang	Hose clip
11	307978	T	x	x	x	x	x	Avloppstank	Sewage tank
12	503260	T	x	x	x	x	x	Givare	Level indicator
13	800640	T	x	x	x	x	x	Skruv	Screw
14	306562	T	x	x	x	x	x	Koppling vinkel	Elbow junction
15	311079	M	M	M	M	M	M	Slang plast	Hose plastic
16	800809	T	x	x	x	x	x	Fäste tank	Bracket
17	800459	T	x	x	x	x	x	Skruv M5x8	Screw M5x8
18	801227	T	x	x	x	x	x	Klammer slang	Hose clip
19	307985	T	x	x	x	x	x	Slang gummi	Hose
--	903006	x						Slang vinkel gummi	Hose elbow
20	800157	x	x	x	x	x	x	Klammer slang	Hose clip
21	307986	x	x	x	x	x	x	Ventil kul	Valve
22	204294	x	x	x	x	x	x	Täckbricka plast	Washer plastic
--	800617	x	x	x	x	x	x	Kabelgenomföring d:o	Rubber protection d:o
23	307977	M	M	M	M	M	M	Slang plast ø = 25 mm	Hose plastic ø = 25 mm
24	800924	x	x	x	x	x	x	Klammer avloppsslang	Clip sewage hose
25	307980	x	x	x	x	x	x	Hållare avloppsslang L=3000	Holder sewage hose L=3000
26	301308	x	x	x	x	x	x	Slang gummi	Hose
27	305657	x	x	x	x	x	x	Avloppssäck med slang	Sewage reservoir inkl. hose
28	313017	x	x	x	x	x	x	Propp u. kedja	Plug without chain
								M= Metervara	M= On the metre
								T= Tillbehör	T= Accessory

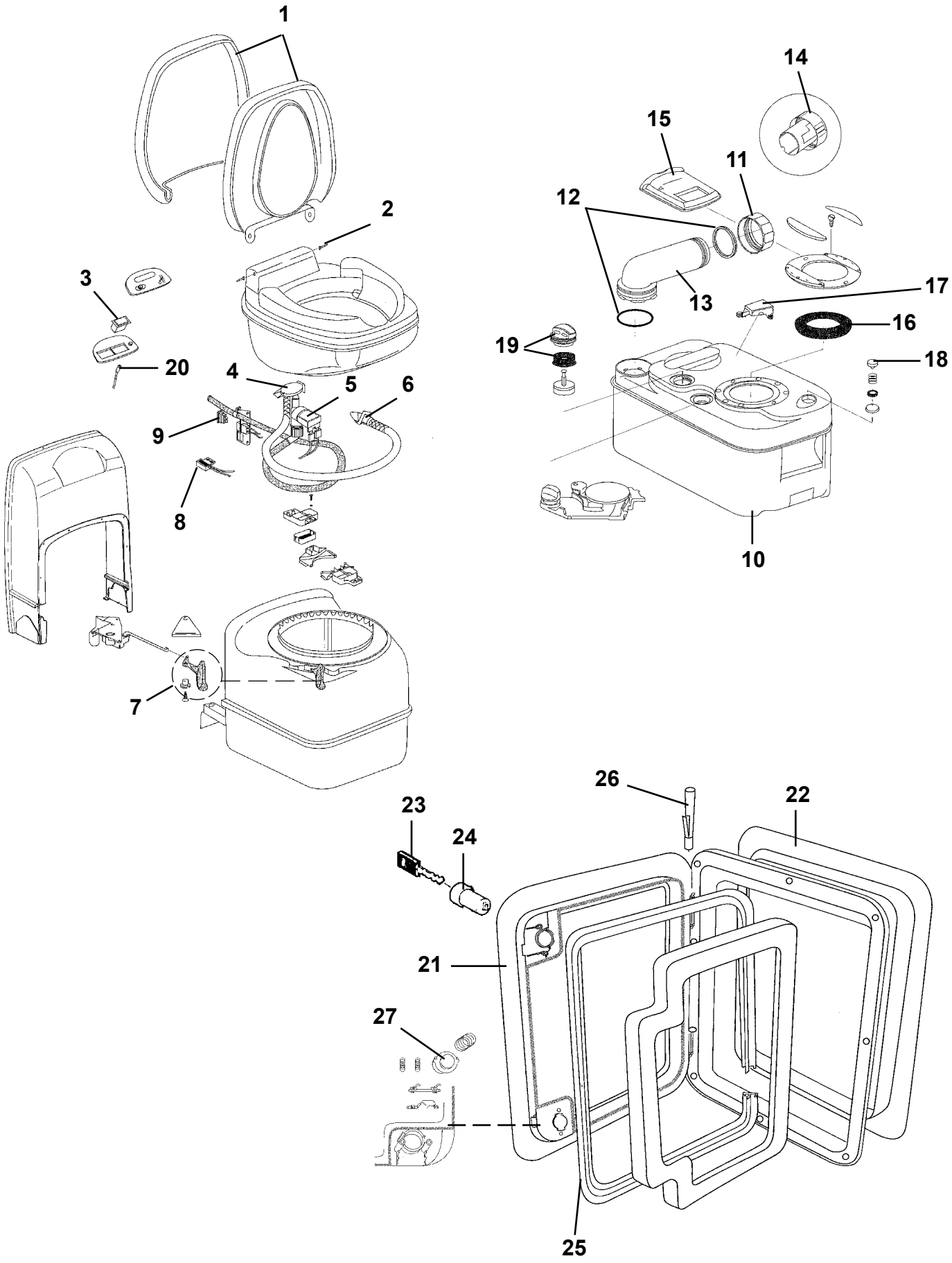
1
2
3
20
4
5
6
9
8
7
14
15
11
12
13
17
16
19
18
10
26
22
23
24
21
27
25

Pos Fig	Det. nr Part. No	Ingår/Fitted						Benämning	Description
		520 GS	520 / 560 CTH	560 GS alla mod.	590 E alla mod.	590 GSE	620 alla mod.		
	312161	x		x	x	x	x	Kassettoa kpl. vit	Cassette toilet cpl. white
	313603		x					Kassettoa kpl. vit	Cassette toilet cpl. white
1	312999	x	x	x	x	x	x	Lock med sittring	Seat and cover assembly
2	313000	x	x	x	x	x	x	Gångjärnssprint	Hinge pin
3	313001	x	x	x	x	x	x	Strömbrytare spolning	Flush switch
4	313002	x	x	x	x	x	x	Vakuumbrytare	Vacuum breaker assembly
5	313003	x	x	x	x	x	x	Ventil elektrisk	Electric valve assembly
6	313004	x	x	x	x	x	x	Spolningsmunstycke m. slang	Flush tube
7	313005	x	x	x	x	x	x	Handtag bladventil	Valve-blade handle
8	313006	x	x	x	x	x	x	Brytare	Reed switch
9	313007	x	x	x	x	x	x	Säkring 3 A	Fuse 3 A
10	313008	x	x	x	x	x	x	Avfallstank kpl.	Sewage reservoir cpl.
11	308305	x	x	x	x	x	x	Lock kpl. tömningsrör	Dump cap
12	308304	x	x	x	x	x	x	Packningssats till tömningsrör	Gasket unit
13	706069	x	x	x	x	x	x	Tömningsrör	Pipe
14	900774	x	x	x	x	x	x	Doseringskopp	Measuring cup
15	311708	x	x	x	x	x	x	Glidlock	Sliding cover
16	313009	x	x	x	x	x	x	Packning spjäll	Seal
17	313010	x	x	x	x	x	x	Flottörarm	Float arm
18	313011	x	x	x	x	x	x	Avluftningsknapp kpl.	Vent button cpl.
19	312582	x	x	x	x	x	x	Tryckutjämningsventil kpl.	Pressure valve cpl.
20	313030	x	x	x	x	x	x	Lysdiod nivåmätning	Level indicator
21	207196	x	x	x	x	x	x	Lucka m. innerram, utan spegel	Door with frame inner, without plate
22	207197	x	x	x	x	x	x	Innerram d:o	Frame inner d:o
23	---	x	x	x	x	x	x	Nyckel; se "lås" grp. 2	Key; see "locks" grp. 2
24	---	x	x	x	x	x	x	Låskolv; se "lås" grp. 2	Bolt; see "locks" grp. 2
25	314548	x	x	x	x	x	x	Packning lucka	Gasket
26	314549	x	x	x	x	x	x	Pinne gångjärn	Pin
27	314550	x	x	x	x	x	x	Tryckknapp	Push botton

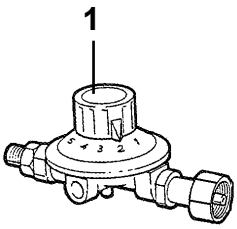
1

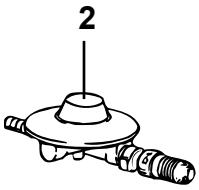
2

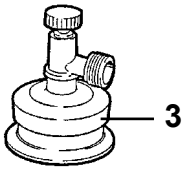
3


4
POLARVAGNEN AB
e*
YT
KG
1-
2-
KG

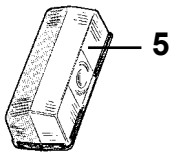
5

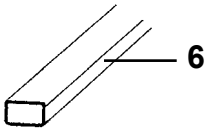
6

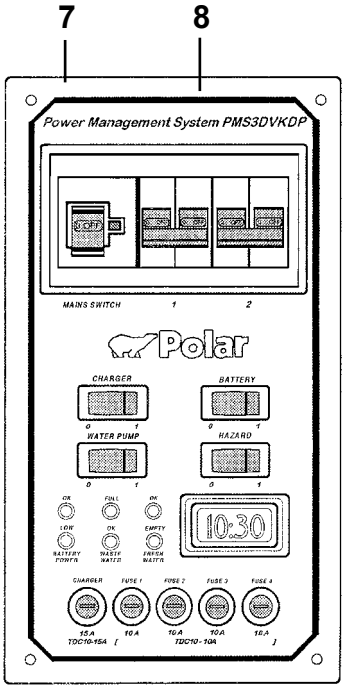
7
8
Power Management System PMS3DVKDP
MAINS SWITCH
1
2
Polar
CHARGER
BATTERY
WATER PUMP
HAZARD
10:30

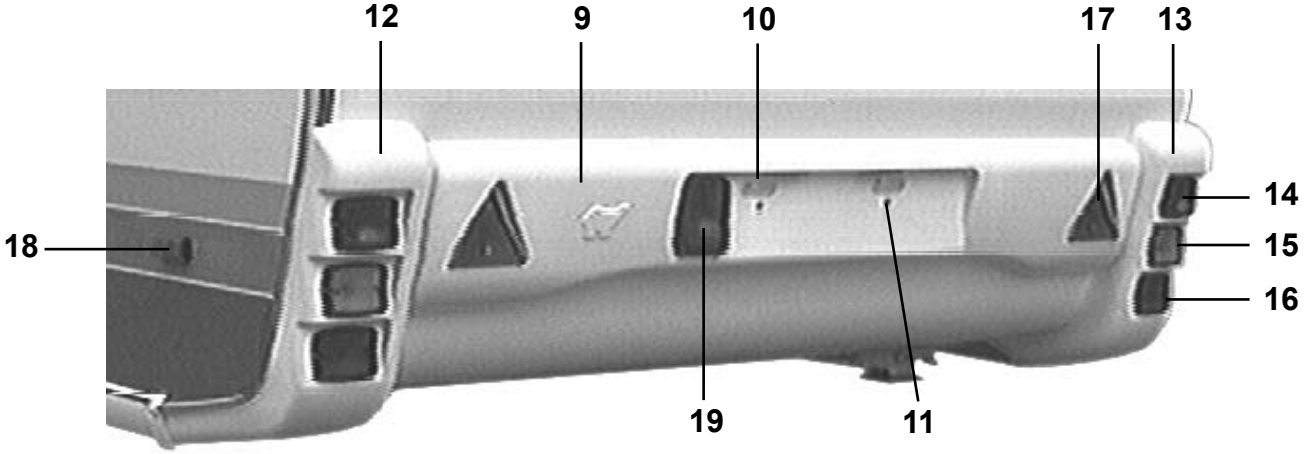
12
9
10
17
13
14
15
16
18
19
11

Pos Fig	Det. nr Part. No	Ingår/Fitted 520 GS	520 CTH	560 GS	560 CTH	590 E	590 GSE	Benämning	Description
1	503258	x	x	x	x	x	x	Ventil reducering ställbar	Reducing valve
2	500821	x	x	x	x	x	x	Ventil reducering	Reducing valve
3	500843	x	x	x	x	x	x	Ventil "Click-on"	Valve "Click-on"
4	206775	x	x	x	x	x	x	Skylt ID	Plate ID
5	503687	x	x	x	x	x	x	Belysning breddmarkering	Side light
--	503494	x	x	x	x	x	x	Glödlampa d:o 4 W	Bulb d:o 4 W
6	503495	x	x	x	x	x	x	List täck el-kabel B=14 L=1500	Cover strip B=14 L=1500
7	503863	x	x	x	x	x	x	Elcentral 12/230 V kpl. u. frontplåt	El centr. 12/230 V cpl. without frontplate
8	503799	x	x	x	x	x	x	Frontplåt elcentral	Front plate el central
9	207160	x	x	x	x	x	x	Hållare registreringsplåt	License plate support
--	206842	M	M	M	M	M	M	U-list vit d:o	U-list white d:o
10	503729	x	x	x	x	x	x	Belysning skylt	Plate light
--	500158	x	x	x	x	x	x	Glödlampa d:o 5 W L=38	Bulb d:o 5 W L=38
11	800281	x	x	x	x	x	x	Mutter blindnit M6	Nut M6
12	207069	x	x	x	x	x	x	Bakljusramp vänster	Light holder left
--	206842	M	M	M	M	M	M	U-list vit d:o	U-list white d:o
--	207073	x	x	x	x	x	x	Hållare bakljusramp	Bracket light holder
13	207068	x	x	x	x	x	x	Bakljusramp höger	Light holder right
--	206842	M	M	M	M	M	M	U-list vit d:o	U-list white d:o
--	207073	x	x	x	x	x	x	Hållare bakljusramp	Bracket light holder
14	503894	x	x	x	x	x	x	Belysning baklykta	Tail lamp
--	500692	x	x	x	x	x	x	Glödlampa d:o 5 W	Bulb d:o 5 W
15	503895	x	x	x	x	x	x	Belysning blinkers	Flasher tail lamp
--	500147	x	x	x	x	x	x	Glödlampa d:o 21 W	Bulb d:o 21 W
16	503896	x	x	x	x	x	x	Belysning bromslykta	Stop tail lamp
--	500148	x	x	x	x	x	x	Glödlampa d:o 10 W	Bulb d:o 10 W
17	204977	x	x	x	x	x	x	Reflextriangel	Reflector
18	503900	x	x	x	x	x	x	Belysning sidomarkering	Side light
--	503418	x	x	x	x	x	x	Glödlampa d:o 5 W	Bulb d:o 5 W
19	503745	x	x	x	x	x	x	Belysning dimbakljus	Fog lamp
--	500147	x	x	x	x	x	x	Glödlampa d:o 21 W	Bulb d:o 21 W
--	313945	x	x	x	x	x	x	Gardinlängd tyll 600 x 670	Curtain tulle 600 x 670
--	313947	x	x	x	x	x	x	Gardinlängd tyll 1450x730	Curtain tulle 1450x730
--	300884	M	M	M	M	M	M	Gardinspiral	Curtain hanger
--	800271	x	x	x	x	x	x	Krok gardinspiral	Hook, curtain hanger
								M= Metervara	M= On the metre

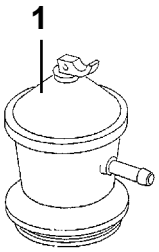
1

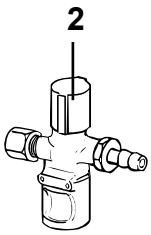
2

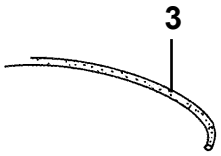
3


4
POLARVAGNEN AB
YT
KG
1-
2-
KG

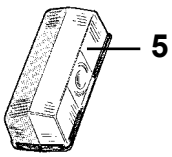
5

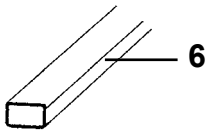
6

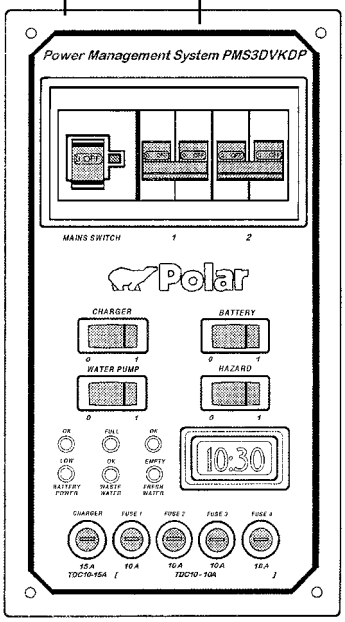
7
8
Power Management System PMS3DVKDP
MAINS SWITCH
Polar
CHARGER
BATTERY
WATER PUMP
HAZARD
10:30

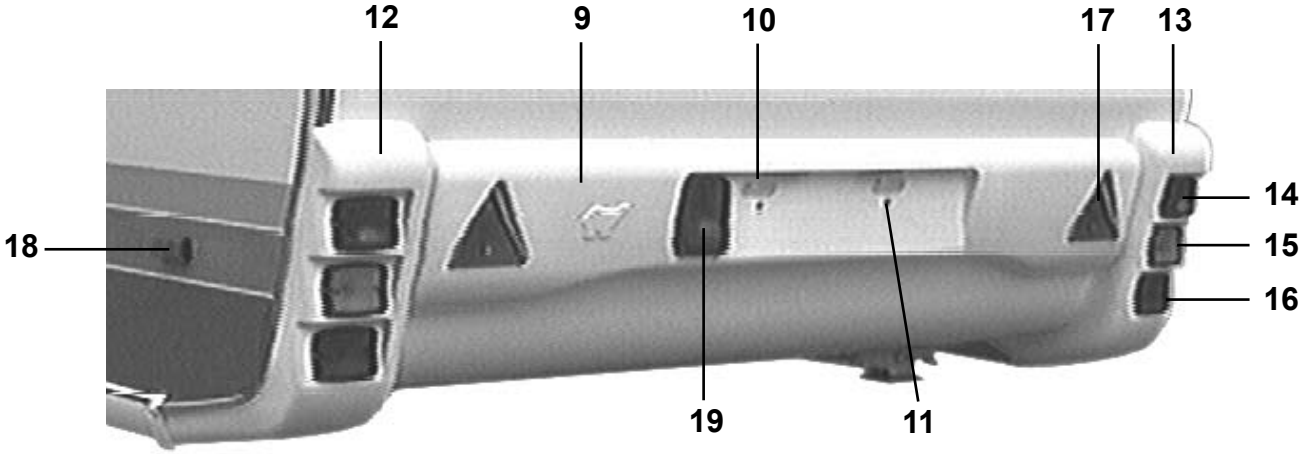
12
9
10
17
13
14
15
16
18
19
11

Pos Fig	Det. nr Part. No	Ingår/Fitted 620 GSE	560 GS 2,5	590 E 2,5	620 GSB 2,5			Benämning	Description
1	504053	x	x	x	x			Ventil reducering "Click-on"	Reducing valve "Click-on"
2	503452	x	x	x	x			Läckindikator	Indicator leakage
3	503149	M	M	M	M			Slang gas ø = 10 mm	Gas hose ø = 10 mm
4	206775	x	x	x	x			Skylt ID	Plate ID
5	503687	x	x	x	x			Belysning breddmarkering	Side light
--	503494	x	x	x	x			Glödlampa d:o 4 W	Bulb d:o 4 W
6	503495	x	x	x	x			List täck el-kabel B=14 L=1500	Cover strip B=14 L=1500
7	503863	x	x	x	x			Elcentral 12/230 V kpl. u. frontplåt	El centr. 12/230 V cpl. without frontplate
8	503799	x	x	x	x			Frontplåt elcentral	Front plate el central
9	207160	x						Hållare registreringsplåt	License plate support
9	207210		x	x	x			Hållare registreringsplåt	License plate support
--	206842	M	M	M	M			U-list vit d:o	U-list white d:o
10	503729	x	x	x	x			Belysning skylt	Plate light
--	500158	x	x	x	x			Glödlampa d:o 5 W L=38	Bulb d:o 5 W L=38
11	800281	x	x	x	x			Mutter blindnit M6	Nut M6
12	207069	x	x	x	x			Bakljusramp vänster	Light holder left
--	206842	M	M	M	M			U-list vit d:o	U-list white d:o
--	207073	x	x	x	x			Hållare bakljusramp	Bracket light holder
13	207068	x	x	x	x			Bakljusramp höger	Light holder right
--	206842	M	M	M	M			U-list vit d:o	U-list white d:o
--	207073	x	x	x	x			Hållare bakljusramp	Bracket light holder
14	503894	x	x	x	x			Belysning baklykta	Tail lamp
--	500692	x	x	x	x			Glödlampa d:o 5 W	Bulb d:o 5 W
15	503895	x	x	x	x			Belysning blinkers	Flasher tail lamp
--	500147	x	x	x	x			Glödlampa d:o 21 W	Bulb d:o 21 W
16	503896	x	x	x	x			Belysning bromslykta	Stop tail lamp
--	500148	x	x	x	x			Glödlampa d:o 10 W	Bulb d:o 10 W
17	204977	x	x	x	x			Reflextriangel	Reflector
18	503900	x	x	x	x			Belysning sidomarkering	Side light
--	503418	x	x	x	x			Glödlampa d:o 5 W	Bulb d:o 5 W
19	503745	x	x	x	x			Belysning dimbakljus	Fog lamp
--	500147	x	x	x	x			Glödlampa d:o 21 W	Bulb d:o 21 W
--	313945	x	x	x	x			Gardinlängd tyll 600 x 670	Curtain tulle 600 x 670
--	313947	x	x	x	x			Gardinlängd tyll 1450x730	Curtain tulle 1450x730
--	300884	M	M	M	M			Gardinspiral	Curtain hanger
--	800271	x	x	x	x			Krok gardinspiral	Hook, curtain hanger
								M= Metervara	M= On the metre

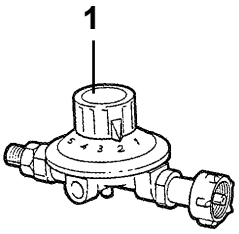
1

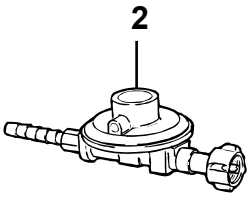
2

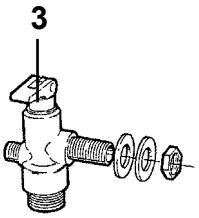
3

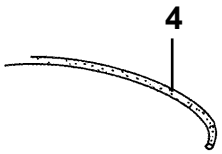
4


5
POLARVAGNEN AB
YT
KG
1-
2-
KG

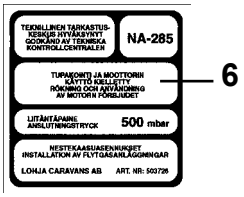
NA-285
6
500 mbar
LOHJA CARAVANS AB

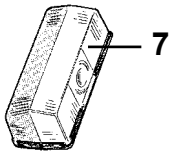
7

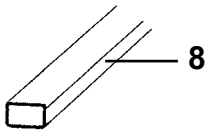
8

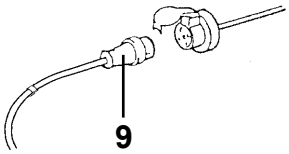
9

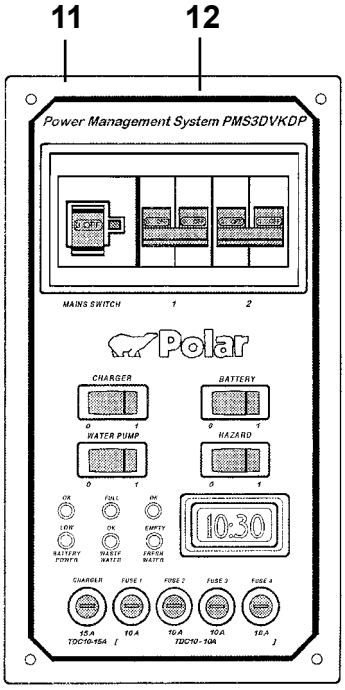
11
12
Power Management System PMS3DVKDP
MAINS SWITCH
Polar
CHARGER
BATTERY
WATER PUMP
HAZARD
10:30


POLVER
10

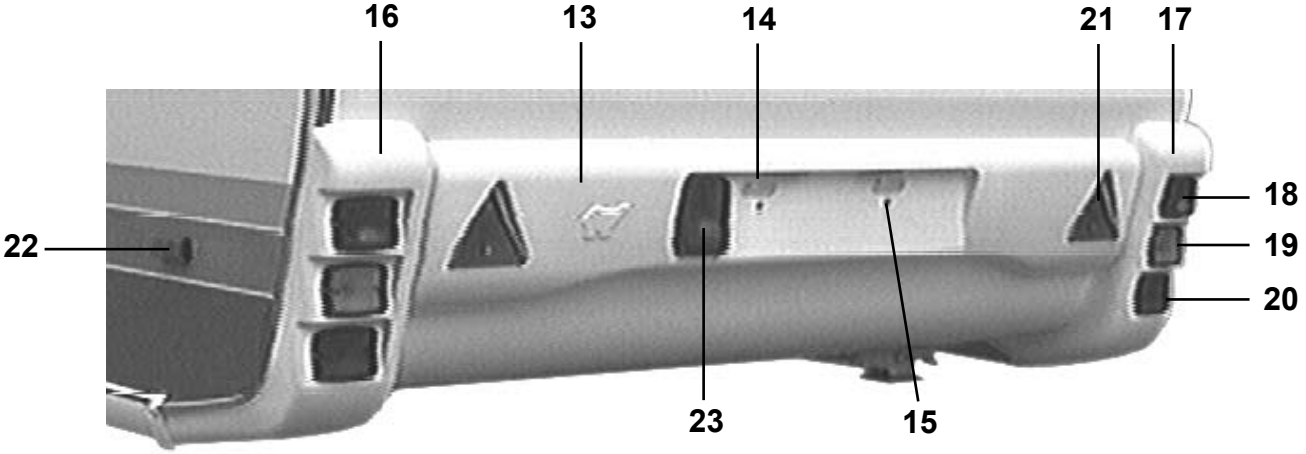
16
13
14
21
17
18
19
20
22
23
15

Pos Fig	Det. nr Part. No	Ingår/Fitted 520 GS	520 CTH	560 GS	560 CTH	590 E	590 GSE	Benämning	Description
1	503289	x	x	x	x	x	x	Ventil reducering ställbar	Reducing valve
2	503148	x	x	x	x	x	x	Ventil reducering	Reducing valve
3	503146	x	x	x	x	x	x	Ventil avstängning	Stop valve
4	503149	M	M	M	M	M	M	Slang gas ø = 10 mm	Gas hose ø = 10 mm
5	206775	x	x	x	x	x	x	Skylt ID	Plate ID
6	503726	x	x	x	x	x	x	Dekal	Decal
7	503687	x	x	x	x	x	x	Belysning breddmarkering	Side light
--	503494	x	x	x	x	x	x	Glödlampa d:o 4 W	Bulb d:o 4 W
8	503495	x	x	x	x	x	x	List täck el-kabel B=14 L=1500	Cover strip B=14 L=1500
9	503804	x	x	x	x	x	x	Kontakt 13-polig vagnsdel	Contact 13-pol vagon
10	908188	x	x	x	x	x	x	Brandsläckare	Fire extinguisher
11	503863	x	x	x	x	x	x	Elcentral 12/230 V kpl. u. frontplåt	El centr. 12/230 V cpl. without frontplate
12	503799	x	x	x	x	x	x	Frontplåt elcentral	Front plate el central
13	207160	x	x	x	x	x	x	Hållare registreringsplåt	License plate support
--	206842	M	M	M	M	M	M	U-list vit d:o	U-list white d:o
14	503729	x	x	x	x	x	x	Belysning skylt	Plate light
--	500158	x	x	x	x	x	x	Glödlampa d:o 5 W L=38	Bulb d:o 5 W L=38
15	800281	x	x	x	x	x	x	Mutter blindnit M6	Nut M6
16	207069	x	x	x	x	x	x	Bakljusramp vänster	Light holder left
--	206842	M	M	M	M	M	M	U-list vit d:o	U-list white d:o
--	207073	x	x	x	x	x	x	Hållare bakljusramp	Bracket light holder
17	207068	x	x	x	x	x	x	Bakljusramp höger	Light holder right
--	206842	M	M	M	M	M	M	U-list vit d:o	U-list white d:o
--	207073	x	x	x	x	x	x	Hållare bakljusramp	Bracket light holder
18	503894	x	x	x	x	x	x	Belysning baklykta	Tail lamp
--	500692	x	x	x	x	x	x	Glödlampa d:o 5 W	Bulb d:o 5 W
19	503895	x	x	x	x	x	x	Belysning blinkers	Flasher tail lamp
--	500147	x	x	x	x	x	x	Glödlampa d:o 21 W	Bulb d:o 21 W
20	503896	x	x	x	x	x	x	Belysning bromslykta	Stop tail lamp
--	500148	x	x	x	x	x	x	Glödlampa d:o 10 W	Bulb d:o 10 W
21	204977	x	x	x	x	x	x	Reflextriangel	Reflector
22	503900	x	x	x	x	x	x	Belysning sidomarkering	Side light
--	503418	x	x	x	x	x	x	Glödlampa d:o 5 W	Bulb d:o 5 W
23	503745	x	x	x	x	x	x	Belysning dimbakljus	Fog lamp
--	500147	x	x	x	x	x	x	Glödlampa d:o 21 W	Bulb d:o 21 W
--	313945	x	x	x	x	x	x	Gardinlängd tyll 600 x 670	Curtain tulle 600 x 670
--	313947	x	x	x	x	x	x	Gardinlängd tyll 1450x730	Curtain tulle 1450x730
--	300884	M	M	M	M	M	M	Gardinspiral	Curtain hanger
--	800271	x	x	x	x	x	x	Krok gardinspiral	Hook, curtain hanger
								M= Metervara	M= On the metre

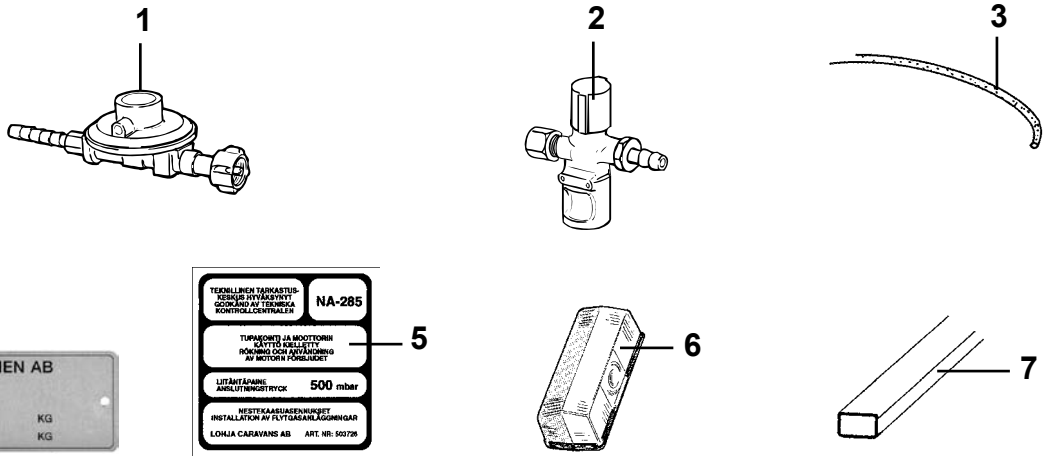
1
2
3
4
POLARVAGNEN AB
e*
YT
KG
1- 2- KG
TEKNILLINEN TARKASTUS-
KESKUS HYVÄKSYNYT
GODKÄND AV TEKNISKA
KONTROLLCENTRALEN
NA-285
TUPAKOINTI JA MOOTTORIN
KÄYTTÖ KIELLETTY
RÖKNING OCH ANVÄNDNING
AV MOTORN FÖRBJUDET
5
LIITÄNTÄPAINE
ANSLUTNINGSTRYCK
500 mbar
MESTEKAASUASENNUKSET
INSTALLATION AV FLYTGASANLÄGGNINGAR
LOHJA CARAVANS AB ART. NR: 503726
6
7
8
10
11
Power Management System PMS3DVKDP
MAINS SWITCH
Polar
CHARGER
BATTERY
WATER PUMP
HAZARD
10:30
9
POLVER
15
12
13
20
16
17
18
19
21
22
14

Pos Fig	Det. nr Part. No	Ingår/Fitted 620 GSE	560 GS 2,5	590 E 2,5	620 GSB 2,5			Benämning	Description
1	503148	x	x	x	x			Ventil reducering	Reducing valve
2	503452	x	x	x	x			Läckindikator	Indicator leakage
3	503149	M	M	M	M			Slang gas ø = 10 mm	Gas hose ø = 10 mm
4	206775	x	x	x	x			Skylt ID	Plate ID
5	503726	x	x	x	x			Dekal	Decal
6	503687	x	x	x	x			Belysning breddmarkering	Side light
--	503494	x	x	x	x			Glödlampa d:o 4 W	Bulb d:o 4 W
7	503495	x	x	x	x			List täck el-kabel B=14 L=1500	Cover strip B=14 L=1500
8	503804	x	x	x	x			Kontakt 13-polig vagnsdel	Contact 13-pol vagon
9	908188	x	x	x	x			Brandsläckare	Fire extinguisher
10	503863	x	x	x	x			Elcentral 12/230 V kpl. u. frontplåt	El centr. 12/230 V cpl. without frontplate
11	503799	x	x	x	x			Frontplåt elcentral	Front plate el central
12	207160	x						Hållare registreringsplåt	License plate support
12	207210		x	x	x			Hållare registreringsplåt	License plate support
--	206842	M	M	M	M			U-list vit d:o	U-list white d:o
13	503729	x	x	x	x			Belysning skylt	Plate light
--	500158	x	x	x	x			Glödlampa d:o 5 W L=38	Bulb d:o 5 W L=38
14	800281	x	x	x	x			Mutter blindnit M6	Nut M6
15	207069	x	x	x	x			Bakljusramp vänster	Light holder left
--	206842	M	M	M	M			U-list vit d:o	U-list white d:o
--	207073	x	x	x	x			Hållare bakljusramp	Bracket light holder
16	207068	x	x	x	x			Bakljusramp höger	Light holder right
--	206842	M	M	M	M			U-list vit d:o	U-list white d:o
--	207073	x	x	x	x			Hållare bakljusramp	Bracket light holder
17	503894	x	x	x	x			Belysning baklykta	Tail lamp
--	500692	x	x	x	x			Glödlampa d:o 5 W	Bulb d:o 5 W
18	503895	x	x	x	x			Belysning blinkers	Flasher tail lamp
--	500147	x	x	x	x			Glödlampa d:o 21 W	Bulb d:o 21 W
19	503896	x	x	x	x			Belysning bromslykta	Stop tail lamp
--	500148	x	x	x	x			Glödlampa d:o 10 W	Bulb d:o 10 W
20	204977	x	x	x	x			Reflextriangel	Reflector
21	503900	x	x	x	x			Belysning sidomarkering	Side light
--	503418	x	x	x	x			Glödlampa d:o 5 W	Bulb d:o 5 W
22	503745	x	x	x	x			Belysning dimbakljus	Fog lamp
--	500147	x	x	x	x			Glödlampa d:o 21 W	Bulb d:o 21 W
--	313945	x	x	x	x			Gardinlängd tyll 600 x 670	Curtain tulle 600 x 670
--	313947	x	x	x	x			Gardinlängd tyll 1450x730	Curtain tulle 1450x730
--	300884	M	M	M	M			Gardinspiral	Curtain hanger
--	800271	x	x	x	x			Krok gardinspiral	Hook, curtain hanger
								M= Metervara	M= On the metre

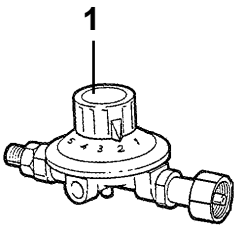
1

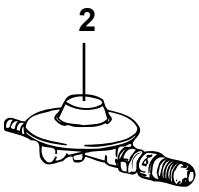
2

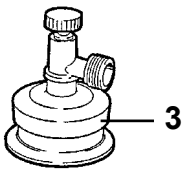
3


4
POLARVAGNEN AB
e*
YT
KG
1-
2-
KG

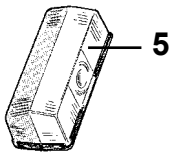
5

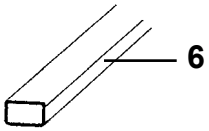
6

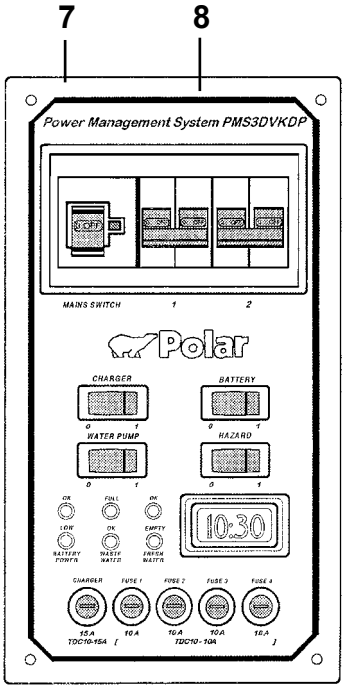
7
8
Power Management System PMS3DVKDP
MAINS SWITCH
1
2
Polar
CHARGER
BATTERY
WATER PUMP
HAZARD
10:30

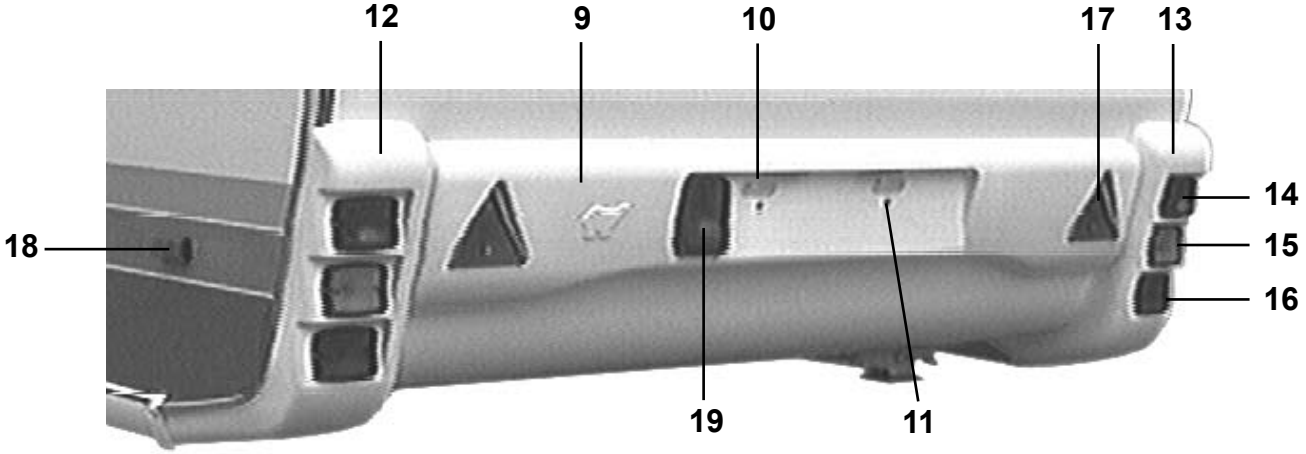
12
9
10
17
13
14
15
16
18
19
11

Pos Fig	Det. nr Part. No	Ingår/Fitted 520 GS	520 CTH	560 GS	560 CTH	590 E	590 GSE	Benämning	Description
1	503258	x	x	x	x	x	x	Ventil reducering ställbar	Reducing valve
2	500821	x	x	x	x	x	x	Ventil reducering	Reducing valve
3	500843	x	x	x	x	x	x	Ventil "Click-on"	Valve "Click-on"
4	206775	x	x	x	x	x	x	Skylt ID	Plate ID
5	503687	x	x	x	x	x	x	Belysning breddmarkering	Side light
--	503494	x	x	x	x	x	x	Glödlampa d:o 4 W	Bulb d:o 4 W
6	503495	x	x	x	x	x	x	List täck el-kabel B=14 L=1500	Cover strip B=14 L=1500
7	503863	x	x	x	x	x	x	Elcentral 12/230 V kpl. u. frontplåt	El centr. 12/230 V cpl. without frontplate
8	503799	x	x	x	x	x	x	Frontplåt elcentral	Front plate el central
9	207160	x	x	x	x	x	x	Hållare registreringsplåt	License plate support
--	206842	M	M	M	M	M	M	U-list vit d:o	U-list white d:o
10	503729	x	x	x	x	x	x	Belysning skylt	Plate light
--	500158	x	x	x	x	x	x	Glödlampa d:o 5 W L=38	Bulb d:o 5 W L=38
11	800281	x	x	x	x	x	x	Mutter blindnit M6	Nut M6
12	207069	x	x	x	x	x	x	Bakljusramp vänster	Light holder left
--	206842	M	M	M	M	M	M	U-list vit d:o	U-list white d:o
--	207073	x	x	x	x	x	x	Hållare bakljusramp	Bracket light holder
13	207068	x	x	x	x	x	x	Bakljusramp höger	Light holder right
--	206842	M	M	M	M	M	M	U-list vit d:o	U-list white d:o
--	207073	x	x	x	x	x	x	Hållare bakljusramp	Bracket light holder
14	503894	x	x	x	x	x	x	Belysning baklykta	Tail lamp
--	500692	x	x	x	x	x	x	Glödlampa d:o 5 W	Bulb d:o 5 W
15	503895	x	x	x	x	x	x	Belysning blinkers	Flasher tail lamp
--	500147	x	x	x	x	x	x	Glödlampa d:o 21 W	Bulb d:o 21 W
16	503896	x	x	x	x	x	x	Belysning bromslykta	Stop tail lamp
--	500148	x	x	x	x	x	x	Glödlampa d:o 10 W	Bulb d:o 10 W
17	204977	x	x	x	x	x	x	Reflextriangel	Reflector
18	503900	x	x	x	x	x	x	Belysning sidomarkering	Side light
--	503418	x	x	x	x	x	x	Glödlampa d:o 5 W	Bulb d:o 5 W
19	503745	x	x	x	x	x	x	Belysning dimbakljus	Fog lamp
--	500147	x	x	x	x	x	x	Glödlampa d:o 21 W	Bulb d:o 21 W
--	313945	x	x	x	x	x	x	Gardinlängd tyll 600 x 670	Curtain tulle 600 x 670
--	313947	x	x	x	x	x	x	Gardinlängd tyll 1450x730	Curtain tulle 1450x730
--	300884	M	M	M	M	M	M	Gardinspiral	Curtain hanger
--	800271	x	x	x	x	x	x	Krok gardinspiral	Hook, curtain hanger
								M= Metervara	M= On the metre

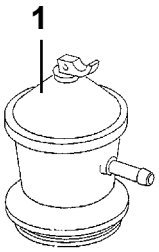
1

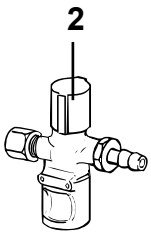
2

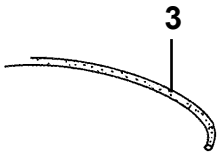
3


4
POLARVAGNEN AB
YT
KG
1-
2-
KG

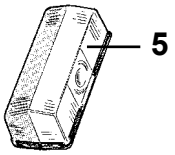
5

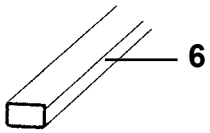
6

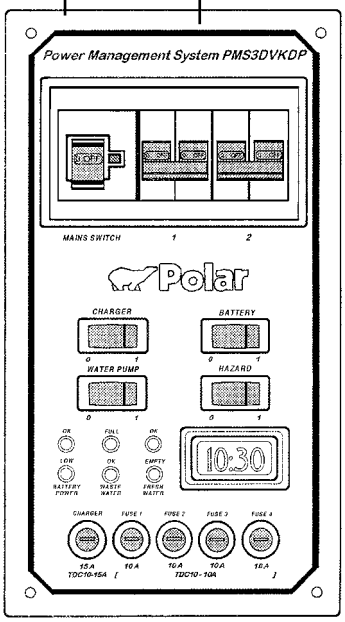
7
8
Power Management System PMS3DVKDP
MAINS SWITCH
Polar
CHARGER
BATTERY
WATER PUMP
HAZARD
10:30

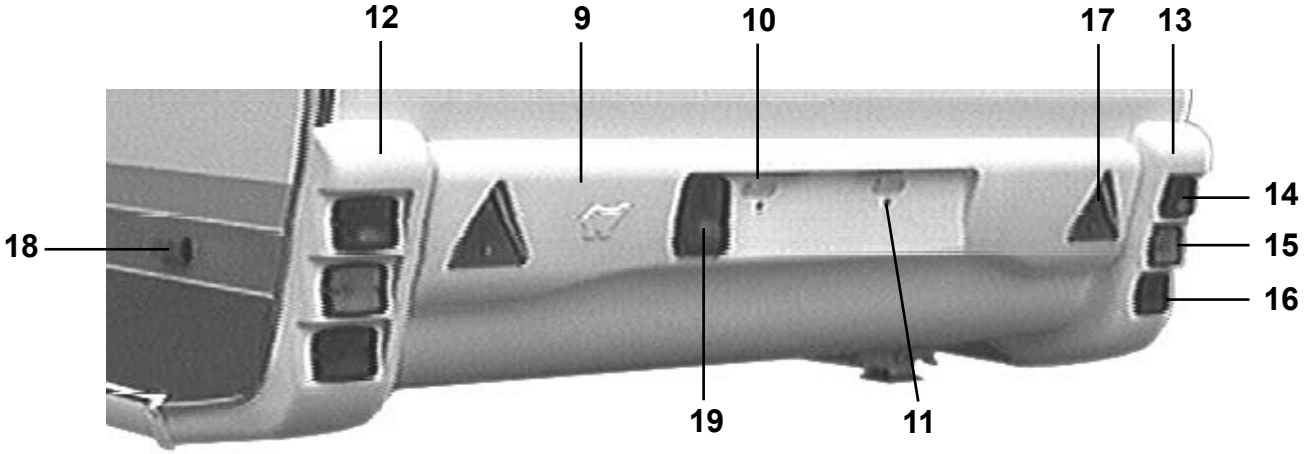
12
9
10
17
13
14
15
16
18
19
11

Pos Fig	Det. nr Part. No	Ingår/Fitted 620 GSE	560 GS 2,5	590 E 2,5	620 GSB 2,5			Benämning	Description
1	504053	x	x	x	x			Ventil reducering "Click-on"	Reducing valve "Click-on"
2	503452	x	x	x	x			Läckindikator	Indicator leakage
3	503149	M	M	M	M			Slang gas ø = 10 mm	Gas hose ø = 10 mm
4	206775	x	x	x	x			Skylt ID	Plate ID
5	503687	x	x	x	x			Belysning breddmarkering	Side light
--	503494	x	x	x	x			Glödlampa d:o 4 W	Bulb d:o 4 W
6	503495	x	x	x	x			List täck el-kabel B=14 L=1500	Cover strip B=14 L=1500
7	503863	x	x	x	x			Elcentral 12/230 V kpl. u. frontplåt	El centr. 12/230 V cpl. without frontplate
8	503799	x	x	x	x			Frontplåt elcentral	Front plate el central
9	207160	x						Hållare registreringsplåt	License plate support
9	207210		x	x	x			Hållare registreringsplåt	License plate support
--	206842	M	M	M	M			U-list vit d:o	U-list white d:o
10	503729	x	x	x	x			Belysning skylt	Plate light
--	500158	x	x	x	x			Glödlampa d:o 5 W L=38	Bulb d:o 5 W L=38
11	800281	x	x	x	x			Mutter blindnit M6	Nut M6
12	207069	x	x	x	x			Bakljusramp vänster	Light holder left
--	206842	M	M	M	M			U-list vit d:o	U-list white d:o
--	207073	x	x	x	x			Hållare bakljusramp	Bracket light holder
13	207068	x	x	x	x			Bakljusramp höger	Light holder right
--	206842	M	M	M	M			U-list vit d:o	U-list white d:o
--	207073	x	x	x	x			Hållare bakljusramp	Bracket light holder
14	503894	x	x	x	x			Belysning baklykta	Tail lamp
--	500692	x	x	x	x			Glödlampa d:o 5 W	Bulb d:o 5 W
15	503895	x	x	x	x			Belysning blinkers	Flasher tail lamp
--	500147	x	x	x	x			Glödlampa d:o 21 W	Bulb d:o 21 W
16	503896	x	x	x	x			Belysning bromslykta	Stop tail lamp
--	500148	x	x	x	x			Glödlampa d:o 10 W	Bulb d:o 10 W
17	204977	x	x	x	x			Reflextriangel	Reflector
18	503900	x	x	x	x			Belysning sidomarkering	Side light
--	503418	x	x	x	x			Glödlampa d:o 5 W	Bulb d:o 5 W
19	503745	x	x	x	x			Belysning dimbakljus	Fog lamp
--	500147	x	x	x	x			Glödlampa d:o 21 W	Bulb d:o 21 W
--	313945	x	x	x	x			Gardinlängd tyll 600 x 670	Curtain tulle 600 x 670
--	313947	x	x	x	x			Gardinlängd tyll 1450x730	Curtain tulle 1450x730
--	300884	M	M	M	M			Gardinspiral	Curtain hanger
--	800271	x	x	x	x			Krok gardinspiral	Hook, curtain hanger
								M= Metervara	M= On the metre

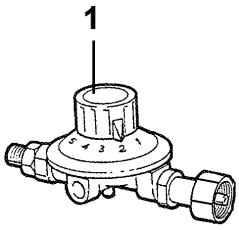
1

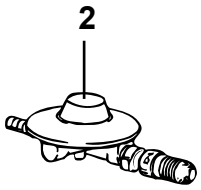
2

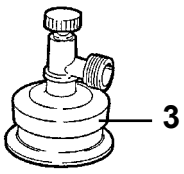
3


4
POLARVAGNEN AB
YT
KG
1-
2-
KG

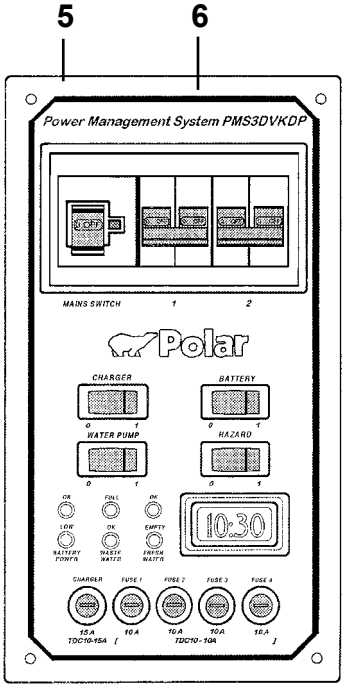
5
6
Power Management System PMS3DVKDP
MAINS SWITCH
Polar
CHARGER
BATTERY
WATER PUMP
HAZARD
10.30

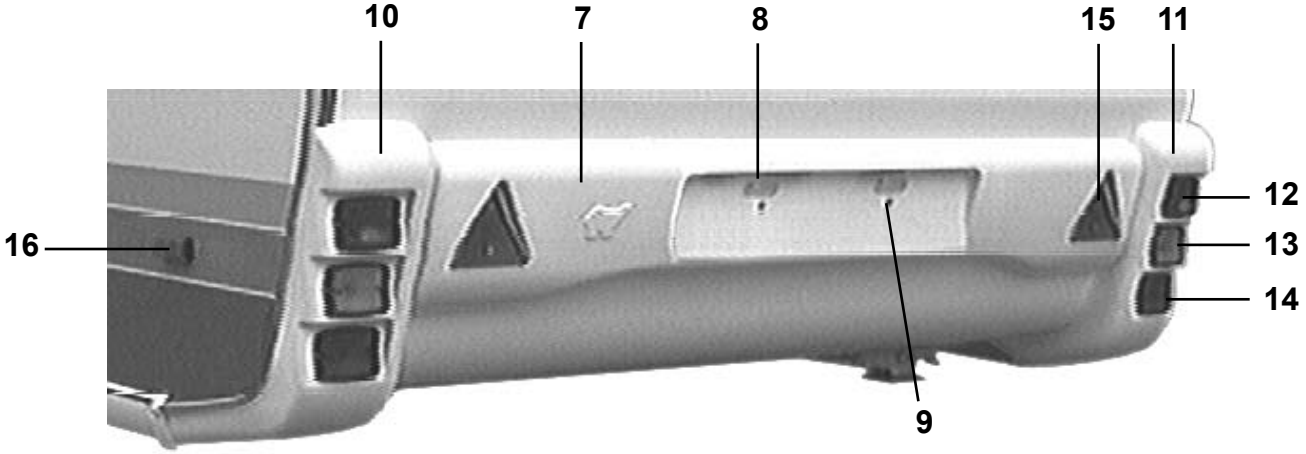
10
7
8
15
11
12
13
14
16
9

Pos Fig	Det. nr Part. No	Ingår/Fitted 520 GS	520 CTH	560 GS	560 CTH	590 E	590 GSE	Benämning	Description
1	503258	x	x	x	x	x	x	Ventil reducering ställbar	Reducing valve
2	500821	x	x	x	x	x	x	Ventil reducering	Reducing valve
3	500843	x	x	x	x	x	x	Ventil "Click-on"	Valve "Click-on"
4	206775	x	x	x	x	x	x	Skylt ID	Plate ID
5	503863	x	x	x	x	x	x	Elcentral 12/230 V kpl. u. frontplåt	El centr. 12/230 V cpl. without frontplate
6	503798	x	x	x	x	x	x	Frontplåt elcentral	Front plate el central
7	207160	x	x	x	x	x	x	Hållare registreringsplåt	License plate support
--	206842	M	M	M	M	M	M	U-list vit d:o	U-list white d:o
8	503729	x	x	x	x	x	x	Belysning skylt	Plate light
--	500158	x	x	x	x	x	x	Glödlampa d:o 5 W L=38	Bulb d:o 5 W L=38
9	800281	x	x	x	x	x	x	Mutter blindnit M6	Nut M6
10	207069	x	x	x	x	x	x	Bakljusramp vänster	Light holder left
--	206842	M	M	M	M	M	M	U-list vit d:o	U-list white d:o
--	207073	x	x	x	x	x	x	Hållare bakljusramp	Bracket light holder
11	207068	x	x	x	x	x	x	Bakljusramp höger	Light holder right
--	206842	M	M	M	M	M	M	U-list vit d:o	U-list white d:o
--	207073	x	x	x	x	x	x	Hållare bakljusramp	Bracket light holder
12	503894	x	x	x	x	x	x	Belysning baklykta	Tail lamp
--	500692	x	x	x	x	x	x	Glödlampa d:o 5 W	Bulb d:o 5 W
13	503895	x	x	x	x	x	x	Belysning blinkers	Flasher tail lamp
--	500147	x	x	x	x	x	x	Glödlampa d:o 21 W	Bulb d:o 21 W
14	503896	x	x	x	x	x	x	Belysning bromslykta	Stop tail lamp
--	500148	x	x	x	x	x	x	Glödlampa d:o 10 W	Bulb d:o 10 W
15	204977	x	x	x	x	x	x	Reflextriangel	Reflector
16	503900	x	x	x	x	x	x	Belysning sidomarkering	Side light
--	503418	x	x	x	x	x	x	Glödlampa d:o 5 W	Bulb d:o 5 W
--	313945	x	x	x	x	x	x	Gardinlängd tyll 600 x 670	Curtain tulle 600 x 670
--	313947	x	x	x	x	x	x	Gardinlängd tyll 1450x730	Curtain tulle 1450x730
--	300884	M	M	M	M	M	M	Gardinspiral	Curtain hanger
--	800271	x	x	x	x	x	x	Krok gardinspiral	Hook, curtain hanger
								M= Metervara	M= On the metre

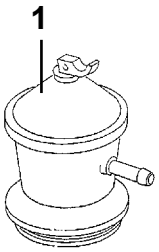
1

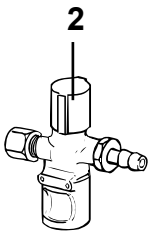
2

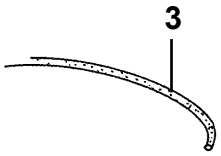
3


4
POLARVAGNEN AB
YT
KG
1-
2-
KG

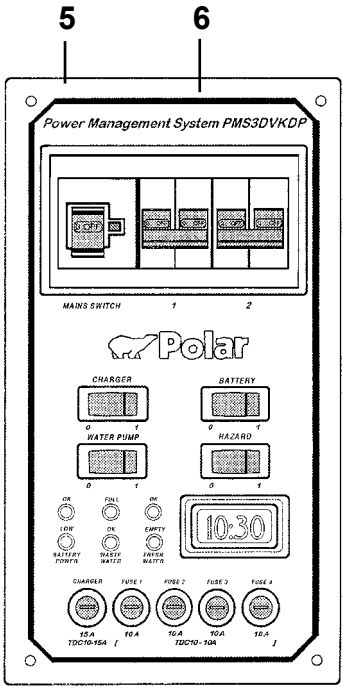
5
6
Power Management System PMS3DVKDP
MAINS SWITCH
Polar
CHARGER
BATTERY
WATER PUMP
HAZARD
10:30

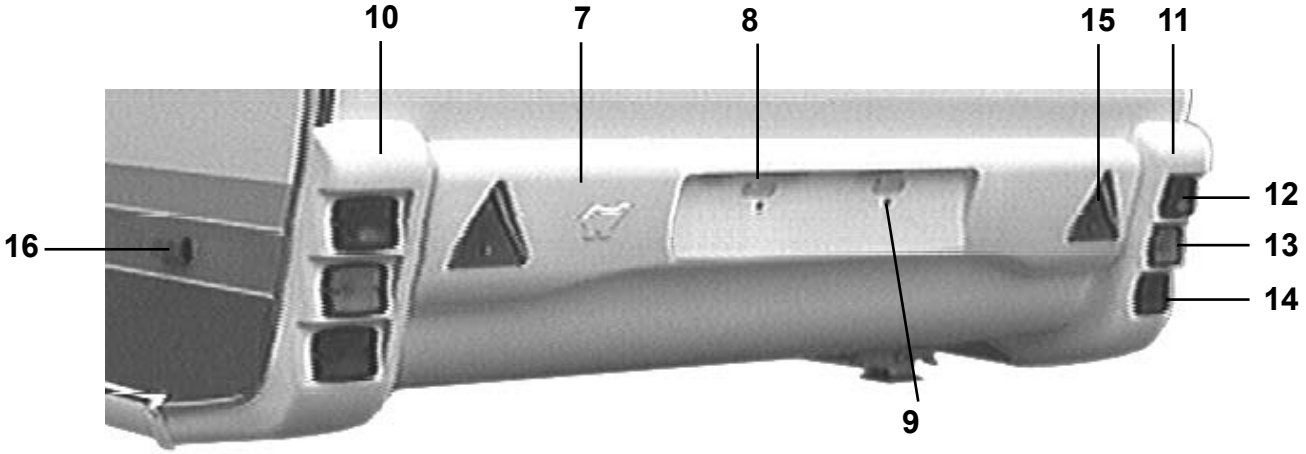
10
7
8
15
11
12
13
14
16
9

Pos Fig	Det. nr Part. No	Ingår/Fitted 620 GSE	560 GS 2,5	590 E 2,5	620 GSB 2,5			Benämning	Description
1	504053	x	x	x	x			Ventil reducering "Click-on"	Reducing valve "Click-on"
2	503452	x	x	x	x			Läckindikator	Indicator leakage
3	503149	M	M	M	M			Slang gas ø = 10 mm	Gas hose ø = 10 mm
4	206775	x	x	x	x			Skylt ID	Plate ID
5	503863	x	x	x	x			Elcentral 12/230 V kpl. u. frontplåt	El centr. 12/230 V cpl. without frontplate
6	503799	x	x	x	x			Frontplåt elcentral	Front plate el central
7	207160	x						Hållare registreringsplåt	License plate support
7	207210		x	x	x			Hållare registreringsplåt	License plate support
--	206842	M	M	M	M			U-list vit d:o	U-list white d:o
8	503729	x	x	x	x			Belysning skylt	Plate light
--	500158	x	x	x	x			Glödlampa d:o 5 W L=38	Bulb d:o 5 W L=38
9	800281	x	x	x	x			Mutter blindnit M6	Nut M6
10	207069	x	x	x	x			Bakljusramp vänster	Light holder left
--	206842	M	M	M	M			U-list vit d:o	U-list white d:o
--	207073	x	x	x	x			Hållare bakljusramp	Bracket light holder
11	207068	x	x	x	x			Bakljusramp höger	Light holder right
--	206842	M	M	M	M			U-list vit d:o	U-list white d:o
--	207073	x	x	x	x			Hållare bakljusramp	Bracket light holder
12	503894	x	x	x	x			Belysning baklykta	Tail lamp
--	500692	x	x	x	x			Glödlampa d:o 5 W	Bulb d:o 5 W
13	503895	x	x	x	x			Belysning blinkers	Flasher tail lamp
--	500147	x	x	x	x			Glödlampa d:o 21 W	Bulb d:o 21 W
14	503896	x	x	x	x			Belysning bromslykta	Stop tail lamp
--	500148	x	x	x	x			Glödlampa d:o 10 W	Bulb d:o 10 W
15	204977	x	x	x	x			Reflextriangel	Reflector
16	503900	x	x	x	x			Belysning sidomarkering	Side light
--	503418	x	x	x	x			Glödlampa d:o 5 W	Bulb d:o 5 W
--	313945	x	x	x	x			Gardinlängd tyll 600 x 670	Curtain tulle 600 x 670
--	313947	x	x	x	x			Gardinlängd tyll 1450x730	Curtain tulle 1450x730
--	300884	M	M	M	M			Gardinspiral	Curtain hanger
--	800271	x	x	x	x			Krok gardinspiral	Hook, curtain hanger
								M= Metervara	M= On the metre